APARADOR CREDENZA – DIREÇÃO GERAL

01. CARACTERÍSTICAS

USO
Definido para utilização em todos os órgãos da Direção Geral do Banco (Unidades Estratégicas), exclusivamente em ambiente de Comitê.

TIPO
Sistema formado por caixa de madeira (MDF) dotada de portas com fechadura e prateleiras internas.

02. CAIXA INTERNA

CAIXA INTERNA (Face Lateral, Superior e Fundo)
Executada em chapa de MDF 18 mm, revestida em laminado melamínico Alta Pressão ref. M848 MOLDAU (TX) da Fórmica ou similar. Topos em fita de bordo PVC ou ABS 1,0 mm na mesma cor do laminado;

CAIXA INTERNA (Base)
Base em MDF 30 mm ou composição de 02 chapas de MDF 15 mm ou grade sarrafeada forrada, finalizando espessura 30 mm. Revestida em laminado melamínico Alta Pressão ref. M848 MOLDAU (TX) da Fórmica ou similar. Topos em fita de bordo PVC ou ABS 1,0 mm na mesma cor do laminado;

03. MOLDURA (Pórtico)

MIOLO
Painel executado com a composição de 02 chapas de MDF de 25 mm ou grade sarrafeada revestida finalizando 50 mm de espessura final, apoiado em prolongador de aço inox 304 polido, h = 15 cm Ø 1''1/2 da marca Glass Vetro ou similar.

REVESTIMENTO
Revestido em laminado fenólico melamínico de Alta Pressão ref.: L121 Preto (RU) Rústico da Fórmica ou PP15 Preto (MC) Marcatto da Pertech ou similares. Topos revestidos em fita de bordo em PVC ou ABS 1,0 mm na mesma cor do laminado;

04. PRATELEIRAS

PRATELEIRA EM MDF
Executada em MDF 15 mm, revestida em laminado melamínico de Baixa Pressão - ref.: *Eucaprint BP Arenato Teka Firenze* da Eucatex ou similar. Bordas e topos revestidos em fita de PVC 1 mm ou ABS na mesma cor do laminado.
OBS: para fixação da prateleira interna, utilizar sistema tipo **VB 135** da Hettich ou similares.

PRATELEIRA DE VIDRO
Prateleira em vidro temperado, liso e incolor, espessura 12 mm, com bordas lapidadas. Fixadas com suporte fenda convencional cromado ref. 011.22:319 da Glass Vetro ou similar.

05. PORTAS

PORTA DE MADEIRA
Porta em MDF 18 mm, revestida em laminado melamínico Alta Pressão ref. M848 MOLDAU (TX) da Fórmica ou similar. Topos em fita de bordo PVC ou ABS 1,0 mm na mesma cor do laminado;

CAVAS
Cava recortada no topo superior da porta, com acabamento em perfil de PVC 0,45 mm ou pintura esmalte poliuretânica fosca ref.: Goffrato da Montana Química ou similares em mesmo padrão/cor do laminado.

DOBRADIÇA
Dobradiça 107º da Blum ou Impermat 110º da Hettich ou similares, niqueladas.

TARJETA
Tarjetas fixadas nas portas de madeira, ref.: Datti 82 mm, em aço cromado ou similar.

FECHADURA
Fechadura cilíndrica embutida (alinhada com o topo do MDF) com uma aba, para portas de madeira, chave escamoteável e acabamento niquelado - ref. 6042.3288.35 da Soprano ou similar.

RODAPÉ
Rodapé em tubo industrial aço 40 x 60 mm (l x a) com pintura eletrostática epoxi-pó de alta micragem texturizada cor preta, linguetas (orelhas) metálicas de fixação entre o mesmo e a base, dotado de sapatas niveladoras reguláveis metálicas, ref. Gecele 605/31 ou similar.

06. ITENS, DIMENSÕES E PBMS

ARMÁRIO CREDENZA (conforme projeto executivo anexo).
Dimensões aproximadas 2000 x 450 x 800 mm (larg. x prof. x altura).
PBMS (DO CONJUNTO) – 71.10.010.220876

07. OBSERVAÇÕES GERAIS:

a) O Aparador deverá se apresentar perfeitamente nivelado e firme;
b) Os encabeçamentos com perfil de PVC não poderão apresentar ressaltos ou rebaixos;
c) Todas as superfícies metálicas (aço) do mobiliário receber pré-tratamento química contra corrosão (fosfatização);
d) Todas as fixações com parafusos deverão prever obrigatoriamente buchas metálicas.

II. O Banco do Brasil S.A. poderá, a seu critério e a qualquer tempo, realizar inspeções às instalações do **PROPONENTE** com o intuito de atestar a capacidade e qualidade produtiva do fornecedor (confirmação do maquinário mínimo e análise do sistema de gestão da qualidade), além de realizar análises técnicas de amostras retiradas de lotes de fornecimento para verificação do atendimento e manutenção das especificações, projeto executivo e normas técnicas do mobiliário produzido:

a) As inspeções tratadas neste item poderão ser realizadas diretamente pelo Banco do Brasil S.A. (funcionários do quadro), ou por intermédio de seu preposto ABNT (Associação Brasileira de Normas Técnicas) e seu respectivo corpo técnico de auditores;
b) Nos casos em que as inspeções forem realizadas por meio de preposto, sempre indicado pelo Banco do Brasil S.A., todos os custos relacionados ao evento (passagem, hospedagem, alimentação, transporte, etc.) serão pagos pelo **PROPONENTE**, que deverá internalizar estes valores aos custos de produção dos bens, incluindo-os nos preços apresentados em sua proposta;
c) Nos casos em que forem constatadas inconformidades técnicas e/ou em relação à capacidade/qualidade fabril do **LICITANTE**, o Banco do Brasil SA resguarda-se o direito de rejeição integral do objeto licitado.

PERSPECTIVAS - ARMÁRIO CREDENZA DIRETOR

DESENHOS SEM ESCALA
COTAS EM MILÍMETROS



PERSPECTIVA 01



PERSPECTIVA 02

MOBILIÁRIO DIREÇÃO GERAL

APARADOR CREDENZA

Autoria do Projeto: DINOP/DISAE

Desenvolvimento: SDF ARQ. ENG. E COM. LTDA
CREA: 8195/RF-GO

BANCO DO BRASIL - DIRETORIA DE APOIO AOS NEGÓCIOS E OPERAÇÕES

Escala: INDICADA
DATA: JUNHO / 2012
VERSÃO:04

PERSPECTIVAS - ARMÁRIO CREDENZA DIRETOR

DESENHOS SEM ESCALA
COTAS EM MILÍMETROS

MOLDURA (PÓRTICO) - EXECUTADO COM COMPOSIÇÃO DE 02 CHAPAS DE MDF DE 25 mm OU GRADE SARAFIADA COM REQUADRO EM TARUGOS DE MDF FORRADOS EM CHAPA DE MDF DE 9mm FINALIZANDO 50mm, REVESTIDO (AMBAS AS FACES) EM LAMINADO MELANÍNICO DE ALTA PRESSÃO (AP) REF. PP15 PRETO (MC MARCATTO) PERTECH OU PRETO L121 (RU RÚSTICO) FÓRMICA OU SIMILAR. TOPOS REVESTIDOS EM FITA DE BORDO EM PVC OU ABS 1,0mm NA MESMA COR DO LAMINADO.

PORTAS EM CHAPAS DE MDF 18 mm REVESTIDA EM LAMINADO MELAMÍNICO ALTA PRESSÃO REF. M848 MOLDAU (TX) DA FÓRMICA OU SIMILAR. TOPOS EM FITA DE BORDO PVC OU ABS 1,0 mm NA MESMA COR DO LAMINADO.

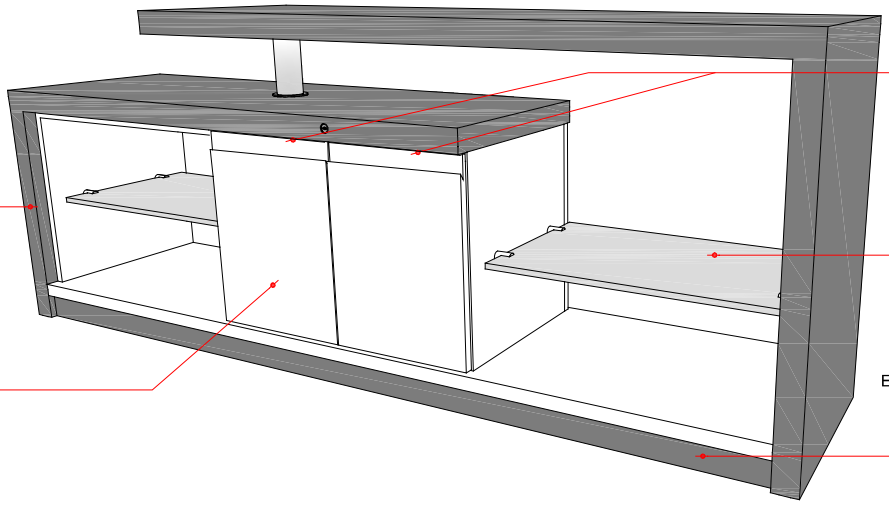

CAVA RECORTADA NO TOPO SUPERIORDA PORTA COM ACABAMENTO EM PERFIL DE PVC 0,45 mm OU PINTURA ESMALTE POLIURETÂNIA FOSCA REF: GOFRATTO EM PADRÃO/COR SIMILAR AO LAMINADO

CHAPA DE VIDRO TEMPERADO e=12 mm COM ARESTAS LAPIDADAS. FIXADAS EM SUPORTE FENDA CONVENCIONAL EM ZAMAC CROMADO REF.: 01.22.319 DA MARCA GLASS VETRO OU SIMILAR.

BASE EM TUBO INDUSTRIAL PERFILADO DE AÇO 40 X 60 mm (L X A) COM PINTURA ELETROSTÁTICA EPÓXI-PÓ COR PRETO. DOTADO DE SAPATAS NIVELADORAS REF. 605/31 DA GECELE OU SIMILAR;

PERSPECTIVA 01

FUNDO DO ARMÁRIO EM CHAPA DE MDF 9mm REVESTIDA EM LAMINADO MELAMÍNICO ALTA PRESSÃO REF. M848 MOLDAU (TX) DA FÓRMICA OU SIMILAR.

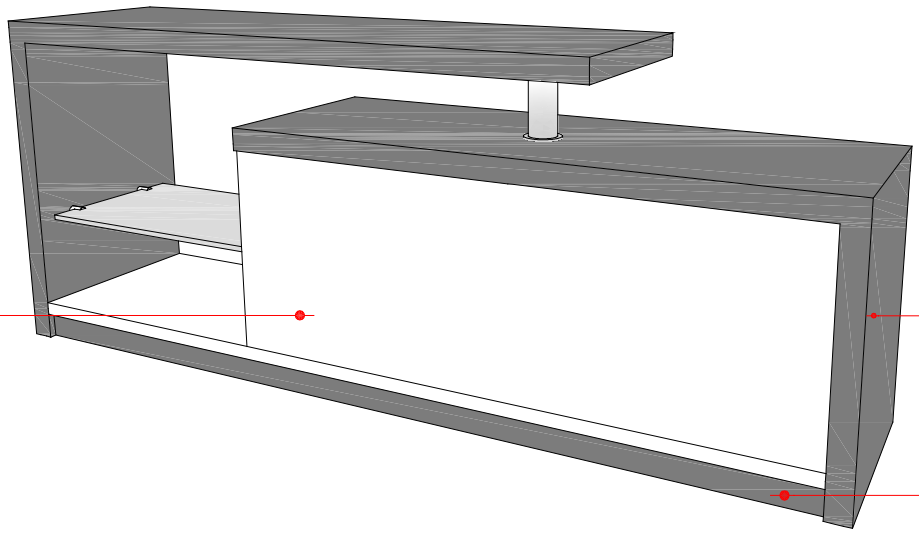

MOLDURA (PÓRTICO) - EXECUTADO COM COMPOSIÇÃO DE 02 CHAPAS DE MDF DE 25 mm OU GRADE SARAFIADA COM REQUADRO EM TARUGOS DE MDF FORRADOS EM CHAPA DE MDF DE 9mm FINALIZANDO 50mm, REVESTIDO (AMBAS AS FACES) EM LAMINADO MELANÍNICO DE ALTA PRESSÃO (AP) REF. PP15 PRETO (MC MARCATTO) PERTECH OU PRETO L121 (RU RÚSTICO) FÓRMICA OU SIMILAR. TOPOS REVESTIDOS EM FITA DE BORDO EM PVC OU ABS 1,0mm NA MESMA COR DO LAMINADO.

BASE EM TUBO INDUSTRIAL PERFILADO DE AÇO 40 X 60 mm (LxA) COM PINTURA ELETROSTÁTICA EPÓXI-PÓ COR PRETO. DOTADO DE SAPATAS NIVELADORAS REF. 605/31 DA GECELE OU SIMILAR;

PERSPECTIVA 02

MOBILIÁRIO DIREÇÃO GERAL

APARADOR CREDENZA

Autoria do Projeto: DINOP/DISAE

Desenvolvimento: SDF ARQ. ENG. E COM. LTDA
CREA: 8195/RF-GO

02/08

BANCO DO BRASIL - DIRETORIA DE APOIO AOS NEGÓCIOS E OPERAÇÕES

Escala: INDICADA
DATA: JUNHO / 2012
VERSÃO:04

PERSPECTIVA DETALHAMENTO - ARMÁRIO CREDENZA DIRETOR

DESENHOS SEM ESCALA
COTAS EM MILÍMETROS

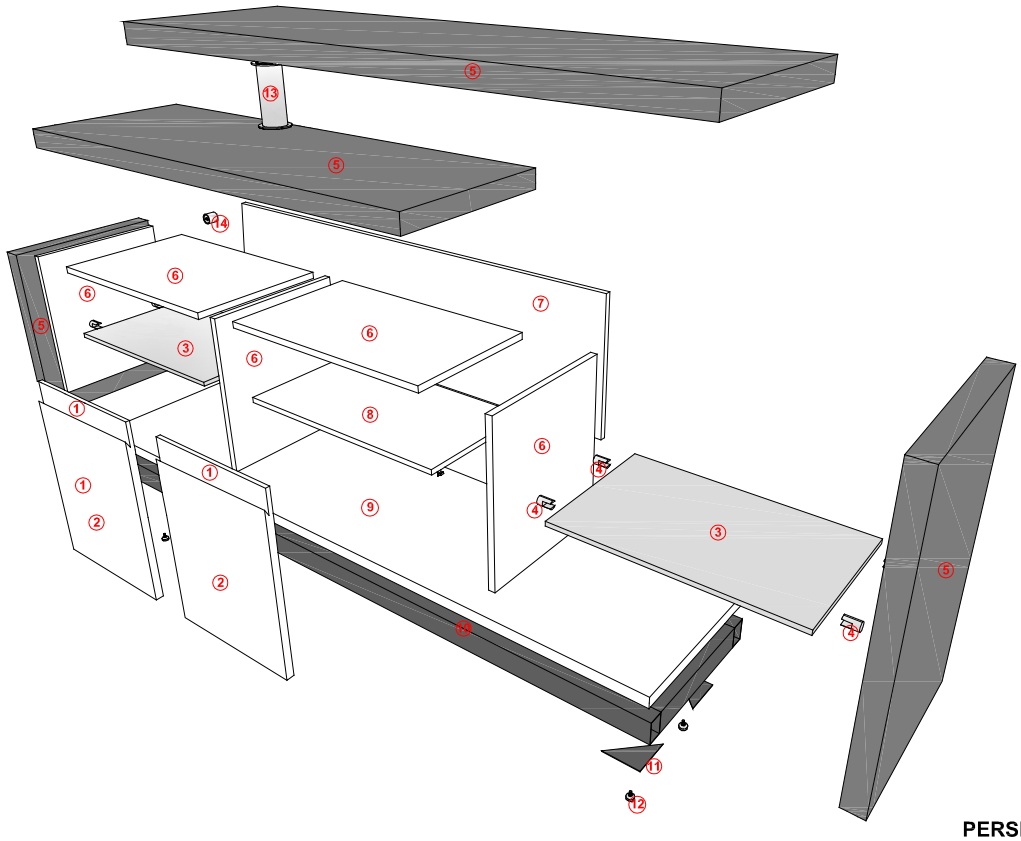

PERSPECTIVA

PORTAS

1 - CAVA RECORTADA NO TOPO SUPERIORDA PORTA COM ACABAMENTO EM PERFIL DE PVC 0,45 mm OU PINTURA ESMALTE POLIURETÂNIA FOSCA REF: GOFRATTO EM PADRÃO/COR SIMILAR AO LAMINADO;

2 - PORTAS EM MDF 18mm, REVESTIDO EM LAMINADO MELAMÍNICO DE ALTA PRESSÃO **-** REF: M848 MOLDAU (FÓRMICA) OU SIMILAR. BORDAS E TOPOS REVESTIDOS EM FITA DE PVC OU ABS 1,0mm NA MESMA COR DO LAMINADO.

VIDRO

3 - CHAPA DE VIDRO TEMPERADO e=12 mm, LISO E INCOLOR COM BORDAS LAPIDADAS;

4 - SUPORTE FENDA CONVENCIONAL EM ZAMAC CROMADO, REF. 01.22.319 DA GLASS VETRO OU SIMILARES

MULDURA (PÓRTICO)

5 - MOLDURA (PÓRTICO) **-** EXECUTADO COM COMPOSIÇÃO DE 02 CHAPAS DE MDF DE 25 mm OU GRADE SARAFIADA COM REQUADRO EM TARUGOS DE MDF FORRADOS EM CHAPA DE MDF DE 9mm FINALIZANDO 50mm, REVESTIDO (AMBAS AS FACES) EM LAMINADO MELANÍNICO DE ALTA PRESSÃO (AP) REF. PP15 PRETO (MC MARCATTO) PERTECH OU PRETO L121 (RU RÚSTICO) FÓRMICA OU SIMILAR. TOPOS REVESTIDOS EM FITA DE BORDO EM PVC OU ABS 1,0mm NA MESMA COR DO LAMINADO.

ESTRUTURA INTERNA

6 - CAIXA INTERNA EM CHAPAS DE MDF 18 mm REVESTIDA EM LAMINADO MELAMÍNICO ALTA PRESSÃO REF. M848 MOLDAU (TX) DA FÓRMICA OU SIMILAR. TOPOS EM FITA DE BORDO PVC OU ABS 1,0 mm NA MESMA COR DO LAMINADO.

7 - FUNDO DO ARMÁRIO EM CHAPA DE MDF 9mm REVESTIDA EM LAMINADO MELAMÍNICO ALTA PRESSÃO REF. M848 MOLDAU (TX) DA FÓRMICA OU SIMILAR.

PRATELEIRA

8 - EXECUTADO EM MDF 15mm, REVESTIDO EM LAMINADO MELAMÍNICO DE BAIXA PRESSÃO **-**REF.: EUCAPRINT BP ARENATO TEKA FIRENZE EUCATEX OU SIMILAR. BORDAS E TOPOS REVESTIDOS EM FITA DE PVC 1mm OU ABS NA MESMA COR DO LAMINADO. OBS: PARA APOIO DA PRATELEIRA INTERNA UTILIZAR SISTEMA VB 135 DA HETTICH OU SIMILAR.

9 - CHAPA EM MDF 30 mm (02 DE 15 mm) REVESTIDA EM LAMINADO MELAMÍNICO ALTA PRESSÃO REF. M848 MOLDAU (TX) DA FÓRMICA OU SIMILAR. TOPOS EM FITA DE BORDO PVC OU ABS 1,0 mm NA MESMA COR DO LAMINADO.

BASE

10 - BASE EM TUBO INDUSTRIAL PERFILADO DE AÇO 40 X 60 mm (L X A) COM PINTURA ELETROSTÁTICA EPÓXI-PÓ COR PRETO, COM LINGUETAS METÁLICAS PARA FIXAÇÃO DO RODAPÉ METÁLICO NA BASE DO APARADOR.

11 - CANTONEIRA METÁLICA COM PINTURA ELETROSTÁTICA EPÓXI-PÓ COR PRETA.

SAPATAS

12 - SAPATAS NIVELADORAS REGULÁVEIS METÁLICAS, REF. GECELE 605/31

PROLONGADOR

13 - PROLONGADOR EM AÇO INOX 304 POLIDO, H=15cm, Ø1"1/2, REF: COMERCIAL GLASSVETRO OU SIMILAR.

FECHADURA PARA PORTAS

14- FECHADURA CILÍNDRICA EMBUTIDA (ALINHADA COM O TOPO DO MDF) COM UMA ABA PARA PORTAS COM CHAVE ESCAMOTEÁVEL E ACABAMENTO NIQUELADO **-** REF. 6042.3288.35 DA MARCA SOPRANO OU SIMILAR.

OBS

TODAS AS FIXAÇÕES COM PARAFUSOS DEVERÃO SER REALIZADAS COM BUCHA METÁLICA .

MOBILIÁRIO DIREÇÃO GERAL

APARADOR CREDENZA

Autoria do Projeto: DINOP/DISAE

Desenvolvimento: SDF ARQ. ENG. E COM. LTDA
CREA: 8195/RF-GO

03/08

BANCO DO BRASIL - DIRETORIA DE APOIO AOS NEGÓCIOS E OPERAÇÕES

Escala: INDICADA
DATA: JUNHO / 2012
VERSÃO:04

VISTA BASE - ARMÁRIO CREDENZA DIRETOR

DESENHOS SEM ESCALA
COTAS EM MILÍMETROS

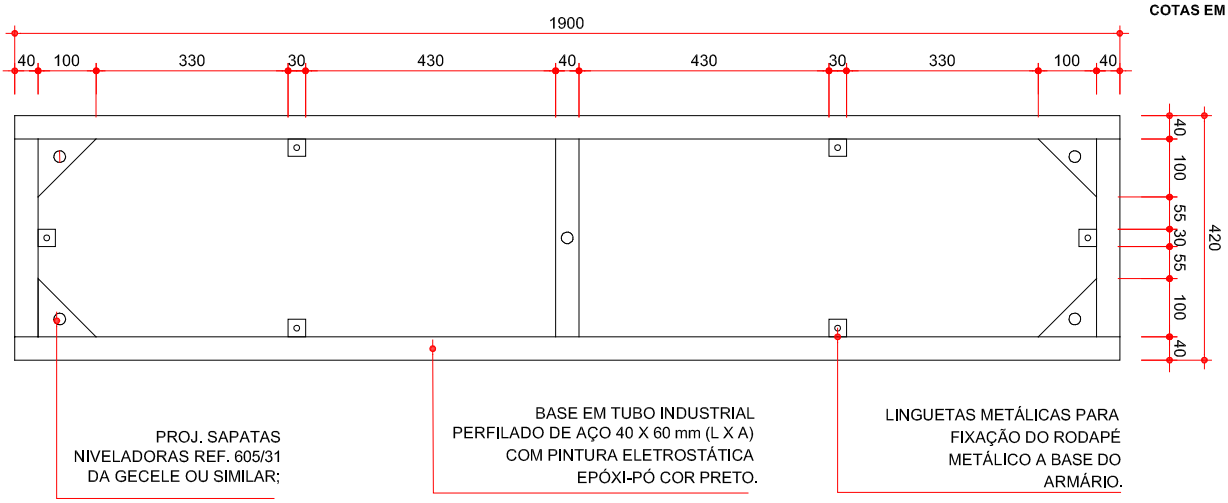

VISTA- BASE METÁLICA

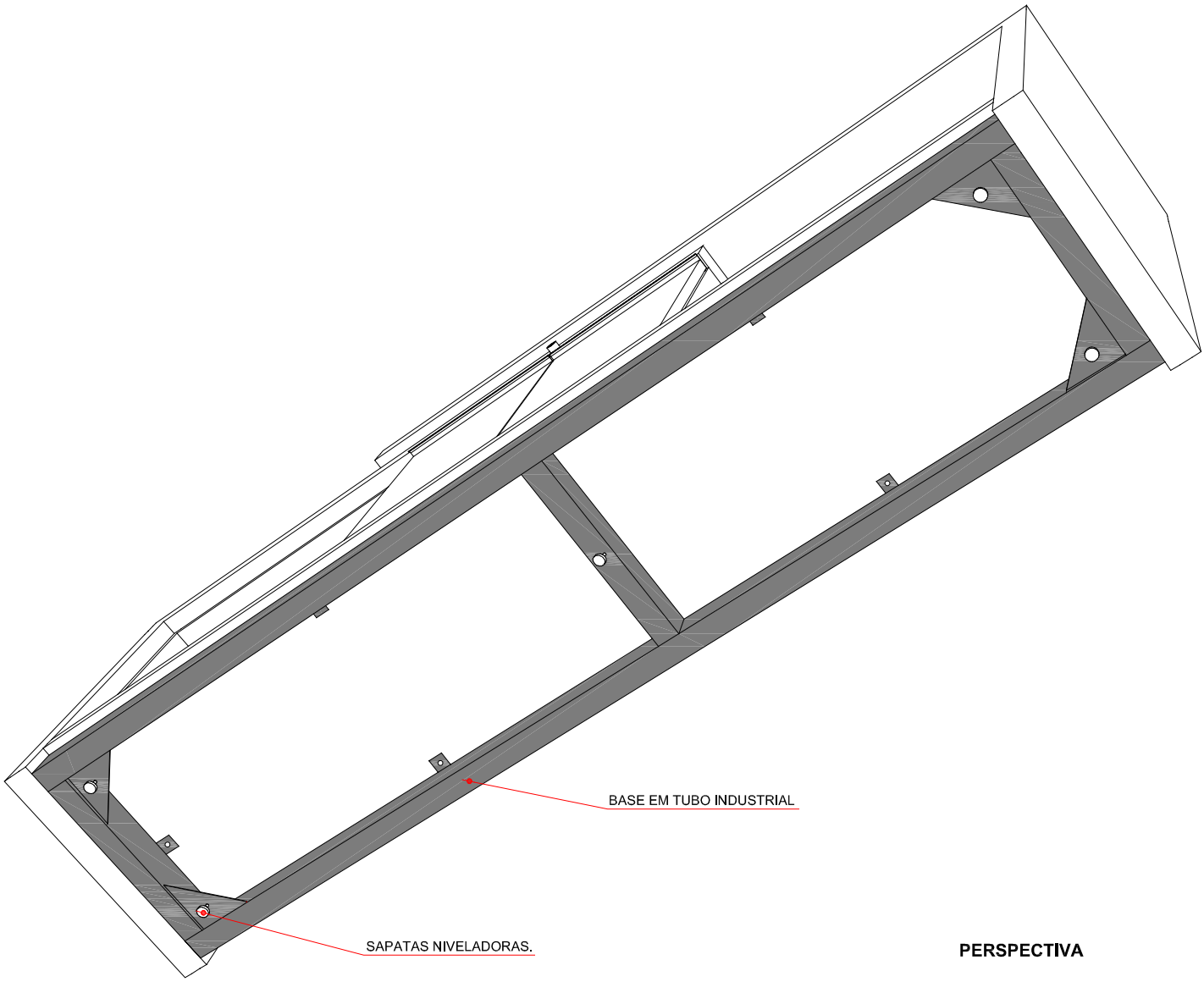

PERSPECTIVA

MOBILIÁRIO DIREÇÃO GERAL

APARADOR CREDENZA

Autoria do Projeto: DINOP/DISAE

Desenvolvimento: SDF ARQ. ENG. E COM. LTDA
CREA: 8195/RF-GO

04/08

BANCO DO BRASIL - DIRETORIA DE APOIO AOS NEGÓCIOS E OPERAÇÕES

Escala: INDICADA
DATA: JUNHO / 2012
VERSÃO:04

DETALHES/ VISTA- ARMÁRIO CREDENZA DIRETOR

DESENHOS SEM ESCALA
COTAS EM MILÍMETROS

MOLDURA (PÓRTICO) - EXECUTADO COM COMPOSIÇÃO DE 02 CHAPAS DE MDF DE 25 mm OU GRADE SARAFIADA COM REQUADRO EM TARUGOS DE MDF FORRADOS EM CHAPA DE MDF DE 9mm FINALIZANDO 50mm, REVESTIDO (AMBAS AS FACES) EM LAMINADO MELANÍNICO DE ALTA PRESSÃO (AP) REF. PP15 PRETO (MC MARCATTO) PERTECH OU PRETO L121 (RU RÚSTICO) FÓRMICA OU SIMILAR. TOPOS REVESTIDOS EM FITA DE BORDO EM PVC OU ABS 1,0mm NA MESMA COR DO LAMINADO.

CHAPA DE VIDRO TEMPERADO e=12 mm COM ARESTAS LAPIDADAS. FIXADAS EM SUPORTE FENDA CONVENCIONAL EM ZAMAC CROMADO REF.: 01.22.319 DA MARCA GLASS VETRO OU SIMILAR.

PORTAS EM MDF 18mm, REVESTIDO EM LAMINADO MELAMÍNICO DE ALTA PRESSÃO - REF: M848 MOLDAU (FÓRMICA) OU SIMILAR. BORDAS E TOPOS REVESTIDOS EM FITA DE PVC OU ABS 1,0mm NA MESMA COR DO LAMINADO.

PROLONGADOR EM AÇO INOX 304 POLIDO, H=15cm, Ø1"1/2, REF: COMERCIAL GLASSVETRO OU SIMILAR.

FECHADURA CILÍNDRICA EMBUTIDA (ALINHADA COM O TOPO DO MDF) COM UMA ABA PARA PORTAS COM CHAVE ESCAMOTEÁVEL E ACABAMENTO NIQUELADO - REF. 6042.3288.35 DA MARCA SOPRANO OU SIMILAR.

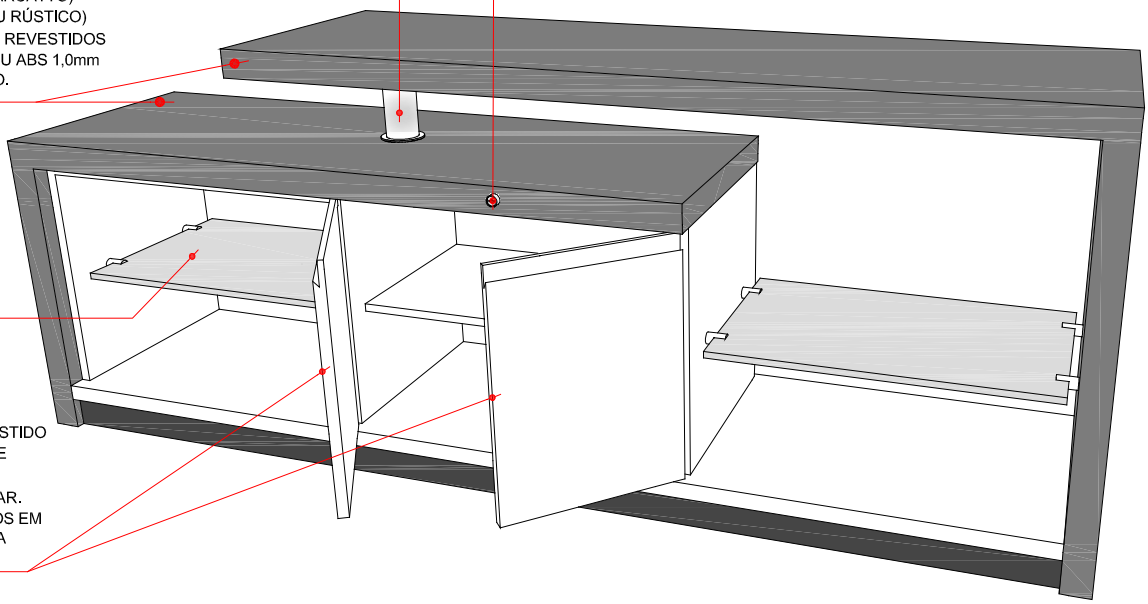

PERSPECTIVA

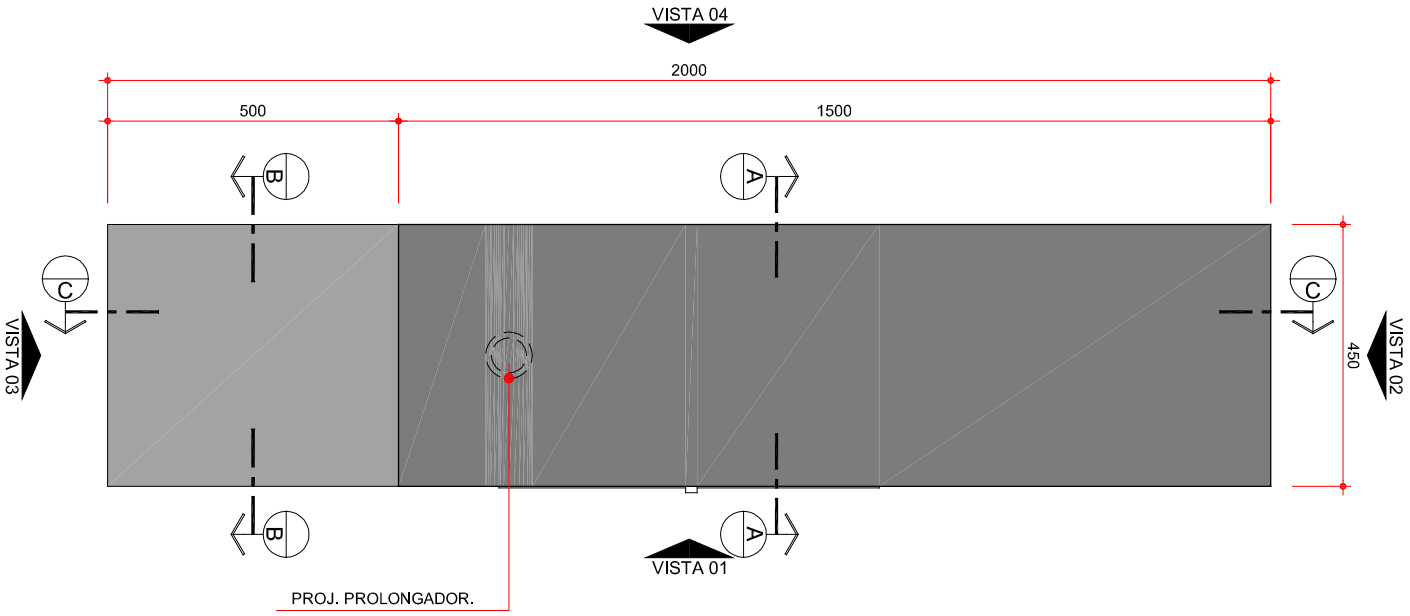

VISTA SUPERIOR

MOBILIÁRIO DIREÇÃO GERAL

APARADOR CREDENZA

Autoria do Projeto: DINOP/DISAE

Desenvolvimento: SDF ARQ. ENG. E COM. LTDA
CREA: 8195/RF-GO

05/08

BANCO DO BRASIL - DIRETORIA DE APOIO AOS NEGÓCIOS E OPERAÇÕES

Escala: INDICADA
DATA: JUNHO / 2012
VERSÃO:04

VISTAS - ARMÁRIO CREDENZA DIRETOR

DESENHOS SEM ESCALA
COTAS EM MILÍMETROS

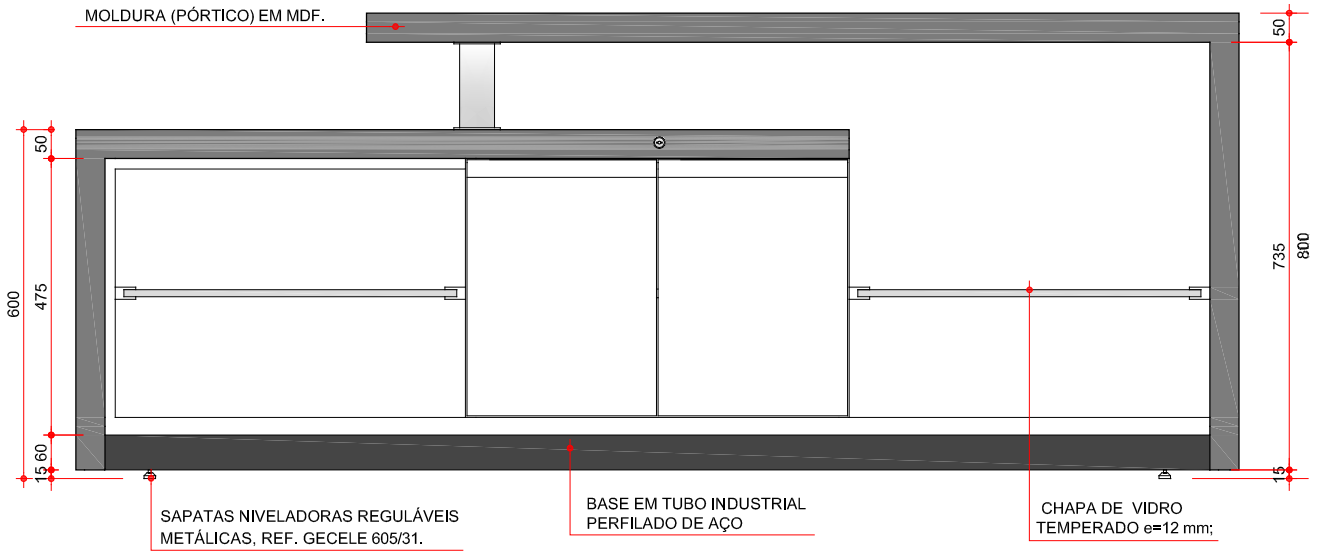

VISTA 01

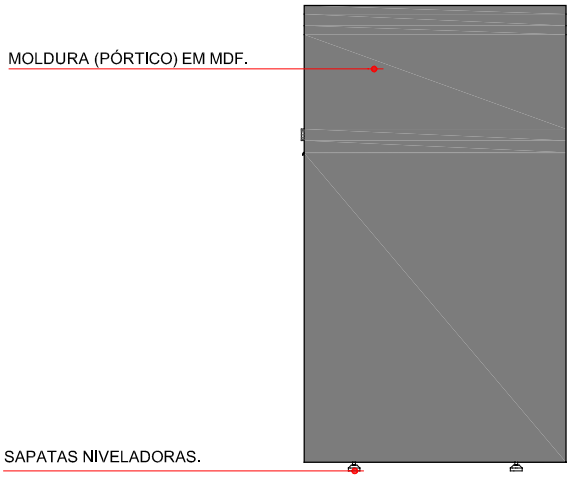

VISTA 02

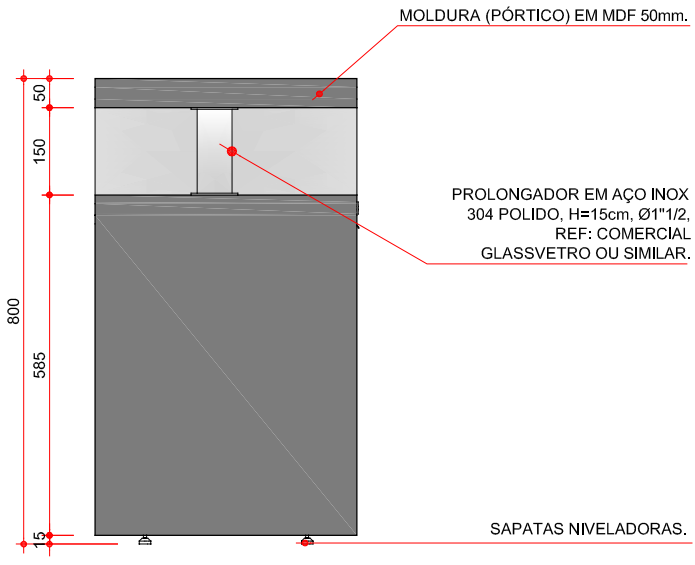

VISTA 03

MOBILIÁRIO DIREÇÃO GERAL

APARADOR CREDENZA

Autoria do Projeto: DINOP/DISAE

Desenvolvimento: SDF ARQ. ENG. E COM. LTDA
CREA: 8195/RF-GO

06/08

BANCO DO BRASIL - DIRETORIA DE APOIO AOS NEGÓCIOS E OPERAÇÕES

Escala: INDICADA
DATA: JUNHO / 2012
VERSÃO:04

VISTA/ CORTE - ARMÁRIO CREDENZA DIRETOR

DESENHOS SEM ESCALA
COTAS EM MILÍMETROS

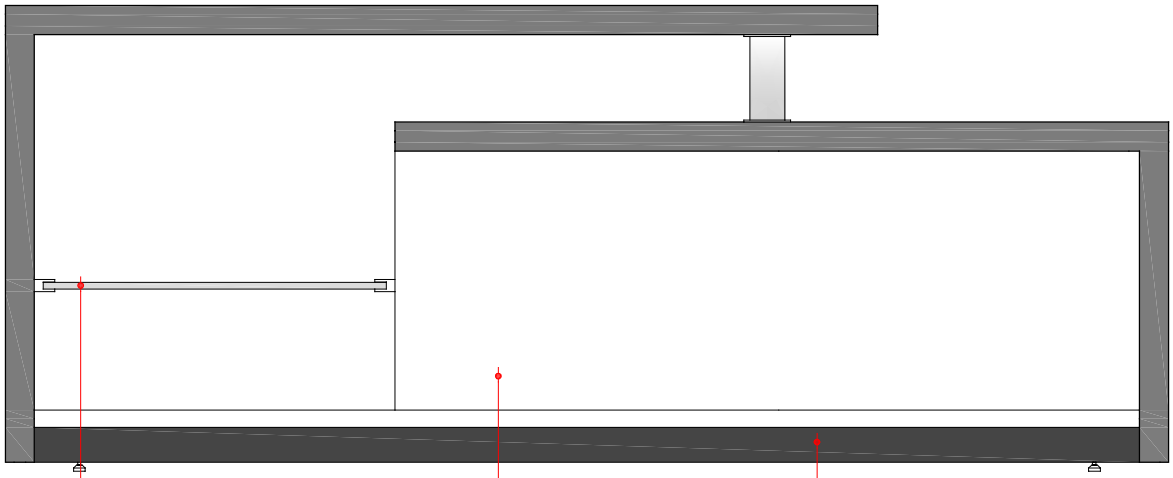

VISTA 04

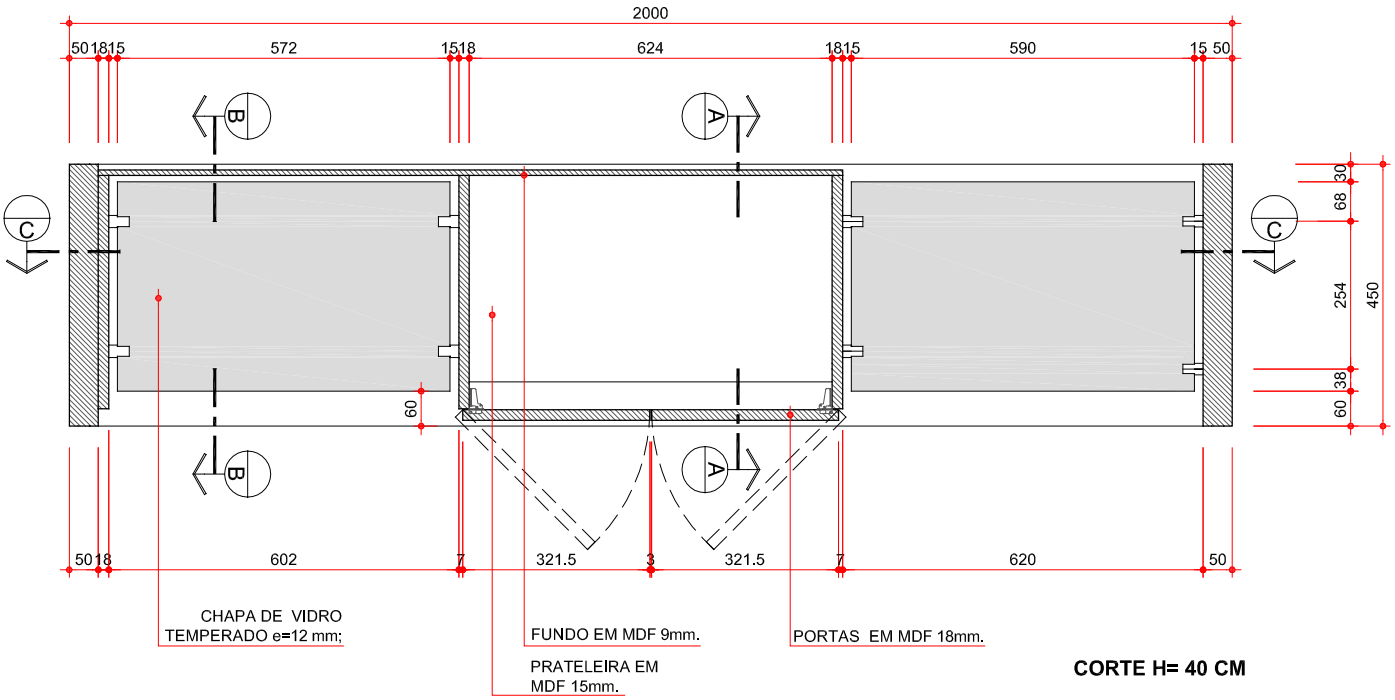

CORTE H= 40 CM

MOBILIÁRIO DIREÇÃO GERAL

APARADOR CREDENZA

Autoria do Projeto: DINOP/DISAE

Desenvolvimento: SDF ARQ. ENG. E COM. LTDA
CREA: 8195/RF-GO

07/08

BANCO DO BRASIL - DIRETORIA DE APOIO AOS NEGÓCIOS E OPERAÇÕES

Escala: INDICADA
DATA: JUNHO / 2012
VERSÃO:04

CORTES - ARMÁRIO CREDENZA DIRETOR

DESENHOS SEM ESCALA
COTAS EM MILÍMETROS

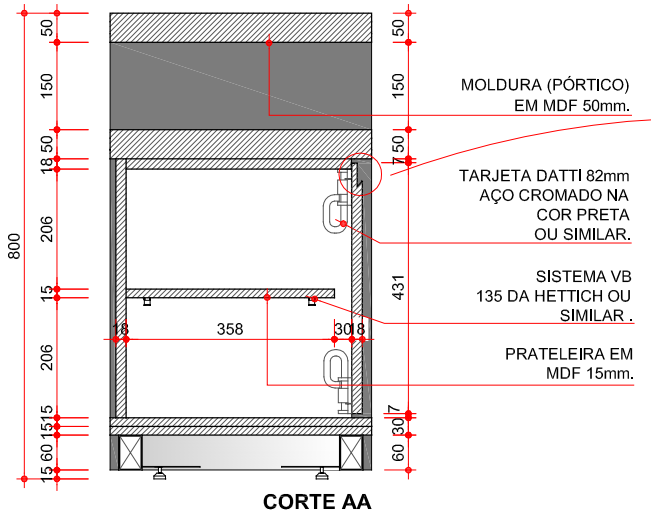

CORTE AA

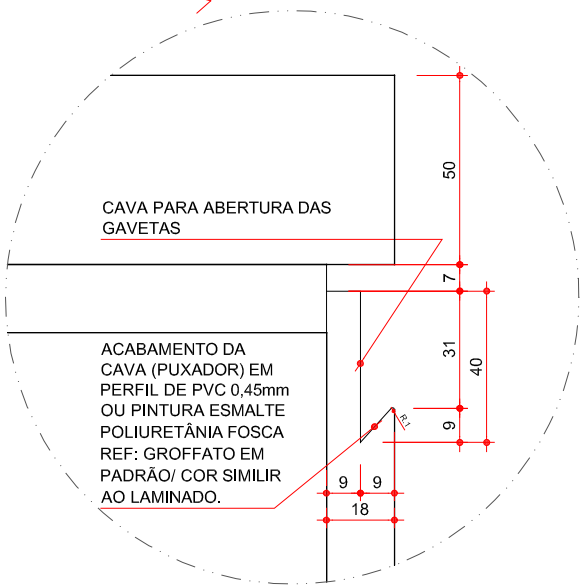

DET. CAVA PUXADOR

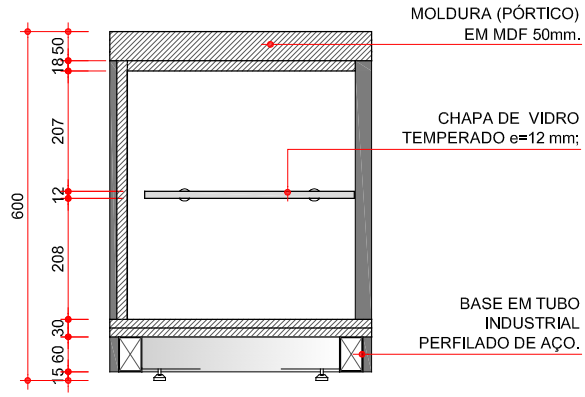

CORTE BB

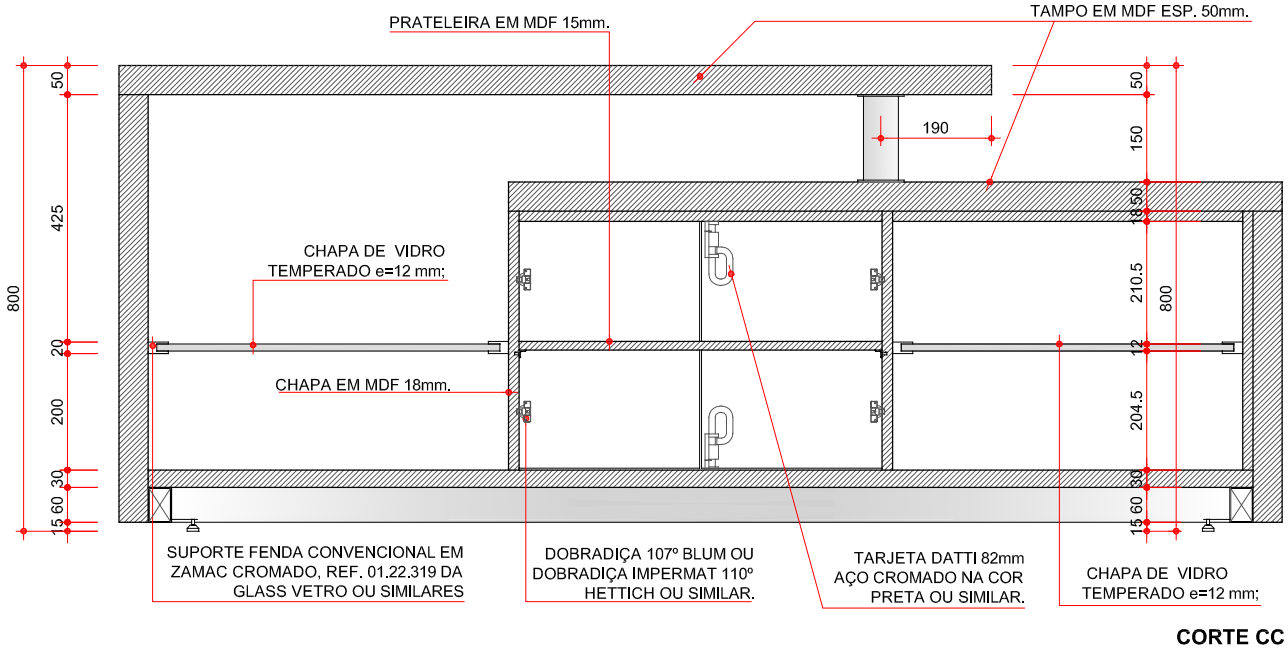

CORTE CC

MOBILIÁRIO DIREÇÃO GERAL

APARADOR CREDENZA

Autoria do Projeto: DINOP/DISAE

Desenvolvimento: SDF ARQ. ENG. E COM. LTDA
CREA: 8195/RF-GO

08/08

BANCO DO BRASIL - DIRETORIA DE APOIO AOS NEGÓCIOS E OPERAÇÕES

Escala: INDICADA
DATA: JUNHO / 2012
VERSÃO:04