CENTRO DE OBTENCAO DA MARINHA/RJ

Edital 54/2026

Informações Básicas

Número do artefato	UASG	Editado por	Atualizado em
54/2026	771300-CENTRO DE OBTENCAO DA MARINHA/RJ	TAMIRYS PATROCA DOS SANTOS	09/09/2026 17:20 (v 0.8)

Status

ASSINADO

Outras informações

Categoria	Número da Contratação	Processo Administrativo
II - compra, inclusive por encomenda/Bens de consumo		63439.000286/2026-41

1. DO OBJETO

PREGÃO ELETRÔNICO

90.102/2026 (Contratação n° 21/2026)

CONTRATANTE (UASG)

771300

OBJETO

Registro de preços para aquisição de itens de controle de avarias (CAV).

VALOR TOTAL DA CONTRATAÇÃO

R$ 6.469.537,47

DATA DA SESSÃO PÚBLICA

A data do certame será divulgada oportunamente no Compras.gov.br

Critério de Julgamento:

Menor preço

Modo de disputa:

Aberto e fechado

TRATAMENTO FAVORECIDO ME/EPP/EQUIPARADAS

SIM

MARGEM DE PREFERÊNCIA PARA ALGUM ITEM

NÃO

CENTRO DE OBTENÇÃO DA MARINHA NO RIO DE JANEIRO

PREGÃO ELETRÔNICO Nº 90.102/2026 (Contratação n° 21/2026)

(Processo Administrativo n°**63439.000286/2026-41**)

Torna-se público que o CENTRO DE OBTENÇÃO DA MARINHA NO RIO DE JANEIRO, por meio do DEPARTAMENTO DE OBTENÇÃO, sediado na AVENIDA BRASIL, 10.500, Olaria, Rio de Janeiro, realizará licitação, para registro de preços, na modalidade **PREGÃO ELETRÔNICO**, na forma ELETRÔNICA, nos termos da Lei nº 14.133, de 1º de abril de 2021, do Decreto nº 11.462, de 31 de março de 2023, e demais legislação aplicável e, ainda, de acordo com as condições estabelecidas neste Edital.

1. DO OBJETO

1.1. O objeto da presente licitação é o registro de preços para a aquisição de itens de CAV, conforme condições, quantidades e exigências estabelecidas neste Edital e seus anexos.

1.2. A licitação será dividida em itens, conforme tabela constante do Termo de Referência, facultando-se ao licitante a participação em quantos itens forem de seu interesse.

1.5. Em virtude do tratamento diferenciado e simplificado para as microempresas e empresas de pequeno porte não ser vantajoso para a Administração e representar prejuízo ao conjunto do objeto a ser contratado E NÃO HAVERÁ APLICAÇÃO DAS COTAS RESERVADAS, conforme inciso III do art. 49 da Lei123/2006, onde tratamento diferenciado e simplificado para as microempresas e empresas de pequeno porte não pode representar prejuízo ao conjunto ou complexo do objeto a ser contratado.

2. DO REGISTRO DE PREÇOS

2.1. As regras referentes aos órgãos gerenciador e participantes, bem como a eventuais adesões são as que constam da minuta de Ata de Registro de Preços.

3. DA PARTICIPAÇÃO NA LICITAÇÃO

3.1. Poderão participar deste certame os interessados previamente credenciados no Sistema de Cadastramento Unificado de Fornecedores - SICAF e no Sistema de Compras do Governo Federal (www.gov.br/compras).

3.2. Os interessados deverão atender às condições exigidas no cadastramento no Sicaf até o terceiro dia útil anterior à data prevista para recebimento das propostas.

3.3. O licitante responsabiliza-se exclusiva e formalmente pelas transações efetuadas em seu nome, assume como firmes e verdadeiras suas propostas e seus lances, inclusive os atos praticados diretamente ou por seu representante, excluída a responsabilidade do provedor do sistema ou do órgão ou entidade promotora da licitação por eventuais danos decorrentes de uso indevido das credenciais de acesso, ainda que por terceiros.

3.4. É de responsabilidade do cadastrado conferir a exatidão dos seus dados cadastrais nos Sistemas relacionados no item anterior e mantê-los atualizados junto aos órgãos responsáveis pela informação, devendo proceder, imediatamente, à correção ou à alteração dos registros tão logo identifique incorreção ou aqueles se tornem desatualizados.

3.5. A não observância do disposto no item anterior poderá ensejar desclassificação no momento da habilitação.

3.6. Para os itens **01, 04 a 22, 24, 26 a 36, 44 a 55, 57 a 101, 103 a 108, 111 a 119, 121 a 127, 131 a 149**, a participação é exclusiva a microempresas e empresas de pequeno porte, nos termos do art. 48 da Lei Complementar nº 123, de 14 de dezembro de 2006.

3.7. A obtenção do benefício a que se refere o item anterior fica limitada às microempresas e às empresas de pequeno porte que, no ano-calendário de realização da licitação, ainda não tenham celebrado contratos com a Administração Pública cujos valores somados extrapolem a receita bruta máxima admitida para fins de enquadramento como empresa de pequeno porte.

3.8. Será concedido tratamento favorecido para as microempresas e empresas de pequeno porte, para as sociedades cooperativas mencionadas no artigo 16 da Lei nº 14.133, de 2021 , para o agricultor familiar, o produtor rural pessoa física e para o microempreendedor individual - MEI, nos limites previstos da Lei Complementar nº 123, de 2006 e do Decreto nº 8.538, de 2015.

3.9 De acordo com o item 1.5 deste Edital, não serão concedidas as Cotas Reservadas nos itens de valores acima de R$ 80.000,00 para microempresas, empresas de pequeno porte e figuras equiparadas em nenhum dos itens do presente processo.

3.10. Não poderão disputar esta licitação:

3.10.1. aquele que não atenda às condições deste Edital e seu(s) anexo(s);

3.10.2. sociedade que desempenhe atividade incompatível com o objeto da licitação;

3.10.3. empresas estrangeiras que não tenham representação legal no Brasil com poderes expressos para receber citação e responder administrativa ou judicialmente;

3.10.4. autor do anteprojeto, do projeto básico ou do projeto executivo, pessoa física ou jurídica, quando a licitação versar sobre serviços ou fornecimento de bens a ele relacionados;

3.10.5. . empresa, isoladamente ou em consórcio, responsável pela elaboração do projeto básico ou do projeto executivo, ou empresa da qual o autor do projeto seja dirigente, gerente, controlador, acionista ou detentor de mais de 5% (cinco por cento) do capital com direito a voto, responsável técnico ou subcontratado, quando a licitação versar sobre serviços ou fornecimento de bens a ela necessários;

3.10.6 pessoa física ou jurídica que se encontre, ao tempo da licitação, impossibilitada de participar da licitação em decorrência de sanção que lhe foi imposta;

3.10.7. aquele que mantenha vínculo de natureza técnica, comercial, econômica, financeira, trabalhista ou civil com dirigente do órgão ou entidade contratante ou com agente público que desempenhe função na licitação ou atue na fiscalização ou na gestão do contrato, ou que deles seja cônjuge, companheiro ou parente em linha reta, colateral ou por afinidade, até o terceiro grau;

3.10.8. empresas controladoras, controladas ou coligadas, nos termos da Lei nº 6.404, de 15 de dezembro de 1976, concorrendo entre si;

3.10.9 pessoa física ou jurídica que, nos 5 (cinco) anos anteriores à divulgação do edital, tenha sido condenada judicialmente, com trânsito em julgado, por exploração de trabalho infantil, por submissão de trabalhadores a condições análogas às de escravo ou por contratação de adolescentes nos casos vedados pela legislação trabalhista;

3.10.10 Organizações da Sociedade Civil de Interesse Público - OSCIP, atuando nessa condição;

3.10.11. sociedades cooperativas;

3.10.13. pessoas físicas.

3.11. Não poderá participar, direta ou indiretamente, da licitação ou da execução do contrato agente público do órgão ou entidade contratante, devendo ser observadas as situações que possam configurar conflito de interesses no exercício ou após o exercício do cargo ou emprego, nos termos da legislação que disciplina a matéria, conforme § 1º do art. 9º da Lei nº 14.133, de 2021.

3.12. O impedimento de que trata o item 3.10.6 será também aplicado ao licitante que atue em substituição a outra pessoa, física ou jurídica, com o intuito de burlar a efetividade da sanção a ela aplicada, inclusive a sua controladora, controlada ou coligada, desde que devidamente comprovado o ilícito ou a utilização fraudulenta da personalidade jurídica do licitante.

3.13. A critério da Administração e exclusivamente a seu serviço, o autor dos projetos e a empresa a que se referem os itens 3.10.4 e 3.10.5 poderão participar no apoio das atividades de planejamento da contratação, de execução da licitação ou de gestão do contrato, desde que sob supervisão exclusiva de agentes públicos do órgão ou entidade.

3.14. Equiparam-se aos autores do projeto as empresas integrantes do mesmo grupo econômico.

3.15. O disposto nos itens 3.10.4 e 3.10.5 não impede a licitação ou a contratação de serviço que inclua como encargo do contratado a elaboração do projeto básico e do projeto executivo, nas contratações integradas, e do projeto executivo, nos demais regimes de execução.

3.16. Em licitações e contratações realizadas no âmbito de projetos e programas parcialmente financiados por agência oficial de cooperação estrangeira ou por organismo financeiro internacional com recursos do financiamento

ou da contrapartida nacional, não poderá participar pessoa física ou jurídica que integre o rol de pessoas sancionadas por essas entidades ou que seja declarada inidônea nos termos da Lei nº 14.133, de 2021.

3.17. A vedação de que trata o item 3.11 estende-se a terceiro que auxilie a condução da contratação na qualidade de integrante de equipe de apoio, profissional especializado ou funcionário ou representante de empresa que preste assessoria técnica.

4. DO ORÇAMENTO ESTIMADO

4.1. O orçamento estimado da presente contratação não será de caráter sigiloso.

5. DA APRESENTAÇÃO DA PROPOSTA E DOS DOCUMENTOS DE HABILITAÇÃO

5.1. Na presente licitação, a fase de habilitação sucederá as fases de apresentação de propostas e lances e de julgamento.

5.2. Os licitantes encaminharão, exclusivamente por meio do sistema eletrônico, a proposta com o preço ou o percentual de desconto, conforme o critério de julgamento adotado neste Edital, até a data e o horário estabelecidos para abertura da sessão pública.

5.4. No cadastramento da proposta inicial, o licitante declarará, em campo próprio do sistema, que:

5.4.1. está ciente e concorda com as condições contidas no edital e seus anexos, bem como de que a proposta apresentada compreende a integralidade dos custos para atendimento dos direitos trabalhistas assegurados na Constituição Federal, nas leis trabalhistas, nas normas infralegais, nas convenções coletivas de trabalho e nos termos de ajustamento de conduta vigentes na data de sua entrega em definitivo e que cumpre plenamente os requisitos de habilitação definidos no instrumento convocatório;

5.4.2. não emprega menor de 18 anos em trabalho noturno, perigoso ou insalubre e não emprega menor de 16 anos, salvo menor, a partir de 14 anos, na condição de aprendiz, nos termos do artigo 7°, XXXIII, da Constituição;

5.4.3. não possui empregados executando trabalho degradante ou forçado, observando o disposto nos incisos III e IV do art. 1º e no inciso III do art. 5º da Constituição Federal;

5.4.4. cumpre as exigências de reserva de cargos para pessoa com deficiência e para reabilitado da Previdência Social, previstas em lei e em outras normas específicas.

5.5. O licitante organizado em cooperativa deverá declarar, ainda, em campo próprio do sistema eletrônico, que cumpre os requisitos estabelecidos no artigo 16 da Lei nº 14.133, de 2021.

5.8. O fornecedor enquadrado como microempresa, empresa de pequeno porte ou sociedade cooperativa deverá declarar, ainda, em campo próprio do sistema eletrônico, que cumpre os requisitos estabelecidos no artigo 3° da Lei Complementar nº 123, de 2006, estando apto a usufruir do tratamento favorecido estabelecido em seus arts. 42 a 49, observado o disposto nos §§ 1º ao 3º do art. 4º, da Lei nº 14.133, de 2021.

5.8.1. No item exclusivo para participação de microempresas e empresas de pequeno porte, a assinalação do campo “não” impedirá o prosseguimento no certame, para aquele item;

5.8.2. Nos itens em que a participação não for exclusiva para microempresas e empresas de pequeno porte, a assinalação do campo “não” apenas produzirá o efeito de o licitante não ter direito ao tratamento favorecido previsto na Lei Complementar nº 123, de 2006, mesmo que microempresa, empresa de pequeno porte ou sociedade cooperativa.

5.9. Não poderá se beneficiar do tratamento jurídico diferenciado estabelecido nos arts. 42 a 49 da Lei Complementar nº 123, de 2006, a pessoa jurídica:

5.9.1. de cujo capital participe outra pessoa jurídica;

5.9.2. que seja filial, sucursal, agência ou representação, no País, de pessoa jurídica com sede no exterior;

5.9.3. de cujo capital participe pessoa física que seja inscrita como empresário ou seja sócia de outra empresa que receba tratamento jurídico diferenciado nos termos da Lei Complementar nº 123, de 2006, desde que a receita bruta global ultrapasse o limite de que trata o inciso II do art. 3º da referida lei;

5.9.4. cujo titular ou sócio participe com mais de 10% (dez por cento) do capital de outra empresa não beneficiada pela Lei Complementar nº 123, de 2006, desde que a receita bruta global ultrapasse o limite de que trata o inciso II do art. 3º da referida lei;

5.9.5. cujo sócio ou titular seja administrador ou equiparado de outra pessoa jurídica com fins lucrativos, desde que a receita bruta global ultrapasse o limite de que trata o inciso II do art. 3º da referida lei;

5.9.6. constituída sob a forma de cooperativas, salvo as de consumo;

5.9.7 que participe do capital de outra pessoa jurídica;

5.9.8. que exerça atividade de banco comercial, de investimentos e de desenvolvimento, de caixa econômica, de sociedade de crédito, financiamento e investimento ou de crédito imobiliário, de corretora ou de distribuidora de títulos, valores mobiliários e câmbio, de empresa de arrendamento mercantil, de seguros privados e de capitalização ou de previdência complementar;

5.9.9. resultante ou remanescente de cisão ou qualquer outra forma de desmembramento de pessoa jurídica que tenha ocorrido em um dos 5 (cinco) anos-calendário anteriores;

5.9.10. constituída sob a forma de sociedade por ações.

5.9.11. cujos titulares ou sócios guardem, cumulativamente, com o contratante do serviço, relação de pessoalidade, subordinação e habitualidade.

5.10. O licitante deverá declarar em campo próprio do sistema que desenvolve programa de integridade, nos termos do Decreto nº 12.304, de 2024, e da Portaria Normativa SE/CGU nº 226, de 9 de setembro de 2025, para fazer jus ao benefício do critério de desempate previsto no art. 60, caput, inciso IV, da lei n. 14.133, de 2021.

5.11. A falsidade da declaração de que trata os itens 5.4, 5.8 ou 5.10 sujeitará o licitante às sanções previstas na Lei nº 14.133, de 2021, e neste Edital.

5.12. Os licitantes poderão retirar ou substituir a proposta ou, na hipótese de a fase de habilitação anteceder as fases de apresentação de propostas e lances e de julgamento, os documentos de habilitação anteriormente inseridos no sistema, até a abertura da sessão pública.

5.13. Não haverá ordem de classificação na etapa de apresentação da proposta e dos documentos de habilitação pelo licitante, o que ocorrerá somente após os procedimentos de abertura da sessão pública e da fase de envio de lances.

5.14. Serão disponibilizados para acesso público os documentos que compõem a proposta dos licitantes convocados para apresentação de propostas, após a fase de envio de lances.

5.15. Desde que disponibilizada a funcionalidade no sistema, o licitante poderá parametrizar o seu valor final mínimo ou o seu percentual de desconto máximo quando do cadastramento da proposta e obedecerá às seguintes regras:

5.15.1. a aplicação do intervalo mínimo de diferença de valores ou de percentuais entre os lances, que incidirá tanto em relação aos lances intermediários quanto em relação ao lance que cobrir a melhor oferta; e

5.15.2. os lances serão de envio automático pelo sistema, respeitado o valor final mínimo, caso estabelecido, e o intervalo de que trata o subitem acima.

5.16. O valor final mínimo ou o percentual de desconto final máximo parametrizado no sistema poderá ser alterado pelo fornecedor durante a fase de disputa, sendo vedado:

5.16.1. valor superior a lance já registrado pelo fornecedor no sistema, quando adotado o critério de julgamento por menor preço; e

5.16.2. percentual de desconto inferior a lance já registrado pelo fornecedor no sistema, quando adotado o critério de julgamento por maior desconto.

5.17. O valor final mínimo ou o percentual de desconto final máximo parametrizado na forma do item 5.15 possuirá caráter sigiloso para os demais fornecedores e para o órgão ou entidade promotora da licitação, podendo ser disponibilizado estrita e permanentemente aos órgãos de controle externo e interno.

5.18. Caberá ao licitante interessado em participar da licitação acompanhar as operações no sistema eletrônico durante o processo licitatório e se responsabilizar pelo ônus decorrente da perda de negócios diante da inobservância de mensagens emitidas pela Administração ou de sua desconexão.

5.19. O licitante deverá comunicar imediatamente ao provedor do sistema qualquer acontecimento que possa comprometer o sigilo ou a segurança, para imediato bloqueio de acesso.

6. DO PREENCHIMENTO DA PROPOSTA

6.1. O licitante deverá enviar sua proposta mediante o preenchimento, no sistema eletrônico, dos seguintes campos:

6.1.1. valor unitário do item;

6.1.2. marca;

6.1.3. fabricante;

6.1.4. Quantidade cotada, devendo respeitar o mínimo de 100% do quantitativo estimado do item.

6.2. Todas as especificações do objeto contidas na proposta vinculam o licitante.

6.2.1. O licitante não poderá oferecer proposta em quantitativo inferior ao máximo previsto para contratação.

6.3. Nos valores propostos estarão inclusos todos os custos operacionais, encargos previdenciários, trabalhistas, tributários, comerciais e quaisquer outros que incidam direta ou indiretamente na execução do objeto.

6.4. Os preços ofertados, tanto na proposta inicial, quanto na etapa de lances, serão de exclusiva responsabilidade do licitante, não lhe assistindo o direito de pleitear qualquer alteração, sob alegação de erro, omissão ou qualquer outro pretexto.

6.5. Se o regime tributário da empresa implicar o recolhimento de tributos em percentuais variáveis, a cotação adequada será a que corresponde à média dos efetivos recolhimentos da empresa nos últimos doze meses.

6.6. Independentemente do percentual de tributo inserido na planilha, no pagamento serão retidos na fonte os percentuais estabelecidos na legislação vigente.

6.7. Na presente licitação, a Microempresa e a Empresa de Pequeno Porte poderão se beneficiar do regime de tributação pelo Simples Nacional.

6.9. A apresentação das propostas implica obrigatoriedade do cumprimento das disposições nelas contidas, em conformidade com o que dispõe o Termo de Referência/Projeto Básico, assumindo o proponente o compromisso de executar o objeto licitado nos seus termos, bem como de fornecer os materiais, equipamentos, ferramentas e utensílios necessários, em quantidades e qualidades adequadas à perfeita execução contratual, promovendo, quando requerido, sua substituição.

6.10. O prazo de validade da proposta não será inferior a **60 (sessenta)** dias**,** a contar da data de sua apresentação.

6.11. Os licitantes devem respeitar os preços máximos estabelecidos nas normas de regência de contratações públicas federais, quando participarem de licitações públicas;

6.12. Caso o critério de julgamento seja o de menor preço, os licitantes devem respeitar os preços máximos previstos no Termo de Referência/Projeto Básico;

6.14. O descumprimento das regras supramencionadas pode ensejar a responsabilização pelo Tribunal de Contas da União e, após o devido processo legal, gerar as seguintes consequências: assinatura de prazo para a adoção das medidas necessárias ao exato cumprimento da lei, nos termos do art. 71, inciso IX, da Constituição; ou condenação dos agentes públicos responsáveis e da empresa contratada ao pagamento dos prejuízos ao erário, caso verificada a ocorrência de superfaturamento por sobrepreço na execução do contrato.

7. DA ABERTURA DA SESSÃO, CLASSIFICAÇÃO DAS PROPOSTAS E FORMULAÇÃO DE LANCES

7.1. A abertura da presente licitação dar-se-á automaticamente em sessão pública, por meio de sistema eletrônico, na data, horário e local indicados neste Edital.

7.2. Os licitantes poderão retirar ou substituir a proposta ou os documentos de habilitação, quando for o caso, anteriormente inseridos no sistema, até a abertura da sessão pública.

7.3. O sistema disponibilizará campo próprio para troca de mensagens entre o Pregoeiro/Agente de Contratação /Comissão e os licitantes.

7.4. Iniciada a etapa competitiva, os licitantes deverão encaminhar lances exclusivamente por meio de sistema eletrônico, sendo imediatamente informados do seu recebimento e do valor consignado no registro.

7.5. O lance deverá ser ofertado pelo valor unitário do item.

7.6. Os licitantes poderão oferecer lances sucessivos, observando o horário fixado para abertura da sessão e as regras estabelecidas no Edital.

7.7. O licitante somente poderá oferecer lance de valor inferior ou percentual de desconto superior ao último por ele ofertado e registrado pelo sistema.

7.8. O intervalo mínimo de diferença de valores ou percentuais entre os lances, que incidirá tanto em relação aos lances intermediários quanto em relação à proposta que cobrir a melhor oferta deverá ser de 0,01 (um centavo).

7.9. O licitante poderá, uma única vez, excluir seu último lance ofertado, no intervalo de quinze segundos após o registro no sistema, na hipótese de lance inconsistente ou inexequível.

7.10. O procedimento seguirá de acordo com o modo de disputa adotado.

7.12. Caso seja adotado para o envio de lances na licitação o modo de disputa “aberto e fechado”, os licitantes apresentarão lances públicos e sucessivos, com lance final e fechado.

7.12.1. A etapa de lances da sessão pública terá duração inicial de quinze minutos. Após esse prazo, o sistema encaminhará aviso de fechamento iminente dos lances, após o que transcorrerá o período de até dez minutos, aleatoriamente determinado, findo o qual será automaticamente encerrada a recepção de lances.

7.12.2. Encerrado o prazo previsto no subitem anterior, o sistema abrirá oportunidade para que o autor da oferta de valor mais baixo e os das ofertas com preços até 10% (dez por cento) superiores àquela possam ofertar um lance final e fechado em até cinco minutos, o qual será sigiloso até o encerramento deste prazo.

7.12.5. Não havendo pelo menos três ofertas nas condições definidas neste item, poderão os autores dos melhores lances subsequentes, na ordem de classificação, até o máximo de três, oferecer um lance final e fechado em até cinco minutos, o qual será sigiloso até o encerramento deste prazo.

7.14. Após o término dos prazos estabelecidos nos subitens anteriores, o sistema ordenará e divulgará os lances segundo a ordem crescente de valores.

7.15. Não serão aceitos dois ou mais lances de mesmo valor, prevalecendo aquele que for recebido e registrado em primeiro lugar.

7.16. Durante o transcurso da sessão pública, os licitantes serão informados, em tempo real, do valor do menor lance registrado, vedada a identificação do licitante.

7.17. No caso de desconexão com o Pregoeiro/Agente de Contratação/Comissão, no decorrer da etapa competitiva da licitação, o sistema eletrônico poderá permanecer acessível aos licitantes para a recepção dos lances.

7.18. Quando a desconexão do sistema eletrônico para o Pregoeiro/Agente de Contratação/Comissão persistir por tempo superior a dez minutos, a sessão pública será suspensa e reiniciada somente após decorridas vinte e quatro horas da comunicação do fato pelo Pregoeiro/Agente de Contratação/Comissão aos participantes, no sítio eletrônico utilizado para divulgação.

7.19. Caso o licitante não apresente lances, concorrerá com o valor de sua proposta.

7.21. Em relação a itens não exclusivos para participação de microempresas e empresas de pequeno porte, uma vez encerrada a etapa de lances, será efetivada a verificação automática, junto à Receita Federal, do porte da entidade empresarial, caso a contratação não se enquadre nas vedações dos §§1º e 2º do art. 4º da Lei nº 14.133, de 2021. O sistema identificará em coluna própria as microempresas e empresas de pequeno porte participantes, procedendo à comparação com os valores da primeira colocada, se esta for empresa de maior porte, assim como das demais classificadas, para o fim de aplicar-se o disposto nos arts. 44 e 45 da Lei Complementar nº 123, de 2006, regulamentada pelo Decreto nº 8.538, de 2015.

7.21.3. Nessas condições, as propostas de microempresas e empresas de pequeno porte que se encontrarem na faixa de até 5% (cinco por cento), caso se trate de um pregão, serão consideradas empatadas com a primeira colocada.

7.21.4. A licitante mais bem classificada nos termos do subitem anterior terá o direito de encaminhar uma última oferta para desempate, obrigatoriamente em valor inferior ao da primeira colocada, no prazo de 5 (cinco) minutos controlados pelo sistema, contados após a comunicação automática para tanto.

7.21.5. Caso a microempresa ou a empresa de pequeno porte melhor classificada desista ou não se manifeste no prazo estabelecido, serão convocadas as demais licitantes microempresa e empresa de pequeno porte que se encontrem naquele intervalo de até 5% (cinco por cento), caso se trate de um pregão, na ordem de classificação, para o exercício do mesmo direito, no prazo estabelecido no subitem anterior.

7.21.6. No caso de equivalência dos valores apresentados pelas microempresas e empresas de pequeno porte que se encontrem nos intervalos estabelecidos nos subitens anteriores, será realizado sorteio entre elas para que se identifique aquela que primeiro poderá apresentar melhor oferta.

7.21.7. A obtenção do benefício a que se refere o item anterior fica limitada às microempresas e às empresas de pequeno porte que, no ano-calendário de realização da licitação, ainda não tenham celebrado contratos com a Administração Pública cujos valores somados extrapolem a receita bruta máxima admitida para fins de enquadramento como empresa de pequeno porte.

7.22. Só poderá haver empate entre propostas iguais (não seguidas de lances), ou entre lances finais da fase fechada do modo de disputa aberto e fechado.

7.23. Havendo eventual empate entre propostas ou lances, o critério de desempate será aquele previsto no art. 60 da Lei nº 14.133, de 2021, nesta ordem:

7.23.1. disputa final, hipótese em que os licitantes empatados poderão apresentar nova proposta em ato contínuo à classificação;

7.23.2. avaliação do desempenho contratual prévio dos licitantes, para a qual deverão preferencialmente ser utilizados registros cadastrais para efeito de atesto de cumprimento de obrigações previstos nesta Lei;

7.23.3. desenvolvimento pelo licitante de ações de equidade entre homens e mulheres no ambiente de trabalho, nos termos do Decreto nº 11.430, de 2023, e da Instrução Normativa SEGES/MGI nº 382, de 17 de setembro de 2025;

7.23.4. declaração do licitante de que desenvolve programa de integridade, conforme Decreto n° 12.304, de 2024, e Portaria Normativa SE/CGU n° 226, de 9 de setembro de 2025.

7.24. Persistindo o empate, será assegurada preferência, sucessivamente, aos bens e serviços produzidos ou prestados por:

7.24.2. empresas brasileiras;

7.24.3. empresas que invistam em pesquisa e no desenvolvimento de tecnologia no País;

7.24.4. empresas que comprovem a prática de mitigação, nos termos da Lei nº 12.187, de 29 de dezembro de 2009.

7.25. Esgotados todos os demais critérios de desempate previstos em lei, a escolha do licitante vencedor ocorrerá por sorteio, em ato público, para o qual todos os licitantes serão convocados, vedado qualquer outro processo.

7.26. Encerrada a etapa de envio de lances da sessão pública, na hipótese da proposta do primeiro colocado permanecer acima do preço máximo ou inferior ao desconto definido para a contratação, o Pregoeiro/Agente de Contratação/Comissão poderá negociar condições mais vantajosas, após definido o resultado do julgamento.

7.26.2. A negociação poderá ser feita com os demais licitantes, segundo a ordem de classificação inicialmente estabelecida, quando o primeiro colocado, mesmo após a negociação, for desclassificado em razão de sua proposta permanecer acima do preço máximo definido pela Administração.

7.26.3. A negociação será realizada por meio do sistema, podendo ser acompanhada pelos demais licitantes.

7.26.4. O resultado da negociação será divulgado a todos os licitantes e anexado aos autos do processo licitatório.

7.26.5. O Pregoeiro/Agente de Contratação/Comissão solicitará ao licitante mais bem classificado que, no prazo de 2 (duas) horas, envie a proposta adequada ao último lance ofertado após a negociação realizada, acompanhada, se for o caso, dos documentos complementares, quando necessários à confirmação daqueles exigidos neste Edital e já apresentados.

7.26.6. É facultado ao Pregoeiro/Agente de Contratação/Comissão prorrogar o prazo estabelecido, a partir de solicitação fundamentada feita no chat pelo licitante, antes de findo o prazo.

7.27. Após a negociação do preço, o Pregoeiro/Agente de Contratação/Comissão iniciará a fase de aceitação e julgamento da proposta.

8. DA FASE DE JULGAMENTO

8.1. Encerrada a etapa de negociação, o Pregoeiro/Agente de Contratação/Comissão verificará se o licitante provisoriamente classificado em primeiro lugar atende às condições de participação no certame, conforme previsto no

art. 14 da Lei nº 14.133, de 2021, legislação correlata e no item 3.10 do edital, especialmente quanto à existência de sanção que impeça a participação no certame ou a futura contratação, mediante a consulta aos seguintes cadastros:

8.1.1. Sicaf;

8.1.2 Cadastro Nacional de Empresas Inidôneas e Suspensas – CEIS,

8.1.3. Cadastro Nacional de Empresas Punidas – CNEP e

8.1.4. Lista de licitantes inidôneos, mantida pelo Tribunal de Contas da União.

8.2. A consulta aos cadastros será realizada no nome e no CNPJ da empresa licitante.

8.2.1. A consulta no CEIS quanto às sanções previstas na Lei nº 8.429, de 1992, também ocorrerá no nome e no CPF do sócio majoritário da empresa licitante, se houver, por força do art. 12 da citada lei.

8.3. Para a consulta de licitantes pessoa jurídica poderá haver a substituição das consultas ao CEIS, CNEP e Lista de licitantes inidôneos pela Consulta Consolidada de Pessoa Jurídica do TCU.

8.4. Caso conste na Consulta de Situação do licitante a existência de Ocorrências Impeditivas Indiretas, o Pregoeiro /Agente de Contratação/Comissão diligenciará para verificar se houve fraude por parte das empresas apontadas no Relatório de Ocorrências Impeditivas Indiretas.

8.4.1. A tentativa de burla será verificada por meio dos vínculos societários, linhas de fornecimento similares, dentre outros.

8.4.2. O licitante será convocado para manifestação previamente a uma eventual desclassificação.

8.4.3. Constatada a existência de sanção, o licitante será reputado inabilitado, por falta de condição de participação.

8.6. Caso o licitante provisoriamente classificado em primeiro lugar tenha se utilizado de algum tratamento favorecido às ME/EPPs, o Pregoeiro/Agente de Contratação/Comissão verificará se o licitante faz jus ao benefício aplicado.

8.6.1. Caso o licitante não venha a comprovar o atendimento dos requisitos para fazer jus ao benefício da margem de preferência, as propostas serão reclassificadas, para fins de nova aplicação da margem de preferência.

8.7. Verificadas as condições de participação e de utilização do tratamento favorecido, o Pregoeiro/Agente de Contratação/Comissão examinará a proposta classificada em primeiro lugar quanto à adequação ao objeto e à compatibilidade do preço em relação ao máximo estipulado para contratação neste Edital e em seus anexos, observado o disposto nos arts. 29 a 35 da Instrução Normativa SEGES/ME nº 73, de 30 de setembro de 2022.

8.8. Para todos os itens enquadrados no Anexo I da Instrução Normativa IBAMA n° 13/2021 o Pregoeiro solicitará ao licitante provisoriamente classificado em primeiro lugar que apresente ou envie juntamente com a proposta, sob pena de não-aceitação, o Comprovante de Registro do fabricante do produto no Cadastro Técnico Federal de Atividades Potencialmente Poluidoras ou Utilizadoras de Recursos Ambientais, acompanhado do respectivo Certificado de Regularidade válido, nos termos do artigo 17, inciso II, da Lei n° 6.938, de 1981, e da Instrução Normativa IBAMA n° 13/2021e normas supervenientes.

8.10. Será desclassificada a proposta vencedora que:

8.10.1. contiver vícios insanáveis;

8.10.2 não obedecer às especificações técnicas contidas no Termo de Referência/Projeto Básico;

8.10.3. apresentar preços inexequíveis ou permanecerem acima do preço máximo definido para a contratação;

8.10.4. não tiver sua exequibilidade demonstrada, quando exigido pela Administração;

8.10.5. não cumpra os critérios de aceitabilidade de preços definidos no Termo de Referência;

8.10.6. apresentar desconformidade com quaisquer outras exigências deste Edital ou seus anexos, desde que insanável.

8.11. No caso de bens e serviços em geral, é indício de inexequibilidade das propostas valores inferiores a 50% (cinquenta por cento) do valor orçado pela Administração.

8.12. A inexequibilidade, na hipótese de que trata o item anterior, só será considerada após diligência do Pregoeiro /Agente de Contratação/Comissão, que comprove:

8.12.1. que o custo do licitante ultrapassa o valor da proposta; e

8.12.2. inexistirem custos de oportunidade capazes de justificar o vulto da oferta.

8.14. Se houver indícios de inexequibilidade da proposta de preço, ou em caso da necessidade de esclarecimentos complementares, poderão ser efetuadas diligências, para que o licitante comprove a exequibilidade da proposta.

8.15. Caso o custo global estimado do objeto licitado tenha sido decomposto em seus respectivos custos unitários por meio de Planilha de Custos e Formação de Preços elaborada pela Administração, o licitante classificado em primeiro lugar será convocado para apresentar Planilha por ele elaborada, com os respectivos valores adequados ao valor final da sua proposta, sob pena de não aceitação da proposta.

8.16. Erros no preenchimento da planilha não constituem motivo para a desclassificação da proposta. A planilha poderá ser ajustada pelo licitante, no prazo indicado pelo sistema, desde que não haja majoração do preço e que se comprove que este é o bastante para arcar com todos os custos da contratação;

8.16.1. O ajuste de que trata este dispositivo se limita a sanar erros ou falhas que não alterem a substância das propostas;

8.16.2. Considera-se erro no preenchimento da planilha passível de correção a indicação de recolhimento de impostos e contribuições na forma do Simples Nacional, quando não cabível esse regime.

8.17. Para fins de análise da proposta quanto ao cumprimento das especificações do objeto, poderá ser colhida a manifestação escrita do setor requisitante do serviço ou da área especializada no objeto.

8.26. O pregoeiro/agente de contratação/comissão de contratação realizará a verificação da observância da proposta classificada provisoriamente em primeiro lugar quanto aos custos unitários mínimos relevantes estabelecidos pela Administração, além dos demais aspectos ligados à conformidade da proposta ao objeto licitado e à compatibilidade do preço.

8.27. O pregoeiro/agente de contratação/comissão de contratação concederá o prazo de no mínimo duas horas para readequação da proposta quando esta não observar os custos unitários mínimos relevantes, sob pena de desclassificação, na forma da Instrução Normativa nº 73, de 30 de setembro de 2022.

9. DA FASE DE HABILITAÇÃO

9.1. Os documentos previstos no Termo de Referência, necessários e suficientes para demonstrar a capacidade do licitante de realizar o objeto da licitação, serão exigidos para fins de habilitação, nos termos dos arts. 62 a 70 da Lei nº 14.133, de 2021.

9.1.1. . A documentação exigida para fins de habilitação jurídica, fiscal, social e trabalhista e econômico-financeira, poderá ser substituída pelo registro cadastral no Sicaf.

9.2 Quando permitida a participação de empresas estrangeiras que não funcionem no País, as exigências de habilitação serão atendidas mediante documentos equivalentes, inicialmente apresentados em tradução livre.

9.3. Na hipótese de o licitante vencedor ser empresa estrangeira que não funcione no País, para fins de assinatura do contrato ou da ata de registro de preços, os documentos exigidos para a habilitação serão traduzidos por tradutor juramentado no País e apostilados nos termos do disposto no Decreto nº 8.660, de 29 de janeiro de 2016, ou de outro que venha a substituí-lo, ou consularizados pelos respectivos consulados ou embaixadas.

9.5. Os documentos exigidos para fins de habilitação poderão ser apresentados em original ou por cópia.

9.6. Os documentos exigidos para fins de habilitação poderão ser substituídos por registro cadastral emitido por órgão ou entidade pública, desde que o registro tenha sido feito em obediência ao disposto na Lei nº 14.133, de 2021.

9.7. Será verificado se o licitante apresentou declaração de que atende aos requisitos de habilitação, e o declarante responderá pela veracidade das informações prestadas, na forma da lei.

9.8. Será verificado se o licitante apresentou no sistema, sob pena de inabilitação, a declaração de que cumpre as exigências de reserva de cargos para pessoa com deficiência e para reabilitado da Previdência Social, previstas em lei e em outras normas específicas.

9.9. O licitante deverá apresentar, sob pena de desclassificação, declaração de que suas propostas econômicas compreendem a integralidade dos custos para atendimento dos direitos trabalhistas assegurados na Constituição Federal, nas leis trabalhistas, nas normas infralegais, nas convenções coletivas de trabalho e nos termos de ajustamento de conduta vigentes na data de entrega das propostas.

9.11. A habilitação será verificada por meio do Sicaf, nos documentos por ele abrangidos.

9.11.1. Somente haverá a necessidade de comprovação do preenchimento de requisitos mediante apresentação dos documentos originais não-digitais quando houver dúvida em relação à integridade do documento digital ou quando a lei expressamente o exigir.

9.12. É de responsabilidade do licitante conferir a exatidão dos seus dados cadastrais no Sicaf e mantê-los atualizados junto aos órgãos responsáveis pela informação, devendo proceder, imediatamente, à correção ou à alteração dos registros tão logo identifique incorreção ou aqueles se tornem desatualizados.

9.12.1. A não observância do disposto no item anterior poderá ensejar desclassificação no momento da habilitação.

9.13. A verificação pelo Pregoeiro/Agente de Contratação/Comissão, em sítios eletrônicos oficiais de órgãos e entidades emissores de certidões constitui meio legal de prova, para fins de habilitação.

9.13.1.Os documentos exigidos para habilitação que não estejam contemplados no Sicaf serão enviados por meio do sistema, em formato digital, no prazo de NO MÍNIMO, DUAS HORAS, prorrogável por igual período, contado da solicitação do Pregoeiro/Agente de Contratação/Comissão.

9.14. A verificação no Sicaf ou a exigência dos documentos nele não contidos somente será feita em relação ao licitante vencedor.

9.14.1. Os documentos relativos à regularidade fiscal que constem do Termo de Referência somente serão exigidos, em qualquer caso, em momento posterior ao julgamento das propostas, e apenas do licitante mais bem classificado.

9.14.2. Respeitada a exceção do subitem anterior, relativa à regularidade fiscal, quando a fase de habilitação anteceder as fases de apresentação de propostas e lances e de julgamento, a verificação ou exigência do presente subitem ocorrerá em relação a todos os licitantes.

9.15. Encerrado o prazo para envio da documentação de que trata o item 9.13.1, poderá ser admitida, mediante decisão fundamentada do Pregoeiro/Agente de Contratação, a apresentação de novos documentos de habilitação ou a complementação de informações acerca dos documentos já apresentados pelos licitantes, em até 02 horas (duas horas), para:

9.15.1. a aferição das condições de habilitação do licitante, desde que decorrentes de fatos existentes à época da abertura do certame;

9.15.2. atualização de documentos cuja validade tenha expirado após a data de recebimento das propostas;

9.15.3. suprimento da ausência de documento de cunho declaratório emitido unilateralmente pelo licitante;

9.15.4. suprimento da ausência de certidão e/ou documento de cunho declaratório expedido por órgão ou entidade cujos atos gozem de presunção de veracidade e fé pública.

9.16. Findo o prazo assinalado sem o envio da nova documentação, restará preclusa essa oportunidade conferida ao licitante, implicando sua inabilitação.

9.17. Na análise dos documentos de habilitação, a comissão de contratação poderá sanar erros ou falhas, que não alterem a substância dos documentos e sua validade jurídica, mediante decisão fundamentada, registrada em ata e acessível a todos, atribuindo-lhes eficácia para fins de habilitação e classificação.

9.18. Na hipótese de o licitante não atender às exigências para habilitação, o Pregoeiro/Agente de Contratação /Comissão examinará a proposta subsequente e assim sucessivamente, na ordem de classificação, até a apuração de uma proposta que atenda ao presente edital, observado o prazo disposto no subitem 9.13.1.

9.19. Somente serão disponibilizados para acesso público os documentos de habilitação do licitante cuja proposta atenda ao edital de licitação, após concluídos os procedimentos de que trata o subitem anterior.

9.20. A comprovação de regularidade fiscal e trabalhista das microempresas e das empresas de pequeno porte somente será exigida para efeito de contratação, e não como condição para participação na licitação.

9.21. Quando a fase de habilitação anteceder a de julgamento e já tiver sido encerrada, não caberá exclusão de licitante por motivo relacionado à habilitação, salvo em razão de fatos supervenientes ou só conhecidos após o julgamento.

10. DO TERMO DE CONTRATO

10.1. Após a homologação e adjudicação, caso se conclua pela contratação, será emitida Nota de Empenho.

10.2. O adjudicatário terá o prazo de 05 (cinco) dias úteis, contados a partir da data de sua convocação, para assinar a Nota de Empenho, sob pena de decair o direito à contratação, sem prejuízo das sanções previstas neste Edital.

10.3. Alternativamente à convocação para comparecer perante o órgão ou entidade para a assinatura da Nota de Empenho, a Administração poderá: a) encaminhá-lo para assinatura, mediante correspondência postal com aviso de recebimento (AR), para que seja assinado e devolvido no prazo de **03 (três)** dias úteis, a contar da data de seu recebimento; b) disponibilizar acesso a sistema de processo eletrônico para que seja assinado digitalmente em até **03 (três)** dias úteis; ou c) outro meio eletrônico, assegurado o prazo de **03 (três)** dias úteis para resposta após recebimento da notificação pela Administração.

10.4. O Aceite da Nota de Empenho ou do instrumento equivalente, emitida ao fornecedor adjudicado, implica o reconhecimento de que:

10.4.1. referida Nota está substituindo o contrato, aplicando-se à relação de negócios ali estabelecida as disposições da Lei nº 14.133, de 2021;

10.4.2. a contratada se vincula à sua proposta e às previsões contidas neste Edital;

10.4.3. a contratada reconhece que as hipóteses de rescisão são aquelas previstas nos artigos 137 e 138 da Lei nº 14.133, de 2021 e reconhece os direitos da Administração previstos nos artigos 137 a 139 da mesma Lei.

10.5. Os prazos dos itens 10.2 e 10.3 poderão ser prorrogados, por igual período, por solicitação justificada do adjudicatário e aceita pela Administração.

10.6. O prazo de vigência da contratação é o estabelecido no Termo de Referência.

10.7. Na assinatura da Nota de Empenho será exigido o Cadastro Informativo de Créditos não Quitados do Setor Público Federal – Cadin e a comprovação das condições de habilitação e contratação consignadas neste Edital, que deverão ser mantidas pelo fornecedor durante a vigência do contrato.

10.7.1. . A existência de registro no Cadin constitui fator impeditivo para a contratação.

11. DA ATA DE REGISTRO DE PREÇOS

11.1. Homologado o resultado da licitação, o licitante mais bem classificado terá o prazo de 05 (cinco) dias, contados a partir da data de sua convocação, para assinar a Ata de Registro de Preços, cujo prazo de validade encontra-se nela fixado, sob pena de decadência do direito à contratação, sem prejuízo das sanções previstas na Lei nº 14.133, de 2021.

11.2. O prazo de convocação poderá ser prorrogado uma vez, por igual período, mediante solicitação do licitante mais bem classificado ou do fornecedor convocado, desde que:

11.2.1. a solicitação seja devidamente justificada e apresentada dentro do prazo; e

11.2.2. a justificativa apresentada seja aceita pela Administração.

11.3. A ata de registro de preços será assinada por meio de assinatura digital e disponibilizada no sistema de registro de preços.

11.4. Serão formalizadas tantas Atas de Registro de Preços quantas forem necessárias para o registro de todos os itens constantes no Termo de Referência/Projeto Básico, com a indicação do licitante vencedor, a descrição do(s) item (ns), as respectivas quantidades, preços registrados e demais condições.

11.5. O preço registrado, com a indicação dos fornecedores, será divulgado no PNCP e disponibilizado durante a vigência da ata de registro de preços.

11.6. A existência de preços registrados implicará compromisso de fornecimento nas condições estabelecidas, mas não obrigará a Administração a contratar, facultada a realização de licitação específica para a aquisição pretendida, desde que devidamente justificada.

11.7. Na hipótese de o convocado não assinar a ata de registro de preços no prazo e nas condições estabelecidas, fica facultado à Administração convocar os licitantes remanescentes do cadastro de reserva, na ordem de classificação, para fazê-lo em igual prazo e nas condições propostas pelo primeiro classificado.

11.8. O prazo de vigência da ata de registro de preços será de 1 (um) ano e poderá ser prorrogado, por igual período, desde que comprovado o preço vantajoso.

11.8.1. Em caso de prorrogação da ata, **poderá** ser renovado o quantitativo originalmente registrado.

12. DA FORMAÇÃO DO CADASTRO DE RESERVA

12.1. Após a homologação da licitação, será incluído na ata, na forma de anexo, o registro:

12.1.1dos licitantes que aceitarem cotar o objeto com preço igual ao do adjudicatário, observada a classificação na licitação e excluído o percentual referente à margem de preferência, quando o objeto não atender aos requisitos previstos no art. 26 da Lei nº 14.133, de 2021; e

12.1.2. dos licitantes que mantiverem sua proposta original

12.2. Será respeitada, nas contratações, a ordem de classificação dos licitantes ou fornecedores registrados na ata.

12.2.1. A apresentação de novas propostas na forma deste item não prejudicará o resultado do certame em relação ao licitante mais bem classificado.

12.2.2. Para fins da ordem de classificação, os licitantes ou fornecedores que aceitarem cotar o objeto com preço igual ao do adjudicatário antecederão aqueles que mantiverem sua proposta original.

12.3. A habilitação dos licitantes que comporão o cadastro de reserva será efetuada quando houver necessidade de contratação dos licitantes remanescentes, nas seguintes hipóteses:

12.3.1. quando o licitante vencedor não assinar a ata de registro de preços no prazo e nas condições estabelecidos no edital; ou

12.3.2. quando houver o cancelamento do registro do fornecedor ou do registro de preços, nas hipóteses previstas nos art. 28 e art. 29 do Decreto nº 11.462, de 2023.

12.4. Na hipótese de nenhum dos licitantes que aceitaram cotar o objeto com preço igual ao do adjudicatário concordar com a contratação nos termos em igual prazo e nas condições propostas pelo primeiro classificado, a Administração, observados o valor estimado e a sua eventual atualização na forma prevista no edital, poderá:

12.4.1. convocar os licitantes que mantiveram sua proposta original para negociação, na ordem de classificação, com vistas à obtenção de preço melhor, mesmo que acima do preço do adjudicatário; ou

12.4.2. adjudicar e firmar o contrato nas condições ofertadas pelos licitantes remanescentes, observada a ordem de classificação, quando frustrada a negociação de melhor condição.

13. DOS RECURSOS

13.1. interposição de recurso referente ao julgamento das propostas, à habilitação ou inabilitação de licitantes, à anulação ou revogação da licitação, observará o disposto no art. 165 da Lei nº 14.133, de 2021.

13.2. O prazo recursal é de 3 (três) dias úteis, contados da data de intimação ou de lavratura da ata.

13.3. Quando o recurso apresentado impugnar o julgamento das propostas ou o ato de habilitação ou inabilitação do licitante:

13.3.1. a intenção de recorrer deverá ser manifestada imediatamente, sob pena de preclusão;

13.3.2. o prazo para a manifestação da intenção de recorrer não será inferior a 10 (dez) minutos.

13.3.3. o prazo para apresentação das razões recursais será iniciado na data de intimação ou de lavratura da ata de habilitação ou inabilitação;

13.3.4. na hipótese de adoção da inversão de fases prevista no § 1º do art. 17 da Lei nº 14.133, de 2021, o prazo para apresentação das razões recursais será iniciado na data de intimação da ata de julgamento.

13.4. Os recursos deverão ser encaminhados em campo próprio do sistema.

13.5. O recurso será dirigido à autoridade que tiver editado o ato ou proferido a decisão recorrida, a qual poderá reconsiderar sua decisão no prazo de 3 (três) dias úteis, ou, nesse mesmo prazo, encaminhar recurso para a autoridade superior, a qual deverá proferi sua decisão no prazo de 10 (dez) dias úteis, contado do recebimento dos autos.

13.5. Os recursos interpostos fora do prazo não serão conhecidos.

13.6. O prazo para apresentação de contrarrazões ao recurso pelos demais licitantes será de 3 (três) dias úteis, contados da data da intimação pessoal ou da divulgação da interposição do recurso, assegurada a vista imediata dos elementos indispensáveis à defesa de seus interesses.

13.7. O recurso e o pedido de reconsideração terão efeito suspensivo do ato ou da decisão recorrida até que sobrevenha decisão final da autoridade competente.

13.8. O acolhimento do recurso invalida tão somente os atos insuscetíveis de aproveitamento.

13.10. Os autos do processo permanecerão com vista franqueada aos interessados no sítio eletrônico https://licitacoescontratos.marinha.mil.br/.

14. DAS INFRAÇÕES ADMINISTRATIVAS E SANÇÕES

14.1. Comete infração administrativa, nos termos da lei, o licitante que, com dolo ou culpa:

14.1,1. deixar de entregar a documentação exigida para o certame ou não entregar qualquer documento que tenha sido solicitado pelo Pregoeiro/Agente de Contratação/Comissão durante o certame;

14.1.2. . salvo em decorrência de fato superveniente devidamente justificado, não mantiver a proposta em especial quando:

14.1.2.1. não enviar a proposta adequada ao último lance ofertado ou após a negociação;

14.1.2.2. recusar-se a enviar o detalhamento da proposta quando exigível;

14.1.2.3. pedir para ser desclassificado quando encerrada a etapa competitiva;

14.1.2.4. deixar de apresentar amostra;

14.1.2.5. apresentar proposta ou amostra em desacordo com as especificações do edital.

14.1.3. não celebrar o contrato ou não entregar a documentação exigida para a contratação, quando convocado dentro do prazo de validade de sua proposta;

14.1.4. recusar-se, sem justificativa, a assinar o contrato ou a ata de registro de preço, ou a aceitar ou retirar o instrumento equivalente no prazo estabelecido pela Administração;

14.1.5apresentar declaração ou documentação falsa exigida para o certame ou prestar declaração falsa durante a licitação;

14.1.6. fraudar a licitação;

14.1.7. comportar-se de modo inidôneo ou cometer fraude de qualquer natureza, em especial quando:

14.1.7.1. agir em conluio ou em desconformidade com a lei;

14.1.7.2.induzir deliberadamente a erro no julgamento;

14.1.7.3. apresentar amostra falsificada ou deteriorada.

14.1.8. praticar atos ilícitos com vistas a frustrar os objetivos da licitação;

14.1.9. praticar ato lesivo previsto no art. 5º da Lei nº 12.846, de 2013.

14.2. Com fulcro na Lei nº 14.133, de 2021, a Administração poderá, após regular processo administrativo, garantida a prévia defesa, aplicar aos licitantes e/ou adjudicatários as seguintes sanções, sem prejuízo das responsabilidades civil e criminal:

14.2.1. advertência;

14.2.2. multa;

14.2.3. Impedimento de licitar e contratar e

14.2.4. declaração de inidoneidade para licitar ou contratar, enquanto perdurarem os motivos determinantes da punição ou até que seja promovida sua reabilitação perante a própria autoridade que aplicou a penalidade.

14.3. Na aplicação das sanções serão considerados:

14.3.1. a natureza e a gravidade da infração cometida;

14.3.2. as peculiaridades do caso concreto;

14.3.3. as circunstâncias agravantes ou atenuantes;

14.3.4. os danos que dela provierem para a Administração Pública;

14.3.5. a implantação ou o aperfeiçoamento de programa de integridade, conforme normas e orientações dos órgãos de controle.

14.4. A multa será recolhida no prazo máximo de *10 (dez)* dias úteis, a contar da comunicação oficial.

14.4.1. Para as infrações previstas nos itens 14.1.1, 14.1.2 e 14.1.3, a multa será de 0,5% a 15% do valor do contrato licitado.

14.4.2. Para as infrações previstas nos itens 14.1.4, 14.1.5, 14.1.6, 14.1.7, 14.1.8 e 14.1.9, a multa será de 15% a 30% do valor do contrato licitado.

14.5. As sanções de advertência, impedimento de licitar e contratar e declaração de inidoneidade para licitar ou contratar poderão ser aplicadas, cumulativamente ou não, à penalidade de multa.

14.6. Na aplicação da sanção de multa será facultada a defesa do interessado no prazo de 15 (quinze) dias úteis, contado da data de sua intimação.

14.7. A sanção de impedimento de licitar e contratar será aplicada ao responsável em decorrência das infrações administrativas relacionadas nos itens 14.1.1, 14.1.2, 14.1.3 e 14.1.4, quando não se justificar a imposição de penalidade mais grave, e impedirá o responsável de licitar e contratar no âmbito da Administração Pública direta e indireta do ente federativo a qual pertencer o órgão ou entidade, pelo prazo máximo de 3 (três) anos.

14.8. Poderá ser aplicada ao responsável a sanção de declaração de inidoneidade para licitar ou contratar, em decorrência da prática das infrações dispostas nos itens 14.1.5, 14.1.6, 14.1.7, 14.1.8 e 14.1.9, bem como pelas infrações administrativas previstas nos itens 14.1.1, 14.1.2, 14.1.3 e 14.1.4 que justifiquem a imposição de penalidade mais grave que a sanção de impedimento de licitar e contratar, cuja duração observará o prazo previsto no art. 156, §5º, da Lei nº 14.133, de 2021.

14.9. A recusa injustificada do adjudicatário em assinar o contrato ou a ata de registro de preço, ou em aceitar ou retirar o instrumento equivalente no prazo estabelecido pela Administração, descrita no item 14.1.4, caracterizará o descumprimento total da obrigação assumida e o sujeitará às penalidades e à imediata perda da garantia de proposta em favor do órgão ou entidade promotora da licitação, nos termos do art. 45, §4º da Instrução Normativa SEGES/ME nº 73, de 30 de setembro de 2022.

14.10. A apuração de responsabilidade relacionadas às sanções de impedimento de licitar e contratar e de declaração de inidoneidade para licitar ou contratar demandará a instauração de processo de responsabilização a ser conduzido por comissão composta por 2 (dois) ou mais servidores estáveis, que avaliará fatos e circunstâncias conhecidos e intimará o licitante ou o adjudicatário para, no prazo de 15 (quinze) dias úteis, contado da data de sua intimação, apresentar defesa escrita e especificar as provas que pretenda produzir.

14.11. Caberá recurso no prazo de 15 (quinze) dias úteis da aplicação das sanções de advertência, multa e impedimento de licitar e contratar, contado da data da intimação, o qual será dirigido à autoridade que tiver proferido a decisão recorrida, que, se não a reconsiderar no prazo de 5 (cinco) dias úteis, encaminhará o recurso com sua motivação à autoridade superior, que deverá proferir sua decisão no prazo máximo de 20 (vinte) dias úteis, contado do recebimento dos autos.

14.12. Caberá a apresentação de pedido de reconsideração da aplicação da sanção de declaração de inidoneidade para licitar ou contratar no prazo de 15 (quinze) dias úteis, contado da data da intimação, e decidido no prazo máximo de 20 (vinte) dias úteis, contado do seu recebimento.

14.13. O recurso e o pedido de reconsideração terão efeito suspensivo do ato ou da decisão recorrida até que sobrevenha decisão final da autoridade competente.

14.14. A aplicação das sanções previstas neste edital não exclui, em hipótese alguma, a obrigação de reparação integral dos danos causados.

14.15. Para a garantia da ampla defesa e contraditório dos licitantes, as notificações serão enviadas eletronicamente para os endereços de e-mail informados na proposta comercial, bem como os cadastrados pela empresa no Sicaf.

> 14.15.1. Os endereços de e-mail informados na proposta comercial e/ou cadastrados no Sicaf serão considerados de uso contínuo da empresa, não cabendo alegação de desconhecimento das comunicações a eles comprovadamente enviadas.

15. DA IMPUGNAÇÃO AO EDITAL E DO PEDIDO DE ESCLARECIMENTO

15.1. Qualquer pessoa é parte legítima para impugnar este Edital por irregularidade na aplicação da Lei nº 14.133, de 2021, devendo protocolar o pedido até 3 (três) dias úteis antes da data da abertura do certame.

15.2. A resposta à impugnação ou ao pedido de esclarecimento será divulgado em sítio eletrônico oficial no prazo de até 3 (três) dias úteis, limitado ao último dia útil anterior à data da abertura do certame.

15.3. A impugnação e o pedido de esclarecimento poderão ser realizados por forma eletrônica, pelos seguintes meios: tamirys.patroca@marinha.mil.br, hugo.teixeira@marinha.mil.br, sabrina.fernandes@marinha.mil.br e shaira.oneida@marinha.mil.br.

15.4. As impugnações e pedidos de esclarecimentos não suspendem os prazos previstos no certame.

15.5. A concessão de efeito suspensivo à impugnação é medida excepcional e deverá ser motivada pelo Pregoeiro /Agente de Contratação/Comissão, nos autos do processo de licitação.

15.6. Acolhida a impugnação, será definida e publicada nova data para a realização do certame.

16. DAS DISPOSIÇÕES GERAIS

16.1. Será divulgada ata da sessão pública no sistema eletrônico.

16.2. Não havendo expediente ou ocorrendo qualquer fato superveniente que impeça a realização do certame na data marcada, a sessão será automaticamente transferida para o primeiro dia útil subsequente, no mesmo horário anteriormente estabelecido, desde que não haja comunicação em contrário, pelo Pregoeiro/Agente de Contratação /Comissão.

16.3. Todas as referências de tempo no Edital, no aviso e durante a sessão pública observarão o horário de Brasília - DF.

16.4. A homologação do resultado desta licitação não implicará direito à contratação.

16.5. As normas disciplinadoras da licitação serão sempre interpretadas em favor da ampliação da disputa entre os interessados, desde que não comprometam o interesse da Administração, o princípio da isonomia, a finalidade e a segurança da contratação.

16.6. Os licitantes assumem todos os custos de preparação e apresentação de suas propostas e a Administração não será, em nenhum caso, responsável por esses custos, independentemente da condução ou do resultado do processo licitatório.

16.7. Na contagem dos prazos estabelecidos neste Edital e seus Anexos, excluir-se-á o dia do início e incluir-se-á o do vencimento. Só se iniciam e vencem os prazos em dias de expediente na Administração.

16.8. O desatendimento de exigências formais não essenciais não importará o afastamento do licitante, desde que seja possível o aproveitamento do ato, observados os princípios da isonomia e do interesse público.

16.9. Em caso de divergência entre disposições deste Edital e de seus anexos ou demais peças que compõem o processo, prevalecerá as deste Edital.

16.10. O Edital e seus anexos estão disponíveis, na íntegra, no Portal Nacional de Contratações Públicas (PNCP) e endereço eletrônico https://licitacoescontratos.marinha.mil.br/, e também poderão ser/ou obtidos neste Centro de Obtenção, no endereço constante do preâmbulo deste Edital, nos dias úteis, no horário de 09:00 às 11:00 horas e de 14:00 às 16:00 horas, mesmo endereço e período no qual os autos do processo administrativo permanecerão com vista franqueada aos interessados.

16.11. Ao apresentar proposta comercial de que trata o item 6.1 deste Instrumento, o participante declara que está plenamente ciente das orientações emanadas no Extrato de Boas Práticas no Relacionamento com Fornecedores do COMRJ, disponível no sítio eletrônico deste Centro na internet: "https://www.marinha.mil.br/comrj/sites/www.marinha.mil.br.comrj/files/BOAS%20PR%C3%81TICAS%20NO%20RELACIONAMENTO%20COM%20OS%20FORNECEDORES.pdf"

16.12. Integram este Edital, para todos os fins e efeitos, os seguintes anexos:

16.12.1. Anexo I - Termo de Referência;

16.12.1.1. Anexo I do Termo de Referência – Regras aplicáveis ao instrumento substitutivo ao contrato;

16.12.1.2. Anexo II do Termo de Referência–Termo de Ciência e Concordância;

16.12.1.3. Anexo III do Termo de Referência– Normas Técnicas; e

16.12.1.4. Anexo IV do Termo de Referência– Estudo Técnico Preliminar;

16.12.2. Anexo II – Minuta de Ata de Registro de Preços; e

16.12.3. Anexo III – Modelo de Proposta.

Rio de Janeiro, RJ, na data da assinatura.

JEFFERSON GOMES DE CARVALHO MUNIZ

17. Responsáveis

Todas as assinaturas eletrônicas seguem o horário oficial de Brasília e fundamentam-se no §3º do Art. 4º do Decreto nº 10.543, de 13 de novembro de 2020.

JEFFERSON GOMES DE CARVALHO MUNIZ

Autoridade competente

Assinou eletronicamente em 09/09/2026 às 17:20:02.

Lista de Anexos

Atenção: Apenas arquivos nos formatos ".pdf", ".txt", ".jpg", ".jpeg", ".gif" e ".png" enumerados abaixo são anexados diretamente a este documento.

- Anexo I - ANEXO I - TR 28 2026 COMPLETO ASSINADO.pdf (11.39 MB)
- Anexo II - ANEXO II - ARP_771300-000038-2026.pdf (139.41 KB)
- Anexo III - ANEXO III - MODELO DE PROPOSTA.pdf (806.66 KB)

CENTRO DE SUPRIMENTOS DO ABASTECIMENTO

Termo de Referência 28/2026

Informações Básicas

Número do artefato	UASG	Editado por	Atualizado em
28/2026	771600-CENTRO DE SUPRIMENTOS DO ABASTECIMENTO	SHAIRA ONEIDA GUIMARAES KHAN LUCAS	08/09/2026 10:03 (v 0.27)

Status

ASSINADO

Outras informações

Categoria	Número da Contratação	Processo Administrativo
II - compra, inclusive por encomenda/Bens de consumo		63439.000286/2026-41

1. CONDIÇÕES GERAIS DA CONTRATAÇÃO

MINISTÉRIO DA DEFESA

COMANDO DA MARINHA

CENTRO DE SUPRIMENTOS DO ABASTECIMENTO

PREGÃO ELETRÔNICO Nº 90.102/2026

(Processo Administrativo nº 63439.000286/2026-41**)**

TERMO DE REFERÊNCIA

1.1. Aquisição de material de CAV (Controle de Avarias), nos termos da tabela abaixo, conforme condições e exigências estabelecidas neste instrumento.

ITEM	CATMAT	NOMENCLATURA	UF	QUANTIDADE MÍNIMA	QUANTIDADE MÁXIMA	VALOR UNITÁRIO	VALOR TOTAL ESTIMADO

1	623903	EXTINTOR DE INCENDIO DE CO2 (6 KG)	UN	4	44	R$	636,59	R$	28.009,96
2	623903	EXTINTOR DE INCENDIO DE CO2 (6 KG)	UN	23	230	R$	643,37	R$	147.975,10
3	485199	EXTINTOR DE INCENDIO DE ESPUMA MECANICA (9 L)	CJ	25	248	R$	483,68	R$	119.952,64
4	480213	EXTINTOR DE INCENDIO DE PO QUIMICO SECO (12 KG)	UN	4	42	R$	296,15	R$	12.438,30
5	480213	EXTINTOR DE INCENDIO DE PO QUIMICO SECO (6 KG)	UN	5	54	R$	175,72	R$	9.488,88
6	480213	EXTINTOR DE INCENDIO DE PO QUIMICO SECO (70 KG) CARRETA	UN	1	10	R$	2.788,43	R$	27.884,30
7	480213	EXTINTOR DE INCENDIO DE PO QUIMICO SECO (8 KG)	UN	13	127	R$	272,43	R$	34.598,61
8	480213	EXTINTOR DE INCENDIO DE PO QUIMICO UMEDECIDO (6 L) PARA INCENDIO CLASSE "K"	UN	1	12	R$	555,25	R$	6.663,00

9	441074	FITA DE ACO INOXIDAVEL PARA PERCINTAR (1/2")	RL	2	16	R$	107,92	R$	1.726,72
10	441074	FITA DE ACO INOXIDAVEL PARA PERCINTAR (3/4")	RO	1	14	R$	109,78	R$	1.536,92
11	365198	FLANGE CEGO (1")	UN	4	41	R$	70,50	R$	2.890,50
12	361817	FLANGE CEGO (2 1 /2")	UN	2	15	R$	140,60	R$	2.109,00
13	361817	FLANGE CEGO (2")	UN	4	37	R$	188,77	R$	6.984,49
14	365270	FLANGE CEGO (3")	UN	3	27	R$	275,38	R$	7.435,26
15	365199	FLANGE CEGO (4")	UN	3	29	R$	402,28	R$	11.666,12
16	249757	FORMAO (1")	UN	1	5	R$	35,56	R$	177,80
17	371290	GRAMPO	UN	1	10	R$	56,20	R$	562,00
		GRAMPO AJUSTAVEL TIPO C							

18	371290	(6" - PESCOCO 3 1/8")	UN	1	10	R$	56,20	R$ 562,00
19	483233	GRAMPO AJUSTAVEL TIPO C (8" - PESCOCO 3 1/2")	UN	1	10	R$	60,54	R$ 605,40
20	311040	LAMINA PARA ARCO DE SERRA (12" - 18 DENTES/POL)	UN	7	70	R$	12,68	R$ 887,60
21	311040	LAMINA PARA ARCO DE SERRA (12" - 24 DENTES/POL)	UN	4	35	R$	19,15	R$ 670,25
22	411362	LANTERNA ELETRICA DE CABECA	UN	3	30	R$	67,46	R$ 2.023,80
23	620850	LIQUIDO GERADOR DE ESPUMA	BU	180	1800	R$	864,15	R$ 1.555.470,00
24	601861	LUVA ANTICHAMAS (BOMBEIRO)	PR	14	140	R$	477,38	R$ 66.833,20
25	616760	LUVA ANTI-FLASHING (NAO E ANTICHAMAS)	PR	478	4778	R$	39,00	R$ 186.342,00
26	601861	LUVA DE BOMBEIRO (TAM 7)	PR	1	10	R$	494,40	R$ 4.944,00
27	601861	LUVA DE BOMBEIRO (TAM 10)	PR	15	151	R$	451,73	R$ 68.211,23

28	601861	LUVA DE BOMBEIRO (TAM 11)	PR	4	38	R$	451,73	R$	17.165,74
29	601861	LUVA DE BOMBEIRO (TAM 8)	PR	4	37	R$	451,73	R$	16.714,01
30	343406	LUVA DE BORRACHA PARA ELETRICISTA (TAM 10) 1000 VCA	PR	7	73	R$	586,16	R$	42.789,68
31	402588	MACA DE LONA NEIL ROBERTSON	UN	1	5	R$	3.116,41	R$	15.582,05
32	373797	MACACO HIDRAULICO MANUAL (10 TON)	UN	1	5	R$	550,79	R$	2.753,95
33	445859	MACHADINHA COM UNHA (3.1/2")	UN	2	19	R$	60,63	R$	1.151,97
34	637152	MACHADO DE CAV	UN	7	71	R$	611,00	R$	43.381,00
35	483831	MANGOTE DE ASPIRACAO PARA BOMBA PORTATIL (P100)	UN	1	12	R$	547,66	R$	6.571,92
36	638199	MANGUEIRA BALDEACAO MACHO-FEMEA 38MM (1 1/2 POL)	UN	1	5	R$	1.225,41	R$	6.127,05
37	390206	MANGUEIRA DE INCENDIO CAPA DUPLA (1 1/2") ROSCA	UN	8	76	R$	1.099,38	R$	83.552,88

38	390206	MANGUEIRA DE INCENDIO CAPA DUPLA (1 1/2") STORZ	UN	15	151	R$	964,78	R$	145.681,78
39	390206	MANGUEIRA DE INCENDIO CAPA DUPLA (1.1/2") ROSCA	UN	33	334	R$	573,99	R$	191.712,66
40	471354	MANGUEIRA DE INCENDIO CAPA DUPLA (2 1/2") STORZ	UN	17	174	R$	790,62	R$	137.567,88
41	471354	MANGUEIRA DE INCENDIO CAPA DUPLA (2.1/2") ROSCA	UN	7	71	R$	1.619,11	R$	114.956,81
42	390206	MANGUEIRA DE INCENDIO CAPA SIMPLES (1 1/2") STORZ	UN	42	416	R$	353,22	R$	146.939,52
43	471354	MANGUEIRA DE INCENDIO CAPA SIMPLES (2 1/2") STORZ	UN	18	177	R$	697,46	R$	123.450,42
44	483831	MANGUEIRA DE INCENDIO (2" - 40	CJ	4	43	R$	977,51	R$	42.032,93

		PES)							
45	636846	MAQUINA DE FURAR ELETRICA (5/8" / 900 W / 1400 RPM)	UN	1	13	R$	1.250,72	R$	16.259,36
46	444291	MASCARA DE ESCAPE	UN	2	20	R$	207,76	R$	4.155,20
47	613278	MISTURADOR ENTRE LINHA ESPUMA MECANICA (1.1/2")	UN	4	41	R$	1.726,95	R$	70.804,95
48	613278	MISTURADOR ENTRE LINHA ESPUMA MECANICA (ENTRADA 1 1/2" OU 2 1/2")	UN	1	10	R$	1.726,95	R$	17.269,50
49	485730	OCULOS PROTECAO - VISOR VERDE	UN	3	32	R$	26,60	R$	851,20

50	442124	PE DE CABRA COM UNHA (24")	UN	1	5	R$	53,04	R$	265,20
51	442124	PE CABRA COM UNHA PARA CAV COMPRIMENTO 36 POL	UN	1	5	R$	145,16	R$	725,80
52	638812	PLACA DE AVISO (EQUIPAMENTO ENERGIZADO)	UN	2	24	R$	75,21	R$	1.805,04
53	150422	RASPA TRIANGULAR_CURTA	UN	1	10	R$	42,97	R$	429,70
54	237058	REDUCAO CONEXAO DUPLA FEMEA	UN	1	13	R$	842,05	R$	10.946,65
55	237058	REDUCAO DUPLA FEMEA (2 1/2" X 1 1 /2")	UN	3	30	R$	1.212,88	R$	36.386,40
56	237058	REDUCAO DUPLA Y (2 1/2" X 1 1/2" X 1 1 /2") STORZ	UN	11	114	R$	1.514,05	R$	172.601,70
		REDUCAO DUPLA Y							

57	237058	(2.1/2" PARA 1.1/2" X 1.1/2") ROSCA	UN	4	44	R$	1.514,05	R$	66.618,20
58	237058	REDUCAO DUPLO MACHO (2.1/2" X 1.1/2") ROSCA	UN	1	5	R$	160,08	R$	800,40
59	237058	REDUCAO ENGATE RAPIDO 2 1/2 X 1 1/2IN	UN	4	42	R$	258,60	R$	10.861,20
60	237058	REDUCAO (ADAPTADOR) FEMEA X MACHO	UN	2	19	R$	187,81	R$	3.568,39
61	237058	REDUCAO MACHO X FEMEA (2 1/2" X 1 1/2") ROSCA	UN	3	29	R$	144,60	R$	4.193,40
62	237058	REDUCAO P/ MANGUEIRA DUPLA FEMEA 2 1/2 X 1 1/2 POL	UN	1	10	R$	154,04	R$	1.540,40
63	601606	TAMPAO STORZ 1 1/2IN	UN	13	131	R$	84,54	R$	11.074,74

64	476813	TAMPAO STORZ 2 1 /2IN	UN	2	20	R$	151,92	R$	3.038,40
65	329019	TAPETE BORRACHA	ME	2	20	R$	712,83	R$	14.256,60
66	150533	TESOURA ELETRICISTA (5,5")	UN	2	16	R$	193,23	R$	3.091,68
67	407276	TORQUEZ ARMADOR (10")	UN	1	5	R$	68,21	R$	341,05
68	626385	TRENA (5 M)	UN	9	92	R$	35,90	R$	3.302,80
69	358094	ADAPTADOR ENGATE RAPIDO X ROSCA FEMEA (2 1 /2" X 2 1/2")	UN	13	128	R$	111,34	R$	14.251,52
70	358094	ADAPTADOR ENGATE RAPIDO X ROSCA FEMEA (2.1 /2" X 2.1/2")	UN	5	45	R$	98,90	R$	4.450,50
71	610934	ADAPTADOR (STORZ X ROSCA MACHO) 1.1/2" X 1.1 /2"	UN	6	58	R$	163,15	R$	9.462,70

72	610934	ADAPTADOR (STORZ X ROSCA FEMEA) 1.1/2" X 1.1/2"	UN	15	147	R$	179,80	R$	26.430,60
73	358094	ADAPTADOR ENGATE RAPIDO X ROSCA MACHO (2.1 /2" X 2.1/2")	UN	3	32	R$	238,51	R$	7.632,32
74	464055	ESCORA DE ACO TUBULAR (1,80 A 2,90 M)	UN	1	10	R$	307,75	R$	3.077,50
75	466612	ALAVANCA DE DEMOLICAO (1" X 1,5 M)	UN	1	13	R$	118,67	R$	1.542,71
76	606151	APARELHO DE ICAR COM CAPACIDADE PARA (1 TON) TALHA	UN	1	10	R$	961,89	R$	9.618,90
77	246768	APARELHO DE PERCINTAR (3/8" A 3 /4")	UN	2	16	R$	207,98	R$	3.327,68
78	637754	BALANCA EXTINTOR	UN	1	13	R$	1.136,67	R$	14.776,71
79	447682	BICO DO MACARICO DE CORTE	UN	1	5	R$	175,04	R$	875,20

80	475001	BLOCO MADEIRA 51X51X102MM	UN	1	10	R$	88,93	R$	889,30
81	612061	BORRACHA EM LENCOL (1/8")	SY	1	5	R$	131,50	R$	657,50
82	440365	BOTA BOMBEIRO	PR	1	12	R$	880,14	R$	10.561,68
83	440365	BOTA BOMBEIRO TAM 37	PR	1	5	R$	891,21	R$	4.456,05
84	440365	BOTA BORRACHA (P /INCENDIO) CANO LONGO TAM 39	PR	1	5	R$	891,21	R$	4.456,05
85	440365	BOTA DE BOMBEIRO (TAM 42)	PR	4	41	R$	829,04	R$	33.990,64
86	440365	BOTA BORRACHA CANO LONGO TAM 40	PR	4	37	R$	94,42	R$	3.493,54
87	440365	BOTA BORRACHA CANO LONGO TAM 41	PR	2	17	R$	94,42	R$	1.605,14
88	440365	BOTA BORRACHA CANO LONGO TAM 42	PR	16	155	R$	94,42	R$	14.635,10
89	440365	BOTA BORRACHA CANO LONGO TAM 43	PR	9	90	R$	75,04	R$	6.753,60
90	440365	BOTA BORRACHA CANO MEDIO TAM 41	PR	2	16	R$	35,48	R$	567,68

91	440365	BOTA BORRACHA CANO MEDIO TAM 42	PR	5	51	R$	38,37	R$	1.956,87
92	440365	BOTA BORRACHA CANO MEDIO TAM 43	PR	7	65	R$	38,37	R$	2.494,05
93	440365	BOTA BORRACHA CANO MEDIO TAM 44	PR	5	53	R$	34,84	R$	1.846,52
94	440365	BOTA BORRACHA CANO MEDIO TAM40	PR	2	16	R$	56,63	R$	906,08
95	440365	BOTA BORRACHA TAM-38/39	PR	1	11	R$	50,42	R$	554,62
96	440365	BOTA DE BOMBEIRO (TAM 41)	PR	2	21	R$	550,95	R$	11.569,95
97	440365	BOTA DE BOMBEIRO (TAM 43)	PR	8	75	R$	996,00	R$	74.700,00
98	440365	BOTA PVC CANO LONGO TAM 38	PR	1	10	R$	50,80	R$	508,00
99	440365	BOTA SEGURANCA BORRACHA CANO LONGO T-44	PR	4	42	R$	51,50	R$	2.163,00

100	637615	CABO ELETRICO PARA VENTILADOR AXIAL (5 M)	ME	13	129	R$ 27,92	R$	3.601,68
101	483287	CAIXA DE ACO (300 X 300 X 125 X 6 MM)	UN	1	5	R$ 316,33	R$	1.581,65
102	638097	CAMERA DE IMAGEM TERMICA	UN	1	10	R$ 12.622,96	R$	126.229,60
103	626356	CAPACETE BOMBEIRO CAV	UN	6	57	R$ 859,12	R$	48.969,84
104	350370	CAPACETE DE SEGURANCA ABA FRONTAL, COR AZUL	UN	28	283	R$ 37,97	R$	10.745,51
105	626356	CAPACETE DE SEGURANCA COM VISEIRA (BOMBEIRO)	UN	6	55	R$ 1.318,83	R$	72.535,65
106	350370	CAPACETE SEGURANCA - ABA TOTAL COR BRANCO	UN	3	28	R$ 39,23	R$	1.098,44

107	350370	CAPACETE DE SEGURANCA ABA TOTAL, COR VERDE ESCURO	UN	1	12	R$	36,63	R$	439,56
108	350370	CAPACETE DE SEGURANCA ABA FRONTAL, COR VERMELHO	UN	5	52	R$	37,30	R$	1.939,60
109	614952	CAPUZ ANTI-FLASHING (NAO E ANTICHAMAS)	UN	534	5342	R$	30,95	R$	165.334,90
110	614952	CAPUZ DE COMBATE A INCENDIO (ANTICHAMAS)	UN	62	619	R$	145,20	R$	89.878,80
111	627356	CHAPA DE VEDACAO (150 X 150 X 6 MM)	UN	1	5	R$	486,98	R$	2.434,90
112	622908	CHAVE ARTICULADA PARA MANGUEIRA (1.1/2" A 2.1/2")	UN	22	216	R$	258,13	R$	55.756,08
113	638737	CHAVE BOCA 17MM X 19MM (3/4POL)	UN	2	15	R$	39,32	R$	589,80

114	483596	CHAVE DE FENDA (9 X 300 MM)	UN	1	5	R$	28,59	R$ 142,95
115	483596	CHAVE DE FENDA (9,5 X 250 MM)	UN	1	14	R$	14,02	R$ 196,28
116	622908	CHAVE DE MANGUEIRA (1.1/2" A 2.1/2") PARA CONEXAO STORZ	UN	20	198	R$	20,17	R$ 3.993,66
117	622874	CHAVE MANGUEIRA 2 A 4 3/4 POL	UN	1	10	R$	249,55	R$ 2.495,50
118	405733	CHAVE TRAVA IGNICAO	UN	1	13	R$	27,96	R$ 363,48
119	435808	CILINDRO DE ACO (6 L) 300 BAR (FENZY)	UN	1	5	R$	3.134,94	R$ 15.674,70
120	449553	CILINDRO DE FIBRA DE CARBONO (6,8 L) 300 BAR (DRAGER)	UN	7	71	R$	2.863,00	R$ 203.273,00

121	340761	CONEXAO DUPLA FEMEA (2.1/2") ROSCA	UN	1	10	R$	309,00	R$ 3.090,00
122	340761	CONEXAO DUPLO MACHO (1.1/2") ROSCA	UN	3	33	R$	273,50	R$ 9.025,50
123	607560	CORTADOR DE TUBOS 12 A 50 MM	UN	1	5	R$	1.354,24	R$ 6.771,20
124	607560	CORTADOR DE TUBOS 2 A 4 IN	UN	1	5	R$	1.082,95	R$ 5.414,75
125	630944	CORTADOR MANUAL CABO ARAME (24")	UN	3	26	R$	146,27	R$ 3.803,02
126	606420	DETECTOR DE GASES EXPLOSIVOS E OXIMETRO	UN	1	14	R$	3.335,33	R$ 46.694,62

127	631351	DUTO PARA INSUFLADOR /EXAUSTOR	UN	1	5	R$	1.635,15	R$	8.175,75
128	262971	EQUIPAMENTO AUTONOMO DE PROTECAO RESPIRATORIA	UN	2	20	R$	7.671,84	R$	153.436,80
129	262971	EQUIPAMENTO AUTONOMO DE PROTECAO RESPIRATORIA	UN	8	82	R$	8.214,07	R$	673.553,74
130	262971	EQUIPAMENTO AUTONOMO DE PROTECAO RESPIRATORIA	UN	2	16	R$	6.451,91	R$	103.230,56
131	464055	ESCORA DE ACO TUBULAR (2,20 A 3,25 M)	UN	2	16	R$	270,58	R$	4.329,28
132	308480	ESCORA DE MADEIRA (102 X 102 X 2440 MM)	BF	1	10	R$	810,00	R$	8.100,00
133	446963	ESCOVA DE ARAME	UN	13	131	R$	16,59	R$	2.173,29
134	623226	ESGUICHO DE VAZAO VARIAVEL (1 1/2") STORZ	UN	13	133	R$	189,66	R$	25.224,78

135	335766	ESGUICHO DE VAZAO VARIAVEL (2.1/2") ROSCA	UN	4	44	R$	277,38	R$	12.204,72
136	623226	ESGUICHO ELKHART (1 1/2") STORZ	UN	22	215	R$	120,62	R$	25.933,30
137	335766	ESGUICHO ELKHART (2 1/2") STORZ	UN	10	103	R$	178,68	R$	18.404,04
138	623226	ESGUICHO LANCADOR DE ESPUMA NPU (1 1/2") STORZ	UN	6	56	R$	1.225,00	R$	68.600,00
139	623226	ESGUICHO LANCADOR DE ESPUMA NPU (1.1/2") ROSCA	UN	2	17	R$	3.860,00	R$	65.620,00
140	623226	ESGUICHO MANGUEIRA INCENDIO	UN	1	5	R$	3.565,00	R$	17.825,00
141	449077	ESMERILHADEIRA ANGULAR (7")	UN	3	33	R$	899,00	R$	29.667,00

142	326089	ESQUADRO DE ACO (254 MM)	UN	1	10	R$	62,00	R$	620,00
143	621542	EXTINTOR DE INCENDIO (FE-36 / 2 KG)	UN	1	10	R$	4.230,30	R$	42.303,00
144	623743	EXTINTOR DE INCENDIO (FE-36 / 4,5 KG)	UN	1	5	R$	6.655,00	R$	33.275,00
145	367649	EXTINTOR DE INCENDIO DE AGUA PRESSURIZADA (10 L)	UN	3	28	R$	256,42	R$	7.179,76
146	621542	EXTINTOR DE INCENDIO DE CO2 (2 KG)	UN	2	20	R$	536,28	R$	10.725,60
147	621542	EXTINTOR DE INCENDIO DE CO2 (25 KG)	UN	1	10	R$	6.179,62	R$	61.796,20
148	621542	EXTINTOR DE INCENDIO DE CO2 (4 KG)	UN	8	76	R$	495,63	R$	37.667,88
149	632257	BALANCA DIGITAL DE GANCHO 200 KG	UN	1	5	R$	247,22	R$	1.236,10

1.2. Os bens objeto desta contratação são caracterizados como comuns, conforme justificativa constante do Estudo Técnico Preliminar.

1.3. O prazo de vigência da contratação é de 90 (noventa) dias contados do Termo de Contrato, na forma do artigo 105 da Lei n° 14.133, de 2021.

1.4. A Nota de Empenho oferecerá maior detalhamento das regras que serão aplicadas em relação à vigência da contratação.

1.5. Em caso de divergência entre as descrições do CATMAT e do presente Termo de Referência, prevalecem estas últimas.

1.6. A descrição completa de cada item poderá ser observada no Modelo de Proposta, anexo do Edital.

1.7. O prazo de vigência da ATA DE REGISTRO DE PREÇOS, será de 1 (um) ano, contado do primeiro dia útil subsequente à data de divulgação no PNCP, podendo ser prorrogada por igual período, mediante anuência do fornecedor, desde que comprovado o preço vantajoso na forma do artigo 84 da Lei n° 14.133, de 2021 e em caso de prorrogação da ata, poderá ser renovado o quantitativo originalmente registrado.

1.8. As empresas, marcas e modelos eventualmente relacionados no Anexo A possuem caráter exclusivamente referencial, tendo sido indicados apenas para demonstrar a existência, no mercado, de soluções compatíveis com as especificações estabelecidas. A indicação não implica preferência ou restrição a determinado fabricante, sendo admitidos produtos de outros fornecedores, marcas ou modelos, desde que atendam integralmente aos requisitos e às características técnicas definidos neste Termo de Referência.

2. FUNDAMENTAÇÃO E DESCRIÇÃO DA NECESSIDADE DA CONTRATAÇÃO

2.1. A Fundamentação da Contratação e de seus quantitativos encontra-se pormenorizada em tópico específico dos Estudos Técnicos Preliminares, apêndice deste Termo de Referência.

2.2. O objeto da contratação está previsto no Plano de Contratações Anual 2026, conforme detalhamento a seguir:

ID PCA no PNCP: 00394502000144-0-00096/2026;
Data de publicação no PNCP: 14/05/2025;
Id do item no PCA: 1;
Classe/Grupo: 2090; e
Identificador da Futura Contratação: 771600-20/2026;

3. DESCRIÇÃO DA SOLUÇÃO COMO UM TODO CONSIDERADO O CICLO DE VIDA DO OBJETO E ESPECIFICAÇÃO DO PRODUTO

A descrição da solução como um todo encontra-se pormenorizada em tópico específico dos Estudos Técnicos Preliminares, apêndice deste Termo de Referência.

4. REQUISITOS DA CONTRATAÇÃO

Sustentabilidade

4.1. Além dos critérios de sustentabilidade eventualmente inseridos na descrição do objeto, devem ser atendidos os seguintes requisitos, que se baseiam no Guia Nacional de Contratações Sustentáveis:

> 4.1.1 Para todos os itens deste certame, cuja atividade de fabricação ou industrialização é enquadrada no Anexo I da Instrução Normativa IBAMA n° 23, de 23/12/2025, só será admitida a oferta de produto cujo fabricante esteja regularmente registrado no Cadastro Técnico Federal de Atividades Potencialmente Poluidoras ou Utilizadoras de Recursos Ambientais, instituído pelo artigo 17, inciso II, da Lei n° 6.938, de 1981.

Da exigência de amostra

4.2. Não será exigida amostra para os itens licitados. Entretanto, visando subsidiar a análise técnica da proposta, a Administração poderá solicitar ao licitante provisoriamente classificado em primeiro lugar a apresentação de ficha técnica, catálogo, prospecto, laudo, certificado ou documento equivalente emitido pelo fabricante.

4.3. A documentação deverá identificar claramente o produto ofertado e demonstrar o atendimento integral das especificações constantes deste Termo de Referência.

4.4. A não apresentação da documentação solicitada, bem como a constatação de incompatibilidade entre o produto ofertado e as especificações exigidas, poderá ensejar a desclassificação da proposta, observados o contraditório, a ampla defesa e as disposições da legislação aplicável.

Subcontratação

4.5. Não será admitida a subcontratação do objeto contratual.

Garantia da contratação

4.. Não haverá exigência da garantia da contratação dos art.96 e seguintes da Lei nº 14.133, de 2021, pelas razões constantes do Estudo Técnico Preliminar.

5. MODELO DE EXECUÇÃO DO OBJETO

Condições de Entrega

5.1. O prazo de entrega dos bens é de 30 (trinta) dias, contados do(a) aceite/retirada da respectiva Nota de Empenho, em remessa única.

5.2. Caso não seja possível a entrega na data assinalada, a empresa deverá comunicar as razões respectivas com pelo menos 10 (dez) dias de antecedência para que qualquer pleito de prorrogação de prazo seja analisado, ressalvadas situações de caso fortuito e força maior.

5.3. Os bens deverão ser entregues no seguinte endereço Avenida Brasil, n° 10.500, Olaria, CEP 21.012-350, Depósito de Suprimentos de Intendência da Marinha no Rio de Janeiro (DepSIMRJ).

Garantia, manutenção e assistência técnica

5.4. O prazo de garantia é aquele estabelecido na Lei nº 8.078, de 11 de setembro de 1990 (Código de Defesa do Consumidor).

6. MODELO DE GESTÃO DO CONTRATO

6.1. O contrato deverá ser executado fielmente pelas partes, de acordo com as cláusulas avençadas e as normas da Lei nº 14.133, de 2021, e cada parte responderá pelas consequências de sua inexecução total ou parcial.

6.2. Em caso de impedimento, ordem de paralisação ou suspensão do contrato, o cronograma de execução será prorrogado automaticamente pelo tempo correspondente, anotadas tais circunstâncias mediante simples apostila.

6.3. As comunicações entre o órgão ou entidade e a contratada devem ser realizadas por escrito sempre que o ato exigir tal formalidade, admitindo-se o uso de mensagem eletrônica para esse fim.

6.4. O órgão ou entidade poderá convocar representante da empresa para adoção de providências que devam ser cumpridas de imediato.

6.5. Após a assinatura do contrato, o órgão ou entidade poderá convocar o representante da empresa contratada para reunião inicial para apresentação do plano de fiscalização, que conterá informações acerca das obrigações contratuais, dos mecanismos de fiscalização, das estratégias para execução do objeto, do plano complementar de execução da contratada, quando houver, do método de aferição dos resultados e das sanções aplicáveis, dentre outros.

Fiscalização

6.6. A execução do contrato deverá ser acompanhada e fiscalizada pelo(s) fiscal(is) do contrato, ou pelos respectivos substitutos.

Fiscalização Técnica

6.7. O fiscal técnico do contrato acompanhará a execução do contrato, para que sejam cumpridas todas as condições estabelecidas no contrato, de modo a assegurar os melhores resultados para a Administração.

6.8. O fiscal técnico do contrato anotará no histórico de gerenciamento do contrato todas as ocorrências relacionadas à execução do contrato, com a descrição do que for necessário para a regularização das faltas ou dos defeitos observados.

6.9. Identificada qualquer inexatidão ou irregularidade, o fiscal técnico do contrato emitirá notificações para a correção da execução do contrato, determinando prazo para a correção.

6.10. O fiscal técnico do contrato informará ao gestor do contato, em tempo hábil, a situação que demandar decisão ou adoção de medidas que ultrapassem sua competência, para que adote as medidas necessárias e saneadoras, se for o caso.

6.11. No caso de ocorrências que possam inviabilizar a execução do contrato nas datas aprazadas, o fiscal técnico do contrato comunicará o fato imediatamente ao gestor do contrato.

6.12. O fiscal técnico do contrato comunicará ao gestor do contrato, em tempo hábil, o término do contrato sob sua responsabilidade, com vistas à renovação tempestiva ou à prorrogação contratual.

Fiscalização Administrativa

6.13. O fiscal administrativo do contrato verificará a manutenção das condições de habilitação da contratada, acompanhará o empenho, o pagamento, as garantias, as glosas e a formalização de apostilamento e termos aditivos, solicitando quaisquer documentos comprobatórios pertinentes, caso necessário.

6.14. Caso ocorra descumprimento das obrigações contratuais, o fiscal administrativo do contrato atuará tempestivamente na solução do problema, reportando ao gestor do contrato para que tome as providências cabíveis, quando ultrapassar a sua competência.

6.15. A fiscalização de que trata esta cláusula não exclui nem reduz a responsabilidade do Contratado, inclusive perante terceiros, por qualquer irregularidade, ainda que resultante de imperfeições técnicas, vícios redibitórios, ou emprego de material inadequado ou de qualidade inferior e, na ocorrência desta, não implica corresponsabilidade da Contratante ou de seus agentes, gestores e fiscais, de conformidade.

Gestor do Contrato

6.16. Cabe ao gestor do contrato:

6.16.1. coordenar a atualização do processo de acompanhamento e fiscalização do contrato contendo todos os registros formais da execução no histórico de gerenciamento do contrato, a exemplo da ordem de serviço, do registro de ocorrências, das alterações e das prorrogações contratuais, elaborando relatório com vistas à verificação da necessidade de adequações do contrato para fins de atendimento da finalidade da administração.

6.16.2. acompanhar os registros realizados pelos fiscais do contrato, de todas as ocorrências relacionadas à execução do contrato e as medidas adotadas, informando, se for o caso, à autoridade superior àquelas que ultrapassarem a sua competência.

6.16.3. acompanhar a manutenção das condições de habilitação da contratada, para fins de empenho de despesa e pagamento, e anotará os problemas que obstem o fluxo normal da liquidação e do pagamento da despesa no relatório de riscos eventuais.

6.16.4. emitir documento comprobatório da avaliação realizada pelos fiscais técnico, administrativo e setorial quanto ao cumprimento de obrigações assumidas pelo Contratado, com menção ao seu desempenho na execução contratual, baseado nos indicadores objetivamente definidos e aferidos, e a eventuais penalidades aplicadas, devendo constar do cadastro de atesto de cumprimento de obrigações.

6.16.5. tomar providências para a formalização de processo administrativo de responsabilização para fins de aplicação de sanções, a ser conduzido pela comissão de que trata o art. 158 da Lei nº 14.133, de 2021, ou pelo agente ou pelo setor com competência para tal, conforme o caso.

6.16.6. elaborar relatório final com informações sobre a consecução dos objetivos que tenham justificado a contratação e eventuais condutas a serem adotadas para o aprimoramento das atividades da Administração.

6.16.7. enviar a documentação pertinente ao setor de contratos para a formalização dos procedimentos de liquidação e pagamento, no valor dimensionado pela fiscalização e gestão nos termos do contrato.

7. INFRAÇÕES E SANÇÕES ADMINISTRATIVAS

7.1. Comete infração administrativa, nos termos da Lei nº 14.133, de 2021, o Contratado que:

a) der causa à inexecução parcial do contrato;

b) der causa à inexecução parcial do contrato que cause grave dano à Administração ou ao funcionamento dos serviços públicos ou ao interesse coletivo;

c) der causa à inexecução total do contrato;

d) ensejar o retardamento da execução ou da entrega do objeto da contratação sem motivo justificado;

e) apresentar documentação falsa ou prestar declaração falsa durante a execução do contrato;

f) praticar ato fraudulento na execução do contrato;

g) comportar-se de modo inidôneo ou cometer fraude de qualquer natureza;

h) praticar ato lesivo previsto no art. 5º da Lei nº 12.846, de 1º de agosto de 2013.

7.2. Serão aplicadas ao Contratado que incorrer nas infrações acima descritas as seguintes sanções:

7.2.1. Advertência, quando o Contratado der causa à inexecução parcial do contrato, sempre que não se justificar a imposição de penalidade mais grave;

7.2.2. Impedimento de licitar e contratar, quando praticadas as condutas descritas nas alíneas “b”, “c” e “d” do subitem acima, sempre que não se justificar a imposição de penalidade mais grave;

7.2.3. Declaração de inidoneidade para licitar e contratar, quando praticadas as condutas descritas nas alíneas “e”, “f”, “g” e “h” do subitem acima, bem como nas alíneas “b”, “c” e “d”, que justifiquem a imposição de penalidade mais grave.

7.2.4. Multa:

7.2.4.1. Moratória, para as infrações descritas no item “d”, de **0,2**% (**dois décimos** por cento) por dia de atraso injustificado sobre o valor da parcela inadimplida, até o limite de **30**(**trinta**) dias

7.2.4.2. Compensatória, para as infrações descritas acima alíneas “**e**” a “**h**” de **10**% (**dez** por cento) a **20**% (**vinte** por cento) do valor da contratação.

7.2.4.3. Compensatória, para a inexecução total do contrato prevista acima na alínea “**c**”, de **10**% (**dez** por cento) a **20**% (**vinte** por cento) do valor da contratação.

7.2.4.4. Compensatória, para a infração descrita acima na alínea “**b**”, de **10**% (**dez** por cento) a **20**% (**vinte** por cento) do valor da contratação.

7.2.4.5. Compensatória, em substituição à multa moratória para a infração descrita acima na alínea “d”, de **10** % (**dez** por cento) a **20**% (**vinte** por cento) do valor da contratação.

7.2.4.6. Compensatória, para a infração descrita acima na alínea “**a**”, de **10**% (**dez** por cento) a **20**% (**vinte** por cento) do valor da contratação, ressalvadas as seguintes infrações também enquadráveis nessa alínea:

7.3. A aplicação das sanções previstas neste Termo de Referência não exclui, em hipótese alguma, a obrigação de reparação integral do dano causado ao Contratante.

7.4. Todas as sanções previstas neste Termo de Referência poderão ser aplicadas cumulativamente com a multa.

7.5. Antes da aplicação da multa será facultada a defesa do interessado no prazo de 15 (quinze) dias úteis, contado da data de sua intimação.

7.6. Se a multa aplicada e as indenizações cabíveis forem superiores ao valor do pagamento eventualmente devido pelo Contratante ao Contratado, além da perda desse valor, a diferença será descontada da garantia prestada ou será cobrada judicialmente.

7.7. A multa poderá ser recolhida administrativamente no prazo máximo de 45 (quarenta e cinco) dias, a contar da data do recebimento da comunicação enviada pela autoridade competente.

7.8. A aplicação das sanções realizar-se-á em processo administrativo que assegure o contraditório e a ampla defesa ao Contratado, observando-se o procedimento previsto no caput e parágrafos do art. 158 da Lei nº 14.133, de 2021, para as penalidades de impedimento de licitar e contratar e de declaração de inidoneidade para licitar ou contratar.

7.8.1. Para a garantia da ampla defesa e contraditório, as notificações serão enviadas eletronicamente para os endereços de e-mail informados na proposta comercial, bem como os cadastrados pela empresa no SICAF.

7.8.2. Os endereços de e-mail informados na proposta comercial e/ou cadastrados no SICAF serão considerados de uso contínuo da empresa, não cabendo alegação de desconhecimento das comunicações a eles comprovadamente enviadas.

7.9. Na aplicação das sanções serão considerados:

7.9.1. a natureza e a gravidade da infração cometida;

7.9.2. as peculiaridades do caso concreto;

7.9.3. as circunstâncias agravantes ou atenuantes;

7.9.4.os danos que dela provierem para o Contratante; e

7.9.5. a implantação ou o aperfeiçoamento de programa de integridade, conforme normas e orientações dos órgãos de controle.

7.10. Os atos previstos como infrações administrativas na Lei nº 14.133, de 2021, ou em outras leis de licitações e contratos da Administração Pública que também sejam tipificados como atos lesivos na Lei nº 12.846, de 2013, serão apurados e julgados conjuntamente, nos mesmos autos, observados o rito procedimental e autoridade competente definidos na referida Lei.

7.11. A personalidade jurídica do Contratado poderá ser desconsiderada sempre que utilizada com abuso do direito para facilitar, encobrir ou dissimular a prática dos atos ilícitos previstos neste Termo de Referência ou para provocar confusão patrimonial, e, nesse caso, todos os efeitos das sanções aplicadas à pessoa jurídica serão estendidos aos seus administradores e sócios com poderes de administração, à pessoa jurídica sucessora ou à empresa do mesmo ramo com relação de coligação ou controle, de fato ou de direito, com o Contratado, observados, em todos os casos, o contraditório, a ampla defesa e a obrigatoriedade de análise jurídica prévia.

7.12. O Contratante deverá, no prazo máximo de 15 (quinze) dias úteis, contado da data de aplicação da sanção, informar e manter atualizados os dados relativos às sanções por ela aplicadas, para fins de publicidade no Cadastro Nacional de Empresas Inidôneas e Suspensas (CEIS) e no Cadastro Nacional de Empresas Punidas (CNEP), instituídos no âmbito do Poder Executivo Federal.

7.12.1. As penalidades serão obrigatoriamente registradas no SICAF.

7.13. As sanções de impedimento de licitar e contratar e declaração de inidoneidade para licitar ou contratar são passíveis de reabilitação na forma do art. 163 da Lei nº 14.133, de 2021.

7.14. Os débitos do Contratado para com a Administração Contratante, resultantes de multa administrativa e/ou indenizações, não inscritos em dívida ativa, poderão ser compensados, total ou parcialmente, com os créditos devidos pelo referido órgão decorrentes deste mesmo contrato ou de outros contratos administrativos que o Contratado possua com o mesmo órgão ora Contratante, na forma da Instrução Normativa SEGES/ME nº 26, de 13 de abril de 2022.

8. CRITÉRIOS DE MEDIÇÃO E DE PAGAMENTO

Recebimento

8.1. Os bens serão recebidos provisoriamente, de forma sumária , no ato da entrega, juntamente com a nota fiscal ou instrumento de cobrança equivalente, pelo(a) responsável pelo acompanhamento e fiscalização do contrato, para efeito de posterior verificação de sua conformidade com as especificações constantes no Termo de Referência e na proposta.

8.2. Os bens poderão ser rejeitados, no todo ou em parte, inclusive antes do recebimento provisório, quando em desacordo com as especificações constantes no Termo de Referência e na proposta, devendo ser substituídos no prazo de 5 (cinco) dias, a contar da notificação da contratada, às suas custas, sem prejuízo da aplicação das penalidades.

8.3. O recebimento definitivo ocorrerá no prazo de 10 (dez) dias úteis, a contar do recebimento da nota fiscal ou instrumento de cobrança equivalente pela Administração, após a verificação da qualidade e quantidade do material e consequente aceitação mediante termo detalhado.

8.4. Para as contratações decorrentes de despesas cujos valores não ultrapassem o limite de que trata o inciso II do art. 75 da Lei nº 14.133, de 2021, o prazo máximo para o recebimento definitivo será de até 5 (cinco) dias úteis.

8.5. O prazo para recebimento definitivo poderá ser excepcionalmente prorrogado, de forma justificada, por igual período, quando houver necessidade de diligências para a aferição do atendimento das exigências contratuais.

8.6. No caso de controvérsia sobre a execução do objeto, quanto à dimensão, qualidade e quantidade, deverá ser observado o teor do art. 143 da Lei nº 14.133, de 2021, comunicando-se à empresa para emissão de Nota Fiscal quanto à parcela incontroversa da execução do objeto, para efeito de liquidação e pagamento.

8.7. O prazo para a solução, pelo Contratado, de inconsistências na execução do objeto ou de saneamento da nota fiscal ou de instrumento de cobrança equivalente, verificadas pela Administração durante a análise prévia à liquidação de despesa, não será computado para os fins do recebimento definitivo.

8.8. O recebimento provisório ou definitivo não excluirá a responsabilidade civil pela solidez e pela segurança dos bens nem a responsabilidade ético-profissional pela perfeita execução do contrato.

8.9. As atividades de montagem, instalação e quaisquer outras necessárias para o funcionamento ou uso do bem correrão por conta do Contratado e são condição para o recebimento do objeto.

Liquidação

8.10. Recebida a Nota Fiscal ou documento de cobrança equivalente, correrá o prazo de dez dias úteis para fins de liquidação, na forma desta seção, prorrogáveis por igual período, nos termos do art. 7º, §3º da Instrução Normativa SEGES/ME nº 77/2022.

8.11. O prazo de que trata o item anterior será reduzido à metade, mantendo-se a possibilidade de prorrogação, no caso de contratações decorrentes de despesas cujos valores não ultrapassem o limite de que trata o inciso II do art. 75 da Lei nº 14.133, de 2021.

8.12. Para fins de liquidação, o setor competente deverá verificar se a nota fiscal ou instrumento de cobrança equivalente apresentado expressa os elementos necessários e essenciais do documento, tais como:

8.12.1. o prazo de validade;

8.12.2. a data da emissão;

8.12.3. os dados do contrato e do órgão contratante;

8.12.4. o período respectivo de execução do contrato;

8.12.5.o valor a pagar; e

8.12.6. eventual destaque do valor de retenções tributárias cabíveis.

8.13. Havendo erro na apresentação da nota fiscal ou instrumento de cobrança equivalente, ou circunstância que impeça a liquidação da despesa, esta ficará sobrestada até que o Contratado providencie as medidas saneadoras, reiniciando-se o prazo após a comprovação da regularização da situação, sem ônus ao Contratante;

8.14. A nota fiscal ou instrumento de cobrança equivalente deverá ser obrigatoriamente acompanhado da comprovação da regularidade fiscal, constatada por meio de consulta on-line ao SICAF ou, na impossibilidade de acesso ao referido Sistema, mediante consulta aos sítios eletrônicos oficiais ou à documentação mencionada no art. 68 da Lei nº 14.133, de 2021.

8.15. A Administração deverá realizar consulta ao SICAF para:

8.15.1 verificar a manutenção das condições de habilitação exigidas;

8.15.2. identificar possível razão que impeça a participação em licitação/contratação no âmbito do órgão ou entidade, tais como a proibição de contratar com a Administração ou com o Poder Público, bem como ocorrências impeditivas indiretas.

8.16. Constatando-se, junto ao SICAF, a situação de irregularidade do Contratado, será providenciada sua notificação, por escrito, para que, no prazo de 5 (cinco) dias úteis, regularize sua situação ou, no mesmo prazo, apresente sua defesa. O prazo poderá ser prorrogado uma vez, por igual período, a critério do Contratante.

8.17. Não havendo regularização ou sendo a defesa considerada improcedente, o Contratante deverá comunicar aos órgãos responsáveis pela fiscalização da regularidade fiscal quanto à inadimplência do Contratado, bem como quanto à existência de pagamento a ser efetuado, para que sejam acionados os meios pertinentes e necessários para garantir o recebimento de seus créditos.

8.18. Persistindo a irregularidade, o Contratante deverá adotar as medidas necessárias à rescisão contratual nos autos do processo administrativo correspondente, assegurada ao Contratado a ampla defesa.

8.19. Havendo a efetiva execução do objeto, os pagamentos serão realizados normalmente, até que se decida pela rescisão do contrato, caso o Contratado não regularize sua situação junto ao SICAF.

Prazo de pagamento

8.20. O pagamento será efetuado no prazo de até 30 (trinta) dias contados da finalização da liquidação da despesa.

8.21. No caso de atraso pelo Contratante, os valores devidos ao Contratado serão atualizados monetariamente entre o termo final do prazo de pagamento até a data de sua efetiva realização, mediante aplicação do índice IPCA de correção monetária.

Forma de pagamento

8.22. pagamento será realizado por meio de ordem bancária, para crédito em banco, agência e conta corrente indicados pelo Contratado.

8.23. Será considerada data do pagamento o dia em que constar como emitida a ordem bancária para pagamento.

8.24. Quando do pagamento, será efetuada a retenção tributária prevista na legislação aplicável.

8.25. Independentemente do percentual de tributo inserido na planilha, quando houver, serão retidos na fonte, quando da realização do pagamento, os percentuais estabelecidos na legislação vigente.

8.26. O Contratado regularmente optante pelo Simples Nacional, nos termos da Lei Complementar nº 123, de 2006, não sofrerá a retenção tributária quanto aos impostos e contribuições abrangidos por aquele regime. No entanto, o pagamento ficará condicionado à apresentação de comprovação, por meio de documento oficial, de que faz jus ao tratamento tributário favorecido previsto na referida Lei Complementar.

Cessão de Crédito

8.27. As cessões de crédito dependerão de prévia aprovação do Contratante.

8.27.1. A eficácia da cessão de crédito, em relação à Administração, está condicionada à celebração de termo aditivo ao contrato administrativo.

8.27.2. Sem prejuízo do regular atendimento da obrigação contratual de cumprimento de todas as condições de habilitação por parte do Contratado (cedente), a celebração do aditamento de cessão de crédito e a realização dos pagamentos respectivos também se condicionam à regularidade fiscal e trabalhista do cessionário, bem como à certificação de que o cessionário não se encontra impedido de licitar e contratar com o Poder Público, conforme a legislação em vigor, ou de receber benefícios ou incentivos fiscais ou creditícios, direta ou indiretamente, conforme o art. 12 da Lei nº 8.429, de 1992, nos termos do Parecer JL-01, de 18 de maio de 2020.

8.27.3. O crédito a ser pago à cessionária é exatamente aquele que seria destinado à cedente (Contratado) pela execução do objeto contratual, restando absolutamente incólumes todas as defesas e exceções ao pagamento e todas as demais cláusulas exorbitantes ao direito comum aplicáveis no regime jurídico de direito público incidente sobre os contratos administrativos, incluindo a possibilidade de pagamento em conta vinculada ou de pagamento pela efetiva comprovação do fato gerador, quando for o caso, e o desconto de multas, glosas e prejuízos causados à Administração.

8.27.4. A cessão de crédito não afetará a execução do objeto contratado, que continuará sob a integral responsabilidade do Contratado.

8.28. O disposto nesta seção não afeta as operações de crédito de que trata a Instrução Normativa SEGES/MGI nº 82, de 21 de fevereiro de 2025, as quais ficam por esta regidas.

Reajuste

8.29. Os preços inicialmente contratados são fixos e irreajustáveis no prazo de um ano contado da data do orçamento estimado, em 26/05/2026.

8.30. Após o interregno de um ano, e independentemente de pedido do Contratado, os preços iniciais serão reajustados, mediante a aplicação, pelo Contratante, do índice IPCA, exclusivamente para as obrigações iniciadas e concluídas após a ocorrência da anualidade.

8.31.Nos reajustes subsequentes ao primeiro, o interregno mínimo de um ano será contado a partir dos efeitos financeiros do último reajuste.

8.32. No caso de atraso ou não divulgação do(s) índice (s) de reajustamento, o Contratante pagará ao Contratado a importância calculada pela última variação conhecida, liquidando a diferença correspondente tão logo seja(m) divulgado(s) o(s) índice(s) definitivo(s).

8.33. Nas aferições finais, o(s) índice(s) utilizado(s) para reajuste será(ão), obrigatoriamente, o(s) definitivo(s).

8.34. Caso o(s) índice(s) estabelecido(s) para reajustamento venha(m) a ser extinto(s) ou de qualquer forma não possa(m) mais ser utilizado(s), será(ão) adotado(s), em substituição, o(s) que vier(em) a ser determinado(s) pela legislação então em vigor.

8.35. Na ausência de previsão legal quanto ao índice substituto, as partes elegerão novo índice oficial, para reajustamento do preço do valor remanescente, por meio de termo aditivo.

8.36. O reajuste será realizado por apostilamento.

9. FORMA E CRITÉRIOS DE SELEÇÃO DO FORNECEDOR E FORMA DE FORNECIMENTO

Forma de seleção e critério de julgamento da proposta

9.1. O fornecedor será selecionado por meio da realização de procedimento de LICITAÇÃO, na modalidade PREGÃO, sob a forma ELETRÔNICA, com adoção do critério de julgamento pelo MENOR PREÇO.

Forma de fornecimento

9.2. O fornecimento do objeto será integral.

Critérios de aceitabilidade de preços

9.3. Em se tratando de contratação para registro de preços, caso adotado o critério de julgamento de menor preço ou de maior desconto por grupo de itens, o critério de aceitabilidade de preços unitários máximos será:

9.3.1. Valores unitários: conforme tabela constante no item 1.1 deste Termo de Referência.

Exigências de habilitação

9.4. Para fins de habilitação, deverá o interessado comprovar os seguintes requisitos:

Habilitação jurídica

9.5. pessoa física: cédula de identidade (RG) ou documento equivalente que, por força de lei, tenha validade para fins de identificação em todo o território nacional;

9.6. empresário individual: inscrição no Registro Público de Empresas Mercantis, a cargo da Junta Comercial da respectiva sede;

9.7. Microempreendedor Individual - MEI: Certificado da Condição de Microempreendedor Individual - CCMEI, cuja aceitação ficará condicionada à verificação da autenticidade no sítio https://www.gov.br/empresas-e-negocios/pt-br /empreendedor;

9.8. sociedade empresária, sociedade limitada unipessoal – SLU ou sociedade identificada como empresa individual de responsabilidade limitada - EIRELI: inscrição do ato constitutivo, estatuto ou contrato social no Registro Público de Empresas Mercantis, a cargo da Junta Comercial da respectiva sede, acompanhada de documento comprobatório de seus administradores;

9.9. sociedade empresária estrangeira: portaria de autorização de funcionamento no Brasil, publicada no Diário Oficial da União e arquivada na Junta Comercial da unidade federativa onde se localizar a filial, agência, sucursal ou estabelecimento, a qual será considerada como sua sede, conforme Instrução Normativa DREI/ME n.º 77, de 18 de março de 2020;

9.10. sociedade simples: inscrição do ato constitutivo no Registro Civil de Pessoas Jurídicas do local de sua sede, acompanhada de documento comprobatório de seus administradores;

9.11. filial, sucursal ou agência de sociedade simples ou empresária: inscrição do ato constitutivo da filial, sucursal ou agência da sociedade simples ou empresária, respectivamente, no Registro Civil das Pessoas Jurídicas ou no Registro Público de Empresas Mercantis onde opera, com averbação no Registro onde tem sede a matriz;

9.12. sociedade cooperativa: ata de fundação e estatuto social, com a ata da assembleia que o aprovou, devidamente arquivado na Junta Comercial ou inscrito no Registro Civil das Pessoas Jurídicas da respectiva sede, além do registro de que trata o art. 107 da Lei nº 5.764, de 16 de dezembro 1971.

9.13. Os documentos apresentados deverão estar acompanhados de todas as alterações ou da consolidação respectiva.

Habilitação fiscal, social e trabalhista

9.14. Prova de inscrição no Cadastro Nacional de Pessoas Jurídicas ou no Cadastro de Pessoas Físicas, conforme o caso;

9.15. Prova de regularidade fiscal perante a Fazenda Nacional, mediante apresentação de certidão expedida conjuntamente pela Secretaria da Receita Federal do Brasil (RFB) e pela Procuradoria-Geral da Fazenda Nacional (PGFN), referente a todos os créditos tributários federais e à Dívida Ativa da União (DAU) por elas administrados, inclusive aqueles relativos à Seguridade Social, nos termos da Portaria Conjunta nº 1.751, de 02 de outubro de 2014, do Secretário da Receita Federal do Brasil e da Procuradora-Geral da Fazenda Nacional;

9.16. Prova de regularidade com o Fundo de Garantia do Tempo de Serviço (FGTS);

9.17. Prova de inexistência de débitos inadimplidos perante a Justiça do Trabalho, mediante a apresentação de certidão negativa ou positiva com efeito de negativa, nos termos do Título VII-A da Consolidação das Leis do Trabalho, aprovada pelo Decreto-Lei nº 5.452, de 1º de maio de 1943;

9.18. Prova de inscrição no cadastro de contribuintes Estadual ou Distrital relativo ao domicílio ou sede do fornecedor, pertinente ao seu ramo de atividade e compatível com o objeto contratual;

9.19. Prova de regularidade com a Fazenda Estadual ou Distrital do domicílio ou sede do fornecedor, relativa à atividade em cujo exercício contrata ou concorre;

9.20. Caso o fornecedor seja considerado isento dos tributos relacionados ao objeto contratual, deverá comprovar tal condição mediante a apresentação de declaração da Fazenda respectiva do seu domicílio ou sede, ou outra equivalente, na forma da lei.

9.21. O fornecedor enquadrado como microempreendedor individual que pretenda auferir os benefícios do tratamento diferenciado previstos na Lei Complementar n. 123, de 2006, estará dispensado da prova de inscrição nos cadastros de contribuintes estadual e municipal.

Qualificação Econômico-Financeira

9.22. certidão negativa de insolvência civil expedida pelo distribuidor do domicílio ou sede do interessado, caso se trate de pessoa física, desde que admitida a sua participação na licitação/contratação, ou de sociedade simples;

9.23. certidão negativa de falência expedida pelo distribuidor da sede do fornecedor;

9.24. balanço patrimonial, demonstração de resultado de exercício e demais demonstrações contábeis dos dois últimos exercícios sociais, já exigíveis e apresentados na forma da lei, comprovando, índices de Liquidez Geral (LG), Liquidez Corrente (LC), e Solvência Geral (SG) superiores a 1 (um), obtidos por meio da aplicação das seguintes fórmulas :

$$LG = \frac{\text{Ativo Circulante + Realizável a Longo Prazo}}{\text{Passivo Circulante + Passivo Não Circulante}}$$

$$SG = \frac{\text{Ativo Total}}{\text{Passivo Circulante + Passivo Não Circulante}}$$

$$LC = \frac{\text{Ativo Circulante}}{\text{Passivo Circulante}}$$

9.25. Caso a empresa interessada apresente resultado inferior ou igual a 1 (um) em qualquer dos índices de Liquidez Geral (LG), Solvência Geral (SG) e Liquidez Corrente (LC), será exigido para fins de habilitação capital mínimo de 10% do valor total estimado da contratação.

9.26. Os indicadores fixados acima deverão ser atingidos em cada um dos dois últimos exercícios sociais, sob pena de inabilitação ;

9.27. Os documentos referidos acima limitar-se-ão ao último exercício no caso de a pessoa jurídica ter sido constituída há menos de 2 (dois) anos;

9.28. Os documentos referidos acima deverão ser exigidos com base no limite definido pela Receita Federal do Brasil para transmissão da Escrituração Contábil Digital - ECD ao Sped.

9.29. As empresas criadas no exercício financeiro da licitação/contratação deverão atender a todas as exigências da habilitação e poderão substituir os demonstrativos contábeis pelo balanço de abertura.

9.30. O atendimento dos índices econômicos previstos neste item deverá ser atestado mediante declaração assinada por profissional habilitado da área contábil, apresentada pelo fornecedor.

Disposições gerais sobre habilitação

9.31. Quando permitida a participação de empresas estrangeiras que não funcionem no País, as exigências de habilitação serão atendidas mediante documentos equivalentes, inicialmente apresentados em tradução livre.

9.32. Na hipótese de o fornecedor ser empresa estrangeira que não funcione no País, para assinatura do contrato ou da ata de registro de preços, os documentos exigidos para a habilitação serão traduzidos por tradutor juramentado no País e apostilados nos termos do disposto no Decreto nº 8.660, de 29 de janeiro de 2016, ou de outro que venha a substituí-lo, ou consularizados pelos respectivos consulados ou embaixadas.

9.33. Não serão aceitos documentos de habilitação com indicação de CNPJ/CPF diferentes, salvo aqueles legalmente permitidos.

9.34. Se o fornecedor for a matriz, todos os documentos deverão estar em nome da matriz, e se o fornecedor for a filial, todos os documentos deverão estar em nome da filial, exceto para atestados de capacidade técnica, e no caso daqueles documentos que, pela própria natureza, comprovadamente, forem emitidos somente em nome da matriz.

9.35. Serão aceitos registros de CNPJ de fornecedor matriz e filial com diferenças de números de documentos pertinentes ao CND e ao CRF/FGTS, quando for comprovada a centralização do recolhimento dessas contribuições.

10. ESTIMATIVAS DO VALOR DA CONTRATAÇÃO

10.1. O custo estimado total da contratação, que corresponde ao valor máximo aceitável, é de R$ 6.469.537,47 (seis milhões, quatrocentos e sessenta e nove mil, quinhentos e trinta esete reais e quarenta e sete centavos), conforme custos unitários apostos no item 1.1 deste Termo de Referência.

10.2. Em caso de Registro de Preços, os preços registrados poderão ser alterados ou atualizados em decorrência de eventual redução dos preços praticados no mercado ou de fato que eleve o custo dos bens, das obras ou dos serviços registrados, nas seguintes situações:

10.2.1. em caso de força maior, caso fortuito ou fato do príncipe ou em decorrência de fatos imprevisíveis ou previsíveis de consequências incalculáveis, que inviabilizem a execução da ata tal como pactuada, nos termos do disposto na alínea “d” do inciso II do caput do art. 124 da Lei nº 14.133, de 2021;

10.2.2. em caso de criação, alteração ou extinção de quaisquer tributos ou encargos legais ou superveniência de disposições legais, com comprovada repercussão sobre os preços registrados;

10.2.3. serão reajustados os preços registrados, respeitada a contagem da anualidade e o índice previsto para a contratação; ou

10.2.4. poderão ser repactuados, a pedido do interessado, conforme critérios definidos para a contratação.

11. ADEQUAÇÃO ORÇAMENTÁRIA

A indicação da dotação orçamentária fica postergada para o momento da assinatura do contrato .

12. DISPOSIÇÕES FINAIS

12.1. As informações contidas neste Termo de Referência não são classificadas como sigilosas.

12.2. Fazem parte deste Termo de Referência os seguintes Anexos:

ANEXO I – Regras aplicáveis ao instrumento substitutivo ao contrato;

ANEXO II – Termo de Ciência e Concordância, por tratarem de hipóteses distintas da adotada;

ANEXO III - Normas Técnicas; e

ANEXO IV - Estudo Técnico Preliminar.

[Local], [dia] de [mês] de [ano].

_____

SHAIRA ONEIDA GUIMARÃES KHAN LUCAS

Capitão de Corveta (IM)

Membro da Equipe de Planejamento

Referência: Pregão Eletrônico nº 90.102/2026

A licitação referenciada destina-se à aquisição de material de CAV, a fim de atender a necessidade de realizar o recompletamento de estoque do DepSIMRJ. Desta forma, não há necessidade de classificá-lo nos termos da Lei n° 12.527, de 18 de novembro de 2011.

Após considerar dados gerenciais, apurados pelo Centro de Suprimentos do Abastecimento (CSupAb), através do Documento de Formalização de Demanda, o COMRJ, órgão responsável pela procura e aquisição dos materiais e serviços trazidos à sua responsabilidade, destinados à manutenção da sistemática de abastecimento da Marinha, tendo ciência das necessidades manifestadas, deverá instaurar a licitação pertinente instruída em consonância com os requisitos legais, e será submetida à análise da Consultoria Jurídica da União (CJU), antes de sua divulgação.

Portanto, APROVO o Termo de Referência nº 28/2026, Anexo A do Edital, sobretudo, nos aspectos da necessidade, oportunidade e conveniência.

Rio de Janeiro, RJ; na data da assinatura.

PATRICK DEL BOSCO DE SALES

Capitão de Fragata (IM)

Ordenador de Despesa Substituto

13. ANEXO I Regras aplicáveis ao instrumento substitutivo ao contrato

ANEXO I

Regras aplicáveis a Nota de Empenho (Instrumento Substitutivo ao Contrato)

(Compra com entrega imediata e integral de bens adquiridos, sem previsão de obrigações futuras, inclusive quanto à assistência técnica, independentemente do valor - art. 95, inciso II, da Lei n. 14.133/2021)

1. FORMALIZAÇÃO DA CONTRATAÇÃO

1.1. O adjudicatário terá o prazo de 5 (cinco) dias úteis contado a partir da data de sua convocação, para aceitar o instrumento equivalente ao contrato, sob pena de decair do direito à contratação, sem prejuízo das sanções previstas.
1.2. O prazo poderá ser prorrogado, por igual período, por solicitação justificada do adjudicatário e aceita pela Administração.
1.3. O aceite do instrumento equivalente pelo adjudicatário implica no reconhecimento de que:
1.3.1. referido instrumento substitui o termo de contrato, sendo-lhe aplicáveis as disposições da Lei nº 14.133 /2021;
1.3.2. o Contratado se vincula à sua proposta e às previsões contidas no Edital, no Termo de Referência e em seus
anexos, conforme Termo de Ciência e Concordância (Anexo II).

2. VIGÊNCIA E PRORROGAÇÃO

2.1. O prazo de vigência da contratação é aquele estabelecido no Termo de Referência, na forma do artigo 105 da Lei n° 14.133, de 2021.
2.2. O prazo de vigência será automaticamente prorrogado, independentemente de termo aditivo, quando o objeto não for concluído no período firmado acima, ressalvadas as providências cabíveis no caso de culpa do Contratado, previstas neste instrumento.

3. OBRIGAÇÕES DO CONTRATANTE

3.1. São obrigações do Contratante:
3.1.1. Exigir o cumprimento de todas as obrigações assumidas pelo Contratado, de acordo com o Termo de Referência e seus anexos;
3.1.2. Receber o objeto no prazo e condições estabelecidas no Termo de Referência;
3.1.3. Notificar o Contratado, por escrito, sobre vícios, defeitos incorreções, imperfeições, falhas ou irregularidades verificadas na execução do objeto contratual, fixando prazo para que seja substituído, reparado ou corrigido, total ou parcialmente, às suas expensas, certificando-se de que as soluções por ele propostas sejam as mais adequadas;
3.1.4. Acompanhar e fiscalizar a execução contratual e o cumprimento das obrigações pelo Contratado;
3.1.5. Efetuar o pagamento ao Contratado do valor correspondente ao fornecimento do objeto, no prazo, forma e condições estabelecidos no Termo de Referência e neste Anexo;
3.1.6. Aplicar ao Contratado as sanções previstas na lei e no Termo de Referência;
3.1.7. Cientificar o órgão de representação judicial da Advocacia-Geral da União para adoção das medidas cabíveis quando do descumprimento de obrigações pelo Contratado;
3.1.8. Explicitamente emitir decisão sobre todas as solicitações e reclamações relacionadas à execução

contratual, ressalvados os requerimentos manifestamente impertinentes, meramente protelatórios ou de nenhum interesse para a boa execução do ajuste.
3.1.8.1 A Administração terá o prazo de 30 (trinta) dias úteis, a contar da data do protocolo do requerimento para decidir, admitida a prorrogação motivada, por igual período.
3.1.9. Responder eventuais pedidos de reestabelecimento do equilíbrio econômico-financeiro feitos pelo Contratado no prazo máximo de 30 (trinta) dias.
3.2. A Administração não responderá por quaisquer compromissos assumidos pelo Contratado com terceiros, ainda que vinculados à execução do objeto contratual, bem como por qualquer dano causado a terceiros em decorrência de ato do Contratado, de seus empregados, prepostos ou subordinados.

4. OBRIGAÇÕES DO CONTRATADO

4.1. O Contratado deve cumprir todas as obrigações constantes do Termo de Referência e deste Anexo, assumindo como exclusivamente seus os riscos e as despesas decorrentes da boa e perfeita execução do objeto, observando, ainda, as obrigações a seguir dispostas:
4.1.1. Entregar o objeto acompanhado do manual do usuário, com uma versão em português, e da relação da rede de assistência técnica autorizada (não se aplica a este caso);
4.1.2. Responsabilizar-se pelos vícios e danos decorrentes do objeto, de acordo com o Código de Defesa do Consumidor;
4.1.3. Comunicar ao Contratante, no prazo máximo de 24 (vinte e quatro) horas que antecede a data da entrega, os motivos que impossibilitem o cumprimento do prazo previsto, com a devida comprovação;
4.1.4. Atender às determinações regulares emitidas pelo fiscal ou gestor contratuais ou autoridade superior e prestar todo esclarecimento ou informação por eles solicitados;
4.1.5. Reparar, corrigir, remover, reconstruir ou substituir, às suas expensas, no total ou em parte, no prazo fixado pelo fiscal contratual, os bens nos quais se verificarem vícios, defeitos ou incorreções resultantes da execução ou dos materiais empregados;
4.1.6. Responsabilizar-se pelos vícios e danos decorrentes da execução do objeto, bem como por todo e qualquer dano causado à Administração ou terceiros, não reduzindo essa responsabilidade a fiscalização ou o acompanhamento da execução contratual pelo Contratante, que ficará autorizado a descontar dos pagamentos devidos ou da garantia, caso exigida, o valor correspondente aos danos sofridos;
4.1.7. Quando não for possível a verificação da regularidade no Sistema de Cadastro de Fornecedores –SICAF, o Contratado deverá entregar ao setor responsável pela fiscalização contratual, junto com a Nota Fiscal para fins de pagamento, os seguintes documentos:
4.1.7.1. prova de regularidade relativa à Seguridade Social;
4.1.7.2. certidão conjunta relativa aos tributos federais e à Dívida Ativa da União;
4.1.7.3. certidões que comprovem a regularidade perante a Fazenda Estadual ou Distrital do domicílio ou sede do Contratado;
4.1.7.4. Certidão de Regularidade do FGTS – CRF; e
4.1.7.5. Certidão Negativa de Débitos Trabalhistas – CNDT;
4.1.8. Responsabilizar-se pelo cumprimento de todas as obrigações trabalhistas, previdenciárias, fiscais, comerciais e as demais previstas em legislação específica, cuja inadimplência não transfere a responsabilidade ao Contratante e não poderá onerar o objeto da contratação;
4.1.9. Comunicar ao Fiscal, no prazo de 24 (vinte e quatro) horas, qualquer ocorrência anormal ou acidente que se verifique no local da execução do objeto contratual.
4.1.10. Paralisar, por determinação do Contratante, qualquer atividade que não esteja sendo executada de acordo com a boa técnica ou que ponha em risco a segurança de pessoas ou bens de terceiros.
4.1.11. Manter, durante toda a vigência da contratação, em compatibilidade com as obrigações assumidas,todas as condições exigidas para habilitação na licitação ou para qualificação na contratação direta;

5. DA EXTINÇÃO CONTRATUAL

5.1. A contratação será extinta quando vencido o prazo estipulado, independentemente de terem sido cumpridas ou não as obrigações de ambas as partes contraentes.
5.2. A contratação poderá ser extinta antes do prazo fixado, sem ônus para o Contratante, quando esta não dispuser de créditos orçamentários para sua continuidade ou quando entender que a contratação não mais lhe oferece vantagem.
5.3. A extinção nesta hipótese ocorrerá na próxima data de aniversário da contratação, desde que haja a

notificação do Contratado pelo Contratante nesse sentido com pelo menos 2 (dois) meses de antecedência desse dia.
5.4. Caso a notificação da não-continuidade da contratação de que trata este subitem ocorra com menos de 2 (dois) meses da data de aniversário, a extinção contratual ocorrerá após 2 (dois) meses da data da comunicação.
5.5. A contratação poderá ser extinta antes de cumpridas as obrigações nela estipuladas, ou antes do prazo fixado, por algum dos motivos previstos no artigo 137 da Lei nº 14.133/21, bem como amigavelmente, assegurados o contraditório e a ampla defesa.
5.5.1. Nesta hipótese, aplicam-se também os artigos 138 e 139 da mesma Lei. 5.5.2.A alteração social ou a modificação da finalidade ou da estrutura da empresa não ensejará a extinção se não restringir sua capacidade de concluir o objeto.
5.5.2.1. Se a operação implicar mudança da pessoa jurídica contratada, deverá ser formalizado termo aditivo para alteração subjetiva.
5.6. A contratação poderá ser extinta caso se constate que o Contratado mantém vínculo de natureza técnica, comercial, econômica, financeira, trabalhista ou civil com dirigente do órgão ou entidade contratante ou com agente público que tenha desempenhado função na licitação ou na contratação direta, ou atue na fiscalização ou na gestão contratuais, ou que deles seja cônjuge, companheiro ou parente em linha reta, colateral ou por afinidade, até o terceiro grau.

6. DOS CASOS OMISSOS

Os casos omissos serão decididos pelo Contratante, segundo as disposições contidas na Lei nº 14.133, de 2021, e demais normas federais aplicáveis e, subsidiariamente, segundo as disposições contidas na Lei nº 8.078, de 1990 – Código de Defesa do Consumidor – e normas e princípios gerais dos contratos.

7. ALTERAÇÕES

7.1. Eventuais alterações contratuais reger-se-ão pela disciplina dos arts. 124 e seguintes da Lei nº 14.133, de 2021.
7.2. O Contratado é obrigado a aceitar, nas mesmas condições contratuais, os acréscimos ou supressões que se fizerem necessários, até o limite de 25% (vinte e cinco por cento) do valor inicial atualizado da contratação.
7.3. As supressões resultantes de acordo celebrado entre as partes contratantes poderão exceder o limite de 25% (vinte e cinco por cento) do valor inicial atualizado do contrato.
7.4. As alterações contratuais deverão ser promovidas mediante celebração de termo aditivo, submetido à prévia aprovação da consultoria jurídica do Contratante, salvo nos casos de justificada necessidade de antecipação de seus efeitos, hipótese em que a formalização do aditivo deverá ocorrer no prazo máximo de 1 (um) mês.
7.5. Registros que não caracterizam alterações contratuais podem ser realizados por simples apostila, dispensada a celebração de termo aditivo, na forma do art. 136 da Lei nº 14.133, de 2021.

8. FORO

8.1. Fica definido o Foro da Justiça Federal no Rio de Janeiro, Seção Judiciária do Rio de Janeiro para dirimir os litígios que decorrerem da execução contratual que não puderem ser compostos pela conciliação, conforme art. 92, §1º, da Lei nº 14.133, de 2021.

14. ANEXO II TERMO DE CIÊNCIA E CONCORDÂNCIA

TERMO DE CIÊNCIA E CONCORDÂNCIA

14. ANEXO II TERMO DE CIÊNCIA E CONCORDÂNCIA

Por meio deste instrumento, ... (identificar o Contratado) declara que está ciente e concorda com as disposições e obrigações previstas no Edital, no Termo de Referência e nos demais anexos a que se refere o Pregão nº 90102/2026, bem como que se responsabiliza, sob as penas da Lei, pela veracidade e legitimidade das informações e documentos apresentados durante o processo de contratação.

Local-UF, ... de ..... de 20....

._____

(Nome e Cargo do
Representante Legal)

15. Responsáveis

Todas as assinaturas eletrônicas seguem o horário oficial de Brasília e fundamentam-se no §3º do Art. 4º do Decreto nº 10.543, de 13 de novembro de 2020.

SHAIRA ONEIDA GUIMARAES KHAN LUCAS

Membro da Equipe de Planejamento

Assinou eletronicamente em 08/09/2026 às 09:57:02.

PATRICK DEL BOSCO DE SALES

Autoridade competente

Assinou eletronicamente em 08/09/2026 às 10:03:37.

Lista de Anexos

Atenção: Apenas arquivos nos formatos ".pdf", ".txt", ".jpg", ".jpeg", ".gif" e ".png" enumerados abaixo são anexados diretamente a este documento.

- Anexo I - ANEXO III - NORMAS TECNICAS.pdf (484.91 KB)
- Anexo II - ANEXO IV - ESTUDO TECNICO PRELIMINAR.pdf (10.72 MB)

1 OBJETO

Esta especificação fixa as condições e requisitos exigíveis para o fornecimento à Marinha do Brasil de Esguichos para Água por Jato Sólido e por Neblina para equipamentos de combate a incêndio.

2 REFERÊNCIAS NORMATIVAS

A presente especificação foi elaborada com base nas prescrições estabelecidas nas referências normativas a seguir indicadas:

NBR 6314 - Peças de Ligas de Cobre Fundidas em Areia;
ASTM - B - 584 - Fundidos de Ligas de Cobre;
CBINC - D – 001 - Manual de Combate a Incêndio;
NBR 5426 - Planos de Amostragem e Procedimentos na Inspeção por Atributos;
NBR 5667 - Hidrantes Urbanos de Incêndio;
ASTM-B-62 - Peças de Bronze Fundidas; e
ASTM-B-686 - Peças de Alumínio.

Devido à necessidade de constantes revisões de padrões normativos atualizados, recomenda-se que, a cada acordo efetivado com base nesta especificação, seja verificada a última revisão ocorrida.

3 DEFINIÇÕES

Para os efeitos desta especificação aplicam-se as definições de 3.1 a 3.9.

3.1 Esguicho: equipamento destinado a formar e orientar o jato de um agente extintor de fogo.

3.2 Esguicho Para Jato Sólido/Neblina (vazão variável): equipamento que opera em três ou quatro posições, permitindo através da rotação de seu bocal que se passe da posição fechada a formas de cones de neblina de diversos ângulos e, ainda, a jato reto.

3.3 Esguicho Universal – Tipo Rockwood: equipamento que opera nas posições fechada, jato e neblina, de acordo com o comando de uma válvula esfera acionada por alavanca. Pode ser aplicado, também, através de um pulverizador ou de um prolongador, encaixáveis no corpo do esguicho.

Origem: Diretoria de Abastecimento da Marinha
Departamento Técnico
Divisão de Material

Palavras-chave: Esguicho para Água por Jato Sólido e por Neblina, Aplicador.

Propriedade da Marinha do Brasil

3.4 Aplicador de Neblina: constituído de tubo metálico em forma de "L", encaixável por acoplamento (tipo baioneta) ao esguicho universal. Sua finalidade é permitir a aplicação de neblina de alta velocidade em pontos de difícil acesso, como tanques ou depósitos.

3.5 GPM: galões por minuto (corresponde a 3,785 litros por minuto).

3.6 Rosca NSFHT (60º) (Fire House Coupling Screw Thread): rosca para conexões de mangueiras de incêndio, conforme National Fire Protection Association – NFPA - 194.

3.7 Rosca BSP (British Standard Pipe): rosca inglesa paralela para tubo.

3.8 Rosca NSTPT (60º): National Standard Taper Pipe Thread.

3.9 FPP: fios por polegada.

4 REQUISITOS GERAIS

4.1 Os esguichos para o sistema de combate a incêndio devem estar em conformidade com o Manual de Combate a Incêndio da Marinha - CBINC – D – 001.

4.2 Os esguichos devem ter extremidades do tipo roscada ou de engate rápido, compatíveis com as extremidades dos equipamentos ou demais acessórios aos quais devam ser conectados.

4.3 Formatos e Materiais

Os esguichos para água, objeto desta especificação, têm formatos diversos e são selecionados de acordo com as características da operação a que se destinam.

Os materiais empregados e tipos de rosca baseiam-se em exemplos de produtos usualmente encontrados no mercado.

4.4 Descrição

Para os efeitos desta especificação, a descrição dos esguichos deve conter:

a) nome / tipo do esguicho;
b) diâmetros nominais (pol. e mm);
c) qualidade das roscas, quando for o caso;
d) material / acabamento;
e) complementos; e
f) número desta especificação.

Nota: com as tabelas dimensionais constantes desta especificação estão indicadas as características e exemplos de descrição dos esguichos.

DIRETORIA DE ABASTECIMENTO DA MARINHA

5 SELEÇÃO

Os esguichos devem ser selecionados de acordo com as suas características de operação, conforme a seguir:

5.1 Vazões

5.1.1 Esguicho de Vazão Variável para Jato Sólido/Neblina

Para uma pressão de operação de 7,0 kgf/cm^2 (100 PSI) têm-se as seguintes vazões (Tabela 1):

Tabela 1

Posição	1.1/2 pol.		2.1/2 pol.	
	L /min	GPM	L /min	GPM
jato sólido	174	46	511	135
meia neblina (30°) (baixa)	288	76	693	183
neblina total (90°) (alta)	401	106	878	232
GPM – Galões por minuto **L /min –** Litros por minuto				

Para as pressões de 1,76 kgf/cm^2 (25 PSI); 3,5 kgf/cm^2 (50 PSI); e 5,27 kgf/cm^2 (75 PSI), obtém-se as vazões de aproximadamente 50%, 71% e 87% das vazões resultantes à pressão de 7,0 kgf/cm^2 (100 PSI). Para uma pressão de 7,0 kgf/cm^2 (100 PSI) têm-se os seguintes alcances máximos de jato (Tabela 2):

Tabela 2

Posição	Alcance (m)	
	1.1 /2 pol	2.1 /2 pol
jato sólido	16,1	43,0
meia neblina (30°) (baixa)	9,2	24,0
neblina total (90°) (alta)	2,3	6,2

5.1.2 Esguicho Universal - Tipo Rockwood

As vazões de operação são dadas na Tabela 3:

Tabela 3

Posição	1.1 /2 pol.		2.1 /2 pol.	
	L/min	GPM	L/min	GPM
jato sólido	416	110	947	250
neblina	151	40	284	75

DIRETORIA DE ABASTECIMENTO DA MARINHA

5.1.3 Aplicador de Neblina

As vazões de operação são as seguintes, conforme os diâmetros nominais dos esguichos:

a) para diâmetro normal de 1.1/2pol.= 322 Litros/min (85 GPM); e
b) para diâmetro normal de 2.1/2pol.= 473 Litros/min (125 GPM).

5.2 Tabelas Dimensionais

5.2.1 Esguicho Jato Sólido com Requinte: fabricado em latão fundido, NBR 6314, com tubo cônico em cobre repuxado e engate rápido tipo Storz, nas seguintes dimensões (tabela 4):

Tabela 4

Diâmetro Storz	Requinte	Diâmetros do Requinte				Comprimento (mm)
1.1/2 pol	fixo	1 / 2 pol		5 / 8 pol		255
	desmontável					335
2.1/2 pol	desmontável	1 / 2 pol	5 / 8 pol	3 / 4 pol	1. pol	435

5.2.1.1 Descrição (Exemplo): esguicho jato sólido, engate rápido 1.1/2pol com requinte desmontável 1/2 pol x 5/8 pol, latão NBR 6314, conforme especificação MAR 71000 / 371 (Vide Figura 1).

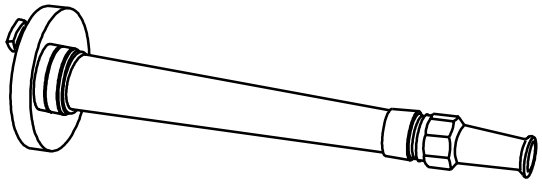

Figura 1
Esguicho Jato Sólido com Requinte

5.2.2 Esguicho Jato Sólido / Neblina Tipo AKRON – Engate Rápido: fabricado em latão fundido, NBR 6314 com corpo e bocal com luvas estriadas de neoprene, funcionamento em 3 posições: bocal fechado; jato sólido; e neblina fina em diversos ângulos de leque (abertura até 120°), fechamento por válvula central.

Tabela 5

Engate	Diâmetro base	Vazão (GPM)	Comprimento (mm)
Storz	1.1/2 pol	145	242
	2.1/2 pol	230	276

DIRETORIA DE ABASTECIMENTO DA MARINHA

5.2.2.1 Descrição (Exemplo): esguicho jato sólido/neblina, engate rápido 1.1/2 pol com requinte desmontável, latão fundido NBR 6314, conforme especificação MAR 71000/371 (Vide Figura 2).

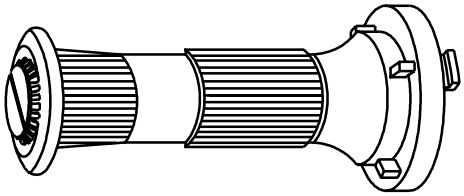

Figura 2
Esguicho Jato Sólido/Neblina – Tipo AKRON – Engate Rápido

5.2.3 Esguicho Jato Sólido / Neblina Tipo AKRON – Roscado: fabricado em latão fundido cromado, NBR 6314 com base do corpo recartilhada e bocal com luva de neoprene em diversos ângulos, funcionamento em 3 posições: bocal fechado; jato sólido; e neblina fina em diversos ângulos de leque (abertura até 120°), fechamento por válvula central.

Tabela 6

Rosca	Diâmetro base	Vazão (GPM)	Comprimento (mm)
BSP 11 FPP	1 pol	75	125

5.2.3.1 Descrição (Exemplo): esguicho jato sólido/neblina 1pol, rosca BSP 11 FPP, latão fundido NBR 6314, conforme especificação MAR-71000/371 (Vide Figura 3).

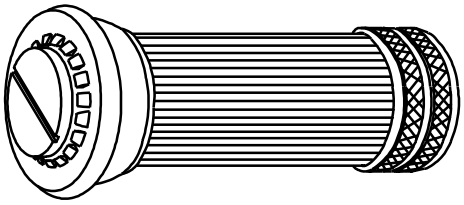

Figura 3
Esguicho Jato Sólido/Neblina – Tipo AKRON - Roscado

5.2.4 Esguicho Jato Sólido / Neblina tipo AKRON – Duplo Comando: fabricado em latão fundido cromado, NBR 6314 com bocal recartilhado, anel de neoprene para proteção do bocal, funcionamento em 3 posições comandadas pelo bocal: neblina de alta velocidade (pelo pino central perfurado); jato sólido; e neblina fina em diversos ângulos de leque (abertura até 120°), fechamento rápido por válvula esférica de alavanca.

DIRETORIA DE ABASTECIMENTO DA MARINHA

Tabela 7

Engate	Diâmetro base	Vazão (GPM)	Comprimento (mm)
Storz	2.1/2 pol	230	262
	1.1/2 pol	145	254

5.2.4.1 Descrição (Exemplo): esguicho jato sólido/neblina, engate rápido 2.1/2 pol, duplo comando, 3 posições, latão fundido, NBR 6314, conforme especificação MAR-71000/371 (Vide Figura 4).

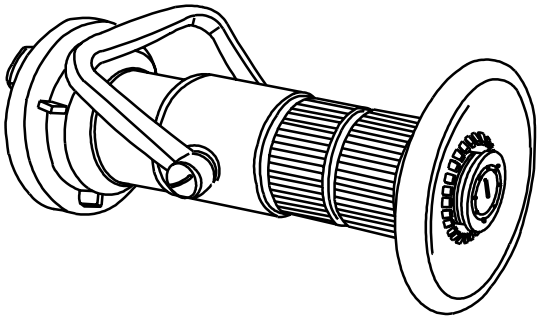

Figura 4
Esguicho Jato Sólido/Neblina – Tipo AKRON – Duplo Comando

5.2.5 Esguicho Jato Sólido / Neblina - Tipo AKRON – 4 posições: fabricado em latão fundido cromado, NBR 6314 com bocal e corpo com luvas estriadas de neoprene, funcionamento em 4 posições: bocal fechado; jato sólido; neblina fina em diversos ângulos de leque (abertura até 120°); e bocal fechado com fechamento duplo por válvulas superior e inferior.

Tabela 8

Engate	Diâmetro base	Vazão (GPM)	Comprimento (mm)
Storz	1.1/2 pol	145	242
Storz	2.1/2 pol	230	276

5.2.5.1 Descrição (Exemplo): esguicho jato sólido/neblina, engate rápido 1.1/2 pol, duplo fechamento, 4 posições, latão fundido NBR 6314, conforme especificação MAR-71000/371 (Vide Figura 5).

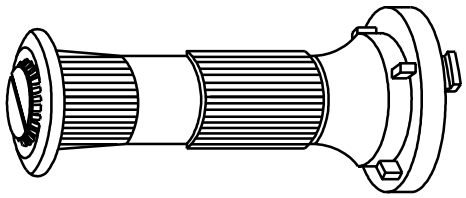

Figura 5
Esguicho Jato Sólido/Neblina – Tipo AKRON – 4 Posições

5.2.6 Esguicho Jato Sólido / Neblina tipo Elkhart – Engate Rápido: fabricado em bronze fundido polido ou cromado, conforme ASTM-B-62 com bocal recartilhado com anel de neoprene para proteção, funcionamento em 3 posições: bocal fechado; jato sólido; e neblina fina em diversos ângulos de leque (abertura até 120°), fechamento por válvula central.

Tabela 9

Diâmetro base	Engate	Vazão (GPM)	Comprimento (mm)	Acabamento
1.1/2 pol	Storz	145	153	polido
1.1/2 pol	Storz	145	153	cromado
2.1/2 pol	Storz	230	188	polido
2.1/2 pol	Storz	230	188	cromado

5.2.6.1 Descrição (Exemplo): esguicho jato sólido/neblina, engate rápido 1.1/2 pol, 3 posições, bronze fundido cromado, ASTM-B-62, conforme especificação MAR-71000/371 (Vide Figura 6).

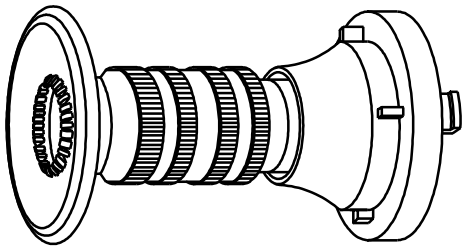

Figura 6

Esguicho Jato Sólido/Neblina – Tipo ELKHART – Engate Rápido

5.2.7 Esguicho Jato Sólido / Neblina Tipo Elkhart – Roscado: fabricado em bronze fundido polido ou cromado, ASTM-B-62 com bocal e corpo recartilhados com anel de neoprene para proteção, funcionamento em 3 posições: bocal fechado; jato sólido; e neblina fina em diversos ângulos de leque (abertura até 120°), fechamento por válvula central.

Tabela 10

Diâmetro base	Rosca	Vazão (GPM)	Comprimento (mm)	Acabamento
1.1/2 pol	BSP 11 FPP	145	135	polido
	NSFHT 9 FPP			
	60° 11.1/2 FPP			
1.1/2 pol	BSP 11 FPP	145	135	cromado
	NSFHT 9 FPP			
	60° 11 FPP			
2.1/2 pol	NSFHT 7.1/2 FPP	230	165	polido
	NBR 5667 5 FPP			
2.1/2 pol	NSFHT 7.1/2 FPP	230	165	cromado

DIRETORIA DE ABASTECIMENTO DA MARINHA

	NBR 5667 5 FPP			

5.2.7.1 Descrição (Exemplo): esguicho jato sólido/neblina, 2.1/2 pol, rosca NSFHT 7.1/2 FPP, 3 posições, bronze fundido polido, ASTM-B-62, conforme especificação MAR-71000/371 (Vide Figura 7).

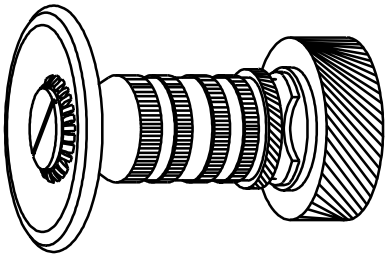

Figura 7
Esguicho Jato Sólido/Neblina – Tipo ELKHART - Roscado

5.2.8 Esguicho Jato Sólido / Neblina Tipo Elkhart – 4 Posições: fabricado em bronze fundido polido ou cromado, ASTM-B-62, com bocal recartilhado com anel de neoprene para proteção, funcionamento em 4 posições: bocal fechado; jato sólido; neblina fina em diversos ângulos de leque (abertura até 120°) e bocal fechado com fechamento duplo por válvulas superior e inferior.

Tabela 11

Engate	Diâmetro base	Vazão (GPM)	Comprimento (mm)
Storz	1.1/2 pol	145	153
	2.1/2 pol	230	188

5.2.8.1 Descrição (Exemplo): esguicho jato sólido/neblina, 1.1/2 pol engate rápido, 4 posições, bronze fundido cromado, ASTM-B-62, conforme especificação. MAR-71000/371. (Vide Figura 8).

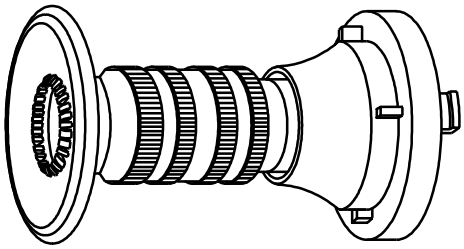

Figura 8
Esguicho Jato Sólido/Neblina – Tipo ELKHART – 4 Posições

5.2.9 Esguicho Jato Sólido / Neblina – 4 Posições – Rosca ou Storz: fabricado em latão fundido polido ou cromado, NBR 6314 com corpo e bocal recartilhados, anel de neoprene para proteção do bocal, funcionamento em 4 posições: bocal fechado; jato sólido; neblina fina em diversos ângulos de leque (abertura até 120°); e bocal fechado com duplo fechamento por válvulas superior e inferior.

DIRETORIA DE ABASTECIMENTO DA MARINHA

Tabela 12

Engate		Diâmetro base	Vazão (GPM)	Comprimento (mm)
Rosca	BSP 11 FPP	1.1/2 pol	145	107
	NSFHT 9 FPP			
	60° – 11.1/2 FPP			
Storz		1.1/2 pol	145	130

5.2.9.1 Descrições (Exemplos):

- esguicho jato sólido/neblina, 1.1/2 pol, rosca NSFHT 9 FPP, 4 posições, latão fundido cromado, NBR 6314, conforme especificação MAR-71000/371; e

- esguicho jato sólido/neblina, 1.1/2 pol, engate rápido, 4 posições, latão fundido polido, NBR 6314, conforme especificação MAR-71000/371 (Vide Figura 9).

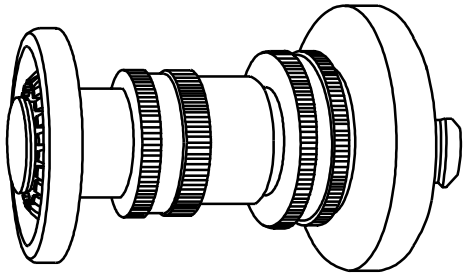

Figura 9

Esguicho Jato Sólido/Neblina – 4 Posições – Rosca ou Storz

5.2.10 Esguicho Jato Sólido / Neblina – Triplo Comando – Storz: fabricado em latão fundido cromado, NBR 6314, com bocal com luva de neoprene estriada, pino central perfurado para formação de neblina de alta velocidade, ponteiro (agulheta) indicador de vazões e posicionamento de jato sólido e neblina, funcionamento por triplo comando pelo bocal de jato sólido e neblina em diversos ângulos de leque (até 120°), fechamento rápido por válvula esférica por alavanca.

Tabela 13

Engate	Diâmetro base	Vazão (GPM)	Comprimento (mm)
Storz	2.1/2 pol	125 a 250	310
	1.1/2 pol	60 a 125	255

5.2.10.1 Descrição (Exemplo): esguicho jato sólido/neblina, 2.1/2 pol, engate rápido, triplo comando, vazão regulável, 3 posições, latão fundido cromado, NBR 6314, conforme especificação MAR-71000/371 (Vide Figura 10).

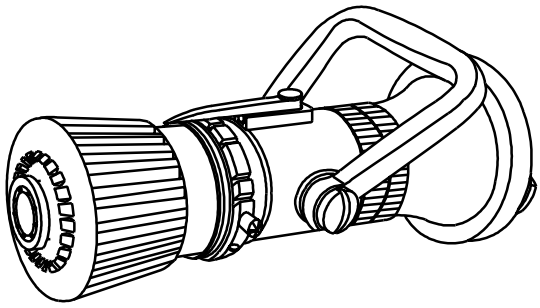

Figura 10
Esguicho Jato Sólido/Neblina – Triplo Comando

5.2.11 Esguicho Universal – Tipo Rockwood - Jato Sólido / Neblina: fabricado em latão fundido polido ou cromado, conforme NBR 6314, ou alumínio, conforme ASTM-B-686, bico pulverizador com fiel de corrente, saída com engate conjugado ao corpo do esguicho para conectar aplicador de neblina de alta velocidade, funcionamento em 3 posições comandadas por válvula esférica: fechado; jato sólido; e neblina fina.

Tabela 14

Diâmetro base	Engate		Vazão (GPM)		Comprimento (mm)
			Jato sólido	neblina	
1.1/2 pol	**Rosca**	BSP 11 FPP	110	40	215
		NSFHT 9 FPP			
		60° – 11.1/2 FPP			
1.1/2 pol	**Storz**		110	40	240
2.1/2 pol	**Rosca**	NBR 5667-5 FPP	250	75	236
		NSFHT 7.1/2 FPP			
2.1/2 pol	**Storz**		250	75	268

5.2.11.1 Descrição (Exemplos): esguicho jato sólido/neblina, Universal, tipo Rockwood, 2.1/2 pol, rosca NSFHT 7.1/2 FPP, 3 posições com engate para aplicador de neblina, em latão fundido, NBR 6314, conforme especificação MAR-71000/371 (Vide Figura 11).

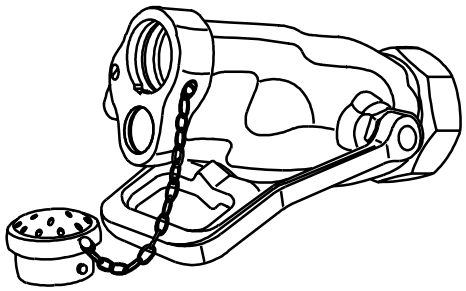

Figura 11
Esguicho Jato Sólido/Neblina – Universal – Tipo ROCKWOOD

5.3 Aplicador de neblina: corpo fabricado em tubo de alumínio com engate e pulverizador fabricados em latão fundido, NBR 6314, ou alumínio, ASTM-B-686, para aplicação de neblina de alta velocidade em locais de difícil acesso, nos seguintes comprimentos: 1,52m (5 pés); 1,83m (6pés); 2,13m (7 pés); 2,44m (8 pés); 3,05m (10 pés); e 3,66m (12 pés).



Figura 12
Aplicador de Neblina

6 REQUISITOS PARA COMPRA

6.1 Unidade de Compra

Os esguichos serão comprados por unidade – UN.

6.2 Marcação

Todos os esguichos e aplicadores terão obrigatoriamente marcadas na superfície do corpo, em baixo relevo de modo indelével e legível, as seguintes informações:

a) marca ou logotipo do fabricante; e
b) diâmetros referenciais do equipamento.

6.3 Embalagem

Os esguichos serão embalados em caixas ou engradados de madeira. Obrigatoriamente, as embalagens deverão apresentar características que atendam as especificações de confecção, dimensões e capacidade de acondicionamento.
Em qualquer dos tipos de embalagem deverão constar as seguintes indicações:

a) marca ou logotipo do fabricante;
b) diâmetro referenciais; e
c) quantidade de equipamentos.

6.3.1 O lote deverá ser identificado na embalagem com:

a) nomes do fabricante e/ou fornecedor;
b) número da Ordem de Compra (OC);
c) número da Nota Fiscal de entrega onde deve constar a descrição do material e o Número Brasileiro de Estoque (NBE);

DIRETORIA DE ABASTECIMENTO DA MARINHA

d) número de identificação do lote entregue;
e) qualidade do material de fabricação;
f) diâmetro ou diâmetros referenciais da peça;
g) nome e tipo do acessório; e
h) peso bruto da embalagem em quilogramas.

6.4 Procedimento de compra

O licitante deverá apresentar à Comissão de Licitação, junto com a proposta técnica, documento atestando que o esguicho será inspecionado ou certificado por Sociedade Classificadora.

6.5 Recebimento

Para aceitação ou rejeição, os esguichos são inspecionados visual e dimensionalmente, verificando-se:

a) características dimensionais, conforme indicadas nesta especificação (bitolas e roscas das conexões);
b) marcação conforme item 6.2 desta especificação; e
c) certificado da Sociedade Classificadora, confirmando a inspeção e o certificado de análise química, atestando a qualidade do material.

A inspeção visual e dimensional deve ser feita conforme as quantidades definidas na Tabela 15 desta especificação.

Tabela 15
Critérios de seleção de amostra nível S1 (Simples-Normal - NQA 4,0 %)

Quantidade do lote (peças)	Número de amostras	Ac - Re
2 a 50	2	0 - 1
51 a 500	3	0 - 1
501 a 1200	5	0 - 1
Ac - aceitação **Re** - rejeição		

6.5.1 Serão considerados defeitos

a) tipos, padrões e dimensões básicas em desacordo com as determinações desta especificação;
b) presença de empenos ou deformações, tanto no corpo do esguicho como em qualquer dos seus componentes, assim como imperfeições de fundição e acabamento, mossas, fissuras e depressões;
c) roscas com filetes defeituosos que prejudiquem o acoplamento normal; e
d) marcação incompleta ou ausência da mesma conforme o item 6.2 desta especificação.

DIRETORIA DE ABASTECIMENTO DA MARINHA

6.5.2 Ensaios mecânicos

Caso a Marinha decida verificar as resistências mecânicas, qualidade dos materiais e defeitos estruturais dos esguichos, poderá enviar amostras para laboratórios de sua escolha, preferencialmente, credenciados pelo INMETRO, onde serão realizados os ensaios necessários para comprovação dos requisitos desta especificação.

6.6 Garantia

O fornecedor, solidário com o fabricante, deve garantir na proposta de fornecimento a homogeneidade das características dimensionais, de resistência mecânica e qualidade dos materiais, conforme determinado nesta especificação.

A aceitação da entrega do lote não invalida qualquer reclamação posterior devido a esguichos defeituosos ou fornecidos em desacordo com os pedidos, nem isenta o fornecedor de substituir as peças defeituosas rejeitadas. As despesas de transporte e de custos de novos ensaios mecânicos correrão única e exclusivamente por conta do fornecedor e/ou fabricante.

DIRETORIA DE ABASTECIMENTO DA MARINHA

	EXTINTORES **ESPECIFICAÇÃO**	MAR 71000/551 Dezembro/1998

1 OBJETIVO

Esta Norma fixa as condições exigíveis para o fornecimento à Marinha de extintores de incêndio móveis.

2 REFERÊNCIAS NORMATIVAS

A presente norma foi elaborada com base nas prescrições estabelecidas nas referências normativas a seguir especificadas. Devido à necessidade de constantes revisões de padrões normativos atualizados, recomenda-se que, a cada acordo efetivado, com base nesta norma, seja verificada a última revisão ocorrida.

NBR 5426:1985 - Planos de amostragem e procedimentos na inspeção por atributos
NBR 10721:1997 - Extintores de incêndio com carga de pó químico
NBR 11715:1992 - Extintores de incêndio com carga d'água
NBR 11716:1997 - Extintores de incêndio com carga de dióxido de carbono (gás carbônico)
NBR 11751:1992 - Extintores de incêndio com carga para espuma mecânica
NBR 12693:1993 - Sistemas de proteção por extintores de incêndio
NBR 12962:1994 - Inspeção, Manutenção e Recarga de extintores de incêndio
NBR 13485:1995 - Manutenção de terceiro nível (Vistoria) em extintores de incêndio

3 DEFINIÇÕES

3.1 Extintores Portáteis: Extintores que podem ser transportados manualmente, sendo que sua massa total não deve ultrapassar 20kg.

3.2 Extintores Não-Portáteis: Extintores cuja massa total ultrapassa 20kg, montados sobre rodas.

Origem: Diretoria de Abastecimento da Marinha – Expecificação preparada pela ABNT
Superintendência Técnica
Departamento do Material

Palavra-chave:Extintores

Propriedade da Marinha do Brasil

3.3 Extintores Estacionários: Extintores de instalação fixa.

3.4 Extintores para Veiculos: Extintores portáteis, fabricados para utilização em veículos, podendo ser usados em parede, com carga mínima de 1kg, devendo atender especificamente a NBR 10721.

3.5 Extintores Pressurização Direta: Extintores que estão sob pressurização permanente e caracterizam-se pelo emprego de somente um recipiente para água, pó químico ou espuma, conforme o caso, e o gás expelente.

3.6 Extintores de Pressurização Indireta: Extintores de pressurizados por ocasião do uso, e que se caracterizam pelo emprego de um recipiente para água ou espuma, conforme o caso, e de um cilindro para o gás expelente, podendo este último ser interno ou externo ao recipiente para a água ou espuma.

3.7 Inspeção: Exame periódico efetuado por pessoal habilitado que se realiza no extintor, com a finalidade de determinar se ele permanece em condições originais de operação.

3.8 Cilindro: O cilindro é um vazo de pressão onde ficam armazenados os produtos que são expelidos durante a operação. Deve ser fabricado conforme a NBR 12639, NBR 12790 ou NBR 12791.

3.9 Válvula: A válvula é o elemento de controle para início da operação, permitindo que sua utilização seja intermitente, deve ser de latão forjado ou usinado de laminado ou extrudado. Devem ser providos de trava que evite seu acionamento indevido ocasional e lacre, ambos, de fácil remoção. Os extintores de pressorização indireta possuem uma segunda válvula, em cilindro auxiliar, de fácil abertura, mesmo com o lacre.

3.10 Difusor: Difusor é o elemento direcionador do fluxo, com forma de copo fixado pelo fundo, localizado na extremidade da válvula ou da mangueira, fabricado de material impermeável e não condutor elétrico.

3.11 Punho: Punho é a extensão da mangueira preparada para o manuseio, localizado no extremo oposto à válvula, fabricado de elastômero ou plastômero com a função de proporcionar proteção térmica e elétrica ao usuário.

3.12 Mangueira: Mangueira é o elemento flexível, que permite direcionar o fluxo em qualquer direção, fabricado de elastômero ou plastômero resistente a pressão de operação.

3.13 Cinta: Cinta é o elemento de fixação do difusor no corpo do cilindro.

3.14 Pressostato: Pressostato é o indicador de pressão existente nos extintores de pressorização direta.

4 REQUISITOS GERAIS

4.1 Fabricação

Os extintores de incêndio móveis devem ser fabricados, rigorosamente, de acordo com as NBR 10721, NBR 11715, NBR 11716 e NBR 11751.

4.2 Tipos

Os tipos de extintores mais freqüentes no mercado são os de água, espuma mecânica, gás carbônico e pó químico, cujos códigos e carga útil estão apresentados nas tabelas 1 a 4.

TABELA 1 - CÓDIGO E CARGA ÚTIL PARA EXTINTOR DE ÁGUA

valores em litros

Código	A10	A75	A150
Carga útil	10	75	150

TABELA 2 - CÓDIGO E CARGA ÚTIL PARA EXTINTOR DE ESPUMA MECÂNICA

valores em litros

Código	E9	E10	E75	E150
Carga útil	9	10	75	150

TABELA 3 - CÓDIGO E CARGA ÚTIL PARA EXTINTOR DE GÁS CARBÔNICO

valores em quilogramas

Código	C2	C4	C6	C10	C20	C25	C30	C45	C50
Carga útil	2	4	6	10	20	25	30	45	50

TABELA 4 - CÓDIGO E CARGA U'TIL PARA EXTINTOR DE PÓ QUÍMICO

valores em quilogramas

Código	P1	P2	P4	P6	P8	P12	P20	P30	P50	P70	P100	P150
Carga útil	1	2	4	6	8	12	20	30	50	70	100	150

4.3 Código de Identificação

Para os efeitos desta Norma é utilizada uma codificação constituída de letras e números, onde, as letras, apresentadas a seguir, representam os tipos de extintores e os números a carga útil do equipamento.

AP10 = Água com 10 litros de carga útil e gás expelente
E75 = Espuma mecânica com 75 litros de carga útil
C45 = Gás carbônico com 45 quilos de carga útil
P12 = Pó químico com 12 quilos de carga útil

Para indicar que o extintor tem um gás expelente acionado por válvula acoplada a cilindro auxiliar, deve-se colocar a letra P, após a primeira característica do tipo do extintor. Este gás expelente pode ser nitrogênio ou gás carbônico em extintores de água, espuma mecânica e pó químico.

Exemplo: Extintor de espuma mecânica com 10 L de carga útil, com cilindro auxiliar de nitrogênio ou gás carbônico, código - EP10.

NOTA: Observa-se que o mercado esta deixando de utilizar extintores portáteis com cilindro auxiliar de gás expelente.

4.4 Temperatura de Operação

4.4.1 À faixa de temperatura de operação dos extintores de água varia de 4°C à 45°C, temperaturas inferiores a 4°C exigem anticongelante compatíveis os materiais que estejam em contacto.

4.4.2 À faixa de temperatura de operação dos extintores de gás carbônico varia de 0°C à 55°C.

4.4.3 Esta especificação considera que os extintores serão utilizados em locais com temperatura ambiente acima de 0°C.

4.5 Extintores de Água

4.5.1 Todo extintor deve ser provido de mangueira fabricada em elastômero ou plastômero resistente às condições de uso. Esta deve ser acoplada a conexões de materiais não-ferrosos ou de aço inoxidável, que devem ser facilmente desconectadas do recipiente para água ou da válvula de descarga montada na mangueira.

4.5.2 Para os extintores portáteis, a mangueira deve possuir diâmetro interno mínimo igual ao da saída da válvula de descarga e comprimento mínimo correspondente à altura total do extintor, mas nunca inferior a 0,5 m.

4.5.3 Para os extintores não-portáteis com carga útil (nominal) até 50 L inclusive, é exigido um comprimento mínimo de 3 m; para os de carga útil (nominal) de 50 L a 75 L inclusive, é exigido um comprimento mínimo de 5 m; para os de carga útil (nominal) acima de 75 L, é exigido um comprimento mínimo de 10 m, todos num único lance com diâmetro interno mínimo de 15 mm.

4.6 Extintores de Espuma Mecânica

4.6.1 Todo extintor deve ser provido de mangueira de descarga, fabricada em elastômero ou plastômero resistente às condições de uso ambiente, acoplada a conexões não-ferrosas ou de aço inoxidável, que devem ser facilmente desconectadas do extintor e/ou da válvula de descarga.

4.6.2 Para os extintores portáteis, a mangueira deve possuir diâmetro interno mínimo igual ao da saída da válvula e comprimento mínimo correspondente à altura total do extintor, mas nunca inferior a 50 cm.

4.6.3 Para os extintores não-portáteis de carga útil (nominal) até 50 L inclusive, é exigido comprimento mínimo de 3 m; para os de carga útil (nominal) acima de 50 L até 75 L inclusive, comprimento mínimo de

5 m; para os de carga útil (nominal) acima de 75 L, é exigido comprimento mínimo de 10 m, todos em um único lance de diâmetro interno mínimo de 15 mm.

4.7 Extintores de Gás Carbônico

4.7.1 Todo extintor com capacidade útil (nominal) de carga acima de 2 kg deve ser provido de mangueira de descarga.

4.7.2 A mangueira deve possuir trama de material metálico entre duas camadas de borracha, resistente às intempéries, e ser provida de conexões de material metálico não-ferroso usinado de laminado ou extrudado ou aço inoxidável nas extremidades, que devem ser facilmente desconectadas da válvula de descarga.

4.7.3 A mangueira deve ter flexibilidade suficiente para permitir jato de descarga em qualquer direção.

4.7.4 Para os extintores com capacidade útil (nominal) de carga até 12 kg inclusive, é exigido um comprimento mínimo de mangueira de 0,75 m, incluindo os terminais em um único lance, com diâmetro interno mínimo de 6 mm.

4.7.5 Para os extintores com capacidade útil (nominal) de carga acima de 12 kg até 30 kg inclusive, é exigido um comprimento mínimo de mangueira de 5 m, e para os de carga útil (nominal) acima de 30 kg, é exigido um comprimento mínimo de mangueira de 10 m, incluindo, em ambos os casos, os terminais, todos em um único lance, com diâmetro interno mínimo de 12 mm.

NOTA-Um exemplo de extintor completo com carga de gás carbônico é mostrado no Anexo A:

4.8 Extintores de Pó Químico

4.8.1 Os extintores com capacidade a partir de 4 kg inclusive, devem ser providos de mangueira para facilitar a direção da descarga.

4.8.2 A mangueira deve ter no mínimo diâmetro interno igual ao da saída da válvula e comprimento mínimo correspondente à altura do extintor, mas nunca inferior a 50 cm para os extintores portáteis.

4.8.3 Para os extintores não-portáteis de carga até 50 kg inclusive, são exigidos no mínimo 3 m de mangueira; para os de carga acima de 50 kg até 75 kg, inclusive, são exigidos no mínimo 5 m de mangueira; e para os de carga acima de 75 kg, são exigidos no mínimo 10 m de mangueira. Todas as mangueiras devem ter diâmetro interno de no mínimo 15 mm.

4.8.4 Os extintores de incêndio não-portáteis devem ter a válvula de descarga montada na extremidade livre da mangueira para controle do jato.

4.8.5 A mangueira deve ser de elastômero resistente às condições de uso ambiente, com conexões de liga metálica não-ferrosa ou aço inoxidável, que devem ser facilmente desconectadas do extintor e/ou válvula de descarga.

5 SELEÇÃO DOS EXTINTORES

5.1 Para seleção adequada do extintor, na substituição ou implantação, deve ser consultada a NBR 12693.

5.2 Os extintores portáteis de hidrocarbonetos halogenados não devem ser utilizados, devendo ser substituídos por outro tipo apropriado.

5.3 Na substituição dos extintores devem ser verificados os seguintes pontos:

a) Tipo de carga (água, pó químico, dióxido de carbono ou espuma mecânica);
b) Norma a ser seguida na sua construção, (ver 4.1);
c) Capacidade (volume ou massa útil);
d) Gás expelente, quando houver (nitrogênio ou gás carbônico);
e) Dispositivo de difusão, tais como, mangueira, bico, dispersor e válvula de descarga, indicando-o;
f) Portabilidade, quando necessário (modo de portabilidade e/ou tipo do veículo).

5.4 Fatores de Conversão

Para os casos em que as unidades apresentadas no extintor não estejam em quilograma ou litro, utilizar os fatores de conversão a seguir:

-libra peso para quilograma, multiplicar por - 0,45
-galão inglês para litro, multiplicar por 4,54 (1galão inglês eqüivale à 1,20 galões americanos)

Após a conversão, deve-se escolher um extintor, disponível no mercado, de unidade superior mais próxima ao valor encontrado.

6 REQUISITOS ESPECÍFICOS

6.1 Certificação de Conformidade

Os extintores devem ser certificados por organismo de Certificação Credenciado no âmbito do Sistema Brasileiro de Certificação - SBC.

6.2 Procedimento de Compra

O licitante tem que apresentar à Comissão de Licitação, junto com a Proposta Técnica, o Manual de Instruções do extintor e o original do Certificado de Conformidade Técnica, bem como, a sua data de validade, fornecido por Organismo de Certificação Credenciado.

6.3 Embalagem

6.3.1 Os extintores devem ser embalados, protegidos com papelão, de tal forma que impeça avarias e funcionamento acidental. Recomenda-se que sejam embalados na posição vertical (de pé) em palhetes ou engradados.

6.3.2 O lote de entrega deve ser identificado com: nome do fornecedor, documento de compra (pedido), nome, número do estoque brasileiro (NEB), quantidade e peso.

6.4 Recebimento

6.4.1 Para aceitação ou rejeição inspeciona-se os extintores no recebimento, visualmente e dimensionalmente, para cada tipo específico, verificando-se:

a) O acondicionamento;
b) A lacração;;
c) Os dados de gravação (marca, número de série de fabricação);
d) A marcação;
e) O estado físico do corpo do extintor, mangueira, dispersor e válvulas;
f) O período útil de validade (data de fabricação e validade);
g) A existência de Selo de Certificação;
i) Etiqueta de Instrução com Informações de Uso.

6.4.2 Junto com o extintor, o fornecedor deve entregar: o Certificado de Conformidade Técnica e o Manual de Instruções para o uso e inspeção, incluindo as tolerâncias em massa permitidas para aceitação, indicando o valor de cheio e vazio.

6.4.3 É exigido que o período mínimo de validade dos extintores seja de 12 meses, contados a partir da data de recebimento dos mesmos pela Marinha.

6.4.4 Somente no caso de atendimento integral dos requisitos definidos em 6.4.1, 6.4.2 e 6.4.3, os extintores podem ser recebidos.

6.5 Inspeção

Os extintores, devido a sua Certificação ser compulsória, no recebimento devem ser inspecionados quanto ao exigido em 6.4, aplicando-se a Tabela 5, e quanto ao seu desempenho a Tabela 6.

6.5.1 A Tabela 5 apresenta os critérios de seleção de amostra para aceitação ou rejeição do lote a ser utilizado para verificação de recebimento. No tocante a massa bruta, esta deve estar dentro do intervalo de aceitação indicado no Manual de Instruções, aprovado pela Marinha quando aceita a Proposta Técnica.

TABELA 5 - CRITÉRIOS DE SELEÇÃO DE AMOSTRA
(NÍVEL 1 - SIMPLES - NORMAL - NQA 2,5)

Tamanho do lote	Número de Amostras	AC - RE
2 a 15	2	0 - 1
16 a 25	3	0 - 1
26 a 90	5	0 - 1
91 a 150	8	0 - 1
151 a 280	13	1 - 2
281 a 500	20	1 - 2
501 a 1200	32	2 - 3
AC – Aceitação **RE** - Rejeição		

6.5.2 Testes Destrutivos

Fica condicionado ao Recebimento, em função do histórico de aquisição, a necessidade de aplicação de testes destrutivos, previsto na Norma especifica do extintor, para verificação do seu desempenho. A Tabela 6 apresenta os critérios de seleção de amostra para aceitação ou rejeição do lote. Caso ocorra uma rejeição, deve-se repetir a amostragem na presença do fornecedor para devolução do Lote, utilizando-se o critério Simples Normal - Tabela 5.

TABELA 6 - CRITÉRIOS DE SELEÇÃO DE AMOSTRA
(NÍVEL S1 - SIMPLES - ATENUADA - NQA 2,5)

Tamanho do lote	Número de Amostras	AC - RE
100 a 1200	2	0 - 1
AC - Aceitação **RE** - Rejeição		

6.6 Garantia

O fabricante deve garantir na proposta de fornecimento a eficiente operação dos extintores entregues. Qualquer defeito que se manifeste deve ser reparado às custas do fabricante, sem ônus para a Marinha.

A aceitação de um lote não invalida qualquer reclamação posterior devido à constatação de extintor defeituoso, nem isenta o fabricante de responsabilidade de fornecer os extintores de acordo com o pedido e esta Norma.

6.7 Armazenamento

Os extintores devem ser colocados em local protegido de choques, calor e na posição indicada no seu rótulo.

6.8 Estocagem

Recomenda-se que os extintores não sejam mantidos como estoque de aprovisionamento de consumo devido as variáveis de envelhecimento a que estão sujeitos. Devem ser adquiridos para colocação imediata nos locais apropriados após seu recebimento.

6.9 Manutenção

A manutenção dos extintores, conforme freqüência indicada no seu rótulo, só pode ser feita por empresa certificada junto a Organismo de Certificação Credenciado no âmbito do Sistema Brasileiro de Certificação - SBC, que deve consultar a NBR 12962 e NBR 13485.

/Anexo A

ANEXO A

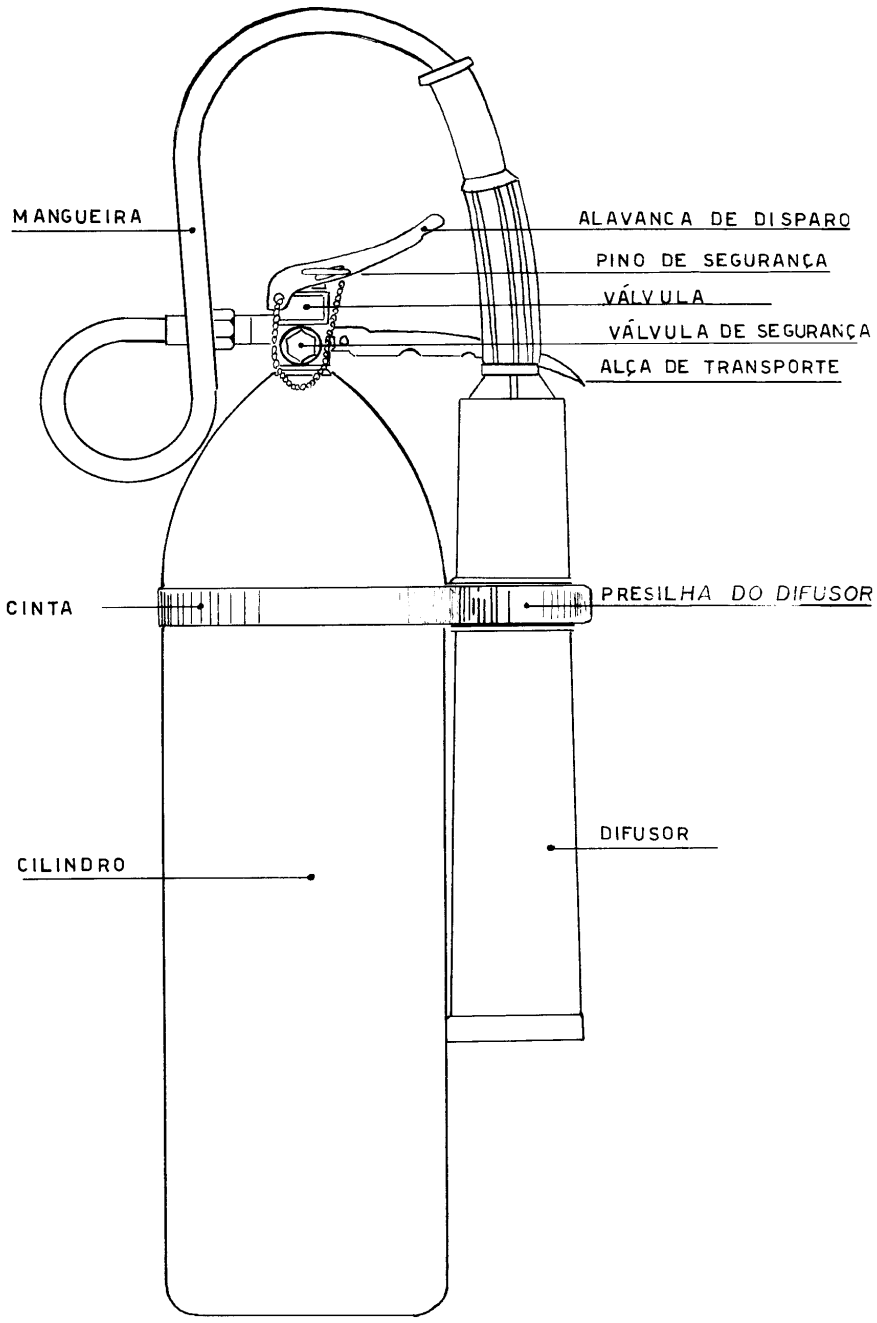

MINISTÉRIO DA MARINHA — DIRETORIA DE ABASTECIMENTO DA MARINHA		
EXTINTORES DE INCÊNDIO COM CARGA DE GÁS CARBONICO. CILINDRO - TERMINOLOGIA	DESENHO:	CONFERIDO:
	DATA: 16/07/98	DESENHO NÚMERO: 02

1 OBJETIVO

Esta especificação fixa as condições e requisitos exigíveis para o fornecimento à Marinha do Brasil de acessórios para equipamentos e equipagens utilizados nos sistemas de combate a incêndio.

2 REFERÊNCIAS NORMATIVAS

A presente especificação foi elaborada com base nas prescrições estabelecidas nas referências normativas a seguir indicadas:

NBR 9736 - Conexão para mangueira de incêndio para uso naval - formatos e dimensões;
NBR 6314 - Peças de ligas de cobre fundidas em areia;
CBINC-D-001 - Manual de Combate a Incêndio;
NBR 5667 - Hidrantes Urbanos de Incêndio;
ASTM-B-584 - Fundidos de ligas de cobre;
NBR 5426 - Planos de Amostragem e Procedimentos na Inspeção por Atributos;
ASTM-B-147 - Fundidos de ligas de latão;
ASTM-B-124 - Fundidos de ligas de latão forjado; e
ASTM-B-62 - Fundidos de ligas de bronze.

Devido à necessidade de constantes revisões de padrões normativos atualizados, recomenda-se que, a cada acordo efetivado com base nesta norma, seja verificada a última revisão ocorrida.

3 DEFINIÇÕES

Para os efeitos desta especificação aplicam-se as definições de 3.1 a 3.13.

3.1 Adaptador: acessório que proporciona a transição entre conexões roscadas e de engate rápido, ou entre conexões fêmea e/ou macho, podendo ter diâmetros iguais ou diferentes.

3.2 Conexão: denominação genérica para as extremidades dos acessórios que permitem o acoplamento entre dois equipamentos e/ou demais acessórios.

Origem: Diretoria de Abastecimento da Marinha
Departamento Técnico

Palavras-chave: Acessórios para equipamentos e equipagens de sistemas de combate a incêndio.

Propriedade da Marinha do Brasil

3.3 Chave: acessório em forma de alavanca, normalmente conhecida como “chave mangueira”, dotado de um ou mais pinos que proporcionam o acoplamento ou desacoplamento rápido de outras peças e equipamentos do sistema de combate a incêndio.

3.4 Redução: denominação genérica para os acessórios que facilitam o acoplamento entre dois equipamentos e/ou acessórios de diâmetros diferentes.

3.5 Niple: acessório dotado de conexões com roscas machos de diâmetros iguais ou diferentes.

3.6 Derivante: acessório dotado de uma conexão de entrada e duas (tipo Y) ou mais conexões de saída, podendo ser de redução ou misto.

3.7 Luva roscada: acessório dotado de roscas fêmeas de diâmetros iguais ou diferentes.

3.8 Tampão: acessório destinado ao fechamento de saídas de equipamentos ou acessórios com conexões roscadas ou de engate rápido.

3.9 Rosca NSFHT (60°) (Fire Hose Coupling Screw Thread): rosca para conexões de mangueiras de incêndio, conforme National Fire Protection Association - NFPA - 194.

3.10 Rosca (60°) National Standard Taper Pipe Thread (NPT 60°).

3.11 Rosca BSP: British Standard Pipe Thread (rosca standard inglesa paralela para tubo) e Norma DIN - 259 (Deutsh Industrien für Normung).

3.12 Rosca NPT: Americam Standard Taper Pipe Thread (rosca standard americana cônica para tubo).

3.13 FPP: fios por polegada.

4 REQUISITOS GERAIS

4.1 Os acessórios para sistema de combate a incêndio devem estar em conformidade com o Manual de Combate a Incêndio da Marinha-CBINC-D-001.

4.2 Os acessórios devem ter extremidades do tipo roscada ou engate rápido, compatíveis com as extremidades dos equipamentos ou demais acessórios aos quais devam ser conectados.

4.3 Formatos e Materiais

Os acessórios para sistemas de combate a incêndio, objeto desta especificação, têm formatos diversos e são selecionados de acordo com as características da operação a que se destinam.

Os materiais empregados e tipos de rosca baseiam-se em exemplos de produtos usualmente encontrados no mercado.

DIRETORIA DE ABASTECIMENTO DA MARINHA

4.4 Descrição

Para os efeitos desta especificação a descrição dos acessórios deve conter:

a) nome / tipo do acessório;
b) diâmetros nominais (POL e MM);
c) material / acabamento;

d) medidas de roscas das conexões; e
e) número desta especificação.

Nota: com as tabelas dimensionais constantes desta especificação estão indicadas as características e exemplos de descrição dos acessórios.

5 TABELAS DIMENSIONAIS E DESCRIÇÕES

5.1 Adaptador Storz para saída de válvula angular: fabricado em latão fundido, NBR 6314.

Tabela 1

Diâmetro Storz	Interno	
	Diâmetro	Rosca
1.1/2 pol	2.1/2 pol	conforme NBR 5667 5 FPP ou NSFHT 7.1/2 FPP
2.1/2 pol	2.1/2 pol	

5.1.2 Descrição (Exemplo): adaptador Storz para saída de válvula angular 1.1/2 pol x 2.1/2 pol, fabricado em latão, dotado de rosca interna NSFHT 7.1/2 FPP para conexão de mangueiras, conforme especificação MAR 71000/585 (Vide figura 1).

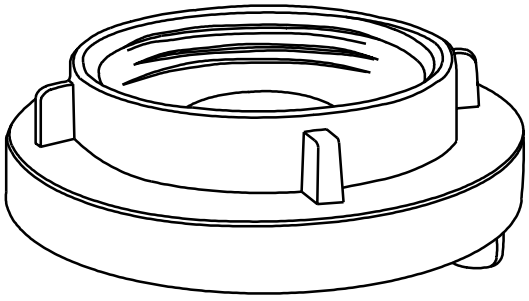

Figura 1
Adaptador Storz para Saída de Válvula Angular

5.2 Adaptador Storz com rosca interna: fabricado em latão fundido, NBR 6314, utilizado em engate com rosca interna.

Tabela 2

Diâmetro		Rosca Interna
Storz	**Rosca**	
1.1/2 pol	1.1/2 pol	NSFHT 9 FPP
1.1/2 pol	1.1/2 pol	BSP (gás) 11 FPP
1.1/2 pol	2 pol	BSP (gás) 11 FPP
2.1/2 pol	2.1/2 pol	NSFHT 7.1/2 FPP
2.1/2 pol	2.1/2 pol	BSP (gás) 11 FPP
2.1/2 pol	2 pol	BSP (gás) 11 FPP
2.1/2 pol	1.1/2 pol	BSP (gás) 11 FPP

5.2.1 Descrição (Exemplo): adaptador Storz 1.1/2 pol x 2 pol, fabricado em latão, dotado de rosca interna BSP (gás) 11 FPP, conforme especificação MAR 71000/585 (Vide Figura 2).

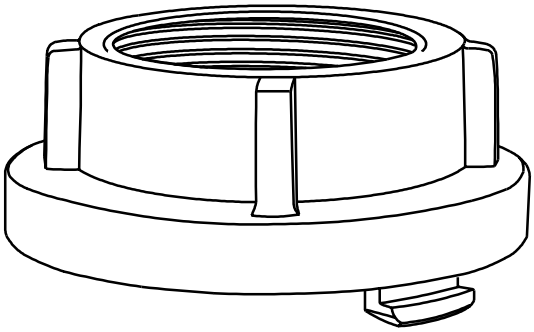

Figura 2
Adaptador Storz com Rosca Interna

5.3 Adaptador Storz com rosca externa: fabricado em latão fundido, NBR 6314.

Tabela 3

Diâmetro		Rosca Interna
Storz	**Rosca**	
1.1/2 pol	1.1/2 pol	NSFHT 9 FPP
1.1/2 pol	1.1/2 pol	BSP (gás) 11 FPP
1.1/2 pol	2. pol	BSP (gás) 11 FPP
1.1/2 pol	2.1/2 pol	NBR 5667 5 FPP
1.1/2 pol	2.1/2 pol	NSFHT 7.1/2 FPP
1.1/2 pol	2.1/2 pol	BSP (gás) 11 FPP
2.1/2 pol	2.1/2 pol	NBR 5667 5 FPP
2.1/2 pol	2.1/2 pol	NSFHT 7.1/2 FPP
2.1/2 pol	2.1/2 pol	BSP (gás) 11 FPP
2.1/2 pol	2.1/2 pol	NPT 8 FPP
2.1/2 pol	2.	BSP (gás) 11 FPP
2.1/2 pol	1.1/2	NSFHT 9 FPP
2.1/2 pol	1.1/2	BSP (gás) 11 FPP
4.	4.	BSP (gás) 11 FPP
4.	4.	NSFHT 4 FPP
4.	4.	NPT 8 FPP

5.3.1 Descrição (Exemplo): adaptador Storz 1.1/2 pol x 2.1/2 pol, fabricado em latão, dotado de rosca externa NSFHT 7.1/2 FPP, conforme especificação MAR 71000/585 (Vide Figura 3).

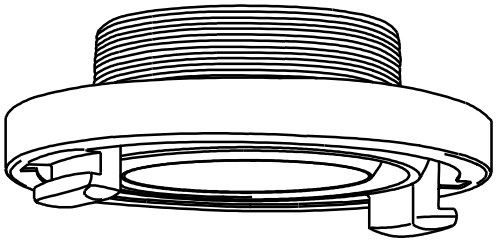

Figura 3
Adaptador Storz com Rosca Externa

5.4 Adaptador fêmea–macho: fabricado em latão fundido, ASTM-B-584 ou NBR 6314, com lateral ranhurada tipo castelo.

Tabela 4

Diâmetro		Roscas	
Interno	**Externo**	**Interna**	**externa**
2.1/2 pol	2.1/2 pol	NSFHT 7.1/2 FPP	NSFHT 7.1/2 FPP
2.1/2 pol	2. pol	NSFHT 7.1/2 FPP	BSP 11 FPP
2.1/2 pol	1.1/2 pol	NSFHT 7.1/2 FPP	60° 11.1/2 FPP
2. pol	2. pol	BSP 11 FPP	BSP 11 FPP
2. pol	1.1/2 pol	BSP 11 FPP	60° 11.1/2 FPP
1.1/2 pol	1.1/2 pol	60° 11.1/2 FPP	60° 11.1/2 FPP
1.1/2 pol	1/ pol	60° 11.1/2 FPP	BSP 11 FPP
2.1/2 pol	1./2 pol	NSFHT 7.1/2 FPP	60° 14 FPP

5.4.1 Descrição (Exemplo): adaptador fêmea-macho 2.1/2 pol x 2 pol, fabricado em latão, ASTM-B-147, dotado de rosca interna NSFHT 7.1/2 FPP x rosca externa BSP 11 FPP, com lateral ranhurada tipo castelo, conforme especificação MAR 71000/585 (Vide Figura 4).

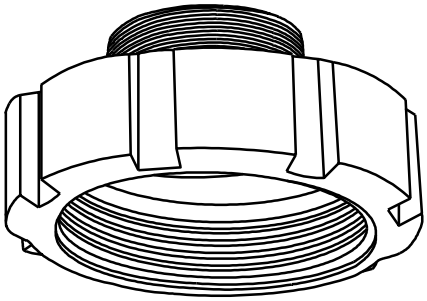

Figura 4
Adaptador Fêmea - Macho

5.5 CHAVES: fabricadas em latão naval polido, NBR 6314, utilizadas para acoplamentos de engates rápidos tipo Storz e articuladas para conexões.

Tabela 5

Tipo da chave	Diâmetros Abraçamento	Comprimento total (mm)
Chave Simples	1.1/2 pol	285
	2.1/2 pol	300
Chave Dupla	1.1/2 pol x 2.1/2 pol	300
Chave Tríplice	1.1/2 pol	370
	2.1/2 pol	
	4.	
Chave Articulada	1.1/2 a 2.1/2 pol	250
	3 pol a 4 Pol	280
	3/4 pol a 2 Pol	240

5.5.1 Descrições (Exemplos):

- chave simples para acoplamento de engate rápido, diâmetro 1.1/2 pol, fabricada em latão naval polido, NBR 6314, conforme especificação MAR-71000/585 (Vide Figura 5).

- chave dupla para acoplamento de engate rápido, diâmetro 1.1/2 pol × 2.1/2 pol, fabricada em latão naval polido, NBR 6314, conforme especificação MAR 71000/585 (Vide Figura 6).

- chave tríplice para acoplamento de engate rápido, diâmetro 1.1/2 pol, fabricada em latão naval polido, NBR 6314, conforme especificação MAR 71000/585 (Vide Figura 7).

- chave articulada para conexões ranhuradas, com pino de aço inoxidável, diâmetro 3 a 4 pol, fabricada em bronze, ASTM- B-62, conforme especificação MAR 71000/585 (Vide Figura 8).

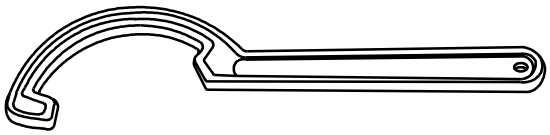

Figura 5 – Chave Simples

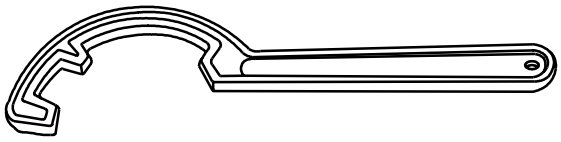

Figura 6 – Chave Dupla

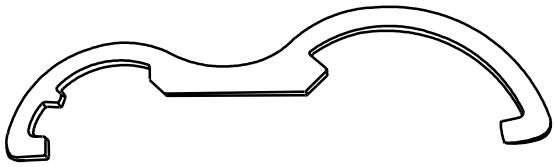

Figura 7 – Chave Tríplice

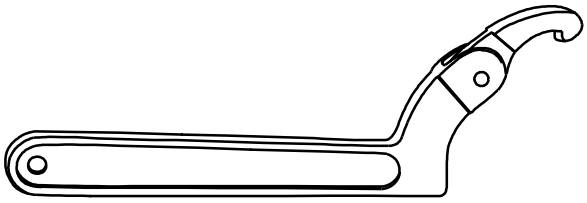

Figura 8 – Chave Articulada

5.6 Conexão tipo Storz: fabricada em latão forjado, ASTM-B-124, liga 2, utilizada para mangueiras de incêndio com empatamento interno por anel de expansão.

Tabela 6

Diâmetro Storz	Diâmetro de empatamento (mm)	Mangueira capa
1.1/2 pol	45	Simples
1.1/2 pol	46	Dupla
2.1/2 pol	70	Simples
2.1/2 pol	72	Dupla

5.6.1 Descrição (Exemplo): conexão tipo engate rápido, diâmetro 1.1/2 pol para mangueiras de incêndio capa dupla, com empatamento interno de 46mm, fabricada em latão forjado, ASTM B-124, liga 2, conforme especificação MAR 71000/585 (Vide figura 9).

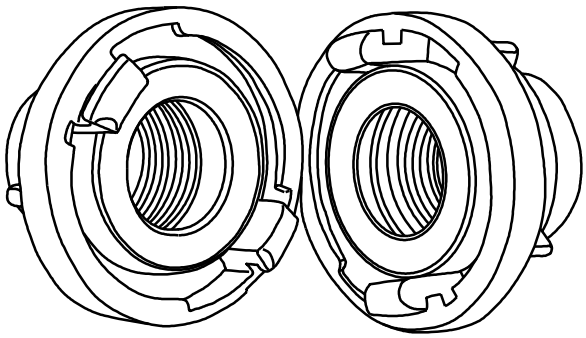

Figura 9
Conexão Tipo Storz

5.7 Conexão Tipo Storz para mangote: fabricada em latão forjado, ASTM-B-124, liga 2 ou latão fundido, NBR 6314, utilizada para mangotes de combate a incêndio e em linhas de pressão e vácuo, dotado com empatamento externo por abraçadeira.

Tabela 7

Diâmetro Storz	Diâmetro interno mangote	Comprimento Luva (mm)	Material - Latão	
			conexão	Luva
1.1/2 pol	1.1/2 pol	65	forjado	fundido
1.1/2 pol	2. pol	65	forjado	fundido
2.1/2 pol	2.1/2 pol	71	forjado	fundido
2.1/2 pol	3. pol	71	forjado	fundido
4. pol	4. pol	124	fundido	fundido
4. pol	5. pol	101	fundido	fundido

5.7.1 Descrição (Exemplo): conexão tipo engate rápido, diâm. 2.1/2 pol, para mangote com diâmetro interno de 3 pol, fabricada em latão forjado, conforme especificação MAR 71000/585 (Vide Figura 10).

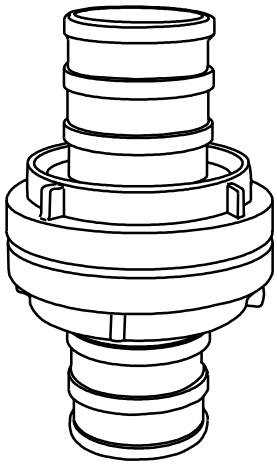

Figura 10
Conexão Tipo Storz para Mangote

5.8 Conexão giratória para mangueira de incêndio: fabricada em latão, NBR 6314, utilizada em empatamento interno por anel de expansão, dotada de lateral ranhurada tipo castelo e esferas internas de aço inox.

Tabela 8

Diâmetro	Engate Rosca	Mangueira Capa	Diâmetro de empatamento (mm)	
1.1/2 pol	60º 11.1/2 FPP	Simples	45	
1.1/2 pol	60º 11.1/2 FPP	Dupla	46	48
2.1/2 pol	NSFHT 7.1/2 FPP	Simples	70	
2.1/2 pol	NSFHT 7.1/2 FPP	Dupla	72	74

5.8.1 Descrição (Exemplo): conexão giratória 1.1/2 pol, rosca 60º, 11.1/2 FPP, para mangueiras de incêndio capa simples, fabricada em latão NBR 6314, conforme especificação MAR 71000/585 (Vide Figura 11).

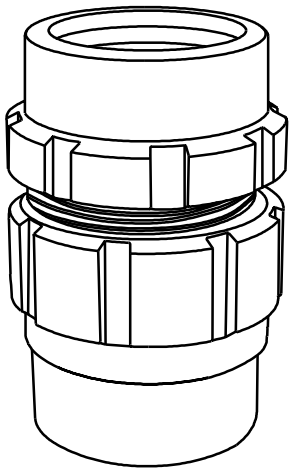

Figura 11
Conexão Giratória para Mangueira de Incêndio

5.9 Luva roscada duplo–fêmea: fabricada em latão fundido, NBR 6314, utilizada em conexão giratória com esferas internas de aço inoxidável, dotado de roscas internas e lateral ranhurada tipo castelo.

Tabela 9

Diâmetro interno	Roscas internas
2.1/2 pol x 2.1/2 pol	NSFHT 7.1/2 FPP x NSFHT 7.1/2 FPP
2.1/2 pol x 2 pol	NSFHT 7.1/2 FPP x BSP 11 FPP
2.1/2 pol x 1.1/2 pol	NSFHT 7.1/2 FPP x 60º 11.1/2 FPP
2 pol x 2 pol	BSP 11. FPP x BSP 11. FPP
2 pol x 1.1/2 pol	60º 11.1/2 FPP x 60º 11.1/2 FPP
1.1/2 pol x 1.1/2 pol	60º 11.1/2 FPP x BSP 11 FPP

5.9.1 Descrição (Exemplo): luva roscada tipo duplo-fêmea 2.1/2 pol x 1.1/2 pol, roscas NSFHT 7.1/2 FPP x 60º 11./1/2 FPP, para mangueiras de combate a incêndio, fabricada em latão, NBR 6314, conforme especificação MAR 71000/585 (Vide Figura 12).

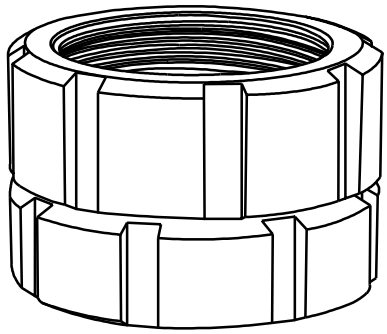

Figura 12
Luva Roscada Duplo - Fêmea

5.10 Redução Storz x Storz-giratória: fabricada em latão funfido, NBR 6314, utilizada em conexão giratória tipo engate rápido.

Tabela 10

Diâmetro Storz	Redução Storz
2.1/2 pol	1.1/2 pol
4. pol	2.1/2 pol

5.10.1 Descrição (Exemplo): redução engate rápido, utilizada em conexão giratória 2.1/2 pol x 1.1/2 pol, fabricada em latão, NBR 6314, conforme especificação MAR 71000/585 (Vide Figura 13).

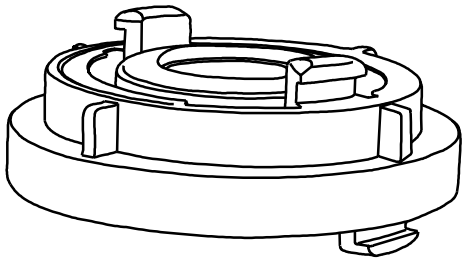

Figura 13
Redução Storz ×Storz - Giratória

5.11 Niple duplo–macho: fabricado em latão fundido, NBR 6314, dotado de lateral ranhurada, tipo castelo para acoplamento de conexões roscadas.

Tabela 11

Diâmetro interno	Roscas internas
2.1/2 pol x 2.1/2 pol	NSFHT 7.1/2 FPP x NSFHT 7.1/2 FPP
2.1/2 pol x 2 pol	NSFHT 7.1/2 FPP x BSP 11 FPP
2.1/2 pol x 1.1/2 pol	NSFHT 7.1/2 FPP x 60° 11.1/2 FPP
2 pol x 2 pol	BSP 11. FPP x BSP 11. FPP
2 pol x 1.1/2 pol	BSP 11. FPP x 60° 11.1/2 FPP
1.1/2 pol x 1.1/2 pol	60° 11.1/2 FPP x 60° 11.1/2 FPP
1.1/2 pol x 1 pol	60° 11.1/2 FPP x BSP 11 FPP
2.1/2 pol x 1./2 pol	NFSHT 7.1/2 FPP x 60° 14 FPP

5.11.1 Descrição (Exemplo): niple duplo-macho, 2.1/2 pol x 1./2 pol, roscas NSFHT 7.1/2 FPP x 60° 14 FPP, fabricado em latão, NBR 6314, conforme especificação MAR 71000/585 (Vide Figura 14).

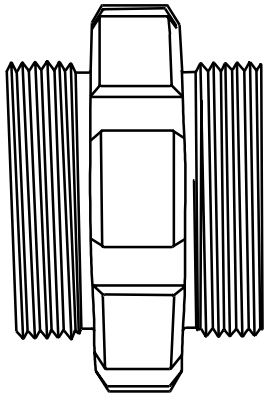

Figura 14
Niple Duplo - Macho

5.12 Derivantes

Os derivantes tratados nesta especificação se configuram em 4 tipos, com as notações construtivas a seguir:

5.12.1 Derivante - 1 entrada Storz x 2 saídas Storz: fabricado com entrada e saídas com engates rápidos em latão (eixo e manoplas), NBR 6314 e bronze (corpo e esfera), ASTM-B-62. Dotado de fecho rápido por válvula esférica a 1/4 de volta e por flanges conjugados por parafusos de latão.

5.12.1.2 Dimensões:

Entrada Storz simples ———— 2.1/2 pol; e
Saída Storz dupla ———— 1.1/2 pol.

5.12.1.3 Descrição (Exemplo): derivante 1 entrada x 2 saídas com engates rápidos, fecho rápido, 2.1/2 pol x 1.1/2 pol, fabricado em bronze fundido, ASTM-B-62, conforme especificação MAR 71000/585 (Vide Figura 15).

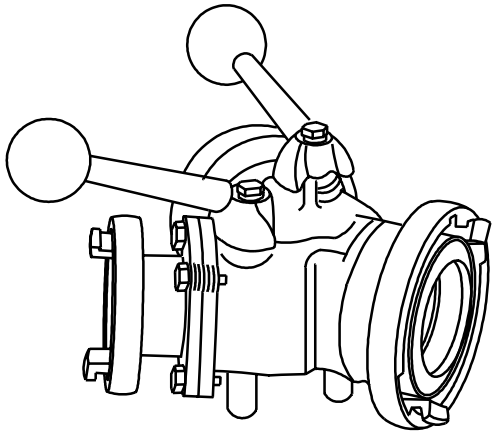

Figura 15
Derivante com 1 Entrada Storz × 2 Saídas Storz

5.12.2 Derivante - 1 entrada Storz x 2 saídas Storz de passagem livre: fabricado com entrada e saídas com engates rápidos em latão (eixo e manopla), NBR 6314 e bronze (corpo e esfera), ASTM-B-62. Dotado de passagem livre e fecho rápido a 1/4 de volta comandada por válvula esférica e flanges conjugados por parafusos de latão.

Tabela 15

Entrada Storz Simples	Saídas Storz Dupla
2.1/2	2.1/2 pol
4 pol	2.1/2 pol

5.12.2.1 Descrição (Exemplo): derivante 1 entrada x 2 saídas, engates rápidos de passagem livre, 4pol x 2.1/2, fabricado em bronze fundido, ASTM-B-62, conforme especificação MAR 71000/585 (Vide Figura 16).

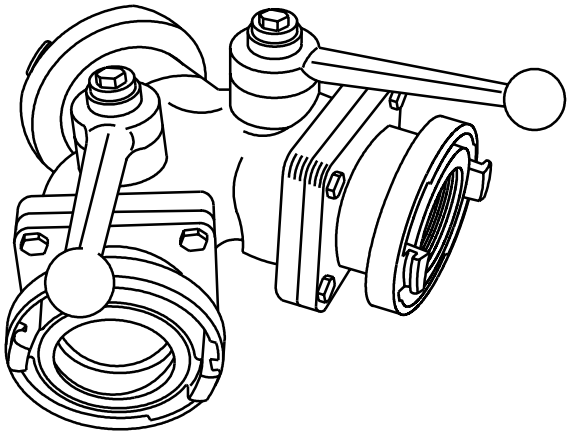

Figura 16
Derivante – 1 Entrada Storz × 2 Saídas Storz de Passagem Livre

5.12.3 Derivante - 1 entrada × 3 saídas Storz: fabricado com entrada e saídas com engates rápidos em latão (eixo e manopla), NBR 6314 e bronze (corpo e esfera), ASTM-B-62. Dotado de fecho rápido por válvula esférica a 1/4 de volta e flanges conjugados por parafusos de latão.

5.12.3.1 Dimensões

Entrada Storz simples ———— 2.1/2 pol; e
Saída Storz tripla ———— 1.1/2 pol.

5.12.3.2 Descrição (Exemplo): derivante 1 entrada x 3 saídas, engates rápidos, 2.1/2 pol x 1.1/2 pol, fecho rápido, fabricado em bronze fundido, ASTM-B-62, conforme especificação MAR 71000/585 (Vide Figura 17).

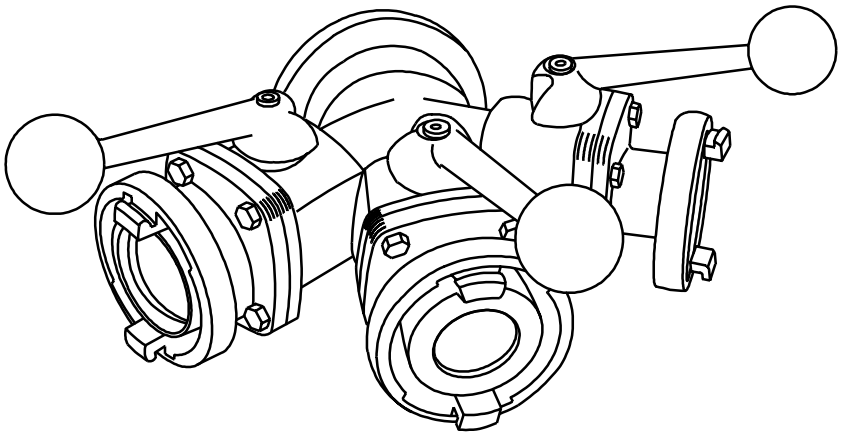

Figura 17
Derivante – 1 Entrada x 3 Saídas Storz

5.12.4 Derivante com válvulas esféricas – entrada e saídas roscadas: fabricado em latão (eixo e manopla), NBR 6314 e bronze (corpo e esfera), ASTM-B-62. Dotado de entrada com ranhuras tipo castelo com conexão giratória. Comando por válvula esférica com passagem livre e fecho rápido a 1/4 de volta. Entrada com rosca fêmea e duas saídas com roscas machos e flanges conjugados por parafusos de latão.

Tabela 16

Entrada Simples	Saída dupla	Roscas	
		Entrada	Saída – dupla
		Interna	externa
2.1/2 pol	1.1/2 pol	NSFHT 7.1/2 FPP	60º 11.1/2 FPP

5.12.4.1 Descrição (Exemplo): derivante 1 entrada x 2 saídas, roscas internas 2.1/2 pol, NSFHT 7.1/2 FPP x roscas externas 1.1/2 pol 60º 11.1/2 FPP, fabricado em bronze fundido ASTM-B-62, conforme especificação MAR 71000/585 (Vide Figura 18).

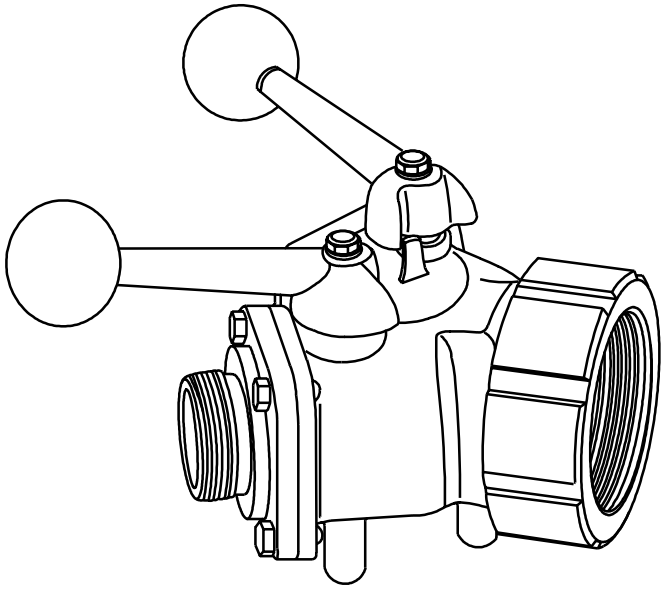

Figura 18
Derivante com Válvulas Esféricas – Entradas e Saídas Roscadas

5.13 Tampão Storz: fabricado em latão fundido, NBR 6314, e latão forjado, ASTM-B-124, liga 2. Utilizado para fechamento da válvula angular ao adaptador Storz, com corrente e elo de fixação.

Tabela 17

Diâmetro Storz	Material - Latão
1.1/2 pol	Forjado
2.1/2 pol	Forjado
4 pol	Fundido

5.13.1 Descrição (Exemplo): tampão engate rápido, 2.1/2 pol, fabricado em latão forjado, ASTM B-124, liga 2, conforme especificação MAR 71000/585 (Vide Figura 19).

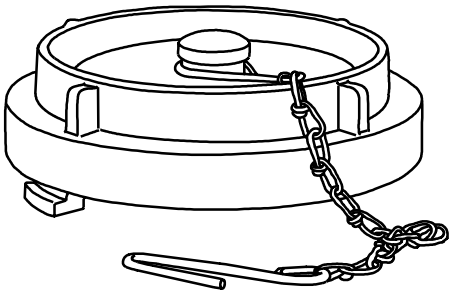

Figura 19
Tampão Storz

5.14 União tipo Rocker Lug: esta união possui empatamento interno e anel de expansão, roscas internas e mesmos materiais que as conexões tipo castelo. Não possui porca sextavada e a conexão entre as partes macho e fêmea é feita com o auxílio de orelhas ou pinos externos diametralmente opostos para facilitar o giro e o aperto (Vide Figura 20).

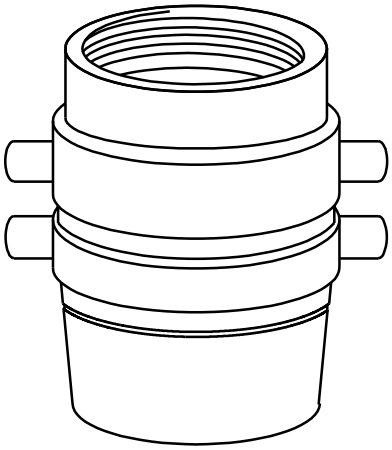

Figura 20
União Tipo Rocker - Lug

6 REQUISITOS PARA COMPRA

6.1 Unidade de compra

Os acessórios serão comprados por unidade – UN.

6.2 Marcação

Todos os acessórios serão obrigatoriamente marcados na superfície do corpo, em baixo relevo, de modo indelével e legível, com as seguintes informações:

a) marca ou logotipo do fabricante; e
b) diâmetros referenciais do acessório.

6.3 Embalagem

Os acessórios serão embalados em caixas ou engradados de madeira. Obrigatoriamente as embalagens deverão apresentar características que atendam as especificações oficiais de confecção, dimenções e capacidade de acondicionamento.
Em qualquer dos tipos de embalagem deverão constar as seguintes indicações:

a) marca ou logotipo do fabricante;
b) diâmetro ou diâmetros referenciais; e
c) quantidade de acessórios contida.

6.3.1 O lote deverá ser identificado na embalagem com:

a) nomes do fabricante e/ou fornecedor;
b) número da Ordem de Compra (OC);
c) número da Nota Fiscal de entrega onde deve constar a descrição do material e o Número Brasileiro de Estoque (NBE);
d) número de identificação do lote entregue;
e) nome e tipo do acessório; e
f) peso bruto da embalagem em quilogramas.

6.4 Procedimento de compra

O licitante deverá apresentar à Comissão de Licitação, junto com a proposta técnica, documento atestando que o acessório será inspecionado ou certificado por Sociedade Classificadora.

6.5 Recebimento

Para aceitação ou rejeição, os acessórios são inspecionados visual e dimensionalmente, verificando-se:

a) características dimensionais, conforme indicadas nesta especificação (bitolas e roscas das conexões);
b) marcação, conforme item 6.2 desta especificação; e

c) certificado da Empresa Certificadora ou da Sociedade Classificadora, confirmando a inspeção e o certificado de análise química atestando a qualidade do material.

DIRETORIA DE ABASTECIMENTO DA MARINHA

A inspeção visual e dimensional deve ser feita conforme as quantidades definidas na Tabela 18 desta especificação.

Tabela 18 - Critérios de seleção de amostra nível S1 (Simples-Normal - NQA 4,0 %)

Quantidade do lote (peças)	Número de amostras	Ac - Re
20 a 50	2	0 - 1
51 a 500	3	0 - 1
501 a 1200	5	0 - 1
Ac - aceitação Re - rejeição		

6.5.1 Serão considerados defeitos

a) tipos, padrões e dimensões básicas em desacordo com as determinações desta especificação;
b) presença de empenos ou deformações, tanto no corpo do acessório como em qualquer dos seus componentes, assim como imperfeições de fundição e acabamento, mossas, fissuras e depressões;
c) roscas com filetes defeituosos que prejudiquem o acoplamento normal; e
d) marcação incompleta ou ausência da mesma, conforme o item 6.2 desta especificação.

6.5.2 Ensaios mecânicos

Caso a Marinha decida verificar as resistências mecânicas, qualidade dos materiais e defeitos estruturais dos acessórios, poderá enviar a quantidade de amostras para laboratórios de sua escolha, preferencialmente, credenciados pelo INMETRO, onde serão realizados os ensaios necessários para comprovação dos requisitos desta especificação.

7 GARANTIA

O fornecedor, solidário com o fabricante, deve garantir na proposta de fornecimento a homogeneidade das características dimensionais, de resistência mecânica e qualidade dos materiais, conforme determinado nesta especificação

A aceitação da entrega do lote não invalida qualquer reclamação posterior devido a acessórios defeituosos ou fornecidos em desacordo com os pedidos, nem isenta o fornecedor de substituir as peças defeituosas rejeitadas. As despesas de transporte e de custos de novos ensaios mecânicos correrão única e exclusivamente por conta do fornecedor e/ou fabricante.

DIRETORIA DE ABASTECIMENTO DA MARINHA

1 OBJETIVO

Esta Norma fixa as condições e requisitos exigíveis para o fornecimento à Marinha de mangueiras de fibras sintéticas, nos diâmetros nominais de 38 mm (1 1/2") e 64 mm (2 1/2"), destinadas ao combate a incêndio e aguada.

2 REFERÊNCIAS NORMATIVAS

A presente norma foi elaborada com base nas prescrições estabelecidas nas referências normativas a seguir especificadas. Devido à necessidade de constantes revisões de padrões normativos atualizados, recomenda-se que, a cada acordo efetivado, com base nesta norma, seja verificada a última revisão ocorrida.

NBR 5426:1985 - Planos de amostragem e procedimentos na inspeção por atributos - Procedimento

NBR 6565:1982 - Elastômero vulcanizado - Determinação do envelhecimento acelerado em estufa -

Método de ensaio

NBR 7462:1992 - Elastômeros vulcanizados - Ensaio de tração - Método de ensaio

NBR 9715:1987 - Mangueira de incêndio para uso naval.

NBR 9736:1987 - Conexão para mangueiras de incêndio para uso naval - formatos e dimensões.

NBR 11861:1992 - Mangueira de incêndio

NBR 12098:1991 - Mangueira de incêndio - Deteminações sob pressão hidrostática -

Método de ensaio.

NBR 12099:1991 - Mangueira de incêndio - Aderência entre reforço têxtil e revestimento polimérico -

Origem: Diretoria de Abastecimento da Marinha –Especificação preparada pela ABNT
Superintendência Técnica
Departamento do Material

Palavra-chave: Mangueira de incêndio

Propriedade da Marinha do Brasil

Método de ensaio

NBR 12100:1991 - Mangueira de incêndio - Resistência à abrasão - Método de ensaio
MAR 71000/585/1998-Acessórios para mangueiras e sistema de combate a incêndio.
MIL-H-24606A - Hose, Wire-reinforced large diameter with reusable end fittings for flexible connections.
WW-C-621G - Coupling assembly, hose (fire, woven-jacketed, rubber-or-fabric -lined and unlined).

3 DEFINIÇÕES

Para os efeitos desta especificação aplicam-se as definições de 3.1 a 3.7:

3.1 Mangueira de incêndio: Equipamento de combate a incêndio, constituído essencialmente por um duto flexível dotado de uniões.

3.2 Reforço têxtil: Tecido que integra a mangueira.

3.3 Urdume: Conjunto de fios que constituem o reforço têxtil disposto no sentido longitudinal da mangueira.

3.4 Trama: Conjunto de fios que constituem o reforço têxtil disposto no sentido transversal da mangueira.

3.5 Lance: Mangueira com comprimento de 15 metros.

3.6 União: Acessório acoplado à extremidade da mangueira, para conexão desta a outras mangueiras ou acessórios.

3.7 Empatação: Fixação da mangueira à união.

4 REQUISITOS GERAIS

4.1 Fabricação

As mangueiras de incêndio devem se fabricadas rigorosamente de acordo com a NBR 11861. Devem ser constituídas por:

4.1.1 Reforço têxtil com fios sintéticos, isento de defeitos, nós salientes, emendas visíveis, irregularidades no tecido, permitindo a obtenção de um tecido uniforme. O urdume deve ser entrelaçado com a trama.

4.1.2 Tubo interno de borracha adequadamente vulcanizada, plástico ou composto de borracha / plástico flexível, com superfície interna lisa, isenta de ondulações e corrugações.

Notas : As mangueiras devem ser fornecidas empatadas, isto é, com as uniões já fixadas às suas extremidades.

4.2 Tipos

De acordo com os requisitos de resistência do tecido, pressões admissíveis e aplicações, as mangueiras de incêndio para o uso da Marinha classificam-se em 2 tipos:

TABELA 1 - TIPOS E PRESSÕES DE PROVA / RUPTURA

Tipo	Reforço textil	Pressão de prova (kgf/cm^2)	Pressão de ruptura (kgf/cm^2)	Obs:
I	1 camada (capa simples)	28	42	equivalente ao tipo 2 - ABNT
II	2 camadas (capa dupla)	30	50	equivalente ao tipo 3 - ABNT

4.3 Cor

As mangueiras devem ser fornecidas na cor branca.

4.4 Descrição

Para os efeitos desta Norma, a descrição de uma mangueira de incêndio é feita na ordem mencionada a seguir:

- Nome;
- Número de camadas de tecido;
- Tipo de união;
- Material;
- Diâmetro;
- Número da Especificação;

EXEMPLO : Mangueira de incêndio, capa dupla, união “rocker lug”, poliéster, DN 38, conforme especificação MAR-71000/110A/1998

4.5 Dimensões Principais

4.5.1 Comprimento e Diâmetro Interno

As mangueiras devem apresentar comprimento de 15.000 ± 250 mm, medido entre os limites das conexões, com a mangueira mantida sob a pressão de 0,7 kgf/cm^2 e diâmetro interno conforme Tabela 2.

TABELA 2 - DIÂMETRO INTERNO

Diâmetro nominal		Diâmetro mínimo	Diâmetro máximo
mm	pol.	mm	mm
38	1.1/2	38,1	39,6
64	2.1/2	63,5	65,0

NOTA : A verificação do diâmetro interno deve ser feita utilizando-se os procedimentos descritos na NBR 11861.

4.5.2 Espessura

A espessura de parede do tubo interno deve ser uniforme e estar entre 1,1 e 1,6mm.

4.6 Teste das Mangueiras

O lance de mangueira, quando submetido à pressão de prova, não deve apresentar vazamento, rompimento de fios ou deslizamento das uniões em relação ao corpo da mangueira. As pressões de prova são indicadas, para cada tipo, na Tabela 1.

4.7 Pressão de Ruptura

Um corpo-de-prova, retirado da mangueira, deve atender à pressão mínima de ruptura indicada na Tabela1.

4.8 Propriedades Sujeitas a Ensaios

Para verificação das diferentes propriedades relativas às mangueiras de incêndio, recomenda-se a utilização dos procedimentos e métodos de ensaios relacionados nas normas a seguir:

TABELA 3 - PROCEDIMENTOS DE ENSAIO

Ítem	Normas Aplicáveis
- Alongamento - Ruptura - Flexão horizontal - Torção - Dobramento	NBR 11861 e NBR 12098
- Abrasão	NBR 11861 e NBR 12100
- Aderência entre reforço têxtil e revestimento	NBR 11861 e NBR 12099
- Alongamento, ruptura e deformação permanente do tubo interno	NBR 11861 e NBR 7462
- Envelhecimento acelerado do tubo interno	NBR 11861 e NBR 6565

4.9 Uniões

As mangueiras de incêndio são interligadas através de uniões, podendo ser do tipo roscada ou de engate rápido. As uniões de extremidades roscadas podem ser do tipo “rocker lug” (com orelhas) ou do tipo "castelo". As características dessas últimas, inclusive os tipos de rosca utilizados, estão descritas na especificação MAR 71000/585/1998.

5 SELEÇÃO

5.1 A seleção de uma mangueira de incêndio será feita utilizando-se a Tabela 1, recomendando- se que a pressão máxima de operação de um tipo de mangueira não deve ser superior a 50% da pressão de prova correspondente.

5.2 Utilização

São normalmente usados os seguintes tipos:

5.2.1 A Bordo

a) Mangueira capa dupla, com união “rocker lug”, para combate a incêndio;
b) Mangueira capa simples, com união "rocker lug", para aguada;

5.2.2 Em Terra

a) Mangueira capa simples, com união de engate rápido, para combate a incêndio em instalações prediais;

5.3 A unidade de compra deve ser o número de lances de mangueira, de 15 metros cada.

6 REQUISITOS ESPECÍFICOS

6.1 Certificação

As mangueiras de incêndio devem certificadas por organismo credenciado dentro do Sistema Brasileiro de Certificação ou classificadas por Sociedade Classificadora aprovada pela Marinha.

6.1.1 Os custos pela contratação da Certificadora ou da Classificadora ocorrem única e exclusivamente por conta do fornecedor.

6.2 Embalagem

6.2.1 As mangueiras de incêndio devem ser envolvidas individualmente em sacos plásticos transparentes, embaladas em caixas de papelão, e identificadas conforme 6.3.

6.2.2 As embalagens até 40kg podem ser manuseadas sem equipamento. Acima desse peso, impõe-se a necessidade de um acondicionamento que permita a utilização de equipamento de carga, sem danificar as mangueiras.

6.3 Identificação

O lote de entrega deve ser identificado em cada embalagem com:

1- nomes do fabricante / fornecedor;
2- número do documento de compra (pedido);
3- número da Nota Fiscal de entrega, onde deve constar: a descrição e o número de estoque brasileiro (NEB);
4- número de identificação do lote fabricado;
5- diâmetro e comprimento da mangueira;
6- massa bruta da embalagem, em quilogramas.

6.4 Marcação do Fabricante

A mangueira deve ser identificada pelo fabricante com o seu nome e/ou marca, Norma tipo de mangueira, trimestre e ano de fabricação, além da expressão “naval”. A marcação no produto deve ser feita de forma indelével, em caracteres de 25mm de altura mínima, iniciando à distância de 1,0m a 1,4m de cada extremidade da mangueira.

6.5 Recebimento

6.5.1 Inspeção Visual e Dimensional

Para aceitação ou rejeição, deve-se proceder à inspeção visual e dimensional das mangueiras de incêndio, selecionando-se um número de amostras conforme o critério estabelecido pela Tabela 4. Nas amostras selecionadas devem ser verificadas:

a) Dimensões das peças;
b) A não-existência dos seguintes defeitos:
- Nós salientes
- Costuras
- Irregularidades de tecido
- Ondulações e corrugações no tubo interno
- Falhas na identificação

TABELA 4 - CRITÉRIOS DE SELEÇÃO DE AMOSTRA NÍVEL II
(SIMPLES - NORMAL - NQA 2,5%)

Quantidade do lote (peças)	Número de amostras	Ac - Re
2 a 50	5	0 - 1
51 a 150	20	1 - 2
151 a 280	32	2 - 3
281 a 500	50	3 - 4
501 a 1200	80	5 - 6
AC - Aceitação RE - Rejeição		

6.5.2 Certificados

O fornecimento das mangueiras será acompanhado pela entrega de certificados confirmando a inspeção pela Sociedade Classificadora.

6.5.3 Somente quando estiverem atendidos e aprovados, na íntegra 6.5.1 e 6.5.2, as mangueiras de incêndio devem ser recebidas.

6.5.4 Ensaios mecânicos

Caso a Marinha decida verificar a qualidade das mangueiras quanto às características mecânicas e do material, ela pode enviar a quantidade de amostras, conforme quantidade indicada na Tabela 5, para entidade de sua escolha, credenciada pelo INMETRO, onde devem ser realizados, de acordo com o previsto em 4.8, os ensaios necessários à constatação da adequação ao exigido nas normas para fabricação.

TABELA 5 - CRITÉRIOS DE SELEÇÃO DE AMOSTRA NÍVEL S1
(SIMPLES - NORMAL - NQA 4,0%)

Quantidade do lote (peças)	Número de amostras	Ac - Re
20 a 50	2	0 - 1
51 a 500	3	0 - 1
501 a 1200	5	0 - 1
AC - Aceitação RE - Rejeição		

6.6 Garantia Técnica

O fabricante deve garantir a homogeneidade das características dimensionais e de resistência das mangueiras de incêndio, conforme exigido na NBR 11861.

CENTRO DE SUPRIMENTOS DO ABASTECIMENTO

Estudo Técnico Preliminar 27/2026

1. Informações Básicas

Número do processo: 63439.000286/2026-41

2. Descrição da necessidade

A abertura de licitação para registro de preços de material de CAV (Controle de Avarias), nas quantidades constantes no Anexo B deste documento justifica-se pela necessidade de manutenção dos níveis de estoque da cadeia de suprimentos de Material Comum do Sistema de Abastecimento da Marinha (SAbM). São armazenados e distribuídos itens dessa categoria para as diversas Organizações Militares (OM) da Marinha do Brasil. Com isso, visa-se garantir o desenvolvimento das atividades administrativas e operativas da MB, assim como contribuir para o preparo e emprego do Poder Naval na Segurança Nacional e defesa da Pátria, nas tarefas inerentes à Garantia da Lei e da Ordem (GLO) e nas tarefas afetas à Segurança do Tráfego Aquaviário, mantendo os Meios da MB em condição de plena eficiência para cumprimento das funções Constitucionais.

3. Área requisitante

Área Requisitante	Responsável
Gerência de Suprimentos de Intendência	CC (IM) Rafael de Oliveira Vargas - Gerente de Suprimentos de Intendência

4. Descrição dos Requisitos da Contratação

4. REQUISITOS DA CONTRATAÇÃO

4.1 - Requisitos ao atendimento da necessidade:
4.1.1. Os materiais a serem adquiridos deverão atender as especificações técnicas da Diretoria de Abastecimento da Marinha (DAbM), estabelecidas em suas Normas Técnicas, bem como nas descrições constantes no subsistema Catalogação do Sistema de Informações Gerenciais do Abastecimento (SINGRA).
4.1.2. A entrega dos materiais a serem adquiridos será realizada no DepSIMRJ, localizado na Av. Brasil nº 10.500 - Olaria – Rio de Janeiro/RJ - CEP: 21012-350.
4.1.3. O prazo de entrega dos materiais será contado a partir da data do aceite da nota de empenho, ordem de compra ou similar pelo fornecedor, no prazo de 30 (trinta) dias.

4.2. Critérios e Práticas de Sustentabilidade
4.2.1 A Contratada deverá adotar os critérios de sustentabilidade ambiental previstos no art. 5º da Instrução Normativa nº 01, de 19 de janeiro de 2010, do Ministério do Planejamento, Orçamento e Gestão – MPOG, como também observar as práticas de proteção do meio ambiente previstas nas Leis nº 6.938/1981 e nº 12.187/2009, e as disposições estabelecidas no Guia Nacional de Contratações Sustentáveis (8ª Edição) da Advocacia-Geral da União (AGU).

4.3 Soluções de mercado que atendam aos requisitos especificados:
4.3.1 Como forma de identificar as soluções de mercado que atendam aos requisitos especificados para a contratação dos materiais deste Estudo, o Anexo A traz um detalhamento, por item contendo os fornecedores/marcas, cujos produtos, em processos anteriores atenderam de forma satisfatória a demanda. Tal indicação não determina que tais itens sejam adjudicados ou homologados, mas sim que eles apenas servirão como um demonstrativo do objeto pretendido.

4.4 Da exigência de amostras
4.4.1 Não será exigida a apresentação de amostras para os itens da contratação, considerando que a verificação de sua conformidade poderá ser realizada por meio da documentação técnica disponibilizada pelo fabricante. Para subsidiar a análise da proposta, a Administração poderá solicitar ao licitante provisoriamente classificado em primeiro lugar ficha técnica, catálogo, prospecto, laudo, certificado ou documento equivalente emitido pelo fabricante.

A medida mostra-se especialmente relevante para os itens de CAV, cuja adequação às especificações técnicas, características, composição, desempenho e requisitos de utilização deve ser previamente verificada, de modo a assegurar que os produtos ofertados sejam compatíveis com as necessidades operacionais da Organização Militar.

4.5 Reserva de cotas para ME/EPP
4.5.1 O afastamento da cota reservada para participação exclusiva de Microempresas e Empresas de Pequeno Porte justifica-se pela necessidade de preservar a unidade, a padronização e a adequada gestão do fornecimento dos itens que compõem o objeto. A divisão da aquisição entre diferentes fornecedores poderá resultar em registros distintos para um mesmo item, com entregas realizadas em condições e prazos diversos, dificultando o planejamento, o recebimento e o controle dos materiais e podendo comprometer a padronização necessária à execução das atividades da Administração.

Dessa forma, a aplicação da cota reservada, no caso concreto, poderá acarretar prejuízo ao conjunto do objeto, razão pela qual se mostra tecnicamente mais adequada a realização da contratação sem o fracionamento decorrente da reserva de cota.

4.6. Margem de Preferência
4.6.1 Não será aplicada margem de preferência na presente contratação, tendo em vista que não foi identificada previsão específica aplicável aos objetos licitados. Os itens possuem especificações padronizadas e requisitos de qualidade e adequação ao uso em meios operativos da Marinha, cuja seleção deve observar as características técnicas estabelecidas e a necessidade de uniformidade no fornecimento. Dessa forma, inexistindo margem de preferência legalmente aplicável ao objeto, não há fundamento para sua adoção na presente contratação.

5. Levantamento de Mercado

5.1. Tendo como base a promoção da livre concorrência, comprovada após um amplo levantamento de mercado, como também as contratações anteriores da MB e de outros Órgãos, aliado ao fato dos materiais a serem contratados se tratarem de bens considerados comuns, a contratação deverá ser realizada na modalidade de licitação Pregão, na sua forma eletrônica, do tipo menor preço por item, utilizando a sistemática do Registro de Preços.

5.2. O emprego do Sistema de Registro de Preços (SRP) encontra respaldo no inciso I do art. 3º, do Decreto nº 11.462, de 31 de março de 2023, pois o processo estabelecido para aquisição de material de CAV exige a possibilidade de contratações frequentes.

5.3. Ressalta-se que os itens licitados são usados regularmente e, devido as suas características, não convém que sejam estocados em grande quantidade ou por longo período de tempo. Nestes casos, a adoção do SRP mostra-se a escolha mais acertada, tanto por trazer para o Órgão o beneficio da economia de escala, como por possibilitar um gerenciamento mais eficiente dos estoques, dentre outras vantagens.

5.4. Em conformidade com o art. 84 da Lei n° 14.133/2021, tendo em vista a relativa estabilidade nas relações dos itens demandados a cada ciclo de obtenção, as Atas de Registro de Preços a serem confeccionadas deverão prever a possibilidade de renovação por 1 (um) ano, além da validade inicial, podendo permanecer válidas, caso julgado pertinente, pelo período total de até 2 (dois) anos, desde que sejam preservadas as condições de vantajosidade para a Administração.

5.5. A Comissão de Planejamento não encontrou Intenção de Registro de Preços vigentes que contivessem os itens em estudo, nas especificações requisitadas. Cada órgão possui particularidades quanto à quantidade, qualidade e prazos das aquisições, e, muitas vezes, as condições previstas por outras entidades podem não se alinhar adequadamente às suas necessidades. Além disso, a gestão do processo de compras exige recursos humanos qualificados para garantir o acompanhamento eficiente e a conformidade com os requisitos legais, o que pode ser dificultado pela sobrecarga de atividades e pela falta de pessoal adequado para gerenciar diferentes processos simultaneamente. Dessa forma, de acordo com este Estudo, a priorização da elaboração de uma IRP interna é a alternativa mais eficaz para assegurar a qualidade e a eficiência nas compras públicas.

6. Descrição da solução como um todo

6.1 Com base nas Estimativas de Obtenção, optou-se por realizar a presente contratação na modalidade de licitação Pregão, na sua forma eletrônica, do tipo menor preço por item, utilizando o SRP, para adquirir material de CAV, nas especificações e quantidades constantes do Anexo C deste Estudo, respectivamente.

6.2. As soluções disponíveis no mercado para atender a necessidade da Administração são: Aquisição de material de CAV por meio do Sistema de Registro de Preços; Adesão à Ata de Registro de Preços de outro órgão e Participação em Intenção de Registro de Preços em outros órgãos.

6.3. Da Análise:
6.3.1. Solução 1: Pregão Eletrônico - Sistema de Registro de Preços

De modo geral, a aquisição de itens por meio de processo licitatório gera ganho econômico à Administração Pública.
Em se tratando da modalidade pregão eletrônico, esta prevê a ampla divulgação da licitação, proporcionando aos interessados a oportunidade de participarem da disputa. Além disso, acerca dos valores a serem pagos, a ampla concorrência e a disputa de lances promovida no pregão eletrônico visa a obtenção da melhor oferta. Por fim, a utilização do Sistema de Registro de Preços pressupõe que o licitante vencedor assuma o compromisso de manter o preço inalterado por um período pré-estabelecido, de acordo com as condições e quantidade estabelecidas no Edital, e a Administração pode adquirir os itens de forma parcelada de acordo com a sua demanda durante todo o período de vigência das atas de registro de preços.
Nesse sentido, a opção de aquisição dos itens por meio de Pregão Eletrônico - Sistema de Registro de Preços seria a opção mais vantajosa à Administração;

6.3.2. Solução 2: Adesão à Ata de Registro de Preços de outro órgão

Tal solução é prevista no § 2º, Art. 86 da Lei 14.133/2021:
"§ 2º Se não participarem do procedimento previsto no caput deste artigo, os órgãos e entidades poderão aderir à ata de registro de preços na condição de não participantes, observados os seguintes requisitos:
I - apresentação de justificativa da vantagem da adesão, inclusive em situações de provável desabastecimento ou descontinuidade de serviço público;
II - demonstração de que os valores registrados estão compatíveis com os valores praticados pelo mercado na forma do art. 23 desta Lei;
III - prévias consulta e aceitação do órgão ou entidade gerenciadora e do fornecedor."

Embora prevista no art. 86 da Lei nº 14.133/2021, a adesão à Ata de Registro de Preços de outro órgão não se mostra vantajosa para a presente contratação, uma vez que as quantidades e as especificações técnicas dos itens demandados não são compatíveis com as necessidades desta Administração, comprometendo a economicidade, a eficiência e a adequação da solução a ser contratada.

6.3.3. Solução 3: Participação em Intenção de Registro de Preços em outros órgãos

A Comissão de Planejamento não encontrou Intenção de Registro de Preços vigentes que contivessem os itens em estudo, nas especificações requisitadas. Cada órgão possui particularidades quanto à quantidade, qualidade e prazos das aquisições, e, muitas vezes, as condições previstas por outras entidades podem não se alinhar adequadamente às suas necessidades. Além disso, a gestão do processo de compras exige recursos humanos qualificados para garantir o acompanhamento eficiente e a conformidade com os requisitos legais, o que pode ser dificultado pela sobrecarga de atividades e pela falta de pessoal adequado para gerenciar diferentes processos simultaneamente. Dessa forma, de acordo com este Estudo, a priorização da elaboração de uma IRP interna é a alternativa mais eficaz para assegurar a qualidade e a eficiência nas compras públicas.

6.4. Os itens a serem adquiridos por este processo de aquisição não possuem previsão no catálogo eletrônico de padronização de compras, serviços e obras, no âmbito da Administração Pública federal direta, autárquica e fundacional, conforme Portaria Seges /ME nº 938, de 2 de fevereiro de 2022.

6.5. Tendo em vista a escassez de pessoal, este Órgão não possui capacidade para deliberar ou mesmo para gerenciar possíveis solicitações de adesões de Órgãos não participantes, motivo pelo qual não será autorizado no presente processo.

6.6. Considerando a natureza e as características da contratação, bem como a ausência de obrigações futuras ou condições que exijam a formalização de instrumento contratual autônomo, justifica-se a utilização da Nota de Empenho como instrumento substitutivo ao contrato, nos termos do art. 95 da Lei nº 14.133/2021. A medida mostra-se adequada e suficiente para formalizar a obrigação assumida pela Administração, assegurando a identificação do objeto, quantitativos, valores e demais condições de execução, além de contribuir para a simplificação e racionalização dos procedimentos administrativos, sem prejuízo da fiscalização, do recebimento do objeto e da responsabilização do fornecedor pelo cumprimento das obrigações assumidas.

6.7. Com fulcro na prerrogativa discricionária conferida pelo art. 96, caput, da Lei nº 14.133/2021, opta-se pela não exigência de garantia da contratação para o presente feito, uma vez que o objeto consiste na aquisição de itens de CAV, cujos parâmetros de qualidade, durabilidade e segurança são estritamente assegurados pelas rigorosas normas técnicas e especificações descritas neste Termo de Referência, as quais vinculam a aceitação do produto na fase de recebimento.

6.8. A manutenção dos requisitos de qualificação econômico-financeira previstos no Termo de Referência justifica-se pela essencialidade dos materiais de Controle de Avarias (CAV) para o aprestamento dos Meios Navais, Aeronavais e de Fuzileiros
Navais e para a manutenção da prontidão das Organizações Militares apoiadas. Eventual descontinuidade ou atraso no fornecimento desses materiais pode comprometer a capacidade operativa e a execução de missões institucionais, justificando a
necessidade de reduzir o risco de inadimplemento decorrente de incapacidade financeira do fornecedor.

Os requisitos adotados encontram fundamento no art. 37, XXI, da Constituição Federal e no art. 69 da Lei nº 14.133/2021, sendo os índices de liquidez e solvência destinados a aferir condições mínimas de capacidade econômico-financeira compatíveis com o cumprimento das obrigações contratuais. Tais parâmetros guardam pertinência com os riscos do objeto e não constituem exigência dissociada de sua natureza, preservando-se, assim, a competitividade do certame.

Quanto ao capital mínimo de 10%, previsto no subitem 9.25, sua exigência possui caráter subsidiário, aplicando-se somente quando os índices de liquidez e solvência apresentarem resultado igual ou inferior a 1 (um). O percentual constitui mecanismo
complementar de demonstração da capacidade financeira, destinado a mitigar o risco de descontinuidade do fornecimento sem
impor exigência cumulativa aos licitantes que já demonstrem capacidade suficiente pelos índices contábeis.

6.9. Para assegurar a eficiência e a adequação da forma de combinação destes parâmetros, este Estudo propõe-se a integrar os
critérios técnicos, com base nas características específicas do objeto, com o modo de disputa "aberto e fechado" do pregão eletrônico. Dessa forma, busca-se conciliar a melhor qualidade dos itens com a obtenção dos preços mais vantajosos, considerando o ciclo de vida do objeto e as necessidades da Administração Pública. Assim, considerando as soluções de mercado elencadas e seus respectivos elementos, demonstra-se como a melhor solução para atendimento ao interesse público envolvido a contratação através do Pregão Eletrônico pelo Sistema de Registro de Preços.

7. Estimativa das Quantidades a serem Contratadas

7.1 Método e Memória de Cálculo para a estimativa das quantidades a serem contratadas

7.1.1. Os registros que serviram de fundamentação para as estimativas de quantidade constantes no Anexo B deste Estudo foram extraídos por meio da demanda histórica do Sistema Informações Gerencial do Abastecimento (SINGRA).

7.1.2. Tendo como dados concretos as quantidades solicitadas pelas OM assistidas pela Logística de Material Comum da MB, observou-se o comportamento dessas demandas em determinada moldura temporal, cabendo a esta Gerência a complexa tarefa de prever o consumo provável das OM apoiadas.

7.1.3. Para além dos fatos supramencionados, e como apoio teórico para condução dessa tarefa, existe variedade de técnicas capazes de auxiliar o gestor na estimativa de demandas futuras.

7.1.4. Devido à relativa estabilidade para os itens de material comum, a utilização de dados históricos se apresenta como método simples e eficiente para estimativa das quantidades a serem demandas. Por essa razão, quando aborda métodos de Projeção Histórica, Ballou aduz:

> “Quando se dispõe de um número razoável de dados históricos e a tendência e variações sazonais nas séries de tempo são estáveis e bem definidas, a projeção desses dados no futuro pode representar uma maneira eficiente de previsão de curto prazo. A premissa básica é que o padrão de tempo futuro será uma repetição do passado, pelo menos em sua maior parte. A natureza quantitativa das séries de tempo incentiva o uso de modelos matemáticos e estatísticos como principais fontes de previsão.” (BALLOU, 2007, p. 245)

7.1.5. Com essa fundamentação estatística, foram observadas as demandas dos últimos cinco anos, tendo sido utilizada a maior demanda anual, para cada item, como base das estimativas.

7.1.6. Ballou (2007, p.247) segue na indicação de técnicas de projeção, dentre as quais a “Previsão Colaborativa” se adequa àquilo que foi desenvolvido pela equipe desta Gerência. Os membros da Cadeia de Suprimentos opinam conjuntamente, de modo a produzir um prognóstico mais exato do que aquele realizado isoladamente.

7.1.7. Superados os esclarecimentos de ordem teórica, tem-se ainda que, por melhor e mais sofisticado que seja o método eleito para apoiar na tarefa de previsão do futuro, nele estará presente certo grau de incerteza, cabendo ao gestor encontrar maneiras de mitigá-lo.

7.1.8 Tendo em vista isso, prossegue-se na demonstração das etapas seguintes para que se chegasse às quantidades estimadas:

Com base nos dados do SINGRA, definem-se a demanda estimada para o ano vigente (Demanda Anual) e a quantidade disponível em estoque (QTD_DISP) para cada item dos seguintes modos:

- **Demanda (DEM):** São extraídas as quantidades dos pedidos feitos pelas OMC durante os cinco últimos anos. A maior quantidade dentre as cinco verificadas é definida como a Demanda estimada para o ano vigente;
- **QTD_DISP:** São verificadas as quantidades disponíveis para fornecimento, ou seja, as posições de estoque;
- **QTD_PEND:** São verificadas as quantidades que as OMC manifestaram ter necessidade, mas não foram atendidas integral ou parcialmente, ou seja, as quantidades com fornecimento pendente.

Estas quantidades definem a Quantidade Necessária Estimada da seguinte maneira:

Para os itens de demandas regulares:

- Se QTD_DISP > 2 x(DEM + QTD_PEND):

  O item não terá necessidade de ser estimado para a obtenção.

- Caso contrário:

  A Quantidade Necessária para a obtenção = DEM + QTD_PEND.

Para os itens de baixa ou nenhuma demanda:

- DEM < 5

  Quantidade Necessária = 5

- 5 < DEM < 10

  Quantidade Necessária = 10

7.1.9. Sendo assim, a quantidade a comprar deverá ser suficiente para que seja atingido o Estoque Máximo, considerando o *Lead Time* (tempo entre a emissão da solicitação da necessidade e a entrega).

7.1.10. Por entender que os itens licitados não possuem complexidade técnica na aquisição, os itens são considerados como bem comum.

7.1.11. As Estimativas de Obtenção (EO) foram inseridas no SINGRA, por este Centro de Suprimentos, e disponibilizadas ao COMRJ para que se promova a aquisição dos itens no país.

7.2 **Quantidades estimadas a serem contratadas**

7.2.1 O detalhamento da quantidade estimada dos materiais a serem contratados encontra-se no Anexo B deste Estudo.

7.2.2. A definição da quantidade mínima de 10% do quantitativo máximo registrado por requisição justifica-se pela necessidade de compatibilizar o fornecimento com as demandas estimadas das Organizações Militares apoiadas, evitando requisições excessivamente reduzidas que possam comprometer a eficiência do abastecimento e a adequada programação das entregas. O estabelecimento desse parâmetro também proporciona maior previsibilidade à execução da Ata de Registro de Preços, em observância ao art. 82, inciso II, da Lei nº 14.133/2021 e ao art. 15 do Decreto nº 11.462 /2023.

8. Estimativa do Valor da Contratação

Valor (R$): 6.469.537,47

8.1. A estimativa de preços foi realizada em consonância com a Instrução Normativa SEGES/ME nº 65/2021, de 07 de julho de 2021, que dispõe sobre diretrizes sobre o processo administrativo para a realização de pesquisas de preços nas aquisições de bens e contratações de serviços. Foram observados os seguintes procedimentos:

I - composição de custos unitários menores ou iguais à mediana do item correspondente nos sistemas oficiais de governo, como Painel de Preços ou banco de preços em saúde, observado o índice de atualização de preços correspondente;

II - contratações similares feitas pela Administração Pública, em execução ou concluídas no período de 1 (um) ano anterior à data da pesquisa de preços, inclusive mediante sistema de registro de preços, observado o índice de atualização de preços correspondente;

III - dados de pesquisa publicada em mídia especializada, de tabela de referência formalmente aprovada pelo Poder Executivo federal e de sítios eletrônicos especializados ou de domínio amplo, desde que atualizados no momento da pesquisa e compreendidos no intervalo de até 6 (seis) meses de antecedência da data de divulgação do edital, contendo a data e a hora de acesso;

IV - pesquisa direta com, no mínimo, 3 (três) fornecedores, mediante solicitação formal de cotação, por meio de ofício ou e-mail, desde que seja apresentada justificativa da escolha desses fornecedores e que não tenham sido obtidos os orçamentos com mais de 6 (seis) meses de antecedência da data de divulgação do edital; ou

V - pesquisa na base nacional de notas fiscais eletrônicas, desde que a data das notas fiscais esteja compreendida no período de até 1 (um) ano anterior à data de divulgação do edital, conforme disposto no Caderno de Logística, elaborado pela Secretaria de Gestão da Secretaria Especial de Desburocratização, Gestão e Governo Digital do Ministério da Economia.

8.2. Tendo em vista otimizar a estimativa de preços, foram utilizados os parâmetros I, II, III e IV do art. 5 da IN n° 65 de 07 de julho de 2021, onde os preços foram obtidos por meio do Banco de Preços e sítios eletrônicos de domínio.

8.3. Os preços obtidos, os quais subsidiaram o cálculo do valor estimado para cada material a ser contratado, encontram-se no Mapa Comparativo de Preços, Anexo C deste Estudo.

9. Justificativa para o Parcelamento ou não da Solução

O objeto em questão tem natureza divisível, portanto, será parcelado em itens, que poderão ser adquiridos separadamente, sem prejuízo para a administração, além de proporcionar melhor aproveitamento do mercado e ampliação da competitividade. Desta forma, cumpre-se o disposto no inciso V do art. 40 da Lei nº14.333/21, que prevê o parcelamento dos itens quando for tecnicamente viável e economicamente vantajoso.

10. Contratações Correlatas e/ou Interdependentes

Não há contratações correlatas e/ou interdependentes em andamento.

11. Alinhamento entre a Contratação e o Planejamento

11.1. Com fulcro no parágrafo único, do art. 1º, do Decreto nº 10.947, de 25 de janeiro de 2022, incluído pelo Decreto nº11. 137, de 18 de julho de 2022, subitem 1.12, da SGM-102 (NORMAS SOBRE LICITAÇÕES, ACORDOS E ATOS ADMINISTRATIVOS), o objeto da contratação está previsto no Plano de Contratação Anual (PAC) 2026.

11.2. A presente contratação também encontra-se vinculada ao Plano Diretor de Logística Sustentável (PLS) da Marinha do Brasil, elaborado e atualizado em conformidade com o modelo instituído pela Portaria SEGES/ME nº 5.376, de 14 de setembro de 2023, atendendo ao disposto nos arts. 6º e 7º da Portaria SEGES/ME nº 8.678, de 16 de julho de 2021, que estabelecem o PLS como instrumento obrigatório de governança e de planejamento das contratações e da logística institucional. O PLS, enquanto instrumento vinculado ao planejamento estratégico e às leis orçamentárias, define objetivos, metas e ações voltadas à promoção da sustentabilidade nas dimensões , as quais foram econômica, ambiental e social consideradas na concepção desta contratação, em consonância com o art. 7º da Instrução Normativa SEGES/ME nº 58/2022 e com o inciso II do §1º do art. 8º da Portaria SEGES /ME nº 8.678/2021.

11.3. A presente contratação alinha-se também com a programação orçamentária para o exercício de 2026, respeitando as diretrizes da LDO, especificamente no que tange ao fortalecimento institucional e ao equilíbrio entre despesas fixadas e a realidade orçamentária, garantindo a viabilidade financeira da contratação.

12. Benefícios a serem alcançados com a contratação

Por meio da presente contratação, a MB busca garantir materiais com a qualidade necessária para assegurar o desenvolvimento de suas atividades administrativas e operativas, como também obter economia de escala e redução dos custos logísticos de sua Cadeia de Suprimentos.

13. Providências a serem Adotadas

Não se aplica.

14. Possíveis Impactos Ambientais

Para os itens cuja atividade de fabricação ou industrialização é enquadrada no Anexo I da Instrução Normativa IBAMA n° 23, de 23/12/2026, só será admitida a oferta de produto cujo fabricante esteja regularmente registrado no Cadastro Técnico Federal de Atividades Potencialmente Poluidoras ou Utilizadoras de Recursos Ambientais, instituído pelo artigo 17, inciso II, da Lei n° 6.938, de 1981.

15. DOS ANEXOS

Fazem parte deste Estudo Técnico Preliminar os seguintes anexos:

Anexo A - Soluções de Mercado;

Anexo B - Estimativa de Obtenção; e

Anexo C - Mapa Comparativo de Preços;

16. Declaração de Viabilidade

Esta equipe de planejamento declara **viável** esta contratação.

16.1. Justificativa da Viabilidade

Declara-se que a contratação pretendida é viável, em face das informações de planejamento acima expostas, as quais foram elaboradas em conformidade com o contido no Art. 3 do Decreto 10.024/2019.

17. Responsáveis

Todas as assinaturas eletrônicas seguem o horário oficial de Brasília e fundamentam-se no §3º do Art. 4º do Decreto nº 10.543, de 13 de novembro de 2020.

SHAIRA ONEIDA GUIMARAES KHAN LUCAS

Membro da Equipe de Planejamento

Assinou eletronicamente em 08/09/2026 às 08:44:04.

HUGO TEIXEIRA DOS SANTOS:09872484724

Assinado de forma digital por HUGO TEIXEIRA DOS SANTOS:09872484724
Dados: 2026.09.08 08:44:40 -03'00'

HUGO TEIXEIRA DOS SANTOS

Membro da Equipe de Planejamento das Contratações

Lista de Anexos

Atenção: Apenas arquivos nos formatos ".pdf", ".txt", ".jpg", ".jpeg", ".gif" e ".png" enumerados abaixo são anexados diretamente a este documento.

- Anexo I - ANEXO A - ETP 90102 2026 - SOLUÇÃO DE MERCADO.pdf (616.38 KB)
- Anexo II - ANEXO B - Estimativas de Obtenção_assinado.pdf (516.85 KB)
- Anexo III - ANEXO C - MAPA COMPARATIVO.pdf (9.42 MB)

MARINHA DO BRASIL

CENTRO DE SUPRIMENTOS DO ABASTECIMENTO

GERÊNCIA DE SUPRIMENTOS DE INTENDÊNCIA

ANEXO A

SOLUÇÕES DE MERCADO QUE ATENDEM AOS REQUISITOS ESPECIFICADOS

PI	ITEM	DESCRIÇÃO	MARCAS/FABRICANTES
BR3222498	1	CARGA DE GAS CARBONICO DE 6 KG. AGENTE EXTINTOR CO2 PRESSAO TESTE CILINDRO 18,9MPa. PRESSAO TRABALHO 12,6MPa CLASSE INCENDIO BC Possui valvula de descarga em latao forjado com dispositivo de seguranca do tipo ruptura, difusor e mangueira em borracha com trama interna de aco. Cilindro sem costura tratado termicamente. DEVERA SER APRESENTADO CERTIFICADO DE CONFORMIDADE COM A NORMA ABNT NBR 15808.	-RESIL COMERCIAL LTDA(R 937) -MAT INCENDIO ENGENHARIA DE INCENDIO LTDA(RA-6 (H)) -OU SIMILAR
190041619	2	EXTINTOR DE INCENDIO PORTATIL COM CARGA DE GAS CARBONICO (CO2) DE 6kg E CAPACIDADE EXTINTORA 5-B:C, COM PRESSAO DE SERVICO 126 KGF/CM² (12,36 MPA) E PRESSAO DE TESTES DE 210 KGF/CM² (20,59 MPA), CONFORME NORMA NBR 15808 / NBR 12791 E ESPECIFICACAO MAR 71000/551. Capacidade Extintora: 5-B:C Peso Cheio: 19,5 kg Peso Vazio: 13,5 kg DEVERA SER APRESENTADO CERTIFICADO DE CONFORMIDADE COM A NORMA ABNT NBR 15808.	-C.M.COUTO SISTEMAS CONTRA INCENDIO LTDA(CMC#EX017) -C.M.COUTO SISTEMAS CONTRA INCENDIO LTDA(FE 36-6KG) -RESIL COMERCIAL LTDA(1300 93700) -KIDDE BRASIL LTDA.(KB-CO2-6) -BUCKA INDUSTRIA E COMERCIO LTDA(4.365.220.002) -OU SIMILAR
BR3071002	3	EXTINTOR PORTATIL ESPUMA MECANICA AFFF (6%) DE 9 LITROS; PRESSAO TRABALHO 13,5GKF/CM2; CAPACIDADE EXTINTORA DE 2-A:10B; PESO CHEIO 14KG; ACORDO NORMA MAR 71000/551 E ABNT NBR 15.808.	-BUCKA INDUSTRIA E COMERCIO LTDA(4.360.223.000) -OU SIMILAR
190011397	4	EXTINTOR DE INCENDIO COM CARGA DE PO QUIMICO SECO UTIL DE 12 KG, CONFORME ESPECIFICACAO MAR 71000/551. ACORDO ABNT NBR 15808 ========== ========== CLASSE DE INCENDIO: BC	-RESIL COMERCIAL LTDA(1300.95900) -BUCKA INDUSTRIA E COMERCIO LTDA(4.360.222.003) -COMANDO DA MARINHA (DIRETORIA DE ABASTECIMENTO DA MARINHA)(MAR 71000/551) -OU SIMILAR
190011400	5	EXTINTOR DE INCENDIO COM CARGA DE PO QUIMICO UTIL DE 6 KG, CONFORME ESPECIFICACAO MAR 71000/551. CLASSE INCENDIO BC. ========== ========== ========== Bucka Industria e Comercio LTDA Extintor de incendio portatil, com carga de po quimico seco a base de bicarbonato de sodio (Totalit Super), de acordo com a norma ABNT	-KIDDE BRASIL LTDA(2.502.002) -KIDDE BRASIL LTDA.(2.113.003) -COMANDO DA MARINHA (DIRETORIA DE ABASTECIMENTO DA MARINHA)(MAR 71000/551) -BUCKA INDUSTRIA E COMERCIO LTDA(4.360.222.001) -OU SIMILAR

		NBR 15808. Pressurizado com nitrogenio, valvula gatilho com rosca M30 x 1,5 testada a pressao de 21 kgf/cm² e acoplado um indicador de pressao e o¿ring, para que nao haja vazamento do gas expelente. Destinado a protecao e combate a incendio da Classe B (liquidos inflamaveis) C (materiais eletricos sob carga), e fornecido nas capacidades de 4/6/8/12 quilos de agente extintor, com pressao de servico 10,5 kgf/cm² (1,02 Mpa) e pressao de testes de 30 kgf/cm² (2,94 Mpa). Temperatura de operacao: -10 a 50 °C. Especificacoes: Recipiente - Fabricado a partir de uma chapa plana de aco, calandrada, com fundo e cupula estampados a frio, soldado pelo processo MIG, incluindo a abertura para o agente extintor (gargalo). No cilindro e efetuado ensaio hidrostatico, a uma pressao de 30 kgf/cm², o qual deve ser refeito a cada 5 anos, a partir da data de fabricacao conforme norma ABNT NBR 15808. Acabamento - Desengraxado, decapado e fosfatizado. Pintado externamente em pintura eletrostatica a po na cor vermelha; Valvula - Tipo gatilho com rosca M30 x 1,5; Indicador de Pressao - Fabricado em bourdon espiral, escala 0 a 21 kgf/cm² (1,03 MPa) rosca 1/8¿ NPT, caixa em inox. Mangueira - Em PVC com trama de nylon, acoplada uma luva de empatacao e conexao com rosca M14x1,5mm para ser roscada na valvula e para a saida do po quimico, uma luva de empatacao e bico de descarga, assim as medidas do subconjunto das mangueiras para 4 kg Ø 1/2¿x550mm , 6/8 kg Ø ½¿x650mm e 12 kg Ø ½¿x 700mm.	
190011401	6	EXTINTOR DE INCENDIO SOBRE RODAS COM CARGA DE PO QUIMICO ABC A BASE DE MONOFOSTATO DE AMONIO E SULFATO DE MONOAMONIO DE 70 KG. POSSUI CAPACIDADE EXTINTORA 10A ; 120B, COM DISCO DE SEGURANCA PARA NAO ROMPER A PRESSAO INFERIOR A 163 KGF/CM² (15,99 MPA) E NEM SUPERIOR A 210 KGF/CM² (20,59 MPA) CONFORME NORMA NBR 15809. A SUA PRESSURIZACAO E FEITA ATRAVES DO CILINDRO DE NITROGENIO (N2) DE 7 LITROS COM 130KGF/CM² A 20° C. Peso Cheio: 127 kg Peso Vazio: 70 kg DEVERA SER APRESENTADO CERTIFICADO DE CONFORMIDADE COM A NORMA ABNT NBR 15809.	-COMANDO DA MARINHA (DIRETORIA DE ABASTECIMENTO DA MARINHA)(MAR 71000/551) -BUCKA INDUSTRIA E COMERCIO LTDA(4.370.156.020) -BUCKA INDUSTRIA E COMERCIO LTDA(AP-70) -OU SIMILAR

190011399	7	EXTINTOR DE INCENDIO PORTATIL COM CARGA DE PO QUIMICO BC DE 8kg E CAPACIDADE EXTINTORA 40-B:C, COM PRESSAO DE SERVICO 126 KGF/CM² (12,36 MPA) E PRESSAO DE TESTES DE 210 KGF/CM² (20,59 MPA), CONFORME NORMA NBR 15808. Capacidade Extintora: 40-B:C Peso Bruto: 11,5 kg DEVERA SER APRESENTADO CERTIFICADO DE CONFORMIDADE COM A NORMA ABNT NBR 15808.	-KIDDE BRASIL LTDA(2.503.001) -KIDDE BRASIL LTDA(2.503.002) -RESIL COMERCIAL LTDA(1300.95800) -RESIL COMERCIAL LTDA(R958) -BUCKA INDUSTRIA E COMERCIO LTDA(4.360.222.002) -OU SIMILAR
BR3305403	8	MODELO Nº MPK 6L / CLASSE DE FOGO K / CONTEUDO 6L / AGENTE EXTINTORA : KOMET K / ALTURA 640mm DIAMETRO 157mm / PROFUNDIDADE 160mm / TEMPO DE DESCARGA APROXIMADO 45Seg	-BUCKA INDUSTRIA E COMERCIO LTDA(4.360.222.023) -OU SIMILAR
002459438	9	CINTA (FITA) DE ACO INOXIDAVEL, LISA, CANTOS, ARRE DONDADOS, POLIDA, PARA PERCINTAR. DIMENSOES: - LARGURA _____ 12,70MM (1/2 POL) - ESPESSURA _____ 0,76MM (0,030 POL) - COMPRIMENTO TOTAL _____ 100FT (30M).	-INFOR UP COMERCIO, SERVICOS E SOLUCOES EM TECNOLOGIA LTDA(6FN7BHEG6) -OU SIMILAR
002459440	10	INTA (FITA) DE ACO INOXIDAVEL, LISA, CANTOS ARRE- DONDADOS, POLIDA, PARA PERCINTAR. DIMENSOES: - LARGURA _____ 19MM (3/4 POL) - ESPESSURA _____ 0,81MM (0,032 POL) - COMPRIMENTO TOTAL _____ 100FT (30M). BAND-IT C206 3/4" (19.05mm) Stainless Steel Band Strapping Stainless Steel Banding & Strapping for Cable & Pipes BAND-IT Band C206 3/4" (19.05mm) Wide x 100 Foot (30.5M) Per Coil Stainless Steel Banding Strap - Type 201 Use with BAND-IT Buckles C256 BAND-IT banding is also available in grade 316 stainless steel, monel and inconel and industrial, hazardous area, offshore and subsea cable or pipe strapping and banding applications. 201 stainless steel offers good resistance to oxidation and corrosive agents Utilized in industrial cable and pipe banding or strapping applications Can be used with clip style buckles to create band clamps Packaged in a standard box or a durable plastic tote for easy dispensing Installs easily with the following tools: the Standard Banding Tool (Band-It C00169), the	-INFOR UP COMERCIO, SERVICOS E SOLUCOES EM TECNOLOGIA LTDA(4XMPXNX7K) -OU SIMILAR

		Heavy Duty Banding Tool (Band-It C00369), the Bantam Tool (Band-It C07569), the Bantam Strapping Tool (Band-It C08569),the Rachet Tool (Band-It C40099) and Pok-IT II Tool (Band-It J02069).	
190020825	11	Flange Cego Liso para rede de 1 pol. com pressao nominal de 16 bar. Material Aco Carbono ASTM A 105. Espessura de 16 mm. Dimensoes conforme norma DIN 2527.	-ARSENAL DE MARINHA NO RIO DE JANEIRO(P-TUBO-DE1IN) -NORTEC ASSESSORIA TECNICA E COMERCIAL LTDA(P-TUBO-DE1IN) -OU SIMILAR
190020823	12	Flange Cego Liso para rede de 2 1/2 pol. com pressao nominal de 16 bar. Material Aco Carbono ASTM A 105. Espessura de 18 mm. Dimensoes conforme norma DIN 2527.	-ARSENAL DE MARINHA NO RIO DE JANEIRO(P-TUBO-DE2-1-2IN) -SINDAL SA SOCIEDADE INDSTRL DE ARTEFATOS PLASTICOS(P-TUBO DE 2 1/2IN) -NORTEC ASSESSORIA TECNICA E COMERCIAL LTDA(P-TUBO DE 2 1/2IN) -OU SIMILAR
190021826	13	Flange Cego Liso para rede de 2 pol. com pressao nominal de 16 bar.Material Aco Carbono ASTM A 105. Espessura de 18 mm. Dimensoes conforme norma DIN 2527.	-NIAGARA COMERCIAL(DIAM.NOM.50MM-ACO CARBONO) -OU SIMILAR
190020821	14	Flange Cego Liso para rede de 3 pol. com pressao nominal de 16 bar. Material Aco Carbono ASTM A 105. Espessura de 20 mm. Dimensoes conforme norma DIN 2527.	-ARSENAL DE MARINHA NO RIO DE JANEIRO(P-TUBO DE 3IN) -OU SIMILAR
190020822	15	Flange Cego Liso para rede de 4 pol. com pressao nominal de 16 bar. Material Aco Carbono ASTM A 105. Espessura de 20 mm. Dimensoes conforme norma DIN 2527.	-ARSENAL DE MARINHA NO RIO DE JANEIRO(P-TUBO DE 4IN) -NORTEC ASSESSORIA TECNICA E COMERCIAL LTDA(P-TUBO DE 4IN) -OU SIMILAR
001868170	16	CABO RETO, LARGURA DA LAMINA 1IN, COMPRIMENTO TOTAL 7IN.	-O. V. D. IMPORTADORA E DISTRIBUIDORA LTDA.(35 74 100 100) -OU SIMILAR
BR3236206	17	Grampo Tipo C Corpo em ferro fundido modular reforcado e acabamento com pintura eletrostatica a po. Tamanho: 6" Peso 1,14 Kg	-TRAMONTINA GARIBALDI S.A. INDUSTRIA METALURGICA(43190006) -OU SIMILAR
001800897	18	ACO, PROFUNDIDADE PESCOCO 3-1/8 POL, ABERTURA MOR- DENTE 6 POL, AJUSTAVEL, PARA SERVICOS PESADOS.	-O. V. D. IMPORTADORA E DISTRIBUIDORA LTDA.(35 75 000 600) -OU SIMILAR
002497494	19	ACO, PROFUNDIDADE PESCOCO 3-1/2 POL, ABERTURA MOR- DENTE 8 POL, AJUSTAVEL, SERVICO CARPINTARIA.	-O. V. D. IMPORTADORA E DISTRIBUIDORA LTDA.(35 75 000 800) -OU SIMILAR
190016881	20	LAMINA SERRA MANUAL ACO RAPIDO FLEXIVEL 18 DENTE POR POLEGADA, COMPRIMENTO DA LAMINA: 300 mm, LARGURA DA LAMINA: 13 mm ESPESSURA DA LAMINA: 0,60 mm.	-STARRETT INDUSTRIA E COMERCIO LTDA(BS1218) -APEX TOOL GROUP INDUSTRIA E COMERCIO DE FERRAMENTAS LTDA(KS 1218) -OU SIMILAR
660145893	21	LAMINA SERRA MANUAL ACO RAPIDO FLEXIVEL 24 DENTE POR POLEGADA, COMPRIMENTO DA LAMINA: 300 mm,	-STARRETT INDUSTRIA E COMERCIO LTDA(BS1224) -OU SIMILAR

		LARGURA DA LAMINA: 13 mm ESPESSURA DA LAMINA: 0,60 mm.	
006433562	22	TIPO MINEIRO, ESPEC W-L-215.	-O. V. D. IMPORTADORA E DISTRIBUIDORA LTDA.(80 75 003 300) -OU SIMILAR
190036120	23	LIQUIDO GERADOR ESPUMA (AFFF) 6% TIPO 7. ESPECIFICACAO MIL F-24385, ABTNT NBR 15511 TIPO 7, NO QUESITO PERFORMANCE AO FOGO, ITEM 3.4 TABELA II ATENDE AS CLASSES HC (EXTINCAO DE INCENDIOS EM HIDROCARBONETOS), AR (EXTINCAO DE INCENDIOS EM SOLVENTES POLARES) E CLASSE AV (UTILIZACAO EM AEROPORTOS PARA EXTINCAO DE INCENDIOS EM H IDROCARBONETOS). EMBALAGEM BU C/20 LITROS.	-AGENA RESINAS E COLAS LTDA(AGEFOAM 2166/NB) -KIDDE BRASIL LTDA(SINTEX AFFF 6%) -OU SIMILAR
190011372	24	LUVA DE COMBATE A INCENDIOS, TAMANHO 10. LUVA PARA BOMBEIROS E BRIGADISTAS FABRICADA EM COURO DE VAQUETA NA PALMA E FIBRA ARAMIDA NO DORSO. RESISTENTE A CORTE, ABRASAO E TEMPERATURAS DE ATE 300ºC. CAMADA EXTERNA: COURO DE VAQUETA RESISTENTE A TEMPERATURAS ELEVADAS COM RESISTENCIA A ABRASAO E CORTES. BARREIRA DE VAPOR ¿ FILME DE POLIURETANO ANTICHAMA NA COR BRANCA, PARA INIBIR PASSAGEM DE PRODUTOS QUIMICOS E LIQUIDOS. BARREIRA DE CALOR ¿ MANTA 100% FIBRA ARAMIDA COM GRAMATURA NAO INFERIOR A 240 G/M2, PARA ATUAR COMO BARREIRA TERMICA. PUNHO ELASTICO EM MATERIAL ANTICHAMA DE APROXIMADAMENTE 07 CM. TODA A COSTURA DA LUVA DEVE SER FEITA EM LINHA PARA-ARAMIDA.	-QUALYTEXTIL S/A(QUALY-LUB-01) -OU SIMILAR
190013714	25	Nomenclatura correta do item: LUVA DE ALGODAO LUVA DE TECIDO 100% ALGODAO, NAO TRATADO COM RETARDANTE DE CHAMAS (NAO E ANTI-CHAMAS) NA COR NATURAL CRU E LINHA DE	-YUKON EQUIPAMENTOS CONTRA INCENDIO LTDA-ME(LUVA MAR) -CONFECÇÕES FLÁVIA INDUSTRIA E COMÉRCIO LTDA(4038) -LONAPLAS INDUSTRIA E COMERCIO LTDA(LAF-LNPS) -HAGNUS COMERCIO E SERVICO

		COSTURA Nº 10 DE 100% ALGODAO. A COMPOSICAO DO ELASTICO: 39% ELASTANO E 61% POLIESTER. COMPRIMENTO TOTAL DE 53 CM.	LTDA(LHGN FLASH) -COMANDO DA MARINHA (DIRETORIA DE ABASTECIMENTO DA MARINHA)(MAR 004/005) -OU SIMILAR
190051378	26	LUVA BOMBEIRO CONFECCIONADA EM COURO VAQUETA PRETA NA COR PRETA , DORSO LISO 03 DEDOS + INDICADOR , COM COSTURA , ELASTICO DE 20MM , PUNHO EM MALHA DE PARA-ARAMIDA. COMPOSTA EM MULTICAMADAS , PARA OPERACOES COM TEMPERATURAS E PRODUTOS LIQUIDOS E ABRASIVOS , DURANTE SUA UTILIZACAO A LUVA DEVERA DAR PROTECAO UNICA SEM GERAR VAPOR INTERNO . CAMADA EXTERNA - COURO VAQUETE NA COR PRETA PARA RESISTIR TEMPERATURAS ELEVADAS COM RESISTENCIA A ABRASAO E CORTES. 1- CAMADA INTERNA - BARREIRA DE VAPOR , FILME DE POLIURETANO ANTICHAMA PARA INIBIR PASSAGEM DE PRODUTOS QUIMICOS E LIQUIDOS. 2- CAMADA INTERNA - BARREIRA DE CALOR : FELTRO DE FIBRAS ARAMIDA E SUEDINE , ATUANDO COMO BARREIRA TERMICA. ELASTICO NO DORSO EM COSTURA ZIG- ZAG COM FIOS DE PARA-ARAMIDA. PUNHO EM MALHA PARA -ARAMIDA 300 G/M2 , SANFONADA PARA INIBIR ENTRADA DE PRODUTOS E CALOR . TODA A COSTURA DA LUVA E FEITA EM LINHA PARA-ARAMIDA. OBS : O FORNECEDOR DO ITEM DEVERA APRESENTAR : A) CAEPI emitido pelo MTE com validade em dia ; B) Laudo / Certificado que atenda as Normas EN 388 e EN 420. ========== ==========	-HERCULES EQUIPAMENTOS DE PROTECAO E BORRACHAS LTDA(HJ650802607) -OU SIMILAR
190051437	27	LUVA BOMBEIRO CONFECCIONADA EM COURO VAQUETA PRETA NA COR PRETA , DORSO LISO 03 DEDOS + INDICADOR , COM COSTURA , ELASTICO DE 20MM , PUNHO EM MALHA DE PARA-ARAMIDA. COMPOSTA EM MULTICAMADAS , PARA OPERACOES COM TEMPERATURAS E PRODUTOS LIQUIDOS E ABRASIVOS , DURANTE SUA UTILIZACAO A LUVA DEVERA DAR PROTECAO UNICA SEM GERAR VAPOR INTERNO . CAMADA EXTERNA - COURO VAQUETE	-HERCULES EQUIPAMENTOS DE PROTECAO E BORRACHAS LTDA(HJ6508026010) -OU SIMILAR

		NA COR PRETA PARA RESISTIR TEMPERATURAS ELEVADAS COM RESISTENCIA A ABRASAO E CORTES. 1- CAMADA INTERNA - BARREIRA DE VAPOR , FILME DE POLIURETANO ANTICHAMA PARA INIBIR PASSAGEM DE PRODUTOS QUIMICOS E LIQUIDOS. 2- CAMADA INTERNA - BARREIRA DE CALOR : FELTRO DE FIBRAS ARAMIDA E SUEDINE , ATUANDO COMO BARREIRA TERMICA. ELASTICO NO DORSO EM COSTURA ZIG-ZAG COM FIOS DE PARA-ARAMIDA. PUNHO EM MALHA PARA -ARAMIDA 300 G/M2 , SANFONADA PARA INIBIR ENTRADA DE PRODUTOS E CALOR . TODA A COSTURA DA LUVA E FEITA EM LINHA PARA-ARAMIDA. ========== OBS : O FORNECEDOR DO ITEM DEVERA APRESENTAR : A) CAEPI emitido pelo MTE com validade em dia ; B) Laudo / Certificado que atenda as Normas EN 388 e EN 420. ==========	
190051438	28	LUVA BOMBEIRO CONFECCIONADA EM COURO VAQUETA PRETA NA COR PRETA , DORSO LISO 03 DEDOS + INDICADOR , COM COSTURA , ELASTICO DE 20MM , PUNHO EM MALHA DE PARA-ARAMIDA. COMPOSTA EM MULTICAMADAS , PARA OPERACOES COM TEMPERATURAS E PRODUTOS LIQUIDOS E ABRASIVOS , DURANTE SUA UTILIZACAO A LUVA DEVERA DAR PROTECAO UNICA SEM GERAR VAPOR INTERNO . CAMADA EXTERNA - COURO VAQUETE NA COR PRETA PARA RESISTIR TEMPERATURAS ELEVADAS COM RESISTENCIA A ABRASAO E CORTES. 1- CAMADA INTERNA - BARREIRA DE VAPOR , FILME DE POLIURETANO ANTICHAMA PARA INIBIR PASSAGEM DE PRODUTOS QUIMICOS E LIQUIDOS. 2- CAMADA INTERNA - BARREIRA DE CALOR : FELTRO DE FIBRAS ARAMIDA E SUEDINE , ATUANDO COMO BARREIRA TERMICA. ELASTICO NO DORSO EM COSTURA ZIG-ZAG COM FIOS DE PARA-ARAMIDA. PUNHO EM MALHA PARA -ARAMIDA 300 G/M2 , SANFONADA PARA INIBIR ENTRADA DE PRODUTOS E CALOR . TODA A COSTURA DA LUVA E FEITA EM LINHA PARA-ARAMIDA. ==========	-HERCULES EQUIPAMENTOS DE PROTECAO E BORRACHAS LTDA(HJ6508026011) -OU SIMILAR

		OBS : O FORNECEDOR DO ITEM DEVERA APRESENTAR : A) CAEPI emitido pelo MTE com validade em dia ; B) Laudo / Certificado que atenda as Normas EN 388 e EN 420. ========== ==========	
190051439	29	LUVA BOMBEIRO CONFECCIONADA EM COURO VAQUETA PRETA NA COR PRETA , DORSO LISO 03 DEDOS + INDICADOR , COM COSTURA , ELASTICO DE 20MM , PUNHO EM MALHA DE PARA-ARAMIDA. COMPOSTA EM MULTICAMADAS , PARA OPERACOES COM TEMPERATURAS E PRODUTOS LIQUIDOS E ABRASIVOS , DURANTE SUA UTILIZACAO A LUVA DEVERA DAR PROTECAO UNICA SEM GERAR VAPOR INTERNO . CAMADA EXTERNA - COURO VAQUETE NA COR PRETA PARA RESISTIR TEMPERATURAS ELEVADAS COM RESISTENCIA A ABRASAO E CORTES. 1- CAMADA INTERNA - BARREIRA DE VAPOR , FILME DE POLIURETANO ANTICHAMA PARA INIBIR PASSAGEM DE PRODUTOS QUIMICOS E LIQUIDOS. 2- CAMADA INTERNA - BARREIRA DE CALOR : FELTRO DE FIBRAS ARAMIDA E SUEDINE , ATUANDO COMO BARREIRA TERMICA. ELASTICO NO DORSO EM COSTURA ZIG-ZAG COM FIOS DE PARA-ARAMIDA. PUNHO EM MALHA PARA -ARAMIDA 300 G/M2 , SANFONADA PARA INIBIR ENTRADA DE PRODUTOS E CALOR . TODA A COSTURA DA LUVA E FEITA EM LINHA PARA-ARAMIDA. OBS : O FORNECEDOR DO ITEM DEVERA APRESENTAR : A) CAEPI emitido pelo MTE com validade em dia ; B) Laudo / Certificado que atenda as Normas EN 388 e EN 420. ========== ==========	-HERCULES EQUIPAMENTOS DE PROTECAO E BORRACHAS LTDA(HJ650802608) -OU SIMILAR
BR3210343	30	LUVA DE BORRACHA NATURAL,INTEIRICA,CINCO DEDOS; COR PRETA; NAO RESISTENTE AO OZONIO. PARA ELETRICISTA. TENSAO DE TESTE 5000 VOLTS (C.A.) TENSAO DE TESTE 20000 VOLTS (C.C.) TENSAO DE TRABALHO 1000 VOLTS (C.A.) TAMANHO 10 - COMPRIMENTO TOTAL = 14 POL (355MM) NOTA 1) A TENSAO INDICADA (5000 V) REFERE-SE A TENSAO DE TESTE EM	-ORION S/A(LUVA BORRACHA TAMANHO 10) -OU SIMILAR

		CORRENTE ALTERNADA (C.A) CONFORME ASTM-120 E GRIDIS DA ELETROBRAS. 2) CONFFORME FED-LOG, O NSN STANDARD E 8415-01-158-9447.	
190018326	31	1) Adequado para uso maritimo, minas, construcoes, plataformas de petroleo e campos de trabalhos 2) Componentes principais: a) Quadro: feito de ripas nao remendada b) Material externo: feito de algodao com resistencia acima de 50kg c) Fio: feito de polietileno com diametro de 12mm e a forca de quebra e maior que 1000kg	-C. MANSUR & CIA LTDA – EPP(1022/MLNR) -OU SIMILAR
BR3262394	32	MACACO HIDRAULICO MANUAL TIPO GARRAFA MODELO GM-10T CAPACIDADE ..... 10 TONELADAS CURSO DO PISTAO ..... 150 mm CURSO DO FUSO ..... 80 mm ELEVACAO MINIMA ..... 230 mm ELEVACAO MAXIMA ..... 460 mm	-NOWAK INDUSTRIA E COMERCIO DE MAQUINAS HIDRAULICAS LTDA ME.(GM-10T) -OU SIMILAR
190016458	33	MACHADINHA COM CABECA FORJADA E TEMPERADA EM ACO ESPECIAL. APRESENTA UNHAS NA PARTE SUPERIOR DA LAMINA. ACABAMENTO JATEADO E ENVERNIZADO. CABA DE MADEIRA ENVERNIZADO E FIXADO COM EPOXI. PESO 720 GRAMAS. COMPRIMENTO TOTAL DE 305 mm. COMPRIMENTO DA LAMINA 84 mm. ========== ========== ==========	-TRAMONTINA GARIBALDI S.A. INDUSTRIA METALURGICA(4300-01 3 1/2INX700GM) -OU SIMILAR
190041293	34	1 - Nome : * Machado Cabeca Chata 2 - Material : * Cunha de Ferro Cortante * Cabo de Madeira 3 - Aplicacao : * Pode ser usado como instrumento de corte, como malho * Largura da cabeca : 33 cm - Comprimento total : 91 cm * Peso : 3,6 kg - espessura da cabeca : 4,5 cm * Aplicado na abertura de portas e paredes * Arrancamento de assoalho, forros * Sua cabeca chata, permite sua introducao entre a porta e o batente, facilitando abertura desses.	-MECANICA REUNIDA IND. E COM. LTDA(MR. 990) -YUKON EQUIPAMENTOS CONTRA INCENDIO LTDA-ME(MR. 990) -OU SIMILAR
015470778	35	MANGOTE ASPIRACAO BOMBA P100ACOPLAMENTO RIGIDO DE ALUMINO ANODIZADO ASPIRAL HELICOIDAL EM ACO E NYLON COMPRIMENTO 15' OU 4,5M	-SKM ELETRO ELETRONICA LTDA(3917.39.00.0006) -OU SIMILAR
190011389	36	MANGUEIRA PARA BALDEACAO, EM POLIESTER, CAPA SIM- PLES, EMPATADA COM UNIAO ROSCADA MACHO-FEMEA TIPO	-KIDDE BRASIL LTDA(PARSCH 1 1/2IN-CMD-SIMPLES) -KIDDE BRASIL LTDA(SINTEX-N 1

		CASTELO. COMPRIMENTO _____ 15M (~) DIAMETRO NOMINAL _____ 38MM (1 1/2 POL) PRESSAO DE PROVA _____ 28 KGF/CM2 PRESSAO DE RUPTURA _____ 42 KGF/CM2 CONFORME ESPECIFICACAO MAR 71000/110A.	1/2IN) -COMANDO DA MARINHA (DIRETORIA DE ABASTECIMENTO DA MARINHA)(MAR 71000/110A) -OU SIMILAR
190011390	37	MANGUEIRA DE POLIESTER DE1 1/2 POL P/ USO NAVAL E COMBATE A INCENDIO C/ CAPA DUPLA E CONEXAO MACHO/FEMEA (TIPO CASTELO). PRESSAO DE PROVA MAIOR OU IGUAL A 30 KGF/CM2 E PRESSAO DE RUPTURA MAIOR OU IGUAL A 50 KGF/CM2. COMPRIMENTO: MINIMO 14.750 MILIMETROS E MAXIMO 15.250 MILIMETROS. ACORDO ESPECIFICACAO MAR 71000/110A.	-C.M.COUTO SISTEMAS CONTRA INCENDIO LTDA(SUPERFLEX CAPA DUPLA 1.1/2) -KIDDE BRASIL LTDA(SUPERFLEX CAPA DUPLA 1.1/2) -HOSE RIO INDUSTRIA BRASILEIRA DE MANGUEIRAS LTDA(HOSE RIO) -OU SIMILAR
190034144	38	Mangueira de incendio com duplo reforco textil singelo confeccionado 100% em poliester de alta tenacidade na cor branca e tubo interno de borracha sintetica, na cor preta, com diametro de 40mm (1.1/2 polegada) e comprimento de 15 metros, destinada a area naval. Tipo 3, segundo Norma ABNT NBR 11861. Pressao de trabalho de 15 Kgf/cm² e pressao de ruptura 63 Kgf/cm². Conexao das extremidades do tipo engate rapido (STORZ). COMPRIMENTO _____ 15M PRESSAO RUPTURA _____ 63 KGF/CM2 PRESSAO DE TRABALHO _____ 15 KGF/CM2 DEVERA SER APRESENTADO CERTIFICADO DE CONFORMIDADE COM A NORMA ABNT NBR 11861.	-KIDDE BRASIL LTDA(SINTEX DUPLA CAPA 1.1/2) -MECANICA REUNIDA IND. E COM. LTDA(MR.300 - TIPO 3 – 1.1/2) -OU SIMILAR
190012894	39	MANGUEIRA ROCKER-LUG CAPA DUPLA 1 1/2POL, REFORCO EXTERNO DE FIOS SINTETICOS, EXTREMIDADES COM ADAPTADORES (UNIAO) MACHO E FEMEA TIPO ROCKER-LUG, DIAMETRO NOMINAL 40 MM (1 1/2 POL), TIPO 3 (ABNT).# MANGUEIRA DE INCENDIO, CAPA DUPLA, BORRACHA SINTE-	-C.M.COUTO SISTEMAS CONTRA INCENDIO LTDA(SUPERFLEX 1 1/2POL ROCKER-LUG) -KIDDE BRASIL LTDA(SINTEX DUPLA 1 1/2POL ROCKER-LUG) -KIDDE BRASIL LTDA(SINTEX DUPLA CAPA 1.1/2 ROCK LUG) -OU SIMILAR

		TICA INTERNA E REFORCO EXTERNO DE FIOS SINTETICOS, COR LARANJA, EXTREMIDADES COM ADAPTADORES (UNIAO) MACHO E FEMEA TIPO "ROCKER-LUG", DIAMETRO NOMINAL 38MM (1 1/2 POL), ROSCAS NPSH (11 1/2 FPP). COMPRIMENTO _____ 15M PRESSAO RUPTURA _____ 50 KGF/CM2 TIPO II. NOTA: - ESPECIAL ATENCAO DEVE SER DADA (AOS TIPOS DE CHAVES), PARA OS VARIOS DISPOSITIVOS DE APERTO DA MANGUEIRA, COMO: A) ENTALHE - POSSUI CHAVE PADRONIZADA; B) CRISTA - POSSUI CHAVE PADRONIZADA; C) TIPO 2 PINOS - POSSUI CHAVE PADRONIZADA; e D) TIPO 4 PINOS - POSSUI CHAVE PADRONIZADA.	
190011391	40	MANGUEIRA DE POLIESTER DE 2 1/2 POL P/ USO NAVAL E COMBATE A INCENDIO C/ CAPA DUPLA E CONEXAO ENGATE RAPIDO. PRESSAO DE TRABALHO 15 KGF/CM2 E PRESSAO DE RUPTURA MAIOR OU IGUAL A 50 KGF/CM2. COMPRIMENTO: MINIMO 14.750 MILIMETROS E MAXIMO 15.250 MILIMETROS. ACORDO ESPECIFICACAO MAR 71000/110A.	-C.M.COUTO SISTEMAS CONTRA INCENDIO LTDA(SUPERFLEX CAPA DUPLA 2.1/2) -KIDDE BRASIL LTDA(SINTEX DUPLA CAPA 2 1/2 IN ROSCA) -KIDDE BRASIL LTDA(SINTEX-N 2-1/2IN-CMD-DUPLA (H)) -HOSE RIO INDUSTRIA BRASILEIRA DE MANGUEIRAS LTDA(HOSE RIO) -OU SIMILAR
190012895	41	MANGUEIRA ROCKER-LUG CAPA DUPLA 2 1/2POL REFORCO EXTERNO DE FIOS SINTETICOS, EXTREMIDADES COM ADAPTADORES (UNIAO) MACHO E FEMEA TIPO ROCKER-LUG, DIAMETRO NOMINAL 65 MM (2 1/2 POL), TIPO 3 (ABNT).# COMPRIMENTO _____ 15M PRESSAO RUPTURA _____ 63 KGF/CM2 PRESSAO DE TRABALHO_____21 KGF/CM2	-C.M.COUTO SISTEMAS CONTRA INCENDIO LTDA(SUPERFLUX 2 1/2POL ROCKER-LUG) -KIDDE BRASIL LTDA(SINTEX DUPLA 2 1/2POL ROCKER-LUG) -OU SIMILAR
190011380	42	Mangueira de incendio (do tipo 2, segundo norma ABNT NBR 11861:1998). Possui capa simples, unioes tipo engate rapido de empatacao interna (segundo norma ABNT NBR 14349:1999) de 1 ½ ¿, comprimento de 15 metros e diametro nominal de 38mm (1 ½ ¿). Fabricada em poliester, com pressao de prova de 28kgf/cm2 e pressao de ruptura de 42kgf/cm2. A mangueira e as unioes deverao ser fornecidas	-C.M.COUTO SISTEMAS CONTRA INCENDIO LTDA(SUPERFLEX 1.1/2) -KIDDE BRASIL LTDA(SINTEX N 1.1/2 ENGATE RAPIDO) -KIDDE BRASIL LTDA(SUPERFLEX 1.1/2) -PARABOR IND E COM DE PRODUTOS QUIMICOS LTDA(SINTEX-N 1 1/2IN)

		com certificados emitidos por empresa certificadora ou sociedade classificadora, segundo criterios de ensaios das normas ABNT NBR 11861:1998 e ABNT NBR 14349:1999. Para a mangueira, destacam-se os seguintes ensaios: ensaio hidrostatico, ensaio de perda de carga, ensaio de ruptura, ensaio de resistencia a abrasao, ensaio do tubo interno, ensaio de envelhecimento do reforco textil e ensaio de resistencia a superficie quente. Para as unioes, destacam-se os seguintes ensaios: ensaio hidrostatico e ensaio de envelhecimento acelerado de uniao. Deverao, ainda, ser fornecidas instrucoes que contenham os cuidados de preservacao, segundo norma ABNT NBR 12779:2009.	-BUCKA INDUSTRIA E COMERCIO LTDA(4.500.403.003) -BUCKA INDUSTRIA E COMERCIO LTDA(PETRONYL 1.1/2 15 METROS) -INMASP INDÚSTRIA E COMÉRCIO DE EQUIPAMENTOS CONTRA INCÊNDIO LTDA.(000059) -OU SIMILAR
190011381	43	MANGUEIRA COMBATE A INCENDIO, EM POLIESTER, CAPA SIMPLES, EMPATADA COM ENGATE RAPIDO (STORZ). TIPO (NBR 11861) _____ 2 COMPRIMENTO _____ 15M (~) DIAMETRO NOMINAL _____ 64MM (2 1/2 POL) PRESSAO DE PROVA _____ 28 KGF/CM2 PRESSAO DE RUPTURA _____ 42 KGF/CM2 CONFORME ESPECIFICACAO MAR 71000/110A.	-C.M.COUTO SISTEMAS CONTRA INCENDIO LTDA(SUPERFLEX 2.1/2) -KIDDE BRASIL LTDA(SINTEX N 2.1/2 ENGATE RAPIDO) -KIDDE BRASIL LTDA(SUPERFLEX 2.1/2) -PARABOR IND E COM DE PRODUTOS QUIMICOS LTDA(SINTEX-N 2 1/2IN) -INMASP INDÚSTRIA E COMÉRCIO DE EQUIPAMENTOS CONTRA INCÊNDIO LTDA.(000065) -OU SIMILAR
995316927	44	MANGUEIRA DE BORRACHA, TIPO 2, COM 40 PES DE COMPRIMENTO,E 2.1/2 POL DE DIAMETRO EXTERNO, COM UM ACOPLAMENTO MACHO E UM FEMEA . ========== ========== ========== OBS N.2 = HOSE ASSY SIZE 2. 12 MTRS LONG / 51MM DIA BORE C/W INST. GUNMETAL COUPLINGS ========== ========== ========== - MANG. DURALINE 2" X 6M ACOP INST DE 2.1/2" - Mangueira DURALINE , para sistemas de combate a incendio , confeccionada na parte externa comtecido de poliester de alltatenacidade , com camada internas e externas de borracha sintetica de alta qualidade. - Possuem filamentos longitudinais na camada de cobertura iexterna propocionando maior resistencia a abrasao. alem de resistente a condicoes atmosfericas agressivas, produtos derivados de petr[oleo, produtos quimicos, acidos e alcalinos.-	-ARGUS PRODUTOS E SISTEMAS CONTRA INCENDIO LTDA(COD 3064) -OU SIMILAR

		- DIAMETRO: 2" (51mm) - CONEXAO tipo engate rapido padrao ingles de 2.1/2" (65mm) fabricado em bronse : - COMPRIMENTO - 12 metros; - PRESSAO DE TRABALHO - 23KGF/CM2: - PRESSAO DE RUPTURA - 48KGF/CM2; - PESO - 0,55 KG/M (+ ou - 5%) - somwente mangueira ; - COR - VERMELHA; - Aprovacao UL, BS 6391, liOYD"S rEGISTER, SAI Global AS 2792.	
190039031	45	Potencia - 900W; Frequencia - 50/60 HZ; Mandril de 5/8 POL; Consumo (A) 127V, 7,0 A; Rotacao s/carga 645/1400 RPM; Rotacao c/carga 460/1000 RPM; Impactos (s/carga) 10320/22400 Impactos / MIN; Capacidade do Mandril "DIA" (mm) 16 (5/8 POL); Capacidade de perfuracao "DIA" (mm) - concreto (com broca de widia) 30/20; concreto (com coroa dentada) 50; Alvenaria (com coroa dentada) 100; aco 16/10; aluminio 25/15; madeira 50/30; Peso aprox: (KG) 4,3; Acompanha: Empunhadeira auxiliar, chave de mandril e limitador de profundidade. ========== ========== ==========	-ROBERT BOSCH LTDA (GSB 30-2) -OU SIMILAR
190022768	46	RESPIRADOR DE FUGA CONSTITUIDO COM OS SEGUINTES COMPONENTES: CILINDRO DE COMPOSITE, FIBRA DE CARBONO OU ALUMINIO, DE ALTA PRESSAO (200 BAR) COM 10 MINUTOS DE AUTONOMIA DE AR RESPIRAVEL; VALVULA DO CILINDRO; MANOMETRO; REGULADOR DE PRESSAO QUE CONTROLE A VAZAO NUM FLUXO CONSTANTE; CAPUZ DE MATERIAL RESISTENTE AO CALOR COM CORDAO ELASTICO DE AJUSTE DE VEDACAO DO CAPUZ; MANGUEIRA DE BORRACHA QUE LIGA O CAPUZ AO CILINDRO E BOLSA COM ALCA PARA TRANSPORTE DO EQUIPAMENTO. O EQUIPAMENTO DEVERA ATENDER A NORMA: BS EN 403:2004	-DRAGER INDUSTRIA E COMERCIO LTDA(SAVER CF 10) -OU SIMILAR
BR3262432	47	PROPORCIONADOR DE ESPUMA PICK-UP: COM MANGUEIRA DE BORRACHA FLEXIVEL TRANSPARENTE E TRANCADA (TUBO PICK-UP DIAMETRO 3/4") DE 1 METRO. PRESSAO DE TRABALHO ..... 78PSI a 190	-MECANICA REUNIDA IND. E COM. LTDA(541.A) -OU SIMILAR

		PSI PRESSAO DE TESTE HIDROSTATICO ..... 300 PSI VAZAO (LPM) ..... 200 ENTRADA E SAIDA ..... 1.1/2" ENTRADA E SAIDA PODEM SER FORNECIDAS FLANGES: ROSCAS OU ENGATE RAPIDO ER (STORZ)	
BR3258718	48	MISTURADOE ENTR LINHAS (ENTRADA DE 1 1/2 " ou 2 1/2 " . COM SAIDA DE 1 1/2 " E VAZAO DE 230 LPM (60 GPM) SOB PRESSAO DE 14 BAR . ACOMPANHA VALVULA DE CONTROLE DO LIQUIDO GERADOR DE ESPUMA E TUBO PICK UP ========== ==========.====== ==========	-C.M.COUTO SISTEMAS CONTRA INCENDIO LTDA(222-60) -OU SIMILAR
BR3235877	49	Oculos de seguranca, modelo ampla-visao, constituidos de armacao confeccionada em uma unica peca de PVC flexivel transparente ou preto, com ventilacao direta composta de setenta e cinco orificios de cada lado na parte superior e/ou catorze orificios tambem de cada lado na parte inferior da armacao e visor de policarbonato verde tonalidade 3.0. O ajuste a face do usuario e feito atraves de um tirante elastico de cor preto ou vermelho e fivela de plastico para ajuste na cor preta. O modelo cobre toda a regiao em torno olhos do usuario. PROTECAO DOS OLHOS DO USUARIO CONTRA IMPACTOS DE PARTICULAS VOLANTES MULTIDIRECIONAIS E LUMINOSIDADE INTENSA DO VISOR VERDE. OCULOS WILLSON V-MAXX MODELO 11250830 (VISOR VERDE TONALIDADE 3.0 E VENTILACAO DIRETA) Oculos de protecao confortavel com campo de visao de 180º, sem obstaculos. Ventilacao direta e indireta para protecao contra impactos e respingos quimicos. Podem ser usados sobre os oculos de grau e sobre a maioria dos respiradores do tipo semi-facial.	-AMBIPAR ECO PRODUCTS S/A(11250830) -HONEYWELL INDUSTRIA E EQUIPAMENTOS DE SEGURANCA LTDA(11250830) -OU SIMILAR
002241393	50	ACO FORJADO, DIAMETRO 3/4IN, COMPRIMENTO 24IN, UMA	-O. V. D. IMPORTADORA E DISTRIBUIDORA LTDA.(35 99 034

		EXTREMIDADE COM UNHA CURVADA OUTRA ALAVANCA COM PONTA.	060) -OU SIMILAR
002420762	51	ACO FORJADO, DIAMETRO 3/4IN, COMPRIMENTO 30 A 36IN, UMA EXTREMIDADE COM UNHA CURVADA OUTRA ALAVANCA COM PONTA.	-LEDVANCE BRASIL COMERCIO DE PRODUTOS DE ILUMINACAO LTDA.(1754) -OU SIMILAR
190022161	52	PLACA RETANGULAR DE AVISO PARA EQUIPAMENTOS: "ATENCAO EQUIPAMENTO ENERGIZADO"	-INDUSTRINAVE EQUIPAMENTOS INDUSTRIAIS E NAVAIS LTDA.(20-629) -OU SIMILAR
BR2940774	53	RASPADOR EM CHAPA TRIANGULAR DE ACO CARBONO (NBR-6658), CABO COM HASTE DE ACO E ACABAMENTO EM MADEIRA PARA O PUNHO. DIMENSOES: COMPRIMENTO DO CABO: 356MM (14 POL) CHAPA TRIANGULAR DE ACO: 127MM (5 POL) ESPESSURA DA CHAPA DE ACO: 3MM (1/8 POL)	-APEX TOOL GROUP INDUSTRIA E COMERCIO DE FERRAMENTAS LTDA(5X14) -OU SIMILAR
BR3258717	54	DIAM. INTERNO - 1 1/2 " X 2 " (11,5 f.p.p. (NPT) OBS : EM LATAO FUNDIDO (NBR-6314), COM ESFERAS DE ACO INOX E PORCAS ACASTELADAS, ACABAMENTO ESCORVADO , ROSCAS INTERNAS (11 FPP X 11,5 FPP).	-MECANICA REUNIDA IND. E COM. LTDA(598.B) -OU SIMILAR
190016734	55	REDUCAO (LUVA ROSCADA) DUPLO-FEMEA, PARA MANGUEIRAS DE COMBATE A INCENDIO, FABRICADA EM LATAO, DIAMETRO: 2 1/2 POL X 1 1/2 POL, ROSCAS INTERNAS: NSFHT 7 1/2 FPP X 60GRAUS 11 1/2 FPP, CONFORME ESPECIFICACAO MAR 71000/585.	-POLIPEC INDUSTRIA E COMERCIO LTDA(2-1/2X1-1/2PG) -MECANICA REUNIDA IND. E COM. LTDA(2-1/2X1-1/2PG) -COMANDO DA MARINHA (DIRETORIA DE ABASTECIMENTO DA MARINHA)(MAR 71000/585) -OU SIMILAR
190013793	56	REDUCAO EM "Y" STORZ, DERIVANTE 1 ENTRADA X 2 SAIDAS COM ENGATES RAPIDOS, FECHO RAPIDO, 2 1/2 POL X 1 1/2 POL, FABRICADO EM BRONZE FUNDIDO, ENTRADA STORZ SIMPLES: 2 1/2 POL; E SAIDA STORZ DUPLA: 1 1/2 POL. CONFORME ESPECIFICACAO MAR 71000/585.	-POLIPEC INDUSTRIA E COMERCIO LTDA(STORZ-Y-1ENT2-1/2X2SAI1-1/2) -MECANICA REUNIDA IND. E COM. LTDA(MR-561-A) -COMANDO DA MARINHA (DIRETORIA DE ABASTECIMENTO DA MARINHA)(MAR 71000/585) -OU SIMILAR
190071251	57	1 - Nome : - Derivante Esferico de Fecho Rapido com 1/4 de volta - Derivante de Fecho Rapido - Derivante Esferico 2 - Material : - Corpo, Esfera, Engate de Saida e Alavanca de Fecho Rapido: Bronze ASTM B. 62 - Engate de Entrada e Eixo : Latao de Alta Resistencia - Vedacoes : PTFE , Neoprene - Acabamento : Escovado ou Pintado em	-MECANICA REUNIDA IND. E COM. LTDA(561.C) -OU SIMILAR

		vermelho seguranca. 3 - Caracteristicas : - Entrada engate (porca giratoria) (conf. tabela abaixo) - Saida de engate (rosca externa) (conf. tabela abaixo) - Pressao de Trabalho : ate 14 kgf / cm² (200 PSI) - Pressao de Teste Hidrostatico : 21 kgf / cm² (300 PSI) - Fechamento por valvulas esferica de 1/4 de volta - Abertura com passagem livre - Vedacao da esfera em teflon e nylon, possibilitando a abertura e fechamento suave da valvula - Fabricado com 02 saidas (conf. tabela abaixo) REDUCAO DUPLA: Entrada: 2 1/2" - Saida: 1 1/2" x 1 1/2" ========== ========== ======== MRC Declaracao nacional de requisito Valor NAME ITEM NAME: CONEXAO MULTIPLA PARA MANGUEIRA DE INCENDIO ARTX DESIGNADOR DE SERIE DE ROSCA DE SAIDA: NPT | BZSQ QUANTIDADE E TIPO DE CONEXAO DE ENTRADA: 1 THREADED INTERNAL SWIVEL BZSR QUANTIDADE DE ROSCAS NA ENTRADA POR POLEGADA: 7,5 BZSS QUANTIDADE E TIPO DE CONEXAO DE SAIDA: 2 THREADED EXTERNAL HOSE BZSW QUANTIDADE DE ROSCA DE SAIDA POR POLEGADA: 11,5 CRHS TAMANHO DA ROSCA NOMINAL DA ENTRADA: 2.5 INCHES CRTD DESIGNADOR DA SERIE DE ROSCA DE ENTRADA:NSFHT CSJD TAMANHO DA ROSCA NOMINAL DE SAIDA: 1.5 INCHES MATT MATERIAL BODY, BALL, OUTLET HITCH AND LEVER FASTEN FASTENERS: BRONZE ASTM B. 62; INLET AND SHAFT COUPLING: HIGH BRASS RESISTANCE ADQU DISPOSITIVO DE CONTROLE DE FLUXO BALL CXCY NOME DA PECA DETERMINADO POR AGENCIA DE CONTROLE BR3289164 SFTT TRATAMENTO DE SUPERFICIE ENAME	
002773378	58	MATERIAL: LIGA NO. 17. ESPECIFICACAO MIL-C-52404ABNT EB-161.	-MECANICA REUNIDA IND. E COM. LTDA(596.C) -OU SIMILAR
190016218	59	REDUCAO ENGATE RAPIDO, UTILIZADO	-POLIPEC INDUSTRIA E COMERCIO

		EM CONEXAO GIRATORIA 2 1/2 POL X 1 1/2 POL, FABRICADO EM LATAO, CONFORME ESPECIFICACAO MAR 71000/585.	LTDA(STORZ2-1/2X1-1/2IN-GIRATORIA) -MECANICA REUNIDA IND. E COM. LTDA(575.A) -COMANDO DA MARINHA (DIRETORIA DE ABASTECIMENTO DA MARINHA)(MAR 71000/585) -OU SIMILAR
BR3219838	60	REDUCAO (ADAPTADOR) FEMEA X MACHO, EM LATAO FUNDIDO, CONFORME NBR-6314 (EB-161)DIMENSOES DIAM INTERNO 63,5MM (2 1/2 POL) ROSCA NSFHT, COM 7 1/2 FIOS P/POL DIAM EXTERNO 38,1MM (1 1/2 POL) ROSCA NH (60 GRAUS) COM 11 1/2 FIOS POR POLEGADA.	-BSC EQUIPAMENTOS DE SEGURANCA S/A(2-1/2FMX1-1/2MC) -OU SIMILAR
190016951	61	REDUCAO (ADAPTADOR) MACHOX FEMEA , EM LATAO FUNDIDO, CONFORME NBR-6314 (EB-161) DIMENSOES= DIAM EXTERNO 63,5MM (2 1/2 POL) COM 7 1/2 FIOS P/POL DIAM INTERNO 38,1MM (1 1/2 POL) COM 11 1/2 FIOS POR POLEGADA.	-MECANICA REUNIDA IND. E COM. LTDA(2 1/2MM) -COMANDO DA MARINHA (DIRETORIA DE ABASTECIMENTO DA MARINHA)(MAR 71000/585) -OU SIMILAR
190031857	62	Corpo fabricado em latao de alta resistencia. Tipo Femea. Lado de 1 1/2 polegada com rosca interna NPSH (11 1/2 FPP) e Lado de 2 1/2 polegada com rosca interna NH (7 1/2 FPP). Vedacoes em neoprene.	-MECANICA REUNIDA IND. E COM. LTDA(DUPLO FEMEA 2 1/2 X 1 ½) -OU SIMILAR
190016950	63	TAMPAO ENGATE RAPIDO (STORZ), COM DIAMETRO 1 1/2 POL, FABRICADO EM LATAO FORJADO, ASTM B-124, LIGA 2, COM CORRENTE E ELO DE FIXACAO. CONFORME ESPECIFICACAO MAR 71000/585.	-ARTDATA COMERCIO E REPRESENTACOES LTDA(STORZ-L-F1-1/2PGX1200MM) -MECANICA REUNIDA IND. E COM. LTDA(500) -COMANDO DA MARINHA (DIRETORIA DE ABASTECIMENTO DA MARINHA)(MAR 71000/585) -REAL FIRE COMERCIO DE EQUIPAMENTOS CONTRA INCENDIO LTDA(TP102) -OU SIMILAR
190016949	64	TAMPAO ENGATE RAPIDO (STORZ), COM DIAMETRO 2 1/2 POL, FABRICADO EM LATAO FORJADO, ASTM B-124, LIGA 2, COM CORRENTE E ELO DE FIXACAO. CONFORME ESPECIFICACAO MAR 71000/585.	-ARTDATA COMERCIO E REPRESENTACOES LTDA(STORZ-L-F2-1/2PGX1220MM) -MECANICA REUNIDA IND. E COM. LTDA(502) -COMANDO DA MARINHA (DIRETORIA DE ABASTECIMENTO DA MARINHA)(MAR 71000/585) -OU SIMILAR
190038037	65	TAPETE BORRACHA ESPESSURA: 1.80 MILIMETROS MINIMO E 2.20 MILIMETROS MAXIMO. LARGURA: 1000 MILIMETROS. COR: PRETO TENSAO DE PERFURACAO MAIOR QUE 30KV (30000 VOLTS), INDICADO PARA	-ORION S/A(NR 1547) -OU SIMILAR

		REVESTIMENTO DE CABINES ELETRICAS, COMO ISOLANTE ELETRICO, ITEM SUBSTITUI/NACIONALIZA O NSN: 002674630	
002550420	66	COMPRIMENTO, 5IN. TAMANHO:5" NIQUELADA COM CABO PROTETOR EM TERMOPLASTICO POSSUI PERFIL PARA DESENCAPAR FIOS	-FERRAMENTAS GEDORE DO BRASIL SOCIEDADE ANONIMA(091.869) -FERRAMENTAS GEDORE DO BRASIL SOCIEDADE ANONIMA(8096) -FERRAMENTAS GEDORE DO BRASIL SOCIEDADE ANONIMA(8096-140) -OU SIMILAR
190052276	67	10IN (250MM) COMPRIMENTO, ACO CROMO VANADIO, FORJA DO, MANDIBULAS POLIDAS, CABO PINTADO.	-BACHERT INDUSTRIAL LTDA(385-10) -OU SIMILAR
190016969	68	NOMENCLATURA TRENA COM FITA DE ACO E CORPO EM PLASTICO COM FREIO DUPLO - 5 M DESCRICAO: FITA EM ACO TEMPERADO. GRADUACAO EM MILIMETROS E POLEGADAS. CORPO EM PLASTICO. TRAVA PARA FIXAR A FITA METRICA. CINTA PARA FACILITAR O TRANSPORTE. FREIO DUPLO. TAMANHO: 5 M	-STANLEY DO BRASIL LTDA(33-550) -TRAMONTINA GARIBALDI S.A. INDUSTRIA METALURGICA(43156305) -STARRETT INDUSTRIA E COMERCIO LTDA(CH34-5ME9) -OU SIMILAR
190016220	69	ADAPTADOR DE ROSCA FEMEA DE 5 FPP (FIOS POR POLEGADA) PADRAO CB DE 2 1/2 POLEGADAS PARA ENGATE RAPIDO DN65 (2 1/2 POL). MATERIAL EM LATAO FUNDIDO DE ALTA RESISTENCIA (CONFORME NORMA NBR6314). DISPOE DE VEDACOES INTERNAS EM NEOPRENE	-POLIPEC INDUSTRIA E COMERCIO LTDA(STORZ2-1/2X2-1/2PG5FPP) -MECANICA REUNIDA IND. E COM. LTDA(MR-555-O) -OU SIMILAR
190016219	70	NOMENCLATURA: ADAPTADOR ENGATE RAPIDO (STORZ) PARA ROSCA FEMEA. DESCRICAO: EM UMA EXTREMIDADE COM ENGATE RAPIDO (STORZ) DE 2.1/2 POL (64 MM) E A OUTRA EXTREMIDADE COM ROSCA INTERNA DE 2.1/2 POL (64 MM) PADRAO NSFHT 7,5 FPP. FABRICADO EM LATAO DE ALTA RESISTENCIA E DOTADO DE ANEIS DE VEDACAO INTERNA EM NEOPRENE. PESO APROXIMADO: 0,98 KG. UTILIZACAO: POSSIBILITAR ADAPTACOES DE ROSCA PARA STORZ OU VICE E VERSA.	-POLIPEC INDUSTRIA E COMERCIO LTDA(STORZ2-1/2X2-1/2X7-1/2FORJADO) -MECANICA REUNIDA IND. E COM. LTDA(MR-555-Q) -COMANDO DA MARINHA (DIRETORIA DE ABASTECIMENTO DA MARINHA)(MAR 71000/585) -OU SIMILAR
190031856	71	NOMENCLATURA: ADAPTADOR ENGATE RAPIDO (STORZ) PARA ROSCA MACHO.	-MECANICA REUNIDA IND. E COM. LTDA(565.A)

		DESCRICAO: EM UMA EXTREMIDADE COM ENGATE RAPIDO (STORZ) DE 1.1/2 POL (38 MM) E A OUTRA EXTREMIDADE COM ROSCA EXTERNA DE 1.1/2 POL (38 MM) PADRAO BSP 11 FPP. FABRICADO EM LATAO DE ALTA RESISTENCIA E DOTADO DE ANEIS DE VEDACAO INTERNA EM NEOPRENE. PESO APROXIMADO: 0,42 KG. UTILIZACAO: POSSIBILITA ADAPTACOES DE ROSCA PARA STORZ OU VICE E VERSA.	-MECANICA REUNIDA IND. E COM. LTDA(565A) -REAL FIRE COMERCIO DE EQUIPAMENTOS CONTRA INCENDIO LTDA(AD205) -OU SIMILAR
190018514	72	NOMENCLATURA: ADAPTADOR ENGATE RAPIDO (STORZ) PARA ROSCA FEMEA. DESCRICAO: EM UMA EXTREMIDADE COM ENGATE RAPIDO (STORZ) DE 1.1/2 POL (38 MM) E A OUTRA EXTREMIDADE COM ROSCA INTERNA DE 1.1/2 POL (38 MM) PADRAO NSFHT 9 FPP. FABRICADO EM LATAO DE ALTA RESISTENCIA E DOTADO DE ANEIS DE VEDACAO INTERNA EM NEOPRENE. PESO APROXIMADO: 0,65 KG. UTILIZACAO: POSSIBILITA ADAPTACOES DE ROSCA PARA STORZ OU VICE E VERSA.	-MECANICA REUNIDA IND. E COM. LTDA(1 1/2 X 1 1/2) -MECANICA REUNIDA IND. E COM. LTDA(555.H) -COMANDO DA MARINHA (DIRETORIA DE ABASTECIMENTO DA MARINHA)(MAR 71000/585) -OU SIMILAR
190017190	73	NOMENCLATURA: ADAPTADOR ENGATE RAPIDO (STORZ) PARA ROSCA MACHO. DESCRICAO: EM UMA EXTREMIDADE COM ENGATE RAPIDO (STORZ) DE 2.1/2 POL (64 MM) E A OUTRA EXTREMIDADE COM ROSCA EXTERNA DE 2.1/2 POL (64 MM) PADRAO NSFHT 7,5 FPP. FABRICADO EM LATAO DE ALTA RESISTENCIA E DOTADO DE ANEIS DE VEDACAO INTERNA EM NEOPRENE. PESO APROXIMADO: 0,82 KG. UTILIZACAO: POSSIBILITA ADAPTACOES DE ROSCA PARA STORZ OU VICE E VERSA.	-MECANICA REUNIDA IND. E COM. LTDA(MR-565-N) -COMANDO DA MARINHA (DIRETORIA DE ABASTECIMENTO DA MARINHA)(MAR 71000/585) -OU SIMILAR
190023062	74	ESCORA DE ACO TUBULAR GRADUADA (TELESCOPICA) DE 1,80 A 2,90M, COM PLACAS RETANGULARES NAS EXTREMIDADES.	-HERCULES INDUSTRIA E COMERCIO LTDA(CORINGA NR 0) -OU SIMILAR
190041915	75	NOMENCLATURA ALAVANCA DE ACO ESPECIAL 1 POL X 1,50 M DESCRICAO:	-TRAMONTINA GARIBALDI S.A. INDUSTRIA METALURGICA(42600/060) -INDUSTRIA DE FORJADOS SÃO

		FABRICADA EM ACO ESPECIAL LISO OU SEXTAVADO, COM PINTURA PROTETIVA EM EPOXI E COMPRIMENTO: 1500 MM. POSSUIR EM SUAS EXTREMIDADES, UMA TALHADEIRA DE 1 POL PARA CORTE E UM PONTEIRO PARA GOLPE, TEMPERADOS, PARA OFERECER MAIOR RESISTENCIA MECANICA EM OPERACOES DE IMPACTO E ALAVANCAGEM. PESO APROXIMADO: 5,800 KG/UN UTILIZACAO: INDICADA PARA QUEBRAR PAREDES, PISOS E NO AUXILIO DE DEMOLICOES EM GERAL.	ROMÃO LTDA(1760) -OU SIMILAR
BR3236267	76	TALHA MANUAL DE CORRENTE SISTEMA DE FREIO DE HASTE DUPLA E AUTO AJUSTAVEL. APOIO REFORCADO CAPACIDADE: 1.000 KG COM ELEVACAO MAXIMA DE 5 METROS. CORRENTE DE ACO DE ALTA RESISTENCIA GRAU 8, (DEVERA ATENDER A NORMA DIN EN 818-2) COM SUPERFICIE TRATADA CONTRA RUPTURA E ABRASAO.	-NOWAK INDUSTRIA E COMERCIO DE MAQUINAS HIDRAULICAS LTDA ME.(97513) -OU SIMILAR
002789925	77	Ferramenta Manual de Aperto e Corte (Standard): Fabricada em aco forjado com pintura eletroestatica. E utilizada na instalacao das fitas de aco, com largura maxima de 3/4 (19,05mm) e espessura maxima de 0,8mm. Permite facil manuseio e alta resistencia a impactos. APARELHO DE ACO PARA TRAVAR E CORTAR FITAS DE ACO INOXIDAVEL USADAS PARA PERCINTAR MANGUEIRAS, REDES. LARGURA DAS FITAS: 9,5MM (3/8 POL),13MM (1/2 POL), 15,8MM (5/8 POL) E 19MM (3/4 POL). CONFORME FEDSPEC-GGG-C-0413.	-FECHOBAND COMERCIO E INDUSTRIA DE ARTEFATOS DE ACO LTDA(FERAC12705U000) -OU SIMILAR
190018607	78	BALANCA PORTATIL, FABRICADA EM ALUMINIO, TIPO DINAMOMETRO (USADA PARA PESAGEM DE EXTINTORES) COMPOSTA POR ELEMENTOS ELASTICOS EM ACO. DOTADA DE MOSTRADOR CIRCULAR TIPO RELOGIO, COM DIVISOES EM PRETO SOBRE FUNDO BRANCO. GRADUACAO EM ESCALA DE QUILOGRAMA-FORCA. QUANTO A SUA CALIBRACAO, DEVERA OBSERVAR OS REQUISITOS DA NORMA ABNT NBR ISO 376. CAPACIDADE MINIMA REQUERIDA DE 50 KGF; PRECISAO DE 1% DA CAPACIDADE TOTAL;	-TECNICA INDUSTRIAL OSVALDO FILIZZOLA LTDA(AR - 50KGF) -MECANICA REUNIDA IND. E COM. LTDA(N2987000 ITEM 16.1) -MAXIBOR ABASTECEDORA DE EQUIPAMENTOS IMPORTAÇÃO E EXPORTAÇÃO LTDA(AR-50) -OU SIMILAR
BR2914823	79	"BICO PARA CORTE OXI-ACETILENICO	-WHITE MARTINS GASES

		NUMERO 3 (ESPESSURA DA CHAPA DE 6 A 10MM); FABRICADO EM LIGA DE COBRE COM ACABAMENTO CROMADO, COM GRANDE RESISTENCIA AO RETROCESSO DE CHAMAS."	INDUSTRIAIS LTDA.(40035768) -OU SIMILAR
190016062	80	BLOCO CONFECCIONADO EM MADEIRA MACIA (RECOMENDA-SE A UTILIZACAO DE PINHO-DO-PARANA, CEDRO ROSA, VINHATICO OU JEQUITIBA), ASPERA E SEM PINTURA O TEOR DE UMIDADE MAXIMO ACEITAVEL NA PECA E DE 19% DIMENSOES *ESPESSURA: 5,1 CM (2 POLEGADAS); *LARGURA: 5,1 CM (2 POLEGADAS); *COMPRIMENTO: 10,2 CM (4 POLEGADAS). NAO DEVERAO SER ACEITAS PECAS DE MADEIRA VERDE OU QUE APRESENTEM NOS SOLTOS OU VAZADOS, APODRECIMENTO, EMPENOS, FUROS DE INSETOS, ESMOADO, TRINCAS LONGITUDINAIS E /OU RACHADURAS. A PECA DE MADEIRA DEVE SER FORNECIDA COM O TRATAMENTO CONTRA-FOGO E CONTRA ATAQUE DESTRUTIVO DE INSETOS	-LONAPLAS INDUSTRIA E COMERCIO LTDA (0074K) -ARSENAL DE MARINHA NO RIO DE JANEIRO (00AJK) -OU SIMILAR
002222568	81	PARA JUNTA, ESPESSURA 1/8IN, LARGURA 1,00M, RESIS- TENTE A OLEO, TENSAO DE RUPTURA: 1000PSI.	-O. V. D. IMPORTADORA E DISTRIBUIDORA LTDA.(80 28 180 200) -OU SIMILAR
190037845	82	BOTA PARA COMBATE A INCENDIO, CONFECCIONADA EM BORRACHA VULCANIZADA, COM ESPUMA TERMICA E FORRO TERMICO. POSSUI BIQUEIRA DE ACO, PALMILHA DE ACO INOXIDAVEL. FABRICADA NA COR PRETA COM ALTA ESTANQUEIDADE E ACABAMENTO AMARELO, ESTILO BUNKER COM 350MM MINIMOS DE ALTURA, EM UM TAMANHO DE HOMEM N° 40. NA PARTE FRONTAL DO CANO, POSSUI UMA PROTECAO DE TIBIA NA COR AMARELA, CONFECCIONADA EM BORRACHA, POSSUINDO DIMENSOES MINIMAS DE 117MM DE ALTURA E 65MM DE LARGURA. A BORDA SUPERIOR DO CANO (UMA EM CADA LATERAL) E DOTADA DE DUAS ALCAS PARA FACILITAR O CALCAMENTO. O ACABAMENTO DE BORRACHA E RETARDANTE A CHAMAS E ALTAMENTE RESISTENTE. A AREA DOS PES E INTEIRAMENTE CERCADA PELO ISOLANTE DE ESPUMA DE PU. POSSUI SOLA COM DESENHO ANTIDERRAPANTE, RETARDANTE A CHAMAS, RESISTENTE A ESCORREGAMENTO E A ABRASAO. A BOTA POSSUI ISOLAMENTO ELETRICO PARA TENSOES ATE 600 VOLTS. TAMANHO 40. O PRODUTO DEVERA SER FORNECIDO COM LAUDO QUE ATESTE O	-HERCULES EQUIPAMENTOS DE PROTECAO E BORRACHAS LTDA(HB01440C) -HERCULES EQUIPAMENTOS DE PROTECAO E BORRACHAS LTDA(HB014C TAM 40) -HERCULES EQUIPAMENTOS DE PROTECAO E BORRACHAS LTDA(SPB01440 (NDEG40)) -OU SIMILAR

		ATENDIMENTO A NORMA NFPA 1971 JUNTAMENTE COM O CERTIFICADO DE APROVACAO EMITIDO PELO MINISTERIO DO TRABALHO E EMPREGO DENTRO DA VALIDADE	
190005022	83	BOTA PARA COMBATE A INCENDIO, CONFECCIONADA EM BORRACHA VULCANIZADA, COM ESPUMA TERMICA E FORRO TERMICO. POSSUI BIQUEIRA DE ACO, PALMILHA DE ACO INOXIDAVEL. FABRICADA NA COR PRETA COM ALTA ESTANQUEIDADE E ACABAMENTO AMARELO, ESTILO BUNKER COM 350MM MINIMOS DE ALTURA, EM UM TAMANHO DE HOMEM N° 37. NA PARTE FRONTAL DO CANO, POSSUI UMA PROTECAO DE TIBIA NA COR AMARELA, CONFECCIONADA EM BORRACHA, POSSUINDO DIMENSOES MINIMAS DE 117MM DE ALTURA E 65MM DE LARGURA. A BORDA SUPERIOR DO CANO (UMA EM CADA LATERAL) E DOTADA DE DUAS ALCAS PARA FACILITAR O CALCAMENTO. O ACABAMENTO DE BORRACHA E RETARDANTE A CHAMAS E ALTAMENTE RESISTENTE. A AREA DOS PES E INTEIRAMENTE CERCADA PELO ISOLANTE DE ESPUMA DE PU. POSSUI SOLA COM DESENHO ANTIDERRAPANTE, RETARDANTE A CHAMAS, RESISTENTE A ESCORREGAMENTO E A ABRASAO. A BOTA POSSUI ISOLAMENTO ELETRICO PARA TENSOES ATE 600 VOLTS. TAMANHO 37. O PRODUTO DEVERA SER FORNECIDO COM LAUDO QUE ATESTE O ATENDIMENTO A NORMA NFPA 1971 JUNTAMENTE COM O CERTIFICADO DE APROVACAO EMITIDO PELO MINISTERIO DO TRABALHO E EMPREGO DENTRO DA VALIDADE.	-HERCULES EQUIPAMENTOS DE PROTECAO E BORRACHAS LTDA(HB01437C) -OU SIMILAR
190038112	84	BOTA PARA COMBATE A INCENDIO, CONFECCIONADA EM BORRACHA VULCANIZADA, COM ESPUMA TERMICA E FORRO TERMICO. POSSUI BIQUEIRA DE ACO, PALMILHA DE ACO INOXIDAVEL. FABRICADA NA COR PRETA COM ALTA ESTANQUEIDADE E ACABAMENTO AMARELO, ESTILO BUNKER COM 350MM MINIMOS DE ALTURA, EM UM TAMANHO DE HOMEM N° 39. NA PARTE FRONTAL DO CANO, POSSUI UMA PROTECAO DE TIBIA NA COR AMARELA, CONFECCIONADA EM BORRACHA, POSSUINDO DIMENSOES MINIMAS DE 117MM DE ALTURA E 65MM DE LARGURA. A BORDA SUPERIOR DO CANO (UMA EM CADA LATERAL) E DOTADA DE DUAS ALCAS PARA FACILITAR O CALCAMENTO. O ACABAMENTO DE BORRACHA E	-HERCULES EQUIPAMENTOS DE PROTECAO E BORRACHAS LTDA(HB01439C) -HERCULES EQUIPAMENTOS DE PROTECAO E BORRACHAS LTDA(HB014C TAM 39) -HERCULES EQUIPAMENTOS DE PROTECAO E BORRACHAS LTDA(SPB01439 (NDEG39)) -OU SIMILAR

		RETARDANTE A CHAMAS E ALTAMENTE RESISTENTE. A AREA DOS PES E INTEIRAMENTE CERCADA PELO ISOLANTE DE ESPUMA DE PU. POSSUI SOLA COM DESENHO ANTIDERRAPANTE, RETARDANTE A CHAMAS, RESISTENTE A ESCORREGAMENTO E A ABRASAO. A BOTA POSSUI ISOLAMENTO ELETRICO PARA TENSOES ATE 600 VOLTS. TAMANHO 39. O PRODUTO DEVERA SER FORNECIDO COM LAUDO QUE ATESTE O ATENDIMENTO A NORMA NFPA 1971 JUNTAMENTE COM O CERTIFICADO DE APROVACAO EMITIDO PELO MINISTERIO DO TRABALHO E EMPREGO DENTRO DA VALIDADE.	
190038039	85	OTA PARA COMBATE A INCENDIO, CONFECCIONADA EM BORRACHA VULCANIZADA, COM ESPUMA TERMICA E FORRO TERMICO. POSSUI BIQUEIRA DE ACO, PALMILHA DE ACO INOXIDAVEL. FABRICADA NA COR PRETA COM ALTA ESTANQUEIDADE E ACABAMENTO AMARELO, ESTILO BUNKER COM 350MM MINIMOS DE ALTURA, EM UM TAMANHO DE HOMEM N° 42. NA PARTE FRONTAL DO CANO, POSSUI UMA PROTECAO DE TIBIA NA COR AMARELA, CONFECCIONADA EM BORRACHA, POSSUINDO DIMENSOES MINIMAS DE 117MM DE ALTURA E 65MM DE LARGURA. A BORDA SUPERIOR DO CANO (UMA EM CADA LATERAL) E DOTADA DE DUAS ALCAS PARA FACILITAR O CALCAMENTO. O ACABAMENTO DE BORRACHA E RETARDANTE A CHAMAS E ALTAMENTE RESISTENTE. A AREA DOS PES E INTEIRAMENTE CERCADA PELO ISOLANTE DE ESPUMA DE PU. POSSUI SOLA COM DESENHO ANTIDERRAPANTE, RETARDANTE A CHAMAS, RESISTENTE A ESCORREGAMENTO E A ABRASAO. A BOTA POSSUI ISOLAMENTO ELETRICO PARA TENSOES ATE 600 VOLTS. TAMANHO 42. O PRODUTO DEVERA SER FORNECIDO COM LAUDO QUE ATESTE O ATENDIMENTO A NORMA NFPA 1971 JUNTAMENTE COM O CERTIFICADO DE APROVACAO EMITIDO PELO MINISTERIO DO TRABALHO E EMPREGO DENTRO DA VALIDADE	-HERCULES EQUIPAMENTOS DE PROTECAO E BORRACHAS LTDA(HB01442C) -HERCULES EQUIPAMENTOS DE PROTECAO E BORRACHAS LTDA(SPB01442 (NDEG42)) -OU SIMILAR
190013525	86	CALCADO INTEIRO DE BORRACHA VULCANIZADA (CLASSE II). BOTA CANO LONGO QUE DEVERA ATENDER AOS REQUISITOS DA NORMA ABNT NBR 20345 QUANTO AO DESENHO, AO DESEMPENHO DA SOLA, A PROTECAO DOS DEDOS, A RESISTENCIA AO VAZAMENTO E	-SAO PAULO ALPARGATAS S/A(4000112-40) -VULCABRAS DO NORDESTE S/A(80824601-40) -OU SIMILAR

		ESCORREGAMENTO, AO CABEDAL E A SOLA. OS ENSAIOS DEVERAO SER FEITOS DE ACORDO COM A NORMA ABNT NBR 20344. TAMANHO 40; ALTURA DO CANO: 360 MM. DEVERA SER APRESENTADO O C.A VALIDO EMITIDO PELO MINISTERIO DO TRABALHO E EMPREGO . NAO DEVE SER UTILIZADO NA PRESENCA DE CALOR/CHAMA.	
190013526	87	CALCADO INTEIRO DE BORRACHA VULCANIZADA (CLASSE II). BOTA CANO LONGO QUE DEVERA ATENDER AOS REQUISITOS DA NORMA ABNT NBR 20345 QUANTO AO DESENHO, AO DESEMPENHO DA SOLA, A PROTECAO DOS DEDOS, A RESISTENCIA AO VAZAMENTO E ESCORREGAMENTO, AO CABEDAL E A SOLA. OS ENSAIOS DEVERAO SER FEITOS DE ACORDO COM A NORMA ABNT NBR 20344. TAMANHO 41; ALTURA DO CANO: 360 MM. DEVERA SER APRESENTADO O C.A VALIDO EMITIDO PELO MINISTERIO DO TRABALHO E EMPREGO . NAO DEVE SER UTILIZADO NA PRESENCA DE CALOR/CHAMA	-SAO PAULO ALPARGATAS S/A(4000112-41) -COMANDO DA MARINHA (DIRETORIA DE ABASTECIMENTO DA MARINHA)(CANO LONGO TAM41) -VULCABRAS DO NORDESTE S/A(80824601-41) -OU SIMILAR
190013527	88	CALCADO INTEIRO DE BORRACHA VULCANIZADA (CLASSE II). BOTA CANO LONGO QUE DEVERA ATENDER AOS REQUISITOS DA NORMA ABNT NBR 20345 QUANTO AO DESENHO, AO DESEMPENHO DA SOLA, A PROTECAO DOS DEDOS, A RESISTENCIA AO VAZAMENTO E ESCORREGAMENTO, AO CABEDAL E A SOLA. OS ENSAIOS DEVERAO SER FEITOS DE ACORDO COM A NORMA ABNT NBR 20344. TAMANHO 42; ALTURA DO CANO: 360 MM. DEVERA SER APRESENTADO O C.A VALIDO EMITIDO PELO MINISTERIO DO TRABALHO E EMPREGO	-VULCABRAS DO NORDESTE S/A(80824601-42) -OU SIMILAR
190013528	89	CALCADO INTEIRO DE BORRACHA VULCANIZADA (CLASSE II). BOTA CANO LONGO QUE DEVERA ATENDER AOS REQUISITOS DA NORMA ABNT NBR 20345 QUANTO AO DESENHO, AO DESEMPENHO DA SOLA, A PROTECAO DOS DEDOS, A RESISTENCIA AO VAZAMENTO E ESCORREGAMENTO, AO CABEDAL E A SOLA. OS ENSAIOS DEVERAO SER FEITOS DE ACORDO COM A NORMA ABNT NBR 20344. TAMANHO 43; ALTURA DO CANO: 360 MM. DEVERA SER APRESENTADO O C.A VALIDO EMITIDO PELO MINISTERIO DO	-VULCABRAS DO NORDESTE S/A(80824601-43) -OU SIMILAR

		TRABALHO E EMPREGO . NAO DEVE SER UTILIZADO NA PRESENCA DE CALOR/CHAMA	
190008000	90	CALCADO OCUPACIONAL TIPO BOTA IMPERMEAVEL, CONFECCIONADO EM PVC, NA COR PRETA E SOLADO COM RELEVO ANTIDERRAPANTE. ALTURA DO CANO DE 24 CM. REVESTIMENTO INTERNO EM FORRO DE POLIESTER. TAMANHO 41. DEVERA APRESENTAR CERTIFICADO DE APROVACAO EMITIDO PELO MINISTERIO DO TRABALHO E EMPREGO MTE) DENTRO DO PERIODO DE VALIDADE. OBSERVACAO: NAO UTILIZAR EM OPERACOES DE COMBATE A INCENDIO	-COMANDO DA MARINHA (DIRETORIA DE ABASTECIMENTO DA MARINHA)(NR41) -VULCABRAS DO NORDESTE S/A(80724601-41) -OU SIMILAR
190008001	91	CALCADO INTEIRO DE BORRACHA VULCANIZADA (CLASSE II). BOTA MEIO-CANO (CANO CURTO) QUE DEVERA ATENDER AOS REQUISITOS DA NORMA ABNT NBR 20345 QUANTO AO DESENHO, AO DESEMPENHO DA SOLA, A PROTECAO DOS DEDOS, A RESISTENCIA AO VAZAMENTO E ESCORREGAMENTO, AO CABEDAL E A SOLA. OS ENSAIOS DEVERAO SER FEITOS DE ACORDO COM A NORMA ABNT NBR 20344. TAMANHO 42; ALTURA DO CANO: 260 MM. DEVERA SER APRESENTADO O C.A VALIDO EMITIDO PELO MINISTERIO DO TRABALHO E EMPREGO . NAO DEVE SER UTILIZADO NA PRESENCA DE CALOR/CHAMA	-SAO PAULO ALPARGATAS S/A(4000111-42) -VULCABRAS DO NORDESTE S/A(80724601-42) -OU SIMILAR
190008002	92	CALCADO INTEIRO DE BORRACHA VULCANIZADA (CLASSE II). BOTA MEIO-CANO (CANO CURTO) QUE DEVERA ATENDER AOS REQUISITOS DA NORMA ABNT NBR 20345 QUANTO AO DESENHO, AO DESEMPENHO DA SOLA, A PROTECAO DOS DEDOS, A RESISTENCIA AO VAZAMENTO E ESCORREGAMENTO, AO CABEDAL E A SOLA. OS ENSAIOS DEVERAO SER FEITOS DE ACORDO COM A NORMA ABNT NBR 20344. TAMANHO 43; ALTURA DO CANO: 260 MM. DEVERA SER APRESENTADO O C.A VALIDO EMITIDO PELO MINISTERIO DO TRABALHO E EMPREGO . NAO DEVE SER UTILIZADO NA PRESENCA DE CALOR/CHAMA.	-ALPARGATAS NORDESTE S/A(4000111-43) -VULCABRAS DO NORDESTE S/A(80724601-43) -OU SIMILAR
190008003	93	CALCADO INTEIRO DE BORRACHA VULCANIZADA (CLASSE II). BOTA MEIO-CANO (CANO CURTO) QUE DEVERA ATENDER AOS REQUISITOS DA NORMA ABNT NBR 20345 QUANTO AO DESENHO, AO DESEMPENHO DA SOLA, A PROTECAO DOS DEDOS, A RESISTENCIA	-SAO PAULO ALPARGATAS S/A(4000111-44) -VULCABRAS DO NORDESTE S/A(80724601-44) -OU SIMILAR

		AO VAZAMENTO E ESCORREGAMENTO, AO CABEDAL E A SOLA. OS ENSAIOS DEVERAO SER FEITOS DE ACORDO COM A NORMA ABNT NBR 20344. TAMANHO 44; ALTURA DO CANO: 260 MM. DEVERA SER APRESENTADO O C.A VALIDO EMITIDO PELO MINISTERIO DO TRABALHO E EMPREGO . NAO DEVE SER UTILIZADO NA PRESENCA DE CALOR/CHAMA	
190007999	94	CALCADO OCUPACIONAL TIPO BOTA IMPERMEAVEL, CONFECCIONADO EM PVC, NA COR PRETA E SOLADO COM RELEVO ANTIDERRAPANTE. ALTURA DO CANO DE 24 CM. REVESTIMENTO INTERNO EM FORRO DE POLIESTER. TAMANHO 40. DEVERA APRESENTAR CERTIFICADO DE APROVACAO EMITIDO PELO MINISTERIO DO TRABALHO E EMPREGO (MTE) DENTRO DO PERIODO DE VALIDADE. OBSERVACAO: NAO UTILIZAR EM OPERACOES DE COMBATE A INCENDIO.	-VULCABRAS DO NORDESTE S/A(80724601-40) -OU SIMILAR
190017013	95	- BOTA DE SEGURANCA EM BORRACHA, INTEIRICA, NA COR PRETA, - SOLADO ANTIDERRAPANTE. TAMANHO 38/39. - CANO MEDIO (ALTURA 28 CM).	-COMANDO DA MARINHA (DIRETORIA DE ABASTECIMENTO DA MARINHA)(BOTA) -VULCABRAS DO NORDESTE S/A(BOTA 38) -OU SIMILAR
190037877	96	BOTA PARA COMBATE A INCENDIO, CONFECCIONADA EM BORRACHA VULCANIZADA, COM ESPUMA TERMICA E FORRO TERMICO. POSSUI BIQUEIRA DE ACO, PALMILHA DE ACO INOXIDAVEL. FABRICADA NA COR PRETA COM ALTA ESTANQUEIDADE E ACABAMENTO AMARELO, ESTILO BUNKER COM 350MM MINIMOS DE ALTURA, EM UM TAMANHO DE HOMEM N° 41. NA PARTE FRONTAL DO CANO, POSSUI UMA PROTECAO DE TIBIA NA COR AMARELA, CONFECCIONADA EM BORRACHA, POSSUINDO DIMENSOES MINIMAS DE 117MM DE ALTURA E 65MM DE LARGURA. A BORDA SUPERIOR DO CANO (UMA EM CADA LATERAL) E DOTADA DE DUAS ALCAS PARA FACILITAR O CALCAMENTO. O ACABAMENTO DE BORRACHA E RETARDANTE A CHAMAS E ALTAMENTE RESISTENTE. A AREA DOS PES E INTEIRAMENTE CERCADA PELO ISOLANTE DE ESPUMA DE PU. POSSUI SOLA COM DESENHO ANTIDERRAPANTE, RETARDANTE A CHAMAS, RESISTENTE A ESCORREGAMENTO E A ABRASAO. A BOTA POSSUI ISOLAMENTO ELETRICO PARA TENSOES ATE 600 VOLTS. TAMANHO 41.	-HERCULES EQUIPAMENTOS DE PROTECAO E BORRACHAS LTDA(HB01441C) -HERCULES EQUIPAMENTOS DE PROTECAO E BORRACHAS LTDA(HB014C TAM 41) -HERCULES EQUIPAMENTOS DE PROTECAO E BORRACHAS LTDA(SPB01441 (NDEG41)) -OU SIMILAR

		O PRODUTO DEVERA SER FORNECIDO COM LAUDO QUE ATESTE O ATENDIMENTO A NORMA NFPA 1971 JUNTAMENTE COM O CERTIFICADO DE APROVACAO EMITIDO PELO MINISTERIO DO TRABALHO E EMPREGO DENTRO DA VALIDADE	
190037940	97	BOTA PARA COMBATE A INCENDIO, CONFECCIONADA EM BORRACHA VULCANIZADA, COM ESPUMA TERMICA E FORRO TERMICO. POSSUI BIQUEIRA DE ACO, PALMILHA DE ACO INOXIDAVEL. FABRICADA NA COR PRETA COM ALTA ESTANQUEIDADE E ACABAMENTO AMARELO, ESTILO BUNKER COM 350MM MINIMOS DE ALTURA, EM UM TAMANHO DE HOMEM N° 43. NA PARTE FRONTAL DO CANO, POSSUI UMA PROTECAO DE TIBIA NA COR AMARELA, CONFECCIONADA EM BORRACHA, POSSUINDO DIMENSOES MINIMAS DE 117MM DE ALTURA E 65MM DE LARGURA. A BORDA SUPERIOR DO CANO (UMA EM CADA LATERAL) E DOTADA DE DUAS ALCAS PARA FACILITAR O CALCAMENTO. O ACABAMENTO DE BORRACHA E RETARDANTE A CHAMAS E ALTAMENTE RESISTENTE. A AREA DOS PES E INTEIRAMENTE CERCADA PELO ISOLANTE DE ESPUMA DE PU. POSSUI SOLA COM DESENHO ANTIDERRAPANTE, RETARDANTE A CHAMAS, RESISTENTE A ESCORREGAMENTO E A ABRASAO. A BOTA POSSUI ISOLAMENTO ELETRICO PARA TENSOES ATE 600 VOLTS. TAMANHO 43. O PRODUTO DEVERA SER FORNECIDO COM LAUDO QUE ATESTE O ATENDIMENTO A NORMA NFPA 1971 JUNTAMENTE COM O CERTIFICADO DE APROVACAO EMITIDO PELO MINISTERIO DO TRABALHO E EMPREGO DENTRO DA VALIDADE.	-HERCULES EQUIPAMENTOS DE PROTECAO E BORRACHAS LTDA(HB01443C) -HERCULES EQUIPAMENTOS DE PROTECAO E BORRACHAS LTDA(SPB01443 (NDEG43)) -OU SIMILAR
190013529	98	CALCADO INTEIRO EM PVC INJETADO (POLICLORETO DE VINILA) - CLASSE II. BOTA DE CANO LONGO (TIPO D) QUE DEVERA ATENDER AOS REQUISITOS DA NORMA ABNT NBR 20345 QUANTO AO DESENHO, AO DESEMPENHO DA SOLA, A PROTECAO DOS DEDOS, A RESISTENCIA AO VAZAMENTO E ESCORREGAMENTO, AO CABEDAL E A SOLA. OS ENSAIOS DEVERAO SER FEITOS DE ACORDO COM A NORMA ABNT NBR 20344. TAMANHO 44; ALTURA DO CANO: 325 MM DEVERA SER APRESENTADO O C.A VALIDO EMITIDO PELO MINISTERIO DO TRABALHO E EMPREGO . NAO DEVE SER UTILIZADO NA PRESENCA DE CALOR/CHAMA	-VULCABRAS DO NORDESTE S/A(TAM-38) -OU SIMILAR

190014264	99	BORRACHA, COR PRETA, CANO LONGO 35CM DE ALTURA A PARTIR DO SALTO.	-VULCABRAS DO NORDESTE S/A(80824601-44) -OU SIMILAR
190032833	100	SECAO NOMINAL 4MM2 NR CONDUTORES 3 PESO LIQUIDO NOMINAL 280KG/KM ESPECIFICACAO APLICAVEL IEC92-353 TENSAO ISOLAMENTO 0,6 A 1KV MATERIAL ISOLACAO EPR	-PRYSMIAN ENERGIA CABOS E SISTEMAS DO BRASIL S.A.(B90N13X13MM) -OU SIMILAR
190022891	101	CAIXA FERRAMENTA DE CAV, MATERIAL DE CAV	-NORTEC ASSESSORIA TECNICA E COMERCIAL LTDA (002EK) -OU SIMILAR
BR3236258	102	CAMERA DE IMAGEM TERMICA PARA UTILIZACAO EM COMBATE A INCENDIO CONFORME NORMA: NFPA 1801-2018	-MSA DO BRASIL EQUIPAMENTOS DE SEGURANCA LTDA(217604) -OU SIMILAR
BR3201242	103	CAPACETE DE SEGURANCA EM FIBERGLASS, NA COR VERMELHA, RESISTENTE A IMPACTOS E CHAMAS, COM REVESTIMENTO INTERNO, SUSPENSAO FIXA, CARNEIRA TIPO CATRACA DE AJUSTE NA PARTE TRASEIRA, COM FAIXAS REFLETIVAS FIXADAS NAS LATERAIS, ABA EM TODA SUA LATERAL E FRONTAL, TOTALMENTE EMBORRACHADA. PROTETOR FACIAL ARTICULAVEL, TRANSPARENTE COM JUGULAR DE AJUSTE E APARADOR DE SUOR EM VELCRO. PROTETOR DE NUCA E OUVIDOS EM TECIDO ANTICHAMAS. ATENDE OS REQUISITOS DA NORMA NFPA 1971. DEVERA SER FORNECIDO COM CERTIFICADO DE APROVACAO EMITIDO PELO MINISTERIO DO TRABALHO E EMPREGO NA VALIDADE.	-HERCULES EQUIPAMENTOS DE PROTECAO E BORRACHAS LTDA(HF09202NO) -OU SIMILAR
190050953	104	CAPACETE DE SEGURANCA, EM POLIETILENO DE ALTA DENSIDADE, ABA FRONTAL, CLASSE G TIPO II, DE ACORDO COM A NORMA ABNT NBR 8221:2015. FORNECIDO COM JUGULAR E CARNEIRA COM APARADOR DE SUOR. DEVERA SER APROVADO NO TESTE DE INFLAMABILIDADE, SEGUNDO A NORMA ABNT NBR 8221:2015. - COR AZUL. - DEVERA APRESENTAR CERTIFICADO DE APROVACAO EMITIDO PELO MINISTERIO DO TRABALHO E EMPREGO (MTE) DENTRO DO PERIODO DE VALIDADE.	-DURAVEIS EQUIPAMENTOS DE SEGURANCA LTDA(200/AZUL) -OU SIMILAR
190015086	105	CAPACETE PARA PROTECAO DO CRANIO E FACE, CONTRA AGENTES TERMICOS, COMPOSTO POR UM CASCO RIGIDO CONFECCIONADO EM FIBRA DE VIDRO REFORCADA E MATERIAL TERMOPLASTICO. PARTE INTERNA CONFECCIONADA EM MATERIAIS FLEXIVEIS E LAVAVEIS (NOMEX). VISOR DE PROTECAO FACIAL COMPOSTO DE POLIESTER, RESISTENTE A ALTAS TEMPERATURAS, PROJETADO DE	-DRAGER INDUSTRIA E COMERCIO LTDA(R56100) -DRAGER INDUSTRIA E COMERCIO LTDA(R56100M) -OU SIMILAR

		TAL MANEIRA QUE FACA UMA PROTECAO PRIMARIA NA MASCARA RESPIRATORIA, PERMITINDO QUE O VISOR DO CAPACETE POSSA SER UTILIZADO NA POSICAO ABAIXADA MESMO EM CONJUNTO COM A MASCARA FACIAL DE PROTECAO RESPIRATORIA. ALEM DO AJUSTE PARA O PERIMETRO CEFALICO (TAMANHO H2 DE 56 A 66 CM), O CAPACETE DEVE POSSUI UM JOGO DE TIRAS E FIVELAS PARA MELHOR FIXACAO DO CAPACETE JUNTO A CABECA DO USUARIO, PROTETORES DE NUCA EM NOMEX E FAIXAS REFLETIVAS.	
190050954	106	CAPACETE DE SEGURANCA, EM POLIETILENO DE ALTA DENSIDADE, ABA TOTAL, CLASSE G TIPO I, DE ACORDO COM A NORMA ABNT NBR 8221:2015. FORNECIDO COM JUGULAR E CARNEIRA COM APARADOR DE SUOR. DEVERA SER APROVADO NO TESTE DE INFLAMABILIDADE, SEGUNDO A NORMA ABNT NBR 8221:2015. - COR BRANCA. - DEVERA APRESENTAR CERTIFICADO DE APROVACAO EMITIDO PELO MINISTERIO DO TRABALHO E EMPREGO (MTE) DENTRO DO PERIODO DE VALIDADE.	-DURAVEIS EQUIPAMENTOS DE SEGURANCA LTDA(10104000001) -OU SIMILAR
190050955	107	CAPACETE DE SEGURANCA, EM POLIETILENO DE ALTA DENSIDADE, ABA TOTAL, CLASSE G TIPO I, DE ACORDO COM A NORMA ABNT NBR 8221:2015. FORNECIDO COM JUGULAR E CARNEIRA COM APARADOR DE SUOR. DEVERA SER APROVADO NO TESTE DE INFLAMABILIDADE, SEGUNDO A NORMA ABNT NBR 8221:2015. - COR VERDE ESCURO. - DEVERA APRESENTAR CERTIFICADO DE APROVACAO EMITIDO PELO MINISTERIO DO TRABALHO E EMPREGO (MTE) DENTRO DO PERIODO DE VALIDADE	-DURAVEIS EQUIPAMENTOS DE SEGURANCA LTDA(10104000009) -OU SIMILAR
190005021	108	CAPACETE DE SEGURANCA, EM POLIETILENO DE ALTA DENSIDADE, ABA FRONTAL, CLASSE E TIPO II, DE ACORDO COM A NORMA ABNT NBR 8221:2015. FORNECIDO COM JUGULAR E CARNEIRA COM APARADOR DE SUOR. DEVERA SER APROVADO NO TESTE DE INFLAMABILIDADE, SEGUNDO A NORMA 8221:2015. - COR AZUL. - DEVERA APRESENTAR CERTIFICADO DE APROVACAO EMITIDO PELO MINISTERIO DO TRABALHO E EMPREGO (MTE) DENTRO DO PERIODO DE VALIDADE.	-DURAVEIS EQUIPAMENTOS DE SEGURANCA LTDA(1010100005) -DURAVEIS EQUIPAMENTOS DE SEGURANCA LTDA(200/18) -SECRETARIA DE INSPEÇÃO NO TRABALHO(C.A. 13.226) -OU SIMILAR
190004936	109	"CAPUZ DE TECIDO 100% ALGODAO, NAO TRATADO COM RETARDANTE DE CHAMAS (NAO E ANTICHAMAS). NA COR NATURAL CRU E LINHA DE	-YUKON EQUIPAMENTOS CONTRA INCENDIO LTDA-ME(CAPUZ MAR) -COMANDO DA MARINHA (DIRETORIA DE ABASTECIMENTO

		COSTURA Nº 10 DE 100% ALGODAO. ELASTICO DE 8 MM DE LARGURA COMPOSTO DE 39% ELASTANO E 61% POLIESTER. A LARGURA DE BASE (OMBROS) E 58 CM E ALTURA DE 50 CM. OBS.: ESTE CAPUZ NAO DEVE SER UTILIZADO NA PRESENCA DE CALOR/CHAMA VISTO QUE NAO POSSUI TRATAMENTO FOGO RETARDANTE."	DA MARINHA)(MAR 004/003) -CONFECÇÕES FLÁVIA INDUSTRIA E COMÉRCIO LTDA(4039) -SUSA DO BRASIL IND. E COM. DE COUROS E CONF. LTDA(CAPUZ ANTI-FLASH SUSA) -LONAPLAS INDUSTRIA E COMERCIO LTDA(CAF-LNPS) -HAGNUS COMERCIO E SERVICO LTDA(CHGN FLASH) -OU SIMILAR
190013705	110	"CAPUZ DE PROTECAO EM MATERIAL 100% ANTICHAMA, COM ABERTURA FRONTAL DESDE ACIMA DOS OLHOS ATE O INICIO DO QUEIXO, PARA PROTECAO DE FACE E DO PESCOCO, MODELO BALACLAVA. OS SEGUINTES MATERIAIS SAO PARTES COMPONENTES DO CAPUZ: - CAPUZ EM MALHA SINGLE JERSEY COM 200 A 300 GRAMAS/M² EM CADA CAMADA, COMPOSTA DE 93% DE META-ARAMIDA, 5% DE PARA-ARAMIDA E 2% DE FIBRA DE CARBONO. - LINHAS DAS COSTURAS EM META-ARAMIDA. O PRODUTO DEVERA SER FORNECIDO COM CERTIFICADO DE QUE ESTE ATENDE A NORMA NFPA 1971 OU NORMA EN 13911. ALEM DISSO, DEVERA SER APRESENTADO O C.A. VALIDO EMITIDO PELO MINISTERIO DO TRABALHO E EMPREGO."	-QUALYTEXTIL S/A(QUALY-AF) -OU SIMILAR
190026970	111	CHAPA DE ACO NAVAL AH36. DIMENSOES: *COMPRIMENTO TOTAL:150 MM; *LARGURA TOTAL: 150 MM; *ESPESSURA: 6.0 MM.	-ARSENAL DE MARINHA NO RIO DE JANEIRO(150X150X6MM) -OU SIMILAR
190013657	112	CHAVE ARTICULADA PARA CONEXOES DE MANGUEIRAS COM DIAMETROS DE 1 1/2 A 2 1/2 POLEGADAS. FABRICACAO: CORPO E ARTICULACAO EM BRONZE ASTM B.62 E PINO EM ACO INOXIDAVEL AISI 316. USADA PARA APERTO E DESAPERTO DE CONEXOES TIPO CASTELO (RANHURADAS).	-MECANICA REUNIDA IND. E COM. LTDA(MR.595) -COMANDO DA MARINHA (DIRETORIA DE ABASTECIMENTO DA MARINHA)(MAR 71000/585) -OU SIMILAR
190038042	113	CHAVE DE BOCA FIXA, CABECAS COM MEDIDAS DIFERENTES EM CADA EXTREMIDADE DIMENSOES: 17X19 MM MATERIAL: ACO CROMO VANADIO ACABAMENTO: CROMADO E NIQUELADO	-FERRAMENTAS GEDORE DO BRASIL SOCIEDADE ANONIMA(004 510) -FERRAMENTAS GEDORE DO BRASIL SOCIEDADE ANONIMA(004510) -OU SIMILAR
002277362	114	CHAVE DE FENDA, ACO CROMO-VANADIO, HASTE REDONDA, CROMADA, CABO PLASTICO. DIMENSOES= HASTE - DIAM ------- 9MM (3/8 POL) COMPRIMENTO 300MM (12 POL)	-O. V. D. IMPORTADORA E DISTRIBUIDORA LTDA.(30 70 238 120) -OU SIMILAR

		COMPRIMENTO TOTAL – 430MM.	
190038724	115	CHAVE DE FENDA COM HASTE FABRICADA EM ACO CROMO-VANADIO CROMADA, CABO EM POLIMERO *DIAMETRO DA HASTE: 3/8 POLEGADAS; *COMPRIMENTO DA HASTE:10 POLEGADAS; A HASTE DEVERA APRESENTAR DUREZA MINIMA DE 48 HRC (CONFORME NORMA ABNT NBR 14985:2016).	-FERRAMENTAS GEDORE DO BRASIL SOCIEDADE ANONIMA(150-21 3/8X10IN) -APEX TOOL GROUP INDUSTRIA E COMERCIO DE FERRAMENTAS LTDA(17146 3/8X10IN) -OU SIMILAR
190013704	116	CHAVE DUPLA COMBINADA PARA ACOPLAMENTO DE ENGATE RAPIDO TIPO STORZ COM DIAMETRO 1 1/2 POL X 2 1/2 POL. FABRICADA EM LATAO NAVAL POLIDO, CONFORME REQUISITOS DA NORMA ABNT NBR 6941:2015.	-POLIPEC INDUSTRIA E COMERCIO LTDA(STORZ1-1/2X2-1/2IN-DUPLA300MM) -KIDDE BRASIL LTDA(STORZ1-1/2X2-1/2IN DUPLA300M) -COMANDO DA MARINHA (DIRETORIA DE ABASTECIMENTO DA MARINHA)(MAR 71000/585) -OU SIMILAR
002779076	117	CHAVE MANGUEIRA EM CHAPA DE ACO FORJADO, COM PINO REDONDO, TIPO GANCHO; PARTE INTERNA SERRILHADA, PARA TRAVA DENTADA COM MOLA, PARA FIXACAO EM CONEXAO RANHURADA DE MANGUEIRA PARA COMBATE A INCENDIO DIMENCOES: DIAMETRO DE ABRACAMENTO: 51MM (2 POL) A 120MM (4 3/4 POL); ESPESSURA DA CHAPA: 7,6MM (19/64 POL) ; DIAMETRO DO PINO: 7,6MM (19/64 POL); COMPRIMENTO TOTAL: 230MM (9 POL).	-MECANICA REUNIDA IND. E COM. LTDA(591.F) -OU SIMILAR
190023069	118	ACENDEDOR DE MACARICO CARBOGRAFITE. CENTELHAMENTO POR FRICCAO. UTILIZADO NO ACENDIMENTO DE MACARICOS OXIACETILENO PARA PROPORCIONAR PRONTA IGNICAO E SEGURANCA AO SOLDADOR.	-BUCKA INDUSTRIA E COMERCIO LTDA(ISQ 409) -OU SIMILAR
145537959	119	Cilindro de Aco com capacidade de 6,0 litros e valvula para EPR. Caracteristicas Tecnicas: - Capacidade: 6,0 Litros - Pressao de Trabalho: 300 bar/ 30 Mpa - Pressao de Saida: 0,6 ¿ 0,9 Mpa - Temperatura Ideal de Trabalho: -30 ~ 60ºC - Vida Util: 15 anos - Especificacoes da Rosca: M18 X 1,5 Normas: - ISO 9809-01 - CE 0036 - RINA 0474/2023"	-EUROSUL FORNECEDORA DE NAVIOS LTDA.(RHZK RPC 6L) -OU SIMILAR
190018885	120	Cilindro em fibra de carbono com capacidade para 6,8 litros a pressao de trabalho maxima de 300 bar. Fornecido com valvula angular regulavel em latao forjado e cromada.	-DRAGER DO BRASIL LTDA(3338638) -DRAGER INDUSTRIA E COMERCIO LTDA(3338638) -OU SIMILAR
190045804	121	UNIAO DUPLA (SUPLEMENTO GIRATORIO	-MECANICA REUNIDA IND. E COM.

		DUPLO) FEMEA X FEMEA, EM BRONZE, COM ESFERAS DE ACO INOX E LATERAL TIPO COMUNHAO DIMENSOES: ROSCAS INTERNAS NSFHT 2 1/2 POL (7,5 FPP) X NSFHT 2 1/2 POL (7,5 FPP) DESENHO TECNICO EM ANEXO	LTDA(MR-598-E) -OU SIMILAR
190013725	122	CONEXAO TIPO NIPLE DUPLO MACHO, FABRICADO EM LATAO FUNDIDO, DE 1 1/2 POL X 1 1/2 POL, ROSCA TIPO MACHO 60 GRAUS 11 1/2 FPP X 60 GRAUS 11 1/2 FPP, LATERAL RANHURADA TIPO CASTELO, CONFORME NORMA NBR 6314 E ESPECIFICACAO MAR 71000/585. NIPLE (UNIAO) MACHO X MACHO,EM LATAO FUNDIDO (NBR-6314), LATERAL TIPO CASTELO. DIMENSOES: ROSCAS EXTERNAS 38MM (1 1/2 POL) 60 GRAUS (11 1/2 FPP).	-BSC EQUIPAMENTOS DE SEGURANCA S/A (002OK) -N.L.F. HIDRO VALVULA LTDA (#B934) -MILITARY SPECIFICATIONS PROMULGATED BY MILITARY DEPARTMENTS/AGENCIES UNDER AUTHORITY OF DEFENSE STANDARDIZATION MANUAL 4 (81349) -BSC EQUIPAMENTOS DE SEGURANCA S/A (00J4K) -CECOM LR CENTER (97403) -OU SIMILAR
190051512	123	CORTA TUBOS PARA PVC E COBRE CAPACIDADE DE 12 A 50 MM, CORPO EM FERRO FUNDIDO. DISCO DE CORTE EM ACO ALTO CARBONO TEMPERADO, DISCO DE CORTE E PARAFUSO PRINCIPAL FOSFATADOS, CILINDROS POLIDOS PARA UMA FACIL ROTACAO. ITEM SUBSTITUI/NACIONALIZA O NSN 002930460	-TRAMONTINA GARIBALDI S.A. INDUSTRIA METALURGICA(44036/050) -OU SIMILAR
190051513	124	CORTADOR DE TUBOS 2 A 4 IN	-TRAMONTINA GARIBALDI S.A. INDUSTRIA METALURGICA(44036/100) -OU SIMILAR
190013818	125	TESOURA CORTA VERGALHAO COMPRIMENTO TOTAL: 24" (600 MM); TESOURA COM LAMINAS INTERCAMBIAVEIS E FORJADAS EM ACO-CROMO TRATADAS TERMICAMENTE. CAPACIDADE DE CORTE DA TESOURA: ACO DE DUREZA 375 HB E RESISTENCIA A TRACAO DE 1320 N/mm² DE ATE 8 MILIMETROS. EMPUNHADURA ERGONOMICA DE MATERIAL POLIMERICO	-FERRAMENTAS GEDORE DO BRASIL SOCIEDADE ANONIMA(034.020) -FERRAMENTAS GEDORE DO BRASIL SOCIEDADE ANONIMA(177 – 24") -OU SIMILAR
190029031	126	DETECTOR MULTIGAS, PARA 4 GASES: COMBUSTIVEL LEL (ESCALA 0-100% LIE), OXIGENIO O2 (ESCALA 0-30%), MONOXIDO DE CARBONO CO (ESCALA 0-1999 PPM), GAS SULFIDRICO H2S (ESCALA 0-200PPM). PAINEL DIGITAL COM LUZ DE FUNDO PARA VISUALIZACAO EM AMBIENTES DE POUCA LUZ COM APRESENTACAO DAS LEITURAS DE TODOS OS SENSORES E NIVEL DE BATERIA. ALERTA SOBRE A ESCASSEZ DE ENERGIA DA BATERIA ATRAVES DE ALARMES. SISTEMA DE ALERTAS	-DRAGER DO BRASIL LTDA(DETECTOR DIGITAL) -DRAGER DO BRASIL LTDA(X-AM 2000 EX 83 18 910) -OU SIMILAR

		COMPOSTO POR ALARME SONORO, VISUAL E VIBRATORIO. INDICADOR DE FIM-DE-VIDA UTIL DOS SENSORES, QUE NOTIFIQUE O USUARIO COM ANTECEDENCIA SOBRE A NECESSIDADE DE AJUSTE OU TROCA DO SENSOR. O INSTRUMENTO DEVE SER CAPAZ DE RESISTIR A QUEDAS ACIDENTAIS DE ATE 4 METROS DE ALTURA. GRAU DE PROTECAO IP 67. CERTIFICADO INMETRO PARA EQUIPAMENTOS INTRINSICAMENTE SEGUROS. CERTIFICADO DE CALIBRACAO RBC INMETRO.	
BR3257834	127	DUTO PARA INSUFLADOR/EXAUSTOR COM 20CM DE DIAMETRO E 4,5M DE COMPRIMENTO, FABRICADO COM VINIL E POLIESTER E REVESTIDO COM PVC, RESISTENTE A TEMPERATURAS DE ATE 82°C, MOLA DE ACO COM ARAME EM ESPIRAL CLASSE 1. ATENDE AS ESPECIFI CACOES DA ASTM 227.	-HERCULES EQUIPAMENTOS DE PROTECAO E BORRACHAS LTDA(HECV2D2045) -OU SIMILAR
BR3288768	128	RESPIRADOR DE ADUCAO DE AR TIPO MASCARA AUTONOMA DE AR COMPRIMIDO COM CIRCUITO ABERTO DE DEMANDA COM PRESSAO POSITIVA. COMPOSTO POR MASCARA FACIAL EM SILICONE, CILINDRO EM FIBRA DE CARBONO E SAIDA CARONA. RESPIRADOR FACIAL EM SILICONE COM LENTE EM POLICARBONATO, QUE APRESENTE AMPLO CAMPO DE VISAO, LIVRE DE DISTORCOES. ARREIO RETARDANTE A CHAMA COM APOIO LOMBAR E FITAS REFLETIVAS NOS OMBROS E CINTURA. SUPORTE EM FORMATO ANATOMICO, COM ABERTURAS PARA REDUZIR A TRANSPIRACAO E COM ALCAS PARA O TRANSPORTE. MANOMETRO DE PEITO. REDUTOR DE PRESSAO DE 1º ESTAGIO COM VALVULA DE SEGURANCA. VALVULA DE DEMANDA COM SISTEMA DE CONEXAO ENGATE RAPIDO PARA CONEXAO E REMOCAO. CILINDRO REVESTIDO EM FIBRA DE CARBONO, 300 BAR, 6.8L. VALVULA DO CILINDRO COM MANOMETRO. CONEXAO PARA SISTEMA CARONA (O SISTEMA CARONA COMPOSTO POR MASCARA E VALVULA DE DEMANDA SECUNDARIA DEVE SER ADQUIRIDO EM SEPARADO). PESO APROXIMADO DO EQUIPAMENTO DE 8 KG ATIVACAO DE ALARME SONORO 55 + 5 BAR NIVEL DE ALARME >90 DB	-HONEYWELL INDUSTRIA E EQUIPAMENTOS DE SEGURANCA LTDA(BR825G-T) -HONEYWELL INDUSTRIA E EQUIPAMENTOS DE SEGURANCA LTDA(SSBR825G-T) -DIMENSIONAL BRASIL SOLUCOES LTDA(BR825G-T) -DIMENSIONAL BRASIL SOLUÇÕES LTDA(SCABABR825GT) -OU SIMILAR

		CA VALIDO APROVADO DE ACORDO COM A NORMA: ABNT NBR 13716:1996.	
BR3257955	129	APARELHO RESPIRACAO AUTONOMO COM CILINDRO EM FIBRA DE CARBONO (PRESSAO DE 300 BAR E AUTONOMIA DE 45 MINUTOS). COM OS SEGUINTES COMPONENTES : 1- COSTADO EM ALUMINIO OU MATERIAL QUE APRESENTE RESISTENCIA E PESO SIMILAR; 2- TIRAS DE AJUSTE EM KEVLAR OU EM POLIMERO DE ENGENHARIA TOTALMENTE ANTICHAMA; INCORPORANDO FIVELAS DO TIPO DE DESENGATE 3- VALVULA DE DEMANDA DE SEGUNDO ESTAGIO COM ALARME VIBRATORIO 4- ALARME VIBRATORIO; 5- PROTECAO CONTRA AGENTES QUIMICOS, BIOLOGICOS, RADIOLOGICOS E NUCLEARES 6- MASCARA FACIAL COMPLETA COM AMPLA VISAO; 7- ARANHA EM KEVLAR OU EM POLIMERO DE ENGENHARIA TOTALMENTE ANTICHAMA; 8- CONEXAO UNIVERSAL RECARGA RAPIDA COMPLETA 300 BAR OBS: O FORNECEDOR DEVE ATESTAR QUE O PRODUTO ATENDE A NORMA REGULADORA Nº 6 DA PORTARIA Nº 3214/78 DO MINISTERIO DO TRABALHO E EMPREGO.	-BALASKA EQUIPAMENTOS INDUSTRIAIS E COMERCIO LTDA(X3214022200101) -OU SIMILAR
BR3237754	130	EQUIPAMENTO AUTONOMO DE PROTECAO RESPIRATORIA(EAPR) RESPIRADOR DE ADUCAO DE AR - CIRCUITO ABERTO DE DEMANDA POSITIVA. PRINCIPAIS COMPONENTES DO EQUIPAMENTO: CILINDRO DE AR COMPRIMIDO EM FIBRA DE CARBONO, VOLUME DE 6,9L; VALVULA DO CILINDRO REDUTOR DE PRESSAO COM VALVULA DE SEGURANCA; MANOMETRO; TUBOS E/OU MANGUEIRAS FLEXIVEIS; SUPORTE ANATOMICO; PECA FACIAL INTEIRA; CONECTOR DA PECA FACIAL; VALVULA DE DEMANDA (COMANDADA PELA ACAO PULMONAR); DISPOSITIVO DE ALARME E CORREIAS	-HONEYWELL INDUSTRIA E EQUIPAMENTOS DE SEGURANCA LTDA(1898522-BR) -OU SIMILAR

		DE SUSTENTACAO E FIVELAS. O EQUIPAMENTO DEVERA ATENDER AS SEGUINTES NORMAS: ABNT NBR 13716/1996 ABNT NBR 12543:2017 ABNT ISO 16972:2015 ABNT NBR 13695:1996 ABNT NBR 13200:1994 NFPA 1981:2019 - Mala para transporte e armazenamento em plastico rigido e resistente; - Pode ser utilizado com sistema de saida carona, permitindo o resgate de pessoas sem protecao adequada na area de risco.	
190016799	131	ESCORA DE ACO CARBONO, TIPO TUBULAR (TELESCOPIA), COM PLACAS (SAPATAS) RETANGULARES NAS EXTREMIDADES PINO ANEXO PARA FUROS DE TRAVAMENTO E REGULAGEM, GARRAS PARA MANUSEIO. ALTURA MINIMA _____ 2,20M ALTURA MAXIMA _____ 3,25M TUBO EXTERNO {COMPRIM._____ 1,5M {DIAM. EXT. _____ 6CM SAPATAS _____ 15 X 10CM.	-HERCULES INDUSTRIA E COMERCIO LTDA(CORINGA NR 1) -PORTELLA FORNECEDORA DA INDUSTRIA E NAVEGACAO LTDA(2500KG2,70A3,25M) -OU SIMILAR
BR3287469	132	DESCRICAO: 1 - Escora de Madeira 102 x 102 x 2440 mm 2 - Madeira Marcia de arvore conifera sem apresentar rachaduras e/ou empenos, preferencialmente de Pinho do Parana, vinhatico, Jequitiba ou Cedro Rosa. 3 - Madeira devera ser fornecida com os seguintes certificados, que comprovem : a) tratamento antichama (Exemplo: verniz SHE-6020 ou similar), em conformidade com a NBR 9442/86; e, b) teor maximo de umidade presente de 19% em conformidade com a NBR 14660/04.	-ARSENAL DE MARINHA NO RIO DE JANEIRO(ESCORA MADEIRA 102X102X2440 MM) -OU SIMILAR
BR3236269	133	COMPRIMENTO 190 mm QUANTIDADE DE TUFOS: 6 X 19 EM ACO TEMPERADO MATERIAL DO CABO: MADEIRA	-FERRAMENTAS GEDORE DO BRASIL SOCIEDADE ANONIMA(050.905179) -OU SIMILAR
190040278	134	ESGUICHO VAZAO VARIAVEL (AJUSTAVEL) DE 1 1/2 POL (38.0MM) DE ENGATE RAPIDO (STORZ) INDICADO PARA EXTINCAO DE FOGO CLASSE A E RESFRIAMENTO CLASSE B. COMPRIMENTO TOTAL - 5 3/8 POL (138 MM) VAZAO - ATE 480 LPM (95 GPM) MATERIAL DE CONSTRUCAO - BRONZE (ASTM B. 62) FORMACAO DE CORTINA 120 GRAUS.	-MECANICA REUNIDA IND. E COM. LTDA(502.G) -OU SIMILAR

004651904	135	Esguicho com Vazao variavel Comprimento: Menor que 12in; Material: Latao; Acionamento: Alavanca posicional variando entre Neblina larga (Abertura do cone maior que 90º e menor que 120º), Neblina Estreita (Abertura do cone de 30º) e Jato Solido; Conexao com a mangueira: Rosca interna de 2,5in com passo de 7,5FPP (fios por polegada) tipo NH Vazao: 250GPM; Pressao de operacao: 004651904 TYPE I-3 Esguicho com Vazao variavel Comprimento: Menor que 12in; Material: Latao; Acionamento: Alavanca posicional variando entre Neblina larga (Abertura do cone maior que 90º e menor que 120º), Neblina Estreita (Abertura do cone de 30º) e Jato Solido; Conexao com a mangueira: Rosca interna de 2,5in com passo de 7,5FPP (fios por polegada) tipo NH Vazao: 250GPM; Pressao de operacao: 100psi; Devera atender as Normas MIL-N-24408 (Type I-3 nozzle) e CAAML-1202. A empresa devera apresentar certificados ou testes comprovando o material, a vazao e pressao de operacao e tipo e rosca.	-DIRETORIA DE ENGENHARIA NAVAL(TYPE I-3) -OU SIMILAR
190016970	136	FABRICADO EM BRONZE FUNDIDO POLIDO OU CROMADO, CONFORME ASTM-B-62 COM BOCAL RECARTILHADO COM ANEL DE NEOPRENE PARA PROTECAO, FUNCIONAMENTO EM 3 POSICOES: BOCAL FECHADO; JATO SOLIDO, E NEBLINA FINA EM DIVERSOS ANGULOS DE LEQUE (ABERTURA ATE 120 GRAUS), FECHAMENTO POR VALVULA CENTRAL. COMPRIMENTO 153MM. VAZAO (GPM) 145. ENGATE RAPIDO. ACORDO: MAR 71000/371.	-POLIPEC INDUSTRIA E COMERCIO LTDA(1-1/2IN3P145GPM153MM-POLIDO) -MECANICA REUNIDA IND. E COM. LTDA(MR-502-A) -COMANDO DA MARINHA (DIRETORIA DE ABASTECIMENTO DA MARINHA)(MAR 71000/371) -OU SIMILAR
190016962	137	FABRICADO EM BRONZE FUNDIDO POLIDO OU CROMADO, CONFORME ASTM-B-62 COM BOCAL RECARTILHADO COM ANEL DE NEOPRENE PARA PROTECAO, FUNCIONAMENTO EM 3 POSICOES: BOCAL FECHADO; JATO SOLIDO, E NEBLINA FINA EM DIVERSOS ANGULOS	-POLIPEC INDUSTRIA E COMERCIO LTDA(2-1/2IN3P230GPM188MM-POLIDO) -MECANICA REUNIDA IND. E COM. LTDA(MR-502 B) -COMANDO DA MARINHA (DIRETORIA DE ABASTECIMENTO DA MARINHA)(MAR 71000/371)

		DE LEQUE (ABERTURA ATE 120 GRAUS), FECHAMENTO POR VALVULA CENTRAL. COMPRIMENTO 188MM. VAZAO (GPM) 230. ENGATE RAPIDO. ACORDO: MAR 71000/371.	-OU SIMILAR
190013734	138	ESGUICHO FORMADOR LANCADOR DE ESPUMA TIPO NPU. TUBO EM LATAO FUNDIDO POLIDO, PONTEIRAS E PICK-UP, ENGATE RAPIDO STORZ, MANGUEIRA DE BORRACHA, VEDACOES EM NEOPRENE E AERADOR. - DIAMETRO ENTRADA _____ 38MM (1 1/2 POL) - COMPRIMENTO _____ 980MM - VAZAO _____ 52GPM (200LPM).	-MECANICA REUNIDA IND. E COM. LTDA(520.C) -MECANICA REUNIDA IND. E COM. LTDA(ARTIGO 520C) -OU SIMILAR
190040279	139	ESGUICHO FORMADOR LANCADOR DE ESPUMA TIPO NPU. TUBO EM LATAO FUNDIDO POLIDO, PONTEIRAS E PICK-UP, PORCA CASTELO ROSCA 60 GRAUS (11 1/2 FPP) MANGUEIRA DE BORRACHA, VEDACOES EM NEOPRINE, AERADOR. - DIAMETRO ENTRADA _____ 38MM (1 1/2 POL) - COMPRIMENTO _____ 980MM- VAZAO _____ 52GPM (200 LPM).	-MECANICA REUNIDA IND. E COM. LTDA(520.A) -OU SIMILAR
190040276	140	- ESGUICHO FORMADOR LANCADOR DE ESPUMA TIPO NPU. - TUBO EM LATAO FUNDIDO POLIDO, PONTEIRAS E PICK-UP, - PORCA CASTELO ROSCA 60 GRAUS (11 1/2 FPP), - MANGUEIRA DE BORRACHA, VEDACOES EM NEOPRINE, AERADOR.- - DIAMETRO ENTRADA _____ 38MM (1 1/2 POL)- - COMPRIMENTO _____ 980MM- VAZAO _____ 52GPM (200 LPM).	-BSC EQUIPAMENTOS DE SEGURANCA S/A (00J4K) -OU SIMILAR
BR2914516	141	Esmerilhadeira angular 7". Potencia - 2.100 watts Rotacao sem carga - 8.500 min-1 Disco de desbaste - 7" (178 mm) Disco de lixa - 7" (178 mm) Eixo - M 14 Peso - 4,2 kg 115 / 127 V - 0 601 751 4D0 220 / 230 V - 0 601 751 4E0 Acompanham - Empunhadeira auxiliar VC, flange, porca redonda, chave de pinos e capa de protecao.	-BOSCH REXROTH LTDA(GWS 21-180) -OU SIMILAR
190040940	142	ESQUADRO CARPINTEIRO, MATERIAL ACO, CABO METAL GRADUADO AMBOS OS LADOS EM MILIMETROS E EM POLEGADAS, ACABAMENTO COM VERNIZ PARA	-STANLEY DO BRASIL LTDA((61) 46-534) -OU SIMILAR

		RESISTIR CORROSAO, CHANFRO DE 45", MEDINDO 254MM (10 POL) COMPRIMENTO, TAMANHO DO CABO 7-1/4POL.	
190015257	143	EXTINTOR DE INCENDIO (FE-36 / 2 KG) CAPACIDADE EXTINTORA - 5-B:C CARGA - 2kg TEMPO DE DESCARGA - 13-15 PRESSAO DE TRABALHO (MPa) - 0,7 PESO BRUTO APROX - 3,1kg ALTURA (mm) - 405 DIAMETRO (mm) - 101,6 AGENTE EXTINTOR - GAS FE-36 NORMA BRASILEIRA NBR 15.808	-C.M.COUTO SISTEMAS CONTRA INCENDIO LTDA(FE-1.5KG) -KIDDE BRASIL LTDA(2.002.070) -OU SIMILAR
190015142	144	EXTINTOR DE INCENDIO (FE-36 / 4,5 KG) CAPACIDADE EXTINTORA - 1-A:10-B:C NORMA BRASILEIRA NBR 15.808 CARGA - 4,5kg TEMPO DE DESCARGA (seg) - 20 - 24 PRESSAO DE TRABALHO (MPa) - 0,7 PESO BRUTO APROX (kg) - 6,7 ALTURA (mm) - 524 DIAMETRO (mm) - 137 AGENTE EXTINTOR - GAS FE-36 NORMA BRASILEIRA NBR 15.808	-C.M.COUTO SISTEMAS CONTRA INCENDIO LTDA(FE 36-4,5KG) -KIDDE BRASIL LTDA(2.002.089) -OU SIMILAR
190028653	145	CARGA DE AGUA PRESSURIZADA DE 10 LITROS. Cilindro com tratamento anti-oxidacao e testado hidrostaticamente a pressao de 28,0 kgf/cm². PARA CLASSE INCENDIO A. Possui valvula de descarga em latao forjado,bico de descarga e mangueira emPVC com reforco de Nylon. Dispoem de manometro com caixa fabricada em aco inoxidavel, visor em policarbonato cristal de alto impacto, conexao posterior central em latao usinado e tubo Bourdon de cobre. Mostrador com escala de 0 a 2,06 MPa (0 a 21 kgf/cm²) para pressao de trabalho de 1,0 MPa. DEVERA SER APRESENTADO CERTIFICADO DE CONFORMIDADE COM A NORMA ABNT NBR 15808.	-KIDDE BRASIL LTDA(2.505.001) -RESIL COMERCIAL LTDA(1300.96000) -COMANDO DA MARINHA (DIRETORIA DE ABASTECIMENTO DA MARINHA)(AG10 (H)) -BUCKA INDUSTRIA E COMERCIO LTDA(4.360.219.000) -OU SIMILAR
190000094	146	EXTINTOR DE INCENDIO PORTATIL COM CARGA DE GAS CARBONICO (CO2) DE 2kg, PRESSAO DE SERVICO 126 KGF/CM² (12,36 MPA) E PRESSAO DE TESTES DE 210 KGF/CM² (20,59 MPA), DE ACORDO COM A NORMA ABNT NBR 15808 / NBR 12791 E MAR 71000/551. TEMPERATURA DE OPERACAO DE 0°C A 45°C. Capacidade Extintora: 2-B:C Peso Cheio: 7,2 kg Peso Vazio: 5,2 kg DEVERA SER APRESENTADO CERTIFICADO DE CONFORMIDADE COM A NORMA ABNT NBR 15808.	-MAT INCENDIO ENGENHARIA DE INCENDIO LTDA(RA-2 (H)) -KIDDE BRASIL LTDA.(2.211.005) -COMANDO DA MARINHA (DIRETORIA DE ABASTECIMENTO DA MARINHA)(MAR 71000/551 C2) -OU SIMILAR
190011613	147	EXTINTOR DE INCENDIO SOBRE RODAS COM CARGA DE GAS CARBONICO (CO2) DE 25kg E CAPACIDADE EXTINTORA 10-B:C, COM PRESSAO DE SERVICO 126 KGF/CM² (12,36 MPA) E	-KIDDE BRASIL LTDA(2.211.005) -KIDDE BRASIL LTDA(2.922.583) -COMANDO DA MARINHA (DIRETORIA DE ABASTECIMENTO DA MARINHA)(MAR 71000/551)

		PRESSAO DE TESTES DE 210 KGF/CM² (20,59 MPA), CONFORME NORMA NBR 15809. Capacidade Extintora: 10-B:C Peso Cheio: 105 kg Peso Vazio: 80 kg DEVERA SER APRESENTADO CERTIFICADO DE CONFORMIDADE COM A NORMA ABNT NBR 15809.	-COMANDO DA MARINHA (DIRETORIA DE ABASTECIMENTO DA MARINHA)(MAR-E10018-00-2KG) -BUCKA INDUSTRIA E COMERCIO LTDA(4.375.155.004) -OU SIMILAR
190011669	148	EXTINTOR DE INCENDIO PORTATIL COM CARGA DE GAS CARBONICO (CO2) DE 4kg E CAPACIDADE EXTINTORA 5-B:C, COM PRESSAO DE SERVICO 126 KGF/CM² (12,36 MPA) E PRESSAO DE TESTES DE 210 KGF/CM² (20,59 MPA), CONFORME ESPECIFICACAO MAR 71000/551 E NORMA NBR 15808 / NBR 12791. Capacidade Extintora: 5-B:C Peso Cheio: 14 kg Peso Vazio: 10 kg DEVERA SER APRESENTADO CERTIFICADO DE CONFORMIDADE COM A NORMA ABNT NBR 15808.	-KIDDE BRASIL LTDA(2.212.001) -RESIL COMERCIAL LTDA(1300 93600) -MAT INCENDIO ENGENHARIA DE INCENDIO LTDA(RA-4) -KIDDE BRASIL LTDA.(KB-CO2-4) -COMANDO DA MARINHA (DIRETORIA DE ABASTECIMENTO DA MARINHA)(MAR 71000/551) -COMANDO DA MARINHA (DIRETORIA DE ABASTECIMENTO DA MARINHA)(MAR-E10018-00-4KG) -BUCKA INDUSTRIA E COMERCIO LTDA(4.365.220.000) -OU SIMILAR
BR3342019	149	BALANCA DIGITAL DE GANCHO 200 KG	-DEBORAH DE MORAES FARIA(3354) -OU SIMILAR

HUGO TEIXEIRA DOS SANTOS
Primeiro-Sargento (PL)
Membro da Equipe de Planejamento

ESTIMATIVA DE OBTENÇÃO

ITEM	ESTIMATIVA DE OBTENÇÃO	PI	NOMENCLATURA	U.F.	DEMANDA MAIOR	Qtde em Pendência de Fornecimento	Qtd Disponível em Estoque	Qtds. À serem Licitadas
1	307248	BR3222498	EXTINTOR DE INCÊNDIO DE CO2 (6 KG)	UN	41	3	0	44
2	307249	190041619	EXTINTOR DE INCÊNDIO DE CO2 (6 KG)	UN	230	0	0	230
3	307250	BR3071002	EXTINTOR DE INCÊNDIO DE ESPUMA MECÂNICA (9 L)	CJ	217	31	0	248
4	307251	190011397	EXTINTOR DE INCÊNDIO DE PÓ QUÍMICO (12 KG)	UN	42	0	0	42
5	307252	190011400	EXTINTOR DE INCÊNDIO DE PÓ QUÍMICO (6 KG)	UN	54	0	1	54
6	307253	190011401	EXTINTOR DE INCÊNDIO DE PÓ QUÍMICO (70 KG) CARRETA	UN	9	0	0	10
7	307254	190011399	EXTINTOR DE INCÊNDIO DE PÓ QUÍMICO (8 KG)	UN	127	0	0	127
8	307255	BR3305403	EXTINTOR DE INCÊNDIO DE PÓ QUÍMICO UMEDECIDO (6 L) PARA INCÊND	UN	12	0	0	12
9	307256	002459438	FITA DE AÇO INOXIDÁVEL PARA PERCINTAR (1/2")	RL	16	0	0	16
10	307257	002459440	FITA DE AÇO INOXIDÁVEL PARA PERCINTAR (3/4")	RO	14	0	0	14
11	307258	190020825	FLANGE CEGO (1")	UN	41	0	5	41
12	307259	190020823	FLANGE CEGO (2 1/2")	UN	15	0	8	15
13	307260	190021826	FLANGE CEGO (2")	UN	37	0	0	37
14	307261	190020821	FLANGE CEGO (3")	UN	27	0	17	27
15	307262	190020822	FLANGE CEGO (4")	UN	29	0	1	29
16	307263	001868170	FORMÃO (1")	UN	4	0	0	5
17	307264	BR3236206	GRAMPO	UN	10	0	3	10
18	307265	001800897	GRAMPO AJUSTÁVEL TIPO C (6" - PESCOÇO 3 1/8")	UN	6	0	0	10
19	307266	002497494	GRAMPO AJUSTÁVEL TIPO C (8" - PESCOÇO 3 1/2")	UN	8	0	0	10
20	307282	190016881	LÂMINA PARA ARCO DE SERRA (12" - 18 DENTES/POL)	UN	70	0	37	70
21	307283	660145893	LÂMINA PARA ARCO DE SERRA (12" - 24 DENTES/POL)	UN	35	0	0	35
22	307286	006433562	LANTERNA ELÉTRICA DE CABEÇA	UN	30	0	0	30
23	307287	190036120	LÍQUIDO GERADOR DE ESPUMA	BU	1800	0	175	1.800
24	307288	190011372	LUVA ANTICHAMAS (BOMBEIRO)	PR	135	5	0	140
25	307289	190013714	LUVA ANTI-FLASHING (NÃO É ANTICHAMAS)	PR	4133	645	0	4.778
26	307290	190051378	LUVA DE BOMBEIRO (TAM 7)	PR	8	0	0	10
27	307291	190051437	LUVA DE BOMBEIRO (TAM 10)	PR	149	2	0	151
28	307292	190051438	LUVA DE BOMBEIRO (TAM 11)	PR	38	0	16	38
29	307293	190051439	LUVA DE BOMBEIRO (TAM 8)	PR	37	0	5	37
30	307294	BR3210343	LUVA DE BORRACHA PARA ELETRICISTA (TAM 10) 1000 VCA	PR	68	5	0	73
31	307296	190018326	MACA DE LONA NEIL ROBERTSON	UN	2	2	0	5
32	307298	BR3262394	MACACO HIDRÁULICO MANUAL (10 TON)	UN	1	0	0	5
33	307299	190016458	MACHADINHA COM UNHA (3.1/2")	UN	19	0	4	19
34	307300	190041293	MACHADO DE CAV	UN	58	13	0	71
35	307302	015470778	MANGOTE DE ASPIRAÇÃO PARA BOMBA PORTÁTIL (P100)	UN	12	0	0	12
36	307304	190011389	MANGUEIRA BALDEACAO MACHO-FEMEA 38MM (1 1/2 POL)	UN	5	0	3	5
37	307305	190011390	MANGUEIRA DE INCÊNDIO CAPA DUPLA (1 1/2") ROSCA	UN	75	1	0	76
38	307306	190034144	MANGUEIRA DE INCÊNDIO CAPA DUPLA (1 1/2") STORZ	UN	119	32	0	151
39	307307	190012894	MANGUEIRA DE INCÊNDIO CAPA DUPLA (1.1/2") ROSCA	UN	285	49	0	334
40	307308	190011391	MANGUEIRA DE INCÊNDIO CAPA DUPLA (2 1/2") STORZ	UN	149	25	0	174
41	307309	190012895	MANGUEIRA DE INCÊNDIO CAPA DUPLA (2.1/2") ROSCA	UN	71	0	93	71
42	307310	190011380	MANGUEIRA DE INCÊNDIO CAPA SIMPLES (1 1/2") STORZ	UN	274	142	0	416
43	307311	190011381	MANGUEIRA DE INCÊNDIO CAPA SIMPLES (2 1/2") STORZ	UN	126	51	0	177
44	307313	995316927	MANGUEIRA DE INCENDIO (2" - 40 PES)	CJ	43	0	0	43
45	307314	190039031	MÁQUINA DE FURAR ELÉTRICA (5/8" / 900 W / 1400 RPM)	UN	12	1	0	13
46	307316	190022768	MASCARA DE ESCAPE	UN	10	10	0	20
47	307317	BR3262432	MISTURADOR ENTRE LINHA ESPUMA MECÂNICA (1.1/2")	UN	41	0	0	41
48	307319	BR3258718	MISTURADOR ENTRE LINHA ESPUMA MECÂNICA (ENTRADA 1 1/2" OU 2	UN	6	0	0	10
49	307320	BR3235877	ÓCULOS PROTEÇÃO - VISOR VERDE	UN	32	0	20	32
50	307321	002241393	PÉ DE CABRA COM UNHA (24")	UN	1	0	0	5
51	307322	002420762	PE CABRA COM UNHA PARA CAV COMPRIMENTO 36 POL	UN	1	0	0	5
52	307369	190022161	PLACA DE AVISO (EQUIPAMENTO ENERGIZADO)	UN	24	0	0	24
53	307370	BR2940774	RASPA TRIANGULAR_CURTA	UN	8	0	0	10
54	307371	BR3258717	REDUÇÃO CONEXÃO DUPLA FEMEA	UN	13	0	0	13
55	307372	190016734	REDUÇÃO DUPLA FÊMEA (2 1/2" X 1 1/2")	UN	30	0	0	30
56	307373	190013793	REDUÇÃO DUPLA Y (2 1/2" X 1 1/2" X 1 1/2") STORZ	UN	56	58	0	114
57	307374	190071251	REDUÇÃO DUPLA Y (2.1/2" PARA 1.1/2" X 1.1/2") ROSCA	UN	37	7	0	44
58	307375	002773378	REDUÇÃO DUPLO MACHO (2.1/2" X 1.1/2") ROSCA	UN	5	0	0	5
59	307376	190016218	REDUCAO ENGATE RAPIDO 2 1/2 X 1 1/2IN	UN	42	0	19	42
60	307377	BR3219838	REDUÇÃO MACHO X FÊMEA (2 1/2" X 1 1/2") ROSCA	UN	17	2	0	19
61	307378	190016951	REDUÇÃO MACHO X FÊMEA (2 1/2" X 1 1/2") ROSCA	UN	27	2	0	29
62	307379	190031857	REDUÇÃO P/ MANGUEIRA DUPLA FÊMEA 2 1/2 X 1 1/2 POL	UN	9	0	0	10
63	307385	190016950	TAMPAO STORZ 1 1/2IN	UN	131	0	35	131
64	307386	190016949	TAMPAO STORZ 2 1/2IN	UN	20	0	30	20
65	307387	190038037	TAPETE BORRACHA	ME	20	0	10	20
66	307388	002550420	TESOURA ELETRICISTA (5")	UN	11	5	0	16
67	307389	190052276	TORQUÊZ ARMADOR (10")	UN	3	0	0	5
68	307390	190016969	TRENA (5 M)	UN	58	34	0	92
69	307131	190016220	ADAPTADOR ENGATE RAPIDO ROSCA 2 1/2 POL - FEMEA	UN	48	80	0	128
70	307132	190016219	ADAPTADOR ENGATE RAPIDO ROSCA 2 1/2 POL - FEMEA	UN	45	0	17	45
71	307133	190031856	ADAPTADOR ENGATE RAPIDO X ROSCA 1 1/2" MACHO	UN	49	9	0	58

72	**307134**	190018514	ADAPTADOR ENGATE RAPIDO ROSCA 1 1/2 POL - FEMEA	UN	84	63	0	147
73	**307135**	190017190	ADAPTADOR ENGATE RAPIDO ROSCA 2 1/2 POL - MACHO	UN	30	2	0	32
74	**307136**	190023062	ESCORA DE ACO TUBULAR (1,80 A 2,90 M)	UN	10	0	15	10
75	**307137**	190041915	ALAVANCA DE DEMOLICAO (1" X 1,5 M)	UN	13	0	5	13
76	**307138**	BR3236267	APARELHO DE IÇAR C/CAPACIDADE PARA 1 TON (TALHA)	UN	6	0	0	10
77	**307139**	002789925	APARELHO DE PERCINTAR (3/8" A 3/4")	UN	16	0	0	16
78	**307140**	190018607	BALANCA EXTINTOR	UN	13	0	0	13
79	**307141**	BR2914823	BICO DO MAÇARICO DE CORTE	UN	2	0	0	5
80	**307142**	190016062	BLOCO MADEIRA 51X51X102MM	UN	6	0	9	10
81	**307143**	002222568	BORRACHA EM LENÇOL (1/8")	SY	4	0	0	5
82	**307144**	190037845	BOTA BOMBEIRO	PR	12	0	16	12
83	**307145**	190005022	BOTA BOMBEIRO TAM 37	PR	3	0	2	5
84	**307146**	190038112	BOTA BORRACHA (P/INCENDIO) CANO LONGO TAM 39	PR	5	0	8	5
85	**307147**	190038039	BOTA BORRACHA (P/INCENDIO) CANO LONGO TAM 42	PR	41	0	16	41
86	**307148**	190013525	BOTA BORRACHA CANO LONGO TAM 40	PR	30	7	0	37
87	**307149**	190013526	BOTA BORRACHA CANO LONGO TAM 41	PR	17	0	10	17
88	**307150**	190013527	BOTA BORRACHA CANO LONGO TAM 42	PR	155	0	37	155
89	**307151**	190013528	BOTA BORRACHA CANO LONGO TAM 43	PR	90	0	43	90
90	**307152**	190008000	BOTA BORRACHA CANO MEDIO TAM 41	PR	16	0	21	16
91	**307153**	190008001	BOTA BORRACHA CANO MEDIO TAM 42	PR	51	0	27	51
92	**307154**	190008002	BOTA BORRACHA CANO MEDIO TAM 43	PR	65	0	0	65
93	**307155**	190008003	BOTA BORRACHA CANO MEDIO TAM 44	PR	43	10	0	53
94	**307156**	190007999	BOTA BORRACHA CANO MEDIO TAM40	PR	16	0	14	16
95	**307157**	190017013	BOTA BORRACHA TAM-38/39	PR	11	0	0	11
96	**307158**	190037877	BOTA DE BOMBEIRO (TAM 41)	PR	21	0	23	21
97	**307159**	190037940	BOTA DE BOMBEIRO (TAM 43)	PR	75	0	28	75
98	**307160**	190013529	BOTA PVC CANO LONGO TAM 38	PR	10	0	0	10
99	**307161**	190014264	BOTA SEGURANCA BORRACHA CANO LONGO T-44	PR	42	0	9	42
100	**307169**	190032833	CABO ELETRICO PARA VENTILADOR AXIAL (5M)	ME	129	0	92	129
101	**307170**	190022891	CAIXA ACO 300X300X125X6MM	UN	5	0	5	5
102	**307171**	BR3236258	CAMERA IMAGEM TERMICA	UN	5	2	0	10
103	**307172**	BR3201242	CAPACETE BOMBEIRO CAV	UN	57	0	63	57
104	**307173**	190050953	CAPACETE DE SEGURANÇA ABA FRONTAL, COR AZUL	UN	215	68	0	283
105	**307174**	190015086	CAPACETE DE SEGURANÇA COM VISEIRA (BOMBEIRO)	UN	25	30	0	55
106	**307175**	190050954	CAPACETE SEGURANCA - ABA TOTAL COR BRANCO	UN	28	0	0	28
107	**307176**	190050955	CAPACETE SEGURANCA - ABA TOTAL COR VERDE ESCURO	UN	12	0	14	12
108	**307177**	190005021	CAPACETE SEGURANCA ABA FRONTAL VERMELHO	UN	52	0	0	52
109	**307178**	190004936	CAPUZ ANTI-FLASHING (NÃO É ANTICHAMAS)	UN	4657	685	0	5.342
110	**307179**	190013705	CAPUZ DE COMBATE A INCÊNDIO (ANTICHAMAS)	UN	394	225	0	619
111	**307181**	190026970	CHAPA VEDACAO 150X150X6MM	UN	5	0	0	5
112	**307182**	190013657	CHAVE ARTICULADA PARA MANGUEIRA (1.1/2" A 2.1/2")	UN	170	46	0	216
113	**307183**	190038042	CHAVE BOCA 17MM X 19MM (3/4POL)	UN	15	0	0	15
114	**307184**	002277362	CHAVE DE FENDA (9 X 300 MM)	UN	4	0	0	5
115	**307185**	190038724	CHAVE DE FENDA (9,5 X 250 MM)	UN	14	0	10	14
116	**307186**	190013704	CHAVE DE MANGUEIRA (1.1/2" A 2.1/2") PARA CONEXÃO STORZ	UN	58	140	0	198
117	**307187**	002779076	CHAVE MANGUEIRA 2 A 4 3/4 POL	UN	6	0	0	10
118	**307188**	190023069	CHAVE TRAVA IGNICAO	UN	9	4	0	13
119	**307189**	145537959	CILINDRO DE AÇO (6 L) 300 BAR (FENZY)	UN	2	0	0	5
120	**307194**	190018885	CILINDRO DE FIBRA DE CARBONO (6,8 L) 300 BAR (DRAGER)	UN	71	0	3	71
121	**307195**	190045804	CONEXÃO DUPLA FÊMEA (2.1/2") ROSCA	UN	10	0	0	10
122	**307197**	190013725	CONEXÃO DUPLO MACHO (1.1/2") ROSCA	UN	22	11	0	33
123	**307199**	190051512	CORTADOR DE TUBOS 12 A 50 MM	UN	5	0	0	5
124	**307200**	190051513	CORTADOR DE TUBOS 2 A 4 IN	UN	4	0	0	5
125	**307201**	190013818	CORTADOR MANUAL CABO ARAME (24")	UN	18	8	0	26
126	**307212**	190029031	DETECTOR DE GAS EXPLOSIVO E OXIMETRO	UN	14	0	0	14
127	**307213**	BR3257834	DUTO PARA INSUFLADOR/EXAUSTOR	UN	2	0	0	5
128	**307215**	BR3288768	EQUIPAMENTO AUTÔNOMO DE PROTEÇÃO RESPIRATÓRIA	UN	20	0	0	20
129	**307216**	BR3257955	EQUIPAMENTO AUTÔNOMO DE PROTEÇÃO RESPIRATÓRIA (BALASKA)	UN	82	0	0	82
130	**307218**	BR3237754	EQUIPAMENTO AUTÔNOMO DE PROTEÇÃO RESPIRATÓRIA (FENZY)	UN	14	2	0	16
131	**307219**	190016799	ESCORA DE ACO TUBULAR (2,20 A 3,25 M)	UN	16	0	16	16
132	**307220**	BR3287469	ESCORA DE MADEIRA (102 X 102 X 2440 MM)	BF	10	0	0	10
133	**307221**	BR3236269	ESCOVA DE ARAME	UN	125	6	0	131
134	**307222**	190040278	ESGUICHO DE VAZÃO VARIÁVEL (1 1/2") STORZ	UN	55	78	0	133
135	**307223**	004651904	ESGUICHO DE VAZAO VARIAVEL (2.1/2") ROSCA	UN	44	0	0	44
136	**307224**	190016970	ESGUICHO ELKHART (1 1/2") STORZ	UN	171	44	0	215
137	**307225**	190016962	ESGUICHO ELKHART (2 1/2") STORZ	UN	103	0	37	103
138	**307226**	190013734	ESGUICHO LANÇADOR DE ESPUMA NPU (1 1/2") STORZ	UN	46	10	0	56
139	**307227**	190040279	ESGUICHO LANÇADOR DE ESPUMA NPU (1.1/2") ROSCA	UN	5	12	0	17
140	**307228**	190040276	ESGUICHO MANGUEIRA INCENDIO	UN	5	0	0	5
141	**307229**	BR2914516	ESMERILHADEIRA ANGULAR (7")	UN	33	0	0	33
142	**307230**	190040940	ESQUADRO DE AÇO (254 MM)	UN	3	3	0	10
143	**307235**	190015257	EXTINTOR DE INCENDIO (FE-36 / 2 KG)	UN	10	0	0	10
144	**307236**	190015142	EXTINTOR DE INCÊNDIO (FE-36 / 4,5 KG)	UN	4	0	0	5
145	**307237**	190028653	EXTINTOR DE INCÊNDIO DE ÁGUA PRESSURIZADA (10 L)	UN	18	10	0	28
146	**307238**	190000094	EXTINTOR DE INCÊNDIO DE CO2 (2 KG)	UN	20	0	0	20
147	**307239**	190011613	EXTINTOR DE INCÊNDIO DE CO2 (25 KG)	UN	8	0	4	10
148	**307240**	190011669	EXTINTOR DE INCÊNDIO DE CO2 (4 KG)	UN	76	0	0	76
149	**309428**	BR3342019	BALANCA DIGITAL DE GANCHO 200 KG	UN	0	3	0	5

gov.br
Documento assinado digitalmente
HUGO TEIXEIRA DOS SANTOS
Data: 17/07/2026 10:56:22-0300
Verifique em https://validar.iti.gov.br

HUGO TEIXEIRA DOS SANTOS
Primeiro-Sargento (PL)
Membro da Equipe de Planejamento

MARINHA DO BRASIL

CENTRO DE SUPRIMENTOS DO ABASTECIMENTO

RELATÓRIO DA PESQUISA DE MERCADO

PREGÃO 90.102/2026

1. OBJETO DA CONTRATAÇÃO

O objeto da presente contratação é aquisição de Material de Controle de Avarias (CAV).

2. PARÂMETROS CONSULTADOS

2.1. Para a definição do valor estimado da contratação foram utilizados os parâmetros previstos na IN Seges/ME nº 65/2021, conforme discriminado na tabela abaixo:

Nº do item (ns)	Parâmetros utilizados	Justificativa para escolha
1, 2, 3, 5, 8, 17, 18, 19, 20, 21, 22, 23, 24, 25, 26, 27, 28, 29, 30, 31, 33, 34, 35, 38, 42, 45, 47, 48, 49, 52, 54, 55, 58, 60, 62, 65, 67, 68, 71, 72, 73, 75, 77, 78, 80, 81, 82, 83, 84, 85, 86, 87, 88, 89, 90, 91, 92, 93, 95, 96, 97, 98, 99, 100, 103, 104, 105, 106, 107, 108, 111, 113, 115, 116, 119, 120, 121, 122, 125, 126, 127, 131, 132, 133, 138, 139, 140, 141, 142, 143, 144, 145, 146, 149	I e II	Maior aderência e confiabilidade dos dados obtidos em fontes oficiais, permitindo a utilização de preços praticados no âmbito da Administração Pública. Esses parâmetros possibilitam maior objetividade e rastreabilidade na formação do valor estimado, além de favorecerem a compatibilidade dos preços pesquisados com as condições efetivamente observadas em contratações públicas.
4, 6, 7, 9, 10, 11, 12, 13, 14, 15, 16, 32, 36, 37, 39, 40, 41, 42, 43, 44, 46, 50, 51, 53, 55, 56, 57, 58, 59, 61, 62, 63, 64, 65, 66, 67, 69, 70, 71, 72, 73, 74, 76, 77, 79, 81, 82, 83, 84, 85, 94, 96, 97, 101, 102, 103, 105, 109, 110, 111, 112, 114, 117, 118, 123, 124, 127, 128, 129, 130, 131, 134, 135, 136, 137, 143, 144, 145, 146, 147, 148, 149.	III	Justifica-se pela necessidade de ampliar a base de preços utilizada na estimativa da contratação, considerando a disponibilidade e a aderência das informações obtidas para cada item. O parâmetro foi empregado de forma complementar aos demais, sempre que identificadas fontes aptas a fornecer valores compatíveis com as especificações dos objetos, contribuindo para maior consistência, representatividade e confiabilidade da estimativa de preços.

2.2 Foram priorizadas a consulta aos sistemas oficiais de governo e às contratações similares feitas pela Administração Pública, em conformidade com o artigo 5º, §1º da IN Seges/ME nº 65/2021, por meio da ferramenta Banco de Preços, e, subsidiariamente, a pesquisa na INTERNET.

2.2.1 A adoção da referida ferramenta justifica-se pela necessidade de conferir maior celeridade e eficiência ao processo de cotação, considerando o volume de itens licitados anualmente pela Gerência de Compras do CSupAb, contribuindo para mitigar riscos de desabastecimento das Organizações Militares da Marinha do Brasil. Adicionalmente, a ferramenta permite consultas a diversos bancos de dados públicos, incluindo o Painel de Preços e contratações similares realizadas pela Administração Pública, em conformidade com o disposto no art. 23 da Lei nº 14.133/2021:

"Art. 23. O valor previamente estimado da contratação deverá ser compatível com os valores praticados

pelo mercado, considerados os preços constantes de bancos de dados públicos e as quantidades a serem contratadas, observadas a potencial economia de escala e as peculiaridades do local de execução do objeto."

2.2.2 Para a formação do preço estimado da contratação também foram utilizadas fontes de pesquisa, tais como plataformas eletrônicas de comércio amplamente reconhecidas, a exemplo de Amazon, Mercado Livre e ebay. A utilização de marketplaces como fonte complementar de pesquisa justifica-se pela ampla disponibilidade de ofertas e pela possibilidade de obtenção de referências de preços praticados no mercado para os itens pesquisados. A consulta foi realizada de forma subsidiária, considerando apenas valores compatíveis com as especificações dos objetos, com o objetivo de ampliar a base de comparação e contribuir para maior representatividade e confiabilidade da estimativa de preços.

2.3. Na consulta direta com fornecedores, foi enviada comunicação às seguintes empresas:

BA FIRE EQUIPAMENTOS CONTRA INCÊNDIO LTDA
BIG STORE COMERCIO E SERVIÇOS LTDA
BRAGAL COMÉRCIO E SERVIÇOS LTDA
BRASILPAR DE BONS.COM. DE MATERIAIS LTDA
COMERCIAL BRASIL DE EPI LTDA - EPP
DEEPOIL TECNOLOGIA EM EQUIPAMENTOS LTDA
DISTRIBUIDORA DE MAT. DE CONSTRUÇÃO DLR
ELETRICIDADE TÉCNICA PARA CONSTRUÇÃO LTDA
F J FRANCO MATERIAIS DE SEGURANÇA – EPP
FCV INDUSTRIA PLATINENSE DE EXTINTORES LTDA
FIRE OLIVEIRA EQUIPAMENTOS E ACESSÓRIOS CONTRA INCÊNDIO
GRATTANO DISTRIBUIDORA DE ARTIGOS INDUSTRIAIS LTDA
HAGNUS COMÈRCIO E SERVIÇO LTDA
YUKON EQUIPAMENTOS CONTRA INCENDIO LTDA-ME
EQUIPA RIO CONSTRUCOES COMERCIO E EQUIPAMENTOS LTDA
RV SUPPLY
HANSFLEX

2.3.1 A única empresa que apresentou proposta foi a empresa YUKON EQUIPAMENTOS CONTRA INCÊNDIO LTDA, para os itens 1, 2, 3, 4, 5, 7, 8, 23, 34, 39, 40, 43, 47, 48, 55, 56, 57, 60, 61, 63, 64, 69, 70, 71, 72, 73, 109, 112, 116, 117, 122, 136, 137, 138, 139, 140, 145, 146, 147, 148.

2.4. O preço estimado para a contratação considerou o mínimo de três cotações, nos termos do artigo 6º, §5º da IN Seges/ME nº 65/2021.

3. METODOLOGIA PARA OBTENÇÃO DO PREÇO ESTIMADO

3.1. Dentro dos preços coletados, não foram identificados valores inexequíveis, inconsistentes ou excessivamente elevados.

3.2 A obtenção do preço estimado deu-se com base na média e mediana dos valores obtidos na pesquisa de preços, de acordo com o coeficiente de variação. Quando o coeficiente de variação apresenta percentual igual ou inferior a 25%, utiliza-se a média como critério de definição do valor de mercado. Se for superior a 25%, utiliza-se a mediana como critério de definição do preço. O mapa comparativo de preços, bem como os valores obtidos, encontram-se anexos ao final deste relatório.

3.3 A metodologia adotada contribui para a mitigação de riscos de sobrepreço e superfaturamento, assegurando que o valor estimado da contratação reflita, de forma fidedigna, os preços praticados no mercado.

3.4 O critério de julgamento das propostas no certame será o de menor preço por item, em conformidade com a legislação vigente.

3.5 Dessa forma, considerando as limitações de mercado e a natureza específica dos itens, entende-se que as cotações obtidas são suficientes para a formação do preço estimado, atendendo aos princípios da razoabilidade, economicidade e eficiência, bem como às disposições da Lei nº 14.133/2021 e normativos correlatos.

3.6 Tratando-se dos preços de pregões anteriores, que constam no Mapa Comparativo, o mesmo se utiliza do preço registrado em licitações realizadas pelo COMRJ e disponíveis no Sistema de Informações Gerenciais do Abastecimento – SINGRA.

4. CONSIDERAÇÕES FINAIS

4.1 O valor total estimado da contratação, considerando todos os itens constantes do Mapa Comparativo de Preços, é de R$ 6.469.537,47 (seis milhões, quatrocentos e sessenta e nove mil, quinhentos e trinta e sete reais e quarenta e sete centavos).

4.2. Após a realização de pesquisa de preços em conformidade com a IN Seges/ME nº 65/2021, certifica-se que o preço estimado para a presente contratação é compatível com os praticados no mercado.

5. IDENTIFICAÇÃO DOS AGENTES RESPONSÁVEIS PELA PESQUISA DE PREÇOS

A presente pesquisa de preços foi conduzida por:

CC (IM) 14.0874.30 SHAIRA ONEIDA GUIMARÃES KHAN LUCAS;
1º SG-PL 02.1231.51 HUGO TEIXEIRA DOS SANTOS;
1ºSG-MO 02.1448.16 ANDERSON LOPES FERREIRA;

ANEXOS DESTE RELATÓRIO:

Anexo I – Mapa Comparativo de Preços;
Anexo II – Relatório da pesquisa realizada no Banco de Preços;
Anexo III – Pesquisa de Preços da internet; e
Anexo IV – Proposta de Fornecedor.

Rio de Janeiro, RJ, na data da assinatura.

SHAIRA ONEIDA GUIMARAES KHAN LUCAS:12418356752

Assinado de forma digital por SHAIRA ONEIDA GUIMARAES KHAN LUCAS:12418356752
Dados: 2026.09.03 14:26:50 -03'00'

SHAIRA ONEIDA GUIMARÃES KHAN LUCAS
Capitão de Corveta (IM)
Membro da Equipe de Planejamento

MARINHA DO BRASIL

CENTRO SUPRIMENTOS DO ABASTECIMENTO

PE N 90.102/2026 AQUISIÇÃO DE MATERIAL DE CAV

MAPA COMPARATIVO DE PREÇOS

ITEM	PI	CATMAT	NOMENCLATURA	DESCRIÇÃO DETALHADA	UF	QUANTIDADE MÍNIMA	QUANTIDADE MÁXIMA	ÚLTIMO PREÇO	PREÇO 1	PREÇO 2	PREÇO 3	YUKON	MÉDIA (R$)	MEDIANA	PREÇO ESTIMADO TOTAL MÉDIA(R$)	PREÇO TOTAL ESTIMADO MEDIANA	DESVIO PADRÃO	COEF. VARIAÇÃO	MÉTODO ESTATÍSTICO A SER USADO
1	BR3222498	623903	EXTINTOR DE INCENDIO DE CO2 (6 KG)	CARGA DE GAS CARBONICO DE 6 KG. AGENTE EXTINTOR CO2 PRESSAO TESTE CILINDRO 18,9MPa. PRESSAO TRABALHO 12,6MPa CLASSE INCENDIO BC Possui valvula de descarga em latao forjado com dispositivo de seguranca do tipo ruptura, difusor e mangueira em borracha com trama interna de aco. Cilindro sem costura tratado termicamente. DEVERA SER APRESENTADO CERTIFICADO DE CONFORMIDADE COM A NORMA ABNT NBR 15808.	UN	4	44	R$ 607,90	R$ 645,25	R$ 650,00	R$ 611,11	R$ 640,00	R$ 636,59	R$ 642,63	R$ 28.009,96	-	17,32222144	3%	MÉDIA
2	190041619	623903	EXTINTOR DE INCENDIO DE CO2 (6 KG)	EXTINTOR DE INCENDIO PORTATIL COM CARGA DE GAS CARBONICO (CO2) DE 6kg E CAPACIDADE EXTINTORA 5-B:C, COM PRESSAO DE SERVICO 126 KGF/CM² (12,36 MPA) E PRESSAO DE TESTES DE 210 KGF/CM² (20,59 MPA), CONFORME NORMA NBR 15808 / NBR 12791 E ESPECIFICACAO MAR 71000/551. Capacidade Extintora: 5-B:C Peso Cheio: 19,5 kg Peso Vazio: 13,5 kg DEVERA SER APRESENTADO CERTIFICADO DE CONFORMIDADE COM A NORMA ABNT NBR 15808.	UN	23	230	R$ 607,90	R$ 650,00	R$ 644,89	R$ 638,58	R$ 640,00	R$ 643,37	R$ 642,45	R$ 147.975,10	-	4,670767246	1%	MÉDIA
3	BR3071002	485199	EXTINTOR DE INCENDIO DE ESPUMA MECANICA (9 L)	EXTINTOR PORTATIL ESPUMA MECANICA AFFF (6%) DE 9 LITROS; PRESSAO TRABALHO 13,5GKF/CM2; CAPACIDADE EXTINTORA DE 2-A:10B; PESO CHEIO 14KG; ACORDO NORMA MAR 71000/551 E ABNT NBR 15.808.	CJ	25	248	R$ 219,00	R$ 407,00	R$ 577,81	R$ 499,90	R$ 450,00	R$ 483,68	R$ 474,95	R$ 119.952,64	-	69,82234138	14%	MÉDIA
4	190011397	480213	EXTINTOR DE INCENDIO DE PO QUIMICO SECO (12 KG)	EXTINTOR DE INCENDIO COM CARGA DE PO QUIMICO SECO UTIL DE 12 KG, CONFORME ESPECIFICACAO MAR 71000/551. ACORDO ABNT NBR 15808 ========== CLASSE DE INCENDIO: BC	UN	4	42	R$ 187,00	R$ 290,76	R$ 242,30	R$ 311,53	R$ 340,00	R$ 296,15	R$ 301,15	R$ 12.438,30	-	29,00681414	10%	MÉDIA
5	190011400	480213	EXTINTOR DE INCENDIO DE PO QUIMICO SECO (6 KG)	EXTINTOR DE INCENDIO COM CARGA DE PO QUIMICO UTIL DE 6 KG, CONFORME ESPECIFICACAO MAR 71000/551. CLASSE INCENDIO BC. ========== Bucka Industria e Comercio LTDA Extintor de incendio portatil, com carga de po quimico seco a base de bicarbonato de sodio (Totalit Super), de acordo com a norma ABNT NBR 15808. Pressurizado com nitrogenio, valvula gatilho com rosca M30 x 1,5 testada a pressao de 21 kgf/cm² e acoplado um indicador de pressao e o¿ring, para que nao haja vazamento do gas expelente. Destinado a protecao e combate a incendio da Classe B (liquidos inflamaveis) C (materiais eletricos sob carga), e fornecido nas capacidades de 4/6/8/12 quilos de agente extintor, com pressao de servico 10,5 kgf/cm² (1,02 Mpa) e pressao de testes de 30 kgf/cm² (2,94 Mpa). Temperatura de operacao: -10 a 50 °C. Especificacoes: Recipiente - Fabricado a partir de uma chapa plana de aco, calandrada, com fundo e cupula estampados a frio, soldado pelo processo MIG, incluindo a abertura para o agente extintor (gargalo). No cilindro e efetuado ensaio hidrostatico, a uma pressao de 30 kgf/cm², o qual deve ser refeito a cada 5 anos, a partir da data de fabricacao conforme norma ABNT NBR 15808. Acabamento - Desengraxado, decapado e fosfatizado. Pintado externamente em pintura eletrostatica a po na cor vermelha; Valvula - Tipo gatilho com rosca M30 x 1,5; Indicador de Pressao - Fabricado em bourdon espiral, escala 0 a 21 kgf/cm² (1,03 MPa) rosca 1/8¿ NPT, caixa em inox. Mangueira - Em PVC com trama de nylon, acoplada uma luva de empatacao e conexao com rosca M14x1,5mm para ser roscada na valvula e para a saida do po quimico, uma luva de empatacao e bico de descarga, assim as medidas do subconjunto das mangueiras para 4 kg Ø 1/2¿x550mm , 6/8 kg Ø ½¿x650mm e 12 kg Ø ¾¿x 700mm.	UN	5	54	R$ 134,35	R$ 148,27	R$ 149,60	R$ 185,00	R$ 220,00	R$ 175,72	R$ 167,30	R$ 9.488,88	-	17,0098723	10%	MÉDIA
6	190011401	480213	EXTINTOR DE INCENDIO DE PO QUIMICO SECO (70 KG) CARRETA	EXTINTOR DE INCENDIO SOBRE RODAS COM CARGA DE PO QUIMICO ABC A BASE DE MONOFOSTATO DE AMONIO E SULFATO DE MONOAMONIO DE 70 KG. POSSUI CAPACIDADE EXTINTORA 10A ; 120B, COM DISCO DE SEGURANCA PARA NAO ROMPER A PRESSAO INFERIOR A 163 KGF/CM² (15,99 MPA) E NEM SUPERIOR A 210 KGF/CM² (20,59 MPA) CONFORME NORMA NBR 15809. A SUA PRESSURIZACAO E FEITA ATRAVES DO CILINDRO DE NITROGENIO (N2) DE 7 LITROS COM 130KGF/CM² A 20° C. Peso Cheio: 127 kg Peso Vazio: 70 kg DEVERA SER APRESENTADO CERTIFICADO DE CONFORMIDADE COM A NORMA ABNT NBR 15809.	UN	1	10	R$ 7.000,00	R$ 2.797,82	R$ 2.769,78	R$ 2.797,70		R$ 2.788,43	R$ 2.797,70	R$ 27.884,30	-	13,18998947	0%	MÉDIA

7	190011399	480213	EXTINTOR DE INCENDIO DE PO QUIMICO SECO (8 KG)	EXTINTOR DE INCENDIO PORTATIL COM CARGA DE PO QUIMICO BC DE 8kg E CAPACIDADE EXTINTORA 40-B:C, COM PRESSAO DE SERVICO 126 KGF/CM² (12,36 MPA) E PRESSAO DE TESTES DE 210 KGF/CM² (20,59 MPA), CONFORME NORMA NBR 15808. Capacidade Extintora: 40-B:C Peso Bruto: 11,5 kg DEVERA SER APRESENTADO CERTIFICADO DE CONFORMIDADE COM A NORMA ABNT NBR 15808.	UN	13	127	R$ 163,20	R$ 276,01	R$ 274,23	R$ 269,46	R$ 270,00	R$ 272,43	R$ 272,12	R$ 34.598,61	-	2,76533703	1%	MÉDIA
8	BR3305403	480213	EXTINTOR DE INCENDIO DE PO QUIMICO UMEDECIDO (6 L) PARA INCENDIO CLASSE "K"	MODELO Nº MPK 6L / CLASSE DE FOGO K / CONTEUDO 6L / AGENTE EXTINTORA : KOMET K / ALTURA 640mm DIAMETRO 157mm / PROFUNDIDADE 160mm / TEMPO DE DESCARGA APROXIMADO 45Seg	UN	1	12	R$ 2.150,00	R$ 475,00	R$ 557,00	R$ 500,00	R$ 689,00	R$ 555,25	R$ 528,50	R$ 6.663,00	-	34,31552936	6%	MÉDIA
9	002459438	441074	FITA DE ACO INOXIDAVEL PARA PERCINTAR (1/2")	CINTA (FITA) DE ACO INOXIDAVEL, LISA, CANTOS, ARRE DONDADOS, POLIDA, PARA PERCINTAR. DIMENSOES: - LARGURA _____ 12,70MM (1/2 POL) - ESPESSURA _____ 0,76MM (0,030 POL) - COMPRIMENTO TOTAL _____ 100FT (30M).	RL	2	16	R$ 100,10	R$ 106,61	R$ 110,30	R$ 106,85		R$ 107,92	R$ 106,85	R$ 1.726,72	-	1,685763922	2%	MÉDIA
10	002459440	441074	FITA DE ACO INOXIDAVEL PARA PERCINTAR (3/4")	CINTA (FITA) DE ACO INOXIDAVEL, LISA, CANTOS ARREDONDADOS, POLIDA, PARA PERCINTAR. DIMENSOES: - LARGURA _____ 19MM (3/4 POL) - ESPESSURA _____ 0,81MM (0,032 POL) - COMPRIMENTO TOTAL _____ 100FT (30M). BAND-IT C206 3/4" (19.05mm) Stainless Steel Band Strapping Stainless Steel Banding & Strapping for Cable & Pipes BAND-IT Band C206 3/4" (19.05mm) Wide x 100 Foot (30.5M) Per Coil Stainless Steel Banding Strap - Type 201 Use with BAND-IT Buckles C256 BAND-IT banding is also available in grade 316 stainless steel, monel and inconel and industrial, hazardous area, offshore and subsea cable or pipe strapping and banding applications. 201 stainless steel offers good resistance to oxidation and corrosive agents Utilized in industrial cable and pipe banding or strapping applications Can be used with clip style buckles to create band clamps Packaged in a standard box or a durable plastic tote for easy dispensing. Installs easily with the following tools: the Standard Banding Tool (Band-It C00169), the Heavy Duty Banding Tool (Band-It C00369), the Bantam Tool (Band-It C07569), the Bantam Strapping Tool (Band-It C08569),the Rachet Tool (Band-It C40099) and Pok-IT II Tool (Band-It J02069).	RO	1	14	R$ 98,50	R$ 106,85	R$ 111,85	R$ 110,64		R$ 109,78	R$ 110,64	R$ 1.536,92	-	2,129898276	2%	MÉDIA
11	190020825	365198	FLANGE CEGO (1")	Flange Cego Liso para rede de 1 pol. com pressao nominal de 16 bar. Material Aco Carbono ASTM A 105. Espessura de 16 mm. Dimensoes conforme norma DIN 2527.	UN	4	41	R$ 56,38	R$ 77,81	R$ 57,86	R$ 75,82		R$ 70,50	R$ 75,82	R$ 2.890,50	-	8,972329067	13%	MÉDIA
12	190020823	361817	FLANGE CEGO (2 1/2")	Flange Cego Liso para rede de 2 1/2 pol. com pressao nominal de 16 bar. Material Aco Carbono ASTM A 105. Espessura de 18 mm. Dimensoes conforme norma DIN 2527.	UN	2	15	R$ 100,30	R$ 105,36	R$ 168,94	R$ 147,50		R$ 140,60	R$ 147,50	R$ 2.109,00	-	26,41100276	19%	MÉDIA
13	190021826	361817	FLANGE CEGO (2")	Flange Cego Liso para rede de 2 pol. com pressao nominal de 16 bar. Material Aco Carbono ASTM A 105. Espessura de 18 mm. Dimensoes conforme norma DIN 2527.	UN	4	37	R$ 162,30	R$ 224,01	R$ 168,94	R$ 173,37		R$ 188,77	R$ 173,37	R$ 6.984,49	-	24,98163637	13%	MÉDIA
14	190020821	365270	FLANGE CEGO (3")	Flange Cego Liso para rede de 3 pol. com pressao nominal de 16 bar. Material Aco Carbono ASTM A 105. Espessura de 20 mm. Dimensoes conforme norma DIN 2527.	UN	3	27	R$ 280,00	R$ 247,84	R$ 295,97	R$ 282,34		R$ 275,38	R$ 282,34	R$ 7.435,26	-	20,25538008	7%	MÉDIA
15	190020822	365199	FLANGE CEGO (4")	Flange Cego Liso para rede de 4 pol. com pressao nominal de 16 bar. Material Aco Carbono ASTM A 105. Espessura de 20 mm. Dimensoes conforme norma DIN 2527.	UN	3	29	R$ 320,00	R$ 359,82	R$ 428,21	R$ 418,81		R$ 402,28	R$ 418,81	R$ 11.666,12	-	30,26801062	8%	MÉDIA
16	001868170	249757	FORMAO (1")	CABO RETO, LARGURA DA LAMINA 1IN, COMPRIMENTO TOTAL 7IN.	UN	1	5	R$ 29,80	R$ 42,84	R$ 32,68	R$ 31,15		R$ 35,56	R$ 32,68	R$ 177,80	-	5,187834059	15%	MÉDIA
17	BR3236206	371290	GRAMPO	Grampo Tipo C Corpo em ferro fundido modular reforcado e acabamento com pintura eletrostatica a po. Tamanho: 6" Peso 1,14 Kg	UN	1	10	R$ 45,20	R$ 61,69	R$ 51,30	R$ 55,62		R$ 56,20	R$ 55,62	R$ 562,00	-	4,261708056	8%	MÉDIA
18	001800897	371290	GRAMPO AJUSTAVEL TIPO C (6" - PESCOCO 3 1/8")	ACO, PROFUNDIDADE PESCOCO 3-1/8 POL, ABERTURA MOR- DENTE 6 POL, AJUSTAVEL, PARA SERVICOS PESADOS.	UN	1	10	R$ 49,90	R$ 51,30	R$ 61,69	R$ 55,62		R$ 56,20	R$ 55,62	R$ 562,00	-	4,261708056	8%	MÉDIA
19	002497494	483233	GRAMPO AJUSTAVEL TIPO C (8" - PESCOCO 3 1/2")	ACO, PROFUNDIDADE PESCOCO 3-1/2 POL, ABERTURA MOR- DENTE 8 POL, AJUSTAVEL, SERVICO CARPINTARIA.	UN	1	10	R$ 53,60	R$ 61,69	R$ 64,32	R$ 55,62		R$ 60,54	R$ 61,69	R$ 605,40	-	3,643133572	6%	MÉDIA

20	190016881	311040	LAMINA PARA ARCO DE SERRA (12" - 18 DENTES/POL)	LAMINA SERRA MANUAL ACO RAPIDO FLEXIVEL 18 DENTE POR POLEGADA, COMPRIMENTO DA LAMINA: 300 mm, LARGURA DA LAMINA: 13 mm ESPESSURA DA LAMINA: 0,60 mm.	UN	7	70	R$ 10,50	R$ 13,04	R$ 13,00	R$ 12,00		R$ 12,68	R$ 13,00	R$ 887,60	-	0,481109828	4%	MÉDIA
21	660145893	311040	LAMINA PARA ARCO DE SERRA (12" - 24 DENTES/POL)	LAMINA SERRA MANUAL ACO RAPIDO FLEXIVEL 24 DENTE POR POLEGADA, COMPRIMENTO DA LAMINA: 300 mm, LARGURA DA LAMINA: 13 mm ESPESSURA DA LAMINA: 0,60 mm.	UN	4	35	R$ 13,90	R$ 17,90	R$ 18,75	R$ 20,80		R$ 19,15	R$ 18,75	R$ 670,25	-	1,217237309	6%	MÉDIA
22	006433562	411362	LANTERNA ELETRICA DE CABECA	TIPO MINEIRO, ESPEC W-L-215.	UN	3	30	R$ 49,80	R$ 69,39	R$ 72,99	R$ 60,00		R$ 67,46	R$ 69,39	R$ 2.023,80	-	5,475929145	8%	MÉDIA
23	190036120	620850	LIQUIDO GERADOR DE ESPUMA	LIQUIDO GERADOR ESPUMA (AFFF) 6% TIPO 7. ESPECIFICACAO MIL F-24385, ABTNT NBR 15511 TIPO 7, NO QUESITO PERFORMANCE AO FOGO, ITEM 3.4 TABELA II ATENDE AS CLASSES HC (EXTINCAO DE INCENDIOS EM HIDROCARBONETOS), AR (EXTINCAO DE INCENDIOS EM SOLVENTES POLARES) E CLASSE AV (UTILIZACAO EM AEROPORTOS PARA EXTINCAO DE INCENDIOS EM H IDROCARBONETOS). EMBALAGEM BU C/20 LITROS.	BU	180	1800	R$ 745,81	R$ 797,59	R$ 669,00	R$ 970,00	R$ 1.020,00	R$ 864,15	R$ 883,80	R$ 1.555.470,00	-	123,3160331	14%	MÉDIA
24	**190011372**	**601861**	LUVA ANTICHAMAS (BOMBEIRO)	LUVA DE COMBATE A INCENDIOS, TAMANHO 10. LUVA PARA BOMBEIROS E BRIGADISTAS FABRICADA EM COURO DE VAQUETA NA PALMA E FIBRA ARAMIDA NO DORSO. RESISTENTE A CORTE, ABRASAO E TEMPERATURAS DE ATE 300ºC. CAMADA EXTERNA: COURO DE VAQUETA RESISTENTE A TEMPERATURAS ELEVADAS COM RESISTENCIA A ABRASAO E CORTES. **BARREIRA DE VAPOR ¿ FILME DE POLIURETANO ANTICHAMA NA COR BRANCA, PARA INIBIR** PASSAGEM DE PRODUTOS QUIMICOS E LIQUIDOS. BARREIRA DE CALOR ¿ MANTA 100% FIBRA ARAMIDA COM GRAMATURA NAO INFERIOR A 240 G/M2, PARA ATUAR COMO BARREIRA TERMICA. PUNHO ELASTICO EM MATERIAL ANTICHAMA DE APROXIMADAMENTE 07 CM. TODA A COSTURA DA LUVA DEVE SER FEITA EM LINHA PARA-ARAMIDA.	**PR**	**14**	**140**	**R$ 401,35**	**R$ 496,78**	**R$ 495,00**	**R$ 440,36**		**R$ 477,38**	**R$ 495,00**	**R$ 66.833,20**	**-**	**26,18717752**	**5%**	**MÉDIA**
25	190013714	616760	LUVA ANTI-FLASHING (NAO E ANTICHAMAS)	Nomenclatura correta do item: LUVA DE ALGODAO LUVA DE TECIDO 100% ALGODAO, NAO TRATADO COM RETARDANTE DE CHAMAS (NAO E ANTI-CHAMAS) NA COR NATURAL CRU E LINHA DE COSTURA Nº 10 DE 100% ALGODAO. A COMPOSICAO DO ELASTICO: 39% ELASTANO E 61% POLIESTER. COMPRIMENTO TOTAL DE 53 CM.	PR	478	4778	R$ 35,75	R$ 40,00	R$ 38,00	R$ 39,00		R$ 39,00	R$ 39,00	R$ 186.342,00	-	0,816496581	2%	MÉDIA
26	190051378	601861	LUVA DE BOMBEIRO (TAM 7)	LUVA BOMBEIRO CONFECCIONADA EM COURO VAQUETA PRETA NA COR PRETA , DORSO LISO; 03 DEDOS + INDICADOR , COM COSTURA , ELASTICO DE 20MM , PUNHO EM MALHA DE PARA-ARAMIDA.; COMPOSTA EM MULTICAMADAS , PARA OPERACOES COM TEMPERATURAS E PRODUTOS LIQUIDOS E ABRASIVOS , DURANTE SUA UTILIZACAO A LUVA DEVERA DAR PROTECAO UNICA SEM GERAR VAPOR INTERNO . CAMADA EXTERNA - COURO VAQUETE NA COR PRETA PARA RESISTIR TEMPERATURAS ELEVADAS COM RESISTENCIA A ABRASAO E CORTES. 1- CAMADA INTERNA - BARREIRA DE VAPOR , FILME DE POLIURETANO ANTICHAMA PARA INIBIR PASSAGEM DE PRODUTOS QUIMICOS E LIQUIDOS. 2- CAMADA INTERNA - BARREIRA DE CALOR : FELTRO DE FIBRAS ARAMIDA E SUEDINE , ATUANDO COMO BARREIRA TERMICA. ELASTICO NO DORSO EM COSTURA ZIG-ZAG COM FIOS DE PARA-ARAMIDA. PUNHO EM MALHA PARA -ARAMIDA 300 G/M2 , SANFONADA PARA INIBIR ENTRADA DE PRODUTOS E CALOR . TODA A COSTURA DA LUVA E FEITA EM LINHA PARA-ARAMIDA. OBS : O FORNECEDOR DO ITEM DEVERA APRESENTAR : A) CAEPI emitido pelo MTE com validade em dia ; B) Laudo / Certificado que atenda as Normas EN 388 e EN 420. ==	PR	1	10	R$ 430,20	R$ 548,00	R$ 500,00	R$ 435,19		R$ 494,40	R$ 500,00	R$ 4.944,00	-	46,22461129	9%	MÉDIA

27	190051437	601861	LUVA DE BOMBEIRO (TAM 10)	LUVA BOMBEIRO CONFECCIONADA EM COURO VAQUETA PRETA NA COR PRETA , DORSO LISO ; 03 DEDOS + INDICADOR , COM COSTURA , ELASTICO DE 20MM , PUNHO EM MALHA DE PARA-ARAMIDA. COMPOSTA EM MULTICAMADAS , PARA OPERACOES COM TEMPERATURAS E PRODUTOS LIQUIDOS E ABRASIVOS , DURANTE SUA UTILIZACAO A LUVA DEVERA DAR PROTECAO UNICA SEM GERAR VAPOR INTERNO . CAMADA EXTERNA - COURO VAQUETE NA COR PRETA PARA RESISTIR TEMPERATURAS ELEVADAS COM RESISTENCIA A ABRASAO E CORTES. 1- CAMADA INTERNA - BARREIRA DE VAPOR , FILME DE POLIURETANO ANTICHAMA PARA INIBIR PASSAGEM DE PRODUTOS QUIMICOS E LIQUIDOS. 2- CAMADA INTERNA - BARREIRA DE CALOR : FELTRO DE FIBRAS ARAMIDA E SUEDINE , ATUANDO COMO BARREIRA TERMICA. ELASTICO NO DORSO EM COSTURA ZIG-ZAG COM FIOS DE PARA-ARAMIDA. PUNHO EM MALHA PARA - ARAMIDA 300 G/M2 , SANFONADA PARA INIBIR ENTRADA DE PRODUTOS E CALOR . TODA A COSTURA DA LUVA E FEITA EM LINHA PARA-ARAMIDA. O FORNECEDOR DO ITEM DEVERA APRESENTAR: A) CAEPI emitido pelo MTE com validade em dia ; B) Laudo / Certificado que atenda as Normas EN 388 e EN 420.	PR	15	151	R$ 387,13	R$ 420,00	R$ 500,00	R$ 435,19		R$ 451,73	R$ 435,19	R$ 68.211,23	-	34,69081242	8%	MÉDIA
28	190051438	601861	LUVA DE BOMBEIRO (TAM 11)	LUVA BOMBEIRO CONFECCIONADA EM COURO VAQUETA PRETA NA COR PRETA , DORSO LISO 03 DEDOS + INDICADOR , COM COSTURA , ELASTICO DE 20MM , PUNHO EM MALHA DE PARA-ARAMIDA. COMPOSTA EM MULTICAMADAS , PARA OPERACOES COM TEMPERATURAS E PRODUTOS LIQUIDOS E ABRASIVOS , DURANTE SUA UTILIZACAO A LUVA DEVERA DAR PROTECAO UNICA SEM GERAR VAPOR INTERNO . CAMADA EXTERNA - COURO VAQUETE NA COR PRETA PARA RESISTIR TEMPERATURAS ELEVADAS COM RESISTENCIA A ABRASAO E CORTES. 1- CAMADA INTERNA - BARREIRA DE VAPOR , FILME DE POLIURETANO ANTICHAMA PARA INIBIR PASSAGEM DE PRODUTOS QUIMICOS E LIQUIDOS. 2- CAMADA INTERNA - BARREIRA DE CALOR : FELTRO DE FIBRAS ARAMIDA E SUEDINE , ATUANDO COMO BARREIRA TERMICA. ELASTICO NO DORSO EM COSTURA ZIG-ZAG COM FIOS DE PARA-ARAMIDA. PUNHO EM MALHA PARA - ARAMIDA 300 G/M2 , SANFONADA PARA INIBIR ENTRADA DE PRODUTOS E CALOR . TODA A COSTURA DA LUVA E FEITA EM LINHA PARA-ARAMIDA. O FORNECEDOR DO ITEM DEVERA APRESENTAR : A) CAEPI emitido pelo MTE com validade em dia ; B) Laudo / Certificado que atenda as Normas EN 388 e EN 420.	PR	4	38	R$ 340,39	R$ 420,00	R$ 500,00	R$ 435,19		R$ 451,73	R$ 435,19	R$ 17.165,74	-	34,69081242	8%	MÉDIA
29	190051439	601861	LUVA DE BOMBEIRO (TAM 8)	LUVA BOMBEIRO CONFECCIONADA EM COURO VAQUETA PRETA NA COR PRETA , DORSO LISO 03 DEDOS + INDICADOR , COM COSTURA , ELASTICO DE 20MM , PUNHO EM MALHA DE PARA-ARAMIDA. COMPOSTA EM MULTICAMADAS , PARA OPERACOES COM TEMPERATURAS E PRODUTOS LIQUIDOS E ABRASIVOS , DURANTE SUA UTILIZACAO A LUVA DEVERA DAR PROTECAO UNICA SEM GERAR VAPOR INTERNO . CAMADA EXTERNA - COURO VAQUETE NA COR PRETA PARA RESISTIR TEMPERATURAS ELEVADAS COM RESISTENCIA A ABRASAO E CORTES. 1- CAMADA INTERNA - BARREIRA DE VAPOR , FILME DE POLIURETANO ANTICHAMA PARA INIBIR PASSAGEM DE PRODUTOS QUIMICOS E LIQUIDOS. 2- CAMADA INTERNA - BARREIRA DE CALOR : FELTRO DE FIBRAS ARAMIDA E SUEDINE , ATUANDO COMO BARREIRA TERMICA. ELASTICO NO DORSO EM COSTURA ZIG-ZAG COM FIOS DE PARA-ARAMIDA. PUNHO EM MALHA PARA - ARAMIDA 300 G/M2 , SANFONADA PARA INIBIR ENTRADA DE PRODUTOS E CALOR . TODA A COSTURA DA LUVA E FEITA EM LINHA PARA-ARAMIDA. O FORNECEDOR DO ITEM DEVERA APRESENTAR : A) CAEPI emitido pelo MTE com validade em dia ; B) Laudo / Certificado que atenda as Normas EN 388 e EN 420. ==========	PR	4	37	R$ 375,34	R$ 420,00	R$ 500,00	R$ 435,19		R$ 451,73	R$ 435,19	R$ 16.714,01	-	34,69081242	8%	MÉDIA
30	BR3210343	343406	LUVA DE BORRACHA PARA ELETRICISTA (TAM 10) 1000 VCA	LUVA DE BORRACHA NATURAL,INTEIRICA,CINCO DEDOS; COR PRETA; NAO RESISTENTE AO OZONIO. PARA ELETRICISTA. TENSAO DE TESTE 5000 VOLTS (C.A.) TENSAO DE TESTE 20000 VOLTS (C.C.) TENSAO DE TRABALHO 1000 VOLTS (C.A.) TAMANHO 10 - COMPRIMENTO TOTAL = 14 POL (355MM) NOTA 1) A TENSAO INDICADA (5000 V) REFERE-SE A TENSAO DE TESTE EM CORRENTE ALTERNADA (C.A) CONFORME ASTM-120 E GRIDIS DA ELETROBRAS. 2) CONFFORME FED-LOG, O NSN STANDARD E 8415-01-158-9447.	PR	7	73	R$ 578,57	R$ 646,49	R$ 594,00	R$ 518,00		R$ 586,16	R$ 594,00	R$ 42.789,68	-	52,74770158	9%	MÉDIA
31	190018326	402588	MACA DE LONA NEIL ROBERTSON	1) Adequado para uso maritimo, minas, construcoes, plataformas de petroleo e campos de trabalhos 2) Componentes principais: a) Quadro: feito de ripas nao remendada b) Material externo: feito de algodao com resistencia acima de 50kg c) Fio: feito de polietileno com diametro de 12mm e a forca de quebra e maior que 1000kg	UN	1	5	R$ 2.390,20	R$ 3.420,30	R$ 3.230,00	R$ 2.698,94		R$ 3.116,41	R$ 3.230,00	R$ 15.582,05	-	305,2501821	10%	MÉDIA
32	BR3262394	373797	MACACO HIDRAULICO MANUAL (10 TON)	MACACO HIDRAULICO MANUAL TIPO GARRAFA MODELO GM-10T CAPACIDADE ..... 10 TONELADAS CURSO DO PISTAO ..... 150 mm CURSO DO FUSO ..... 80 mm ELEVACAO MINIMA ..... 230 mm ELEVACAO MAXIMA ..... 460 mm	UN	1	5	R$ 423,39	R$ 547,90	R$ 579,46	R$ 525,00		R$ 550,79	R$ 547,90	R$ 2.753,95	-	22,32670349	4%	MÉDIA
33	190016458	445859	MACHADINHA COM UNHA (3.1/2")	MACHADINHA COM CABECA FORJADA E TEMPERADA EM ACO ESPECIAL. APRESENTA UNHAS NA PARTE SUPERIOR DA LAMINA. ACABAMENTO JATEADO E ENVERNIZADO. CABA DE MADEIRA ENVERNIZADO E FIXADO COM EPOXI. PESO 720 GRAMAS. COMPRIMENTO TOTAL DE 305 mm. COMPRIMENTO DA LAMINA 84 mm. ==========	UN	2	19	R$ 41,80	R$ 69,30	R$ 63,07	R$ 49,52		R$ 60,63	R$ 63,07	R$ 1.151,97	-	8,257412831	14%	MÉDIA

34	190041293	637152	MACHADO DE CAV	1 - Nome : * Machado Cabeca Chata 2 - Material : * Cunha de Ferro Cortante * Cabo de Madeira 3 - Aplicacao : * Pode ser usado como instrumento de corte, como malho * Largura da cabeca : 33 cm - Comprimento total : 91 cm * Peso : 3,6 kg - espessura da cabeca : 4,5 cm * Aplicado na abertura de portas e paredes * Arrancamento de assoalho, forros * Sua cabeca chata, permite sua introducao entre a porta e o batente, facilitando abertura desses.	UN	7	71	R$ 500,00	R$ 570,00	R$ 569,99	R$ 503,99	R$ 800,00	R$ 611,00	R$ 570,00	R$ 43.381,00	-	31,11505566	5%	MÉDIA
35	015470778	483831	MANGOTE DE ASPIRACAO PARA BOMBA PORTATIL (P100)	MANGOTE ASPIRACAO BOMBA P100 ACOPLAMENTO RIGIDO DE ALUMINO ANODIZADO ASPIRAL HELICOIDAL EM ACO E NYLON COMPRIMENTO 15' OU 4,5M	UN	1	12	R$ 470,00	R$ 480,00	R$ 628,98	R$ 534,00		R$ 547,66	R$ 534,00	R$ 6.571,92	-	61,58304312	11%	MÉDIA
36	190011389	638199	MANGUEIRA BALDEACAO MACHO-FEMEA 38MM (1 1/2 POL)	MANGUEIRA PARA BALDEACAO, EM POLIESTER, CAPA SIM- PLES, EMPATADA COM UNIAO ROSCADA MACHO-FEMEA TIPO CASTELO. COMPRIMENTO _____15M (**) DIAMETRO NOMINAL _____ 38MM (1 1/2 POL) PRESSAO DE PROVA _____ 28 KGF/CM2 PRESSAO DE RUPTURA _____ 42 KGF/CM2 CONFORME ESPECIFICACAO MAR 71000/110A.	UN	1	5	R$ 1.013,00	R$ 1.163,36	R$ 1.116,83	R$ 1.396,03		R$ 1.225,41	R$ 1.163,36	R$ 6.127,05	-	122,1351755	10%	MÉDIA
37	190011390	390206	MANGUEIRA DE INCENDIO CAPA DUPLA (1 1/2") ROSCA	MANGUEIRA DE POLIESTER DE1 1/2 POL P/ USO NAVAL E COMBATE A INCENDIO C/ CAPA DUPLA E CONEXAO MACHO/FEMEA (TIPO CASTELO). PRESSAO DE PROVA MAIOR OU IGUAL A 30 KGF/CM2 E PRESSAO DE RUPTURA MAIOR OU IGUAL A 50 KGF/CM2. COMPRIMENTO: MINIMO 14.750 MILIMETROS E MAXIMO 15.250 MILIMETROS. ACORDO ESPECIFICACAO MAR 71000/110A.	UN	8	76	R$ 1.013,00	R$ 1.116,83	R$ 1.017,94	R$ 1.163,36		R$ 1.099,38	R$ 1.116,83	R$ 83.552,88	-	60,63666786	6%	MÉDIA
38	190034144	390206	MANGUEIRA DE INCENDIO CAPA DUPLA (1 1/2") STORZ	Mangueira de incendio com duplo reforco textil singelo confeccionado 100% em poliester de alta tenacidade na cor branca e tubo interno de borracha sintetica, na cor preta, com diametro de 40mm (1.1/2 polegada) e comprimento de 15 metros, destinada a area naval. Tipo 3, segundo Norma ABNT NBR 11861. Pressao de trabalho de 15 Kgf/cm² e pressao de ruptura 63 Kgf/cm². Conexao das extremidades do tipo engate rapido (STORZ). COMPRIMENTO _____15M PRESSAO RUPTURA _____ 63 KGF/CM2 PRESSAO DE TRABALHO _____ 15 KGF/CM2 DEVERA SER APRESENTADO CERTIFICADO DE CONFORMIDADE COM A NORMA ABNT NBR 11861.	UN	15	151	R$ 409,03	R$ 1.200,00	R$ 924,35	R$ 770,00		R$ 964,78	R$ 924,35	R$ 145.681,78	-	177,859759	18%	MÉDIA
39	190012894	390206	MANGUEIRA DE INCENDIO CAPA DUPLA (1.1/2") ROSCA	MANGUEIRA ROCKER-LUG CAPA DUPLA 1 1/2POL, REFORCO EXTERNO DE FIOS SINTETICOS, EXTREMIDADES COM ADAPTADORES (UNIAO) MACHO E FEMEA TIPO ROCKER-LUG, DIAMETRO NOMINAL 40 MM (1 1/2 POL), TIPO 3 (ABNT).# MANGUEIRA DE INCENDIO, CAPA DUPLA, BORRACHA SINTE- TICA INTERNA E REFORCO EXTERNO DE FIOS SINTETICOS, COR LARANJA, EXTREMIDADES COM ADAPTADORES (UNIAO) MACHO E FEMEA TIPO "ROCKER-LUG", DIAMETRO NOMINAL 38MM (1 1/2 POL), ROSCAS NPSH (11 1/2 FPP). COMPRIMENTO _____ 15M PRESSAO RUPTURA _____ 50 KGF/CM2 TIPO II. NOTA: - ESPECIAL ATENCAO DEVE SER DADA (AOS TIPOS DE CHAVES), PARA OS VARIOS DISPOSITIVOS DE APERTO DA MANGUEIRA, COMO: A) ENTALHE - POSSUI CHAVE PADRONIZADA; B) CRISTA - POSSUI CHAVE PADRONIZADA; C) TIPO 2 PINOS - POSSUI CHAVE PADRONIZADA; e D) TIPO 4 PINOS - POSSUI CHAVE PADRONIZADA.	UN	33	334	R$ 536,96	R$ 541,73	R$ 578,43	R$ 575,79	R$ 600,00	R$ 573,99	R$ 577,11	R$ 191.712,66	-	16,71307938	3%	MÉDIA

40	190011391	471354	MANGUEIRA DE INCENDIO CAPA DUPLA (2 1/2") STORZ	MANGUEIRA DE POLIESTER DE 2 1/2 POL P/ USO NAVAL E COMBATE A INCENDIO C/ CAPA DUPLA E CONEXAO ENGATE RAPIDO. PRESSAO DE TRABALHO 15 KGF/CM2 E PRESSAO DE RUPTURA MAIOR OU IGUAL A 50 KGF/CM2. COMPRIMENTO: MINIMO 14.750 MILIMETROS E MAXIMO 15.250 MILIMETROS. ACORDO ESPECIFICACAO MAR 71000/110A.	UN	17	174	R$ 706,83	R$ 744,55	R$ 763,28	R$ 714,65	R$ 940,00	R$ 790,62	R$ 753,92	R$ 137.567,88	-	20,02692576	3%	MÉDIA
41	190012895	471354	MANGUEIRA DE INCENDIO CAPA DUPLA (2.1/2") ROSCA	MANGUEIRA ROCKER-LUG CAPA DUPLA 2 1/2POL REFORCO EXTERNO DE FIOS SINTETICOS, EXTREMIDADES COM ADAPTADORES (UNIAO) MACHO E FEMEA TIPO ROCKER-LUG, DIAMETRO NOMINAL 65 MM (2 1/2 POL), TIPO 3 (ABNT).# COMPRIMENTO _____ 15M PRESSAO RUPTURA _____ 63 KGF/CM2 PRESSAO DE TRABALHO_____21 KGF/CM2	UN	7	71	R$ 1.449,60	R$ 1.565,26	R$ 1.559,40	R$ 1.732,67		R$ 1.619,11	R$ 1.565,26	R$ 114.956,81	-	80,33467537	5%	MÉDIA
42	190011380	390206	MANGUEIRA DE INCENDIO CAPA SIMPLES (1 1/2") STORZ	Mangueira de incendio (do tipo 2, segundo norma ABNT NBR 11861:1998). Possui capa simples, uniοes tipo engate rapido de empatacao interna (segundo norma ABNT NBR 14349:1999) de 1 ½ ¿. comprimento de 15 metros e diametro nominal de 38mm (1 ½ ¿). Fabricada em poliester, com pressao de prova de 28kgf/cm2 e pressao de ruptura de 42kgf/cm2. A mangueira e as uniοes deverao ser fornecidas com certificados emitidos por empresa certificadora ou sociedade classificadora, segundo criterios de ensaios das normas ABNT NBR 11861:1998 e ABNT NBR 14349:1999. Para a mangueira, destacam-se os seguintes ensaios: ensaio hidrostatico, ensaio de perda de carga, ensaio de ruptura, ensaio de resistencia a abrasao, ensaio do tubo interno, ensaio de envelhecimento do reforco textil e ensaio de resistencia a superficie quente. Para as uniοes, destacam-se os seguintes ensaios: ensaio hidrostatico e ensaio de envelhecimento acelerado de uniao. Deverao, ainda, ser fornecidas instrucoes que contenham os cuidados de preservacao, segundo norma ABNT NBR 12779:2009.	UN	42	416	R$ 313,91	R$ 360,00	R$ 350,00	R$ 349,65		R$ 353,22	R$ 350,00	R$ 146.939,52	-	4,798668797	1%	MÉDIA
43	190011381	471354	MANGUEIRA DE INCENDIO CAPA SIMPLES (2 1/2") STORZ	MANGUEIRA COMBATE A INCENDIO, EM POLIESTER, CAPA SIMPLES, EMPATADA COM ENGATE RAPIDO (STORZ). TIPO (NBR 11861) _____ 2 COMPRIMENTO _____ 15M (~) DIAMETRO NOMINAL _____ 64MM (2 1/2 POL) PRESSAO DE PROVA _____ 28 KGF/CM2 PRESSAO DE RUPTURA _____ 42 KGF/CM2 CONFORME ESPECIFICACAO MAR 71000/110A.	UN	18	177	R$ 533,44	R$ 539,29	R$ 625,32	R$ 635,24	R$ 990,00	R$ 697,46	R$ 630,28	R$ 123.450,42	-	43,08385854	6%	MÉDIA
44	995316927	483831	MANGUEIRA DE INCENDIO (2" - 40 PES)	MANGUEIRA DE BORRACHA, TIPO 2, COM 40 PES DE COMPRIMENTO,E 2.1/2 POL DE DIAMETRO EXTERNO, COM UM ACOPLAMENTO MACHO E UM FEMEA . ========== OBS N.2 = HOSE ASSY SIZE 2. 12 MTRS LONG / 51MM DIA BORE C/W INST. GUNMETAL COUPLINGS ========== - MANG. DURALINE 2" X 6M ACOP INST DE 2.1/2" - Mangueira DURALINE , para sistemas de combate a incendio , confeccionada na parte externa comtecido de poliester de alltatenacidade , com camada internas e externas de borracha sintetica de alta qualidade. - Possuem filamentos longitudinais na camada de cobertura iexterna propocionando maior resistencia a abrasao. alem de resistente a condicoes atmosfericas agressivas, produtos derivados de petr[oleo, produtos quimicos, acidos e alcalinos.- - DIAMETRO: 2" (51mm) - CONEXAO tipo engate rapido padrao ingles de 2.1/2" (65mm) fabricado em bronse : - COMPRIMENTO - 12 metros; - PRESSAO DE TRABALHO - 23KGF/CM2: - PRESSAO DE RUPTURA - 48KGF/CM2; - PESO - 0,55 KG/M (+ ou - 5%) - somwente mangueira ; - COR - VERMELHA; - Aprovacao UL, BS 6391, liOYD"S rEGISTER, SAI Global AS 2792.	CJ	4	43	R$ 968,06	R$ 977,22	R$ 982,64	R$ 972,67		R$ 977,51	R$ 977,22	R$ 42.032,93	-	4,075397731	0%	MÉDIA

45	190039031	636846	MAQUINA DE FURAR ELETRICA (5/8" / 900 W / 1400 RPM)	Potencia - 900W; Frequencia - 50/60 HZ; Mandril de 5/8 POL; Consumo (A) 127V, 7,0 A; Rotacao s/carga 645/1400 RPM; Rotacao c/carga 460/1000 RPM; Impactos (s/carga) 10320/22400 Impactos / MIN; Capacidade do Mandril "DIA" (mm) 16 (5/8 POL); Capacidade de perfuracao "DIA" (mm) - concreto (com broca de widia) 30/20; concreto (com coroa dentada) 50; Alvenaria (com coroa dentada) 100; aco 16/10; aluminio 25/15; madeira 50/30; Peso aprox: (KG) 4,3; Acompanha: Empunhadeira auxiliar, chave de mandril e limitador de profundidade. ==========	UN	1	13	R$ 1.097,65	R$ 1.139,00	R$ 1.342,99	R$ 1.270,16		R$ 1.250,72	R$ 1.270,16	R$ 16.259,36	-	84,4058151	7%	MÉDIA
46	190022768	444291	MASCARA DE ESCAPE	RESPIRADOR DE FUGA CONSTITUIDO COM OS SEGUINTES COMPONENTES: CILINDRO DE COMPOSITE, FIBRA DE CARBONO OU ALUMINIO, DE ALTA PRESSAO (200 BAR) COM 10 MINUTOS DE AUTONOMIA DE AR RESPIRAVEL; VALVULA DO CILINDRO; MANOMETRO; REGULADOR DE PRESSAO QUE CONTROLE A VAZAO NUM FLUXO CONSTANTE; CAPUZ DE MATERIAL RESISTENTE AO CALOR COM CORDAO ELASTICO DE AJUSTE DE VEDACAO DO CAPUZ; MANGUEIRA DE BORRACHA QUE LIGA O CAPUZ AO CILINDRO E BOLSA COM ALCA PARA TRANSPORTE DO EQUIPAMENTO. O EQUIPAMENTO DEVERA ATENDER A NORMA: BS EN 403:2004	UN	2	20	R$ 180,00	R$ 206,97	R$ 229,79	R$ 186,52		R$ 207,76	R$ 206,97	R$ 4.155,20	-	17,67373381	9%	MÉDIA
47	BR3262432	613278	MISTURADOR ENTRE LINHA ESPUMA MECANICA (1.1/2")	PROPORCIONADOR DE ESPUMA PICK-UP: COM MANGUEIRA DE BORRACHA FLEXIVEL TRANSPARENTE E TRANCADA (TUBO PICK-UP DIAMETRO 3/4") **DE 1 METRO**. PRESSAO DE TRABALHO ..... 78PSI a 190 PSI PRESSAO DE TESTE HIDROSTATICO ..... 300 PSI VAZAO (LPM) ..... 200 ENTRADA E SAIDA ..... 1.1/2" ENTRADA E SAIDA PODEM SER FORNECIDAS FLANGES: ROSCAS OU ENGATE RAPIDO ER (STORZ)	UN	4	41	R$ 1.242,78	R$ 2.000,00	R$ 1.567,78	R$ 1.299,00	R$ 2.041,00	R$ 1.726,95	R$ 1.783,89	R$ 70.804,95	-	288,763228	17%	MÉDIA
48	BR3258718	613278	MISTURADOR ENTRE LINHA ESPUMA MECANICA (ENTRADA 1 1/2" OU 2 1/2")	MISTURADOE ENTR LINHAS (ENTRADA DE 1 1/2 " ou 2 1/2 " . COM SAIDA DE 1 1/2 " E VAZAO DE 230 LPM (60 GPM) SOB PRESSAO DE 14 BAR . ACOMPANHA VALVULA DE CONTROLE DO LIQUIDO GERADOR DE ESPUMA E TUBO PICK UP ==========	UN	1	10	R$ 1.500,00	R$ 2.000,00	R$ 1.567,78	R$ 1.299,00	R$ 2.041,00	R$ 1.726,95	R$ 1.783,89	R$ 17.269,50	-	288,763228	17%	MÉDIA
49	BR3235877	485730	OCULOS PROTECAO - VISOR VERDE	Oculos de seguranca, modelo ampla-visao, constituidos de armacao confeccionada em uma unica peca de PVC flexivel transparente ou preto, com ventilacao direta composta de setenta e cinco orificios de cada lado na parte superior e/ou catorze orificios tambem de cada lado na parte inferior da armacao e visor de policarbonato verde tonalidade 3.0. O ajuste a face do usuario e feito atraves de um tirante elastico de cor preto ou vermelho e fivela de plastico para ajuste na cor preta. O modelo cobre toda a regiao em torno olhos do usuario. PROTECAO DOS OLHOS DO USUARIO CONTRA IMPACTOS DE PARTICULAS VOLANTES MULTIDIRECIONAIS E LUMINOSIDADE INTENSA DO VISOR VERDE. OCULOS WILLSON V-MAXX MODELO 11250830 (VISOR VERDE TONALIDADE 3.0 E VENTILACAO DIRETA) Oculos de protecao confortavel com campo de visao de 180º, sem obstaculos. Ventilacao direta e indireta para protecao contra impactos e respingos quimicos. Podem ser usados sobre os oculos de grau e sobre a maioria dos respiradores do tipo semi-facial.	UN	3	32	R$ 19,55	R$ 23,77	R$ 26,88	R$ 29,15		R$ 26,60	R$ 26,88	R$ 851,20	-	2,205281539	8%	MÉDIA
50	002241393	442124	PE DE CABRA COM UNHA (24")	ACO FORJADO, DIAMETRO 3/4IN, COMPRIMENTO 24IN, UMA EXTREMIDADE COM UNHA CURVADA OUTRA ALAVANCA COM PONTA.	UN	1	5	R$ 46,50	R$ 63,63	R$ 48,99	R$ 46,50		R$ 53,04	R$ 48,99	R$ 265,20	-	7,556943827	14%	MÉDIA
51	002420762	442124	PE CABRA COM UNHA PARA CAV COMPRIMENTO 36 POL	ACO FORJADO, DIAMETRO 3/4IN, COMPRIMENTO 30 A 36IN, UMA EXTREMIDADE COM UNHA CURVADA OUTRA ALAVANCA COM PONTA.	UN	1	5	R$ 100,75	R$ 189,40	R$ 124,86	R$ 121,23		R$ 145,16	R$ 124,86	R$ 725,80	-	31,31513195	22%	MÉDIA

52	190022161	638812	PLACA DE AVISO (EQUIPAMENTO ENERGIZADO)	PLACA RETANGULAR DE AVISO PARA EQUIPAMENTOS: "ATENCAO EQUIPAMENTO ENERGIZADO"	UN	2	24	R$ -	R$ 77,50	R$ 76,00	R$ 72,13		R$ 75,21	R$ 76,00	R$ 1.805,04	-	2,262343917	3%	MÉDIA
53	BR2940774	150422	RASPA TRIANGULAR_CURTA	RASPADOR EM CHAPA TRIANGULAR DE ACO CARBONO (NBR-6658), CABO COM HASTE DE ACO E ACABAMENTO EM MADEIRA PARA O PUNHO. DIMENSOES: COMPRIMENTO DO CABO: 356MM (14 POL) CHAPA TRIANGULAR DE ACO: 127MM (5 POL) ESPESSURA DA CHAPA DE ACO: 3MM (1/8 POL)	UN	1	10	R$ -	R$ 31,00	R$ 49,00	R$ 48,90		R$ 42,97	R$ 48,90	R$ 429,70	-	8,46180963	20%	MÉDIA
54	BR3258717	237058	REDUCAO CONEXAO DUPLA FEMEA	DIAM. INTERNO - 1 1/2 " X 2 " (11,5 f.p.p. (NPT) OBS : EM LATAO FUNDIDO (NBR-6314), COM ESFERAS DE ACO INOX E PORCAS ACASTELADAS, ACABAMENTO ESCORVADO , ROSCAS INTERNAS (11 FPP X 11,5 FPP).	UN	1	13	R$ 709,00	R$ 886,00	R$ 950,14	R$ 690,00		R$ 842,05	R$ 886,00	R$ 10.946,65	-	110,6560031	13%	MÉDIA
55	190016734	237058	REDUCAO DUPLA FEMEA (2 1/2" X 1 1/2")	REDUCAO (LUVA ROSCADA) DUPLO-FEMEA, PARA MANGUEIRAS DE COMBATE A INCENDIO, FABRICADA EM LATAO, DIAMETRO: 2 1/2 POL X 1 1/2 POL, ROSCAS INTERNAS: NSFHT 7 1/2 FPP X 60GRAUS 11 1/2 FPP, CONFORME ESPECIFICACAO MAR 71000/585.	UN	3	30	R$ 901,00	R$ 1.044,00	R$ 1.272,03	R$ 1.153,73	R$ 3.326,00	R$ 1.698,94	R$ 1.212,88	-	R$ 36.386,40	942,8383662	55%	MEDIANA
56	190013793	237058	REDUCAO DUPLA Y (2 1/2" X 1 1/2" X 1 1/2") STORZ	REDUCAO EM "Y" STORZ, DERIVANTE 1 ENTRADA X 2 SAIDAS COM ENGATES RAPIDOS, FECHO RAPIDO, 2 1/2 POL X 1 1/2 POL, FABRICADO EM BRONZE FUNDIDO, ENTRADA STORZ SIMPLES: 2 1/2 POL; E SAIDA STORZ DUPLA: 1 1/2 POL. CONFORME ESPECIFICACAO MAR 71000/585.	UN	11	114	R$ 1.218,00	R$ 1.559,82	R$ 1.211,50	R$ 1.468,27	R$ 2.800,00	R$ 1.759,90	R$ 1.514,05	-	R$ 172.601,70	613,9280563	35%	MEDIANA
57	190071251	237058	REDUCAO DUPLA Y (2.1/2" PARA 1.1/2" X 1.1/2") ROSCA	1 - Nome : - Derivante Esferico de Fecho Rapido com 1/4 de volta - Derivante de Fecho Rapido - Derivante Esferico 2 - Material : - Corpo, Esfera, Engate de Saida e Alavanca de Fecho Rapido: Bronze ASTM B. 62 - Engate de Entrada e Eixo : Latao de Alta Resistencia - Vedacoes : PTFE , Neoprene - Acabamento : Escovado ou Pintado em vermelho seguranca. 3 - Caracteristicas : - Entrada engate (porca giratoria) (conf. tabela abaixo) - Saida de engate (rosca externa) (conf. tabela abaixo) - Pressao de Trabalho : ate 14 kgf / cm² (200 PSI) - Pressao de Teste Hidrostatico : 21 kgf / cm² (300 PSI) - Fechamento por valvulas esferica de 1/4 de volta - Abertura com passagem livre - Vedacao da esfera em teflon e nylon, possibilitando a abertura e fechamento suave da valvula - Fabricado com 02 saidas (conf. tabela abaixo) REDUCAO DUPLA: Entrada: 2 1/2" - Saida: 1 1/2" x 1 1/2" ========== MRCDeclaracao nacional de requisitoValor	UN	4	44	R$ 1.725,00	R$ 1.559,82	R$ 1.211,50	R$ 1.468,27	R$ 2.800,00	R$ 1.759,90	R$ 1.514,05	-	R$ 66.618,20	613,9280563	35%	MEDIANA
58	002773378	237058	REDUCAO DUPLO MACHO (2.1/2" X 1.1/2") ROSCA	MATERIAL: LIGA NO. 17. ESPECIFICACAO MIL-C-52404ABNT EB-161.	UN	1	5	R$ 29,99	R$ 159,00	R$ 185,53	R$ 135,70		R$ 160,08	R$ 159,00	R$ 800,40	-	20,35725314	13%	MÉDIA
59	190016218	237058	REDUCAO ENGATE RAPIDO 2 1/2 X 1 1/2IN	REDUCAO ENGATE RAPIDO, UTILIZADO EM CONEXAO GIRATORIA 2 1/2 POL X 1 1/2 POL, FABRICADO EM LATAO, CONFORME ESPECIFICACAO MAR 71000/585.	UN	4	42	R$ 126,00	R$ 282,95	R$ 247,85	R$ 244,99		R$ 258,60	R$ 247,85	R$ 10.861,20	-	17,25994464	7%	MÉDIA
60	BR3219838	237058	REDUCAO (ADAPTADOR) FEMEA X MACHO	REDUCAO (ADAPTADOR) FEMEA X MACHO, EM LATAO FUNDIDO, CONFORME NBR-6314 (EB-161)DIMENSOES DIAM INTERNO 63,5MM (2 1/2 POL) ROSCA NSFHT, COM 7 1/2 FIOS P/POL DIAM EXTERNO 38,1MM (1 1/2 POL) ROSCA NH (60 GRAUS) COM 11 1/2 FIOS POR POLEGADA.	UN	2	19	R$ 580,79	R$ 180,00	R$ 185,53	R$ 135,70	R$ 250,00	R$ 187,81	R$ 182,77	R$ 3.568,39	-	22,3012202	12%	MÉDIA
61	190016951	237058	REDUCAO MACHO X FEMEA (2 1/2" X 1 1/2") ROSCA	REDUCAO (ADAPTADOR) MACHOX FEMEA , EM LATAO FUNDIDO, CONFORME NBR-6314 (EB-161) DIMENSOES= DIAM EXTERNO 63,5MM (2 1/2 POL) COM 7 1/2 FIOS P/POL DIAM INTERNO 38,1MM (1 1/2 POL) COM 11 1/2 FIOS POR POLEGADA.	UN	3	29	R$ 469,00	R$ 115,95	R$ 145,74	R$ 143,46	R$ 280,00	R$ 171,29	R$ 144,60	-	R$ 4.193,40	63,85078519	37%	MEDIANA
62	190031857	237058	REDUCAO P/ MANGUEIRA DUPLA FEMEA 2 1/2 X 1 1/2 POL	Corpo fabricado em latao de alta resistencia. Tipo Femea. Lado de 1 1/2 polegada com rosca interna NPSH (11 1/2 FPP) e Lado de 2 1/2 polegada com rosca interna NH (7 1/2 FPP). Vedacoes em neoprene.	UN	1	10	R$ 800,00	R$ 159,90	R$ 149,00	R$ 153,23		R$ 154,04	R$ 153,23	R$ 1.540,40	-	4,486916784	3%	MÉDIA

63	190016950	601606	TAMPAO STORZ 1 1/2IN	TAMPAO ENGATE RAPIDO (STORZ), COM DIAMETRO 1 1/2 POL, FABRICADO EM LATAO FORIADO, ASTM B-124, LIGA 2, COM CORRENTE E ELO DE FIXACAO. CONFORME ESPECIFICACAO MAR 71000/585.	UN	13	131	R$ 75,65	R$ 83,95	R$ 85,12	R$ 78,09	R$ 190,00	R$ 109,29	R$ 84,54	-	R$ 11.074,74	46,67399865	43%	MEDIANA
64	190016949	476813	TAMPAO STORZ 2 1/2IN	TAMPAO ENGATE RAPIDO (STORZ), COM DIAMETRO 2 1/2 POL, FABRICADO EM LATAO FORIADO, ASTM B-124, LIGA 2, COM CORRENTE E ELO DE FIXACAO. CONFORME ESPECIFICACAO MAR 71000/585.	UN	2	20	R$ 118,75	R$ 122,30	R$ 130,95	R$ 172,89	R$ 250,00	R$ 169,04	R$ 151,92	-	R$ 3.038,40	50,50945382	30%	MEDIANA
65	190038037	329019	TAPETE BORRACHA	TAPETE BORRACHA ESPESSURA: 1.80 MILIMETROS MINIMO E 2.20 MILIMETROS MAXIMO. LARGURA: 1000 MILIMETROS. COR: PRETO TENSAO DE PERFURACAO MAIOR QUE 30KV (30000 VOLTS), INDICADO PARA REVESTIMENTO DE CABINES ELETRICAS, COMO ISOLANTE ELETRICO, ITEM SUBSTITUI/NACIONALIZA O NSN: 002674630	ME	2	20	R$ 621,39	R$ 680,41	R$ 672,00	R$ 786,08		R$ 712,83	R$ 680,41	R$ 14.256,60	-	51,90924067	7%	MÉDIA
66	002550420	150533	TESOURA ELETRICISTA (5,5")	TAMANHO:5,5" NIQUELADA COM CABO PROTETOR EM TERMOPLASTICO POSSUI PERFIL PARA DESENCAPAR FIOS	UN	2	16	R$ 175,80	R$ 197,55	R$ 191,05	R$ 191,09		R$ 193,23	R$ 191,09	R$ 3.091,68	-	3,054744943	2%	MÉDIA
67	190052276	407276	TORQUEZ ARMADOR (10")	10IN (250MM) COMPRIMENTO, ACO CROMO VANADIO, FORJA DO, MANDIBULAS POLIDAS, CABO PINTADO.	UN	1	5	R$ 60,00	R$ 67,82	R$ 65,90	R$ 70,91		R$ 68,21	R$ 67,82	R$ 341,05	-	2,063831388	3%	MÉDIA
68	190016969	626385	TRENA (5 M)	NOMENCLATURA TRENA COM FITA DE ACO E CORPO EM PLASTICO COM FREIO DUPLO - 5 M DESCRICAO: FITA EM ACO TEMPERADO. GRADUACAO EM MILIMETROS E POLEGADAS. **CORPO EM PLASTICO.** TRAVA PARA FIXAR A FITA METRICA. CINTA PARA FACILITAR O TRANSPORTE. FREIO DUPLO. TAMANHO: 5 M	UN	9	92	R$ 28,56	R$ 34,90	R$ 40,30	R$ 32,50		R$ 35,90	R$ 34,90	R$ 3.302,80	-	3,261901286	9%	MÉDIA
69	190016220	358094	ADAPTADOR ENGATE RAPIDO X ROSCA FEMEA (2 1/2" X 2 1/2")	ADAPTADOR DE ROSCA FEMEA DE 5 FPP (FIOS POR POLEGADA) PADRAO CB DE 2 1/2 POLEGADAS PARA ENGATE RAPIDO DN65 (2 1/2 POL). MATERIAL EM LATAO FUNDIDO DE ALTA RESISTENCIA (CONFORME NORMA NBR6314). DISPOE DE VEDACOES INTERNAS EM NEOPRENE	UN	13	128	R$ 103,83	R$ 109,52	R$ 113,16	R$ 105,14	R$ 190,00	R$ 129,46	R$ 111,34	-	R$ 14.251,52	35,07081229	27%	MEDIANA
70	190016219	358094	ADAPTADOR ENGATE RAPIDO X ROSCA FEMEA (2.1/2" X 2.1/2")	NOMENCLATURA: ADAPTADOR ENGATE RAPIDO (STORZ) PARA ROSCA FEMEA. DESCRICAO: EM UMA EXTREMIDADE COM ENGATE RAPIDO (STORZ) DE 2.1/2 POL (64 MM) E A OUTRA EXTREMIDADE COM ROSCA INTERNA DE 2.1/2 POL (64 MM) PADRAO NSFHT 7,5 FPP. FABRICADO EM LATAO DE ALTA RESISTENCIA E DOTADO DE ANEIS DE VEDACAO INTERNA EM NEOPRENE. PESO APROXIMADO: 0,98 KG. UTILIZACAO: POSSIBILITAR ADAPTACOES DE ROSCA PARA STORZ OU VICE E VERSA.	UN	5	45	R$ 85,82	R$ 95,50	R$ 90,15	R$ 102,29	R$ 250,00	R$ 134,49	R$ 98,90	-	R$ 4.450,50	66,83123465	50%	MEDIANA
71	190031856	610934	ADAPTADOR (STORZ X ROSCA MACHO) 1.1/2" X 1.1/2"	NOMENCLATURA: ADAPTADOR ENGATE RAPIDO (STORZ) PARA ROSCA MACHO. DESCRICAO: EM UMA EXTREMIDADE COM ENGATE RAPIDO (STORZ) DE 1.1/2 POL (38 MM) E A OUTRA EXTREMIDADE COM ROSCA EXTERNA DE 1.1/2 POL (38 MM) PADRAO BSP 11 FPP. FABRICADO EM LATAO DE ALTA RESISTENCIA E DOTADO DE ANEIS DE VEDACAO INTERNA EM NEOPRENE. PESO APROXIMADO: 0,42 KG. UTILIZACAO: POSSIBILITA ADAPTACOES DE ROSCA PARA STORZ OU VICE E VERSA.	UN	6	58	R$ 134,11	R$ 152,01	R$ 144,89	R$ 135,70	R$ 220,00	R$ 163,15	R$ 148,45	R$ 9.462,70	-	6,676381255	4%	MÉDIA

72	190018514	610934	ADAPTADOR (STORZ X ROSCA FEMEA) 1.1/2" X 1.1/2"	NOMENCLATURA: ADAPTADOR ENGATE RAPIDO (STORZ) PARA ROSCA FEMEA. DESCRICAO: EM UMA EXTREMIDADE COM ENGATE RAPIDO (STORZ) DE 1.1/2 POL (38 MM) E A OUTRA EXTREMIDADE COM ROSCA INTERNA DE 1.1/2 POL (38 MM) PADRAO NSFHT 9 FPP. FABRICADO EM LATAO DE ALTA RESISTENCIA E DOTADO DE ANEIS DE VEDACAO INTERNA EM NEOPRENE. PESO APROXIMADO: 0,65 KG. UTILIZACAO: POSSIBILITA ADAPTACOES DE ROSCA PARA STORZ OU VICE E VERSA.	UN	15	147	R$ 152,27	R$ 160,66	R$ 170,00	R$ 168,52	R$ 220,00	R$ 179,80	R$ 169,26	R$ 26.430,60	-	4,098856209	2%	MÉDIA
73	190017190	358094	ADAPTADOR ENGATE RAPIDO X ROSCA MACHO (2.1/2" X 2.1/2")	NOMENCLATURA: ADAPTADOR ENGATE RAPIDO (STORZ) PARA ROSCA MACHO. DESCRICAO: EM UMA EXTREMIDADE COM ENGATE RAPIDO (STORZ) DE 2.1/2 POL (64 MM) E A OUTRA EXTREMIDADE COM ROSCA EXTERNA DE 2.1/2 POL (64 MM) PADRAO NSFHT 7,5 FPP. FABRICADO EM LATAO DE ALTA RESISTENCIA E DOTADO DE ANEIS DE VEDACAO INTERNA EM NEOPRENE. PESO APROXIMADO: 0,82 KG. UTILIZACAO: POSSIBILITA ADAPTACOES DE ROSCA PARA STORZ OU VICE E VERSA.	UN	3	32	R$ 207,09	R$ 210,00	R$ 214,90	R$ 289,14	R$ 240,00	R$ 238,51	R$ 227,45	R$ 7.632,32	-	36,20731541	15%	MÉDIA
74	190023062	464055	ESCORA DE ACO TUBULAR (1,80 A 2,90 M)	ESCORA DE ACO TUBULAR GRADUADA (TELESCOPICA) DE 1,80 A 2,90M, COM PLACAS RETANGULARES NAS EXTREMIDADES.	UN	1	10	R$ 276,56	R$ 294,10	R$ 330,00	R$ 299,16		R$ 307,75	R$ 299,16	R$ 3.077,50	-	15,86582351	5%	MÉDIA
75	190041915	466612	ALAVANCA DE DEMOLICAO (1" X 1,5 M)	NOMENCLATURA ALAVANCA DE ACO ESPECIAL 1 POL X 1,50 M DESCRICAO: FABRICADA EM ACO ESPECIAL LISO OU SEXTAVADO, COM PINTURA PROTETIVA EM EPOXI E COMPRIMENTO: 1500 MM. POSSUIR EM SUAS EXTREMIDADES, UMA TALHADEIRA DE 1 POL PARA CORTE E UM PONTEIRO PARA GOLPE, TEMPERADOS, PARA OFERECER MAIOR RESISTENCIA MECANICA EM OPERACOES DE IMPACTO E ALAVANCAGEM. PESO APROXIMADO: 5,800 KG/UN UTILIZACAO: INDICADA PARA QUEBRAR PAREDES, PISOS E NO AUXILIO DE DEMOLICOES EM GERAL.	UN	1	13	R$ 107,06	R$ 104,40	R$ 113,60	R$ 138,00		R$ 118,67	R$ 113,60	R$ 1.542,71	-	14,17729013	12%	MÉDIA
76	BR3236267	606151	APARELHO DE ICAR COM CAPACIDADE PARA (1 TON) TALHA	TALHA MANUAL DE CORRENTE SISTEMA DE FREIO DE HASTE DUPLA E AUTO AJUSTAVEL. APOIO REFORCADO CAPACIDADE: 1.000 KG COM ELEVACAO MAXIMA DE 5 METROS. CORRENTE DE ACO DE ALTA RESISTENCIA GRAU 8, (DEVERA ATENDER A NORMA DIN EN 818-2) COM SUPERFICIE TRATADA CONTRA RUPTURA E ABRASAO.	UN	1	10	R$ 891,17	R$ 943,21	R$ 938,99	R$ 1.003,48		R$ 961,89	R$ 943,21	R$ 9.618,90	-	29,45663743	3%	MÉDIA
77	002789925	246768	APARELHO DE PERCINTAR (3/8" A 3/4")	Ferramenta Manual de Aperto e Corte (Standard): Fabricada em aco forjado com pintura eletroestatica. E utilizada na instalacao das fitas de aco, com largura maxima de 3/4 (19,05mm) e espessura maxima de 0,8mm. Permite facil manuseio e alta resistencia a impactos. APARELHO DE ACO PARA TRAVAR E CORTAR FITAS DE ACO INOXIDAVEL USADAS PARA PERCINTAR MANGUEIRAS, REDES. LARGURA DAS FITAS: 9,5MM (3/8 POL),13MM (1/2 POL), 15,8MM (5/8 POL) E 19MM (3/4 POL). CONFORME FEDSPEC-GGG-C-0413.	UN	2	16	R$ 150,00	R$ 187,45	R$ 191,50	R$ 245,00		R$ 207,98	R$ 191,50	R$ 3.327,68	-	26,22690518	13%	MÉDIA

78	190018607	637754	BALANCA EXTINTOR	BALANCA PORTATIL, FABRICADA EM ALUMINIO, TIPO DINAMOMETRO (USADA PARA PESAGEM DE EXTINTORES) COMPOSTA POR ELEMENTOS ELASTICOS EM ACO. DOTADA DE MOSTRADOR CIRCULAR TIPO RELOGIO, COM DIVISOES EM PRETO SOBRE FUNDO BRANCO. GRADUACAO EM ESCALA DE QUILOGRAMA-FORCA. QUANTO A SUA CALIBRACAO, DEVERA OBSERVAR OS REQUISITOS DA NORMA ABNT NBR ISO 376. CAPACIDADE MINIMA REQUERIDA DE 50 KGF; PRECISAO DE 1% DA CAPACIDADE TOTAL;	UN	1	13	R$ 941,80	R$ 1.300,00	R$ 1.120,00	R$ 990,00		R$ 1.136,67	R$ 1.120,00	R$ 14.776,71	-	127,1045064	11%	MÉDIA
79	BR2914823	447682	BICO DO MACARICO DE CORTE	"BICO PARA CORTE OXI-ACETILENICO NUMERO 3 (ESPESSURA DA CHAPA DE 6 A 10MM); FABRICADO EM LIGA DE COBRE COM ACABAMENTO CROMADO, COM GRANDE RESISTENCIA AO RETROCESSO DE CHAMAS. "	UN	1	5	R$ 115,39	R$ 211,79	R$ 165,53	R$ 147,81		R$ 175,04	R$ 165,53	R$ 875,20	-	26,97205632	15%	MÉDIA
80	190016062	475001	BLOCO MADEIRA 51X51X102MM	BLOCO CONFECCIONADO EM MADEIRA MACIA (RECOMENDA-SE A UTILIZACAO DE PINHO-DO-PARANA, CEDRO ROSA, VINHATICO OU JEQUITIBA), ASPERA E SEM PINTURA O TEOR DE UMIDADE MAXIMO ACEITAVEL NA PECA E DE 19% DIMENSOES *ESPESSURA: 5,1 CM (2 POLEGADAS); *LARGURA: 5,1 CM (2 POLEGADAS); *COMPRIMENTO: 10,2 CM (4 POLEGADAS). NAO DEVERAO SER ACEITAS PECAS DE MADEIRA VERDE OU QUE APRESENTEM NOS SOLTOS OU VAZADOS, APODRECIMENTO, EMPENOS, FUROS DE INSETOS, ESMOADO, TRINCAS LONGITUDINAIS E /OU RACHADURAS. A PECA DE MADEIRA DEVE SER FORNECIDA COM O TRATAMENTO CONTRA-FOGO E CONTRA ATAQUE DESTRUTIVO DE INSETOS	UN	1	10	R$ 81,22	R$ 86,88	R$ 89,90	R$ 90,00		R$ 88,93	R$ 89,90	R$ 889,30	-	1,447787584	2%	MÉDIA
81	002222568	612061	BORRACHA EM LENCOL (1/8")	PARA JUNTA, ESPESSURA 1/8IN, LARGURA 1,00M, RESIS- TENTE A OLEO, TENSAO DE RUPTURA: 1000PSI.	SY	1	5	R$ 90,77	R$ 114,40	R$ 145,10	R$ 135,00		R$ 131,50	R$ 135,00	R$ 657,50	-	12,77523646	10%	MÉDIA
82	190037845	440365	BOTA BOMBEIRO	BOTA PARA COMBATE A INCENDIO, CONFECCIONADA EM BORRACHA VULCANIZADA, COM ESPUMA TERMICA E FORRO TERMICO. POSSUI BIQUEIRA DE ACO, PALMILHA DE ACO INOXIDAVEL. FABRICADA NA COR PRETA COM ALTA ESTANQUEIDADE E ACABAMENTO AMARELO, ESTILO BUNKER COM 350MM MINIMOS DE ALTURA, EM UM TAMANHO DE HOMEM N° 40. NA PARTE FRONTAL DO CANO, POSSUI UMA PROTECAO DE TIBIA NA COR AMARELA, CONFECCIONADA EM BORRACHA, POSSUINDO DIMENSOES MINIMAS DE 117MM DE ALTURA E 65MM DE LARGURA. A BORDA SUPERIOR DO CANO (UMA EM CADA LATERAL) E DOTADA DE DUAS ALCAS PARA FACILITAR O CALCAMENTO. O ACABAMENTO DE BORRACHA E RETARDANTE A CHAMAS E ALTAMENTE RESISTENTE. A AREA DOS PES E INTEIRAMENTE CERCADA PELO ISOLANTE DE ESPUMA DE PU. POSSUI SOLA COM DESENHO ANTIDERRAPANTE, RETARDANTE A CHAMAS, RESISTENTE A ESCORREGAMENTO E A ABRASAO. A BOTA POSSUI ISOLAMENTO ELETRICO PARA TENSOES ATE 600 VOLTS. TAMANHO 40. O PRODUTO DEVERA SER FORNECIDO COM LAUDO QUE ATESTE O ATENDIMENTO A NORMA NFPA 1971 JUNTAMENTE COM O CERTIFICADO DE APROVACAO EMITIDO PELO MINISTERIO DO TRABALHO E EMPREGO DENTRO DA VALIDADE	PR	1	12	R$ 828,00	R$ 920,00	R$ 848,99	R$ 871,42		R$ 880,14	R$ 871,42	R$ 10.561,68	-	29,63770384	3%	MÉDIA
83	190005022	440365	BOTA BOMBEIRO TAM 37	BOTA PARA COMBATE A INCENDIO, CONFECCIONADA EM BORRACHA VULCANIZADA, COM ESPUMA TERMICA E FORRO TERMICO. POSSUI BIQUEIRA DE ACO, PALMILHA DE ACO INOXIDAVEL. FABRICADA NA COR PRETA COM ALTA ESTANQUEIDADE E ACABAMENTO AMARELO, ESTILO BUNKER COM 350MM MINIMOS DE ALTURA, EM UM TAMANHO DE HOMEM N° 37. NA PARTE FRONTAL DO CANO, POSSUI UMA PROTECAO DE TIBIA NA COR AMARELA, CONFECCIONADA EM BORRACHA, POSSUINDO DIMENSOES MINIMAS DE 117MM DE ALTURA E 65MM DE LARGURA. A BORDA SUPERIOR DO CANO (UMA EM CADA LATERAL) E DOTADA DE DUAS ALCAS PARA FACILITAR O CALCAMENTO. O ACABAMENTO DE BORRACHA E RETARDANTE A CHAMAS E ALTAMENTE RESISTENTE. A AREA DOS PES E INTEIRAMENTE CERCADA PELO ISOLANTE DE ESPUMA DE PU. POSSUI SOLA COM DESENHO ANTIDERRAPANTE, RETARDANTE A CHAMAS, RESISTENTE A ESCORREGAMENTO E A ABRASAO. A BOTA POSSUI ISOLAMENTO ELETRICO PARA TENSOES ATE 600 VOLTS. TAMANHO 37. O PRODUTO DEVERA SER FORNECIDO COM LAUDO QUE ATESTE O ATENDIMENTO A NORMA NFPA 1971 JUNTAMENTE COM O CERTIFICADO DE APROVACAO EMITIDO PELO MINISTERIO DO TRABALHO E EMPREGO DENTRO DA VALIDADE.	PR	1	5	R$ 829,80	R$ 920,00	R$ 882,21	R$ 871,42		R$ 891,21	R$ 882,21	R$ 4.456,05	-	20,82873176	2%	MÉDIA

84	190038112	440365	BOTA BORRACHA (P/INCENDIO) CANO LONGO TAM 39	BOTA PARA COMBATE A INCENDIO, CONFECCIONADA EM BORRACHA VULCANIZADA, COM ESPUMA TERMICA E FORRO TERMICO. POSSUI BIQUEIRA DE ACO, PALMILHA DE ACO INOXIDAVEL. FABRICADA NA COR PRETA COM ALTA ESTANQUEIDADE E ACABAMENTO AMARELO, ESTILO BUNKER COM 350MM MINIMOS DE ALTURA, EM UM TAMANHO DE HOMEM N° 39. NA PARTE FRONTAL DO CANO, POSSUI UMA PROTECAO DE TIBIA NA COR AMARELA, CONFECCIONADA EM BORRACHA, POSSUINDO DIMENSOES MINIMAS DE 117MM DE ALTURA E 65MM DE LARGURA. A BORDA SUPERIOR DO CANO (UMA EM CADA LATERAL) E DOTADA DE DUAS ALCAS PARA FACILITAR O CALCAMENTO. O ACABAMENTO DE BORRACHA E RETARDANTE A CHAMAS E ALTAMENTE RESISTENTE. A AREA DOS PES E INTEIRAMENTE CERCADA PELO ISOLANTE DE ESPUMA DE PU. POSSUI SOLA COM DESENHO ANTIDERRAPANTE, RETARDANTE A CHAMAS, RESISTENTE A ESCORREGAMENTO E A ABRASAO. A BOTA POSSUI ISOLAMENTO ELETRICO PARA TENSOES ATE 600 VOLTS. TAMANHO 39. O PRODUTO DEVERA SER FORNECIDO COM LAUDO QUE ATESTE O ATENDIMENTO A NORMA NFPA 1971 JUNTAMENTE COM O CERTIFICADO DE APROVACAO EMITIDO PELO MINISTERIO DO TRABALHO E EMPREGO DENTRO DA VALIDADE.	PR	1	5	R$ 829,80	R$ 920,00	R$ 882,21	R$ 871,42		R$ 891,21	R$ 882,21	R$ 4.456,05	-	20,82873176	2%	MÉDIA
85	190038039	440365	BOTA DE BOMBEIRO (TAM 42)	BOTA PARA COMBATE A INCENDIO, CONFECCIONADA EM BORRACHA VULCANIZADA, COM ESPUMA TERMICA E FORRO TERMICO. POSSUI BIQUEIRA DE ACO, PALMILHA DE ACO INOXIDAVEL. FABRICADA NA COR PRETA COM ALTA ESTANQUEIDADE E ACABAMENTO AMARELO, ESTILO BUNKER COM 350MM MINIMOS DE ALTURA, EM UM TAMANHO DE HOMEM N°-42. NA PARTE FRONTAL DO CANO, POSSUI UMA PROTECAO DE TIBIA NA COR AMARELA, CONFECCIONADA EM BORRACHA, POSSUINDO DIMENSOES MINIMAS DE 117MM DE ALTURA E 65MM DE LARGURA. A BORDA SUPERIOR DO CANO (UMA EM CADA LATERAL) E DOTADA DE DUAS ALCAS PARA FACILITAR O CALCAMENTO. O ACABAMENTO DE BORRACHA E RETARDANTE A CHAMAS E ALTAMENTE RESISTENTE. A AREA DOS PES E INTEIRAMENTE CERCADA PELO ISOLANTE DE ESPUMA DE PU. POSSUI SOLA COM DESENHO ANTIDERRAPANTE, RETARDANTE A CHAMAS, RESISTENTE A ESCORREGAMENTO E A ABRASAO. A BOTA POSSUI ISOLAMENTO ELETRICO PARA TENSOES ATE 600 VOLTS. TAMANHO 42. O PRODUTO DEVERA SER FORNECIDO COM LAUDO QUE ATESTE O ATENDIMENTO A NORMA NFPA 1971 JUNTAMENTE COM O CERTIFICADO DE APROVACAO EMITIDO PELO MINISTERIO DO TRABALHO E EMPREGO DENTRO DA VALIDADE	PR	4	41	R$ 697,61	R$ 879,90	R$ 725,00	R$ 882,21		R$ 829,04	R$ 879,90	R$ 33.990,64	-	73,5710769	9%	MÉDIA
86	190013525	440365	BOTA BORRACHA CANO LONGO TAM 40	CALCADO INTEIRO DE BORRACHA VULCANIZADA (CLASSE II). BOTA CANO LONGO QUE DEVERA ATENDER AOS REQUISITOS DA NORMA ABNT NBR 20345 QUANTO AO DESENHO, AO DESEMPENHO DA SOLA, A PROTECAO DOS DEDOS, A RESISTENCIA AO VAZAMENTO E ESCORREGAMENTO, AO CABEDAL E A SOLA. OS ENSAIOS DEVERAO SER FEITOS DE ACORDO COM A NORMA ABNT NBR 20344. TAMANHO 40; ALTURA DO CANO: 360 MM. DEVERA SER APRESENTADO O C.A VALIDO EMITIDO PELO MINISTERIO DO TRABALHO E EMPREGO . NAO DEVE SER UTILIZADO NA PRESENCA DE CALOR/CHAMA.	PR	4	37	R$ 87,15	R$ 97,00	R$ 98,25	R$ 88,00		R$ 94,42	R$ 97,00	R$ 3.493,54	-	4,565875844	5%	MÉDIA
87	190013526	440365	BOTA BORRACHA CANO LONGO TAM 41	CALCADO INTEIRO DE BORRACHA VULCANIZADA (CLASSE II). BOTA CANO LONGO QUE DEVERA ATENDER AOS REQUISITOS DA NORMA ABNT NBR 20345 QUANTO AO DESENHO, AO DESEMPENHO DA SOLA, A PROTECAO DOS DEDOS, A RESISTENCIA AO VAZAMENTO E ESCORREGAMENTO, AO CABEDAL E A SOLA. OS ENSAIOS DEVERAO SER FEITOS DE ACORDO COM A NORMA ABNT NBR 20344. TAMANHO 41; ALTURA DO CANO: 360 MM. DEVERA SER APRESENTADO O C.A VALIDO EMITIDO PELO MINISTERIO DO TRABALHO E EMPREGO . NAO DEVE SER UTILIZADO NA PRESENCA DE CALOR/CHAMA	PR	2	17	R$ 87,22	R$ 97,00	R$ 98,25	R$ 88,00		R$ 94,42	R$ 97,00	R$ 1.605,14	-	4,565875844	5%	MÉDIA

88	190013527	440365	BOTA BORRACHA CANO LONGO TAM 42	CALCADO INTEIRO DE BORRACHA VULCANIZADA (CLASSE II). BOTA CANO LONGO QUE DEVERA ATENDER AOS REQUISITOS DA NORMA ABNT NBR 20345 QUANTO AO DESENHO, AO DESEMPENHO DA SOLA, A PROTECAO DOS DEDOS, A RESISTENCIA AO VAZAMENTO E ESCORREGAMENTO, AO CABEDAL E A SOLA. OS ENSAIOS DEVERAO SER FEITOS DE ACORDO COM A NORMA ABNT NBR 20344. TAMANHO 42; ALTURA DO CANO: 360 MM. DEVERA SER APRESENTADO O C.A VALIDO EMITIDO PELO MINISTERIO DO TRABALHO E EMPREGO	PR	16	155	R$ 87,22	R$ 97,00	R$ 98,25	R$ 88,00		R$ 94,42	R$ 97,00	R$ 14.635,10	-	4,565875844	5%	MÉDIA
89	190013528	440365	BOTA BORRACHA CANO LONGO TAM 43	CALCADO INTEIRO DE BORRACHA VULCANIZADA (CLASSE II). BOTA CANO LONGO QUE DEVERA ATENDER AOS REQUISITOS DA NORMA ABNT NBR 20345 QUANTO AO DESENHO, AO DESEMPENHO DA SOLA, A PROTECAO DOS DEDOS, A RESISTENCIA AO VAZAMENTO E ESCORREGAMENTO, AO CABEDAL E A SOLA. OS ENSAIOS DEVERAO SER FEITOS DE ACORDO COM A NORMA ABNT NBR 20344. TAMANHO 43; ALTURA DO CANO: 360 MM. DEVERA SER APRESENTADO O C.A VALIDO EMITIDO PELO MINISTERIO DO TRABALHO E EMPREGO . NAO DEVE SER UTILIZADO NA PRESENCA DE CALOR/CHAMA	PR	9	90	R$ 67,15	R$ 71,00	R$ 80,00	R$ 74,11		R$ 75,04	R$ 74,11	R$ 6.753,60	-	3,732205187	5%	MÉDIA
90	190008000	440365	BOTA BORRACHA CANO MEDIO TAM 41	CALCADO OCUPACIONAL TIPO BOTA IMPERMEAVEL, CONFECCIONADO EM PVC, NA COR PRETA E SOLADO COM RELEVO ANTIDERRAPANTE. ALTURA DO CANO DE 24 CM. REVESTIMENTO INTERNO EM FORRO DE POLIESTER. TAMANHO 41. DEVERA APRESENTAR CERTIFICADO DE APROVACAO EMITIDO PELO MINISTERIO DO TRABALHO E EMPREGO MTE) DENTRO DO PERIODO DE VALIDADE. OBSERVACAO: NAO UTILIZAR EM OPERACOES DE COMBATE A INCENDIO	PR	2	16	R$ 35,10	R$ 37,00	R$ 31,55	R$ 37,89		R$ 35,48	R$ 37,00	R$ 567,68	-	2,802582143	8%	MÉDIA
91	190008001	440365	BOTA BORRACHA CANO MEDIO TAM 42	CALCADO INTEIRO DE BORRACHA VULCANIZADA (CLASSE II). BOTA MEIO-CANO (CANO CURTO) QUE DEVERA ATENDER AOS REQUISITOS DA NORMA ABNT NBR 20345 QUANTO AO DESENHO, AO DESEMPENHO DA SOLA, A PROTECAO DOS DEDOS, A RESISTENCIA AO VAZAMENTO E ESCORREGAMENTO, AO CABEDAL E A SOLA. OS ENSAIOS DEVERAO SER FEITOS DE ACORDO COM A NORMA ABNT NBR 20344. TAMANHO 42; ALTURA DO CANO: 260 MM. DEVERA SER APRESENTADO O C.A VALIDO EMITIDO PELO MINISTERIO DO TRABALHO E EMPREGO . NAO DEVE SER UTILIZADO NA PRESENCA DE CALOR/CHAMA	PR	5	51	R$ 35,10	R$ 39,56	R$ 38,14	R$ 37,40		R$ 38,37	R$ 38,14	R$ 1.956,87	-	0,89626385	2%	MÉDIA
92	190008002	440365	BOTA BORRACHA CANO MEDIO TAM 43	CALCADO INTEIRO DE BORRACHA VULCANIZADA (CLASSE II). BOTA MEIO-CANO (CANO CURTO) QUE DEVERA ATENDER AOS REQUISITOS DA NORMA ABNT NBR 20345 QUANTO AO DESENHO, AO DESEMPENHO DA SOLA, A PROTECAO DOS DEDOS, A RESISTENCIA AO VAZAMENTO E ESCORREGAMENTO, AO CABEDAL E A SOLA. OS ENSAIOS DEVERAO SER FEITOS DE ACORDO COM A NORMA ABNT NBR 20344. TAMANHO 43; ALTURA DO CANO: 260 MM. DEVERA SER APRESENTADO O C.A VALIDO EMITIDO PELO MINISTERIO DO TRABALHO E EMPREGO . NAO DEVE SER UTILIZADO NA PRESENCA DE CALOR/CHAMA.	PR	7	65	R$ 34,24	R$ 39,56	R$ 38,14	R$ 37,40		R$ 38,37	R$ 38,14	R$ 2.494,05	-	0,89626385	2%	MÉDIA

93	190008003	440365	BOTA BORRACHA CANO MEDIO TAM 44	CALCADO INTEIRO DE BORRACHA VULCANIZADA (CLASSE II). BOTA MEIO-CANO (CANO CURTO) QUE DEVERA ATENDER AOS REQUISITOS DA NORMA ABNT NBR 20345 QUANTO AO DESENHO, AO DESEMPENHO DA SOLA, A PROTECAO DOS DEDOS, A RESISTENCIA AO VAZAMENTO E ESCORREGAMENTO, AO CABEDAL E A SOLA. OS ENSAIOS DEVERAO SER FEITOS DE ACORDO COM A NORMA ABNT NBR 20344. TAMANHO 44; ALTURA DO CANO: 260 MM. DEVERA SER APRESENTADO O C.A VALIDO EMITIDO PELO MINISTERIO DO TRABALHO E EMPREGO . NAO DEVE SER UTILIZADO NA PRESENCA DE CALOR/CHAMA	PR	5	53	R$ 33,75	R$ 36,56	R$ 37,97	R$ 30,00		R$ 34,84	R$ 36,56	R$ 1.846,52	-	3,472792664	10%	MÉDIA
94	190007999	440365	BOTA BORRACHA CANO MEDIO TAM40	CALCADO OCUPACIONAL TIPO BOTA IMPERMEAVEL, CONFECCIONADO EM PVC, NA COR PRETA E SOLADO COM RELEVO ANTIDERRAPANTE. ALTURA DO CANO DE 24 CM. REVESTIMENTO INTERNO EM FORRO DE POLIESTER. TAMANHO 40. DEVERA APRESENTAR CERTIFICADO DE APROVACAO EMITIDO PELO MINISTERIO DO TRABALHO E EMPREGO (MTE) DENTRO DO PERIODO DE VALIDADE. OBSERVACAO: NAO UTILIZAR EM OPERACOES DE COMBATE A INCENDIO.	PR	2	16	R$ 54,27	R$ 58,74	R$ 55,16	R$ 56,00		R$ 56,63	R$ 56,00	R$ 906,08	-	1,528601394	3%	MÉDIA
95	190017013	440365	BOTA BORRACHA TAM-38/39	BOTA DE SEGURANCA EM INTEIRICA, NA COR PRETA, - SOLADO ANTIDERRAPANTE. TAMANHO 38/39. - CANO MEDIO (ALTURA 28 CM).	PR	1	11	R$ 47,30	R$ 52,00	R$ 49,90	R$ 49,35		R$ 50,42	R$ 49,90	R$ 554,62	-	1,141879542	2%	MÉDIA
96	190037877	440365	BOTA DE BOMBEIRO (TAM 41)	BOTA PARA COMBATE A INCENDIO, CONFECCIONADA EM BORRACHA VULCANIZADA, COM ESPUMA TERMICA E FORRO TERMICO. POSSUI BIQUEIRA DE ACO, PALMILHA DE ACO INOXIDAVEL. FABRICADA NA COR PRETA **COM** ALTA ESTANQUEIDADE E ACABAMENTO AMARELO, ESTILO BUNKER COM 350MM MINIMOS DE ALTURA, EM UM TAMANHO DE HOMEM N° 41. NA PARTE FRONTAL DO CANO, POSSUI UMA PROTECAO DE TIBIA NA COR AMARELA, CONFECCIONADA EM BORRACHA, POSSUINDO DIMENSOES MINIMAS DE 117MM DE ALTURA E 65MM DE LARGURA. A BORDA SUPERIOR DO CANO (UMA EM CADA LATERAL) E DOTADA DE DUAS ALCAS PARA FACILITAR O CALCAMENTO. O ACABAMENTO DE BORRACHA E RETARDANTE A CHAMAS E ALTAMENTE RESISTENTE. A AREA DOS PES E INTEIRAMENTE CERCADA PELO ISOLANTE DE ESPUMA DE PU. POSSUI SOLA COM DESENHO ANTIDERRAPANTE, RETARDANTE A CHAMAS, RESISTENTE A ESCORREGAMENTO E A ABRASAO. A BOTA POSSUI ISOLAMENTO ELETRICO PARA TENSOES ATE 600 VOLTS. TAMANHO 41. O PRODUTO DEVERA SER FORNECIDO COM LAUDO QUE ATESTE O ATENDIMENTO A NORMA NFPA 1971 JUNTAMENTE COM O CERTIFICADO DE APROVACAO EMITIDO PELO MINISTERIO DO TRABALHO E EMPREGO DENTRO DA VALIDADE	PR	2	21	R$ 505,42	R$ 522,34	R$ 580,51	R$ 550,00		R$ 550,95	R$ 550,00	R$ 11.569,95	-	23,75730204	4%	MÉDIA
97	190037940	440365	BOTA DE BOMBEIRO (TAM 43)	BOTA PARA COMBATE A INCENDIO, CONFECCIONADA EM BORRACHA VULCANIZADA, COM ESPUMA TERMICA E FORRO TERMICO. POSSUI BIQUEIRA DE ACO, PALMILHA DE ACO INOXIDAVEL. FABRICADA NA COR PRETA COM ALTA ESTANQUEIDADE E ACABAMENTO AMARELO, ESTILO BUNKER COM 350MM MINIMOS DE ALTURA, EM UM TAMANHO DE HOMEM N° 43. NA PARTE FRONTAL DO CANO, POSSUI UMA PROTECAO DE TIBIA NA COR AMARELA, CONFECCIONADA EM BORRACHA, POSSUINDO DIMENSOES MINIMAS DE 117MM DE ALTURA E 65MM DE LARGURA. A BORDA SUPERIOR DO CANO (UMA EM CADA LATERAL) E DOTADA DE DUAS ALCAS PARA FACILITAR O CALCAMENTO. O ACABAMENTO DE BORRACHA E RETARDANTE A CHAMAS E ALTAMENTE RESISTENTE. A AREA DOS PES E INTEIRAMENTE CERCADA PELO ISOLANTE DE ESPUMA DE PU. POSSUI SOLA COM DESENHO ANTIDERRAPANTE, RETARDANTE A CHAMAS, RESISTENTE A ESCORREGAMENTO E A ABRASAO. A BOTA POSSUI ISOLAMENTO ELETRICO PARA TENSOES ATE 600 VOLTS. TAMANHO 43. O PRODUTO DEVERA SER FORNECIDO COM LAUDO QUE ATESTE O ATENDIMENTO A NORMA NFPA 1971 JUNTAMENTE COM O CERTIFICADO DE APROVACAO EMITIDO PELO MINISTERIO DO TRABALHO E EMPREGO DENTRO DA VALIDADE.	PR	8	75	R$ 764,88	R$ 1.068,00	R$ 920,00	R$ 1.000,00		R$ 996,00	R$ 1.000,00	R$ 74.700,00	-	60,48691319	6%	MÉDIA
98	190013529	440365	BOTA PVC CANO LONGO TAM 38	CALCADO INTEIRO EM PVC INJETADO (POLICLORETO DE VINILA) - CLASSE II. BOTA DE CANO LONGO (TIPO D) QUE DEVERA ATENDER AOS REQUISITOS DA NORMA ABNT NBR 20345 QUANTO AO DESENHO, AO DESEMPENHO DA SOLA, A PROTECAO DOS DEDOS, A RESISTENCIA AO VAZAMENTO E ESCORREGAMENTO, AO CABEDAL E A SOLA. OS ENSAIOS DEVERAO SER FEITOS DE ACORDO COM A NORMA ABNT NBR 20344. TAMANHO 44; ALTURA DO CANO: 325 MM DEVERA SER APRESENTADO O C.A VALIDO EMITIDO PELO MINISTERIO DO TRABALHO E EMPREGO . NAO DEVE SER UTILIZADO NA PRESENCA DE CALOR/CHAMA	PR	1	10	R$ 46,55	R$ 49,90	R$ 55,00	R$ 47,50		R$ 50,80	R$ 49,90	R$ 508,00	-	3,127299154	6%	MÉDIA
99	190014264	440365	BOTA SEGURANCA BORRACHA CANO LONGO T-44	BORRACHA, COR PRETA, CANO LONGO 35CM DE ALTURA A PARTIR DO SALTO.	PR	4	42	R$ 47,74	R$ 52,00	R$ 55,00	R$ 47,50		R$ 51,50	R$ 52,00	R$ 2.163,00	-	3,082207001	6%	MÉDIA

100	190032833	637615	CABO ELETRICO PARA VENTILADOR AXIAL (5 M)	SECAO NOMINAL 4MM2 NR CONDUTORES 3 PESO LIQUIDO NOMINAL 280KG/KM ESPECIFICACAO APLICAVEL IEC92-353 TENSAO ISOLAMENTO 0,6 A 1KV MATERIAL ISOLACAO EPR	ME	13	129	R$ 23,80	R$ 23,33	R$ 34,85	R$ 25,59		R$ 27,92	R$ 25,59	R$ 3.601,68	-	4,98403674	18%	MÉDIA
101	190022891	483287	CAIXA DE ACO (300 X 300 X 125 X 6 MM)	CAIXA FERRAMENTA DE CAV, MATERIAL DE CAV	UN	1	5	R$ 290,45	R$ 261,20	R$ 341,90	R$ 345,90		R$ 316,33	R$ 341,90	R$ 1.581,65	-	39,01933993	12%	MÉDIA
102	BR3236258	638097	CAMERA DE IMAGEM TERMICA	CAMERA DE IMAGEM TERMICA PARA UTILIZACAO EM COMBATE A INCENDIO CONFORME NORMA: NFPA 1801-2018	UN	1	10	R$ 11.309,20	R$ 12.971,99	R$ 12.599,99	R$ 12.296,91		R$ 12.622,96	R$ 12.599,99	R$ 126.229,60	-	276,0785904	2%	MÉDIA
103	BR3201242	626356	CAPACETE BOMBEIRO CAV	CAPACETE DE SEGURANCA EM FIBERGLASS, NA COR VERMELHA, RESISTENTE A IMPACTOS E CHAMAS, COM REVESTIMENTO INTERNO, SUSPENSAO FIXA, CARNEIRA TIPO CATRACA DE AJUSTE NA PARTE TRASEIRA, COM FAIXAS REFLETIVAS FIXADAS NAS LATERAIS, ABA EM TODA SUA LATERAL E FRONTAL, TOTALMENTE EMBORRACHADA. PROTETOR FACIAL ARTICULAVEL, TRANSPARENTE COM JUGULAR DE AJUSTE E APARADOR DE SUOR EM VELCRO. PROTETOR DE NUCA E OUVIDOS EM TECIDO ANTICHAMAS. ATENDE OS REQUISITOS DA NORMA NFPA 1971. DEVERA SER FORNECIDO COM CERTIFICADO DE APROVACAO EMITIDO PELO MINISTERIO DO TRABALHO E EMPREGO NA VALIDADE.	UN	6	57	R$ 752,74	R$ 867,80	R$ 821,66	R$ 887,90		R$ 859,12	R$ 867,80	R$ 48.969,84	-	27,73014244	3%	MÉDIA
104	190050953	350370	CAPACETE DE SEGURANCA ABA FRONTAL, COR AZUL	CAPACETE DE SEGURANCA, EM POLIETILENO DE ALTA DENSIDADE, ABA FRONTAL, CLASSE G TIPO II, DE ACORDO COM A NORMA ABNT NBR 8221:2015. FORNECIDO COM JUGULAR E CARNEIRA COM APARADOR DE SUOR. DEVERA SER APROVADO NO TESTE DE INFLAMABILIDADE, SEGUNDO A NORMA ABNT NBR 8221:2015. - COR AZUL. - DEVERA APRESENTAR CERTIFICADO DE APROVACAO EMITIDO PELO MINISTERIO DO TRABALHO E EMPREGO (MTE) DENTRO DO PERIODO DE VALIDADE.	UN	28	283	R$ 29,52	R$ 40,00	R$ 38,90	R$ 35,00		R$ 37,97	R$ 38,90	R$ 10.745,51	-	2,145279055	6%	MÉDIA
105	190015086	626356	CAPACETE DE SEGURANCA COM VISEIRA (BOMBEIRO)	CAPACETE PARA PROTECAO DO CRANIO E FACE, CONTRA AGENTES TERMICOS, COMPOSTO POR UM CASCO RIGIDO CONFECCIONADO EM FIBRA DE VIDRO REFORCADA E MATERIAL TERMOPLASTICO. PARTE INTERNA CONFECCIONADA EM MATERIAIS FLEXIVEIS E LAVAVEIS (NOMEX). VISOR DE PROTECAO FACIAL COMPOSTO DE POLIESTER, RESISTENTE A ALTAS TEMPERATURAS, PROJETADO DE TAL MANEIRA QUE FACA UMA PROTECAO PRIMARIA NA MASCARA RESPIRATORIA, PERMITINDO QUE O VISOR DO CAPACETE POSSA SER UTILIZADO NA POSICAO ABAIXADA MESMO EM CONJUNTO COM A MASCARA FACIAL DE PROTECAO RESPIRATORIA. ALEM DO AJUSTE PARA O PERIMETRO CEFALICO (TAMANHO H2 DE 56 A 66 CM), O CAPACETE DEVE POSSUI UM JOGO DE TIRAS E FIVELAS PARA MELHOR FIXACAO DO CAPACETE JUNTO A CABECA DO USUARIO, PROTETORES DE NUCA EM NOMEX E FAIXAS REFLETIVAS.	UN	6	55	R$ 914,35	R$ 1.165,00	R$ 1.500,35	R$ 1.291,13		R$ 1.318,83	R$ 1.291,13	R$ 72.535,65	-	138,2997581	10%	MÉDIA
106	190050954	350370	CAPACETE SEGURANCA - ABA TOTAL COR BRANCO	CAPACETE DE SEGURANCA, EM POLIETILENO DE ALTA DENSIDADE, ABA TOTAL, CLASSE G TIPO I, DE ACORDO COM A NORMA ABNT NBR 8221:2015. FORNECIDO COM JUGULAR E CARNEIRA COM APARADOR DE SUOR. DEVERA SER APROVADO NO TESTE DE INFLAMABILIDADE, SEGUNDO A NORMA ABNT NBR 8221:2015. - COR BRANCA. - DEVERA APRESENTAR CERTIFICADO DE APROVACAO EMITIDO PELO MINISTERIO DO TRABALHO E EMPREGO (MTE) DENTRO DO PERIODO DE VALIDADE.	UN	3	28	R$ 29,52	R$ 40,00	R$ 40,00	R$ 37,70		R$ 39,23	R$ 40,00	R$ 1.098,44	-	1,084230398	3%	MÉDIA
107	190050955	350370	CAPACETE DE SEGURANCA ABA TOTAL, COR VERDE ESCURO	CAPACETE DE SEGURANCA, EM POLIETILENO DE ALTA DENSIDADE, ABA TOTAL, CLASSE G TIPO I, DE ACORDO COM A NORMA ABNT NBR 8221:2015. FORNECIDO COM JUGULAR E CARNEIRA COM APARADOR DE SUOR. DEVERA SER APROVADO NO TESTE DE INFLAMABILIDADE, SEGUNDO A NORMA ABNT NBR 8221:2015. - COR VERDE ESCURO. - DEVERA APRESENTAR CERTIFICADO DE APROVACAO EMITIDO PELO MINISTERIO DO TRABALHO E EMPREGO (MTE) DENTRO DO PERIODO DE VALIDADE	UN	1	12	R$ 29,52	R$ 37,00	R$ 38,95	R$ 33,95		R$ 36,63	R$ 37,00	R$ 439,56	-	2,057641584	6%	MÉDIA

108	190005021	350370	CAPACETE DE SEGURANCA ABA FRONTAL, COR VERMELHO	CAPACETE DE SEGURANCA, EM POLIETILENO DE ALTA DENSIDADE, ABA FRONTAL, CLASSE E TIPO II, DE ACORDO COM A NORMA ABNT NBR 8221:2015. FORNECIDO COM JUGULAR E CARNEIRA COM APARADOR DE SUOR. DEVERA SER APROVADO NO TESTE DE INFLAMABILIDADE, SEGUNDO A NORMA 8221:2015. - COR AZUL. - DEVERA APRESENTAR CERTIFICADO DE APROVACAO EMITIDO PELO MINISTERIO DO TRABALHO E EMPREGO (MTE) DENTRO DO PERIODO DE VALIDADE.	UN	5	52	R$ 29,52	R$ 40,00	R$ 38,90	R$ 33,00		R$ 37,30	R$ 38,90	R$ 1.939,60	-	3,073543015	8%	MÉDIA
109	190004936	614952	CAPUZ ANTI-FLASHING (NAO E ANTICHAMAS)	"CAPUZ DE TECIDO 100% ALGODAO, NAO TRATADO COM RETARDANTE DE CHAMAS (NAO E ANTICHAMAS). NA COR NATURAL CRU E LINHA DE COSTURA Nº 10 DE 100% ALGODAO. ELASTICO DE 8 MM DE LARGURA COMPOSTO DE 39% ELASTANO E 61% POLIESTER. A LARGURA DE BASE (OMBROS) E 58 CM E ALTURA DE 50 CM. OBS.: ESTE CAPUZ NAO DEVE SER UTILIZADO NA PRESENCA DE CALOR/CHAMA VISTO QUE NAO POSSUI TRATAMENTO FOGO RETARDANTE."	UN	534	5342	R$ 27,20	R$ 32,00	R$ 27,40	R$ 29,90	R$ 82,00	R$ 42,83	R$ 30,95	-	R$ 165.334,90	22,67624032	53%	MEDIANA
110	190013705	614952	CAPUZ DE COMBATE A INCENDIO (ANTICHAMAS)	"CAPUZ DE PROTECAO EM MATERIAL 100% ANTICHAMA, COM ABERTURA FRONTAL DESDE ACIMA DOS OLHOS ATE O INICIO DO QUEIXO, PARA PROTECAO DE FACE E DO PESCOCO, MODELO BALACLAVA. OS SEGUINTES MATERIAIS SAO PARTES COMPONENTES DO CAPUZ: - CAPUZ EM MALHA SINGLE JERSEY COM 200 A 300 GRAMAS/M² EM CADA CAMADA, COMPOSTA DE 93% DE META-ARAMIDA, 5% DE PARA-ARAMIDA E 2% DE FIBRA DE CARBONO. - LINHAS DAS COSTURAS EM META-ARAMIDA. O PRODUTO DEVERA SER FORNECIDO COM CERTIFICADO DE QUE ESTE ATENDE A NORMA NFPA 1971 OU NORMA EN 13911. ALEM DISSO, DEVERA SER APRESENTADO O C.A. VALIDO EMITIDO PELO MINISTERIO DO TRABALHO E EMPREGO."	UN	62	619	R$ 124,47	R$ 150,90	R$ 134,81	R$ 149,90		R$ 145,20	R$ 149,90	R$ 89.878,80	-	7,360526853	5%	MÉDIA
111	190026970	627356	CHAPA DE VEDACAO (150 X 150 X 6 MM)	CHAPA DE ACO NAVAL AH36. DIMENSOES: *COMPRIMENTO TOTAL:150 MM; *LARGURA TOTAL: 150 MM; *ESPESSURA: 6.0 MM.	UN	1	5	R$ 393,52	R$ 522,00	R$ 474,95	R$ 464,00		R$ 486,98	R$ 474,95	R$ 2.434,90	-	25,16082714	5%	MÉDIA
112	190013657	622908	CHAVE ARTICULADA PARA MANGUEIRA (1.1/2" A 2.1/2")	CHAVE ARTICULADA PARA CONEXOES DE MANGUEIRAS COM DIAMETROS DE 1 1/2 A 2 1/2 POLEGADAS. FABRICACAO: CORPO E ARTICULACAO EM BRONZE ASTM B.62 E PINO EM ACO INOXIDAVEL AISI 316. USADA PARA APERTO E DESAPERTO DE CONEXOES TIPO CASTELO (RANHURADAS).	UN	22	216	R$ 226,42	R$ 226,30	R$ 213,60	R$ 289,96	R$ 396,00	R$ 281,47	R$ 258,13	-	R$ 55.756,08	72,17905981	26%	MEDIANA
113	190038042	638737	CHAVE BOCA 17MM X 19MM (3/4POL)	CHAVE DE BOCA FIXA, CABECAS COM MEDIDAS DIFERENTES EM CADA EXTREMIDADE DIMENSOES: 17X19 MM MATERIAL: ACO CROMO VANADIO ACABAMENTO: CROMADO E NIQUELADO	UN	2	15	R$ 36,08	R$ 37,00	R$ 36,00	R$ 44,95		R$ 39,32	R$ 37,00	R$ 589,80	-	4,00423387	10%	MÉDIA
114	002277362	483596	CHAVE DE FENDA (9 X 300 MM)	CHAVE DE FENDA, ACO CROMO-VANADIO, HASTE REDONDA, CROMADA, CABO PLASTICO. DIMENSOES= HASTE - DIAM ------- 9MM (3/8 POL) COMPRIMENTO 300MM (12 POL) COMPRIMENTO TOTAL -- 430MM	UN	1	5	R$ 22,44	R$ 26,90	R$ 26,89	R$ 31,99		R$ 28,59	R$ 26,90	R$ 142,95	-	2,401809503	8%	MÉDIA
115	190038724	483596	CHAVE DE FENDA (9,5 X 250 MM)	CHAVE DE FENDA COM HASTE FABRICADA EM ACO CROMO-VANADIO CROMADA, CABO EM POLIMERO *DIAMETRO DA HASTE: 3/8 POLEGADAS; *COMPRIMENTO DA HASTE:10 POLEGADAS; A HASTE DEVERA APRESENTAR DUREZA MINIMA DE 48 HRC (CONFORME NORMA ABNT NBR 14985:2016).	UN	1	14	R$ 12,44	R$ 13,80	R$ 12,80	R$ 15,45		R$ 14,02	R$ 13,80	R$ 196,28	-	1,092652227	8%	MÉDIA
116	190013704	622908	CHAVE DE MANGUEIRA (1.1/2" A 2.1/2") PARA CONEXAO STORZ	CHAVE DUPLA COMBINADA PARA ACOPLAMENTO DE ENGATE RAPIDO TIPO STORZ COM DIAMETRO 1 1/2 POL X 2 1/2 POL. FABRICADA EM LATAO NAVAL POLIDO, CONFORME REQUISITOS DA NORMA ABNT NBR 6941:2015.	UN	20	198	R$ 15,30	R$ 19,80	R$ 20,53	R$ 17,40	R$ 38,00	R$ 23,93	R$ 20,17	-	R$ 3.993,66	8,204003215	34%	MEDIANA

117	002779076	622874	CHAVE MANGUEIRA 2 A 4 3/4 POL	CHAVE MANGUEIRA EM CHAPA DE ACO FORIADO, COM PINO REDONDO, TIPO GANCHO; PARTE INTERNA SERRILHADA, PARA TRAVA DENTADA COM MOLA, PARA FIXACAO EM CONEXAO RANHURADA DE MANGUEIRA PARA COMBATE A INCENDIO DIMENCOES: DIAMETRO DE ABRACAMENTO: 51MM (2 POL) A 120MM (4 3/4 POL); ESPESSURA DA CHAPA: 7,6MM (19/64 POL) ; DIAMETRO DO PINO: 7,6MM (19/64 POL); COMPRIMENTO TOTAL: 230MM (9 POL).	UN	1	10	R$ 205,39	R$ 226,30	R$ 272,80	R$ 220,80	R$ 430,00	R$ 287,48	R$ 249,55	-	R$ 2.495,50	84,72996445	29%	MEDIANA
118	190023069	405733	CHAVE TRAVA IGNICAO	ACENDEDOR DE MACARICO CARBOGRAFITE. CENTELHAMENTO POR FRICCAO. UTILIZADO NO ACENDIMENTO DE MACARICOS OXIACETILENO PARA PROPORCIONAR PRONTA IGNICAO E SEGURANCA AO SOLDADOR.	UN	1	13	R$ 23,38	R$ 29,99	R$ 23,98	R$ 29,90		R$ 27,96	R$ 29,90	R$ 363,48	-	2,812168005	10%	MÉDIA
119	145537959	435808	CILINDRO DE ACO (6 L) 300 BAR (FENZY)	Cilindro de Aco com capacidade de 6,0 litros e valvula para EPR. Caracteristicas Tecnicas: - Capacidade: 6,0 Litros - Pressao de Trabalho: 300 bar/ 30 Mpa - Pressao de Saida: 0,6 ¿ 0,9 Mpa - Temperatura Ideal de Trabalho: -30 ~ 60ºC - Vida Util: 15 anos - Especificacoes da Rosca: M18 X 1,5 Normas: - ISO 9809-01 - CE 0036 - RINA 0474/2023"	UN	1	5	R$ 2.950,00	R$ 2.759,05	R$ 3.077,77	R$ 3.568,00		R$ 3.134,94	R$ 3.077,77	R$ 15.674,70	-	332,71743	11%	MÉDIA
120	190018885	449553	CILINDRO DE FIBRA DE CARBONO (6,8 L) 300 BAR (DRAGER)	Cilindro em fibra de carbono com capacidade para 6,8 litros a pressao de trabalho maxima de 300 bar. Fornecido com valvula angular regulavel em latao forjado e cromada.	UN	7	71	R$ 2.850,65	R$ 3.495,00	R$ 2.599,00	R$ 2.495,00		R$ 2.863,00	R$ 2.599,00	R$ 203.273,00	-	448,9038501	16%	MÉDIA
121	190045804	340761	CONEXAO DUPLA FEMEA (2.1/2") ROSCA	UNIAO DUPLA (SUPLEMENTO GIRATORIO DUPLO) FEMEA X FEMEA, EM BRONZE, COM ESFERAS DE ACO INOX E LATERAL TIPO COMUNHAO DIMENSOES: ROSCAS INTERNAS NSFHT 2 1/2 POL (7,5 FPP) X NSFHT 2 1/2 POL (7,5 FPP) DESENHO TECNICO EM ANEXO	UN	1	10	R$ 286,25	R$ 290,00	R$ 257,00	R$ 379,99		R$ 309,00	R$ 290,00	R$ 3.090,00	-	51,97621272	17%	MÉDIA
122	190013725	340761	CONEXAO DUPLO MACHO (1.1/2") ROSCA	CONEXAO TIPO NIPLE DUPLO MACHO, FABRICADO EM LATAO FUNDIDO, DE 1 1/2 POL X 1 1/2 POL, ROSCA TIPO MACHO 60 GRAUS 11 1/2 FPP X 60 GRAUS 11 1/2 FPP, LATERAL RANHURADA TIPO CASTELO, CONFORME NORMA NBR 6314 E ESPECIFICACAO MAR 71000/585. NIPLE (UNIAO) MACHO X MACHO,EM LATAO FUNDIDO (NBR- 6314), LATERAL TIPO CASTELO. DIMENSOES: ROSCAS EXTERNAS 38MM (1 1/2 POL) 60 GRAUS (11 1/2 FPP).	UN	3	33	R$ 224,47	R$ 290,00	R$ 257,00	R$ 210,90	R$ 530,00	R$ 321,98	R$ 273,50	-	R$ 9.025,50	123,3452548	38%	MEDIANA
123	190051512	607560	CORTADOR DE TUBOS 12 A 50 MM	CORTA TUBOS PARA PVC E COBRE CAPACIDADE DE 12 A 50 MM, CORPO EM FERRO FUNDIDO. DISCO DE CORTE EM ACO ALTO CARBONO TEMPERADO, DISCO DE CORTE E PARAFUSO PRINCIPAL FOSFATADOS, CILINDROS POLIDOS PARA UMA FACIL ROTACAO. ITEM SUBSTITUI/NACIONALIZA O NSN 002930460	UN	1	5	R$ 1.126,15	R$ 1.285,15	R$ 1.421,40	R$ 1.356,17		R$ 1.354,24	R$ 1.356,17	R$ 6.771,20	-	55,64056853	4%	MÉDIA
124	190051513	607560	CORTADOR DE TUBOS 2 A 4 IN	CORTADOR DE TUBOS 2 A 4 IN	UN	1	5	R$ 875,36	R$ 1.024,14	R$ 1.198,70	R$ 1.026,02		R$ 1.082,95	R$ 1.026,02	R$ 5.414,75	-	81,84885148	8%	MÉDIA
125	190013818	630944	CORTADOR MANUAL CABO ARAME (24")	TESOURA CORTA VERGALHAO COMPRIMENTO TOTAL: 24" (600 MM); TESOURA COM LAMINAS INTERCAMBIAVEIS E FORJADAS EM ACO-CROMO TRATADAS TERMICAMENTE. CAPACIDADE DE CORTE DA TESOURA: ACO DE DUREZA 375 HB E RESISTENCIA A TRACAO DE 1320 N/mm² DE ATE 8 MILIMETROS. EMPUNHADURA ERGONOMICA DE MATERIAL POLIMERICO	UN	3	26	R$ 112,19	R$ 126,42	R$ 150,00	R$ 162,38		R$ 146,27	R$ 150,00	R$ 3.803,02	-	14,91607038	10%	MÉDIA

126	190029031	606420	DETECTOR DE GASES EXPLOSIVOS E OXIMETRO	DETECTOR MULTIGAS, PARA 4 GASES: COMBUSTIVEL LEL (ESCALA 0-100% LIE), OXIGENIO O2 (ESCALA 0-30%), MONOXIDO DE CARBONO CO (ESCALA 0-1999 PPM), GAS SULFIDRICO H2S (ESCALA 0-200PPM). PAINEL DIGITAL COM LUZ DE FUNDO PARA VISUALIZACAO EM AMBIENTES DE POUCA LUZ COM APRESENTACAO DAS LEITURAS DE TODOS OS SENSORES E NIVEL DE BATERIA. ALERTA SOBRE A ESCASSEZ DE ENERGIA DA BATERIA ATRAVES DE ALARMES. SISTEMA DE ALERTAS COMPOSTO POR ALARME SONORO, VISUAL E VIBRATORIO. INDICADOR DE FIM-DE-VIDA UTIL DOS SENSORES, QUE NOTIFIQUE O USUARIO COM ANTECEDENCIA SOBRE A NECESSIDADE DE AJUSTE OU TROCA DO SENSOR. O INSTRUMENTO DEVE SER CAPAZ DE RESISTIR A QUEDAS ACIDENTAIS DE ATE 4 METROS DE ALTURA. GRAU DE PROTECAO IP 67. CERTIFICADO INMETRO PARA EQUIPAMENTOS INTRINSICAMENTE SEGUROS. CERTIFICADO DE CALIBRACAO RBC INMETRO.	UN	1	14	R$ 3.343,43	R$ 3.332,98	R$ 3.179,51	R$ 3.493,50		R$ 3.335,33	R$ 3.332,98	R$ 46.694,62	-	128,1966508	4%	MÉDIA
127	BR3257834	631351	DUTO PARA INSUFLADOR/EXAUSTOR	DUTO PARA INSUFLADOR/EXAUSTOR COM 20CM DE DIAMETRO E 4,5M DE COMPRIMENTO, FABRICADO COM VINIL E POLIESTER E REVESTIDO COM PVC, RESISTENTE A TEMPERATURAS DE ATE 82°C, MOLA DE ACO COM ARAME EM ESPIRAL CLASSE 1. ATENDE AS ESPECIFICACOES DA ASTM 227.	UN	1	5	R$ 1.453,89	R$ 2.023,70	R$ 1.551,76	R$ 1.330,00		R$ 1.635,15	R$ 1.551,76	R$ 8.175,75	-	289,2758298	18%	MÉDIA
128	BR3288768	262971	EQUIPAMENTO AUTONOMO DE PROTECAO RESPIRATORIA	RESPIRADOR DE ADUCAO DE AR TIPO MASCARA AUTONOMA DE AR COMPRIMIDO COM CIRCUITO ABERTO DE DEMANDA COM PRESSAO POSITIVA. COMPOSTO POR MASCARA FACIAL EM SILICONE, CILINDRO EM FIBRA DE CARBONO E SAIDA CARONA. RESPIRADOR FACIAL EM SILICONE COM LENTE EM POLICARBONATO, QUE APRESENTE AMPLO CAMPO DE VISAO, LIVRE DE DISTORCOES. ARREIO RETARDANTE A CHAMA COM APOIO LOMBAR E FITAS REFLETIVAS NOS OMBROS E CINTURA. SUPORTE EM FORMATO ANATOMICO, COM ABERTURAS PARA REDUZIR A TRANSPIRACAO E COM ALCAS PARA O TRANSPORTE. MANOMETRO DE PEITO. REDUTOR DE PRESSAO DE 1º ESTAGIO COM VALVULA DE SEGURANCA. VALVULA DE DEMANDA COM SISTEMA DE CONEXAO ENGATE RAPIDO PARA CONEXAO E REMOCAO. CILINDRO REVESTIDO EM FIBRA DE CARBONO, 300 BAR, 6.8L. VALVULA DO CILINDRO COM MANOMETRO. CONEXAO PARA SISTEMA CARONA (O SISTEMA CARONA COMPOSTO POR MASCARA E VALVULA DE DEMANDA SECUNDARIA DEVE SER ADQUIRIDO EM SEPARADO). PESO APROXIMADO DO EQUIPAMENTO DE 8 KG ATIVACAO DE ALARME SONORO 55 + 5 BAR NIVEL DE ALARME >90 DB CA VALIDO APROVADO DE ACORDO COM A NORMA: ABNT NBR 13716:1996.	UN	2	20	R$ 6.841,68	R$ 7.050,79	R$ 7.990,00	R$ 7.974,72		R$ 7.671,84	R$ 7.974,72	R$ 153.436,80	-	439,1906126	6%	MÉDIA
129	BR3257955	262971	EQUIPAMENTO AUTONOMO DE PROTECAO RESPIRATORIA	APARELHO RESPIRACAO AUTONOMO COM CILINDRO EM FIBRA DE CARBONO (PRESSAO DE 300 BAR E AUTONOMIA DE 45 MINUTOS). COM OS SEGUINTES COMPONENTES : 1- COSTADO EM ALUMINIO OU MATERIAL QUE APRESENTE RESISTENCIA E PESO SIMILAR; 2- TIRAS DE AJUSTE EM KEVLAR OU EM POLIMERO DE ENGENHARIA TOTALMENTE ANTICHAMA INCORPORANDO FIVELAS DO TIPO DE DESENGATE; 3- VALVULA DE DEMANDA DE SEGUNDO ESTAGIO COM ALARME VIBRATORIO; 4- ALARME VIBRATORIO; 5- PROTECAO CONTRA AGENTES QUIMICOS, BIOLOGICOS, RADIOLOGICOS E NUCLEARES; 6- MASCARA FACIAL COMPLETA COM AMPLA VISAO; 7- ARANHA EM KEVLAR OU EM POLIMERO DE ENGENHARIA TOTALMENTE ANTICHAMA; 8- CONEXAO UNIVERSAL RECARGA RAPIDA COMPLETA 300 BAR; OBS: O FORNECEDOR DEVE ATESTAR QUE O PRODUTO ATENDE A NORMA REGULADORA Nº 6 DA PORTARIA Nº 3214/78 DO MINISTERIO DO TRABALHO E EMPREGO.	UN	8	82	R$ 7.531,23	R$ 7.690,00	R$ 8.977,50	R$ 7.974,72		R$ 8.214,07	R$ 7.974,72	R$ 673.553,74	-	552,1965689	7%	MÉDIA
130	BR3237754	262971	EQUIPAMENTO AUTONOMO DE PROTECAO RESPIRATORIA	EQUIPAMENTO AUTONOMO DE PROTECAO RESPIRATORIA(EAPR) RESPIRADOR DE ADUCAO DE AR - CIRCUITO ABERTO DE DEMANDA POSITIVA. PRINCIPAIS COMPONENTES DO EQUIPAMENTO: CILINDRO DE AR COMPRIMIDO EM FIBRA DE CARBONO, VOLUME DE 6,9L; VALVULA DO CILINDRO REDUTOR DE PRESSAO COM VALVULA DE SEGURANCA; MANOMETRO; TUBOS E/OU MANGUEIRAS FLEXIVEIS; SUPORTE ANATOMICO; PECA FACIAL INTEIRA; CONECTOR DA PECA FACIAL; VALVULA DE DEMANDA (COMANDADA PELA ACAO PULMONAR); DISPOSITIVO DE ALARME E CORREIAS DE SUSTENTACAO E FIVELAS. O EQUIPAMENTO DEVERA ATENDER AS SEGUINTES NORMAS: ABNT NBR 13716/1996 ABNT NBR 12543:2017 ABNT ISO 16972:2015 ABNT NBR 13695:1996 ABNT NBR 13200:1994 NFPA 1981:2019 - Mala para transporte e armazenamento em plastico rigido e resistente; - Pode ser utilizado com sistema de saida carona, permitindo o resgate de pessoas sem protecao adequada na area de risco.	UN	2	16	R$ 5.902,64	R$ 5.657,05	R$ 6.898,77	R$ 6.799,90		R$ 6.451,91	R$ 6.799,90	R$ 103.230,56	-	563,4960276	9%	MÉDIA

131	190016799	464055	ESCORA DE ACO TUBULAR (2,20 A 3,25 M)	ESCORA DE ACO CARBONO, TIPO TUBULAR (TELESCOPIA), COM PLACAS (SAPATAS) RETANGULARES NAS EXTREMIDADES PINO ANEXO PARA FUROS DE TRAVAMENTO E REGULAGEM, GARRAS PARA MANUSEIO. ALTURA MINIMA _____ 2,20M ALTURA MAXIMA _____ 3,25M TUBO EXTERNO (COMPRIM._____ 1,5M (DIAM. EXT. _____ 6CM SAPATAS _____ 15 X 10CM.	UN	2	16	R$ 240,20	R$ 283,00	R$ 270,00	R$ 258,73		R$ 270,58	R$ 270,00	R$ 4.329,28	-	9,916573109	4%	MÉDIA
132	BR3287469	308480	ESCORA DE MADEIRA (102 X 102 X 2440 MM)	DESCRICAO: 1 - Escora de Madeira 102 x 102 x 2440 mm 2 - Madeira Marcia de arvore conifera sem apresentar rachaduras e/ou empenos, preferencialmente de Pinho do Parana, vinhatico, Jequitiba ou Cedro Rosa. 3 - Madeira devera ser fornecida com os seguintes certificados, que comprovem : a) tratamento antichama (Exemplo: verniz SHE-6020 ou similar), em conformidade com a NBR 9442/86; e, b) teor maximo de umidade presente de 19% em conformidade com a NBR 14660/04. .	BF	1	10	R$ 767,62	R$ 860,00	R$ 840,00	R$ 730,00		R$ 810,00	R$ 840,00	R$ 8.100,00	-	57,15476066	7%	MÉDIA
133	BR3236269	446963	ESCOVA DE ARAME	COMPRIMENTO 190 mm QUANTIDADE DE TUFOS: 6 X 19 EM ACO TEMPERADO MATERIAL DO CABO: MADEIRA	UN	13	131	R$ 15,61	R$ 19,98	R$ 16,30	R$ 13,50		R$ 16,59	R$ 16,30	R$ 2.173,29	-	2,653567829	16%	MÉDIA
134	190040278	623226	**ESGUICHO DE VAZAO** VARIAVEL (1 1/2") STORZ	ESGUICHO VAZAO VARIAVEL (AJUSTAVEL) DE 1 1/2 POL (38.0MM) DE ENGATE RAPIDO (STORZ) INDICADO PARA EXTINCAO DE FOGO CLASSE A E RESFRIAMENTO CLASSE B. **COMPRIMENTO TOTAL - 5 3/8 POL (138 MM)** VAZAO - ATE 480 LPM (95 GPM) MATERIAL DE CONSTRUCAO - BRONZE (ASTM B. 62) FORMACAO DE CORTINA 120 GRAUS.	UN	13	133	R$ 177,68	R$ 163,82	R$ 193,77	R$ 211,38		R$ 189,66	R$ 193,77	R$ 25.224,78	-	19,63293208	10%	MÉDIA
135	004651904	335766	ESGUICHO DE VAZAO VARIAVEL (2 1/2") ROSCA	Esguicho com Vazao variavel Comprimento: Menor que 12in; Material: Latao; Acionamento: Alavanca posicional variando entre Neblina larga (Abertura do cone maior que 90º e menor que 120º), Neblina Estreita (Abertura do cone de 30º) e Jato Solido; Conexao com a mangueira: Rosca interna de 2,5in com passo de 7,5FPP (fios por polegada) tipo NH Vazao: 250GPM; Pressao de operacao: 004651904 TYPE I-3Esguicho com Vazao variavel Comprimento: Menor que 12in; Material: Latao; Acionamento: Alavanca posicional variando entre Neblina larga (Abertura do cone maior que 90º e menor que 120º), Neblina Estreita (Abertura do cone de 30º) e Jato Solido; Conexao com a mangueira: Rosca interna de 2,5in com passo de 7,5FPP (fios por polegada) tipo NH Vazao: 250GPM; Pressao de operacao: 100psi; Devera atender as Normas MIL-N-24408 (Type I-3 nozzle) e CAAML-1202. A empresa devera apresentar certificados ou testes comprovando o material, a vazao e pressao de operacao e tipo e rosca.	UN	4	44	R$ 236,99	R$ 289,28	R$ 285,71	R$ 257,14		R$ 277,38	R$ 285,71	R$ 12.204,72	-	14,38351448	5%	MÉDIA
136	190016970	623226	ESGUICHO ELKHART (1 1/2") STORZ	FABRICADO EM BRONZE FUNDIDO POLIDO OU CROMADO, CONFORME ASTM-B-62 COM BOCAL RECARTILHADO COM ANEL DE NEOPRENE PARA PROTECAO, FUNCIONAMENTO EM 3 POSICOES: BOCAL FECHADO; JATO SOLIDO, E NEBLINA FINA EM DIVERSOS ANGULOS DE LEQUE (ABERTURA ATE 120 GRAUS), FECHAMENTO POR VALVULA CENTRAL. COMPRIMENTO 153MM. VAZAO (GPM) 145. ENGATE RAPIDO. ACORDO: MAR 71000/371.	UN	22	215	R$ 108,06	R$ 119,57	R$ 119,42	R$ 103,47	R$ 140,00	R$ 120,62	R$ 119,50	R$ 25.933,30	-	7,554505646	6%	MÉDIA
137	190016962	335766	ESGUICHO ELKHART (2 1/2") STORZ	FABRICADO EM BRONZE FUNDIDO POLIDO OU CROMADO, CONFORME ASTM-B-62 COM BOCAL RECARTILHADO COM ANEL DE NEOPRENE PARA PROTECAO, FUNCIONAMENTO EM 3 POSICOES: BOCAL FECHADO; JATO SOLIDO, E NEBLINA FINA EM DIVERSOS ANGULOS DE LEQUE (ABERTURA ATE 120 GRAUS), FECHAMENTO POR VALVULA CENTRAL. COMPRIMENTO 188MM. VAZAO (GPM) 230. ENGATE RAPIDO. ACORDO: MAR 71000/371.	UN	10	103	R$ 142,56	R$ 173,93	R$ 168,87	R$ 161,90	R$ 210,00	R$ 178,68	R$ 171,40	R$ 18.404,04	-	4,931817335	3%	MÉDIA

138	190013734	623226	ESGUICHO LANCADOR DE ESPUMA NPU (1 1/2") STORZ	ESGUICHO FORMADOR LANCADOR DE ESPUMA TIPO NPU. TUBO EM LATAO FUNDIDO POLIDO, PONTEIRAS E PICK-UP, ENGATE RAPIDO STORZ, MANGUEIRA DE BORRACHA, VEDACOES EM NEOPRENE E AERADOR. - DIAMETRO ENTRADA _____ 38MM (1 1/2 POL) - COMPRIMENTO _____ 980MM - VAZAO _____ 52GPM (200LPM).	UN	6	56	R$ 1.072,56	R$ 1.200,00	R$ 1.250,00	R$ 1.000,00	R$ 4.640,00	R$ 2.022,50	R$ 1.225,00	-	R$ 68.600,00	1514,106585	75%	MEDIANA
139	190040279	623226	ESGUICHO LANCADOR DE ESPUMA NPU (1.1/2") ROSCA	ESGUICHO FORMADOR LANCADOR DE ESPUMA TIPO NPU. TUBO EM LATAO FUNDIDO POLIDO, PONTEIRAS E PICK-UP, PORCA CASTELO ROSCA 60 GRAUS (11 1/2 FPP) MANGUEIRA DE BORRACHA, VEDACOES EM NEOPRINE, AERADOR. - DIAMETRO ENTRADA _____ 38MM (1 1/2 POL) - COMPRIMENTO _____ 980MM- VAZAO _____ 52GPM (200 LPM).	UN	2	17	R$ 3.316,61	R$ 3.500,00	R$ 3.499,99	R$ 3.800,00	R$ 4.640,00	R$ 3.860,00	R$ 3.650,00	R$ 65.620,00	-	141,4237133	4%	MÉDIA
140	190040276	623226	ESGUICHO MANGUEIRA INCENDIO	- ESGUICHO FORMADOR LANCADOR DE ESPUMA TIPO NPU. - TUBO EM LATAO FUNDIDO POLIDO, PONTEIRAS E PICK-UP, - PORCA CASTELO ROSCA 60 GRAUS (11 1/2 FPP), - MANGUEIRA DE BORRACHA, VEDACOES EM NEOPRINE, AERADOR.- - DIAMETRO ENTRADA _____ 38MM (1 1/2 POL)- - COMPRIMENTO _____ 980MM- VAZAO _____ 52GPM (200 LPM).	UN	1	5	R$ 2.961,26	R$ 3.000,00	R$ 3.499,99	R$ 3.120,00	R$ 4.640,00	R$ 3.565,00	R$ 3.310,00	R$ 17.825,00	-	213,1203104	6%	MÉDIA
141	BR2914516	449077	ESMERILHADEIRA **ANGULAR (7")**	Esmerilhadeira angular 7". Potencia - 2.100 watts Rotacao sem carga - 8.500 min-1 Disco de desbaste - 7" (178 mm) Disco de lixa - 7" (178 mm) **Eixo - M 14** Peso - 4,2 kg 115 / 127 V - 0 601 751 4D0 220 / 230 V - 0 601 751 4E0 Acompanham - Empunhadeira auxiliar VC, flange, porca redonda, chave de pinos e capa de protecao.	UN	3	33	R$ 875,09	R$ 928,73	R$ 889,28	R$ 879,00		R$ 899,00	R$ 889,28	R$ 29.667,00	-	21,43479466	2%	MÉDIA
142	190040940	326089	ESQUADRO DE ACO (254 MM)	ESQUADRO CARPINTEIRO, MATERIAL ACO, CABO METAL GRADUADO AMBOS OS LADOS EM MILIMETROS E EM POLEGADAS, ACABAMENTO COM VERNIZ PARA RESISTIR CORROSAO, CHANFRO DE 45°, MEDINDO 254MM (10 POL) COMPRIMENTO, TAMANHO DO CABO 7-1/4POL.	UN	1	10	R$ 50,89	R$ 76,00	R$ 60,00	R$ 50,00		R$ 62,00	R$ 60,00	R$ 620,00	-	10,70825227	17%	MÉDIA
143	190015257	621542	EXTINTOR DE INCENDIO (FE-36 / 2 KG)	EXTINTOR DE INCENDIO (FE-36 / 2 KG) CAPACIDADE EXTINTORA - 5-B:C CARGA - 2kg TEMPO DE DESCARGA - 13-15 PRESSAO DE TRABALHO (MPa) - 0,7 PESO BRUTO APROX - 3,1kg ALTURA (mm) - 405 DIAMETRO (mm) - 101,6 AGENTE EXTINTOR - GAS FE-36 NORMA BRASILEIRA NBR 15.808	UN	1	10	R$ 3.861,67	R$ 4.655,00	R$ 3.126,00	R$ 4.909,90		R$ 4.230,30	R$ 4.655,00	R$ 42.303,00	-	787,7615418	19%	MÉDIA
144	190015142	623743	EXTINTOR DE INCENDIO (FE-36 / 4,5 KG)	EXTINTOR DE INCENDIO (FE-36 / 4,5 KG) CAPACIDADE EXTINTORA - 1-A:10-B:C NORMA BRASILEIRA NBR 15.808 CARGA - 4,5kg TEMPO DE DESCARGA (seg) - 20 - 24 PRESSAO DE TRABALHO (MPa) - 0,7 PESO BRUTO APROX (kg) - 6,7 ALTURA (mm) - 524 DIAMETRO (mm) - 137 AGENTE EXTINTOR - GAS FE-36 NORMA BRASILEIRA NBR 15.808	UN	1	5	R$ 5.140,22	R$ 6.555,00	R$ 6.909,99	R$ 6.500,00		R$ 6.655,00	R$ 6.555,00	R$ 33.275,00	-	181,700211	3%	MÉDIA

145	190028653	367649	EXTINTOR DE INCENDIO DE AGUA PRESSURIZADA (10 L)	CARGA DE AGUA PRESSURIZADA DE 10 LITROS. Cilindro com tratamento anti-oxidacao e testado hidrostaticamente a pressao de 28,0 kgf/cm². PARA CLASSE INCENDIO A. Possui valvula de descarga em latao forjado,bico de descarga e mangueira emPVC com reforco de Nylon. Dispoem de manometro com caixa fabricada em aco inoxidavel, visor em policarbonato cristal de alto impacto, conexao posterior central em latao usinado e tubo Bourdon de cobre. Mostrador com escala de 0 a 2,06 MPa (0 a 21 kgf/cm²) para pressao de trabalho de 1,0 MPa. DEVERA SER APRESENTADO CERTIFICADO DE CONFORMIDADE COM A NORMA ABNT NBR 15808.	UN	3	28	R$ 152,96	R$ 198,90	R$ 226,78	R$ 320,00	R$ 280,00	R$ 256,42	R$ 253,39	R$ 7.179,76	-	51,78209987	20%	MÉDIA
146	190000094	621542	EXTINTOR DE INCENDIO DE CO2 (2 KG)	EXTINTOR DE INCENDIO PORTATIL COM CARGA DE GAS CARBONICO (CO2) DE 2kg. PRESSAO DE SERVICO 126 KGF/CM² (12,36 MPA) E PRESSAO DE TESTES DE 210 KGF/CM² (20,59 MPA), DE ACORDO COM A NORMA ABNT NBR 15808 / NBR 12791 E MAR 71000/551. TEMPERATURA DE OPERACAO DE 0°C A 45°C. Capacidade Extintora: 2-B:C Peso Cheio: 7,2 kg Peso Vazio: 5,2 kg DEVERA SER APRESENTADO CERTIFICADO DE CONFORMIDADE COM A NORMA ABNT NBR 15808.	UN	2	20	R$ 473,82	R$ 460,00	R$ 480,00	R$ 501,12	R$ 704,00	R$ 536,28	R$ 490,56	R$ 10.725,60	-	16,78924523	3%	MÉDIA
147	190011613	621542	EXTINTOR DE INCENDIO DE CO2 (25 KG)	EXTINTOR DE INCENDIO SOBRE RODAS COM CARGA DE GAS CARBONICO (CO2) DE 25kg E CAPACIDADE EXTINTORA 10-B:C, COM PRESSAO DE SERVICO 126 KGF/CM² (12,36 MPA) E PRESSAO DE TESTES DE 210 KGF/CM² (20,59 MPA), CONFORME NORMA NBR 15809. Capacidade Extintora: 10-B:C Peso Cheio: 105 kg Peso Vazio: 80 kg DEVERA SER APRESENTADO CERTIFICADO DE CONFORMIDADE COM A NORMA ABNT NBR 15809.	UN	1	10	R$ 5.723,00	R$ 6.143,98	R$ 6.127,50	R$ 7.150,00	R$ 5.297,00	R$ 6.179,62	R$ 6.135,74	R$ 61.796,20	-	478,1740828	8%	MÉDIA
148	190011669	621542	EXTINTOR DE INCENDIO DE CO2 (4 KG)	EXTINTOR DE INCENDIO PORTATIL COM CARGA DE GAS CARBONICO (CO2) DE 4kg E CAPACIDADE EXTINTORA 5-B:C, COM PRESSAO DE SERVICO 126 KGF/CM² (12,36 MPA) E PRESSAO DE TESTES DE 210 KGF/CM² (20,59 MPA), CONFORME ESPECIFICACAO MAR 71000/551 E NORMA NBR 15808 / NBR 12791. Capacidade Extintora: 5-B:C Peso Cheio: 14 kg Peso Vazio: 10 kg DEVERA SER APRESENTADO CERTIFICADO DE CONFORMIDADE COM A NORMA ABNT NBR 15808.	UN	8	76	R$ 389,92	R$ 491,53	R$ 479,07	R$ 401,92	R$ 610,00	R$ 495,63	R$ 485,30	R$ 37.667,88	-	39,63349621	8%	MÉDIA
149	BR3342019	632257	BALANCA DIGITAL DE GANCHO 200 KG	BALANCA DIGITAL DE GANCHO 200 KG	UN	1	5	R$ 183,97	R$ 274,67	R$ 277,00	R$ 190,00		R$ 247,22	R$ 274,67	R$ 1.236,10	-	40,47418629	16%	MÉDIA
														TOTAL	R$ 5.851.716,97	R$ 617.820,50	R$ 6.469.537,47		

HUGO TEIXEIRA DOS SANTOS:09872484724

Assinado de forma digital por HUGO TEIXEIRA DOS SANTOS:09872484724
Dados: 2026.09.03 14:23:37 -03'00'

HUGO TEIXEIRA DOS SANTOS

Primeiro Sargento (PL)

Membro da Equipe de Planejamento das Contratações

MARINHA DO BRASIL
CENTRO DE OBTENÇÃO DA MARINHA NO RIO DE JANEIRO

Relatório de Cotação: PR-EL 90.102/2026 AQUISIÇÃO DE MATERIAL DE CAV

Pesquisa realizada entre 16/06/2026 09:45:28 e 27/08/2026 14:52:32

Relatório gerado no dia 27/08/2026 15:21:23 (IP: 2804:214:817d:6056:1:2:e703:d4ec)

Em conformidade com a Instrução Normativa Nº 65 de 07 de Julho de 2021 (Lei nº 14.133).

Método Matemático Aplicado: Média Aritmética grupo de preços - Preço calculado com base na média aritmética dos grupos de preços selecionados pelo usuário para aquele determinado Item, Sendo que o valor de cada grupo é calculado a partir da média dos itens que o compõe. São os Grupos: Preços Públicos, Preços de Domínio Amplo, Preços de Cotação com Fornecedor, Preços do BPS, Preços do CMED, Preços do Sinapi, Preços do CEASA/CONAB, Preços de Notas Fiscais.

Conforme Instrução Normativa Nº 65 de 07 de Julho de 2021 (Lei nº 14.133), no Artigo 3º, "A pesquisa de preços será materializada em documento que conterá: INC V-Método matemático aplicado para a definição do valor estimado."

Item 1

EXTINTOR DE INCENDIO DE CO2 (6 KG)

CARGA DE GAS CARBONICO DE 6 KG. AGENTE EXTINTOR CO2 PRESSAO TESTE CILINDRO 18,9MPa. PRESSAO TRABALHO 12,6MPa CLASSE I NCENDIO BC Possui valvula de descarga em latao forjado com dispositivo de seguranca do tipo ruptura, difusor e mangueira em borracha com trama interna de ac o. Cilindro sem costura tratado termicamente. DEVERA SER APRESENTADO CERTIFICADO DE CONFORMIDADE COM A NORMA ABNT NBR 15808.

PREÇOS / PROPOSTAS	QUANTIDADE	PREÇO ESTIMADO	PERCENTUAL	PREÇO EST. CALCULADO	% VALOR GLOBAL	TOTAL
3 / 3	44	R$ 635,45 (un)	-	R$ 635,45	0,5%	R$ 27.959,80

Preço Compras Governamentais	Órgão Público	Identificação	Data Homologação	Preço
1	45.301.264/0001-13 - MUNICIPIO DE MOGI-GUACU / 2 - Prefeitura Municipal de Mogi Guaçu	45301264000113-1-000172/2026	14/05/2026	R$ 645,25
2	MUNICIPIO DE OCARA / 5 - Fundo Municipal de Educação	12459616000104-1-000044/2026	07/05/2026	R$ 650,00
3	76.105.600/0001-86 - MUNICIPIO DE CAMPINA GRANDE DO SUL / 83 - Prefeitura Municipal de Campina Grande do Sul - PR	76105600000186-1-000109/2026	06/05/2026	R$ 611,11
Valor Unitário				**R$ 635,45**

Mediana dos Preços Obtidos: R$ 645,25

Média dos Preços Obtidos: R$ 635,45

Item 2

EXTINTOR DE INCENDIO DE CO2 (6 KG)

EXTINTOR DE INCENDIO PORTATIL COM CARGA DE GAS CARBONICO (CO2) DE 6kg E CAPACIDADE EXTINTORA 5-B:C, COM PRESSAO DE SE RVICO 126 KGF/CM² (12,36 MPA) E PRESSAO DE TESTES DE 210 KGF/CM² (20,59 MPA), CONFORME NORMA NBR 15808 / NBR 12791 E ESPECIFIC ACAO MAR 71000/551. Capacidade Extintora: 5-B:C Peso Cheio: 19,5 kg Peso Vazio: 13,5 kg DEVERA SER APRESENTADO CERTIFICADO DE CONFOR MIDADE COM A NORMA ABNT NBR 15808.

PREÇOS / PROPOSTAS	QUANTIDADE	PREÇO ESTIMADO	PERCENTUAL	PREÇO EST. CALCULADO	% VALOR GLOBAL	TOTAL
3 / 2	230	R$ 643,02 (un)	-	R$ 643,02	2,5%	R$ 147.894,60

Preço Compras Governamentais	Órgão Público	Identificação	Data Homologação	Preço
1	MUNICIPIO DE OCARA / 5 - Fundo Municipal de Educação	12459616000104-1-000044/2026	07/05/2026	R$ 650,00

2	45.395.704/0001-49 - FUNDACAO CULTURAL CASSIANO RICARDO / 3 - FUNDAÇÃO CULTURAL CASSIANO RICARDO	45395704000149-1-000134/2026	10/03/2026	R$ 644,89
Valor Unitário				**R$ 647,45**

Preço PMS	Descrição Produto	UF	Código de Insumo 1	Código de Insumo 2	Unidade Medida	Desonerado	Data	Preço
1	EXTINTOR DE INCÊNDIO COM CARGA DE GÁS CARBÔNICO (CO2) - 6KG	SP	10008081		UN	Não	06/04/2026	R$ 638,58
Valor Unitário								**R$ 638,58**

Mediana dos Preços Obtidos: R$ 644,89 | Média dos Preços Obtidos: R$ 643,02

Item 3

EXTINTOR DE INCENDIO DE ESPUMA MECANICA (9 L)

EXTINTOR PORTATIL ESPUMA MECANICA AFFF (6%) DE 9 LITROS; PRESSAO TRABALHO 13,5GKF/CM2; CAPACIDADE EXTINTORA DE 2-A:10 B; PESO CHEIO 14KG; ACORDO NORMA MAR 71000/551 E ABNT NBR 15.808.

PREÇOS / PROPOSTAS	QUANTIDADE	PREÇO ESTIMADO	PERCENTUAL	PREÇO EST. CALCULADO	% VALOR GLOBAL	TOTAL
3 / 7	248	R$ 472,93 (un)	-	R$ 472,93	1,9%	R$ 117.286,64

Preço Compras Governamentais	Órgão Público	Identificação	Data Homologação	Preço
1	10.635.424/0001-86 - MINISTÉRIO DA EDUCAÇÃO | Secretaria de Educação Media e Tecnológica | Instituto Federal de Educação, Ciencia e Tecnologia Catarinense	NºPregão:901882025 UASG:158125	10/11/2025	R$ 407,00
Valor Unitário				**R$ 407,00**

N° Preço	Site Domínio Amplo	Identificação	Data/Hora Inclusão	Preço
1	extinfar.com.br	Anexo 2	16/06/2026 11:09:15	R$ 577,81
2	Hidrantex do Brasil	Anexo 1	16/06/2026 11:09:10	R$ 499,90
Valor Unitário				**R$ 538,86**

Mediana dos Preços Obtidos: R$ 499,90 | Média dos Preços Obtidos: R$ 472,93

Item 4

EXTINTOR DE INCENDIO DE PO QUIMICO SECO (12 KG)

EXTINTOR DE INCENDIO COM CARGA DE PO QUIMICO SECO UTIL DE 12 KG, CONFORME ESPECIFICACAO MAR 71000/551. ACORDO ABNT N BR 15808 ========== CLASSE DE INCENDIO: BC

PREÇOS / PROPOSTAS	QUANTIDADE	PREÇO ESTIMADO	PERCENTUAL	PREÇO EST. CALCULADO	% VALOR GLOBAL	TOTAL
3 / 0	42	R$ 281,53 (un)	-	R$ 281,53	0,2%	R$ 11.824,26

Preço PMS	Descrição Produto	UF	Código de Insumo 1	Código de Insumo 2	Unidade Medida	Desonerado	Data	Preço
1	EXTINTOR DE INCENDIO PORTATIL COM CARGA DE PO QUIMICO SECO (PQS) DE 12 KG, CLASSE BC	DF	10890		UN	Não	01/05/2026	R$ 290,76
2	EXTINTOR DE INCENDIO PORTATIL COM CARGA DE PO QUIMICO SECO (PQS) DE 12 KG, CLASSE BC	MG	10890		UN	Não	01/05/2026	R$ 242,30

3	EXTINTOR DE INCENDIO PORTATIL COM CARGA DE PO QUIMICO SECO (PQS) DE 12 KG, CLASSE BC	SE	10890	UN	Sim	01/05/2026	R$ 311,53
Valor Unitário							**R$ 281,53**

Mediana dos Preços Obtidos: R$ 290,76 | Média dos Preços Obtidos: R$ 281,53

Item 5

EXTINTOR DE INCENDIO DE PO QUIMICO SECO (6 KG)

EXTINTOR DE INCENDIO COM CARGA DE PO QUIMICO UTIL DE 6 KG, CONFORME ESPECIFICACAO MAR 71000/551. CLASSE INCENDIO BC. = ========== Bucka Industria e Comercio LTDA Extintor de incendio portatil, com carga de po quimico seco a base de bicarbonato de sodio (Totalit Super), de acordo com a norma ABNT NBR 15808. Pressurizado com nitrogenio, valvula gatilho com rosca M30 x 1,5 testada a pressao de 21 kgf/cm² e acoplado um indicador de pressao e o¿ring, para que nao haja vazamento do gas expelente. Destinado a protecao e combate a incendio da Classe B (liquidos inflamaveis) C (materiais eletricos sob carga), e fornecido nas capacidades de 4/6/8/12 quilos de agente extintor, com pressao de servico 10,5 kgf/cm² (1,02 Mpa) e pressao de testes de 30 kgf/cm² (2,94 Mpa). Temperatura de operacao: -10 a 50 °C. Especificacoes: Recipiente - Fabricado a partir de uma chapa plana de aco, calandrada, com fundo e cupula estampados a frio, soldado pelo processo MIG, incluindo a abertura para o agente extintor (gargalo). No cilindro e efetuado ensaio hidrostatico, a uma pressao de 30 kgf/cm², o qual deve ser refeito a cada 5 anos, a partir da data de fabricacao conforme norma ABNT NBR 15808. Acabamento - Desengraxado, decapado e fosfatizado. Pintado externamente em pintura eletrostatica a po na cor vermelha; Valvula - Tipo gatilho com rosca M30 x 1,5; Indicador de Pressao - Fabricado em bourdon espiral, escala 0 a 21 kgf/cm² (1,03 MPa) rosca 1/8¿ NPT, caixa em inox. Mangueira - Em PVC com trama de nylon, acoplada uma luva de empatacao e conexao com rosca M14x1,5mm para ser roscada na valvula e para a saida do po quimico, uma luva de empatacao e bico de descarga, assim as medidas do subconjunto das mangueiras para 4 kg Ø 1/2¿x550mm , 6/8 kg Ø ½¿x650mm e 12 kg Ø ½¿x 700mm.

PREÇOS / PROPOSTAS	QUANTIDADE	PREÇO ESTIMADO	PERCENTUAL	PREÇO EST. CALCULADO	% VALOR GLOBAL	TOTAL
3 / 16	54	R$ 160,96 (un)	-	R$ 160,96	0,1%	R$ 8.691,84

Preço Compras Governamentais	Órgão Público	Identificação	Data Homologação	Preço
1	00.444.232/0003-09 - MINISTÉRIO DA DEFESA | Comando do Exército | Industria de Material Belico do Brasil/FJF/MG	NºPregão:901342025 UASG:168006	25/03/2026	R$ 148,27
2	10.791.831/0001-82 - MINISTÉRIO DA EDUCAÇÃO | Instituto Federal de Educação, Ciência e Tecnologia de Brasília	NºPregão:901012025 UASG:158143	06/02/2026	R$ 149,60
3	04.769.874/0001-69 - CONSELHO REGIONAL DE ENFERMAGEM DO PIAUÍ	NºPregão:900142025 UASG:389335	27/01/2026	R$ 185,00
Valor Unitário				**R$ 160,96**

Mediana dos Preços Obtidos: R$ 149,60 | Média dos Preços Obtidos: R$ 160,96

Item 6

EXTINTOR DE INCENDIO DE PO QUIMICO SECO (70 KG) CARRETA

EXTINTOR DE INCENDIO SOBRE RODAS COM CARGA DE PO QUIMICO ABC A BASE DE MONOFOSTATO DE AMONIO E SULFATO DE MONOAMONIO DE 70 KG. POSSUI CAPACIDADE EXTINTORA 10A ; 120B, COM DISCO DE SEGURANCA PARA NAO ROMPER A PRESSAO INFERIOR A 163 KGF/CM² (15,99 MPA) E NEM SUPERIOR A 210 KGF/CM² (20,59 MPA) CONFORME NORMA NBR 15809. A SUA PRESSURIZACAO E FEITA ATRAVES DO CILINDRO DE NITROGENIO (N2) DE 7 LITROS COM 130KGF/CM² A 20° C. Peso Cheio: 127 kg Peso Vazio: 70 kg DEVERA SER APRESENTADO CERTIFICADO DE CONFORMIDADE COM A NORMA ABNT NBR 15809.

PREÇOS / PROPOSTAS	QUANTIDADE	PREÇO ESTIMADO	PERCENTUAL	PREÇO EST. CALCULADO	% VALOR GLOBAL	TOTAL
3 / 0	10	R$ 2.788,43 (un)	-	R$ 2.788,43	0,5%	R$ 27.884,30

Preço PMS	Descrição Produto	UF	Código de Insumo 1	Código de Insumo 2	Unidade Medida	Desonerado	Data	Preço
1	Extintor de Pó Químico Seco, em Carreta - 50 KG	SP	02.02.05.230.05		un	Não	01/01/2026	R$ 2.797,82
2	Extintor de Pó Químico Seco, em Carreta - 50 KG	SP	1945		un	Não	01/02/2026	R$ 2.769,78
3	Extintor de Pó Químico Seco, em Carreta - 50 KG	SP	02.02.05.230.05		un	Não	01/02/2026	R$ 2.797,70
Valor Unitário								**R$ 2.788,43**

Mediana dos Preços Obtidos: R$ 2.797,70 | Média dos Preços Obtidos: R$ 2.788,43

Item 7

EXTINTOR DE INCENDIO DE PO QUIMICO SECO (8 KG)

EXTINTOR DE INCENDIO PORTATIL COM CARGA DE PO QUIMICO BC DE 8kg E CAPACIDADE EXTINTORA 40-B:C, COM PRESSAO DE SERVICO 126 KGF/CM² (12,36 MPA) E PRESSAO DE TESTES DE 210 KGF/CM² (20,59 MPA), CONFORME NORMA NBR 15808. Capacidade Extintora: 40-B:C Peso Bruto: 11,5 kg DEVERA SER APRESENTADO CERTIFICADO DE CONFORMIDADE COM A NORMA ABNT NBR 15808.

PREÇOS / PROPOSTAS	QUANTIDADE	PREÇO ESTIMADO	PERCENTUAL	PREÇO EST. CALCULADO	% VALOR GLOBAL	TOTAL
3 / 0	127	R$ 273,23 (un)	-	R$ 273,23	0,6%	R$ 34.700,21

Preço PMS	Descrição Produto	UF	Código de Insumo 1	Código de Insumo 2	Unidade Medida	Desonerado	Data	Preço
1	EXTINTOR DE INCENDIO PORTATIL COM CARGA DE PO QUIMICO SECO (PQS) DE 8 KG, CLASSE BC	TO	20977		UN	Não	01/05/2026	R$ 276,01
2	EXTINTOR DE INCENDIO PORTATIL COM CARGA DE PO QUIMICO SECO (PQS) DE 8 KG, CLASSE BC	MT	20977		UN	Sim	01/05/2026	R$ 274,23
3	EXTINTOR DE INCENDIO PORTATIL COM CARGA DE PO QUIMICO SECO (PQS) DE 8 KG, CLASSE BC	PR	20977		UN	Sim	01/05/2026	R$ 269,46
Valor Unitário								**R$ 273,23**

Mediana dos Preços Obtidos: R$ 274,23

Média dos Preços Obtidos: R$ 273,23

Item 8

EXTINTOR DE INCENDIO DE PO QUIMICO UMEDECIDO (6 L) PARA INCENDIO CLASSE "K"

MODELO Nº MPK 6L / CLASSE DE FOGO K / CONTEUDO 6L / AGENTE EXTINTORA : KOMET K / ALTURA 640mm DIAMETRO 157mm / PROFUNDIDADE 160mm / TEMPO DE DESCARGA APROXIMADO 45Seg

PREÇOS / PROPOSTAS	QUANTIDADE	PREÇO ESTIMADO	PERCENTUAL	PREÇO EST. CALCULADO	% VALOR GLOBAL	TOTAL
3 / 19	12	R$ 510,67 (un)	-	R$ 510,67	0,1%	R$ 6.128,04

Preço Compras Governamentais	Órgão Público	Identificação	Data Homologação	Preço
1	46.634.309/0001-34 - PREFEITURA MUNICIPAL DE PARANAPANEMA / 0000 - PREFEITURA MUNICIPAL	46634309000134-1-000027/2026	27/02/2026	R$ 475,00
2	08.711.015/0002-50 - MINISTÉRIO DA DEFESA | Comando do Exército | Secretaria de Ciência e Tecnologia | Instituto Militar de Engenharia	NºPregão:900072025 UASG:160327	11/02/2026	R$ 557,00
3	15.126.437/0017-00 - MINISTÉRIO DA EDUCAÇÃO | Empresa Brasileira de Serviços Hospitalares/Sede | Hospital Universitário Lauro Wanderley	NºPregão:900992025 UASG:155023	28/01/2026	R$ 500,00
Valor Unitário				**R$ 510,67**

Mediana dos Preços Obtidos: R$ 500,00

Média dos Preços Obtidos: R$ 510,67

Item 9

FITA DE ACO INOXIDAVEL PARA PERCINTAR (1/2")

CINTA (FITA) DE ACO INOXIDAVEL, LISA, CANTOS, ARRE DONDADOS, POLIDA, PARA PERCINTAR. DIMENSOES: - LARGURA _____ 12,70MM (1/2 POL) - ESPESSURA _____ 0,76MM (0,030 POL) - COMPRIMENTO TOTAL _____ 100FT (30M).

PREÇOS / PROPOSTAS	QUANTIDADE	PREÇO ESTIMADO	PERCENTUAL	PREÇO EST. CALCULADO	% VALOR GLOBAL	TOTAL
3 / 0	16	R$ 107,92 (un)	-	R$ 107,92	0%	R$ 1.726,72

Preço PMS	Descrição Produto	UF	Código de Insumo 1	Código de Insumo 2	Unidade Medida	Desonerado	Data	Preço

1	FITA ACO INOX PARA CINTAR POSTE, L = 19 MM, E = 0,5 MM (ROLO DE 30M)	AC	406	UN	Não	01/01/2026	R$ 106,61
2	FITA ACO INOX PARA CINTAR POSTE, L = 19 MM, E = 0,5 MM (ROLO DE 30M)	PB	406	UN	Não	01/01/2026	R$ 110,30
3	FITA ACO INOX PARA CINTAR POSTE, L = 19 MM, E = 0,5 MM (ROLO DE 30M)	AP	406	UN	Sim	01/01/2026	R$ 106,85
Valor Unitário							**R$ 107,92**

Mediana dos Preços Obtidos: R$ 106,85 | Média dos Preços Obtidos: R$ 107,92

Item 1
0

FITA DE ACO INOXIDAVEL PARA PERCINTAR (3/4")

CINTA (FITA) DE ACO INOXIDAVEL, LISA, CANTOS ARRE- DONDADOS, POLIDA, PARA PERCINTAR. DIMENSOES: - LARGURA _____ _____ 19MM (3/4 POL) - ESPESSURA _____ 0,81MM (0,032 POL) - COMPRIMENTO TOTAL _____ 100FT (30M). BAND-IT C206 3/4" (19.05mm) Stainless Steel Band Strapping Stainless Steel Banding & Strapping for Cable & Pipes BAND-IT Band C206 3/4" (19.05mm) Wide x 100 Foot (30.5 M) Per Coil Stainless Steel Banding Strap - Type 201 Use with BAND-IT Buckles C256 BAND-IT banding is also available in grade 316 stainless steel, monel and inconel and industrial, hazardous area, offshore and subsea cable or pipe strapping and banding applications. 201 stainless steel offers good resistance to oxidation and corrosive agents Utilized in industrial cable and pipe banding or strapping applications Can be used with clip style buckles to create band clamps Packaged in a standard box or a durable plastic tote for easy dispensing Installs easily with the following tools: the Standard Banding Tool (Band-It C00169), the Heavy Duty Banding Tool (Band-It C00369), the Bantam Tool (Band-It C07569), the Bantam Strapping Tool (Band-It C08569),the Rachet Tool (Band-It C40099) and Pok-IT II Tool (Band-It J02069).

PREÇOS / PROPOSTAS	QUANTIDADE	PREÇO ESTIMADO	PERCENTUAL	PREÇO EST. CALCULADO	% VALOR GLOBAL	TOTAL
3 / 0	14	R$ 109,78 (un)	-	R$ 109,78	0%	R$ 1.536,92

Preço PMS	Descrição Produto	UF	Código de Insumo 1	Código de Insumo 2	Unidade Medida	Desonerado	Data	Preço
1	FITA ACO INOX PARA CINTAR POSTE, L = 19 MM, E = 0,5 MM (ROLO DE 30M)	RO	406		UN	Não	01/05/2026	R$ 106,85
2	FITA ACO INOX PARA CINTAR POSTE, L = 19 MM, E = 0,5 MM (ROLO DE 30M)	AP	406		UN	Não	01/05/2026	R$ 111,85
3	FITA ACO INOX PARA CINTAR POSTE, L = 19 MM, E = 0,5 MM (ROLO DE 30M)	PB	406		UN	Sim	01/05/2026	R$ 110,64
Valor Unitário								**R$ 109,78**

Mediana dos Preços Obtidos: R$ 110,64 | Média dos Preços Obtidos: R$ 109,78

Item 1
1

FLANGE CEGO (1")

Flange Cego Liso para rede de 1 pol. com pressao nominal de 16 bar. Material Aco Carbono ASTM A 105. Espessura de 16 mm. Dimensoes conforme norma DIN 2527.

PREÇOS / PROPOSTAS	QUANTIDADE	PREÇO ESTIMADO	PERCENTUAL	PREÇO EST. CALCULADO	% VALOR GLOBAL	TOTAL
3 / 0	41	R$ 70,50 (un)	-	R$ 70,50	0%	R$ 2.890,50

N° Preço	Site Domínio Amplo	Identificação	Data/Hora Inclusão	Preço
1	Level Ecommerce Agrícola	Anexo 5	16/06/2026 14:33:04	R$ 77,81
2	Zavvor LTDA	Anexo 4	16/06/2026 14:32:56	R$ 57,86
3	steamforce.com.br	Anexo 3	16/06/2026 14:32:52	R$ 75,82
Valor Unitário				**R$ 70,50**

Mediana dos Preços Obtidos: R$ 75,82 | Média dos Preços Obtidos: R$ 70,50

Item 1
2

FLANGE CEGO (2 1/2")

Flange Cego Liso para rede de 2 1/2 pol. com pressao nominal de 16 bar. Material Aco Carbono ASTM A 105. Espessura de 18 mm. Dimensoes conforme norma D IN 2527.

PREÇOS / PROPOSTAS	QUANTIDADE	PREÇO ESTIMADO	PERCENTUAL	PREÇO EST. CALCULADO	% VALOR GLOBAL	TOTAL
3 / 0	15	R$ 131,79 (un)	-	R$ 131,79	0%	R$ 1.976,85

N° Preço	Site Domínio Amplo	Identificação	Data/Hora Inclusão	Preço
1	shoppingdaseguranca.com.br	Anexo 6	16/06/2026 14:37:02	R$ 105,36
Valor Unitário				**R$ 105,36**

Preço PMS	Descrição Produto	UF	Código de Insumo 1	Código de Insumo 2	Unidade Medida	Desonerado	Data	Preço
1	Flange cego, em fofo, pn 10 / 16 / 25, d= 50mm	SE	05465/ORSE*-*INSUMO		un	Não	01/03/2026	R$ 147,50
2	Flange cego de ferro fundido ductil, PN-10, diametro nominal de 80mm	RJ	MAT060600	067400	un	Não	01/04/2026	R$ 168,94
Valor Unitário								**R$ 158,22**

Mediana dos Preços Obtidos: R$ 147,50

Média dos Preços Obtidos: R$ 131,79

Item 1
3

FLANGE CEGO (2")

Flange Cego Liso para rede de 2 pol. com pressao nominal de 16 bar. Material Aco Carbono ASTM A 105. Espessura de 18 mm. Dimensoes conforme norma DIN 2527.

PREÇOS / PROPOSTAS	QUANTIDADE	PREÇO ESTIMADO	PERCENTUAL	PREÇO EST. CALCULADO	% VALOR GLOBAL	TOTAL
3 / 0	37	R$ 188,77 (un)	-	R$ 188,77	0,1%	R$ 6.984,49

Preço PMS	Descrição Produto	UF	Código de Insumo 1	Código de Insumo 2	Unidade Medida	Desonerado	Data	Preço
1	Flange cego, em fofo, pn 10 / 16 / 25, d= 80mm	SE	05466/ORSE*-*INSUMO		un	Não	01/03/2026	R$ 173,37
2	Flange cego de ferro fundido ductil, pintado interna e externamente com tinta betuminosa, inclusive fornecimento do material para junta (arruela de borracha, parafusos com porca), com diametro de 80mm. Fornecimento e assentamento.	RJ	DR 10.15.0450 (/)		un	Não	01/04/2026	R$ 224,01
3	Flange cego de ferro fundido ductil, PN-10, diametro nominal de 80mm	RJ	MAT060600	067400	un	Não	01/04/2026	R$ 168,94
Valor Unitário								**R$ 188,77**

Mediana dos Preços Obtidos: R$ 173,37

Média dos Preços Obtidos: R$ 188,77

Item 1
4

FLANGE CEGO (3")

Flange Cego Liso para rede de 3 pol. com pressao nominal de 16 bar. Material Aco Carbono ASTM A 105. Espessura de 20 mm. Dimensoes conforme norma DIN 2527.

PREÇOS / PROPOSTAS	QUANTIDADE	PREÇO ESTIMADO	PERCENTUAL	PREÇO EST. CALCULADO	% VALOR GLOBAL	TOTAL
3 / 0	27	R$ 275,38 (un)	-	R$ 275,38	0,1%	R$ 7.435,26

Preço PMS	Descrição Produto	UF	Código de Insumo 1	Código de Insumo 2	Unidade Medida	Desonerado	Data	Preço
1	FLANGE CEGO DE FERRO FUNDIDO DÚCTIL (CLASSE DE PRESSÃO: 10/16 KGF/CM² / DIÂMETRO DA SEÇÃO: 150 MM)	DF	1515903018015		UN	Não	26/08/2025	R$ 282,34
2	Flange cego, em fofo, pn 10 / 16, d= 150mm	SE	05468/ORSE*-*INSUMO		un	Não	01/03/2026	R$ 295,97
3	Flange cego de ferro fundido ductil, PN-10, diametro nominal de 100mm	RJ	MAT060650	067450	un	Sim	01/04/2026	R$ 247,84
Valor Unitário								**R$ 275,38**

Mediana dos Preços Obtidos: R$ 282,34

Média dos Preços Obtidos: R$ 275,38

Item 1
5

FLANGE CEGO (4")

Flange Cego Liso para rede de 4 pol. com pressao nominal de 16 bar. Material Aco Carbono ASTM A 105. Espessura de 20 mm. Dimensoes conforme norma DIN 2527.

PREÇOS / PROPOSTAS	QUANTIDADE	PREÇO ESTIMADO	PERCENTUAL	PREÇO EST. CALCULADO	% VALOR GLOBAL	TOTAL
3 / 0	29	R$ 402,28 (un)	-	R$ 402,28	0,2%	R$ 11.666,12

Preço PMS	Descrição Produto	UF	Código de Insumo 1	Código de Insumo 2	Unidade Medida	Desonerado	Data	Preço
1	Flange cego de ferro fundido ductil, PN-10, diametro nominal de 250mm	RJ	MAT060800	067600	un	Não	01/04/2026	R$ 418,81
2	Flange cego de ferro fundido ductil, PN-10, diametro nominal de 200mm	RJ	MAT060750	067550	un	Não	01/05/2026	R$ 359,82
3	Flange cego de ferro fundido ductil, PN-10, diametro nominal de 250mm	RJ	MAT060800	067600	un	Sim	01/05/2026	R$ 428,21
Valor Unitário								**R$ 402,28**

Mediana dos Preços Obtidos: R$ 418,81

Média dos Preços Obtidos: R$ 402,28

Item 1
6

FORMAO (1")

CABO RETO, LARGURA DA LAMINA 1IN, COMPRIMENTO TO- TAL 7IN.

PREÇOS / PROPOSTAS	QUANTIDADE	PREÇO ESTIMADO	PERCENTUAL	PREÇO EST. CALCULADO	% VALOR GLOBAL	TOTAL
3 / 0	5	R$ 35,56 (un)	-	R$ 35,56	0%	R$ 177,80

Preço PMS	Descrição Produto	UF	Código de Insumo 1	Código de Insumo 2	Unidade Medida	Desonerado	Data	Preço

1	FORMAO CHANFRADO 1", CABO DE MADEIRA	MG	45256	UN	Não	01/01/2026	R$ 32,68
2	FORMAO CHANFRADO 1", CABO DE MADEIRA	MT	45256	UN	Sim	01/01/2026	R$ 31,15
3	FORMAO CHANFRADO 1", CABO DE MADEIRA	PI	45256	UN	Sim	01/04/2026	R$ 42,84
Valor Unitário							**R$ 35,56**

Mediana dos Preços Obtidos: R$ 32,68 | Média dos Preços Obtidos: R$ 35,56

Item 1
7

GRAMPO

Grampo Tipo C Corpo em ferro fundido modular reforcado e acabamento com pintura eletrostatica a po. Tamanho: 6" Peso 1,14 Kg

PREÇOS / PROPOSTAS	QUANTIDADE	PREÇO ESTIMADO	PERCENTUAL	PREÇO EST. CALCULADO	% VALOR GLOBAL	TOTAL
3 / 15	10	R$ 56,20 (un)	-	R$ 56,20	0%	R$ 562,00

Preço Compras Governamentais	Órgão Público	Identificação	Data Homologação	Preço
1	09.944.413/0001-07 - MINISTÉRIO DA DEFESA | Comando do Exército | Departamento de Ciência e Tecnologia | Diretoria de Fabricação | Arsenal de Guerra do Rio	NºPregão:900032025 UASG:160285	16/03/2026	R$ 55,62
2	08.780.663/0001-88 - INSTITUTO DE DESENVOLVIMENTO FLORESTAL E DA BIODIVERSIDADE DO ESTADO DO PAR | A	NºPregão:900062025 UASG:927498	02/02/2026	R$ 51,30
3	32.479.123/0001-43 - MINISTÉRIO DA EDUCAÇÃO | Universidade Federal do Espírito Santo	NºPregão:900272025 UASG:153046	20/01/2026	R$ 61,69
Valor Unitário				**R$ 56,20**

Mediana dos Preços Obtidos: R$ 55,62 | Média dos Preços Obtidos: R$ 56,20

Item 1
8

GRAMPO AJUSTAVEL TIPO C (6" - PESCOCO 3 1/8")

ACO, PROFUNDIDADE PESCOCO 3-1/8 POL, ABERTURA MOR- DENTE 6 POL, AJUSTAVEL, PARA SERVICOS PESADOS.

PREÇOS / PROPOSTAS	QUANTIDADE	PREÇO ESTIMADO	PERCENTUAL	PREÇO EST. CALCULADO	% VALOR GLOBAL	TOTAL
3 / 15	10	R$ 56,20 (un)	-	R$ 56,20	0%	R$ 562,00

Preço Compras Governamentais	Órgão Público	Identificação	Data Homologação	Preço
1	09.944.413/0001-07 - MINISTÉRIO DA DEFESA | Comando do Exército | Departamento de Ciência e Tecnologia | Diretoria de Fabricação | Arsenal de Guerra do Rio	NºPregão:900032025 UASG:160285	16/03/2026	R$ 55,62
2	08.780.663/0001-88 - INSTITUTO DE DESENVOLVIMENTO FLORESTAL E DA BIODIVERSIDADE DO ESTADO DO PAR | A	NºPregão:900062025 UASG:927498	02/02/2026	R$ 51,30
3	32.479.123/0001-43 - MINISTÉRIO DA EDUCAÇÃO | Universidade Federal do Espírito Santo	NºPregão:900272025 UASG:153046	20/01/2026	R$ 61,69
Valor Unitário				**R$ 56,20**

Mediana dos Preços Obtidos: R$ 55,62 | Média dos Preços Obtidos: R$ 56,20

Item 19

GRAMPO AJUSTAVEL TIPO C (8" - PESCOCO 3 1/2")

ACO, PROFUNDIDADE PESCOCO 3-1/2 POL, ABERTURA MOR- DENTE 8 POL, AJUSTAVEL, SERVICO CARPINTARIA.

PREÇOS / PROPOSTAS	QUANTIDADE	PREÇO ESTIMADO	PERCENTUAL	PREÇO EST. CALCULADO	% VALOR GLOBAL	TOTAL
3 / 16	10	R$ 60,54 (un)	-	R$ 60,54	0%	R$ 605,40

Preço Compras Governamentais	Órgão Público	Identificação	Data Homologação	Preço
1	09.944.413/0001-07 - MINISTÉRIO DA DEFESA | Comando do Exército | Departamento de Ciência e Tecnologia | Diretoria de Fabricação | Arsenal de Guerra do Rio	NºPregão:900032025 UASG:160285	16/03/2026	R$ 55,62
2	32.479.123/0001-43 - MINISTÉRIO DA EDUCAÇÃO | Universidade Federal do Espírito Santo	NºPregão:900272025 UASG:153046	20/01/2026	R$ 61,69
3	10.652.179/0008-91 - MINISTÉRIO DA EDUCAÇÃO | Secretaria Executiva | Subsecretaria de Planejamento e Orçamento | INSTITUTO FEDERAL DO PARANÁ	NºPregão:900102025 UASG:158009	23/12/2025	R$ 64,32
Valor Unitário				**R$ 60,54**

Mediana dos Preços Obtidos: R$ 61,69 | Média dos Preços Obtidos: R$ 60,54

Item 20

LAMINA PARA ARCO DE SERRA (12" - 18 DENTES/POL)

LAMINA SERRA MANUAL ACO RAPIDO FLEXIVEL 18 DENTE POR POLEGADA, COMPRIMENTO DA LAMINA: 300 mm, LARGURA DA LAMINA: 1 3 mm ESPESSURA DA LAMINA: 0,60 mm.

PREÇOS / PROPOSTAS	QUANTIDADE	PREÇO ESTIMADO	PERCENTUAL	PREÇO EST. CALCULADO	% VALOR GLOBAL	TOTAL
3 / 3	70	R$ 12,68 (un)	-	R$ 12,68	0%	R$ 887,60

Preço Compras Governamentais	Órgão Público	Identificação	Data Homologação	Preço
1	76.978.881/0001-81 - MUNICIPIO DE TERRA RICA / 37 - Prefeitura Municipal de Terra Rica - PR	76978881000181-1-000003/2026	05/03/2026	R$ 13,04
2	44.590.106/0001-68 - CONTABILIDADE GERAL DO ESTADO - COGES / 929238 - CONTABILIDADE GERAL DO ESTADO - RO	44590106000168-1-000015/2025	21/01/2026	R$ 13,00
3	SUPERINTENDENCIA DA JUVENTUDE, CULTURA, ESPORTE E LAZER - SEJUCEL / 929394 - ERO-SUPERINTENDENCIA DA JUV.CUL.ESPORTE LAZER	24798606000182-1-000003/2026	06/01/2026	R$ 12,00
Valor Unitário				**R$ 12,68**

Mediana dos Preços Obtidos: R$ 13,00 | Média dos Preços Obtidos: R$ 12,68

Item 21

LAMINA PARA ARCO DE SERRA (12" - 24 DENTES/POL)

LAMINA SERRA MANUAL ACO RAPIDO FLEXIVEL 24 DENTE POR POLEGADA, COMPRIMENTO DA LAMINA: 300 mm, LARGURA DA LAMINA: 1 3 mm ESPESSURA DA LAMINA: 0,60 mm.

PREÇOS / PROPOSTAS	QUANTIDADE	PREÇO ESTIMADO	PERCENTUAL	PREÇO EST. CALCULADO	% VALOR GLOBAL	TOTAL
3 / 3	35	R$ 19,15 (un)	-	R$ 19,15	0%	R$ 670,25

Preço Compras Governamentais	Órgão Público	Identificação	Data Homologação	Preço
1	SECRETARIA DE SAUDE / 8439 - GER DA VI GERES ARCOVERDE	10572048000128-1-000356/2026	13/04/2026	R$ 17,90
2	88.594.999/0001-95 - MUNICIPIO DE GARIBALDI / 79 - Município de Garibaldi	88594999000195-1-000479/2026	06/04/2026	R$ 18,75
3	00.348.003/0001-10 - EMPRESA BRASILEIRA DE PESQUISA AGROPECUARIA / 135032 - EMBRAPA TRIGO/PASSO FUNDO/RS	00348003000110-1-000038/2026	04/03/2026	R$ 20,80

Valor Unitário	R$ 19,15

Mediana dos Preços Obtidos: R$ 18,75 | Média dos Preços Obtidos: R$ 19,15

Item 2

2

LANTERNA ELETRICA DE CABECA

TIPO MINEIRO, ESPEC W-L-215.

PREÇOS / PROPOSTAS	QUANTIDADE	PREÇO ESTIMADO	PERCENTUAL	PREÇO EST. CALCULADO	% VALOR GLOBAL	TOTAL
3 / 17	30	R$ 67,46 (un)	-	R$ 67,46	0%	R$ 2.023,80

Preço Compras Governamentais	Órgão Público	Identificação	Data Homologação	Preço
1	18.666.750/0001-62 - MUNICIPIO DE ITAMONTE / 2060 - Unidade Única	18666750000162-1-000029/2026	22/04/2026	R$ 69,39
2	09.598.288/0002-01 - MINISTÉRIO DA DEFESA | Comando do Exército | Comando Militar do Nordeste | 7ª Região Militar/7ª Divisão de Exército | 23ªCircunscrição de Serviço Militar	NºPregão:900042026 UASG:160175	11/02/2026	R$ 72,99
3	01.285.170/0001-22 - COMPANHIA DE DESENVOLVIMENTO ECONÔMICO DE GOIÁS	NºPregão:900302025 UASG:927105	27/01/2026	R$ 60,00
Valor Unitário				**R$ 67,46**

Mediana dos Preços Obtidos: R$ 69,39 | Média dos Preços Obtidos: R$ 67,46

Item 2

3

LIQUIDO GERADOR DE ESPUMA

LIQUIDO GERADOR ESPUMA (AFFF) 6% TIPO 7. ESPECIFICACAO MIL F-24385 E MAR 71000/410A, ABTNT NBR 15511 TIPO 7, NO QUESITO PERF ORMANCE AO FOGO, ITEM 3.4 TABELA II ATENDE AS CLASSES HC (EXTINCAO DE INCENDIOS EM HIDROCARBONETOS), AR (EXTINCAO DE INCENDIOS EM SOLVENTES POLARES) E CLASSE AV (UTILIZACAO EM AEROPORTOS PARA EXTINCAO DE INCENDIOS EM H IDROCARBONET OS). EMBALAGEM BU C/20 LITROS.

PREÇOS / PROPOSTAS	QUANTIDADE	PREÇO ESTIMADO	PERCENTUAL	PREÇO EST. CALCULADO	% VALOR GLOBAL	TOTAL
3 / 15	1.800	R$ 812,20 (un)	-	R$ 812,20	24,3%	R$ 1.461.960,00

Preço Compras Governamentais	Órgão Público	Identificação	Data Homologação	Preço
1	25.053.109/0001-18 - SECRETAIA-GERAL DE GOVERNO - SGG | Secretaria da Fazenda | Secretaria da Segurança Pública do Estado do Tocantins	NºPregão:900172025 UASG:925957	21/05/2026	R$ 970,00
2	00.394.502/0401-03 - MINISTÉRIO DA DEFESA | COMANDO DA MARINHA | Comando de Operações Navais | Comando do 9º Distrito Naval | Centro de Intendencia da Marinha em Manaus	NºPregão:900112025 UASG:788820	13/04/2026	R$ 669,00
3	07.954.480/0001-79 - GOVERNO DO ESTADO DO CEARÁ	NºPregão:913652025 UASG:943001	11/02/2026	R$ 797,59
Valor Unitário				**R$ 812,20**

Mediana dos Preços Obtidos: R$ 797,59 | Média dos Preços Obtidos: R$ 812,20

Item 2

4

LUVA ANTICHAMAS (BOMBEIRO)

LUVA DE COMBATE A INCENDIOS, TAMANHO 10. LUVA PARA BOMBEIROS E BRIGADISTAS FABRICADA EM COURO DE VAQUETA NA PALMA E FIBRA ARAMIDA NO DORSO. RESISTENTE A CORTE, ABRASAO E TEMPERATURAS DE ATE 300ºC. CAMADA EXTERNA: COURO DE VAQUETA RESISTENTE A TEMPERATURAS ELEVADAS COM RESISTENCIA A ABRASAO E CORTES. BARREIRA DE VAPOR ¿ FILME DE POLIURETANO ANT ICHAMA NA COR BRANCA, PARA INIBIR PASSAGEM DE PRODUTOS QUIMICOS E LIQUIDOS. BARREIRA DE CALOR ¿ MANTA 100% FIBRA ARA MIDA COM GRAMATURA NAO INFERIOR A 240 G/M2, PARA ATUAR COMO BARREIRA TERMICA. PUNHO ELASTICO EM MATERIAL ANTICHAM A DE APROXIMADAMENTE 07 CM. TODA A COSTURA DA LUVA DEVE SER FEITA EM LINHA PARA-ARAMIDA.

PREÇOS / PROPOSTAS	QUANTIDADE	PREÇO ESTIMADO	PERCENTUAL	PREÇO EST. CALCULADO	% VALOR GLOBAL	TOTAL
3 / 8	140	R$ 482,23 (un)	-	R$ 482,23	1,1%	R$ 67.512,20

Preço Compras Governamentais	Órgão Público	Identificação	Data Homologação	Preço
1	02.977.954/0001-84 - GOVERNO DO ESTADO DE RONDONIA | Superintendência Estadual de Compras e Licitações	NºPregão:903192024 UASG:925373	10/02/2026	R$ 495,00
2	45.318.185/0001-15 - MUNICIPIO DE PATROCINIO PAULISTA / 2324 - MUNICÍPIO DE PATROCÍNIO PAULISTA/SP	45318185000115-1-000057/2025	10/10/2025	R$ 440,36
Valor Unitário				**R$ 467,68**

N° Preço	Site Domínio Amplo	Identificação	Data/Hora Inclusão	Preço
1	NET Suprimentos	Anexo 7	02/07/2026 13:36:35	R$ 496,78
Valor Unitário				**R$ 496,78**

Mediana dos Preços Obtidos: R$ 495,00

Média dos Preços Obtidos: R$ 482,23

Item 2
5

LUVA ANTI-FLASHING (NAO E ANTICHAMAS)

Nomenclatura correta do item: LUVA DE ALGODAO LUVA DE TECIDO 100% ALGODAO, NAO TRATADO COM RETARDANTE DE CHAMAS (NAO E ANTI-CHAMAS) NA COR NATURAL CRU E LINHA DE COSTURA Nº 10 DE 100% ALGODAO. A COMPOSICAO DO ELASTICO: 39% ELASTANO E 61% POLIESTER. COMPRIMENTO TOTAL DE 53 CM.

PREÇOS / PROPOSTAS	QUANTIDADE	PREÇO ESTIMADO	PERCENTUAL	PREÇO EST. CALCULADO	% VALOR GLOBAL	TOTAL
3 / 26	4.778	R$ 39,00 (un)	-	R$ 39,00	3,1%	R$ 186.342,00

Preço Compras Governamentais	Órgão Público	Identificação	Data Homologação	Preço
1	96.291.141/0001-80 - GOVERNO DO ESTADO DE SÃO PAULO | ESP-SECRETARIA DE ADMINISTRACAO PENITENCIARIA | ESP-PENITENCIARIA DE MAIRINQUE	NºPregão:900012026 UASG:380263	01/04/2026	R$ 40,00
2	09.571.854/0001-00 - MINISTÉRIO DA DEFESA | Comando do Exército | Comando Militar do Nordeste | 7ª Região Militar/7ª Divisão de Exército | 10ªBrigada de Infantaria Motorizada | 59ºBatalhão de Infantaria Motorizado	NºPregão:900282026 UASG:160004	05/03/2026	R$ 38,00
3	09.571.854/0001-00 - MINISTÉRIO DA DEFESA | Comando do Exército | Comando Militar do Nordeste | 7ª Região Militar/7ª Divisão de Exército | 10ªBrigada de Infantaria Motorizada | 59ºBatalhão de Infantaria Motorizado	NºPregão:900282026 UASG:160004	05/03/2026	R$ 39,00
Valor Unitário				**R$ 39,00**

Mediana dos Preços Obtidos: R$ 39,00

Média dos Preços Obtidos: R$ 39,00

Item 2
6

LUVA DE BOMBEIRO (TAM 7)

LUVA BOMBEIRO CONFECCIONADA EM COURO VAQUETA PRETA NA COR PRETA , DORSO LISO 03 DEDOS + INDICADOR , COM COSTURA , ELASTICO DE 20MM , PUNHO EM MALHA DE PARA-ARAMIDA. COMPOSTA EM MULTICAMADAS , PARA OPERACOES COM TEMPERATURAS E PRODUTOS LIQUIDOS E ABRASIVOS , DURANTE SUA UTILIZACAO A LUVA DEVERA DAR PROTECAO UNICA SEM GERAR VAPOR INTERNO . CAMADA EXTERNA - COURO VAQUETE NA COR PRETA PARA RESISTIR TEMPERATURAS ELEVADAS COM RESISTENCIA A ABRASAO E CORTES. 1- CAMADA INTERNA - BARREIRA DE VAPOR , FILME DE POLIURETANO ANTICHAMA PARA INIBIR PASSAGEM DE PRODUTOS QUIMICOS E LIQUIDOS. 2- CAMADA INTERNA - BARREIRA DE CALOR : FELTRO DE FIBRAS ARAMIDA E SUEDINE , ATUANDO COMO BARREIRA TERMICA. ELASTICO NO DORSO EM COSTURA ZIG-ZAG COM FIOS DE PARA-ARAMIDA. PUNHO EM MALHA PARA -ARAMIDA 300 G/M2 , SANFONADA PARA INIBIR ENTRADA DE PRODUTOS E CALOR . TODA A COSTURA DA LUVA E FEITA EM LINHA PARA-ARAMIDA. OBS : O FORNECEDOR DO ITEM DEVERA APRESENTAR : A) CAEPI emitido pelo MTE com validade em dia ; B) Laudo / Certificado que atenda as Normas EN 388 e EN 420. ========== ==========

PREÇOS / PROPOSTAS	QUANTIDADE	PREÇO ESTIMADO	PERCENTUAL	PREÇO EST. CALCULADO	% VALOR GLOBAL	TOTAL
3 / 17	10	R$ 494,40 (un)	-	R$ 494,40	0,1%	R$ 4.944,00

Preço Compras Governamentais	Órgão Público	Identificação	Data Homologação	Preço

1	00.394.502/0401-03 - MINISTÉRIO DA DEFESA | COMANDO DA MARINHA | Comando de Operações Navais | Comando do 9º Distrito Naval | Centro de Intendencia da Marinha em Manaus	NºPregão:900082025 UASG:788820	30/03/2026	R$ 500,00
2	48.962.625/0001-60 - SERVIÇO AUTONOMO DE AGUA E ESGOTO DE JACAREI SP	NºPregão:900602025 UASG:926641	05/12/2025	R$ 548,00
3	00.394.429/0185-81 - MINISTÉRIO DA DEFESA | Comando da Aeronáutica | BASE AÉREA DE NATAL	NºPregão:900222025 UASG:120631	24/11/2025	R$ 435,19
Valor Unitário				**R$ 494,40**

Mediana dos Preços Obtidos: R$ 500,00 | Média dos Preços Obtidos: R$ 494,40

Item 2
7

LUVA DE BOMBEIRO (TAM 10)

LUVA BOMBEIRO CONFECCIONADA EM COURO VAQUETA PRETA NA COR PRETA , DORSO LISO 03 DEDOS + INDICADOR , COM COSTURA , EL ASTICO DE 20MM , PUNHO EM MALHA DE PARA-ARAMIDA. COMPOSTA EM MULTICAMADAS , PARA OPERACOES COM TEMPERATURAS E P RODUTOS LIQUIDOS E ABRASIVOS , DURANTE SUA UTILIZACAO A LUVA DEVERA DAR PROTECAO UNICA SEM GERAR VAPOR INTERNO . C AMADA EXTERNA - COURO VAQUETE NA COR PRETA PARA RESISTIR TEMPERATURAS ELEVADAS COM RESISTENCIA A ABRASAO E CORTE S. 1- CAMADA INTERNA - BARREIRA DE VAPOR , FILME DE POLIURETANO ANTICHAMA PARA INIBIR PASSAGEM DE PRODUTOS QUIMICOS E LIQUIDOS. 2- CAMADA INTERNA - BARREIRA DE CALOR : FELTRO DE FIBRAS ARAMIDA E SUEDINE , ATUANDO COMO BARREIRA TERMICA. ELASTICO NO DORSO EM COSTURA ZIG-ZAG COM FIOS DE PARA-ARAMIDA. PUNHO EM MALHA PARA -ARAMIDA 300 G/M2 , SANFONADA P ARA INIBIR ENTRADA DE PRODUTOS E CALOR . TODA A COSTURA DA LUVA E FEITA EM LINHA PARA-ARAMIDA. ========== ========== OBS : O FORNECEDOR DO ITEM DEVERA APRESENTAR : A) CAEPI emitido pelo MTE com validade em dia ; B) Laudo / Certificado que atenda as Normas EN 388 e EN 420. ==========

PREÇOS / PROPOSTAS	QUANTIDADE	PREÇO ESTIMADO	PERCENTUAL	PREÇO EST. CALCULADO	% VALOR GLOBAL	TOTAL
3 / 27	151	R$ 451,73 (un)	-	R$ 451,73	1,1%	R$ 68.211,23

Preço Compras Governamentais	Órgão Público	Identificação	Data Homologação	Preço
1	00.394.502/0401-03 - MINISTÉRIO DA DEFESA | COMANDO DA MARINHA | Comando de Operações Navais | Comando do 9º Distrito Naval | Centro de Intendencia da Marinha em Manaus	NºPregão:900082025 UASG:788820	30/03/2026	R$ 500,00
2	09.567.370/0001-80 - MINISTÉRIO DA DEFESA | Comando do Exército | Comando Militar do Leste | 4ª Região Militar/4ª Divisão de Exército | 4ºBatalhão de Engenharia de Combate	NºPregão:900012026 UASG:160113	18/03/2026	R$ 420,00
3	00.394.429/0185-81 - MINISTÉRIO DA DEFESA | Comando da Aeronáutica | BASE AÉREA DE NATAL	NºPregão:900222025 UASG:120631	24/11/2025	R$ 435,19
Valor Unitário				**R$ 451,73**

Mediana dos Preços Obtidos: R$ 435,19 | Média dos Preços Obtidos: R$ 451,73

Item 2
8

LUVA DE BOMBEIRO (TAM 11)

LUVA BOMBEIRO CONFECCIONADA EM COURO VAQUETA PRETA NA COR PRETA , DORSO LISO 03 DEDOS + INDICADOR , COM COSTURA , EL ASTICO DE 20MM , PUNHO EM MALHA DE PARA-ARAMIDA. COMPOSTA EM MULTICAMADAS , PARA OPERACOES COM TEMPERATURAS E P RODUTOS LIQUIDOS E ABRASIVOS , DURANTE SUA UTILIZACAO A LUVA DEVERA DAR PROTECAO UNICA SEM GERAR VAPOR INTERNO . C AMADA EXTERNA - COURO VAQUETE NA COR PRETA PARA RESISTIR TEMPERATURAS ELEVADAS COM RESISTENCIA A ABRASAO E CORTE S. 1- CAMADA INTERNA - BARREIRA DE VAPOR , FILME DE POLIURETANO ANTICHAMA PARA INIBIR PASSAGEM DE PRODUTOS QUIMICOS E LIQUIDOS. 2- CAMADA INTERNA - BARREIRA DE CALOR : FELTRO DE FIBRAS ARAMIDA E SUEDINE , ATUANDO COMO BARREIRA TERMICA. ELASTICO NO DORSO EM COSTURA ZIG-ZAG COM FIOS DE PARA-ARAMIDA. PUNHO EM MALHA PARA -ARAMIDA 300 G/M2 , SANFONADA P ARA INIBIR ENTRADA DE PRODUTOS E CALOR . TODA A COSTURA DA LUVA E FEITA EM LINHA PARA-ARAMIDA. ========== ========== OBS : O FORNECEDOR DO ITEM DEVERA APRESENTAR : A) CAEPI emitido pelo MTE com validade em dia ; B) Laudo / Certificado que atenda as Normas EN 388 e EN 420. ==========

PREÇOS / PROPOSTAS	QUANTIDADE	PREÇO ESTIMADO	PERCENTUAL	PREÇO EST. CALCULADO	% VALOR GLOBAL	TOTAL
3 / 27	38	R$ 451,73 (un)	-	R$ 451,73	0,3%	R$ 17.165,74

Preço Compras Governamentais	Órgão Público	Identificação	Data Homologação	Preço
1	00.394.502/0401-03 - MINISTÉRIO DA DEFESA | COMANDO DA MARINHA | Comando de Operações Navais | Comando do 9º Distrito Naval | Centro de Intendencia da Marinha em Manaus	NºPregão:900082025 UASG:788820	30/03/2026	R$ 500,00

2	09.567.370/0001-80 - MINISTÉRIO DA DEFESA | Comando do Exército | Comando Militar do Leste | 4ª Região Militar/4ª Divisão de Exército | 4ºBatalhão de Engenharia de Combate	NºPregão:900012026 UASG:160113	18/03/2026	R$ 420,00
3	00.394.429/0185-81 - MINISTÉRIO DA DEFESA | Comando da Aeronáutica | BASE AÉREA DE NATAL	NºPregão:900222025 UASG:120631	24/11/2025	R$ 435,19
Valor Unitário				**R$ 451,73**

Mediana dos Preços Obtidos: R$ 435,19 | Média dos Preços Obtidos: R$ 451,73

Item 29

LUVA DE BOMBEIRO (TAM 8)

LUVA BOMBEIRO CONFECCIONADA EM COURO VAQUETA PRETA NA COR PRETA , DORSO LISO 03 DEDOS + INDICADOR , COM COSTURA , EL ASTICO DE 20MM , PUNHO EM MALHA DE PARA-ARAMIDA. COMPOSTA EM MULTICAMADAS , PARA OPERACOES COM TEMPERATURAS E P RODUTOS LIQUIDOS E ABRASIVOS , DURANTE SUA UTILIZACAO A LUVA DEVERA DAR PROTECAO UNICA SEM GERAR VAPOR INTERNO . C AMADA EXTERNA - COURO VAQUETE NA COR PRETA PARA RESISTIR TEMPERATURAS ELEVADAS COM RESISTENCIA A ABRASAO E CORTE S. 1- CAMADA INTERNA - BARREIRA DE VAPOR , FILME DE POLIURETANO ANTICHAMA PARA INIBIR PASSAGEM DE PRODUTOS QUIMICOS E LIQUIDOS. 2- CAMADA INTERNA - BARREIRA DE CALOR : FELTRO DE FIBRAS ARAMIDA E SUEDINE , ATUANDO COMO BARREIRA TERMICA. ELÁSTICO NO DORSO EM COSTURA ZIG-ZAG COM FIOS DE PARA-ARAMIDA. PUNHO EM MALHA PARA -ARAMIDA 300 G/M2 , SANFONADA P ARA INIBIR ENTRADA DE PRODUTOS E CALOR . TODA A COSTURA DA LUVA E FEITA EM LINHA PARA-ARAMIDA. OBS : O FORNECEDOR DO I TEM DEVERA APRESENTAR : A) CAEPI emitido pelo MTE com validade em dia ; B) Laudo / Certificado que atenda as Normas EN 388 e EN 420. ========== ==========

PREÇOS / PROPOSTAS	QUANTIDADE	PREÇO ESTIMADO	PERCENTUAL	PREÇO EST. CALCULADO	% VALOR GLOBAL	TOTAL
3 / 27	37	R$ 451,73 (un)	-	R$ 451,73	0,3%	R$ 16.714,01

Preço Compras Governamentais	Órgão Público	Identificação	Data Homologação	Preço
1	00.394.502/0401-03 - MINISTÉRIO DA DEFESA | COMANDO DA MARINHA | Comando de Operações Navais | Comando do 9º Distrito Naval | Centro de Intendencia da Marinha em Manaus	NºPregão:900082025 UASG:788820	30/03/2026	R$ 500,00
2	09.567.370/0001-80 - MINISTÉRIO DA DEFESA | Comando do Exército | Comando Militar do Leste | 4ª Região Militar/4ª Divisão de Exército | 4ºBatalhão de Engenharia de Combate	NºPregão:900012026 UASG:160113	18/03/2026	R$ 420,00
3	00.394.429/0185-81 - MINISTÉRIO DA DEFESA | Comando da Aeronáutica | BASE AÉREA DE NATAL	NºPregão:900222025 UASG:120631	24/11/2025	R$ 435,19
Valor Unitário				**R$ 451,73**

Mediana dos Preços Obtidos: R$ 435,19 | Média dos Preços Obtidos: R$ 451,73

Item 30

LUVA DE BORRACHA PARA ELETRICISTA (TAM 10) 1000 VCA

LUVA DE BORRACHA NATURAL,INTEIRICA,CINCO DEDOS; COR PRETA; NAO RESISTENTE AO OZONIO. PARA ELETRICISTA. TENSAO DE TEST E 5000 VOLTS (C.A.) TENSAO DE TESTE 20000 VOLTS (C.C.) TENSAO DE TRABALHO 1000 VOLTS (C.A.) TAMANHO 10 - COMPRIMENTO TOTAL = 14 POL (355MM) NOTA 1) A TENSAO INDICADA (5000 V) REFERE-SE A TENSAO DE TESTE EM CORRENTE ALTERNADA (C.A) CONFORME AST M-120 E GRIDIS DA ELETROBRAS. 2) CONFFORME FED-LOG, O NSN STANDARD E 8415-01-158-9447.

PREÇOS / PROPOSTAS	QUANTIDADE	PREÇO ESTIMADO	PERCENTUAL	PREÇO EST. CALCULADO	% VALOR GLOBAL	TOTAL
3 / 22	73	R$ 601,25 (un)	-	R$ 601,25	0,7%	R$ 43.891,25

Preço Compras Governamentais	Órgão Público	Identificação	Data Homologação	Preço
1	12.671.814/0001-37 - Universidade Estadual da Paraíba	NºPregão:900292025 UASG:925316	06/04/2026	R$ 594,00
2	00.394.429/0193-91 - MINISTÉRIO DA DEFESA | Comando da Aeronáutica | Grupamento de Apoio de Recife	NºPregão:900222025 UASG:120632	20/03/2026	R$ 518,00
Valor Unitário				**R$ 556,00**

N° Preço	Site Domínio Amplo	Identificação	Data/Hora Inclusão	Preço

1	Grupo BT - EPI e MRO		Anexo 8	24/06/2026 09:16:38	R$ 646,49
Valor Unitário					**R$ 646,49**

Mediana dos Preços Obtidos: R$ 594,00 | Média dos Preços Obtidos: R$ 601,25

Item 3
1

MACA DE LONA NEIL ROBERTSON

1) Adequado para uso maritimo, minas, construcoes, plataformas de petroleo e campos de trabalhos 2) Componentes principais: a) Quadro: feito de ripas nao remen dada b) Material externo: feito de algodao com resistencia acima de 50kg c) Fio: feito de polietileno com diametro de 12mm e a forca de quebra e maior que 1000k g

PREÇOS / PROPOSTAS	QUANTIDADE	PREÇO ESTIMADO	PERCENTUAL	PREÇO EST. CALCULADO	% VALOR GLOBAL	TOTAL
3 / 3	5	R$ 3.116,41 (un)	-	R$ 3.116,41	0,3%	R$ 15.582,05

Preço Compras Governamentais	Órgão Público	Identificação	Data Homologação	Preço
1	01.002.322/0001-32 - PROCURADORIA GERAL DO ESTADO DO AMAPA / 11 - PROCURADORIA-GERAL DO ESTADO	01002322000132-1-000039/2025	17/06/2026	R$ 3.230,00
2	44.733.608/0001-09 - MUNICIPIO DE INDAIATUBA / 8971 - Prefeitura Municipal de Indaiatuba	44733608000109-1-000081/2026	19/03/2026	R$ 3.420,30
3	14.232.086/0001-92 - MUNICIPIO DE ARACI / 1 - PREFEITURA MUNICIPAL DE ARACI - BA	14232086000192-1-000505/2025	30/10/2025	R$ 2.698,94
Valor Unitário				**R$ 3.116,41**

Mediana dos Preços Obtidos: R$ 3.230,00 | Média dos Preços Obtidos: R$ 3.116,41

Item 3
2

MACACO HIDRAULICO MANUAL (10 TON)

MACACO HIDRAULICO MANUAL TIPO GARRAFA MODELO GM-10T CAPACIDADE ..... 10 TONELADAS CURSO DO PISTAO ..... 150 m m CURSO DO FUSO ..... 80 mm ELEVACAO MINIMA ..... 230 mm ELEVACAO MAXIMA ..... 460 mm

PREÇOS / PROPOSTAS	QUANTIDADE	PREÇO ESTIMADO	PERCENTUAL	PREÇO EST. CALCULADO	% VALOR GLOBAL	TOTAL
3 / 1	5	R$ 544,34 (un)	-	R$ 544,34	0%	R$ 2.721,70

N° Preço	Site Domínio Amplo	Identificação	Data/Hora Inclusão	Preço
1	Magazine Luiza (https://www.magazineluiza.com.br/)	Anexo 9	24/06/2026 09:44:31	R$ 579,46
2	Brenfeer	Anexo 10	02/07/2026 11:09:01	R$ 547,90
Valor Unitário				**R$ 563,68**

Preço Público	Órgão Público	Identificação	Data Homologação	Preço
1	37.465.200/0001-20 - MUNICIPIO DE CANABRAVA DO NORTE/MT	183085	14/05/2026	R$ 525,00
Valor Unitário				**R$ 525,00**

Mediana dos Preços Obtidos: R$ 547,90 | Média dos Preços Obtidos: R$ 544,34

Item 3

3

MACHADINHA COM UNHA (3.1/2")

MACHADINHA COM CABECA FORJADA E TEMPERADA EM ACO ESPECIAL. APRESENTA UNHAS NA PARTE SUPERIOR DA LAMINA. ACABAMENTO JATEADO E ENVERNIZADO. CABA DE MADEIRA ENVERNIZADO E FIXADO COM EPOXI. PESO 720 GRAMAS. COMPRIMENTO TOTAL DE 305 mm. COMPRIMENTO DA LAMINA 84 mm. ==========

PREÇOS / PROPOSTAS	QUANTIDADE	PREÇO ESTIMADO	PERCENTUAL	PREÇO EST. CALCULADO	% VALOR GLOBAL	TOTAL
3 / 1	19	R$ 57,86 (un)	-	R$ 57,86	0%	R$ 1.099,34

Preço Compras Governamentais	Órgão Público	Identificação	Data Homologação	Preço
1	95.587.648/0001-12 - MUNICIPIO DE NOVA LARANJEIRAS / 1 - PREFEITURA MUNICIPAL DE NOVA LARANJEIRAS - PR	95587648000112-1-000003/2026	06/03/2026	R$ 49,52
Valor Unitário				**R$ 49,52**

N° Preço	Site Domínio Amplo	Identificação	Data/Hora Inclusão	Preço
1	Leroy Merlin		24/06/2026 09:48:53	R$ 69,30
2	Leroy Merlin		24/06/2026 09:48:31	R$ 63,07
Valor Unitário				**R$ 66,19**

Mediana dos Preços Obtidos: R$ 63,07

Média dos Preços Obtidos: R$ 57,86

Item 3

4

MACHADO DE CAV

1 - Nome : * Machado Cabeca Chata 2 - Material : * Cunha de Ferro Cortante * Cabo de Madeira 3 - Aplicacao : * Pode ser usado como instrumento de corte, com o malho * Largura da cabeca : 33 cm - Comprimento total : 91 cm * Peso : 3,6 kg - espessura da cabeca : 4,5 cm * Aplicado na abertura de portas e paredes * Arranjamento de assoalho, forros * Sua cabeca chata, permite sua introducao entre a porta e o batente, facilitando abertura desses.

PREÇOS / PROPOSTAS	QUANTIDADE	PREÇO ESTIMADO	PERCENTUAL	PREÇO EST. CALCULADO	% VALOR GLOBAL	TOTAL
3 / 1	71	R$ 537,00 (un)	-	R$ 537,00	0,6%	R$ 38.127,00

Preço Compras Governamentais	Órgão Público	Identificação	Data Homologação	Preço
1	46.578.514/0001-20 - MUNICIPIO DE PERUIBE / 7.2025 - SECRET.MUN.OBRAS,SERV.INFRAESTRUTURA URB	46578514000120-1-000292/2025	10/02/2026	R$ 503,99
Valor Unitário				**R$ 503,99**

N° Preço	Site Domínio Amplo	Identificação	Data/Hora Inclusão	Preço
1	Harte Instrumentos	Anexo 12	24/06/2026 10:00:08	R$ 570,00
2	Loja Aventura Camping e Pesca	Anexo 11	24/06/2026 10:00:07	R$ 569,99
Valor Unitário				**R$ 570,00**

Mediana dos Preços Obtidos: R$ 569,99

Média dos Preços Obtidos: R$ 537,00

Item 3
5

MANGOTE DE ASPIRACAO PARA BOMBA PORTATIL (P100)

MANGOTE ASPIRACAO BOMBA P100 ACOPLAMENTO RIGIDO DE ALUMINO ANODIZADO ASPIRAL HELICOIDAL EM ACO E NYLON COMPRIM ENTO 15' OU 4,5M

PREÇOS / PROPOSTAS	QUANTIDADE	PREÇO ESTIMADO	PERCENTUAL	PREÇO EST. CALCULADO	% VALOR GLOBAL	TOTAL
3 / 13	12	R$ 547,66 (un)	-	R$ 547,66	0,1%	R$ 6.571,92

Preço Compras Governamentais	Órgão Público	Identificação	Data Homologação	Preço
1	10.817.343/0001-05 - MINISTÉRIO DA EDUCAÇÃO | Secretaria Executiva | Subsecretaria de Planejamento e Orçamento | Instituto Federal de Educação, Ciência e Tecnologia de Rondônia	NºPregão:900072026 UASG:158148	23/04/2026	R$ 480,00
2	09.549.096/0001-16 - MINISTÉRIO DA DEFESA | Comando do Exército | Departamento de Educação e Cultura do Exército | Diretoria de Ensino Preparatório e Assistêncial | Colégio Militar de Campo Grande	NºPregão:900142025 UASG:160078	06/02/2026	R$ 628,98
3	00.394.445/0273-01 - MINISTÉRIO DA EDUCAÇÃO | Instituto Nacional de Educação de Surdos	NºPregão:900092025 UASG:152005	16/10/2025	R$ 534,00
Valor Unitário				**R$ 547,66**

Mediana dos Preços Obtidos: R$ 534,00

Média dos Preços Obtidos: R$ 547,66

Item 3
6

MANGUEIRA BALDEACAO MACHO-FEMEA 38MM (1 1/2 POL)

MANGUEIRA PARA BALDEACAO, EM POLIESTER, CAPA SIM- PLES, EMPATADA COM UNIAO ROSCADA MACHO-FEMEA TIPO CASTELO. COMP RIMENTO _____ 15M (~) DIAMETRO NOMINAL _____ 38MM (1 1/2 POL) PRESSAO DE PROVA _____ 28 KGF/CM2 PR ESSAO DE RUPTURA _____ 42 KGF/CM2 CONFORME ESPECIFICACAO MAR 71000/110A.

PREÇOS / PROPOSTAS	QUANTIDADE	PREÇO ESTIMADO	PERCENTUAL	PREÇO EST. CALCULADO	% VALOR GLOBAL	TOTAL
3 / 0	5	R$ 1.225,41 (un)	-	R$ 1.225,41	0,1%	R$ 6.127,05

Preço PMS	Descrição Produto	UF	Código de Insumo 1	Código de Insumo 2	Unidade Medida	Desonerado	Data	Preço
1	MANGUEIRA DE INCENDIO, TIPO 2, DE 1 1/2", COMPRIMENTO = 30 M, TECIDO EM FIO DE POLIESTER E TUBO INTERNO EM BORRACHA SINTETICA, COM UNIOES	AP	37530		UN	Não	01/04/2026	R$ 1.396,03
2	MANGUEIRA DE INCENDIO, TIPO 2, DE 1 1/2", COMPRIMENTO = 30 M, TECIDO EM FIO DE POLIESTER E TUBO INTERNO EM BORRACHA SINTETICA, COM UNIOES	RN	37530		UN	Não	01/05/2026	R$ 1.163,36
3	MANGUEIRA DE INCENDIO, TIPO 2, DE 1 1/2", COMPRIMENTO = 30 M, TECIDO EM FIO DE POLIESTER E TUBO INTERNO EM BORRACHA SINTETICA, COM UNIOES	MS	37530		UN	Sim	01/05/2026	R$ 1.116,83
Valor Unitário								**R$ 1.225,41**

Mediana dos Preços Obtidos: R$ 1.163,36

Média dos Preços Obtidos: R$ 1.225,41

Item 3
7

MANGUEIRA DE INCENDIO CAPA DUPLA (1 1/2") ROSCA

MANGUEIRA DE POLIESTER DE1 1/2 POL P/ USO NAVAL E COMBATE A INCENDIO C/ CAPA DUPLA E CONEXAO MACHO/FEMEA (TIPO CASTELO). PRESSAO DE PROVA MAIOR OU IGUAL A 30 KGF/CM2 E PRESSAO DE RUPTURA MAIOR OU IGUAL A 50 KGF/CM2. COMPRIMENTO: MINIMO 14.750 MILIMETROS E MAXIMO 15.250 MILIMETROS. ACORDO ESPECIFICACAO MAR 71000/110A.

PREÇOS / PROPOSTAS	QUANTIDADE	PREÇO ESTIMADO	PERCENTUAL	PREÇO EST. CALCULADO	% VALOR GLOBAL	TOTAL
3 / 0	76	R$ 1.099,38 (un)	-	R$ 1.099,38	1,4%	R$ 83.552,88

Preço PMS	Descrição Produto	UF	Código de Insumo 1	Código de Insumo 2	Unidade Medida	Desonerado	Data	Preço
1	MANGUEIRA DE INCENDIO, TIPO 2, DE 1 1/2", COMPRIMENTO = 30 M, TECIDO EM FIO DE POLIESTER E TUBO INTERNO EM BORRACHA SINTETICA, COM UNIOES	MS	37530		UN	Não	01/05/2026	R$ 1.116,83
2	MANGUEIRA DE INCENDIO, TIPO 2, DE 1 1/2", COMPRIMENTO = 30 M, TECIDO EM FIO DE POLIESTER E TUBO INTERNO EM BORRACHA SINTETICA, COM UNIOES	CE	37530		UN	Não	01/05/2026	R$ 1.017,94
3	MANGUEIRA DE INCENDIO, TIPO 2, DE 1 1/2", COMPRIMENTO = 30 M, TECIDO EM FIO DE POLIESTER E TUBO INTERNO EM BORRACHA SINTETICA, COM UNIOES	RN	37530		UN	Não	01/05/2026	R$ 1.163,36
Valor Unitário								**R$ 1.099,38**

Mediana dos Preços Obtidos: R$ 1.116,83

Média dos Preços Obtidos: R$ 1.099,38

Item 3
8

MANGUEIRA DE INCENDIO CAPA DUPLA (1 1/2") STORZ

Mangueira de incendio com duplo reforco textil singelo confeccionado 100% em poliester de alta tenacidade na cor branca e tubo interno de borracha sintetica, na cor preta, com diametro de 40mm (1.1/2 polegada) e comprimento de 15 metros, destinada a area naval. Tipo 3, segundo Norma ABNT NBR 11861. Pressao de trabalho de 15 Kgf/cm² e pressao de ruptura 63 Kgf/cm². Conexao das extremidades do tipo engate rapido (STORZ). COMPRIMENTO _____ 15M PRESSAO RUPTURA _____ 63 KGF/CM2 PRESSAO DE TRABALHO _____ 15 KGF/CM2 DEVERA SER APRESENTADO CERTIFICADO DE CONFORMIDADE COM A NORMA ABNT NBR 11861.

PREÇOS / PROPOSTAS	QUANTIDADE	PREÇO ESTIMADO	PERCENTUAL	PREÇO EST. CALCULADO	% VALOR GLOBAL	TOTAL
1 / 12	151	R$ 770,00 (un)	-	R$ 770,00	1,9%	R$ 116.270,00

Preço Compras Governamentais	Órgão Público	Identificação	Data Homologação	Preço
1	00.394.502/0001-44 - MINISTÉRIO DA DEFESA | COMANDO DA MARINHA | 1º Esquadrão de Aviões de Interceptação e Ataque	Dispensa de Licitação Nº 13/2026 UASG: 791160	03/06/2026	R$ 770,00
Valor Unitário				**R$ 770,00**

Mediana dos Preços Obtidos: R$ 770,00

Média dos Preços Obtidos: R$ 770,00

Item 3
9

MANGUEIRA DE INCENDIO CAPA DUPLA (1.1/2") ROSCA

MANGUEIRA ROCKER-LUG CAPA DUPLA 1 1/2POL, REFORCO EXTERNO DE FIOS SINTETICOS, EXTREMIDADES COM ADAPTADORES (UNIAO) MACHO E FEMEA TIPO ROCKER-LUG, DIAMETRO NOMINAL 40 MM (1 1/2 POL), TIPO 3 (ABNT).# MANGUEIRA DE INCENDIO, CAPA DUPLA, BO RRACHA SINTE- TICA INTERNA E REFORCO EXTERNO DE FIOS SINTETICOS, COR LARANJA, EXTREMIDADES COM ADAPTADORES (UNIAO) MACHO E FEMEA TIPO "ROCKER-LUG", DIAMETRO NOMINAL 38MM (1 1/2 POL), ROSCAS NPSH (11 1/2 FPP). COMPRIMENTO _____ __ 15M PRESSAO RUPTURA _____ 50 KGF/CM2 TIPO II. NOTA: - ESPECIAL ATENCAO DEVE SER DADA (AOS TIPOS DE CHAVES), PARA OS VARIOS DISPOSITIVOS DE APERTO DA MANGUEIRA, COMO: A) ENTALHE - POSSUI CHAVE PADRONIZADA; B) CRISTA - POSSUI CHAVE PA DRONIZADA; C) TIPO 2 PINOS - POSSUI CHAVE PADRONIZADA; e D) TIPO 4 PINOS - POSSUI CHAVE PADRONIZADA.

PREÇOS / PROPOSTAS	QUANTIDADE	PREÇO ESTIMADO	PERCENTUAL	PREÇO EST. CALCULADO	% VALOR GLOBAL	TOTAL
3 / 0	334	R$ 565,32 (un)	-	R$ 565,32	3,1%	R$ 188.816,88

Preço PMS	Descrição Produto	UF	Código de Insumo 1	Código de Insumo 2	Unidade Medida	Desonerado	Data	Preço
1	MANGUEIRA DE INCENDIO, TIPO 1, DE 1 1/2", COMPRIMENTO = 25 M, TECIDO EM FIO DE POLIESTER E TUBO INTERNO EM BORRACHA SINTETICA, COM UNIOES ENGATE RAPIDO	AC	21031		UN	Não	01/05/2026	R$ 541,73
2	MANGUEIRA DE INCENDIO, TIPO 1, DE 1 1/2", COMPRIMENTO = 30 M, TECIDO EM FIO DE POLIESTER E TUBO INTERNO EM BORRACHA SINTETICA, COM UNIOES ENGATE RAPIDO	AC	21032		UN	Sim	01/05/2026	R$ 578,43
3	MANGUEIRA DE INCENDIO, TIPO 2, DE 1 1/2", COMPRIMENTO = 15 M, TECIDO EM FIO DE POLIESTER E TUBO INTERNO EM BORRACHA SINTETICA, COM UNIOES ENGATE RAPIDO	SE	37527		UN	Sim	01/05/2026	R$ 575,79
Valor Unitário								**R$ 565,32**

Mediana dos Preços Obtidos: R$ 575,79

Média dos Preços Obtidos: R$ 565,32

Item 4
0

MANGUEIRA DE INCENDIO CAPA DUPLA (2 1/2") STORZ

MANGUEIRA DE POLIESTER DE 2 1/2 POL P/ USO NAVAL E COMBATE A INCENDIO C/ CAPA DUPLA E CONEXAO ENGATE RAPIDO. PRESSAO D E TRABALHO 15 KGF/CM2 E PRESSAO DE RUPTURA MAIOR OU IGUAL A 50 KGF/CM2. COMPRIMENTO: MINIMO 14.750 MILIMETROS E MAXI MO 15.250 MILIMETROS. ACORDO ESPECIFICACAO MAR 71000/110A.

PREÇOS / PROPOSTAS	QUANTIDADE	PREÇO ESTIMADO	PERCENTUAL	PREÇO EST. CALCULADO	% VALOR GLOBAL	TOTAL
3 / 0	174	R$ 740,83 (un)	-	R$ 740,83	2,1%	R$ 128.904,42

Preço PMS	Descrição Produto	UF	Código de Insumo 1	Código de Insumo 2	Unidade Medida	Desonerado	Data	Preço
1	MANGUEIRA DE INCENDIO, TIPO 2, DE 1 1/2", COMPRIMENTO = 30 M, TECIDO EM FIO DE POLIESTER E TUBO INTERNO EM BORRACHA SINTETICA, COM UNIOES	GO	37530		UN	Não	01/05/2026	R$ 744,55
2	MANGUEIRA DE INCENDIO, TIPO 2, DE 2 1/2", COMPRIMENTO = 15 M, TECIDO EM FIO DE POLIESTER E TUBO INTERNO EM BORRACHA SINTETICA, COM UNIOES ENGATE RAPIDO	MG	21034		UN	Não	01/05/2026	R$ 763,28

3	MANGUEIRA DE INCENDIO, TIPO 2, DE 2 1/2", COMPRIMENTO = 15 M, TECIDO EM FIO DE POLIESTER E TUBO INTERNO EM BORRACHA SINTETICA, COM UNIOES ENGATE RAPIDO	PA	21034	UN	Sim	01/05/2026	R$ 714,65
Valor Unitário							**R$ 740,83**

Mediana dos Preços Obtidos: R$ 744,55 | Média dos Preços Obtidos: R$ 740,83

Item 4
1

MANGUEIRA DE INCENDIO CAPA DUPLA (2.1/2") ROSCA

MANGUEIRA ROCKER-LUG CAPA DUPLA 2 1/2POL REFORCO EXTERNO DE FIOS SINTETICOS, EXTREMIDADES COM ADAPTADORES (UNIAO) MACHO E FEMEA TIPO ROCKER-LUG, DIAMETRO NOMINAL 65 MM (2 1/2 POL), TIPO 3 (ABNT).# COMPRIMENTO _____ 15M PRESSAO RUPTURA _____ 63 KGF/CM2 PRESSAO DE TRABALHO_____21 KGF/CM2

PREÇOS / PROPOSTAS	QUANTIDADE	PREÇO ESTIMADO	PERCENTUAL	PREÇO EST. CALCULADO	% VALOR GLOBAL	TOTAL
3 / 0	71	R$ 1.619,11 (un)	-	R$ 1.619,11	1,9%	R$ 114.956,81

Preço PMS	Descrição Produto	UF	Código de Insumo 1	Código de Insumo 2	Unidade Medida	Desonerado	Data	Preço
1	MANGUEIRA DE INCENDIO, TIPO 2, DE 2 1/2", COMPRIMENTO = 30 M, TECIDO EM FIO DE POLIESTER E TUBO INTERNO EM BORRACHA SINTETICA, COM UNIOES ENGATE RAPIDO	AL	21037		UN	Não	01/04/2026	R$ 1.732,67
2	MANGUEIRA DE INCENDIO, TIPO 2, DE 2 1/2", COMPRIMENTO = 30 M, TECIDO EM FIO DE POLIESTER E TUBO INTERNO EM BORRACHA SINTETICA, COM UNIOES ENGATE RAPIDO	AM	21037		UN	Sim	01/05/2026	R$ 1.565,26
3	MANGUEIRA DE INCENDIO, TIPO 2, DE 2 1/2", COMPRIMENTO = 30 M, TECIDO EM FIO DE POLIESTER E TUBO INTERNO EM BORRACHA SINTETICA, COM UNIOES ENGATE RAPIDO	RO	21037		UN	Sim	01/05/2026	R$ 1.559,40
Valor Unitário								**R$ 1.619,11**

Mediana dos Preços Obtidos: R$ 1.565,26 | Média dos Preços Obtidos: R$ 1.619,11

Item 4
2

MANGUEIRA DE INCENDIO CAPA SIMPLES (1 1/2") STORZ

Mangueira de incendio (do tipo 2, segundo norma ABNT NBR 11861:1998). Possui capa simples, unioes tipo engate rapido de empatacao interna (segundo norma ABNT NBR 14349:1999) de 1 ½ ¿, comprimento de 15 metros e diametro nominal de 38mm (1 ½ ¿). Fabricada em poliester, com pressao de prova de 28kgf/cm2 e pressao de ruptura de 42kgf/cm2. A mangueira e as unioes deverao ser fornecidas com certificados emitidos por empresa certificadora ou sociedade classificadora, segundo criterios de ensaios das normas ABNT NBR 11861:1998 e ABNT NBR 14349:1999. Para a mangueira, destacam-se os seguintes ensaios: ensaio hidrostatico, ensaio de perda de carga, ensaio de ruptura, ensaio de resistencia a abrasao, ensaio do tubo interno, ensaio de envelhecimento do reforco textil e ensaio de resistencia a superficie quente. Para as unioes, destacam-se os seguintes ensaios: ensaio hidrostatico e ensaio de envelhecimento acelerado de uniao. Deverao, ainda, ser fornecidas instrucoes que contenham os cuidados de preservacao, segundo norma ABNT NBR 12779:2009.

PREÇOS / PROPOSTAS	QUANTIDADE	PREÇO ESTIMADO	PERCENTUAL	PREÇO EST. CALCULADO	% VALOR GLOBAL	TOTAL
3 / 10	416	R$ 352,33 (un)	-	R$ 352,33	2,4%	R$ 146.569,28

Preço Compras Governamentais	Órgão Público	Identificação	Data Homologação	Preço
1	09.576.726/0001-41 - MINISTÉRIO DA DEFESA | Comando do Exército | Comando Militar do Leste | 1ªDivisão de Exército | COMANDO DE ARTILHARIA DIVISIONARIA DA 1ª DE | 38ºBatalhão de Infantaria	NºPregão:900112025 UASG:160093	18/02/2026	R$ 349,65

Valor Unitário								R$ 349,65
Preço PMS	**Descrição Produto**	**UF**	**Código de Insumo 1**	**Código de Insumo 2**	**Unidade Medida**	**Desonerado**	**Data**	**Preço**
1	MANGUEIRA DE INCENDIO, TIPO 1, DE 1 1/2", COMPRIMENTO = 15 M, TECIDO EM FIO DE POLIESTER E TUBO INTERNO EM BORRACHA SINTETICA, COM UNIOES ENGATE RAPIDO	MA	21029		UN	Sim	01/04/2026	R$ 350,00
2	MANGUEIRA DE INCENDIO, TIPO 1, DE 1 1/2", COMPRIMENTO = 15 M, TECIDO EM FIO DE POLIESTER E TUBO INTERNO EM BORRACHA SINTETICA, COM UNIOES ENGATE RAPIDO	PA	21029		UN	Sim	01/05/2026	R$ 360,00
Valor Unitário								**R$ 355,00**

Mediana dos Preços Obtidos: R$ 350,00 | Média dos Preços Obtidos: R$ 352,33

Item 4
3

MANGUEIRA DE INCENDIO CAPA SIMPLES (2 1/2") STORZ

MANGUEIRA COMBATE A INCENDIO, EM POLIESTER, CAPA SIMPLES, EMPATADA COM ENGATE RAPIDO (STORZ). TIPO (NBR 11861) _____ _____ 2 COMPRIMENTO _____ 15M (~) DIAMETRO NOMINAL _____ 64MM (2 1/2 POL) PRESSAO DE PROVA _____ 2 8 KGF/CM2 PRESSAO DE RUPTURA _____ 42 KGF/CM2 CONFORME ESPECIFICACAO MAR 71000/110A.

PREÇOS / PROPOSTAS	QUANTIDADE	PREÇO ESTIMADO	PERCENTUAL	PREÇO EST. CALCULADO	% VALOR GLOBAL	TOTAL
3 / 0	177	R$ 599,95 (un)	-	R$ 599,95	1,8%	R$ 106.191,15

Preço PMS	**Descrição Produto**	**UF**	**Código de Insumo 1**	**Código de Insumo 2**	**Unidade Medida**	**Desonerado**	**Data**	**Preço**
1	MANGUEIRA DE INCENDIO, TIPO 1, DE 1 1/2", COMPRIMENTO = 20 M, TECIDO EM FIO DE POLIESTER E TUBO INTERNO EM BORRACHA SINTETICA, COM UNIOES ENGATE RAPIDO	CE	21030		UN	Sim	01/05/2026	R$ 539,29
2	MANGUEIRA DE INCENDIO, TIPO 2, DE 2 1/2", COMPRIMENTO = 15 M, TECIDO EM FIO DE POLIESTER E TUBO INTERNO EM BORRACHA SINTETICA, COM UNIOES ENGATE RAPIDO	PR	21034		UN	Não	01/05/2026	R$ 625,32
3	MANGUEIRA DE INCENDIO, TIPO 2, DE 2 1/2", COMPRIMENTO = 15 M, TECIDO EM FIO DE POLIESTER E TUBO INTERNO EM BORRACHA SINTETICA, COM UNIOES ENGATE RAPIDO	GO	21034		UN	Sim	01/05/2026	R$ 635,24
Valor Unitário								**R$ 599,95**

Mediana dos Preços Obtidos: R$ 625,32 | Média dos Preços Obtidos: R$ 599,95

Item 4

4

MANGUEIRA DE INCENDIO (2" - 40 PES)

MANGUEIRA DE BORRACHA, TIPO 2, COM 40 PES DE COMPRIMENTO,E 2.1/2 POL DE DIAMETRO EXTERNO, COM UM ACOPLAMENTO MACHO E UM FEMEA . ========== OBS N.2 = HOSE ASSY SIZE 2. 12 MTRS LONG / 51MM DIA BORE C/W INST. GUNMETAL COUPLINGS ========== ========== - MANG. DURALINE 2" X 6M ACOP INST DE 2.1/2" - Mangueira DURALINE , para sistemas de combate a incendio , confeccionada na parte externa comtecido de poliester de alltatenacidade , com camada internas e externas de borracha sintetica de alta qualidade. - Possuem filamentos longitudinais na camada de cobertura iexterna propocionando maior resistencia a abrasao. alem de resistente a condicoes atmosfericas agressivas, produtos derivados de petr[oleo, produtos quimicos, acidos e alcalinos.- - DIAMETRO: 2" (51mm) - CONEXAO tipo engate rapido padrao ingles de 2.1/2" (65mm) fabricado em bronse : - COMPRIMENTO - 12 metros; - PRESSAO DE TRABALHO - 23KGF/CM2: - PRESSAO DE RUPTURA - 48KGF/CM2; - PESO - 0,55 KG/M (+ ou - 5%) - somwente mangueira ; - COR - VERMELHA; - Aprovacao UL, BS 6391, liOYD"S rEGISTER, SAI Global AS 2792.

PREÇOS / PROPOSTAS	QUANTIDADE	PREÇO ESTIMADO	PERCENTUAL	PREÇO EST. CALCULADO	% VALOR GLOBAL	TOTAL
3 / 0	43	R$ 977,51 (un)	-	R$ 977,51	0,7%	R$ 42.032,93

Preço PMS	Descrição Produto	UF	Código de Insumo 1	Código de Insumo 2	Unidade Medida	Desonerado	Data	Preço
1	MANGUEIRA DE INCENDIO, TIPO 2, DE 1 1/2", COMPRIMENTO = 30 M, TECIDO EM FIO DE POLIESTER E TUBO INTERNO EM BORRACHA SINTETICA, COM UNIOES	RJ	37530		UN	Não	01/05/2026	R$ 977,22
2	MANGUEIRA DE INCENDIO, TIPO 2, DE 2 1/2", COMPRIMENTO = 15 M, TECIDO EM FIO DE POLIESTER E TUBO INTERNO EM BORRACHA SINTETICA, COM UNIOES ENGATE RAPIDO	PE	21034		UN	Não	01/05/2026	R$ 982,64
3	MANGUEIRA DE INCENDIO, TIPO 2, DE 2 1/2", COMPRIMENTO = 25 M, TECIDO EM FIO DE POLIESTER E TUBO INTERNO EM BORRACHA SINTETICA, COM UNIOES ENGATE RAPIDO	DF	21036		UN	Não	01/05/2026	R$ 972,67
Valor Unitário								**R$ 977,51**

Mediana dos Preços Obtidos: R$ 977,22

Média dos Preços Obtidos: R$ 977,51

Item 4

5

MAQUINA DE FURAR ELETRICA (5/8" / 900 W / 1400 RPM)

Potencia - 900W; Frequencia - 50/60 HZ; Mandril de 5/8 POL; Consumo (A) 127V, 7,0 A; Rotacao s/carga 645/1400 RPM; Rotacao c/carga 460/1000 RPM; Impactos (s/carga) 10320/22400 Impactos / MIN; Capacidade do Mandril "DIA" (mm) 16 (5/8 POL); Capacidade de perfuracao "DIA" (mm) - concreto (com broca de widia) 30/20; concreto (com coroa dentada) 50; Alvenaria (com coroa dentada) 100; aco 16/10; aluminio 25/15; madeira 50/30; Peso aprox: (KG) 4,3; Acompanha: Empunhadeira auxiliar, chave de mandril e limitador de profundidade. ========== ==========

PREÇOS / PROPOSTAS	QUANTIDADE	PREÇO ESTIMADO	PERCENTUAL	PREÇO EST. CALCULADO	% VALOR GLOBAL	TOTAL
3 / 30	13	R$ 1.250,72 (un)	-	R$ 1.250,72	0,3%	R$ 16.259,36

Preço Compras Governamentais	Órgão Público	Identificação	Data Homologação	Preço
1	09.575.541/0002-01 - MINISTÉRIO DA DEFESA | Comando do Exército | Departamento de Educação e Cultura do Exército | Diretoria de Formação e Aperfeiçoamento | Escola de Sargentos das Armas	NºPregão:900432025 UASG:160129	20/02/2026	R$ 1.342,99
2	09.562.003/0001-93 - MINISTÉRIO DA DEFESA | Comando do Exército | Comando Militar do Nordeste | 10ª Região Militar | 40ºBatalhão de Infantaria	NºPregão:900052026 UASG:160041	18/02/2026	R$ 1.139,00
3	83.102.491/0001-09 - PREFEITURA MUNICIPAL DE SCHROEDER	NºPregão:900722025 UASG:988343	16/07/2025	R$ 1.270,16
Valor Unitário				**R$ 1.250,72**

Mediana dos Preços Obtidos: R$ 1.270,16

Média dos Preços Obtidos: R$ 1.250,72

Item 4
6

MASCARA DE ESCAPE

RESPIRADOR DE FUGA CONSTITUIDO COM OS SEGUINTES COMPONENTES: CILINDRO DE COMPOSITE, FIBRA DE CARBONO OU ALUMINIO, DE ALTA PRESSAO (200 BAR) COM 10 MINUTOS DE AUTONOMIA DE AR RESPIRAVEL; VALVULA DO CILINDRO; MANOMETRO; REGULADOR D E PRESSAO QUE CONTROLE A VAZAO NUM FLUXO CONSTANTE; CAPUZ DE MATERIAL RESISTENTE AO CALOR COM CORDAO ELASTICO DE AJUSTE DE VEDACAO DO CAPUZ; MANGUEIRA DE BORRACHA QUE LIGA O CAPUZ AO CILINDRO E BOLSA COM ALCA PARA TRANSPORTE D O EQUIPAMENTO. O EQUIPAMENTO DEVERA ATENDER A NORMA: BS EN 403:2004

PREÇOS / PROPOSTAS	QUANTIDADE	PREÇO ESTIMADO	PERCENTUAL	PREÇO EST. CALCULADO	% VALOR GLOBAL	TOTAL
3 / 0	20	R$ 207,76 (un)	-	R$ 207,76	0,1%	R$ 4.155,20

N° Preço	Site Domínio Amplo	Identificação	Data/Hora Inclusão	Preço
1	lcpshop		30/06/2026 15:36:36	R$ 206,97
2	Mercado Livre (https://www.mercadolivre.com.br/)	Anexo 14	25/06/2026 14:06:02	R$ 229,79
3	Amazon (https://www.amazon.com.br/)	Anexo 13	25/06/2026 14:05:19	R$ 186,52
Valor Unitário				**R$ 207,76**

Mediana dos Preços Obtidos: R$ 206,97

Média dos Preços Obtidos: R$ 207,76

Item 4
7

MISTURADOR ENTRE LINHA ESPUMA MECANICA (1.1/2")

PROPORCIONADOR DE ESPUMA PICK-UP: COM MANGUEIRA DE BORRACHA FLEXIVEL TRANSPARENTE E TRANCADA (TUBO PICK-UP DIAM ETRO 3/4") DE 1 METRO. PRESSAO DE TRABALHO ..... 78PSI a 190 PSI PRESSAO DE TESTE HIDROSTATICO ..... 300 PSI VAZAO (LPM) ..... 200 ENTRADA E SAIDA ..... 1.1/2" ENTRADA E SAIDA PODEM SER FORNECIDAS FLANGES: ROSC AS OU ENGATE RAPIDO ER (STORZ)

PREÇOS / PROPOSTAS	QUANTIDADE	PREÇO ESTIMADO	PERCENTUAL	PREÇO EST. CALCULADO	% VALOR GLOBAL	TOTAL
5 / 20	41	R$ 1.433,16 (un)	-	R$ 1.433,16	1%	R$ 58.759,56

Preço Compras Governamentais	Órgão Público	Identificação	Data Homologação	Preço
1	COMANDO DA MARINHA / 784513 - NAVIO HIDROCEANOGRAFICO GARNIER SAMPAIO	00394502000144-1-005112/2026	03/06/2026	R$ 2.000,00
2	46.377.800/0001-27 - GOVERNO DO ESTADO DE SÃO PAULO | ESP-SECRETARIA DA SEGURANCA PUBLICA | ESP-COMANDO DE BOMBEIROS METROP - CBM	NºPregão:900092025 UASG:180203	11/11/2025	R$ 1.299,00
3	46.377.800/0001-27 - GOVERNO DO ESTADO DE SÃO PAULO | ESP-SECRETARIA DA SEGURANCA PUBLICA | ESP-COMANDO DE BOMBEIROS METROP - CBM	NºPregão:900092025 UASG:180203	11/11/2025	R$ 1.199,00
4	00.394.502/0001-44 - COMANDO DA MARINHA / 783141 - NAVIO PATRULHA "GUAIBA"	00394502000144-1-010396/2025	06/11/2025	R$ 1.567,78
5	09.545.196/0001-74 - MINISTÉRIO DA DEFESA | Comando do Exército | Comando de Operações Terrestres | Comando de Aviação do Exército | Base de aviação de Taubaté	NºPregão:900712024 UASG:160518	17/10/2025	R$ 1.100,00
Valor Unitário				**R$ 1.433,16**

Mediana dos Preços Obtidos: R$ 1.299,00

Média dos Preços Obtidos: R$ 1.433,16

Item 4
8

MISTURADOR ENTRE LINHA ESPUMA MECANICA (ENTRADA 1 1/2" OU 2 1/2")

MISTURADOE ENTR LINHAS (ENTRADA DE 1 1/2 " ou 2 1/2 " . COM SAIDA DE 1 1/2 " E VAZAO DE 230 LPM (60 GPM) SOB PRESSAO DE 14 BAR . ACOMPANHA VALVULA DE CONTROLE DO LIQUIDO GERADOR DE ESPUMA E TUBO PICK UP ========== ==========.==========

PREÇOS / PROPOSTAS	QUANTIDADE	PREÇO ESTIMADO	PERCENTUAL	PREÇO EST. CALCULADO	% VALOR GLOBAL	TOTAL
3 / 8	10	R$ 1.622,26 (un)	-	R$ 1.622,26	0,3%	R$ 16.222,60

Preço Compras Governamentais	Órgão Público	Identificação	Data Homologação	Preço
1	COMANDO DA MARINHA / 784513 - NAVIO HIDROCEANOGRAFICO GARNIER SAMPAIO	00394502000144-1-005112/2026	03/06/2026	R$ 2.000,00
2	46.377.800/0001-27 - GOVERNO DO ESTADO DE SÃO PAULO | ESP-SECRETARIA DA SEGURANCA PUBLICA | ESP-COMANDO DE BOMBEIROS METROP - CBM	NºPregão:900092025 UASG:180203	11/11/2025	R$ 1.299,00
3	00.394.502/0001-44 - COMANDO DA MARINHA / 783141 - NAVIO PATRULHA "GUAIBA"	00394502000144-1-010396/2025	06/11/2025	R$ 1.567,78
Valor Unitário				**R$ 1.622,26**

Mediana dos Preços Obtidos: R$ 1.567,78

Média dos Preços Obtidos: R$ 1.622,26

Item 4
9

OCULOS PROTECAO - VISOR VERDE

Oculos de seguranca, modelo ampla-visao, constituidos de armacao confeccionada em uma unica peca de PVC flexivel transparente ou preto, com ventilacao direta composta de setenta e cinco orificios de cada lado na parte superior e/ou catorze orificios tambem de cada lado na parte inferior da armacao e visor de policarbonat o verde tonalidade 3.0. O ajuste a face do usuario e feito atraves de um tirante elastico de cor preto ou vermelho e fivela de plastico para ajuste na cor preta. O mod elo cobre toda a regiao em torno olhos do usuario. PROTECAO DOS OLHOS DO USUARIO CONTRA IMPACTOS DE PARTICULAS VOLANTES MULTIDIR ECIONAIS E LUMINOSIDADE INTENSA DO VISOR VERDE. OCULOS WILLSON V-MAXX MODELO 11250830 (VISOR VERDE TONALIDADE 3.0 E VENTILACAO DIRETA) Oculos de protecao confortavel com campo de visao de 180º, sem obstaculos. Ventilacao direta e indireta para protecao contra impactos e respingos quimicos. Podem ser usados sobre os oculos de grau e sobre a maioria dos respiradores do tipo semi-facial.

PREÇOS / PROPOSTAS	QUANTIDADE	PREÇO ESTIMADO	PERCENTUAL	PREÇO EST. CALCULADO	% VALOR GLOBAL	TOTAL
3 / 18	32	R$ 26,60 (un)	-	R$ 26,60	0%	R$ 851,20

Preço Compras Governamentais	Órgão Público	Identificação	Data Homologação	Preço
1	00.394.502/0386-21 - MINISTÉRIO DA DEFESA | COMANDO DA MARINHA | Comando de Operações Navais | Comando da Força de Fuzileiros da Esquadra | Base de Fuzileiros Navais da Ilha de Governador	NºPregão:900092025 UASG:795180	09/04/2026	R$ 23,77
2	00.394.429/0193-91 - MINISTÉRIO DA DEFESA | Comando da Aeronáutica | Grupamento de Apoio de Recife	NºPregão:900222025 UASG:120632	09/02/2026	R$ 29,15
3	11.316.642/0001-10 - MINISTÉRIO DA DEFESA | Comando do Exército | Comando Militar do Leste | 1ª Região Militar | Odontoclínica Central do Exército	NºPregão:900122025 UASG:160241	22/01/2026	R$ 26,88
Valor Unitário				**R$ 26,60**

Mediana dos Preços Obtidos: R$ 26,88

Média dos Preços Obtidos: R$ 26,60

Item 5
0

PE DE CABRA COM UNHA (24")

ACO FORJADO, DIAMETRO 3/4IN, COMPRIMENTO 24IN, UMA EXTREMIDADE COM UNHA CURVADA OUTRA ALAVANCA COM PONTA.

PREÇOS / PROPOSTAS	QUANTIDADE	PREÇO ESTIMADO	PERCENTUAL	PREÇO EST. CALCULADO	% VALOR GLOBAL	TOTAL
3 / 3	5	R$ 51,41 (un)	-	R$ 51,41	0%	R$ 257,05

Preço Compras Governamentais	Órgão Público	Identificação	Data Homologação	Preço

1	00.394.502/0342-00 - MINISTÉRIO DA DEFESA | COMANDO DA MARINHA | Secretaria Geral da Marinha | Diretoria de Abastecimento | Centro de Obtenção da Marinha no Rio de Janeiro	NºPregão:900502025 UASG:771300	08/04/2026	R$ 46,50
Valor Unitário				**R$ 46,50**

N° Preço	Site Domínio Amplo	Identificação	Data/Hora Inclusão	Preço
1	Pires Martins	Anexo 16	25/06/2026 11:09:23	R$ 63,63
2	Ferramentas Kennedy	Anexo 15	25/06/2026 11:08:23	R$ 48,99
Valor Unitário				**R$ 56,31**

Mediana dos Preços Obtidos: R$ 48,99 | Média dos Preços Obtidos: R$ 51,41

Item 5
1

PE CABRA COM UNHA PARA CAV COMPRIMENTO 36 POL

ACO FORJADO, DIAMETRO 3/4IN, COMPRIMENTO 30 A 36IN, UMA EXTREMIDADE COM UNHA CURVADA OUTRA ALAVANCA COM PONTA.

PREÇOS / PROPOSTAS	QUANTIDADE	PREÇO ESTIMADO	PERCENTUAL	PREÇO EST. CALCULADO	% VALOR GLOBAL	TOTAL
3 / 0	5	R$ 145,16 (un)	-	R$ 145,16	0%	R$ 725,80

N° Preço	Site Domínio Amplo	Identificação	Data/Hora Inclusão	Preço
1	Cofermeta Ferramentas	Anexo 19	25/06/2026 11:15:15	R$ 189,40
2	Mercado Livre (https://www.mercadolivre.com.br/)	Anexo 18	25/06/2026 11:14:23	R$ 124,86
3	Fercosa - Ferramentas em Geral	Anexo 17	25/06/2026 11:13:30	R$ 121,23
Valor Unitário				**R$ 145,16**

Mediana dos Preços Obtidos: R$ 124,86 | Média dos Preços Obtidos: R$ 145,16

Item 5
2

PLACA DE AVISO (EQUIPAMENTO ENERGIZADO)

PLACA RETANGULAR DE AVISO PARA EQUIPAMENTOS: "ATENCAO EQUIPAMENTO ENERGIZADO"

PREÇOS / PROPOSTAS	QUANTIDADE	PREÇO ESTIMADO	PERCENTUAL	PREÇO EST. CALCULADO	% VALOR GLOBAL	TOTAL
3 / 3	24	R$ 75,21 (un)	-	R$ 75,21	0%	R$ 1.805,04

Preço Compras Governamentais	Órgão Público	Identificação	Data Homologação	Preço
1	MUNICIPIO DE PORTO ALEGRE / 241 - DLC - Diretoria de Licitações e Contratos	92963560000160-1-000858/2025	26/03/2026	R$ 76,00
2	MUNICIPIO DE PORTO ALEGRE / 241 - DLC - Diretoria de Licitações e Contratos	92963560000160-1-000867/2025	25/03/2026	R$ 77,50
3	05.495.676/0001-17 - MUNICIPIO DE SAO LUIS - CAMARA MUNICIPAL / 315 - CÂMARA MUNICIPAL DE SÃO LUÍS/MA	05495676000117-1-000018/2025	03/11/2025	R$ 72,13
Valor Unitário				**R$ 75,21**

Mediana dos Preços Obtidos: R$ 76,00 | Média dos Preços Obtidos: R$ 75,21

Item 5
3

RASPA TRIANGULAR_CURTA

RASPADOR EM CHAPA TRIANGULAR DE ACO CARBONO (NBR-6658), CABO COM HASTE DE ACO E ACABAMENTO EM MADEIRA PARA O PUN HO. DIMENSOES: COMPRIMENTO DO CABO: 356MM (14 POL) CHAPA TRIANGULAR DE ACO: 127MM (5 POL) ESPESSURA DA CHAPA DE ACO: 3 MM (1/8 POL)

PREÇOS / PROPOSTAS	QUANTIDADE	PREÇO ESTIMADO	PERCENTUAL	PREÇO EST. CALCULADO	% VALOR GLOBAL	TOTAL
3 / 0	10	R$ 42,97 (un)	-	R$ 42,97	0%	R$ 429,70

N° Preço	Site Domínio Amplo	Identificação	Data/Hora Inclusão	Preço
1	fmferragens.com.br	Anexo 22	26/06/2026 10:01:03	R$ 31,00
2	Ferragem Murillo	Anexo 21	26/06/2026 10:00:07	R$ 49,00
3	Sodimac	Anexo 20	26/06/2026 09:59:39	R$ 48,90
Valor Unitário				**R$ 42,97**

Mediana dos Preços Obtidos: R$ 48,90

Média dos Preços Obtidos: R$ 42,97

Item 5
4

REDUCAO CONEXAO DUPLA FEMEA

DIAM. INTERNO - 1 1/2 " X 2 " (11,5 f.p.p. (NPT) OBS : EM LATAO FUNDIDO (NBR-6314), COM ESFERAS DE ACO INOX E PORCAS ACASTELADA S, ACABAMENTO ESCORVADO , ROSCAS INTERNAS (11 FPP X 11,5 FPP).

PREÇOS / PROPOSTAS	QUANTIDADE	PREÇO ESTIMADO	PERCENTUAL	PREÇO EST. CALCULADO	% VALOR GLOBAL	TOTAL
3 / 15	13	R$ 842,05 (un)	-	R$ 842,05	0,2%	R$ 10.946,65

Preço Compras Governamentais	Órgão Público	Identificação	Data Homologação	Preço
1	07.954.480/0001-79 - GOVERNO DO ESTADO DO CEARÁ	NºPregão:913652025 UASG:943001	11/02/2026	R$ 886,00
2	00.394.429/0116-50 - MINISTÉRIO DA DEFESA | Comando da Aeronáutica | Centro Logístico da Aeronáutica	NºPregão:900192025 UASG:120071	23/09/2025	R$ 950,14
3	01.409.580/0001-38 - ESTADO DE GOIAS / 926250 - SECRETARIA DE ESTADO DA SAUDE/GO	01409580000138-1-001710/2025	03/09/2025	R$ 690,00
Valor Unitário				**R$ 842,05**

Mediana dos Preços Obtidos: R$ 886,00

Média dos Preços Obtidos: R$ 842,05

Item 5
5

REDUCAO DUPLA FEMEA (2 1/2" X 1 1/2")

REDUCAO (LUVA ROSCADA) DUPLO-FEMEA, PARA MANGUEIRAS DE COMBATE A INCENDIO, FABRICADA EM LATAO, DIAMETRO: 2 1/2 POL X 1 1/2 POL, ROSCAS INTERNAS: NSFHT 7 1/2 FPP X 60GRAUS 11 1/2 FPP, CONFORME ESPECIFICACAO MAR 71000/585.

PREÇOS / PROPOSTAS	QUANTIDADE	PREÇO ESTIMADO	PERCENTUAL	PREÇO EST. CALCULADO	% VALOR GLOBAL	TOTAL
3 / 2	30	R$ 1.185,45 (un)	-	R$ 1.185,45	0,6%	R$ 35.563,50

Preço Compras Governamentais	Órgão Público	Identificação	Data Homologação	Preço
1	46.523.270/0001-88 - MUNICIPIO DE MOGI DAS CRUZES / 1 - PREFEITURA MUNICIPAL DE MOGI DAS CRUZES	46523270000188-1-000164/2026	04/05/2026	R$ 1.044,00
2	17.955.535/0001-19 - MUNICIPIO DE TRES CORACOES / 17955535000119-001 - PREFEITURA MUNICIPAL DE TRÊS CORAÇÕES	17955535000119-1-000452/2025	26/01/2026	R$ 1.153,73
Valor Unitário				**R$ 1.098,87**

Preço PMS	Descrição Produto	UF	Código de Insumo 1	Código de Insumo 2	Unidade Medida	Desonerado	Data	Preço
1	ABRIGO PARA HIDRANTE, 90X60X17CM, COM REGISTRO GLOBO ANGULAR 45 GRAUS 2 1/2", ADAPTADOR STORZ 2 1/2", MANGUEIRA DE INCÊNDIO 20M, REDUÇÃO 2 1/2" X 1 1/2" E ESGUICHO EM LATÃO 1 1/2" - FORNECIMENTO E INSTALAÇÃO. AF_01/2026	SC	96765		UN	Não	01/04/2026	R$ 1.272,03
Valor Unitário								**R$ 1.272,03**

Mediana dos Preços Obtidos: R$ 1.153,73 | Média dos Preços Obtidos: R$ 1.185,45

Item 5
6

REDUCAO DUPLA Y (2 1/2" X 1 1/2" X 1 1/2") STORZ

REDUCAO EM "Y" STORZ, DERIVANTE 1 ENTRADA X 2 SAIDAS COM ENGATES RAPIDOS, FECHO RAPIDO, 2 1/2 POL X 1 1/2 POL, FABRICADO EM BRONZE FUNDIDO, ENTRADA STORZ SIMPLES: 2 1/2 POL; E SAIDA STORZ DUPLA: 1 1/2 POL. CONFORME ESPECIFICACAO MAR 71000/585.

PREÇOS / PROPOSTAS	QUANTIDADE	PREÇO ESTIMADO	PERCENTUAL	PREÇO EST. CALCULADO	% VALOR GLOBAL	TOTAL
0 / 0	114	R$ 0,00 (un)	-	R$ 0,00	0%	R$ 0,00

Mediana dos Preços Obtidos: R$ 0,00 | Média dos Preços Obtidos: R$ 0,00

Item 5
7

REDUCAO DUPLA Y (2.1/2" PARA 1.1/2" X 1.1/2") ROSCA

1 - Nome : - Derivante Esferico de Fecho Rapido com 1/4 de volta - Derivante de Fecho Rapido - Derivante Esferico 2 - Material : - Corpo, Esfera, Engate de Saida e Alavanca de Fecho Rapido: Bronze ASTM B. 62 - Engate de Entrada e Eixo : Latao de Alta Resistencia - Vedacoes : PTFE , Neoprene - Acabamento : Escovado ou Pintado em vermelho seguranca. 3 - Caracteristicas : - Entrada engate (porca giratoria) (conf. tabela abaixo) - Saida de engate (rosca externa) (conf. tabela abaixo) - Pressao de Trabalho : ate 14 kgf / cm² (200 PSI) - Pressao de Teste Hidrostatico : 21 kgf / cm² (300 PSI) - Fechamento por valvulas esferica de 1/4 de volta - Abertura com passagem livre - Vedacao da esfera em teflon e nylon, possibilitando a abertura e fechamento suave da valvula - Fabricado com 02 saidas (conf. tabela abaixo) REDUCAO DUPLA: Entrada: 2 1/2" - Saida: 1 1/2" x 1 1/2" ========== MRC Declaracao nacional de requisito Valor NAME ITEM NAME: CONEXAO MULTIPLA PARA MANGUEIRA DE INCENDIO ARTX DE SIGNADOR DE SERIE DE ROSCA DE SAIDA: NPT | BZSQ QUANTIDADE E TIPO DE CONEXAO DE ENTRADA: 1 THREADED INTERNAL SWIVEL B ZSR QUANTIDADE DE ROSCAS NA ENTRADA POR POLEGADA: 7,5 BZSS QUANTIDADE E TIPO DE CONEXAO DE SAIDA: 2 THREADED EXTER NAL HOSE BZSW QUANTIDADE DE ROSCA DE SAIDA POR POLEGADA: 11,5 CRHS TAMANHO DA ROSCA NOMINAL DA ENTRADA: 2.5 INCHES CRTD DESIGNADOR DA SERIE DE ROSCA DE ENTRADA: NSFHT CSJD TAMANHO DA ROSCA NOMINAL DE SAIDA: 1.5 INCHES MATT MATERIA L BODY, BALL, OUTLET HITCH AND LEVER FASTEN FASTENERS: BRONZE ASTM B. 62; INLET AND SHAFT COUPLING: HIGH BRASS RESISTAN CE ADQU DISPOSITIVO DE CONTROLE DE FLUXO BALL CXCY NOME DA PECA DETERMINADO POR AGENCIA DE CONTROLE BR3289164 SFT T TRATAMENTO DE SUPERFICIE ENAMEL

PREÇOS / PROPOSTAS	QUANTIDADE	PREÇO ESTIMADO	PERCENTUAL	PREÇO EST. CALCULADO	% VALOR GLOBAL	TOTAL
0 / 0	44	R$ 0,00 (un)	-	R$ 0,00	0%	R$ 0,00

Mediana dos Preços Obtidos: R$ 0,00 | Média dos Preços Obtidos: R$ 0,00

Item 5
8

REDUCAO DUPLO MACHO (2.1/2" X 1.1/2") ROSCA

MATERIAL: LIGA NO. 17. ESPECIFICACAO MIL-C-52404ABNT EB-161.

PREÇOS / PROPOSTAS	QUANTIDADE	PREÇO ESTIMADO	PERCENTUAL	PREÇO EST. CALCULADO	% VALOR GLOBAL	TOTAL
3 / 9	5	R$ 159,81 (un)	-	R$ 159,81	0%	R$ 799,05

Preço Compras Governamentais	Órgão Público	Identificação	Data Homologação	Preço
1	00.394.502/0401-03 - MINISTÉRIO DA DEFESA | COMANDO DA MARINHA | Comando de Operações Navais | Comando do 9º Distrito Naval | Centro de Intendencia da Marinha em Manaus	NºPregão:900112025 UASG:788820	13/04/2026	R$ 135,70

2	83.102.640/0001-30 - MUNICIPIO DE ITUPORANGA / 08001 - Departamento de Urbanismo	83102640000130-1-000017/2026	15/01/2026	R$ 185,53
Valor Unitário				**R$ 160,62**

N° Preço	Site Domínio Amplo	Identificação	Data/Hora Inclusão	Preço
1	Hidrantex do Brasil	Anexo 23	26/06/2026 13:24:32	R$ 159,00
Valor Unitário				**R$ 159,00**

Mediana dos Preços Obtidos: R$ 159,00

Média dos Preços Obtidos: R$ 159,81

Item 59

REDUCAO ENGATE RAPIDO 2 1/2 X 1 1/2IN

REDUCAO ENGATE RAPIDO, UTILIZADO EM CONEXAO GIRATORIA 2 1/2 POL X 1 1/2 POL, FABRICADO EM LATAO, CONFORME ESPECIFICACAO MAR 71000/585.

PREÇOS / PROPOSTAS	QUANTIDADE	PREÇO ESTIMADO	PERCENTUAL	PREÇO EST. CALCULADO	% VALOR GLOBAL	TOTAL
3 / 0	42	R$ 258,60 (un)	-	R$ 258,60	0,2%	R$ 10.861,20

Preço PMS	Descrição Produto	UF	Código de Insumo 1	Código de Insumo 2	Unidade Medida	Desonerado	Data	Preço
1	Redução tipo STORZ 2 1/2" x 1 1/2" com engate rápido	SP	6523		un	Não	01/02/2026	R$ 244,99
2	Redução fixa tipo Storz engate rápido - 2 1/2" x 1 1/2" para incendio	SE	13577/ORSE*-*SERVIÇO		un	Não	01/04/2026	R$ 282,95
3	Redução para engate rápido 2 1/2" x 1 1/2"	SE	01939/ORSE*-*INSUMO		un	Não	01/04/2026	R$ 247,85
Valor Unitário								**R$ 258,60**

Mediana dos Preços Obtidos: R$ 247,85

Média dos Preços Obtidos: R$ 258,60

Item 60

REDUCAO (ADAPTADOR) FEMEA X MACHO

REDUCAO (ADAPTADOR) FEMEA X MACHO, EM LATAO FUNDIDO, CONFORME NBR-6314 (EB-161)DIMENSOES DIAM INTERNO 63,5MM (2 1/2 POL) ROSCA NSFHT, COM 7 1/2 FIOS P/POL DIAM EXTERNO 38,1MM (1 1/2 POL) ROSCA NH (60 GRAUS) COM 11 1/2 FIOS POR POLEGADA.

PREÇOS / PROPOSTAS	QUANTIDADE	PREÇO ESTIMADO	PERCENTUAL	PREÇO EST. CALCULADO	% VALOR GLOBAL	TOTAL
3 / 22	19	R$ 167,08 (un)	-	R$ 167,08	0,1%	R$ 3.174,52

Preço Compras Governamentais	Órgão Público	Identificação	Data Homologação	Preço
1	00.394.502/0401-03 - MINISTÉRIO DA DEFESA | COMANDO DA MARINHA | Comando de Operações Navais | Comando do 9º Distrito Naval | Centro de Intendencia da Marinha em Manaus	NºPregão:900112025 UASG:788820	13/04/2026	R$ 135,70
2	09.653.170/0001-40 - MINISTÉRIO DA DEFESA | Comando do Exército | Comando Militar do Sul | 5ª Região Militar | 15ªBrigada de Infantaria Mecanizada	NºPregão:900202025 UASG:160209	10/04/2026	R$ 180,00
3	83.102.640/0001-30 - MUNICIPIO DE ITUPORANGA / 08001 - Departamento de Urbanismo	83102640000130-1-000017/2026	15/01/2026	R$ 185,53
Valor Unitário				**R$ 167,08**

Mediana dos Preços Obtidos: R$ 180,00

Média dos Preços Obtidos: R$ 167,08

Item 6
1

REDUCAO MACHO X FEMEA (2 1/2" X 1 1/2") ROSCA

REDUCAO (ADAPTADOR) MACHOX FEMEA , EM LATAO FUNDIDO, CONFORME NBR-6314 (EB-161) DIMENSOES= DIAM EXTERNO 63,5MM (2 1/2 POL) COM 7 1/2 FIOS P/POL DIAM INTERNO 38,1MM (1 1/2 POL) COM 11 1/2 FIOS POR POLEGADA.

PREÇOS / PROPOSTAS	QUANTIDADE	PREÇO ESTIMADO	PERCENTUAL	PREÇO EST. CALCULADO	% VALOR GLOBAL	TOTAL
3 / 0	29	R$ 135,05 (un)	-	R$ 135,05	0,1%	R$ 3.916,45

N° Preço	Site Domínio Amplo	Identificação	Data/Hora Inclusão	Preço
1	Compre Segurança		26/06/2026 15:15:15	R$ 115,95
2	Hidráulica Uberaba	Anexo 25	26/06/2026 15:14:52	R$ 145,74
3	Multiseg	Anexo 24	26/06/2026 15:14:35	R$ 143,46
Valor Unitário				**R$ 135,05**

Mediana dos Preços Obtidos: R$ 143,46

Média dos Preços Obtidos: R$ 135,05

Item 6
2

REDUCAO P/ MANGUEIRA DUPLA FEMEA 2 1/2 X 1 1/2 POL

Corpo fabricado em latao de alta resistencia. Tipo Femea. Lado de 1 1/2 polegada com rosca interna NPSH (11 1/2 FPP) e Lado de 2 1/2 polegada com rosca intern a NH (7 1/2 FPP). Vedacoes em neoprene.

PREÇOS / PROPOSTAS	QUANTIDADE	PREÇO ESTIMADO	PERCENTUAL	PREÇO EST. CALCULADO	% VALOR GLOBAL	TOTAL
3 / 1	10	R$ 153,84 (un)	-	R$ 153,84	0%	R$ 1.538,40

Preço Compras Governamentais	Órgão Público	Identificação	Data Homologação	Preço
1	COMANDO DA MARINHA / 784514 - NAVIO HIDROGRAFICO BALIZADOR TENENTE CASTELO	00394502000144-1-004968/2026	29/05/2026	R$ 153,23
Valor Unitário				**R$ 153,23**

N° Preço	Site Domínio Amplo	Identificação	Data/Hora Inclusão	Preço
1	Hidrantex do Brasil	Anexo 27	26/06/2026 15:29:04	R$ 159,90
2	Hidrantex do Brasil	Anexo 26	26/06/2026 15:28:13	R$ 149,00
Valor Unitário				**R$ 154,45**

Mediana dos Preços Obtidos: R$ 153,23

Média dos Preços Obtidos: R$ 153,84

Item 6
3

TAMPAO STORZ 1 1/2IN

TAMPAO ENGATE RAPIDO (STORZ), COM DIAMETRO 1 1/2 POL, FABRICADO EM LATAO FORJADO, ASTM B-124, LIGA 2, COM CORRENTE E EL O DE FIXACAO. CONFORME ESPECIFICACAO MAR 71000/585.

PREÇOS / PROPOSTAS	QUANTIDADE	PREÇO ESTIMADO	PERCENTUAL	PREÇO EST. CALCULADO	% VALOR GLOBAL	TOTAL
3 / 0	131	R$ 82,39 (un)	-	R$ 82,39	0,2%	R$ 10.793,09

Preço PMS	Descrição Produto	UF	Código de Insumo 1	Código de Insumo 2	Unidade Medida	Desonerado	Data	Preço

1	TAMPAO COM CORRENTE, EM LATAO, ENGATE RAPIDO 1 1/2", PARA INSTALACAO PREDIAL DE COMBATE A INCENDIO	PB	20964	UN	Não	01/04/2026	R$ 78,09
2	TAMPAO COM CORRENTE, EM LATAO, ENGATE RAPIDO 1 1/2", PARA INSTALACAO PREDIAL DE COMBATE A INCENDIO	AM	20964	UN	Não	01/05/2026	R$ 83,95
3	TAMPAO COM CORRENTE, EM LATAO, ENGATE RAPIDO 1 1/2", PARA INSTALACAO PREDIAL DE COMBATE A INCENDIO	RJ	20964	UN	Não	01/05/2026	R$ 85,12
Valor Unitário							**R$ 82,39**

Mediana dos Preços Obtidos: R$ 83,95 | Média dos Preços Obtidos: R$ 82,39

Item 6
4

TAMPAO STORZ 2 1/2IN

TAMPAO ENGATE RAPIDO (STORZ), COM DIAMETRO 2 1/2 POL, FABRICADO EM LATAO FORJADO, ASTM B-124, LIGA 2, COM CORRENTE E EL O DE FIXACAO. CONFORME ESPECIFICACAO MAR 71000/585.

PREÇOS / PROPOSTAS	QUANTIDADE	PREÇO ESTIMADO	PERCENTUAL	PREÇO EST. CALCULADO	% VALOR GLOBAL	TOTAL
3 / 0	20	R$ 142,05 (un)	-	R$ 142,05	0%	R$ 2.841,00

Preço PMS	Descrição Produto	UF	Código de Insumo 1	Código de Insumo 2	Unidade Medida	Desonerado	Data	Preço
1	TAMPAO COM CORRENTE, EM LATAO, ENGATE RAPIDO 2 1/2", PARA INSTALACAO PREDIAL DE COMBATE A INCENDIO	PE	10905		UN	Não	01/05/2026	R$ 122,30
2	TAMPAO COM CORRENTE, EM LATAO, ENGATE RAPIDO 2 1/2", PARA INSTALACAO PREDIAL DE COMBATE A INCENDIO	AL	10905		UN	Sim	01/05/2026	R$ 130,95
3	TAMPAO COM CORRENTE, EM LATAO, ENGATE RAPIDO 2 1/2", PARA INSTALACAO PREDIAL DE COMBATE A INCENDIO	GO	10905		UN	Sim	01/05/2026	R$ 172,89
Valor Unitário								**R$ 142,05**

Mediana dos Preços Obtidos: R$ 130,95 | Média dos Preços Obtidos: R$ 142,05

Item 6
5

TAPETE BORRACHA

TAPETE BORRACHA ESPESSURA: 1.80 MILIMETROS MINIMO E 2.20 MILIMETROS MAXIMO. LARGURA: 1000 MILIMETROS. COR: PRETO TENS AO DE PERFURACAO MAIOR QUE 30KV (30000 VOLTS), INDICADO PARA REVESTIMENTO DE CABINES ELETRICAS, COMO ISOLANTE ELETRI CO, ITEM SUBSTITUI/NACIONALIZA O NSN: 002674630

PREÇOS / PROPOSTAS	QUANTIDADE	PREÇO ESTIMADO	PERCENTUAL	PREÇO EST. CALCULADO	% VALOR GLOBAL	TOTAL
3 / 1	20	R$ 702,63 (un)	-	R$ 702,63	0,2%	R$ 14.052,60

Preço Compras Governamentais	Órgão Público	Identificação	Data Homologação	Preço
1	16.636.540/0001-04 - CIA DE TECNOLOGIA DA INFORMACAO DO ESTADO DE MG / 5141001 - GERENCIA DE COMPRAS	16636540000104-1-000006/2026	03/06/2026	R$ 672,00
Valor Unitário				**R$ 672,00**

Preço PMS	Descrição Produto	UF	Código de Insumo 1	Código de Insumo 2	Unidade Medida	Desonerado	Data	Preço
1	Estrado isolante elétrico de borracha sintética antiderrapante, dimensões 1000 x 1000 x 25mm, capacidade de isolação elétrica de até 20kV	SP	04.01.01.100.94		un	Não	01/02/2026	R$ 680,41
2	Estrado (tapete) de borracha isolante 15 kv - dimensões 1.000 x 1.000 x 25 mm	SE	12844/ORSE*-*SERVIÇO		pç	Não	01/04/2026	R$ 786,08
Valor Unitário								**R$ 733,25**

Mediana dos Preços Obtidos: R$ 680,41 | Média dos Preços Obtidos: R$ 702,63

Item 6
6

TESOURA ELETRICISTA (5")

COMPRIMENTO, 5IN. TAMANHO:5,5" NIQUELADA COM CABO PROTETOR EM TERMOPLASTICO POSSUI PERFIL PARA DESENCAPAR FIOS

PREÇOS / PROPOSTAS	QUANTIDADE	PREÇO ESTIMADO	PERCENTUAL	PREÇO EST. CALCULADO	% VALOR GLOBAL	TOTAL
3 / 0	16	R$ 193,23 (un)	-	R$ 193,23	0,1%	R$ 3.091,68

N° Preço	Site Domínio Amplo	Identificação	Data/Hora Inclusão	Preço
1	Amazon		24/06/2026 10:04:09	R$ 197,55
2	DigiKey		24/06/2026 10:03:48	R$ 191,05
3	tme.com		24/06/2026 10:00:42	R$ 191,09
Valor Unitário				**R$ 193,23**

Mediana dos Preços Obtidos: R$ 191,09 | Média dos Preços Obtidos: R$ 193,23

Item 6
7

TORQUEZ ARMADOR (10")

10IN (250MM) COMPRIMENTO, ACO CROMO VANADIO, FORJA DO, MANDIBULAS POLIDAS, CABO PINTADO.

PREÇOS / PROPOSTAS	QUANTIDADE	PREÇO ESTIMADO	PERCENTUAL	PREÇO EST. CALCULADO	% VALOR GLOBAL	TOTAL
3 / 1	5	R$ 68,89 (un)	-	R$ 68,89	0%	R$ 344,45

Preço Compras Governamentais	Órgão Público	Identificação	Data Homologação	Preço
1	EMASA EMPRESA MUNICIPAL DE AGUAS E SANEAMENTO S A / 000000001 - LICITACOES	34079590000101-1-000002/2026	09/02/2026	R$ 70,91
Valor Unitário				**R$ 70,91**

N° Preço	Site Domínio Amplo	Identificação	Data/Hora Inclusão	Preço
1	Mercado Livre (https://www.mercadolivre.com.br/)	Anexo 28	24/06/2026 09:51:28	R$ 67,82
2	Leroy Merlin		24/06/2026 09:51:03	R$ 65,90
Valor Unitário				**R$ 66,86**

Mediana dos Preços Obtidos: R$ 67,82 | Média dos Preços Obtidos: R$ 68,89

Item 68

TRENA (5 M)

NOMENCLATURA TRENA COM FITA DE ACO E CORPO EM PLASTICO COM FREIO DUPLO - 5 M DESCRICAO: FITA EM ACO TEMPERADO. GRADUACAO EM MILIMETROS E POLEGADAS. CORPO EM PLASTICO. TRAVA PARA FIXAR A FITA METRICA. CINTA PARA FACILITAR O TRANSPORTE. FREIO DUPLO. TAMANHO: 5 M

PREÇOS / PROPOSTAS	QUANTIDADE	PREÇO ESTIMADO	PERCENTUAL	PREÇO EST. CALCULADO	% VALOR GLOBAL	TOTAL
3 / 3	92	R$ 35,90 (un)	-	R$ 35,90	0,1%	R$ 3.302,80

Preço Compras Governamentais	Órgão Público	Identificação	Data Homologação	Preço
1	92.454.800/0001-09 - MUNICIPIO DE PROGRESSO / 152 - Município de Progresso	92454800000109-1-000601/2026	13/05/2026	R$ 34,90
2	EMASA EMPRESA MUNICIPAL DE AGUAS E SANEAMENTO S A / 000000001 - LICITACOES	34079590000101-1-000002/2026	09/02/2026	R$ 40,30
Valor Unitário				**R$ 37,60**

Preço Público	Órgão Público	Identificação	Data Homologação	Preço
1	87.612.859/0001-30 - PREFEITURA MUNICIPAL | SECRETARIA DE OBRAS PÚBLICAS | PronimTb - Prefeitura Municipal de Campina das Missões/RS	PREFEITURA MUNICIPAL_Dispensa por Limite - Presencial_10152026_10152026	15/01/2026	R$ 32,50
Valor Unitário				**R$ 32,50**

Mediana dos Preços Obtidos: R$ 34,90 | Média dos Preços Obtidos: R$ 35,90

Item 69

ADAPTADOR ENGATE RAPIDO X ROSCA FEMEA (2 1/2" X 2 1/2")

ADAPTADOR DE ROSCA FEMEA DE 5 FPP (FIOS POR POLEGADA) PADRAO CB DE 2 1/2 POLEGADAS PARA ENGATE RAPIDO DN65 (2 1/2 POL). MATERIAL EM LATAO FUNDIDO DE ALTA RESISTENCIA (CONFORME NORMA NBR6314). DISPOE DE VEDACOES INTERNAS EM NEOPRENE

PREÇOS / PROPOSTAS	QUANTIDADE	PREÇO ESTIMADO	PERCENTUAL	PREÇO EST. CALCULADO	% VALOR GLOBAL	TOTAL
3 / 0	128	R$ 109,27 (un)	-	R$ 109,27	0,2%	R$ 13.986,56

Preço PMS	Descrição Produto	UF	Código de Insumo 1	Código de Insumo 2	Unidade Medida	Desonerado	Data	Preço
1	ADAPTADOR EM LATAO, ENGATE RAPIDO 2 1/2" X ROSCA INTERNA 5 FIOS 2 1/2", PARA INSTALACAO PREDIAL DE COMBATE A INCENDIO	AL	10899		UN	Sim	01/01/2026	R$ 105,14
2	ADAPTADOR EM LATAO, ENGATE RAPIDO 2 1/2" X ROSCA INTERNA 5 FIOS 2 1/2", PARA INSTALACAO PREDIAL DE COMBATE A INCENDIO	AL	10899		UN	Sim	01/05/2026	R$ 109,52
3	ADAPTADOR EM LATAO, ENGATE RAPIDO1 1/2" X ROSCA INTERNA 5 FIOS 2 1/2", PARA INSTALACAO PREDIAL DE COMBATE A INCENDIO	GO	10900		UN	Não	01/05/2026	R$ 113,16
Valor Unitário								**R$ 109,27**

Mediana dos Preços Obtidos: R$ 109,52 | Média dos Preços Obtidos: R$ 109,27

Item 7
0

ADAPTADOR ENGATE RAPIDO X ROSCA FEMEA (2.1/2" X 2.1/2")

NOMENCLATURA: ADAPTADOR ENGATE RAPIDO (STORZ) PARA ROSCA FEMEA. DESCRICAO: EM UMA EXTREMIDADE COM ENGATE RAPID O (STORZ) DE 2.1/2 POL (64 MM) E A OUTRA EXTREMIDADE COM ROSCA INTERNA DE 2.1/2 POL (64 MM) PADRAO NSFHT 7,5 FPP. FABRICADO EM LATAO DE ALTA RESISTENCIA E DOTADO DE ANEIS DE VEDACAO INTERNA EM NEOPRENE. PESO APROXIMADO: 0,98 KG. UTILIZACAO: POSSIBILITAR ADAPTACOES DE ROSCA PARA STORZ OU VICE E VERSA.

PREÇOS / PROPOSTAS	QUANTIDADE	PREÇO ESTIMADO	PERCENTUAL	PREÇO EST. CALCULADO	% VALOR GLOBAL	TOTAL
3 / 0	45	R$ 95,98 (un)	-	R$ 95,98	0,1%	R$ 4.319,10

Preço PMS	Descrição Produto	UF	Código de Insumo 1	Código de Insumo 2	Unidade Medida	Desonerado	Data	Preço
1	ADAPTADOR EM LATAO, ENGATE RAPIDO 2 1/2" X ROSCA INTERNA 5 FIOS 2 1/2", PARA INSTALACAO PREDIAL DE COMBATE A INCENDIO	RJ	10899		UN	Não	01/05/2026	R$ 95,50
2	ADAPTADOR EM LATAO, ENGATE RAPIDO 2 1/2" X ROSCA INTERNA 5 FIOS 2 1/2", PARA INSTALACAO PREDIAL DE COMBATE A INCENDIO	PA	10899		UN	Não	01/05/2026	R$ 90,15
3	ADAPTADOR EM LATAO, ENGATE RAPIDO 2 1/2" X ROSCA INTERNA 5 FIOS 2 1/2", PARA INSTALACAO PREDIAL DE COMBATE A INCENDIO	PE	10899		UN	Não	01/05/2026	R$ 102,29
Valor Unitário								**R$ 95,98**

Mediana dos Preços Obtidos: R$ 95,50 | Média dos Preços Obtidos: R$ 95,98

Item 7
1

ADAPTADOR (STORZ X ROSCA MACHO) 1.1/2" X 1.1/2"

NOMENCLATURA: ADAPTADOR ENGATE RAPIDO (STORZ) PARA ROSCA MACHO. DESCRICAO: EM UMA EXTREMIDADE COM ENGATE RAPID O (STORZ) DE 1.1/2 POL (38 MM) E A OUTRA EXTREMIDADE COM ROSCA EXTERNA DE 1.1/2 POL (38 MM) PADRAO BSP 11 FPP. FABRICADO EM LATAO DE ALTA RESISTENCIA E DOTADO DE ANEIS DE VEDACAO INTERNA EM NEOPRENE. PESO APROXIMADO: 0,42 KG. UTILIZACAO: POS SIBILITA ADAPTACOES DE ROSCA PARA STORZ OU VICE E VERSA.

PREÇOS / PROPOSTAS	QUANTIDADE	PREÇO ESTIMADO	PERCENTUAL	PREÇO EST. CALCULADO	% VALOR GLOBAL	TOTAL
3 / 8	58	R$ 142,08 (un)	-	R$ 142,08	0,1%	R$ 8.240,64

Preço Compras Governamentais	Órgão Público	Identificação	Data Homologação	Preço
1	00.394.502/0401-03 - MINISTÉRIO DA DEFESA | COMANDO DA MARINHA | Comando de Operações Navais | Comando do 9º Distrito Naval | Centro de Intendencia da Marinha em Manaus	NºPregão:900112025 UASG:788820	13/04/2026	R$ 135,70
Valor Unitário				**R$ 135,70**

Preço PMS	Descrição Produto	UF	Código de Insumo 1	Código de Insumo 2	Unidade Medida	Desonerado	Data	Preço
1	Adaptador para mangueira de incêndio em latão (diâmetro do lado fêmea: 2 1/2 " / diâmetro do lado storz: 2 1/2 ")	SP	43		un	Não	01/01/2026	R$ 144,89
2	ADAPTADOR EM LATAO, ENGATE RAPIDO 2 1/2" X ROSCA INTERNA 5 FIOS 2 1/2", PARA INSTALACAO PREDIAL DE COMBATE A INCENDIO	TO	10899		UN	Sim	01/04/2026	R$ 152,01
Valor Unitário								**R$ 148,45**

Mediana dos Preços Obtidos: R$ 144,89 | Média dos Preços Obtidos: R$ 142,08

Item 7
2

ADAPTADOR (STORZ X ROSCA FEMEA) 1.1/2" X 1.1/2"

NOMENCLATURA: ADAPTADOR ENGATE RAPIDO (STORZ) PARA ROSCA FEMEA. DESCRICAO: EM UMA EXTREMIDADE COM ENGATE RAPID O (STORZ) DE 1.1/2 POL (38 MM) E A OUTRA EXTREMIDADE COM ROSCA INTERNA DE 1.1/2 POL (38 MM) PADRAO NSFHT 9 FPP. FABRICADO E M LATAO DE ALTA RESISTENCIA E DOTADO DE ANEIS DE VEDACAO INTERNA EM NEOPRENE. PESO APROXIMADO: 0,65 KG. UTILIZACAO: P OSSIBILITA ADAPTACOES DE ROSCA PARA STORZ OU VICE E VERSA.

PREÇOS / PROPOSTAS	QUANTIDADE	PREÇO ESTIMADO	PERCENTUAL	PREÇO EST. CALCULADO	% VALOR GLOBAL	TOTAL
3 / 1	147	R$ 166,39 (un)	-	R$ 166,39	0,4%	R$ 24.459,33

Preço Compras Governamentais	Órgão Público	Identificação	Data Homologação	Preço
1	00.394.502/0001-44 - COMANDO DA MARINHA / 783141 - NAVIO PATRULHA "GUAIBA"	00394502000144-1-005688/2026	10/06/2026	R$ 170,00
Valor Unitário				**R$ 170,00**

N° Preço	Site Domínio Amplo	Identificação	Data/Hora Inclusão	Preço
1	Multiseg	Anexo 29	24/06/2026 08:55:35	R$ 160,66
Valor Unitário				**R$ 160,66**

Preço PMS	Descrição Produto	UF	Código de Insumo 1	Código de Insumo 2	Unidade Medida	Desonerado	Data	Preço
1	Adaptador de engate rápido em latão de 2 1/2" x 2 1/2"	SP	02.02.05.300.29		un	Não	01/03/2026	R$ 168,52
Valor Unitário								**R$ 168,52**

Mediana dos Preços Obtidos: R$ 168,52 | Média dos Preços Obtidos: R$ 166,39

Item 7
3

ADAPTADOR ENGATE RAPIDO X ROSCA MACHO (2.1/2" X 2.1/2")

NOMENCLATURA: ADAPTADOR ENGATE RAPIDO (STORZ) PARA ROSCA MACHO. DESCRICAO: EM UMA EXTREMIDADE COM ENGATE RAPID O (STORZ) DE 2.1/2 POL (64 MM) E A OUTRA EXTREMIDADE COM ROSCA EXTERNA DE 2.1/2 POL (64 MM) PADRAO NSFHT 7,5 FPP. FABRICADO EM LATAO DE ALTA RESISTENCIA E DOTADO DE ANEIS DE VEDACAO INTERNA EM NEOPRENE. PESO APROXIMADO: 0,82 KG. UTILIZACAO: POSSIBILITA ADAPTACOES DE ROSCA PARA STORZ OU VICE E VERSA.

PREÇOS / PROPOSTAS	QUANTIDADE	PREÇO ESTIMADO	PERCENTUAL	PREÇO EST. CALCULADO	% VALOR GLOBAL	TOTAL
3 / 10	32	R$ 250,80 (un)	-	R$ 250,80	0,1%	R$ 8.025,60

Preço Compras Governamentais	Órgão Público	Identificação	Data Homologação	Preço
1	62.070.362/0001-06 - (UO) ESP-CIA.DO METROPOLIT DE SAO PAULO-METRO / 373301 - ESP-CIA. METROPOLITANA DE SAO PAULO-METRO	62070362000106-1-000291/2026	21/05/2026	R$ 210,00
2	MINISTÉRIO DA DEFESA | COMANDO DA MARINHA | NAVIO HIDROGRAFICO BALIZADOR TENENTE CASTELO	Dispensa de Licitação Nº 3/2026 UASG: 784514	26/03/2026	R$ 214,90
Valor Unitário				**R$ 212,45**

Preço PMS	Descrição Produto	UF	Código de Insumo 1	Código de Insumo 2	Unidade Medida	Desonerado	Data	Preço
1	Adaptador storz engate rápido - 2 1/2" x 2 1/2" para incendio	SE	00131/ORSE*-*INSUMO		un	Não	01/07/2025	R$ 289,14
Valor Unitário								**R$ 289,14**

Mediana dos Preços Obtidos: R$ 214,90 | Média dos Preços Obtidos: R$ 250,80

Item 7
4

ESCORA DE ACO TUBULAR (1,80 A 2,90 M)

ESCORA DE ACO TUBULAR GRADUADA (TELESCOPICA) DE 1,80 A 2,90M, COM PLACAS RETANGULARES NAS EXTREMIDADES.

PREÇOS / PROPOSTAS	QUANTIDADE	PREÇO ESTIMADO	PERCENTUAL	PREÇO EST. CALCULADO	% VALOR GLOBAL	TOTAL
3 / 0	10	R$ 307,75 (un)	-	R$ 307,75	0,1%	R$ 3.077,50

N° Preço	Site Domínio Amplo	Identificação	Data/Hora Inclusão	Preço
1	Shopee		23/06/2026 11:21:52	R$ 294,10
2	Quifabra Industrial	Anexo 31	23/06/2026 11:20:58	R$ 330,00
3	Dutra.com.br	Anexo 30	23/06/2026 11:20:46	R$ 299,16
Valor Unitário				**R$ 307,75**

Mediana dos Preços Obtidos: R$ 299,16 | Média dos Preços Obtidos: R$ 307,75

Item 7
5

ALAVANCA DE DEMOLICAO (1" X 1,5 M)

NOMENCLATURA ALAVANCA DE ACO ESPECIAL 1 POL X 1,50 M DESCRICAO: FABRICADA EM ACO ESPECIAL LISO OU SEXTAVADO, COM PIN TURA PROTETIVA EM EPOXI E COMPRIMENTO: 1500 MM. POSSUIR EM SUAS EXTREMIDADES, UMA TALHADEIRA DE 1 POL PARA CORTE E U M PONTEIRO PARA GOLPE, TEMPERADOS, PARA OFERECER MAIOR RESISTENCIA MECANICA EM OPERACOES DE IMPACTO E ALAVANCAGE M. PESO APROXIMADO: 5,800 KG/UN UTILIZACAO: INDICADA PARA QUEBRAR PAREDES, PISOS E NO AUXILIO DE DEMOLICOES EM GERAL.

PREÇOS / PROPOSTAS	QUANTIDADE	PREÇO ESTIMADO	PERCENTUAL	PREÇO EST. CALCULADO	% VALOR GLOBAL	TOTAL
3 / 12	13	R$ 118,67 (un)	-	R$ 118,67	0%	R$ 1.542,71

Preço Compras Governamentais	Órgão Público	Identificação	Data Homologação	Preço
1	08.964.532/0001-50 - CONSORCIO INTERMUNICIPAL DE DESENVOLVIMENTO ECONOMICO, SOCIAL E AMBIENTAL VALE DO GUAPORE / 2837 - CONSORCIO INTER. DESENVOLVIMENTO ECONOMICO, SOCIAL E AMBIENTAL VALE DO GUAPORE - MT	08964532000150-1-000003/2026	09/06/2026	R$ 104,40
2	09.598.288/0001-12 - MINISTÉRIO DA DEFESA | Comando do Exército | Comando Militar do Nordeste | 7ª Região Militar/7ª Divisão de Exército	NºPregão:900172025 UASG:160194	28/05/2026	R$ 138,00
Valor Unitário				**R$ 121,20**

Preço Público	Órgão Público	Identificação	Data Homologação	Preço
1	MUNICIPIO DE ITAMARI/BA	179814	04/05/2026	R$ 113,60
Valor Unitário				**R$ 113,60**

Mediana dos Preços Obtidos: R$ 113,60 | Média dos Preços Obtidos: R$ 118,67

Item 7
6

APARELHO DE ICAR COM CAPACIDADE PARA (1 TON) TALHA

TALHA MANUAL DE CORRENTE SISTEMA DE FREIO DE HASTE DUPLA E AUTO AJUSTAVEL. APOIO REFORCADO CAPACIDADE: 1.000 KG COM ELEVACAO MAXIMA DE 5 METROS. CORRENTE DE ACO DE ALTA RESISTENCIA GRAU 8, (DEVERA ATENDER A NORMA DIN EN 818-2) COM SU PERFICIE TRATADA CONTRA RUPTURA E ABRASAO.

PREÇOS / PROPOSTAS	QUANTIDADE	PREÇO ESTIMADO	PERCENTUAL	PREÇO EST. CALCULADO	% VALOR GLOBAL	TOTAL
3 / 0	10	R$ 961,89 (un)	-	R$ 961,89	0,2%	R$ 9.618,90

Preço PMS	Descrição Produto	UF	Código de Insumo 1	Código de Insumo 2	Unidade Medida	Desonerado	Data	Preço
1	TALHA MANUAL DE CORRENTE, CAPACIDADE DE 2 T COM ELEVACAO DE 3 M	MS	10742		UN	Não	01/05/2026	R$ 943,21
2	TALHA MANUAL DE CORRENTE, CAPACIDADE DE 2 T COM ELEVACAO DE 3 M	PR	10742		UN	Não	01/05/2026	R$ 938,99
3	TALHA MANUAL DE CORRENTE, CAPACIDADE DE 2 T COM ELEVACAO DE 3 M	GO	10742		UN	Não	01/05/2026	R$ 1.003,48
Valor Unitário								**R$ 961,89**

Mediana dos Preços Obtidos: R$ 943,21

Média dos Preços Obtidos: R$ 961,89

Item 7
7

APARELHO DE PERCINTAR (3/8" A 3/4")

Ferramenta Manual de Aperto e Corte (Standard): Fabricada em aco forjado com pintura eletroestatica. E utilizada na instalacao das fitas de aco, com largura maxi ma de 3/4 (19,05mm) e espessura maxima de 0,8mm. Permite facil manuseio e alta resistencia a impactos. APARELHO DE ACO PARA TRAVAR E CORTAR FI TAS DE ACO INOXIDAVEL USADAS PARA PERCINTAR MANGUEIRAS, REDES. LARGURA DAS FITAS: 9,5MM (3/8 POL),13MM (1/2 POL), 15,8MM (5/8 POL) E 19MM (3/4 POL). CONFORME FEDSPEC-GGG-C-0413.

PREÇOS / PROPOSTAS	QUANTIDADE	PREÇO ESTIMADO	PERCENTUAL	PREÇO EST. CALCULADO	% VALOR GLOBAL	TOTAL
3 / 2	16	R$ 202,85 (un)	-	R$ 202,85	0,1%	R$ 3.245,60

Preço Compras Governamentais	Órgão Público	Identificação	Data Homologação	Preço
1	MUNICIPIO DE UBAPORANGA / 1408 - Ubaporanga	66229717000118-1-000031/2026	22/05/2026	R$ 191,50
2	01.298.975/0001-00 - MUNICIPIO DE ALEXANIA / 10 - PREFEITURA MUNICIPAL DE ALEXÂNIA	01298975000100-1-000005/2026	05/05/2026	R$ 245,00
Valor Unitário				**R$ 218,25**

N° Preço	Site Domínio Amplo	Identificação	Data/Hora Inclusão	Preço
1	Mercado Livre (https://www.mercadolivre.com.br/)	Anexo 32	23/06/2026 10:43:39	R$ 187,45
Valor Unitário				**R$ 187,45**

Mediana dos Preços Obtidos: R$ 191,50

Média dos Preços Obtidos: R$ 202,85

Item 78

BALANCA EXTINTOR

BALANCA PORTATIL, FABRICADA EM ALUMINIO, TIPO DINAMOMETRO (USADA PARA PESAGEM DE EXTINTORES) COMPOSTA POR ELEMEN TOS ELASTICOS EM ACO. DOTADA DE MOSTRADOR CIRCULAR TIPO RELOGIO, COM DIVISOES EM PRETO SOBRE FUNDO BRANCO. GRADU ACAO EM ESCALA DE QUILOGRAMA-FORCA. QUANTO A SUA CALIBRACAO, DEVERA OBSERVAR OS REQUISITOS DA NORMA ABNT NBR ISO 376. CAPACIDADE MINIMA REQUERIDA DE 50 KGF; PRECISAO DE 1% DA CAPACIDADE TOTAL;

PREÇOS / PROPOSTAS	QUANTIDADE	PREÇO ESTIMADO	PERCENTUAL	PREÇO EST. CALCULADO	% VALOR GLOBAL	TOTAL
3 / 5	13	R$ 1.136,67 (un)	-	R$ 1.136,67	0,2%	R$ 14.776,71

Preço Compras Governamentais	Órgão Público	Identificação	Data Homologação	Preço
1	10.438.556/0001-18 - MINISTÉRIO DA DEFESA | Comando do Exército | Comando Militar do Nordeste | 6ª Região Militar | 6ºDepósito de Suprimento	NºPregão:900152025 UASG:160038	17/04/2026	R$ 1.300,00
2	46.362.927/0001-72 - MUNICIPIO DE BROTAS / 931862 - MUNICÍPIO DA ESTÂNCIA TURÍSTICA DE BROTAS	46362927000172-1-000167/2026	02/04/2026	R$ 1.120,00
3	46.523.197/0001-44 - MUNICIPIO DE FERRAZ DE VASCONCELOS / 2298 - Ferraz de Vasconcelos	46523197000144-1-000340/2025	03/02/2026	R$ 990,00
Valor Unitário				**R$ 1.136,67**

Mediana dos Preços Obtidos: R$ 1.120,00 | Média dos Preços Obtidos: R$ 1.136,67

Item 79

BICO DO MACARICO DE CORTE

"BICO PARA CORTE OXI-ACETILENICO NUMERO 3 (ESPESSURA DA CHAPA DE 6 A 10MM); FABRICADO EM LIGA DE COBRE COM ACABAMEN TO CROMADO, COM GRANDE RESISTENCIA AO RETROCESSO DE CHAMAS. "

PREÇOS / PROPOSTAS	QUANTIDADE	PREÇO ESTIMADO	PERCENTUAL	PREÇO EST. CALCULADO	% VALOR GLOBAL	TOTAL
3 / 0	5	R$ 175,04 (un)	-	R$ 175,04	0%	R$ 875,20

N° Preço	Site Domínio Amplo	Identificação	Data/Hora Inclusão	Preço
1	alltime.net.br	Anexo 34	23/06/2026 10:20:28	R$ 211,79
2	SUMIG	Anexo 33	23/06/2026 10:19:45	R$ 165,53
3	Amazon		23/06/2026 10:19:12	R$ 147,81
Valor Unitário				**R$ 175,04**

Mediana dos Preços Obtidos: R$ 165,53 | Média dos Preços Obtidos: R$ 175,04

Item 80

BLOCO MADEIRA 51X51X102MM

BLOCO CONFECCIONADO EM MADEIRA MACIA (RECOMENDA-SE A UTILIZACAO DE PINHO-DO-PARANA, CEDRO ROSA, VINHATICO OU JEQ UITIBA), ASPERA E SEM PINTURA O TEOR DE UMIDADE MAXIMO ACEITAVEL NA PECA E DE 19% DIMENSOES *ESPESSURA: 5,1 CM (2 POLEG ADAS); *LARGURA: 5,1 CM (2 POLEGADAS); *COMPRIMENTO: 10,2 CM (4 POLEGADAS). NAO DEVERAO SER ACEITAS PECAS DE MADEIRA VE RDE OU QUE APRESENTEM NOS SOLTOS OU VAZADOS, APODRECIMENTO, EMPENOS, FUROS DE INSETOS, ESMOADO, TRINCAS LONGITUDI NAIS E /OU RACHADURAS. A PECA DE MADEIRA DEVE SER FORNECIDA COM O TRATAMENTO CONTRA-FOGO E CONTRA ATAQUE DESTRUT IVO DE INSETOS

PREÇOS / PROPOSTAS	QUANTIDADE	PREÇO ESTIMADO	PERCENTUAL	PREÇO EST. CALCULADO	% VALOR GLOBAL	TOTAL
3 / 24	10	R$ 88,93 (un)	-	R$ 88,93	0%	R$ 889,30

Preço Compras Governamentais	Órgão Público	Identificação	Data Homologação	Preço
1	42.357.483/0006-30 - MINISTÉRIO DAS CIDADES | Companhia Brasileira de Trens Urbanos | CBT-STU/REC-Superintendência de Trens Urbanos de Recife	NºPregão:900392025 UASG:275057	15/04/2026	R$ 86,88

2	09.600.725/0001-95 - MINISTÉRIO DA DEFESA | Comando do Exército | Comando Militar do Planalto | 1 Regimento de Cavalaria de Guarda	NºPregão:900112025 UASG:160052	31/03/2026	R$ 89,90
3	04.034.583/0001-22 - PREFEITURA MUNICIPAL DE RIO BRANCO	NºPregão:900992024 UASG:980139	23/02/2026	R$ 90,00
Valor Unitário				**R$ 88,93**

Mediana dos Preços Obtidos: R$ 89,90 | Média dos Preços Obtidos: R$ 88,93

Item 8
1

BORRACHA EM LENCOL (1/8")

PARA JUNTA, ESPESSURA 1/8IN, LARGURA 1,00M, RESIS- TENTE A OLEO, TENSAO DE RUPTURA: 1000PSI.

PREÇOS / PROPOSTAS	QUANTIDADE	PREÇO ESTIMADO	PERCENTUAL	PREÇO EST. CALCULADO	% VALOR GLOBAL	TOTAL
3 / 1	5	R$ 132,38 (un)	-	R$ 132,38	0%	R$ 661,90

Preço Compras Governamentais	Órgão Público	Identificação	Data Homologação	Preço
1	17.819.061/0001-88 - SUPERINTENDENCIA DE AGUA E ESGOTOS DE ITUIUTABA / 1 - SUPERINTENDÊNCIA DE ÁGUA E ESGOTOS DE ITUIUTABA - SAE	17819061000188-1-000002/2026	04/02/2026	R$ 135,00
Valor Unitário				**R$ 135,00**

N° Preço	Site Domínio Amplo	Identificação	Data/Hora Inclusão	Preço
1	Brandassi Artefatos de Borracha Lt	Anexo 36	23/06/2026 09:56:23	R$ 114,40
2	Skr parafusos e ferramentas	Anexo 35	23/06/2026 09:55:07	R$ 145,10
Valor Unitário				**R$ 129,75**

Mediana dos Preços Obtidos: R$ 135,00 | Média dos Preços Obtidos: R$ 132,38

Item 8
2

BOTA BOMBEIRO

BOTA PARA COMBATE A INCENDIO, CONFECCIONADA EM BORRACHA VULCANIZADA, COM ESPUMA TERMICA E FORRO TERMICO. POSSUI BIQUEIRA DE ACO, PALMILHA DE ACO INOXIDAVEL. FABRICADA NA COR PRETA COM ALTA ESTANQUEIDADE E ACABAMENTO AMARELO, ESTILO BUNKER COM 350MM MINIMOS DE ALTURA, EM UM TAMANHO DE HOMEM N° 40. NA PARTE FRONTAL DO CANO, POSSUI UMA PROT ECAO DE TIBIA NA COR AMARELA, CONFECCIONADA EM BORRACHA, POSSUINDO DIMENSOES MINIMAS DE 117MM DE ALTURA E 65MM D E LARGURA. A BORDA SUPERIOR DO CANO (UMA EM CADA LATERAL) E DOTADA DE DUAS ALCAS PARA FACILITAR O CALCAMENTO. O AC ABAMENTO DE BORRACHA E RETARDANTE A CHAMAS E ALTAMENTE RESISTENTE. A AREA DOS PES E INTEIRAMENTE CERCADA PELO ISO LANTE DE ESPUMA DE PU. POSSUI SOLA COM DESENHO ANTIDERRAPANTE, RETARDANTE A CHAMAS, RESISTENTE A ESCORREGAMENTO E A ABRASAO. A BOTA POSSUI ISOLAMENTO ELETRICO PARA TENSOES ATE 600 VOLTS. TAMANHO 40. O PRODUTO DEVERA SER FORNECIDO COM LAUDO QUE ATESTE O ATENDIMENTO A NORMA NFPA 1971 JUNTAMENTE COM O CERTIFICADO DE APROVACAO EMITIDO PELO MINIS TERIO DO TRABALHO E EMPREGO DENTRO DA VALIDADE

PREÇOS / PROPOSTAS	QUANTIDADE	PREÇO ESTIMADO	PERCENTUAL	PREÇO EST. CALCULADO	% VALOR GLOBAL	TOTAL
3 / 1	12	R$ 877,96 (un)	-	R$ 877,96	0,2%	R$ 10.535,52

Preço Compras Governamentais	Órgão Público	Identificação	Data Homologação	Preço
1	17.138.140/0001-23 - EMPRESA DE PESQUISA AGROPECUARIA DE MINAS GERAIS / 3051002 - DPSU	17138140000123-1-000262/2025	22/01/2026	R$ 871,42
Valor Unitário				**R$ 871,42**

N° Preço	Site Domínio Amplo	Identificação	Data/Hora Inclusão	Preço
1	Mercado Livre		23/06/2026 09:39:22	R$ 920,00

2	Waveinn.com	Anexo 37	23/06/2026 09:38:56	R$ 848,99
Valor Unitário				**R$ 884,50**

Mediana dos Preços Obtidos: R$ 871,42 | Média dos Preços Obtidos: R$ 877,96

Item 8
3

BOTA BOMBEIRO TAM 37

BOTA PARA COMBATE A INCENDIO, CONFECCIONADA EM BORRACHA VULCANIZADA, COM ESPUMA TERMICA E FORRO TERMICO. POSSUI BIQUEIRA DE ACO, PALMILHA DE ACO INOXIDAVEL. FABRICADA NA COR PRETA COM ALTA ESTANQUEIDADE E ACABAMENTO AMARELO, ESTILO BUNKER COM 350MM MINIMOS DE ALTURA, EM UM TAMANHO DE HOMEM N° 37. NA PARTE FRONTAL DO CANO, POSSUI UMA PROT ECAO DE TIBIA NA COR AMARELA, CONFECCIONADA EM BORRACHA, POSSUINDO DIMENSOES MINIMAS DE 117MM DE ALTURA E 65MM D E LARGURA. A BORDA SUPERIOR DO CANO (UMA EM CADA LATERAL) E DOTADA DE DUAS ALCAS PARA FACILITAR O CALCAMENTO. O AC ABAMENTO DE BORRACHA E RETARDANTE A CHAMAS E ALTAMENTE RESISTENTE. A AREA DOS PES E INTEIRAMENTE CERCADA PELO ISO LANTE DE ESPUMA DE PU. POSSUI SOLA COM DESENHO ANTIDERRAPANTE, RETARDANTE A CHAMAS, RESISTENTE A ESCORREGAMENTO E A ABRASAO. A BOTA POSSUI ISOLAMENTO ELETRICO PARA TENSOES ATE 600 VOLTS. TAMANHO 37. O PRODUTO DEVERA SER FORNECIDO COM LAUDO QUE ATESTE O ATENDIMENTO A NORMA NFPA 1971 JUNTAMENTE COM O CERTIFICADO DE APROVACAO EMITIDO PELO MINIS TERIO DO TRABALHO E EMPREGO DENTRO DA VALIDADE.

PREÇOS / PROPOSTAS	QUANTIDADE	PREÇO ESTIMADO	PERCENTUAL	PREÇO EST. CALCULADO	% VALOR GLOBAL	TOTAL
3 / 1	5	R$ 886,27 (un)	-	R$ 886,27	0,1%	R$ 4.431,35

Preço Compras Governamentais	Órgão Público	Identificação	Data Homologação	Preço
1	17.138.140/0001-23 - EMPRESA DE PESQUISA AGROPECUARIA DE MINAS GERAIS / 3051002 - DPSU	17138140000123-1-000262/2025	22/01/2026	R$ 871,42
Valor Unitário				**R$ 871,42**

N° Preço	Site Domínio Amplo	Identificação	Data/Hora Inclusão	Preço
1	Mercado Livre		23/06/2026 09:31:46	R$ 920,00
2	Super Epi	Anexo 38	23/06/2026 09:30:49	R$ 882,21
Valor Unitário				**R$ 901,11**

Mediana dos Preços Obtidos: R$ 882,21 | Média dos Preços Obtidos: R$ 886,27

Item 8
4

BOTA BORRACHA (P/INCENDIO) CANO LONGO TAM 39

BOTA PARA COMBATE A INCENDIO, CONFECCIONADA EM BORRACHA VULCANIZADA, COM ESPUMA TERMICA E FORRO TERMICO. POSSUI BIQUEIRA DE ACO, PALMILHA DE ACO INOXIDAVEL. FABRICADA NA COR PRETA COM ALTA ESTANQUEIDADE E ACABAMENTO AMARELO, ESTILO BUNKER COM 350MM MINIMOS DE ALTURA, EM UM TAMANHO DE HOMEM N° 39. NA PARTE FRONTAL DO CANO, POSSUI UMA PROT ECAO DE TIBIA NA COR AMARELA, CONFECCIONADA EM BORRACHA, POSSUINDO DIMENSOES MINIMAS DE 117MM DE ALTURA E 65MM D E LARGURA. A BORDA SUPERIOR DO CANO (UMA EM CADA LATERAL) E DOTADA DE DUAS ALCAS PARA FACILITAR O CALCAMENTO. O AC ABAMENTO DE BORRACHA E RETARDANTE A CHAMAS E ALTAMENTE RESISTENTE. A AREA DOS PES E INTEIRAMENTE CERCADA PELO ISO LANTE DE ESPUMA DE PU. POSSUI SOLA COM DESENHO ANTIDERRAPANTE, RETARDANTE A CHAMAS, RESISTENTE A ESCORREGAMENTO E A ABRASAO. A BOTA POSSUI ISOLAMENTO ELETRICO PARA TENSOES ATE 600 VOLTS. TAMANHO 39. O PRODUTO DEVERA SER FORNECIDO COM LAUDO QUE ATESTE O ATENDIMENTO A NORMA NFPA 1971 JUNTAMENTE COM O CERTIFICADO DE APROVACAO EMITIDO PELO MINIS TERIO DO TRABALHO E EMPREGO DENTRO DA VALIDADE.

PREÇOS / PROPOSTAS	QUANTIDADE	PREÇO ESTIMADO	PERCENTUAL	PREÇO EST. CALCULADO	% VALOR GLOBAL	TOTAL
3 / 1	5	R$ 886,27 (un)	-	R$ 886,27	0,1%	R$ 4.431,35

Preço Compras Governamentais	Órgão Público	Identificação	Data Homologação	Preço
1	17.138.140/0001-23 - EMPRESA DE PESQUISA AGROPECUARIA DE MINAS GERAIS / 3051002 - DPSU	17138140000123-1-000262/2025	22/01/2026	R$ 871,42
Valor Unitário				**R$ 871,42**

N° Preço	Site Domínio Amplo	Identificação	Data/Hora Inclusão	Preço
1	Mercado Livre		23/06/2026 09:27:09	R$ 920,00
2	Super Epi	Anexo 39	23/06/2026 09:26:56	R$ 882,21
Valor Unitário				**R$ 901,11**

Mediana dos Preços Obtidos: R$ 882,21 | Média dos Preços Obtidos: R$ 886,27

Item 8
5

BOTA DE BOMBEIRO (TAM 42)

BOTA PARA COMBATE A INCENDIO, CONFECCIONADA EM BORRACHA VULCANIZADA, COM ESPUMA TERMICA E FORRO TERMICO. POSSUI BIQUEIRA DE ACO, PALMILHA DE ACO INOXIDAVEL. FABRICADA NA COR PRETA COM ALTA ESTANQUEIDADE E ACABAMENTO AMARELO, ESTILO BUNKER COM 350MM MINIMOS DE ALTURA, EM UM TAMANHO DE HOMEM N° 42. NA PARTE FRONTAL DO CANO, POSSUI UMA PROT ECAO DE TIBIA NA COR AMARELA, CONFECCIONADA EM BORRACHA, POSSUINDO DIMENSOES MINIMAS DE 117MM DE ALTURA E 65MM D E LARGURA. A BORDA SUPERIOR DO CANO (UMA EM CADA LATERAL) E DOTADA DE DUAS ALCAS PARA FACILITAR O CALCAMENTO. O AC ABAMENTO DE BORRACHA E RETARDANTE A CHAMAS E ALTAMENTE RESISTENTE. A AREA DOS PES E INTEIRAMENTE CERCADA PELO ISO LANTE DE ESPUMA DE PU. POSSUI SOLA COM DESENHO ANTIDERRAPANTE, RETARDANTE A CHAMAS, RESISTENTE A ESCORREGAMENTO E A ABRASAO. A BOTA POSSUI ISOLAMENTO ELETRICO PARA TENSOES ATE 600 VOLTS. TAMANHO 42. O PRODUTO DEVERA SER FORNECIDO COM LAUDO QUE ATESTE O ATENDIMENTO A NORMA NFPA 1971 JUNTAMENTE COM O CERTIFICADO DE APROVACAO EMITIDO PELO MINIS TERIO DO TRABALHO E EMPREGO DENTRO DA VALIDADE

PREÇOS / PROPOSTAS	QUANTIDADE	PREÇO ESTIMADO	PERCENTUAL	PREÇO EST. CALCULADO	% VALOR GLOBAL	TOTAL
3 / 14	41	R$ 842,33 (un)	-	R$ 842,33	0,6%	R$ 34.535,53

Preço Compras Governamentais	Órgão Público	Identificação	Data Homologação	Preço
1	95.990.180/0001-02 - MUNICIPIO DE AGUAS FRIAS / 03001 - Departamento de Adm. e Planejamento	95990180000102-1-000132/2026	22/06/2026	R$ 879,90
2	04.892.707/0001-00 - MINISTÉRIO DOS TRANSPORTES | Departamento Nacional de Infraestrutura de Transportes | 11ª Unidade de Infra-Estrutura Terrestre	NºPregão:903942025 UASG:393020	22/01/2026	R$ 725,00
Valor Unitário				**R$ 802,45**

N° Preço	Site Domínio Amplo	Identificação	Data/Hora Inclusão	Preço
1	Super Epi	Anexo 40	23/06/2026 09:13:04	R$ 882,21
Valor Unitário				**R$ 882,21**

Mediana dos Preços Obtidos: R$ 879,90 | Média dos Preços Obtidos: R$ 842,33

Item 8
6

BOTA BORRACHA CANO LONGO TAM 40

CALCADO INTEIRO DE BORRACHA VULCANIZADA (CLASSE II). BOTA CANO LONGO QUE DEVERA ATENDER AOS REQUISITOS DA NORMA A BNT NBR 20345 QUANTO AO DESENHO, AO DESEMPENHO DA SOLA, A PROTECAO DOS DEDOS, A RESISTENCIA AO VAZAMENTO E ESCORRE GAMENTO, AO CABEDAL E A SOLA. OS ENSAIOS DEVERAO SER FEITOS DE ACORDO COM A NORMA ABNT NBR 20344. TAMANHO 40; ALTUR A DO CANO: 360 MM. DEVERA SER APRESENTADO O C.A VALIDO EMITIDO PELO MINISTERIO DO TRABALHO E EMPREGO . NAO DEVE SER U TILIZADO NA PRESENCA DE CALOR/CHAMA.

PREÇOS / PROPOSTAS	QUANTIDADE	PREÇO ESTIMADO	PERCENTUAL	PREÇO EST. CALCULADO	% VALOR GLOBAL	TOTAL
3 / 46	37	R$ 94,42 (un)	-	R$ 94,42	0,1%	R$ 3.493,54

Preço Compras Governamentais	Órgão Público	Identificação	Data Homologação	Preço
1	00.444.232/0006-43 - MINISTÉRIO DA DEFESA | Comando do Exército | Industria de Material_Belico do Brasil/FMCE/RJ	NºPregão:900032026 UASG:168007	11/03/2026	R$ 97,00
2	00.348.003/0001-10 - MINISTÉRIO DA AGRICULTURA, PECUÁRIA E ABASTECIMENTO | Empresa Brasileira de Pesquisa Agropecuária | EMBRAPA CERRADOS/BRASILIA/DF	NºPregão:900162025 UASG:135039	06/02/2026	R$ 98,25

3	76.282.656/0001-06 - PREFEITURA MUNICIPAL DE MARINGA	NºPregão:902942024 UASG:987691	05/02/2026	R$ 88,00
Valor Unitário				**R$ 94,42**

Mediana dos Preços Obtidos: R$ 97,00 | Média dos Preços Obtidos: R$ 94,42

Item 8
7

BOTA BORRACHA CANO LONGO TAM 41

CALCADO INTEIRO DE BORRACHA VULCANIZADA (CLASSE II). BOTA CANO LONGO QUE DEVERA ATENDER AOS REQUISITOS DA NORMA A BNT NBR 20345 QUANTO AO DESENHO, AO DESEMPENHO DA SOLA, A PROTECAO DOS DEDOS, A RESISTENCIA AO VAZAMENTO E ESCORRE GAMENTO, AO CABEDAL E A SOLA. OS ENSAIOS DEVERAO SER FEITOS DE ACORDO COM A NORMA ABNT NBR 20344. TAMANHO 41; ALTUR A DO CANO: 360 MM. DEVERA SER APRESENTADO O C.A VALIDO EMITIDO PELO MINISTERIO DO TRABALHO E EMPREGO . NAO DEVE SER U TILIZADO NA PRESENCA DE CALOR/CHAMA

PREÇOS / PROPOSTAS	QUANTIDADE	PREÇO ESTIMADO	PERCENTUAL	PREÇO EST. CALCULADO	% VALOR GLOBAL	TOTAL
3 / 46	17	R$ 94,42 (un)	-	R$ 94,42	0%	R$ 1.605,14

Preço Compras Governamentais	Órgão Público	Identificação	Data Homologação	Preço
1	00.444.232/0006-43 - MINISTÉRIO DA DEFESA | Comando do Exército | Industria de Material_Belico do Brasil/FMCE/RJ	NºPregão:900032026 UASG:168007	11/03/2026	R$ 97,00
2	00.348.003/0001-10 - MINISTÉRIO DA AGRICULTURA, PECUÁRIA E ABASTECIMENTO | Empresa Brasileira de Pesquisa Agropecuária | EMBRAPA CERRADOS/BRASILIA/DF	NºPregão:900162025 UASG:135039	06/02/2026	R$ 98,25
3	76.282.656/0001-06 - PREFEITURA MUNICIPAL DE MARINGA	NºPregão:902942024 UASG:987691	05/02/2026	R$ 88,00
Valor Unitário				**R$ 94,42**

Mediana dos Preços Obtidos: R$ 97,00 | Média dos Preços Obtidos: R$ 94,42

Item 8
8

BOTA BORRACHA CANO LONGO TAM 42

CALCADO INTEIRO DE BORRACHA VULCANIZADA (CLASSE II). BOTA CANO LONGO QUE DEVERA ATENDER AOS REQUISITOS DA NORMA A BNT NBR 20345 QUANTO AO DESENHO, AO DESEMPENHO DA SOLA, A PROTECAO DOS DEDOS, A RESISTENCIA AO VAZAMENTO E ESCORRE GAMENTO, AO CABEDAL E A SOLA. OS ENSAIOS DEVERAO SER FEITOS DE ACORDO COM A NORMA ABNT NBR 20344. TAMANHO 42; ALTUR A DO CANO: 360 MM. DEVERA SER APRESENTADO O C.A VALIDO EMITIDO PELO MINISTERIO DO TRABALHO E EMPREGO

PREÇOS / PROPOSTAS	QUANTIDADE	PREÇO ESTIMADO	PERCENTUAL	PREÇO EST. CALCULADO	% VALOR GLOBAL	TOTAL
3 / 46	155	R$ 94,42 (un)	-	R$ 94,42	0,2%	R$ 14.635,10

Preço Compras Governamentais	Órgão Público	Identificação	Data Homologação	Preço
1	00.444.232/0006-43 - MINISTÉRIO DA DEFESA | Comando do Exército | Industria de Material_Belico do Brasil/FMCE/RJ	NºPregão:900032026 UASG:168007	11/03/2026	R$ 97,00
2	00.348.003/0001-10 - MINISTÉRIO DA AGRICULTURA, PECUÁRIA E ABASTECIMENTO | Empresa Brasileira de Pesquisa Agropecuária | EMBRAPA CERRADOS/BRASILIA/DF	NºPregão:900162025 UASG:135039	06/02/2026	R$ 98,25
3	76.282.656/0001-06 - PREFEITURA MUNICIPAL DE MARINGA	NºPregão:902942024 UASG:987691	05/02/2026	R$ 88,00
Valor Unitário				**R$ 94,42**

Mediana dos Preços Obtidos: R$ 97,00 | Média dos Preços Obtidos: R$ 94,42

Item 8
9

BOTA BORRACHA CANO LONGO TAM 43

CALCADO INTEIRO DE BORRACHA VULCANIZADA (CLASSE II). BOTA CANO LONGO QUE DEVERA ATENDER AOS REQUISITOS DA NORMA A BNT NBR 20345 QUANTO AO DESENHO, AO DESEMPENHO DA SOLA, A PROTECAO DOS DEDOS, A RESISTENCIA AO VAZAMENTO E ESCORRE GAMENTO, AO CABEDAL E A SOLA. OS ENSAIOS DEVERAO SER FEITOS DE ACORDO COM A NORMA ABNT NBR 20344. TAMANHO 43; ALTUR A DO CANO: 360 MM. DEVERA SER APRESENTADO O C.A VALIDO EMITIDO PELO MINISTERIO DO TRABALHO E EMPREGO . NAO DEVE SER U TILIZADO NA PRESENCA DE CALOR/CHAMA

PREÇOS / PROPOSTAS	QUANTIDADE	PREÇO ESTIMADO	PERCENTUAL	PREÇO EST. CALCULADO	% VALOR GLOBAL	TOTAL
3 / 36	90	R$ 75,04 (un)	-	R$ 75,04	0,1%	R$ 6.753,60

Preço Compras Governamentais	Órgão Público	Identificação	Data Homologação	Preço
1	00.396.895/0071-38 - MINISTÉRIO DA AGRICULTURA, PECUÁRIA E ABASTECIMENTO | Secretaria de Defesa Agropecuária | Coordenação Geral de Apoio Laboratorial | LABORATÓRIO FEDERAL DE DEFESA AGROPECURIO/PE	NºPregão:900012026 UASG:130016	24/03/2026	R$ 80,00
2	00.444.232/0006-43 - MINISTÉRIO DA DEFESA | Comando do Exército | Industria de Material_Belico do Brasil/FMCE/RJ	NºPregão:900032026 UASG:168007	11/03/2026	R$ 71,00
3	63.025.530/0001-04 - GOVERNO DO ESTADO DE SÃO PAULO | ESP-SECRETARIA DE CIENCIA TECNOL E INOVAÇÃO | ESP-ESCOLA POLITÉCNICA - USP	NºPregão:900182025 UASG:102103	20/01/2026	R$ 74,11
Valor Unitário				**R$ 75,04**

Mediana dos Preços Obtidos: R$ 74,11

Média dos Preços Obtidos: R$ 75,04

Item 9
0

BOTA BORRACHA CANO MEDIO TAM 41

CALCADO OCUPACIONAL TIPO BOTA IMPERMEAVEL, CONFECCIONADO EM PVC, NA COR PRETA E SOLADO COM RELEVO ANTIDERRAPANT E. ALTURA DO CANO DE 24 CM. REVESTIMENTO INTERNO EM FORRO DE POLIESTER. TAMANHO 41. DEVERA APRESENTAR CERTIFICADO D E APROVACAO EMITIDO PELO MINISTERIO DO TRABALHO E EMPREGO MTE) DENTRO DO PERIODO DE VALIDADE. OBSERVACAO: NAO UTI LIZAR EM OPERACOES DE COMBATE A INCENDIO

PREÇOS / PROPOSTAS	QUANTIDADE	PREÇO ESTIMADO	PERCENTUAL	PREÇO EST. CALCULADO	% VALOR GLOBAL	TOTAL
3 / 34	16	R$ 35,48 (un)	-	R$ 35,48	0%	R$ 567,68

Preço Compras Governamentais	Órgão Público	Identificação	Data Homologação	Preço
1	04.018.560/0001-24 - PREFEITURA MUNICIPAL DE XAPURI/AC	NºPregão:900062025 UASG:980149	23/02/2026	R$ 37,00
2	11.316.642/0001-10 - MINISTÉRIO DA DEFESA | Comando do Exército | Comando Militar do Leste | 1ª Região Militar | Odontoclínica Central do Exército	NºPregão:900122025 UASG:160241	22/01/2026	R$ 37,89
3	76.416.932/0001-81 - SECRETARIA DE ESTADO DA SEGURANÇA PÚBLICA/PR	NºPregão:914002025 UASG:453079	20/01/2026	R$ 31,55
Valor Unitário				**R$ 35,48**

Mediana dos Preços Obtidos: R$ 37,00

Média dos Preços Obtidos: R$ 35,48

Item 9
1

BOTA BORRACHA CANO MEDIO TAM 42

CALCADO INTEIRO DE BORRACHA VULCANIZADA (CLASSE II). BOTA MEIO-CANO (CANO CURTO) QUE DEVERA ATENDER AOS REQUISITOS DA NORMA ABNT NBR 20345 QUANTO AO DESENHO, AO DESEMPENHO DA SOLA, A PROTECAO DOS DEDOS, A RESISTENCIA AO VAZAMENT O E ESCORREGAMENTO, AO CABEDAL E A SOLA. OS ENSAIOS DEVERAO SER FEITOS DE ACORDO COM A NORMA ABNT NBR 20344. TAMAN HO 42; ALTURA DO CANO: 260 MM. DEVERA SER APRESENTADO O C.A VALIDO EMITIDO PELO MINISTERIO DO TRABALHO E EMPREGO . NA O DEVE SER UTILIZADO NA PRESENCA DE CALOR/CHAMA

PREÇOS / PROPOSTAS	QUANTIDADE	PREÇO ESTIMADO	PERCENTUAL	PREÇO EST. CALCULADO	% VALOR GLOBAL	TOTAL
3 / 25	51	R$ 38,37 (un)	-	R$ 38,37	0%	R$ 1.956,87

Preço Compras Governamentais	Órgão Público	Identificação	Data Homologação	Preço

1	25.648.387/0001-18 - MINISTÉRIO DA EDUCAÇÃO | Universidade Federal de Uberlândia	NºPregão:900082026 UASG:154043	31/03/2026	R$ 38,14
2	25.648.387/0001-18 - MINISTÉRIO DA EDUCAÇÃO | Universidade Federal de Uberlândia	NºPregão:900082026 UASG:154043	31/03/2026	R$ 37,40
3	96.291.141/0001-80 - GOVERNO DO ESTADO DE SÃO PAULO | ESP-SECRETARIA DE ADMINISTRACAO PENITENCIARIA | ESP-CTO DETENCAO PROVIS.TACIO AP.SANT DE CAIU	NºPregão:900012026 UASG:380232	26/03/2026	R$ 39,56
Valor Unitário				**R$ 38,37**

Mediana dos Preços Obtidos: R$ 38,14 | Média dos Preços Obtidos: R$ 38,37

Item 9
2

BOTA BORRACHA CANO MEDIO TAM 43

CALCADO INTEIRO DE BORRACHA VULCANIZADA (CLASSE II). BOTA MEIO-CANO (CANO CURTO) QUE DEVERA ATENDER AOS REQUISITOS DA NORMA ABNT NBR 20345 QUANTO AO DESENHO, AO DESEMPENHO DA SOLA, A PROTECAO DOS DEDOS, A RESISTENCIA AO VAZAMENTO E ESCORREGAMENTO, AO CABEDAL E A SOLA. OS ENSAIOS DEVERAO SER FEITOS DE ACORDO COM A NORMA ABNT NBR 20344. TAMANHO 43; ALTURA DO CANO: 260 MM. DEVERA SER APRESENTADO O C.A VALIDO EMITIDO PELO MINISTERIO DO TRABALHO E EMPREGO . NAO DEVE SER UTILIZADO NA PRESENCA DE CALOR/CHAMA.

PREÇOS / PROPOSTAS	QUANTIDADE	PREÇO ESTIMADO	PERCENTUAL	PREÇO EST. CALCULADO	% VALOR GLOBAL	TOTAL
3 / 25	65	R$ 38,37 (un)	-	R$ 38,37	0%	R$ 2.494,05

Preço Compras Governamentais	Órgão Público	Identificação	Data Homologação	Preço
1	25.648.387/0001-18 - MINISTÉRIO DA EDUCAÇÃO | Universidade Federal de Uberlândia	NºPregão:900082026 UASG:154043	31/03/2026	R$ 37,40
2	25.648.387/0001-18 - MINISTÉRIO DA EDUCAÇÃO | Universidade Federal de Uberlândia	NºPregão:900082026 UASG:154043	31/03/2026	R$ 38,14
3	96.291.141/0001-80 - GOVERNO DO ESTADO DE SÃO PAULO | ESP-SECRETARIA DE ADMINISTRACAO PENITENCIARIA | ESP-CTO DETENCAO PROVIS.TACIO AP.SANT DE CAIU	NºPregão:900012026 UASG:380232	26/03/2026	R$ 39,56
Valor Unitário				**R$ 38,37**

Mediana dos Preços Obtidos: R$ 38,14 | Média dos Preços Obtidos: R$ 38,37

Item 9
3

BOTA BORRACHA CANO MEDIO TAM 44

CALCADO INTEIRO DE BORRACHA VULCANIZADA (CLASSE II). BOTA MEIO-CANO (CANO CURTO) QUE DEVERA ATENDER AOS REQUISITOS DA NORMA ABNT NBR 20345 QUANTO AO DESENHO, AO DESEMPENHO DA SOLA, A PROTECAO DOS DEDOS, A RESISTENCIA AO VAZAMENTO E ESCORREGAMENTO, AO CABEDAL E A SOLA. OS ENSAIOS DEVERAO SER FEITOS DE ACORDO COM A NORMA ABNT NBR 20344. TAMANHO 44; ALTURA DO CANO: 260 MM. DEVERA SER APRESENTADO O C.A VALIDO EMITIDO PELO MINISTERIO DO TRABALHO E EMPREGO . NAO DEVE SER UTILIZADO NA PRESENCA DE CALOR/CHAMA

PREÇOS / PROPOSTAS	QUANTIDADE	PREÇO ESTIMADO	PERCENTUAL	PREÇO EST. CALCULADO	% VALOR GLOBAL	TOTAL
3 / 12	53	R$ 34,84 (un)	-	R$ 34,84	0%	R$ 1.846,52

Preço Compras Governamentais	Órgão Público	Identificação	Data Homologação	Preço
1	96.291.141/0001-80 - GOVERNO DO ESTADO DE SÃO PAULO | ESP-SECRETARIA DE ADMINISTRACAO PENITENCIARIA | ESP-CTO DETENCAO PROVIS.TACIO AP.SANT DE CAIU	NºPregão:900012026 UASG:380232	31/03/2026	R$ 36,56
2	96.291.141/0001-80 - GOVERNO DO ESTADO DE SÃO PAULO | ESP-SECRETARIA DE ADMINISTRACAO PENITENCIARIA | ESP-HOSP.CUST.TRAT.PSIQ. PROF.ANDRE T.LIMA	NºPregão:900132025 UASG:380119	30/12/2025	R$ 37,97
3	96.291.141/0001-80 - GOVERNO DO ESTADO DE SÃO PAULO | ESP-SECRETARIA DE ADMINISTRACAO PENITENCIARIA | ESP-CENTRO DETENCAO PROVISORIA AGUAI	NºPregão:900222025 UASG:380284	26/12/2025	R$ 30,00
Valor Unitário				**R$ 34,84**

Mediana dos Preços Obtidos: R$ 36,56 | Média dos Preços Obtidos: R$ 34,84

Item 9
4

BOTA BORRACHA CANO MEDIO TAM40

CALCADO OCUPACIONAL TIPO BOTA IMPERMEAVEL, CONFECCIONADO EM PVC, NA COR PRETA E SOLADO COM RELEVO ANTIDERRAPANT E. ALTURA DO CANO DE 24 CM. REVESTIMENTO INTERNO EM FORRO DE POLIESTER. TAMANHO 40. DEVERA APRESENTAR CERTIFICADO D E APROVACAO EMITIDO PELO MINISTERIO DO TRABALHO E EMPREGO (MTE) DENTRO DO PERIODO DE VALIDADE. OBSERVACAO: NAO UTI LIZAR EM OPERACOES DE COMBATE A INCENDIO.

PREÇOS / PROPOSTAS	QUANTIDADE	PREÇO ESTIMADO	PERCENTUAL	PREÇO EST. CALCULADO	% VALOR GLOBAL	TOTAL
3 / 0	16	R$ 56,63 (un)	-	R$ 56,63	0%	R$ 906,08

Preço PMS	Descrição Produto	UF	Código de Insumo 1	Código de Insumo 2	Unidade Medida	Desonerado	Data	Preço
1	BOTA DE PVC PRETA, CANO MEDIO, SEM FORRO	PI	36145		PAR	Não	01/05/2026	R$ 58,74
2	BOTA DE PVC PRETA, CANO MEDIO, SEM FORRO	TO	36145		PAR	Não	01/05/2026	R$ 55,16
3	BOTA DE PVC PRETA, CANO MEDIO, SEM FORRO	AP	36145		PAR	Não	01/05/2026	R$ 56,00
Valor Unitário								**R$ 56,63**

Mediana dos Preços Obtidos: R$ 56,00 | Média dos Preços Obtidos: R$ 56,63

Item 9
5

BOTA BORRACHA TAM-38/39

- BOTA DE SEGURANCA EM BORRACHA, INTEIRICA, NA COR PRETA, - SOLADO ANTIDERRAPANTE. TAMANHO 38/39. - CANO MEDIO (ALTUR A 28 CM). - CONFECCIONADO ACORDO NORMA MAR 71000/395.

PREÇOS / PROPOSTAS	QUANTIDADE	PREÇO ESTIMADO	PERCENTUAL	PREÇO EST. CALCULADO	% VALOR GLOBAL	TOTAL
3 / 41	11	R$ 50,42 (un)	-	R$ 50,42	0%	R$ 554,62

Preço Compras Governamentais	Órgão Público	Identificação	Data Homologação	Preço
1	10.271.737/0001-00 - MINISTÉRIO DA DEFESA | Comando do Exército | Comando Militar do Sul | 6ªDivisão de Exército | 12ºRegimento de Cavalaria Mecanizado	NºPregão:900062025 UASG:160383	04/03/2026	R$ 52,00
2	09.538.279/0001-36 - MINISTÉRIO DA DEFESA | Comando do Exército | COMANDO MILITAR DO OESTE/9ª DIVISÃO DE EXÉRCITO | 13ºBrigada de Infantaria Motorizada | 58ºBatalhão de Infantaria Motorizado	NºPregão:900112025 UASG:160095	25/02/2026	R$ 49,90
3	05.054.861/0001-76 - SECRETARIA MUNICIPAL DE ADMINISTRAÇAO DE MARABA	NºPregão:900862025 UASG:931166	22/01/2026	R$ 49,35
Valor Unitário				**R$ 50,42**

Mediana dos Preços Obtidos: R$ 49,90 | Média dos Preços Obtidos: R$ 50,42

Item 9
6

BOTA DE BOMBEIRO (TAM 41)

BOTA PARA COMBATE A INCENDIO, CONFECCIONADA EM BORRACHA VULCANIZADA, COM ESPUMA TERMICA E FORRO TERMICO. POSSUI BIQUEIRA DE ACO, PALMILHA DE ACO INOXIDAVEL. FABRICADA NA COR PRETA COM ALTA ESTANQUEIDADE E ACABAMENTO AMARELO, ESTILO BUNKER COM 350MM MINIMOS DE ALTURA, EM UM TAMANHO DE HOMEM N° 41. NA PARTE FRONTAL DO CANO, POSSUI UMA PROT ECAO DE TIBIA NA COR AMARELA, CONFECCIONADA EM BORRACHA, POSSUINDO DIMENSOES MINIMAS DE 117MM DE ALTURA E 65MM D E LARGURA. A BORDA SUPERIOR DO CANO (UMA EM CADA LATERAL) E DOTADA DE DUAS ALCAS PARA FACILITAR O CALCAMENTO. O AC ABAMENTO DE BORRACHA E RETARDANTE A CHAMAS E ALTAMENTE RESISTENTE. A AREA DOS PES E INTEIRAMENTE CERCADA PELO ISO LANTE DE ESPUMA DE PU. POSSUI SOLA COM DESENHO ANTIDERRAPANTE, RETARDANTE A CHAMAS, RESISTENTE A ESCORREGAMENTO E A ABRASAO. A BOTA POSSUI ISOLAMENTO ELETRICO PARA TENSOES ATE 600 VOLTS. TAMANHO 41. O PRODUTO DEVERA SER FORNECIDO COM LAUDO QUE ATESTE O ATENDIMENTO A NORMA NFPA 1971 JUNTAMENTE COM O CERTIFICADO DE APROVACAO EMITIDO PELO MINIS TERIO DO TRABALHO E EMPREGO DENTRO DA VALIDADE

PREÇOS / PROPOSTAS	QUANTIDADE	PREÇO ESTIMADO	PERCENTUAL	PREÇO EST. CALCULADO	% VALOR GLOBAL	TOTAL
3 / 2	21	R$ 543,80 (un)	-	R$ 543,80	0,2%	R$ 11.419,80

Preço Compras Governamentais	Órgão Público	Identificação	Data Homologação	Preço
1	MUNICIPIO DE MANICORE / 7408 - Prefeitura Municipal de Manicoré	04197166000109-1-000014/2026	31/03/2026	R$ 580,51
Valor Unitário				**R$ 580,51**

N° Preço	Site Domínio Amplo	Identificação	Data/Hora Inclusão	Preço
1	Grupo BT - EPI e MRO	Anexo 41	22/06/2026 15:00:42	R$ 522,34
Valor Unitário				**R$ 522,34**

Preço Público	Órgão Público	Identificação	Data Homologação	Preço
1	51.814.960/0001-26 - PREFEITURA MUNICIPAL DOURADO	00003926	24/02/2026	R$ 550,00
Valor Unitário				**R$ 550,00**

Mediana dos Preços Obtidos: R$ 550,00

Média dos Preços Obtidos: R$ 543,80

Item 9
7

BOTA DE BOMBEIRO (TAM 43)

BOTA PARA COMBATE A INCENDIO, CONFECCIONADA EM BORRACHA VULCANIZADA, COM ESPUMA TERMICA E FORRO TERMICO. POSSUI BIQUEIRA DE ACO, PALMILHA DE ACO INOXIDAVEL. FABRICADA NA COR PRETA COM ALTA ESTANQUEIDADE E ACABAMENTO AMARELO, ESTILO BUNKER COM 350MM MINIMOS DE ALTURA, EM UM TAMANHO DE HOMEM N° 43. NA PARTE FRONTAL DO CANO, POSSUI UMA PROT ECAO DE TIBIA NA COR AMARELA, CONFECCIONADA EM BORRACHA, POSSUINDO DIMENSOES MINIMAS DE 117MM DE ALTURA E 65MM D E LARGURA. A BORDA SUPERIOR DO CANO (UMA EM CADA LATERAL) E DOTADA DE DUAS ALCAS PARA FACILITAR O CALCAMENTO. O AC ABAMENTO DE BORRACHA E RETARDANTE A CHAMAS E ALTAMENTE RESISTENTE. A AREA DOS PES E INTEIRAMENTE CERCADA PELO ISO LANTE DE ESPUMA DE PU. POSSUI SOLA COM DESENHO ANTIDERRAPANTE, RETARDANTE A CHAMAS, RESISTENTE A ESCORREGAMENTO E A ABRASAO. A BOTA POSSUI ISOLAMENTO ELETRICO PARA TENSOES ATE 600 VOLTS. TAMANHO 43. O PRODUTO DEVERA SER FORNECIDO COM LAUDO QUE ATESTE O ATENDIMENTO A NORMA NFPA 1971 JUNTAMENTE COM O CERTIFICADO DE APROVACAO EMITIDO PELO MINIS TERIO DO TRABALHO E EMPREGO DENTRO DA VALIDADE.

PREÇOS / PROPOSTAS	QUANTIDADE	PREÇO ESTIMADO	PERCENTUAL	PREÇO EST. CALCULADO	% VALOR GLOBAL	TOTAL
3 / 2	75	R$ 977,00 (un)	-	R$ 977,00	1,2%	R$ 73.275,00

Preço Compras Governamentais	Órgão Público	Identificação	Data Homologação	Preço
1	83.102.251/0001-04 - MUNICIPIO DE POMERODE / 06002 - SEGAF - FUNREBOM - Fundo de Reequipamento do Corpo de Bombeiros Militar	83102251000104-1-000121/2026	02/04/2026	R$ 1.068,00
2	MUNICIPIO DE ADAMANTINA / 10.2026 - FUNDO MUNICIPAL DE SAUDE	43008291000177-1-000001/2026	05/03/2026	R$ 1.000,00
Valor Unitário				**R$ 1.034,00**

N° Preço	Site Domínio Amplo	Identificação	Data/Hora Inclusão	Preço
1	Mercado Livre		22/06/2026 14:50:53	R$ 920,00
Valor Unitário				**R$ 920,00**

Mediana dos Preços Obtidos: R$ 1.000,00 | Média dos Preços Obtidos: R$ 977,00

Item 98

BOTA PVC CANO LONGO TAM 38

CALCADO INTEIRO EM PVC INJETADO (POLICLORETO DE VINILA) - CLASSE II. BOTA DE CANO LONGO (TIPO D) QUE DEVERA ATENDER AOS REQUISITOS DA NORMA ABNT NBR 20345 QUANTO AO DESENHO, AO DESEMPENHO DA SOLA, A PROTECAO DOS DEDOS, A RESISTENCIA AO VAZAMENTO E ESCORREGAMENTO, AO CABEDAL E A SOLA. OS ENSAIOS DEVERAO SER FEITOS DE ACORDO COM A NORMA ABNT NBR 203 44. TAMANHO 44; ALTURA DO CANO: 325 MM DEVERA SER APRESENTADO O C.A VALIDO EMITIDO PELO MINISTERIO DO TRABALHO E EMP REGO . NAO DEVE SER UTILIZADO NA PRESENCA DE CALOR/CHAMA

PREÇOS / PROPOSTAS	QUANTIDADE	PREÇO ESTIMADO	PERCENTUAL	PREÇO EST. CALCULADO	% VALOR GLOBAL	TOTAL
3 / 16	10	R$ 50,80 (un)	-	R$ 50,80	0%	R$ 508,00

Preço Compras Governamentais	Órgão Público	Identificação	Data Homologação	Preço
1	09.538.279/0001-36 - MINISTÉRIO DA DEFESA | Comando do Exército | COMANDO MILITAR DO OESTE/9ª DIVISÃO DE EXÉRCITO | 13ºBrigada de Infantaria Motorizada | 58ºBatalhão de Infantaria Motorizado	NºPregão:900112025 UASG:160095	25/02/2026	R$ 49,90
2	76.282.656/0001-06 - PREFEITURA MUNICIPAL DE MARINGA	NºPregão:902942024 UASG:987691	05/02/2026	R$ 55,00
3	76.282.656/0001-06 - PREFEITURA MUNICIPAL DE MARINGA	NºPregão:902942024 UASG:987691	05/02/2026	R$ 47,50
Valor Unitário				**R$ 50,80**

Mediana dos Preços Obtidos: R$ 49,90 | Média dos Preços Obtidos: R$ 50,80

Item 99

BOTA SEGURANCA BORRACHA CANO LONGO T-44

BORRACHA, COR PRETA, CANO LONGO 35CM DE ALTURA A PARTIR DO SALTO.

PREÇOS / PROPOSTAS	QUANTIDADE	PREÇO ESTIMADO	PERCENTUAL	PREÇO EST. CALCULADO	% VALOR GLOBAL	TOTAL
3 / 28	42	R$ 51,50 (un)	-	R$ 51,50	0%	R$ 2.163,00

Preço Compras Governamentais	Órgão Público	Identificação	Data Homologação	Preço
1	10.271.737/0001-00 - MINISTÉRIO DA DEFESA | Comando do Exército | Comando Militar do Sul | 6ªDivisão de Exército | 12ºRegimento de Cavalaria Mecanizado	NºPregão:900062025 UASG:160383	04/03/2026	R$ 52,00
2	76.282.656/0001-06 - PREFEITURA MUNICIPAL DE MARINGA	NºPregão:902942024 UASG:987691	05/02/2026	R$ 55,00
3	76.282.656/0001-06 - PREFEITURA MUNICIPAL DE MARINGA	NºPregão:902942024 UASG:987691	05/02/2026	R$ 47,50
Valor Unitário				**R$ 51,50**

Mediana dos Preços Obtidos: R$ 52,00 | Média dos Preços Obtidos: R$ 51,50

Item 1
00

CABO ELETRICO PARA VENTILADOR AXIAL (5 M)

SECAO NOMINAL 4MM2 NR CONDUTORES 3 PESO LIQUIDO NOMINAL 280KG/KM ESPECIFICACAO APLICAVEL IEC92-353 TENSAO ISOLAMENTO 0,6 A 1KV MATERIAL ISOLACAO EPR

PREÇOS / PROPOSTAS	QUANTIDADE	PREÇO ESTIMADO	PERCENTUAL	PREÇO EST. CALCULADO	% VALOR GLOBAL	TOTAL
3 / 51	129	R$ 27,92 (un)	-	R$ 27,92	0,1%	R$ 3.601,68

Preço Compras Governamentais	Órgão Público	Identificação	Data Homologação	Preço
1	00.394.502/0401-03 - MINISTÉRIO DA DEFESA | COMANDO DA MARINHA | Comando de Operações Navais | Comando do 9º Distrito Naval | Centro de Intendencia da Marinha em Manaus	NºPregão:900082025 UASG:788820	30/03/2026	R$ 25,59
2	10.882.594/0004-08 - MINISTÉRIO DA EDUCAÇÃO | Secretaria Executiva | Subsecretaria de Planejamento e Orçamento | Instituto Federal de Educação, Ciência e Tecnologia Sul-Rio-Grandense-RS	NºPregão:900042025 UASG:158126	17/03/2026	R$ 23,33
3	07.954.480/0001-79 - GOVERNO DO ESTADO DO CEARÁ	NºPregão:909732025 UASG:943001	12/01/2026	R$ 34,85
Valor Unitário				**R$ 27,92**

Mediana dos Preços Obtidos: R$ 25,59

Média dos Preços Obtidos: R$ 27,92

Item 1
01

CAIXA DE ACO (300 X 300 X 125 X 6 MM)

CAIXA FERRAMENTA DE CAV, MATERIAL DE CAV

PREÇOS / PROPOSTAS	QUANTIDADE	PREÇO ESTIMADO	PERCENTUAL	PREÇO EST. CALCULADO	% VALOR GLOBAL	TOTAL
3 / 0	5	R$ 316,33 (un)	-	R$ 316,33	0%	R$ 1.581,65

N° Preço	Site Domínio Amplo	Identificação	Data/Hora Inclusão	Preço
1	Camden Tools		22/06/2026 13:23:38	R$ 261,20
2	Casa do Soldador	Anexo 43	22/06/2026 13:23:06	R$ 341,90
3	Shop Coopera	Anexo 42	22/06/2026 13:22:56	R$ 345,90
Valor Unitário				**R$ 316,33**

Mediana dos Preços Obtidos: R$ 341,90

Média dos Preços Obtidos: R$ 316,33

Item 1
02

CAMERA DE IMAGEM TERMICA

CAMERA DE IMAGEM TERMICA PARA UTILIZACAO EM COMBATE A INCENDIO CONFORME NORMA: NFPA 1801-2018

PREÇOS / PROPOSTAS	QUANTIDADE	PREÇO ESTIMADO	PERCENTUAL	PREÇO EST. CALCULADO	% VALOR GLOBAL	TOTAL
3 / 0	10	R$ 12.622,96 (un)	-	R$ 12.622,96	2,1%	R$ 126.229,60

N° Preço	Site Domínio Amplo	Identificação	Data/Hora Inclusão	Preço
1	Highmed	Anexo 46	30/06/2026 14:21:07	R$ 12.971,99
2	Mercado Livre (https://www.mercadolivre.com.br/)	Anexo 45	22/06/2026 13:13:45	R$ 12.599,99
3	Mercado Livre (https://www.mercadolivre.com.br/)	Anexo 44	22/06/2026 13:12:47	R$ 12.296,91

Valor Unitário	R$ 12.622,96

Mediana dos Preços Obtidos: R$ 12.599,99 | Média dos Preços Obtidos: R$ 12.622,96

Item 1
03

CAPACETE BOMBEIRO CAV

CAPACETE DE SEGURANCA EM FIBERGLASS, NA COR VERMELHA, RESISTENTE A IMPACTOS E CHAMAS, COM REVESTIMENTO INTERNO, S USPENSAO FIXA, CARNEIRA TIPO CATRACA DE AJUSTE NA PARTE TRASEIRA, COM FAIXAS REFLETIVAS FIXADAS NAS LATERAIS, ABA EM T ODA SUA LATERAL E FRONTAL, TOTALMENTE EMBORRACHADA. PROTETOR FACIAL ARTICULAVEL, TRANSPARENTE COM JUGULAR DE AJ USTE E APARADOR DE SUOR EM VELCRO. PROTETOR DE NUCA E OUVIDOS EM TECIDO ANTICHAMAS. ATENDE OS REQUISITOS DA NORMA NFPA 1971. DEVERA SER FORNECIDO COM CERTIFICADO DE APROVACAO EMITIDO PELO MINISTERIO DO TRABALHO E EMPREGO NA VALI DADE.

PREÇOS / PROPOSTAS	QUANTIDADE	PREÇO ESTIMADO	PERCENTUAL	PREÇO EST. CALCULADO	% VALOR GLOBAL	TOTAL
3 / 11	57	R$ 866,32 (un)	-	R$ 866,32	0,8%	R$ 49.380,24

Preço Compras Governamentais	Órgão Público	Identificação	Data Homologação	Preço
1	00.444.232/0003-09 - MINISTÉRIO DA DEFESA | Comando do Exército | Industria de Material Belico do Brasil/FJF/MG	NºPregão:901342025 UASG:168006	27/03/2026	R$ 887,90
Valor Unitário				**R$ 887,90**

N° Preço	Site Domínio Amplo	Identificação	Data/Hora Inclusão	Preço
1	Grupo PE	Anexo 48	19/06/2026 14:44:06	R$ 867,80
2	NET Suprimentos	Anexo 47	19/06/2026 14:43:34	R$ 821,66
Valor Unitário				**R$ 844,73**

Mediana dos Preços Obtidos: R$ 867,80 | Média dos Preços Obtidos: R$ 866,32

Item 1
04

CAPACETE DE SEGURANCA ABA FRONTAL, COR AZUL

CAPACETE DE SEGURANCA, EM POLIETILENO DE ALTA DENSIDADE, ABA FRONTAL, CLASSE G TIPO II, DE ACORDO COM A NORMA ABNT N BR 8221:2015. FORNECIDO COM JUGULAR E CARNEIRA COM APARADOR DE SUOR. DEVERA SER APROVADO NO TESTE DE INFLAMABILIDA DE, SEGUNDO A NORMA ABNT NBR 8221:2015. - COR AZUL. - DEVERA APRESENTAR CERTIFICADO DE APROVACAO EMITIDO PELO MINISTER IO DO TRABALHO E EMPREGO (MTE) DENTRO DO PERIODO DE VALIDADE.

PREÇOS / PROPOSTAS	QUANTIDADE	PREÇO ESTIMADO	PERCENTUAL	PREÇO EST. CALCULADO	% VALOR GLOBAL	TOTAL
3 / 45	283	R$ 37,97 (un)	-	R$ 37,97	0,2%	R$ 10.745,51

Preço Compras Governamentais	Órgão Público	Identificação	Data Homologação	Preço
1	00.394.502/0401-03 - MINISTÉRIO DA DEFESA | COMANDO DA MARINHA | Comando de Operações Navais | Comando do 9º Distrito Naval | Centro de Intendencia da Marinha em Manaus	NºPregão:900112025 UASG:788820	13/04/2026	R$ 35,00
2	00.444.232/0006-43 - MINISTÉRIO DA DEFESA | Comando do Exército | Industria de Material_Belico do Brasil/FMCE/RJ	NºPregão:900032026 UASG:168007	11/03/2026	R$ 40,00
3	01.616.680/0001-35 - PREFEITURA MUNICIPAL DE SÃO FRANCISCO DO BREJÃO/MA	NºPregão:900222025 UASG:980230	27/01/2026	R$ 38,90
Valor Unitário				**R$ 37,97**

Mediana dos Preços Obtidos: R$ 38,90 | Média dos Preços Obtidos: R$ 37,97

Item 1
05

CAPACETE DE SEGURANCA COM VISEIRA (BOMBEIRO)

CAPACETE PARA PROTECAO DO CRANIO E FACE, CONTRA AGENTES TERMICOS, COMPOSTO POR UM CASCO RIGIDO CONFECCIONADO EM FIBRA DE VIDRO REFORCADA E MATERIAL TERMOPLASTICO. PARTE INTERNA CONFECCIONADA EM MATERIAIS FLEXIVEIS E LAVAVEIS (N OMEX). VISOR DE PROTECAO FACIAL COMPOSTO DE POLIESTER, RESISTENTE A ALTAS TEMPERATURAS, PROJETADO DE TAL MANEIRA QU E FACA UMA PROTECAO PRIMARIA NA MASCARA RESPIRATORIA, PERMITINDO QUE O VISOR DO CAPACETE POSSA SER UTILIZADO NA POS ICAO ABAIXADA MESMO EM CONJUNTO COM A MASCARA FACIAL DE PROTECAO RESPIRATORIA. ALEM DO AJUSTE PARA O PERIMETRO C EFALICO (TAMANHO H2 DE 56 A 66 CM), O CAPACETE DEVE POSSUI UM JOGO DE TIRAS E FIVELAS PARA MELHOR FIXACAO DO CAPACETE J UNTO A CABECA DO USUARIO, PROTETORES DE NUCA EM NOMEX E FAIXAS REFLETIVAS.

PREÇOS / PROPOSTAS	QUANTIDADE	PREÇO ESTIMADO	PERCENTUAL	PREÇO EST. CALCULADO	% VALOR GLOBAL	TOTAL
2 / 1	55	R$ 1.228,07 (un)	-	R$ 1.228,07	1,1%	R$ 67.543,85

N° Preço	Site Domínio Amplo	Identificação	Data/Hora Inclusão	Preço
1	Mercado Livre		19/06/2026 14:38:14	R$ 1.165,00
Valor Unitário				**R$ 1.165,00**

Preço Público	Órgão Público	Identificação	Data Homologação	Preço
1	44.518.405/0001-91 - PREFEITURA MUNICIPAL DE ALVINLÂNDIA	00005726	31/07/2026	R$ 1.291,13
Valor Unitário				**R$ 1.291,13**

Mediana dos Preços Obtidos: R$ 1.228,07

Média dos Preços Obtidos: R$ 1.228,07

Item 1
06

CAPACETE SEGURANCA - ABA TOTAL COR BRANCO

CAPACETE DE SEGURANCA, EM POLIETILENO DE ALTA DENSIDADE, ABA TOTAL, CLASSE G TIPO I, DE ACORDO COM A NORMA ABNT NBR 8 221:2015. FORNECIDO COM JUGULAR E CARNEIRA COM APARADOR DE SUOR. DEVERA SER APROVADO NO TESTE DE INFLAMABILIDADE, S EGUNDO A NORMA ABNT NBR 8221:2015. - COR BRANCA. - DEVERA APRESENTAR CERTIFICADO DE APROVACAO EMITIDO PELO MINISTERI O DO TRABALHO E EMPREGO (MTE) DENTRO DO PERIODO DE VALIDADE.

PREÇOS / PROPOSTAS	QUANTIDADE	PREÇO ESTIMADO	PERCENTUAL	PREÇO EST. CALCULADO	% VALOR GLOBAL	TOTAL
3 / 53	28	R$ 39,23 (un)	-	R$ 39,23	0%	R$ 1.098,44

Preço Compras Governamentais	Órgão Público	Identificação	Data Homologação	Preço
1	22.981.427/0001-50 - PREFEITURA MUNICIPAL DE PACAJA	NºPregão:900452025 UASG:980593	25/05/2026	R$ 40,00
2	09.615.726/0001-03 - MINISTÉRIO DA DEFESA | Comando do Exército | Comando Militar do Leste | 1ª Região Militar | BATALHÃO CENTRAL DE MANUTENÇÃO E SUPRIMENTO	NºPregão:900082025 UASG:160329	20/05/2026	R$ 37,70
3	00.444.232/0006-43 - MINISTÉRIO DA DEFESA | Comando do Exército | Industria de Material_Belico do Brasil/FMCE/RJ	NºPregão:900032026 UASG:168007	11/03/2026	R$ 40,00
Valor Unitário				**R$ 39,23**

Mediana dos Preços Obtidos: R$ 40,00

Média dos Preços Obtidos: R$ 39,23

Item 1
07

CAPACETE DE SEGURANCA ABA TOTAL, COR VERDE ESCURO

CAPACETE DE SEGURANCA, EM POLIETILENO DE ALTA DENSIDADE, ABA TOTAL, CLASSE G TIPO I, DE ACORDO COM A NORMA ABNT NBR 8 221:2015. FORNECIDO COM JUGULAR E CARNEIRA COM APARADOR DE SUOR. DEVERA SER APROVADO NO TESTE DE INFLAMABILIDADE, S EGUNDO A NORMA ABNT NBR 8221:2015. - COR VERDE ESCURO. - DEVERA APRESENTAR CERTIFICADO DE APROVACAO EMITIDO PELO MINI STERIO DO TRABALHO E EMPREGO (MTE) DENTRO DO PERIODO DE VALIDADE

PREÇOS / PROPOSTAS	QUANTIDADE	PREÇO ESTIMADO	PERCENTUAL	PREÇO EST. CALCULADO	% VALOR GLOBAL	TOTAL
3 / 3	12	R$ 36,63 (un)	-	R$ 36,63	0%	R$ 439,56

Preço Compras Governamentais	Órgão Público	Identificação	Data Homologação	Preço
1	05.055.128/0001-76 - UNIVERSIDADE FEDERAL DE CAMPINA GRANDE / 158199 - CENTRO DE SAUDE E TECNOLOGIA RURAL	05055128000176-1-000024/2026	20/05/2026	R$ 37,00
2	FUNDO MUNICIPAL DE SAUDE / 8656 - Fundo Municipal de Saúde de Tabira	10687065000100-1-000017/2026	15/05/2026	R$ 33,95
3	78.101.821/0001-01 - MUNICIPIO DE VERA CRUZ DO OESTE / 987989 - PREFEITURA MUNICIPAL DE VERA CRUZ DO OESTE-PR	78101821000101-1-000049/2026	13/05/2026	R$ 38,95
Valor Unitário				**R$ 36,63**

Mediana dos Preços Obtidos: R$ 37,00 | Média dos Preços Obtidos: R$ 36,63

Item 1
08

CAPACETE DE SEGURANCA ABA FRONTAL, COR VERMELHO

CAPACETE DE SEGURANCA, EM POLIETILENO DE ALTA DENSIDADE, ABA FRONTAL, CLASSE E TIPO II, DE ACORDO COM A NORMA ABNT N BR 8221:2015. FORNECIDO COM JUGULAR E CARNEIRA COM APARADOR DE SUOR. DEVERA SER APROVADO NO TESTE DE INFLAMABILIDA DE, SEGUNDO A NORMA 8221:2015. - COR AZUL. - DEVERA APRESENTAR CERTIFICADO DE APROVACAO EMITIDO PELO MINISTERIO DO TRA BALHO E EMPREGO (MTE) DENTRO DO PERIODO DE VALIDADE.

PREÇOS / PROPOSTAS	QUANTIDADE	PREÇO ESTIMADO	PERCENTUAL	PREÇO EST. CALCULADO	% VALOR GLOBAL	TOTAL
3 / 42	52	R$ 37,30 (un)	-	R$ 37,30	0%	R$ 1.939,60

Preço Compras Governamentais	Órgão Público	Identificação	Data Homologação	Preço
1	00.444.232/0006-43 - MINISTÉRIO DA DEFESA | Comando do Exército | Industria de Material_Belico do Brasil/FMCE/RJ	NºPregão:900032026 UASG:168007	11/03/2026	R$ 40,00
2	06.517.387/0001-34 - MINISTÉRIO DA EDUCAÇÃO | Hospital Universitário do Piauí	NºPregão:900822025 UASG:155008	28/01/2026	R$ 33,00
3	01.616.680/0001-35 - PREFEITURA MUNICIPAL DE SÃO FRANCISCO DO BREJÃO/MA	NºPregão:900222025 UASG:980230	27/01/2026	R$ 38,90
Valor Unitário				**R$ 37,30**

Mediana dos Preços Obtidos: R$ 38,90 | Média dos Preços Obtidos: R$ 37,30

Item 1
09

CAPUZ ANTI-FLASHING (NAO E ANTICHAMAS)

"CAPUZ DE TECIDO 100% ALGODAO, NAO TRATADO COM RETARDANTE DE CHAMAS (NAO E ANTICHAMAS). NA COR NATURAL CRU E LINH A DE COSTURA Nº 10 DE 100% ALGODAO. ELASTICO DE 8 MM DE LARGURA COMPOSTO DE 39% ELASTANO E 61% POLIESTER. A LARGURA D E BASE (OMBROS) E 58 CM E ALTURA DE 50 CM. OBS.: ESTE CAPUZ NAO DEVE SER UTILIZADO NA PRESENCA DE CALOR/CHAMA VISTO QU E NAO POSSUI TRATAMENTO FOGO RETARDANTE."

PREÇOS / PROPOSTAS	QUANTIDADE	PREÇO ESTIMADO	PERCENTUAL	PREÇO EST. CALCULADO	% VALOR GLOBAL	TOTAL
3 / 0	5.342	R$ 29,77 (un)	-	R$ 29,77	2,6%	R$ 159.031,34

N° Preço	Site Domínio Amplo	Identificação	Data/Hora Inclusão	Preço
1	Amazon (https://www.amazon.com.br/)	Anexo 50	19/06/2026 14:24:41	R$ 32,00
2	Mercado Livre (https://www.mercadolivre.com.br/)	Anexo 49	19/06/2026 14:21:26	R$ 27,40
3	Shopee		19/06/2026 14:20:02	R$ 29,90
Valor Unitário				**R$ 29,77**

Mediana dos Preços Obtidos: R$ 29,90 | Média dos Preços Obtidos: R$ 29,77

Item 1
10

CAPUZ DE COMBATE A INCENDIO (ANTICHAMAS)

"CAPUZ DE PROTECAO EM MATERIAL 100% ANTICHAMA, COM ABERTURA FRONTAL DESDE ACIMA DOS OLHOS ATE O INICIO DO QUEIXO, PARA PROTECAO DE FACE E DO PESCOCO, MODELO BALACLAVA. OS SEGUINTES MATERIAIS SAO PARTES COMPONENTES DO CAPUZ: - CAPUZ EM MALHA SINGLE JERSEY COM 200 A 300 GRAMAS/M² EM CADA CAMADA, COMPOSTA DE 93% DE META-ARAMIDA, 5% DE PARA-ARAMIDA E 2% DE FIBRA DE CARBONO. - LINHAS DAS COSTURAS EM META-ARAMIDA. O PRODUTO DEVERA SER FORNECIDO COM CERTIFICADO DE QUE ESTE ATENDE A NORMA NFPA 1971 OU NORMA EN 13911. ALEM DISSO, DEVERA SER APRESENTADO O C.A. VALIDO EMITIDO PELO MINISTERIO DO TRABALHO E EMPREGO."

PREÇOS / PROPOSTAS	QUANTIDADE	PREÇO ESTIMADO	PERCENTUAL	PREÇO EST. CALCULADO	% VALOR GLOBAL	TOTAL
3 / 0	619	R$ 145,20 (un)	-	R$ 145,20	1,5%	R$ 89.878,80

N° Preço	Site Domínio Amplo	Identificação	Data/Hora Inclusão	Preço
1	Mercado Livre (https://www.mercadolivre.com.br/)	Anexo 53	19/06/2026 14:10:15	R$ 150,90
2	Use Epi Equipamentos de Segurança	Anexo 52	19/06/2026 14:09:26	R$ 134,81
3	Amazon (https://www.amazon.com.br/)	Anexo 51	19/06/2026 14:09:09	R$ 149,90
Valor Unitário				**R$ 145,20**

Mediana dos Preços Obtidos: R$ 149,90

Média dos Preços Obtidos: R$ 145,20

Item 1
11

CHAPA DE VEDACAO (150 X 150 X 6 MM)

CHAPA DE ACO NAVAL AH36. DIMENSOES: *COMPRIMENTO TOTAL:150 MM; *LARGURA TOTAL: 150 MM; *ESPESSURA: 6.0 MM.

PREÇOS / PROPOSTAS	QUANTIDADE	PREÇO ESTIMADO	PERCENTUAL	PREÇO EST. CALCULADO	% VALOR GLOBAL	TOTAL
3 / 1	5	R$ 495,74 (un)	-	R$ 495,74	0%	R$ 2.478,70

Preço Compras Governamentais	Órgão Público	Identificação	Data Homologação	Preço
1	96.291.141/0001-80 - SAO PAULO SECRETARIA DA ADMINISTRACAO PENITENCIARIA / 380203 - ESP-PENIT. DE PARAGUACU PTA	96291141000180-1-007872/2025	17/12/2025	R$ 522,00
Valor Unitário				**R$ 522,00**

Preço PMS	Descrição Produto	UF	Código de Insumo 1	Código de Insumo 2	Unidade Medida	Desonerado	Data	Preço
1	Chapa de aco SAE 1006/10-LF, perfurada, furos redondos, de 6,35mm longitudinalmente, distancia entre furos de 9,00mm (de centro), nas dimensoes de (2000x1000x1,50)mm. Fornecimento.	RJ	ES 05.27.0056 (/)		pc	Não	01/05/2026	R$ 464,00
2	Chapa de aco SAE 1006/10-LF, perfurada, furos redondos de 1,80mm, longitudinalmente, distancia entre furos de 2,55mm (de centro), medindo: (2000x1000x1,00)mm	RJ	MAT030500	033830	pc	Sim	01/05/2026	R$ 474,95
Valor Unitário								**R$ 469,48**

Mediana dos Preços Obtidos: R$ 474,95

Média dos Preços Obtidos: R$ 495,74

Item 1
12

CHAVE ARTICULADA PARA MANGUEIRA (1.1/2" A 2.1/2")

CHAVE ARTICULADA PARA CONEXOES DE MANGUEIRAS COM DIAMETROS DE 1 1/2 A 2 1/2 POLEGADAS. FABRICACAO: CORPO E ARTICULA CAO EM BRONZE ASTM B.62 E PINO EM ACO INOXIDAVEL AISI 316. USADA PARA APERTO E DESAPERTO DE CONEXOES TIPO CASTELO (RAN HURADAS).

PREÇOS / PROPOSTAS	QUANTIDADE	PREÇO ESTIMADO	PERCENTUAL	PREÇO EST. CALCULADO	% VALOR GLOBAL	TOTAL
3 / 0	216	R$ 243,29 (un)	-	R$ 243,29	0,9%	R$ 52.550,64

N° Preço	Site Domínio Amplo	Identificação	Data/Hora Inclusão	Preço
1	Amazon (https://www.amazon.com.br/)	Anexo 55	19/06/2026 11:26:00	R$ 226,30
2	Amazon		19/06/2026 11:25:31	R$ 213,60
3	Amazon (https://www.amazon.com.br/)	Anexo 54	19/06/2026 11:21:44	R$ 289,96
Valor Unitário				**R$ 243,29**

Mediana dos Preços Obtidos: R$ 226,30

Média dos Preços Obtidos: R$ 243,29

Item 1
13

CHAVE BOCA 17MM X 19MM (3/4POL)

CHAVE DE BOCA FIXA, CABECAS COM MEDIDAS DIFERENTES EM CADA EXTREMIDADE DIMENSOES: 17X19 MM MATERIAL: ACO CROMO V ANADIO ACABAMENTO: CROMADO E NIQUELADO

PREÇOS / PROPOSTAS	QUANTIDADE	PREÇO ESTIMADO	PERCENTUAL	PREÇO EST. CALCULADO	% VALOR GLOBAL	TOTAL
3 / 3	15	R$ 39,32 (un)	-	R$ 39,32	0%	R$ 589,80

Preço Compras Governamentais	Órgão Público	Identificação	Data Homologação	Preço
1	45.318.466/0001-78 - MUNICIPIO DE PEDREGULHO / 020400 - SECRETARIA DE OBRAS, PLANEJ, URB, AGRICULTURA E MEIO AMBIENTE	45318466000178-1-000367/2025	07/11/2025	R$ 36,00
2	45.359.973/0001-50 - SERVICO AUTONOMO DE AGUA E ESGOTO / 164 - SAAE - SERVIÇO AUTÔNOMO DE ÁGUA E ESGOTO	45359973000150-1-000106/2025	15/07/2025	R$ 44,95
Valor Unitário				**R$ 40,48**

Preço Público	Órgão Público	Identificação	Data Homologação	Preço
1	88.830.609/0001-39 - PM DE CAXIAS DO SUL	45000-48-2026-PCE	09/04/2026	R$ 37,00
Valor Unitário				**R$ 37,00**

Mediana dos Preços Obtidos: R$ 37,00

Média dos Preços Obtidos: R$ 39,32

Item 1
14

CHAVE DE FENDA (9 X 300 MM)

CHAVE DE FENDA, ACO CROMO-VANADIO, HASTE REDONDA, CROMADA, CABO PLASTICO. DIMENSOES= HASTE - DIAM ------- 9MM (3/8 PO L) COMPRIMENTO 300MM (12 POL) COMPRIMENTO TOTAL -- 430MM CONFORME ESPECIFICACAO MAR 71000/412.

PREÇOS / PROPOSTAS	QUANTIDADE	PREÇO ESTIMADO	PERCENTUAL	PREÇO EST. CALCULADO	% VALOR GLOBAL	TOTAL
3 / 5	5	R$ 29,45 (un)	-	R$ 29,45	0%	R$ 147,25

Preço Compras Governamentais	Órgão Público	Identificação	Data Homologação	Preço

1	10.838.653/0002-89 - MINISTÉRIO DA EDUCAÇÃO | Secretaria Executiva | Subsecretaria de Planejamento e Orçamento | Instituto Federal de Educação, Ciência e Tecnologia do Espírito Santo | ifes - campus Vitória	NºPregão:900012026 UASG:158416	27/02/2026	R$ 31,99
Valor Unitário				**R$ 31,99**

Preço PMS	Descrição Produto	UF	Código de Insumo 1	Código de Insumo 2	Unidade Medida	Desonerado	Data	Preço
1	Chave de fenda chata 30 cm	SE	10579/ORSE*-*INSUMO		un	Não	01/02/2026	R$ 26,89
2	Chave de fenda chata 30 cm	SE	10579/ORSE*-*INSUMO		un	Não	01/04/2026	R$ 26,90
Valor Unitário								**R$ 26,90**

Mediana dos Preços Obtidos: R$ 26,90 | Média dos Preços Obtidos: R$ 29,45

Item 15

CHAVE DE FENDA (9,5 X 250 MM)

CHAVE DE FENDA COM HASTE FABRICADA EM ACO CROMO-VANADIO CROMADA, CABO EM POLIMERO *DIAMETRO DA HASTE: 3/8 POLEG ADAS; *COMPRIMENTO DA HASTE:10 POLEGADAS; A HASTE DEVERA APRESENTAR DUREZA MINIMA DE 48 HRC (CONFORME NORMA ABNT NBR 14985:2016).

PREÇOS / PROPOSTAS	QUANTIDADE	PREÇO ESTIMADO	PERCENTUAL	PREÇO EST. CALCULADO	% VALOR GLOBAL	TOTAL
3 / 8	14	R$ 14,02 (un)	-	R$ 14,02	0%	R$ 196,28

Preço Compras Governamentais	Órgão Público	Identificação	Data Homologação	Preço
1	24.098.477/0010-00 - MINISTÉRIO DA EDUCAÇÃO | Universidade Federal da Paraíba | CENTRO DE CIÊNCIA HUMANAS, SOCIAIS E AGRARIA	NºPregão:900012026 UASG:153074	16/03/2026	R$ 13,80
2	00.394.429/0015-06 - MINISTÉRIO DA DEFESA | Comando da Aeronáutica | Base Aérea de Santa Cruz	NºPregão:900322025 UASG:120669	01/02/2026	R$ 15,45
3	96.291.141/0001-80 - GOVERNO DO ESTADO DE SÃO PAULO | ESP-SECRETARIA DE ADMINISTRACAO PENITENCIARIA | ESP-HOSP.CUST.TRAT.PSIQ. PROF.ANDRE T.LIMA	NºPregão:900132025 UASG:380119	30/12/2025	R$ 12,80
Valor Unitário				**R$ 14,02**

Mediana dos Preços Obtidos: R$ 13,80 | Média dos Preços Obtidos: R$ 14,02

Item 16

CHAVE DE MANGUEIRA (1.1/2" A 2.1/2") PARA CONEXAO STORZ

CHAVE DUPLA COMBINADA PARA ACOPLAMENTO DE ENGATE RAPIDO TIPO STORZ COM DIAMETRO 1 1/2 POL X 2 1/2 POL. FABRICADA EM LATAO NAVAL POLIDO, CONFORME REQUISITOS DA NORMA ABNT NBR 6941:2015.

PREÇOS / PROPOSTAS	QUANTIDADE	PREÇO ESTIMADO	PERCENTUAL	PREÇO EST. CALCULADO	% VALOR GLOBAL	TOTAL
3 / 14	198	R$ 19,24 (un)	-	R$ 19,24	0,1%	R$ 3.809,52

Preço Compras Governamentais	Órgão Público	Identificação	Data Homologação	Preço
1	MUNICIPIO DE LINHARES / 5628 - 051 - SECRETARIA MUNICIPAL DE EDUCAÇÃO	27167410000188-1-000130/2026	01/06/2026	R$ 17,40
2	02.977.954/0001-84 - GOVERNO DO ESTADO DE RONDONIA | Superintendência Estadual de Compras e Licitações	NºPregão:903192024 UASG:925373	10/02/2026	R$ 20,53
3	26.989.715/0007-06 - Procuradoria Geral da Justiça de Tocantins	NºPregão:900282025 UASG:925892	05/12/2025	R$ 19,80
Valor Unitário				**R$ 19,24**

Mediana dos Preços Obtidos: R$ 19,80 | Média dos Preços Obtidos: R$ 19,24

Item 1
17

CHAVE MANGUEIRA 2 A 4 3/4 POL

CHAVE MANGUEIRA EM CHAPA DE ACO FORJADO, COM PINO REDONDO, TIPO GANCHO; PARTE INTERNA SERRILHADA, PARA TRAVA DENT ADA COM MOLA, PARA FIXACAO EM CONEXAO RANHURADA DE MANGUEIRA PARA COMBATE A INCENDIO DIMENCOES: DIAMETRO DE AB RACAMENTO: 51MM (2 POL) A 120MM (4 3/4 POL); ESPESSURA DA CHAPA: 7,6MM (19/64 POL) ; DIAMETRO DO PINO: 7,6MM (19/64 POL); COMP RIMENTO TOTAL: 230MM (9 POL).

PREÇOS / PROPOSTAS	QUANTIDADE	PREÇO ESTIMADO	PERCENTUAL	PREÇO EST. CALCULADO	% VALOR GLOBAL	TOTAL
3 / 0	10	R$ 239,97 (un)	-	R$ 239,97	0%	R$ 2.399,70

N° Preço	Site Domínio Amplo	Identificação	Data/Hora Inclusão	Preço
1	Amazon (https://www.amazon.com.br/)	Anexo 56	19/06/2026 13:14:54	R$ 226,30
2	Amazon		19/06/2026 13:14:11	R$ 272,80
3	Amazon		19/06/2026 13:11:44	R$ 220,80
Valor Unitário				**R$ 239,97**

Mediana dos Preços Obtidos: R$ 226,30 | Média dos Preços Obtidos: R$ 239,97

Item 1
18

CHAVE TRAVA IGNICAO

ACENDEDOR DE MACARICO CARBOGRAFITE. CENTELHAMENTO POR FRICCAO. UTILIZADO NO ACENDIMENTO DE MACARICOS OXIACETI LENO PARA PROPORCIONAR PRONTA IGNICAO E SEGURANCA AO SOLDADOR.

PREÇOS / PROPOSTAS	QUANTIDADE	PREÇO ESTIMADO	PERCENTUAL	PREÇO EST. CALCULADO	% VALOR GLOBAL	TOTAL
3 / 0	13	R$ 27,96 (un)	-	R$ 27,96	0%	R$ 363,48

N° Preço	Site Domínio Amplo	Identificação	Data/Hora Inclusão	Preço
1	Mercado Livre (https://www.mercadolivre.com.br/)	Anexo 59	19/06/2026 09:19:13	R$ 29,99
2	ANT Ferramentas	Anexo 58	19/06/2026 09:18:22	R$ 23,98
3	Mercado Livre (https://www.mercadolivre.com.br/)	Anexo 57	19/06/2026 09:18:08	R$ 29,90
Valor Unitário				**R$ 27,96**

Mediana dos Preços Obtidos: R$ 29,90 | Média dos Preços Obtidos: R$ 27,96

Item 1
19

CILINDRO DE ACO (6 L) 300 BAR (FENZY)

Cilindro de Aco com capacidade de 6,0 litros e valvula para EPR. Caracteristicas Tecnicas: - Capacidade: 6,0 Litros - Pressao de Trabalho: 300 bar/ 30 Mpa - Press ao de Saida: 0,6 ¿ 0,9 Mpa - Temperatura Ideal de Trabalho: -30 ~ 60ºC - Vida Util: 15 anos - Especificacoes da Rosca: M18 X 1,5 Normas: - ISO 9809-01 - CE 00 36 - RINA 0474/2023"

PREÇOS / PROPOSTAS	QUANTIDADE	PREÇO ESTIMADO	PERCENTUAL	PREÇO EST. CALCULADO	% VALOR GLOBAL	TOTAL
3 / 24	5	R$ 3.134,94 (un)	-	R$ 3.134,94	0,3%	R$ 15.674,70

Preço Compras Governamentais	Órgão Público	Identificação	Data Homologação	Preço
1	09.944.413/0001-07 - MINISTÉRIO DA DEFESA | Comando do Exército | Departamento de Ciência e Tecnologia | Diretoria de Fabricação | Arsenal de Guerra do Rio	NºPregão:900032025 UASG:160285	16/03/2026	R$ 3.077,77

2	09.944.413/0001-07 - MINISTÉRIO DA DEFESA | Comando do Exército | Departamento de Ciência e Tecnologia | Diretoria de Fabricação | Arsenal de Guerra do Rio	NºPregão:900032025 UASG:160285	16/03/2026	R$ 3.568,00
3	10.626.896/0001-72 - MINISTÉRIO DA EDUCAÇÃO | Secretaria Executiva | Subsecretaria de Planejamento e Orçamento | Instituto Federal de Educação, Ciência e Tecnologia de Minas Gerais	NºPregão:900142025 UASG:158122	24/02/2026	R$ 2.759,05
Valor Unitário				**R$ 3.134,94**

Mediana dos Preços Obtidos: R$ 3.077,77 | Média dos Preços Obtidos: R$ 3.134,94

Item 1
20

CILINDRO DE FIBRA DE CARBONO (6,8 L) 300 BAR (DRAGER)

Cilindro em fibra de carbono com capacidade para 6,8 litros a pressao de trabalho maxima de 300 bar. Fornecido com valvula angular regulavel em latao forjado e cromada.

PREÇOS / PROPOSTAS	QUANTIDADE	PREÇO ESTIMADO	PERCENTUAL	PREÇO EST. CALCULADO	% VALOR GLOBAL	TOTAL
3 / 11	71	R$ 3.013,00 (un)	-	R$ 3.013,00	3,5%	R$ 213.923,00

Preço Compras Governamentais	Órgão Público	Identificação	Data Homologação	Preço
1	00.444.232/0008-05 - MINISTÉRIO DA DEFESA | Comando do Exército | Industria de Material Belico do Brasil/FE/RJ	NºPregão:900012026 UASG:168008	11/02/2026	R$ 3.495,00
2	95.684.478/0001-94 - PREFEITURA MUNICIPAL DE CANDOI PR	NºPregão:900012026 UASG:985499	05/02/2026	R$ 2.599,00
3	11.359.904/0001-24 - FUNDO MUNICIPAL DE SAÚDE DE COLINAS DO TOCANTINS	NºPregão:900042025 UASG:928303	16/01/2026	R$ 2.945,00
Valor Unitário				**R$ 3.013,00**

Mediana dos Preços Obtidos: R$ 2.945,00 | Média dos Preços Obtidos: R$ 3.013,00

Item 1
21

CONEXAO DUPLA FEMEA (2.1/2") ROSCA

UNIAO DUPLA (SUPLEMENTO GIRATORIO DUPLO) FEMEA X FEMEA, EM BRONZE, COM ESFERAS DE ACO INOX E LATERAL TIPO COMUNHA O DIMENSOES: ROSCAS INTERNAS NSFHT 2 1/2 POL (7,5 FPP) X NSFHT 2 1/2 POL (7,5 FPP) DESENHO TECNICO EM ANEXO

PREÇOS / PROPOSTAS	QUANTIDADE	PREÇO ESTIMADO	PERCENTUAL	PREÇO EST. CALCULADO	% VALOR GLOBAL	TOTAL
3 / 22	10	R$ 309,00 (un)	-	R$ 309,00	0,1%	R$ 3.090,00

Preço Compras Governamentais	Órgão Público	Identificação	Data Homologação	Preço
1	75.101.873/0001-90 - MINISTÉRIO DA EDUCAÇÃO | Universidade Tecnológica Federal do Paraná | UTFPR - NÚCLEO REGIONAL SUDOESTE	NºPregão:900192025 UASG:153177	17/10/2025	R$ 290,00
2	00.394.502/0466-40 - MINISTÉRIO DA DEFESA | COMANDO DA MARINHA | Centro de Manutenção de Embarcação Miúda	Dispensa de Licitação Nº 7/2025 UASG: 791904	06/10/2025	R$ 257,00
3	00.394.502/0001-44 - MINISTÉRIO DA DEFESA | COMANDO DA MARINHA | NAVIO-PATRULHA BENEVENTE	Dispensa de Licitação Nº 37/2025 UASG: 785106	24/09/2025	R$ 379,99
Valor Unitário				**R$ 309,00**

Mediana dos Preços Obtidos: R$ 290,00 | Média dos Preços Obtidos: R$ 309,00

Item 1

22

CONEXAO DUPLO MACHO (1.1/2") ROSCA

CONEXAO TIPO NIPLE DUPLO MACHO, FABRICADO EM LATAO FUNDIDO, DE 1 1/2 POL X 1 1/2 POL, ROSCA TIPO MACHO 60 GRAUS 11 1/2 FPP X 60 GRAUS 11 1/2 FPP, LATERAL RANHURADA TIPO CASTELO, CONFORME NORMA NBR 6314 E ESPECIFICACAO MAR 71000/585. NIPLE (UNIAO) MACHO X MACHO,EM LATAO FUNDIDO (NBR- 6314), LATERAL TIPO CASTELO. DIMENSOES: ROSCAS EXTERNAS 38MM (1 1/2 POL) 60 GRAUS (11 1/2 FPP).

PREÇOS / PROPOSTAS	QUANTIDADE	PREÇO ESTIMADO	PERCENTUAL	PREÇO EST. CALCULADO	% VALOR GLOBAL	TOTAL
3 / 18	33	R$ 252,63 (un)	-	R$ 252,63	0,1%	R$ 8.336,79

Preço Compras Governamentais	Órgão Público	Identificação	Data Homologação	Preço
1	75.101.873/0001-90 - MINISTÉRIO DA EDUCAÇÃO | Universidade Tecnológica Federal do Paraná | UTFPR - NÚCLEO REGIONAL SUDOESTE	NºPregão:900192025 UASG:153177	17/10/2025	R$ 290,00
2	00.394.502/0466-40 - MINISTÉRIO DA DEFESA | COMANDO DA MARINHA | Centro de Manutenção de Embarcação Miúda	Dispensa de Licitação Nº 7/2025 UASG: 791904	06/10/2025	R$ 257,00
3	00.394.502/0001-44 - MINISTÉRIO DA DEFESA | COMANDO DA MARINHA | NAVIO PATRULHA GUAIBA	Dispensa de Licitação Nº 19/2025 UASG: 783141	25/09/2025	R$ 210,90
Valor Unitário				**R$ 252,63**

Mediana dos Preços Obtidos: R$ 257,00

Média dos Preços Obtidos: R$ 252,63

Item 1

23

CORTADOR DE TUBOS 12 A 50 MM

CORTA TUBOS PARA PVC E COBRE CAPACIDADE DE 12 A 50 MM, CORPO EM FERRO FUNDIDO. DISCO DE CORTE EM ACO ALTO CARBONO TEMPERADO, DISCO DE CORTE E PARAFUSO PRINCIPAL FOSFATADOS, CILINDROS POLIDOS PARA UMA FACIL ROTACAO. ITEM SUBSTITUI/NACIONALIZA O NSN 002930460

PREÇOS / PROPOSTAS	QUANTIDADE	PREÇO ESTIMADO	PERCENTUAL	PREÇO EST. CALCULADO	% VALOR GLOBAL	TOTAL
3 / 0	5	R$ 1.354,24 (un)	-	R$ 1.354,24	0,1%	R$ 6.771,20

N° Preço	Site Domínio Amplo	Identificação	Data/Hora Inclusão	Preço
1	ANT Ferramentas	Anexo 62	19/06/2026 10:48:19	R$ 1.285,15
2	Loja Brafer	Anexo 61	19/06/2026 10:46:29	R$ 1.421,40
3	Casa Mimosa	Anexo 60	19/06/2026 10:45:55	R$ 1.356,17
Valor Unitário				**R$ 1.354,24**

Mediana dos Preços Obtidos: R$ 1.356,17

Média dos Preços Obtidos: R$ 1.354,24

Item 1

24

CORTADOR DE TUBOS 2 A 4 IN

PREÇOS / PROPOSTAS	QUANTIDADE	PREÇO ESTIMADO	PERCENTUAL	PREÇO EST. CALCULADO	% VALOR GLOBAL	TOTAL
3 / 0	5	R$ 1.082,95 (un)	-	R$ 1.082,95	0,1%	R$ 5.414,75

N° Preço	Site Domínio Amplo	Identificação	Data/Hora Inclusão	Preço
1	eBay		19/06/2026 10:42:43	R$ 1.024,14
2	mercadolivre.com.br		19/06/2026 10:41:03	R$ 1.198,70

3	Amazon		19/06/2026 10:29:09	R$ 1.026,02
Valor Unitário				**R$ 1.082,95**

Mediana dos Preços Obtidos: R$ 1.026,02 | Média dos Preços Obtidos: R$ 1.082,95

Item 1
25

CORTADOR MANUAL CABO ARAME (24")

TESOURA CORTA VERGALHAO COMPRIMENTO TOTAL: 24" (600 MM); TESOURA COM LAMINAS INTERCAMBIAVEIS E FORJADAS EM ACO-CR OMO TRATADAS TERMICAMENTE. CAPACIDADE DE CORTE DA TESOURA: ACO DE DUREZA 375 HB E RESISTENCIA A TRACAO DE 1320 N/mm² DE ATE 8 MILIMETROS. EMPUNHADURA ERGONOMICA DE MATERIAL POLIMERICO

PREÇOS / PROPOSTAS	QUANTIDADE	PREÇO ESTIMADO	PERCENTUAL	PREÇO EST. CALCULADO	% VALOR GLOBAL	TOTAL
3 / 22	26	R$ 146,27 (un)	-	R$ 146,27	0,1%	R$ 3.803,02

Preço Compras Governamentais	Órgão Público	Identificação	Data Homologação	Preço
1	10.271.737/0001-00 - MINISTÉRIO DA DEFESA | Comando do Exército | Comando Militar do Sul | 6ªDivisão de Exército | 12ºRegimento de Cavalaria Mecanizado	NºPregão:900062025 UASG:160383	04/03/2026	R$ 126,42
2	09.586.988/0001-97 - MINISTÉRIO DA DEFESA | Comando do Exército | Comando Militar do Sul | 5ª Região Militar | 14ªBrigada de Infantaria Motorizada | 63ºBatalhão de Infantaria	NºPregão:900052025 UASG:160443	06/02/2026	R$ 150,00
3	09.562.003/0001-93 - MINISTÉRIO DA DEFESA | Comando do Exército | Comando Militar do Nordeste | 10ª Região Militar | 40ºBatalhão de Infantaria	NºPregão:900192025 UASG:160041	30/01/2026	R$ 162,38
Valor Unitário				**R$ 146,27**

Mediana dos Preços Obtidos: R$ 150,00 | Média dos Preços Obtidos: R$ 146,27

Item 1
26

DETECTOR DE GASES EXPLOSIVOS E OXIMETRO

DETECTOR MULTIGAS, PARA 4 GASES: COMBUSTIVEL LEL (ESCALA 0-100% LIE), OXIGENIO O2 (ESCALA 0-30%), MONOXIDO DE CARBONO C O (ESCALA 0-1999 PPM), GAS SULFIDRICO H2S (ESCALA 0-200PPM). PAINEL DIGITAL COM LUZ DE FUNDO PARA VISUALIZACAO EM AMBIEN TES DE POUCA LUZ COM APRESENTACAO DAS LEITURAS DE TODOS OS SENSORES E NIVEL DE BATERIA. ALERTA SOBRE A ESCASSEZ DE E NERGIA DA BATERIA ATRAVES DE ALARMES. SISTEMA DE ALERTAS COMPOSTO POR ALARME SONORO, VISUAL E VIBRATORIO. INDICADO R DE FIM-DE-VIDA UTIL DOS SENSORES, QUE NOTIFIQUE O USUARIO COM ANTECEDENCIA SOBRE A NECESSIDADE DE AJUSTE OU TROCA DO SENSOR. O INSTRUMENTO DEVE SER CAPAZ DE RESISTIR A QUEDAS ACIDENTAIS DE ATE 4 METROS DE ALTURA. GRAU DE PROTECAO I P 67. CERTIFICADO INMETRO PARA EQUIPAMENTOS INTRINSICAMENTE SEGUROS. CERTIFICADO DE CALIBRACAO RBC INMETRO.

PREÇOS / PROPOSTAS	QUANTIDADE	PREÇO ESTIMADO	PERCENTUAL	PREÇO EST. CALCULADO	% VALOR GLOBAL	TOTAL
3 / 33	14	R$ 3.335,33 (un)	-	R$ 3.335,33	0,8%	R$ 46.694,62

Preço Compras Governamentais	Órgão Público	Identificação	Data Homologação	Preço
1	71.480.560/0001-39 - SERVICO AUTONOMO DE AGUA E ESGOTO / 1 - Serv. Autônomo Água e Esgoto Sorocaba	71480560000139-1-000058/2026	07/04/2026	R$ 3.332,98
2	33.781.055/0008-01 - MINISTÉRIO DA SAÚDE | FUNDAÇÃO OSWALDO CRUZ | Centro de Pesquisa René Rachou	Dispensa de Licitação Nº 70/2026 UASG: 254423	19/03/2026	R$ 3.179,51
3	45.781.176/0001-66 - MUNICIPIO DE AMERICANA / 1 - PREFEITURA MUNICIPAL DE AMERICANA	45781176000166-1-001323/2025	15/12/2025	R$ 3.493,50
Valor Unitário				**R$ 3.335,33**

Mediana dos Preços Obtidos: R$ 3.332,98 | Média dos Preços Obtidos: R$ 3.335,33

Item 1
27

DUTO PARA INSUFLADOR/EXAUSTOR

DUTO PARA INSUFLADOR/EXAUSTOR COM 20CM DE DIAMETRO E 4,5M DE COMPRIMENTO, FABRICADO COM VINIL E POLIESTER E REVEST IDO COM PVC, RESISTENTE A TEMPERATURAS DE ATE 82°C, MOLA DE ACO COM ARAME EM ESPIRAL CLASSE 1. ATENDE AS ESPECIFI CACO ES DA ASTM 227.

PREÇOS / PROPOSTAS	QUANTIDADE	PREÇO ESTIMADO	PERCENTUAL	PREÇO EST. CALCULADO	% VALOR GLOBAL	TOTAL
3 / 3	5	R$ 1.558,87 (un)	-	R$ 1.558,87	0,1%	R$ 7.794,35

Preço Compras Governamentais	Órgão Público	Identificação	Data Homologação	Preço
1	18.243.287/0001-46 - PREFEITURA MUNICIPAL DE CARMO DO RIO CLARO	NºPregão:900732025 UASG:984287	06/10/2025	R$ 1.330,00
Valor Unitário				**R$ 1.330,00**

N° Preço	Site Domínio Amplo	Identificação	Data/Hora Inclusão	Preço
1	Americanvek	Anexo 64	26/06/2026 13:25:27	R$ 2.023,70
2	Americanvek	Anexo 63	26/06/2026 13:25:11	R$ 1.551,76
Valor Unitário				**R$ 1.787,73**

Mediana dos Preços Obtidos: R$ 1.551,76

Média dos Preços Obtidos: R$ 1.558,87

Item 1
28

EQUIPAMENTO AUTONOMO DE PROTECAO RESPIRATORIA

RESPIRADOR DE ADUCAO DE AR TIPO MASCARA AUTONOMA DE AR COMPRIMIDO COM CIRCUITO ABERTO DE DEMANDA COM PRESSAO P OSITIVA. COMPOSTO POR MASCARA FACIAL EM SILICONE, CILINDRO EM FIBRA DE CARBONO E SAIDA CARONA. RESPIRADOR FACIAL EM SILICONE COM LENTE EM POLICARBONATO, QUE APRESENTE AMPLO CAMPO DE VISAO, LIVRE DE DISTORCOES. ARREIO RETARDANTE A CHAMA COM APOIO LOMBAR E FITAS REFLETIVAS NOS OMBROS E CINTURA. SUPORTE EM FORMATO ANATOMICO, COM ABERTURAS PARA REDUZIR A TRANSPIRACAO E COM ALCAS PARA O TRANSPORTE. MANOMETRO DE PEITO. REDUTOR DE PRESSAO DE 1º ESTAGIO COM VAL VULA DE SEGURANCA. VALVULA DE DEMANDA COM SISTEMA DE CONEXAO ENGATE RAPIDO PARA CONEXAO E REMOCAO. CILINDRO RE VESTIDO EM FIBRA DE CARBONO, 300 BAR, 6.8L. VALVULA DO CILINDRO COM MANOMETRO. CONEXAO PARA SISTEMA CARONA (O SISTE MA CARONA COMPOSTO POR MASCARA E VALVULA DE DEMANDA SECUNDARIA DEVE SER ADQUIRIDO EM SEPARADO). PESO APROXIMA DO DO EQUIPAMENTO DE 8 KG ATIVACAO DE ALARME SONORO 55 + 5 BAR NIVEL DE ALARME >90 DB CA VALIDO APROVADO DE ACORDO COM A NORMA: ABNT NBR 13716:1996.

PREÇOS / PROPOSTAS	QUANTIDADE	PREÇO ESTIMADO	PERCENTUAL	PREÇO EST. CALCULADO	% VALOR GLOBAL	TOTAL
3 / 0	20	R$ 7.671,84 (un)	-	R$ 7.671,84	2,5%	R$ 153.436,80

N° Preço	Site Domínio Amplo	Identificação	Data/Hora Inclusão	Preço
1	Euromast | Matériel Pompier		26/06/2026 11:22:52	R$ 7.050,79
2	sailnautica.com.br	Anexo 66	26/06/2026 11:22:20	R$ 7.990,00
3	NET Suprimentos	Anexo 65	26/06/2026 11:21:55	R$ 7.974,72
Valor Unitário				**R$ 7.671,84**

Mediana dos Preços Obtidos: R$ 7.974,72

Média dos Preços Obtidos: R$ 7.671,84

Item 1

29

EQUIPAMENTO AUTONOMO DE PROTECAO RESPIRATORIA

APARELHO RESPIRACAO AUTONOMO COM CILINDRO EM FIBRA DE CARBONO (PRESSAO DE 300 BAR E AUTONOMIA DE 45 MINUTOS). COM OS SEGUINTES COMPONENTES : 1- COSTADO EM ALUMINIO OU MATERIAL QUE APRESENTE RESISTENCIA E PESO SIMILAR; 2- TIRAS DE AJ USTE EM KEVLAR OU EM POLIMERO DE ENGENHARIA TOTALMENTE ANTICHAMA; INCORPORANDO FIVELAS DO TIPO DE DESENGATE 3- V ALVULA DE DEMANDA DE SEGUNDO ESTAGIO COM ALARME VIBRATORIO 4- ALARME VIBRATORIO; 5- PROTECAO CONTRA AGENTES QUI MICOS, BIOLOGICOS, RADIOLOGICOS E NUCLEARES 6- MASCARA FACIAL COMPLETA COM AMPLA VISAO; 7- ARANHA EM KEVLAR OU EM POLIMERO DE ENGENHARIA TOTALMENTE ANTICHAMA; 8- CONEXAO UNIVERSAL RECARGA RAPIDA COMPLETA 300 BAR OBS: O FORNECE DOR DEVE ATESTAR QUE O PRODUTO ATENDE A NORMA REGULADORA Nº 6 DA PORTARIA Nº 3214/78 DO MINISTERIO DO TRABALHO E EMP REGO.

PREÇOS / PROPOSTAS	QUANTIDADE	PREÇO ESTIMADO	PERCENTUAL	PREÇO EST. CALCULADO	% VALOR GLOBAL	TOTAL
3 / 0	82	R$ 8.214,07 (un)	-	R$ 8.214,07	11,2%	R$ 673.553,74

N° Preço	Site Domínio Amplo	Identificação	Data/Hora Inclusão	Preço
1	Mercado Livre		26/06/2026 11:20:20	R$ 7.690,00
2	Central Brasil	Anexo 68	26/06/2026 11:20:04	R$ 8.977,50
3	NET Suprimentos	Anexo 67	26/06/2026 11:19:47	R$ 7.974,72
Valor Unitário				**R$ 8.214,07**

Mediana dos Preços Obtidos: R$ 7.974,72

Média dos Preços Obtidos: R$ 8.214,07

Item 1

30

EQUIPAMENTO AUTONOMO DE PROTECAO RESPIRATORIA

EQUIPAMENTO AUTONOMO DE PROTECAO RESPIRATORIA(EAPR) RESPIRADOR DE ADUCAO DE AR - CIRCUITO ABERTO DE DEMANDA POSI TIVA. PRINCIPAIS COMPONENTES DO EQUIPAMENTO: CILINDRO DE AR COMPRIMIDO EM FIBRA DE CARBONO, VOLUME DE 6,9L; VALVULA DO CILINDRO REDUTOR DE PRESSAO COM VALVULA DE SEGURANCA; MANOMETRO; TUBOS E/OU MANGUEIRAS FLEXIVEIS; SUPORTE AN ATOMICO; PECA FACIAL INTEIRA; CONECTOR DA PECA FACIAL; VALVULA DE DEMANDA (COMANDADA PELA ACAO PULMONAR); DISPOSIT IVO DE ALARME E CORREIAS DE SUSTENTACAO E FIVELAS. O EQUIPAMENTO DEVERA ATENDER AS SEGUINTES NORMAS: ABNT NBR 1371 6/1996 ABNT NBR 12543:2017 ABNT ISO 16972:2015 ABNT NBR 13695:1996 ABNT NBR 13200:1994 NFPA 1981:2019 - Mala para transporte e armazename nto em plastico rigido e resistente; - Pode ser utilizado com sistema de saida carona, permitindo o resgate de pessoas sem protecao adequada na area de risco.

PREÇOS / PROPOSTAS	QUANTIDADE	PREÇO ESTIMADO	PERCENTUAL	PREÇO EST. CALCULADO	% VALOR GLOBAL	TOTAL
3 / 0	16	R$ 6.451,91 (un)	-	R$ 6.451,91	1,7%	R$ 103.230,56

N° Preço	Site Domínio Amplo	Identificação	Data/Hora Inclusão	Preço
1	Mercado Livre (https://www.mercadolivre.com.br/)	Anexo 71	26/06/2026 11:15:53	R$ 5.657,05
2	Mercado Livre (https://www.mercadolivre.com.br/)	Anexo 70	26/06/2026 11:15:23	R$ 6.898,77
3	sailnautica.com.br	Anexo 69	26/06/2026 11:15:12	R$ 6.799,90
Valor Unitário				**R$ 6.451,91**

Mediana dos Preços Obtidos: R$ 6.799,90

Média dos Preços Obtidos: R$ 6.451,91

Item 1

31

ESCORA DE ACO TUBULAR (2,20 A 3,25 M)

ESCORA DE ACO CARBONO, TIPO TUBULAR (TELESCOPIA), COM PLACAS (SAPATAS) RETANGULARES NAS EXTREMIDADES PINO ANEXO PA RA FUROS DE TRAVAMENTO E REGULAGEM, GARRAS PARA MANUSEIO. ALTURA MINIMA _____ 2,20M ALTURA MAXIMA _____ 3,25M TUBO EXTERNO {COMPRIM._____ 1,5M {DIAM. EXT. _____ 6CM SAPATAS _____ _____ 15 X 10CM.

PREÇOS / PROPOSTAS	QUANTIDADE	PREÇO ESTIMADO	PERCENTUAL	PREÇO EST. CALCULADO	% VALOR GLOBAL	TOTAL
3 / 10	16	R$ 267,62 (un)	-	R$ 267,62	0,1%	R$ 4.281,92

Preço Compras Governamentais	Órgão Público	Identificação	Data Homologação	Preço
1	42.357.483/0006-30 - MINISTÉRIO DAS CIDADES | Companhia Brasileira de Trens Urbanos | CBT-STU/REC-Superintendência de Trens Urbanos de Recife	NºPregão:900432025 UASG:275057	09/04/2026	R$ 270,00
2	46.251.021/0001-80 - SERVICO AUTONOMO DE AGUA E ESGOTOS / 01 - Departamento de Licitações e Contratos	46251021000180-1-000134/2026	31/03/2026	R$ 283,00
Valor Unitário				**R$ 276,50**

Preço PMS	Descrição Produto	UF	Código de Insumo 1	Código de Insumo 2	Unidade Medida	Desonerado	Data	Preço
1	ESCORA TUBULAR GALVANIZADA REGULÁVEL - L = 3,00 A 4,50 M E CAPACIDADE DE 2.100 A 750 KG	DF	8900103002SCM0533		UN	Sim	06/09/2025	R$ 258,73
Valor Unitário								**R$ 258,73**

Mediana dos Preços Obtidos: R$ 270,00

Média dos Preços Obtidos: R$ 267,62

Item 1
32

ESCORA DE MADEIRA (102 X 102 X 2440 MM)

DESCRICAO: 1 - Escora de Madeira 102 x 102 x 2440 mm 2 - Madeira Marcia de arvore conifera sem apresentar rachaduras e/ou empenos, preferencialmente de Pinho do Parana, vinhatico, Jequitiba ou Cedro Rosa. 3 - Madeira devera ser fornecida com os seguintes certificados, que comprovem : a) tratamento antichama (Ex emplo: verniz SHE-6020 ou similar), em conformidade com a NBR 9442/86; e, b) teor maximo de umidade presente de 19% em conformidade com a NBR 14660/ 04. .

PREÇOS / PROPOSTAS	QUANTIDADE	PREÇO ESTIMADO	PERCENTUAL	PREÇO EST. CALCULADO	% VALOR GLOBAL	TOTAL
3 / 10	10	R$ 810,00 (un)	-	R$ 810,00	0,1%	R$ 8.100,00

Preço Compras Governamentais	Órgão Público	Identificação	Data Homologação	Preço
1	46.634.101/0001-15 - MUNICIPIO DE BOTUCATU / 986249 - PREFEITURA MUNICIPAL DE BOTUCATU	46634101000115-1-000663/2025	25/02/2026	R$ 860,00
2	82.777.301/0001-90 - PREFEITURA MUNICIPAL DE LAGES	NºPregão:900992025 UASG:988183	28/10/2025	R$ 840,00
3	00.394.502/0042-12 - MINISTÉRIO DA DEFESA | COMANDO DA MARINHA | Comando de Operações Navais | Comando do 9º Distrito Naval | Base Naval de Val-de-Cães	NºPregão:900162025 UASG:784800	18/08/2025	R$ 730,00
Valor Unitário				**R$ 810,00**

Mediana dos Preços Obtidos: R$ 840,00

Média dos Preços Obtidos: R$ 810,00

Item 1
33

ESCOVA DE ARAME

COMPRIMENTO 190 mm QUANTIDADE DE TUFOS: 6 X 19 EM ACO TEMPERADO MATERIAL DO CABO: MADEIRA

PREÇOS / PROPOSTAS	QUANTIDADE	PREÇO ESTIMADO	PERCENTUAL	PREÇO EST. CALCULADO	% VALOR GLOBAL	TOTAL
3 / 8	131	R$ 16,59 (un)	-	R$ 16,59	0%	R$ 2.173,29

Preço Compras Governamentais	Órgão Público	Identificação	Data Homologação	Preço
1	34.621.748/0001-23 - MINISTÉRIO DA EDUCAÇÃO | Universidade Federal do Pará | Pró Reitoria de Administração | Departamento de Recursos Materiais	NºPregão:900212025 UASG:153063	17/03/2026	R$ 13,50
2	00.394.502/0075-80 - MINISTÉRIO DA DEFESA | COMANDO DA MARINHA | CENTRO DE MANUTENÇÃO DE SISTEMAS DA MARINHA	NºPregão:900222025 UASG:744021	29/01/2026	R$ 19,98

3	00.394.700/0001-08 - GOVERNO DO DISTRITO FEDERAL - GDF | Secretaria de Estado de Saúde do Distrito Federal	NºPregão:902592025 UASG:926119	23/12/2025	R$ 16,30
Valor Unitário				**R$ 16,59**

Mediana dos Preços Obtidos: R$ 16,30 | Média dos Preços Obtidos: R$ 16,59

Item 1
34

ESGUICHO DE VAZAO VARIAVEL (1 1/2") STORZ

ESGUICHO VAZAO VARIAVEL (AJUSTAVEL) DE 1 1/2 POL (38.0MM) DE ENGATE RAPIDO (STORZ) INDICADO PARA EXTINCAO DE FOGO CLASS E A E RESFRIAMENTO CLASSE B. COMPRIMENTO TOTAL - 5 3/8 POL (138 MM) VAZAO - ATE 480 LPM (95 GPM) MATERIAL DE CONSTRUCAO - BRONZE (ASTM B. 62) FORMACAO DE CORTINA 120 GRAUS.

PREÇOS / PROPOSTAS	QUANTIDADE	PREÇO ESTIMADO	PERCENTUAL	PREÇO EST. CALCULADO	% VALOR GLOBAL	TOTAL
3 / 0	133	R$ 189,66 (un)	-	R$ 189,66	0,4%	R$ 25.224,78

Preço PMS	Descrição Produto	UF	Código de Insumo 1	Código de Insumo 2	Unidade Medida	Desonerado	Data	Preço
1	ESGUICHO JATO REGULAVEL, TIPO ELKHART, ENGATE RAPIDO 1 1/2", PARA COMBATE A INCENDIO	MT	37554		UN	Não	01/05/2026	R$ 163,82
2	ESGUICHO JATO REGULAVEL, TIPO ELKHART, ENGATE RAPIDO 1 1/2", PARA COMBATE A INCENDIO	RS	37554		UN	Não	01/05/2026	R$ 193,77
3	ESGUICHO JATO REGULAVEL, TIPO ELKHART, ENGATE RAPIDO 1 1/2", PARA COMBATE A INCENDIO	DF	37554		UN	Sim	01/05/2026	R$ 211,38
Valor Unitário								**R$ 189,66**

Mediana dos Preços Obtidos: R$ 193,77 | Média dos Preços Obtidos: R$ 189,66

Item 1
35

ESGUICHO DE VAZAO VARIAVEL (2.1/2") ROSCA

Esguicho com Vazao variavel Comprimento: Menor que 12in; Material: Latao; Acionamento: Alavanca posicional variando entre Neblina larga (Abertura do cone maior que 90º e menor que 120º), Neblina Estreita (Abertura do cone de 30º) e Jato Solido; Conexao com a mangueira: Rosca interna de 2,5in com passo de 7,5FPP (fios por polegada) tipo NH Vazao: 250GPM; Pressao de operacao: 004651904 TYPE I-3 Esguicho com Vazao variavel Comprimento: Menor que 12in; Material: L atao; Acionamento: Alavanca posicional variando entre Neblina larga (Abertura do cone maior que 90º e menor que 120º), Neblina Estreita (Abertura do cone de 30 º) e Jato Solido; Conexao com a mangueira: Rosca interna de 2,5in com passo de 7,5FPP (fios por polegada) tipo NH Vazao: 250GPM; Pressao de operacao: 100ps i; Devera atender as Normas MIL-N-24408 (Type I-3 nozzle) e CAAML-1202. A empresa devera apresentar certificados ou testes comprovando o material, a vazao e pressao de operacao e tipo e rosca.

PREÇOS / PROPOSTAS	QUANTIDADE	PREÇO ESTIMADO	PERCENTUAL	PREÇO EST. CALCULADO	% VALOR GLOBAL	TOTAL
3 / 0	44	R$ 277,38 (un)	-	R$ 277,38	0,2%	R$ 12.204,72

Preço PMS	Descrição Produto	UF	Código de Insumo 1	Código de Insumo 2	Unidade Medida	Desonerado	Data	Preço
1	ESGUICHO JATO REGULAVEL, TIPO ELKHART, ENGATE RAPIDO 2 1/2", PARA COMBATE A INCENDIO	CE	37555		UN	Não	01/05/2026	R$ 289,28
2	ESGUICHO JATO REGULAVEL, TIPO ELKHART, ENGATE RAPIDO 2 1/2", PARA COMBATE A INCENDIO	PB	37555		UN	Não	01/05/2026	R$ 285,71
3	ESGUICHO JATO REGULAVEL, TIPO ELKHART, ENGATE RAPIDO 2 1/2", PARA COMBATE A INCENDIO	DF	37555		UN	Sim	01/05/2026	R$ 257,14
Valor Unitário								**R$ 277,38**

Mediana dos Preços Obtidos: R$ 285,71 | Média dos Preços Obtidos: R$ 277,38

Item 1

36

ESGUICHO ELKHART (1 1/2") STORZ

FABRICADO EM BRONZE FUNDIDO POLIDO OU CROMADO, CONFORME ASTM-B-62 COM BOCAL RECARTILHADO COM ANEL DE NEOPRENE PARA PROTECAO, FUNCIONAMENTO EM 3 POSICOES: BOCAL FECHADO; JATO SOLIDO, E NEBLINA FINA EM DIVERSOS ANGULOS DE LEQUE (ABERTURA ATE 120 GRAUS), FECHAMENTO POR VALVULA CENTRAL. COMPRIMENTO 153MM. VAZAO (GPM) 145. ENGATE RAPIDO. ACORDO: MAR 71000/371.

PREÇOS / PROPOSTAS	QUANTIDADE	PREÇO ESTIMADO	PERCENTUAL	PREÇO EST. CALCULADO	% VALOR GLOBAL	TOTAL
3 / 0	215	R$ 114,15 (un)	-	R$ 114,15	0,4%	R$ 24.542,25

Preço PMS	Descrição Produto	UF	Código de Insumo 1	Código de Insumo 2	Unidade Medida	Desonerado	Data	Preço
1	ESGUICHO TIPO JATO SOLIDO, EM LATAO, ENGATE RAPIDO 2 1/2" X 13 MM, PARA MANGUEIRA EM INSTALACAO PREDIAL COMBATE A INCENDIO	CE	10903		UN	Não	01/05/2026	R$ 119,57
2	ESGUICHO TIPO JATO SOLIDO, EM LATAO, ENGATE RAPIDO 1 1/2" X 16 MM, PARA MANGUEIRA EM INSTALACAO PREDIAL COMBATE A INCENDIO	GO	20965		UN	Não	01/05/2026	R$ 119,42
3	ESGUICHO TIPO JATO SOLIDO, EM LATAO, ENGATE RAPIDO 1 1/2" X 16 MM, PARA MANGUEIRA EM INSTALACAO PREDIAL COMBATE A INCENDIO	MA	20965		UN	Não	01/05/2026	R$ 103,47
Valor Unitário								**R$ 114,15**

Mediana dos Preços Obtidos: R$ 119,42

Média dos Preços Obtidos: R$ 114,15

Item 1

37

ESGUICHO ELKHART (2 1/2") STORZ

FABRICADO EM BRONZE FUNDIDO POLIDO OU CROMADO, CONFORME ASTM-B-62 COM BOCAL RECARTILHADO COM ANEL DE NEOPRENE PARA PROTECAO, FUNCIONAMENTO EM 3 POSICOES: BOCAL FECHADO; JATO SOLIDO, E NEBLINA FINA EM DIVERSOS ANGULOS DE LEQUE (ABERTURA ATE 120 GRAUS), FECHAMENTO POR VALVULA CENTRAL. COMPRIMENTO 188MM. VAZAO (GPM) 230. ENGATE RAPIDO. ACORDO: MAR 71000/371.

PREÇOS / PROPOSTAS	QUANTIDADE	PREÇO ESTIMADO	PERCENTUAL	PREÇO EST. CALCULADO	% VALOR GLOBAL	TOTAL
3 / 0	103	R$ 168,23 (un)	-	R$ 168,23	0,3%	R$ 17.327,69

Preço PMS	Descrição Produto	UF	Código de Insumo 1	Código de Insumo 2	Unidade Medida	Desonerado	Data	Preço
1	ESGUICHO TIPO JATO SOLIDO, EM LATAO, ENGATE RAPIDO 2 1/2" X 13 MM, PARA MANGUEIRA EM INSTALACAO PREDIAL COMBATE A INCENDIO	BA	10903		UN	Não	01/05/2026	R$ 173,93
2	ESGUICHO TIPO JATO SOLIDO, EM LATAO, ENGATE RAPIDO 2 1/2" X 16 MM, PARA MANGUEIRA EM INSTALACAO PREDIAL COMBATE A INCENDIO	MA	20967		UN	Não	01/05/2026	R$ 168,87

3	ESGUICHO TIPO JATO SOLIDO, EM LATAO, ENGATE RAPIDO 2 1/2" X 19 MM, PARA MANGUEIRA EM INSTALACAO PREDIAL COMBATE A INCENDIO	AL	20968	UN	Sim	01/05/2026	R$ 161,90
Valor Unitário							**R$ 168,23**

Mediana dos Preços Obtidos: R$ 168,87 | Média dos Preços Obtidos: R$ 168,23

Item 1
38

ESGUICHO LANCADOR DE ESPUMA NPU (1 1/2") STORZ

ESGUICHO FORMADOR LANCADOR DE ESPUMA TIPO NPU. TUBO EM LATAO FUNDIDO POLIDO, PONTEIRAS E PICK-UP, ENGATE RAPIDO ST ORZ, MANGUEIRA DE BORRACHA, VEDACOES EM NEOPRENE E AERADOR. - DIAMETRO ENTRADA _____ 38MM (1 1/2 POL) - COMPRI MENTO _____ 980MM - VAZAO _____ 52GPM (200LPM).

PREÇOS / PROPOSTAS	QUANTIDADE	PREÇO ESTIMADO	PERCENTUAL	PREÇO EST. CALCULADO	% VALOR GLOBAL	TOTAL
3 / 8	56	R$ 1.150,00 (un)	-	R$ 1.150,00	1,1%	R$ 64.400,00

Preço Compras Governamentais	Órgão Público	Identificação	Data Homologação	Preço
1	46.248.837/0001-55 - MUNICIPIO DE VARGEM GRANDE DO SUL / 01 - Prefeitura Municipal de Vargem Grande do Sul	46248837000155-1-001924/2024	13/05/2026	R$ 1.200,00
2	04.216.593/0001-89 - MUNICIPIO DE CAMPO LIMPO DE GOIAS / 2 - PREFEITURA MUN DE CAMPO LIMPO DE GOIAS	04216593000189-1-000198/2026	02/03/2026	R$ 1.250,00
3	46.377.800/0001-27 - GOVERNO DO ESTADO DE SÃO PAULO | ESP-SECRETARIA DA SEGURANCA PUBLICA | ESP-COMANDO DE BOMBEIROS METROP - CBM	NºPregão:900092025 UASG:180203	11/11/2025	R$ 1.000,00
Valor Unitário				**R$ 1.150,00**

Mediana dos Preços Obtidos: R$ 1.200,00 | Média dos Preços Obtidos: R$ 1.150,00

Item 1
39

ESGUICHO LANCADOR DE ESPUMA NPU (1.1/2") ROSCA

ESGUICHO FORMADOR LANCADOR DE ESPUMA TIPO NPU. TUBO EM LATAO FUNDIDO POLIDO, PONTEIRAS E PICK-UP, PORCA CASTELO RO SCA 60 GRAUS (11 1/2 FPP) MANGUEIRA DE BORRACHA, VEDACOES EM NEOPRINE, AERADOR. - DIAMETRO ENTRADA _____ 38MM (1 1/2 POL) - COMPRIMENTO _____ 980MM- VAZAO _____ 52GPM (200 LPM).

PREÇOS / PROPOSTAS	QUANTIDADE	PREÇO ESTIMADO	PERCENTUAL	PREÇO EST. CALCULADO	% VALOR GLOBAL	TOTAL
3 / 3	17	R$ 3.600,00 (un)	-	R$ 3.600,00	1%	R$ 61.200,00

Preço Compras Governamentais	Órgão Público	Identificação	Data Homologação	Preço
1	82.947.979/0001-74 - MUNICIPIO DE FRAIBURGO / 10003 - DEFESA CÍVIL	82947979000174-1-000139/2026	23/06/2026	R$ 3.500,00
2	35.607.532/0001-76 - AUTARQUIA MUNICIPAL DE MOBILIDADE, TRANSITO E CIDADANIA - TRANSITAR / 36001 - Autarquia Municipal de Mobilidade, Trânsito e Cidadania - Transitar	35607532000176-1-000017/2026	25/03/2026	R$ 3.499,99
Valor Unitário				**R$ 3.500,00**

Preço Público	Órgão Público	Identificação	Data Homologação	Preço
1	83.102.590/0001-90 - Prefeitura Municipal de Agronômica	MV8yMDYx	03/03/2026	R$ 3.800,00
Valor Unitário				**R$ 3.800,00**

Mediana dos Preços Obtidos: R$ 3.500,00 | Média dos Preços Obtidos: R$ 3.600,00

Item 1
40

ESGUICHO MANGUEIRA INCENDIO

- ESGUICHO FORMADOR LANCADOR DE ESPUMA TIPO NPU. - TUBO EM LATAO FUNDIDO POLIDO, PONTEIRAS E PICK-UP, - PORCA CASTELO ROSCA 60 GRAUS (11 1/2 FPP), - MANGUEIRA DE BORRACHA, VEDACOES EM NEOPRINE, AERADOR.- - DIAMETRO ENTRADA _____ 38MM (1 1/2 POL)- - COMPRIMENTO _____ 980MM- VAZAO _____ 52GPM (200 LPM).

PREÇOS / PROPOSTAS	QUANTIDADE	PREÇO ESTIMADO	PERCENTUAL	PREÇO EST. CALCULADO	% VALOR GLOBAL	TOTAL
3 / 14	5	R$ 3.206,66 (un)	-	R$ 3.206,66	0,3%	R$ 16.033,30

Preço Compras Governamentais	Órgão Público	Identificação	Data Homologação	Preço
1	10.763.998/0001-30 - INSTITUTO FEDERAL DE EDUCACAO,CIENCIA E TECNOLOGIA DO PARA / 158512 - INST FED.DO PARA/CAMPUS INDUSTRIAL MARABá PA	10763998000130-1-000037/2026	08/06/2026	R$ 3.000,00
2	35.607.532/0001-76 - AUTARQUIA MUNICIPAL DE MOBILIDADE, TRANSITO E CIDADANIA - TRANSITAR / 929056 - AUTARQUIA MUN. DE MOB.TRANSITO E CIDADANIA	35607532000176-1-000019/2026	02/04/2026	R$ 3.499,99
3	09.545.196/0001-74 - MINISTÉRIO DA DEFESA | Comando do Exército | Comando de Operações Terrestres | Comando de Aviação do Exército | Base de aviação de Taubaté	NºPregão:900712024 UASG:160518	17/10/2025	R$ 3.120,00
Valor Unitário				**R$ 3.206,66**

Mediana dos Preços Obtidos: R$ 3.120,00

Média dos Preços Obtidos: R$ 3.206,66

Item 1
41

ESMERILHADEIRA ANGULAR (7")

Esmerilhadeira angular 7". Potencia - 2.100 watts Rotacao sem carga - 8.500 min-1 Disco de desbaste - 7" (178 mm) Disco de lixa - 7" (178 mm) Eixo - M 14 Peso - 4,2 kg 115 / 127 V - 0 601 751 4D0 220 / 230 V - 0 601 751 4E0 Acompanham - Empunhadeira auxiliar VC, flange, porca redonda, chave de pinos e capa de prot ecao.

PREÇOS / PROPOSTAS	QUANTIDADE	PREÇO ESTIMADO	PERCENTUAL	PREÇO EST. CALCULADO	% VALOR GLOBAL	TOTAL
3 / 3	33	R$ 899,00 (un)	-	R$ 899,00	0,5%	R$ 29.667,00

Preço Compras Governamentais	Órgão Público	Identificação	Data Homologação	Preço
1	24.772.162/0001-06 - MUNICIPIO DE NOVA MUTUM / 1 - PREFEITURA MUNICIPAL DE NOVA MUTUM - MT	24772162000106-1-000263/2025	23/02/2026	R$ 879,00
2	02.056.729/0001-05 - MUNICIPIO DE RIO VERDE / 0 - PREFEITURA MUNICIPAL DE RIO VERDE	02056729000105-1-001455/2025	19/02/2026	R$ 889,28
Valor Unitário				**R$ 884,14**

Preço Público	Órgão Público	Identificação	Data Homologação	Preço
1	MUNICÍPIO DE BATAGUASSU-MS	181440	15/05/2026	R$ 928,73
Valor Unitário				**R$ 928,73**

Mediana dos Preços Obtidos: R$ 889,28

Média dos Preços Obtidos: R$ 899,00

Item 1
42

ESQUADRO DE ACO (254 MM)

ESQUADRO CARPINTEIRO, MATERIAL ACO, CABO METAL GRADUADO AMBOS OS LADOS EM MILIMETROS E EM POLEGADAS, ACABAMENTO COM VERNIZ PARA RESISTIR CORROSAO, CHANFRO DE 45", MEDINDO 254MM (10 POL) COMPRIMENTO, TAMANHO DO CABO 7-1/4POL.

PREÇOS / PROPOSTAS	QUANTIDADE	PREÇO ESTIMADO	PERCENTUAL	PREÇO EST. CALCULADO	% VALOR GLOBAL	TOTAL
3 / 16	10	R$ 62,00 (un)	-	R$ 62,00	0%	R$ 620,00

Preço Compras Governamentais	Órgão Público	Identificação	Data Homologação	Preço
1	09.567.370/0001-80 - MINISTÉRIO DA DEFESA | Comando do Exército | Comando Militar do Leste | 4ª Região Militar/4ª Divisão de Exército | 4ºBatalhão de Engenharia de Combate	NºPregão:900242025 UASG:160113	19/02/2026	R$ 76,00
2	10.825.373/0013-99 - MINISTÉRIO DA EDUCAÇÃO | Secretaria de Educação Media e Tecnológica | Instituto Federal de Educacao, Ciencia e Tecnologia de Alagoas | INSTITUTO FEDERAL DE EDUCAÇÃO, CIENCIA E TECNOLOGIA DE ALAGOAS - IFAL - CAM | PUS CORURIPE - AL	Dispensa de Licitação Nº 33/2025 UASG: 156655	29/12/2025	R$ 60,00
3	10.673.078/0005-54 - MINISTÉRIO DA EDUCAÇÃO | Secretaria Executiva | Subsecretaria de Planejamento e Orçamento | Instituto Federal de Educação, ciencia e Tec. do Mato Grosso do Sul	NºPregão:902752025 UASG:158132	26/12/2025	R$ 50,00
Valor Unitário				**R$ 62,00**

Mediana dos Preços Obtidos: R$ 60,00 | Média dos Preços Obtidos: R$ 62,00

Item 1
43

EXTINTOR DE INCENDIO (FE-36 / 2 KG)

EXTINTOR DE INCENDIO (FE-36 / 2 KG) CAPACIDADE EXTINTORA - 5-B:C CARGA - 2kg TEMPO DE DESCARGA - 13-15 PRESSAO DE TRABALHO (MPa) - 0,7 PESO BRUTO APROX - 3,1kg ALTURA (mm) - 405 DIAMETRO (mm) - 101,6 AGENTE EXTINTOR - GAS FE-36 NORMA BRASILEIRA NBR 15.808

PREÇOS / PROPOSTAS	QUANTIDADE	PREÇO ESTIMADO	PERCENTUAL	PREÇO EST. CALCULADO	% VALOR GLOBAL	TOTAL
3 / 1	10	R$ 3.954,23 (un)	-	R$ 3.954,23	0,7%	R$ 39.542,30

Preço Compras Governamentais	Órgão Público	Identificação	Data Homologação	Preço
1	63.025.530/0001-04 - UNIVERSIDADE DE SAO PAULO / 102163 - ESP-CENTRO TEC. DA INF. LUIZ QUEIROZ - USP	63025530000104-1-002085/2026	25/06/2026	R$ 3.126,00
Valor Unitário				**R$ 3.126,00**

N° Preço	Site Domínio Amplo	Identificação	Data/Hora Inclusão	Preço
1	R&A Extintores	Anexo 73	26/06/2026 10:37:38	R$ 4.655,00
2	JP Extintores	Anexo 72	26/06/2026 10:37:19	R$ 4.909,90
Valor Unitário				**R$ 4.782,45**

Mediana dos Preços Obtidos: R$ 4.655,00 | Média dos Preços Obtidos: R$ 3.954,23

Item 1
44

EXTINTOR DE INCENDIO (FE-36 / 4,5 KG)

EXTINTOR DE INCENDIO (FE-36 / 4,5 KG) CAPACIDADE EXTINTORA - 1-A:10-B:C NORMA BRASILEIRA NBR 15.808 CARGA - 4,5kg TEMPO DE DESCARGA (seg) - 20 - 24 PRESSAO DE TRABALHO (MPa) - 0,7 PESO BRUTO APROX (kg) - 6,7 ALTURA (mm) - 524 DIAMETRO (mm) - 137 AGENTE EXTINTOR - GAS FE-36 NORMA BRASILEIRA NBR 15.808

PREÇOS / PROPOSTAS	QUANTIDADE	PREÇO ESTIMADO	PERCENTUAL	PREÇO EST. CALCULADO	% VALOR GLOBAL	TOTAL
3 / 4	5	R$ 6.616,25 (un)	-	R$ 6.616,25	0,5%	R$ 33.081,25

Preço Compras Governamentais	Órgão Público	Identificação	Data Homologação	Preço
1	63.025.530/0001-04 - GOVERNO DO ESTADO DE SÃO PAULO | ESP-SECRETARIA DE CIENCIA TECNOL E INOVAÇÃO | ESP-FACULDADE DE MEDICINA - USP	NºPregão:900202025 UASG:102105	04/09/2025	R$ 6.500,00
Valor Unitário				**R$ 6.500,00**

N° Preço	Site Domínio Amplo	Identificação	Data/Hora Inclusão	Preço
1	R&A Extintores	Anexo 75	25/06/2026 09:42:05	R$ 6.555,00
2	JP Extintores	Anexo 74	25/06/2026 09:41:45	R$ 6.909,99
Valor Unitário				**R$ 6.732,50**

Mediana dos Preços Obtidos: R$ 6.555,00 | Média dos Preços Obtidos: R$ 6.616,25

Item 1
45

EXTINTOR DE INCENDIO DE AGUA PRESSURIZADA (10 L)

CARGA DE AGUA PRESSURIZADA DE 10 LITROS. Cilindro com tratamento anti-oxidacao e testado hidrostaticamente a pressao de 28,0 kgf/cm². PARA CLA SSE INCENDIO A. Possui valvula de descarga em latao forjado,bico de descarga e mangueira emPVC com reforco de Nylon. Dispoem de manometro com caixa f abricada em aco inoxidavel, visor em policarbonato cristal de alto impacto, conexao posterior central em latao usinado e tubo Bourdon de cobre. Mostrador com es cala de 0 a 2,06 MPa (0 a 21 kgf/cm²) para pressao de trabalho de 1,0 MPa. DEVERA SER APRESENTADO CERTIFICADO DE CONFORMIDADE COM A NO RMA ABNT NBR 15808.

PREÇOS / PROPOSTAS	QUANTIDADE	PREÇO ESTIMADO	PERCENTUAL	PREÇO EST. CALCULADO	% VALOR GLOBAL	TOTAL
1 / 0	28	R$ 226,78 (un)	-	R$ 226,78	0,1%	R$ 6.349,84

Preço PMS	Descrição Produto	UF	Código de Insumo 1	Código de Insumo 2	Unidade Medida	Desonerado	Data	Preço
1	Extintor de agua pressurizada (AP) - 10l	RJ	MAT054950	061650	un	Sim	01/07/2026	R$ 226,78
Valor Unitário								**R$ 226,78**

Mediana dos Preços Obtidos: R$ 226,78 | Média dos Preços Obtidos: R$ 226,78

Item 1
46

EXTINTOR DE INCENDIO DE CO2 (2 KG)

EXTINTOR DE INCENDIO PORTATIL COM CARGA DE GAS CARBONICO (CO2) DE 2kg, PRESSAO DE SERVICO 126 KGF/CM² (12,36 MPA) E PRESS AO DE TESTES DE 210 KGF/CM² (20,59 MPA), DE ACORDO COM A NORMA ABNT NBR 15808 / NBR 12791 E MAR 71000/551. TEMPERATURA DE O PERACAO DE 0°C A 45°C. Capacidade Extintora: 2-B:C Peso Cheio: 7,2 kg Peso Vazio: 5,2 kg DEVERA SER APRESENTADO CERTIFICADO DE CONFOR MIDADE COM A NORMA ABNT NBR 15808.

PREÇOS / PROPOSTAS	QUANTIDADE	PREÇO ESTIMADO	PERCENTUAL	PREÇO EST. CALCULADO	% VALOR GLOBAL	TOTAL
3 / 2	20	R$ 485,56 (un)	-	R$ 485,56	0,2%	R$ 9.711,20

Preço Compras Governamentais	Órgão Público	Identificação	Data Homologação	Preço
1	76.105.600/0001-86 - MUNICIPIO DE CAMPINA GRANDE DO SUL / 83 - Prefeitura Municipal de Campina Grande do Sul - PR	76105600000186-1-000109/2026	06/05/2026	R$ 480,00
Valor Unitário				**R$ 480,00**

Preço Público	Órgão Público	Identificação	Data Homologação	Preço
1	14.464.143/0001-69 - SAAE-SERVIÇO AUTÔNOMO DE ÁGUA E ESGOTO DE ITAPETINGA/BA	189211	10/06/2026	R$ 460,00
Valor Unitário				**R$ 460,00**

Preço PMS	Descrição Produto	UF	Código de Insumo 1	Código de Insumo 2	Unidade Medida	Desonerado	Data	Preço

1	EXTINTOR DE INCÊNDIO PORTÁTIL COM CARGA DE CO2 DE 4 KG, CLASSE BC - FORNECIMENTO E INSTALAÇÃO. AF_01/2026_PE	MG	101906	UN	Não	01/05/2026	R$ 501,12
Valor Unitário							**R$ 501,12**

Mediana dos Preços Obtidos: R$ 480,00 | Média dos Preços Obtidos: R$ 485,56

Item 1
47

EXTINTOR DE INCENDIO DE CO2 (25 KG)

EXTINTOR DE INCENDIO SOBRE RODAS COM CARGA DE GAS CARBONICO (CO2) DE 25kg E CAPACIDADE EXTINTORA 10-B:C, COM PRESSAO DE SERVICO 126 KGF/CM² (12,36 MPA) E PRESSAO DE TESTES DE 210 KGF/CM² (20,59 MPA), CONFORME NORMA NBR 15809. Capacidade Extintor a: 10-B:C Peso Cheio: 105 kg Peso Vazio: 80 kg DEVERA SER APRESENTADO CERTIFICADO DE CONFORMIDADE COM A NORMA ABNT NBR 15809.

PREÇOS / PROPOSTAS	QUANTIDADE	PREÇO ESTIMADO	PERCENTUAL	PREÇO EST. CALCULADO	% VALOR GLOBAL	TOTAL
3 / 1	10	R$ 6.642,87 (un)	-	R$ 6.642,87	1,1%	R$ 66.428,70

Preço Compras Governamentais	Órgão Público	Identificação	Data Homologação	Preço
1	92.787.118/0001-20 - HOSPITAL NOSSA SENHORA DA CONCEICAO S/A / 000000001 - HOSPITAL NOSSA SENHORA DA CONCEICAO S A	92787118000120-1-000066/2026	13/02/2026	R$ 7.150,00
Valor Unitário				**R$ 7.150,00**

N° Preço	Site Domínio Amplo	Identificação	Data/Hora Inclusão	Preço
1	Shopfire	Anexo 77	16/06/2026 11:14:22	R$ 6.143,98
2	ecomfire.com.br	Anexo 76	16/06/2026 11:14:11	R$ 6.127,50
Valor Unitário				**R$ 6.135,74**

Mediana dos Preços Obtidos: R$ 6.143,98 | Média dos Preços Obtidos: R$ 6.642,87

Item 1
48

EXTINTOR DE INCENDIO DE CO2 (4 KG)

EXTINTOR DE INCENDIO PORTATIL COM CARGA DE GAS CARBONICO (CO2) DE 4kg E CAPACIDADE EXTINTORA 5-B:C, COM PRESSAO DE SERVICO 126 KGF/CM² (12,36 MPA) E PRESSAO DE TESTES DE 210 KGF/CM² (20,59 MPA), CONFORME ESPECIFICACAO MAR 71000/551 E NORMA NBR 15808 / NBR 12791. Capacidade Extintora: 5-B:C Peso Cheio: 14 kg Peso Vazio: 10 kg DEVERA SER APRESENTADO CERTIFICADO DE CONFORMIDADE COM A NORMA ABNT NBR 15808.

PREÇOS / PROPOSTAS	QUANTIDADE	PREÇO ESTIMADO	PERCENTUAL	PREÇO EST. CALCULADO	% VALOR GLOBAL	TOTAL
3 / 0	76	R$ 457,51 (un)	-	R$ 457,51	0,6%	R$ 34.770,76

Preço PMS	Descrição Produto	UF	Código de Insumo 1	Código de Insumo 2	Unidade Medida	Desonerado	Data	Preço
1	EXTINTOR DE INCENDIO PORTATIL COM CARGA DE GAS CARBONICO CO2 DE 4 KG, CLASSE BC	MG	10888		UN	Não	01/01/2026	R$ 479,07
2	EXTINTOR DE INCENDIO PORTATIL COM CARGA DE PO QUIMICO SECO (PQS) DE 4 KG, CLASSE BC	AP	10891		UN	Não	01/01/2026	R$ 401,92
3	EXTINTOR DE INCENDIO PORTATIL COM CARGA DE GAS CARBONICO CO2 DE 4 KG, CLASSE BC	MG	10888		UN	Sim	01/04/2026	R$ 491,53
Valor Unitário								**R$ 457,51**

Mediana dos Preços Obtidos: R$ 479,07 | Média dos Preços Obtidos: R$ 457,51

Item 1
49

BALANCA DIGITAL DE GANCHO 200 KG

BALANCA DIGITAL DE GANCHO 200 KG

PREÇOS / PROPOSTAS	QUANTIDADE	PREÇO ESTIMADO	PERCENTUAL	PREÇO EST. CALCULADO	% VALOR GLOBAL	TOTAL
3 / 2	1	R$ 254,67 (un)	-	R$ 254,67	0%	R$ 254,67

Preço Compras Governamentais	Órgão Público	Identificação	Data Homologação	Preço
1	06.229.975/0001-72 - MUNICIPIO DE BOM JARDIM / 1 - Prefeitura Municipal de Bom Jardim	06229975000172-1-000082/2025	28/01/2026	R$ 274,67
Valor Unitário				**R$ 274,67**

N° Preço	Site Domínio Amplo	Identificação	Data/Hora Inclusão	Preço
1	Calibra Rio Serviços de Calibração LTDA.	Anexo 78	09/07/2026 11:45:13	R$ 277,00
Valor Unitário				**R$ 277,00**

Preço Público	Órgão Público	Identificação	Data Homologação	Preço
1	11.472.547/0001-06 - PREFEITURA MUNICIPAL | FUNDO MUNICIPAL DA SAÚDE | PronimTb - Prefeitura Municipal de Campina das Missões/RS	PREFEITURA MUNICIPAL_Pregão - Eletrônico - Registro de Preços_1062025_402025	11/02/2026	R$ 190,00
Valor Unitário				**R$ 190,00**

Mediana dos Preços Obtidos: R$ 274,67

Média dos Preços Obtidos: R$ 254,67

Valor Global: **R$ 6.028.504,78**

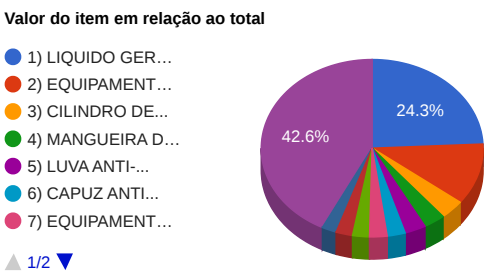



Detalhamento dos Itens

Item 1: EXTINTOR DE INCENDIO DE CO2 (6 KG)

Preço Estimado: R$ 635,45 (un) **Percentual:** - **Preço Estimado Calculado:** R$ 635,45 **Média dos Preços Obtidos:** R$ 635,45

Quantidade	Descrição	Observação
44 Unidades	CARGA DE GAS CARBONICO DE 6 KG. AGENTE EXTINTOR CO2 PRESSAO TESTE CILINDRO 18,9MPa. PRESSAO TRABALHO 12,6MPa CLASSE INCENDIO BC Possui valvula de descarga em latao forjado com dispositivo de seguranca do tipo ruptura, difusor e mangueira em borracha com trama interna de aco. Cilindro sem costura tratado termicamente. DEVERA SER APRESENTADO CERTIFICADO DE CONFORMIDADE COM A NORMA ABNT NBR 15808.	BR3222498

Preço (Compras Governamentais) 1: Preço do Fornecedor Vencedor — R$ 645,25

Inc. I Art. 5º da IN 65 de 07 de Julho de 2021 (Lei nº 14.133)

CNPJ: 45.301.264/0001-13
Órgão: MUNICIPIO DE MOGI-GUACU / 2 - Prefeitura Municipal de Mogi Guaçu
Objeto: Aquisição de extintores de incêndio incluindo cilindro e carga para uso nas Unidades Escolares Municipais.
Descrição: **EXTINTOR DE INCENDIO CO2 – 6 KG CLASSES B.C.** - EXTINTOR DE INCENDIO CO2 – 6 KG CLASSES B.C.
Fonte: https://pncp.gov.br/app/editais/45301264000113/2026/172

Data: 14/05/2026 00:00
Modalidade: Dispensa
Critério de Julgamento: Menor preço
SRP: NÃO
Identificação: 45301264000113-1-000172/2026
Lote/Item: 1/2
Ata: N/A
Homologação: 14/05/2026 00:00
Quantidade: 3
Unidade: PC
UF: SP

CNPJ	Razão Social do Fornecedor	Valor da Proposta Final
27.343.701/0001-80 *VENCEDOR*	MARTINS E SOUZA EXTINTORES LTDA.	R$ 645,25

Endereço: AVENIDA PREFEITO NICO LANZI, 1535
Telefone: (19) 3841-4049/ (19) 3813-8383
Email: ciadoextintor@uol.com.br

Preço (Compras Governamentais) 2: Preço do Fornecedor Vencedor — R$ 650,00

Inc. I Art. 5º da IN 65 de 07 de Julho de 2021 (Lei nº 14.133)

Órgão: MUNICIPIO DE OCARA / 5 - Fundo Municipal de Educação
Objeto: AQUISIÇÃO DE EXTINTORES DE INCÊNDIO TIPO CO2 DE INTERESSE DO ENSINO FUNDAMENTAL DO MUNICÍPIO DE OCARA/CE.
Descrição: **EXTINTOR DE INCENDIO TIPO CO2 COM CARGA DE DIOXIDO DE CARBONO 6KG INDICADO PARA CLASSES DE FOGO “RISCOS ELETRICOS” E “MATERIAIS INFLAMAVEIS”, ACOMPANHADO DE SUPORTE, INSTALAÇÃO E SINALIZAÇÃO NO LOCAL** - EXTINTOR DE INCENDIO TIPO CO2 COM CARGA DE DIOXIDO DE CARBONO 6KG INDICADO PARA CLASSES DE FOGO “RISCOS ELETRICOS” E “MATERIAIS INFLAMAVEIS”, ACOMPANHADO DE SUPORTE, INSTALAÇÃO E SINALIZAÇÃO NO LOCAL
Fonte: https://pncp.gov.br/app/editais/12459616000104/2026/44

Data: 07/05/2026 00:00
Modalidade: Dispensa
Critério de Julgamento: Menor preço
SRP: NÃO
Identificação: 12459616000104-1-000044/2026
Lote/Item: 1/1
Ata: N/A
Homologação: 07/05/2026 00:00
Quantidade: 96
Unidade: UND
UF: CE

CNPJ	Razão Social do Fornecedor	Valor da Proposta Final
45.503.886/0001-24 *VENCEDOR*	ANTONIO JOSE DA ROCHA JUNIOR 06290173367	R$ 650,00

Estado: CE
Cidade: Fortaleza
Endereço: R B (LOT DOS EXPEDICIONARIOS II), 20
Telefone: (85) 9877-7527
Email: juniorrocha_01@hotmail.com

Preço (Compras Governamentais) 3: Preço do Fornecedor Vencedor **R$ 611,11**

Inc. I Art. 5º da IN 65 de 07 de Julho de 2021 (Lei nº 14.133)

CNPJ: 76.105.600/0001-86

Órgão: MUNICIPIO DE CAMPINA GRANDE DO SUL / 83 - Prefeitura Municipal de Campina Grande do Sul - PR

Objeto: AQUISIÇÃO DE EXTINTORES DE INCÊNDIO, ACESSÓRIOS E SINALIZAÇÃO DE SEGURANÇA, BEM COMO SERVIÇOS DE MANUTENÇÃO E RECARGA, PARA ATENDER AOS ÓRGÃOS MUNICIPAIS DE CAMPINA GRANDE DO SUL - ESTADO DO PARANÁ, CONFORME DESCRITIVO E QUANTITATIVO CONSTANTES NO EDITAL E SEUS ANEXOS

Descrição: **EXTINTOR NOVO DE INCÊNDIO DO TIPO CO2, COM CAPACIDADE DE 6 KG.** - EXTINTOR NOVO DE INCÊNDIO DO TIPO CO2, COM CAPACIDADE DE 6 KG.

Fonte: https://pncp.gov.br/app/editais/76105600000186/2026/109

Data: 06/05/2026 00:00

Modalidade: Pregão - Eletrônico

Critério de Julgamento: Menor preço

SRP: NÃO

Identificação: 76105600000186-1-000109/2026

Lote/Item: 1/2137382

Ata: N/A

Homologação: 06/05/2026 00:00

Quantidade: 9

Unidade: PÇ

UF: PR

CNPJ	Razão Social do Fornecedor	Valor da Proposta Final
85.241.693/0001-67 *VENCEDOR*	DEFESA SISTEMAS CONTRA INCENDIO LTDA.	R$ 611,11

Estado:	Cidade:	Endereço:	Nome de Contato:	Telefone:	Email:
SC	Mafra	RUA JOSE FROSCH, 1339	Andreia	(47) 3642-3575	contrachama2@gmail.com.br

Item 2: EXTINTOR DE INCENDIO DE CO2 (6 KG)

Preço Estimado: R$ 643,02 (un) **Percentual:** - **Preço Estimado Calculado:** R$ 643,02 **Média dos Preços Obtidos:** R$ 643,02

Quantidade	Descrição	Observação
230 Unidades	EXTINTOR DE INCENDIO PORTATIL COM CARGA DE GAS CARBONICO (CO2) DE 6kg E CAPACIDADE EXTINTORA 5-B:C, COM PRESSAO DE SERVICO 126 KGF/CM² (12,36 MPA) E PRESSAO DE TESTES DE 210 KGF/CM² (20,59 MPA), CONFORME NORMA NBR 15808 / NBR 12791 E ESPECIFICACAO MAR 71000/551. Capacidade Extintora: 5-B:C Peso Cheio: 19,5 kg Peso Vazio: 13,5 kg DEVERA SER APRESENTADO CERTIFICADO DE CONFORMIDADE COM A NORMA ABNT NBR 15808.	190041619

Preço (Compras Governamentais) 1: Preço do Fornecedor Vencedor **R$ 650,00**

Inc. I Art. 5º da IN 65 de 07 de Julho de 2021 (Lei nº 14.133)

Órgão: MUNICIPIO DE OCARA / 5 - Fundo Municipal de Educação

Objeto: AQUISIÇÃO DE EXTINTORES DE INCÊNDIO TIPO CO2 DE INTERESSE DO ENSINO FUNDAMENTAL DO MUNICÍPIO DE OCARA/CE.

Descrição: **EXTINTOR DE INCENDIO TIPO CO2 COM CARGA DE DIOXIDO DE CARBONO 6KG INDICADO PARA CLASSES DE FOGO “RISCOS ELETRICOS” E “MATERIAIS INFLAMAVEIS”, ACOMPANHADO DE SUPORTE, INSTALAÇÃO E SINALIZAÇÃO NO LOCAL** - EXTINTOR DE INCENDIO TIPO CO2 COM CARGA DE DIOXIDO DE CARBONO 6KG INDICADO PARA CLASSES DE FOGO “RISCOS ELETRICOS” E “MATERIAIS INFLAMAVEIS”, ACOMPANHADO DE SUPORTE, INSTALAÇÃO E SINALIZAÇÃO NO LOCAL

Fonte: https://pncp.gov.br/app/editais/12459616000104/2026/44

Data: 07/05/2026 00:00

Modalidade: Dispensa

Critério de Julgamento: Menor preço

SRP: NÃO

Identificação: 12459616000104-1-000044/2026

Lote/Item: 1/1

Ata: N/A

Homologação: 07/05/2026 00:00

Quantidade: 96

Unidade: UND

UF: CE

CNPJ	Razão Social do Fornecedor	Valor da Proposta Final
45.503.886/0001-24 *VENCEDOR*	ANTONIO JOSE DA ROCHA JUNIOR 06290173367	R$ 650,00

Estado:	Cidade:	Endereço:	Telefone:	Email:
CE	Fortaleza	R B (LOT DOS EXPEDICIONARIOS II), 20	(85) 9877-7527	juniorrocha_01@hotmail.com

Preço (Compras Governamentais) 2: Preço do Fornecedor Vencedor **R$ 644,89**

Inc. I Art. 5º da IN 65 de 07 de Julho de 2021 (Lei nº 14.133)

CNPJ: 45.395.704/0001-49
Órgão: FUNDACAO CULTURAL CASSIANO RICARDO / 3 - FUNDAÇÃO CULTURAL CASSIANO RICARDO
Objeto: Recarga e manutenção de Extintores e Mangueiras de Incendio
Descrição: **EXTINTOR DE INCÊNDIO COM CARGA, TIPO: CO2, CAPACIDADE: 6KG** - EXTINTOR DE INCÊNDIO COM CARGA, TIPO: CO2, CAPACIDADE: 6KG
Fonte: https://pncp.gov.br/app/editais/45395704000149/2026/134

Data: 10/03/2026 00:00
Modalidade: Dispensa
Critério de Julgamento: Menor preço
SRP: NÃO
Identificação: 45395704000149-1-000134/2026
Lote/Item: 1/7
Ata: N/A
Homologação: 10/03/2026 00:00
Quantidade: 20
Unidade: UN
UF: SP

CNPJ	Razão Social do Fornecedor	Valor da Proposta Final
29.078.993/0001-04 *VENCEDOR*	SOUZA FIRE COMBATE A INCENDIO LTDA	R$ 644,89

Endereço:	Telefone:	Email:
RUA LETONIA, 763	(12) 8832-9483	souzafiresjc@gmail.com

Preço PMS 1: **R$ 638,58**

Inc. III Art. 5º da IN 65 de 07 de Julho de 2021 (Lei nº 14.133)

Código Insumo 1: 10008081
Código Insumo 2:
Tabela: TABELA DE CUSTO PARA OBRAS DE CONSTRUÇÃO CIVIL DO ESTADO DE SÃO PAULO
Objeto: EXTINTOR DE INCÊNDIO COM CARGA DE GÁS CARBÔNICO (CO2) - 6KG
Mês/Ano: 06/04/2026 00:00:00
UF: SP
Unidade Medida: UN
Preço Desonerado: Não

Item 3: EXTINTOR DE INCENDIO DE ESPUMA MECANICA (9 L)

Preço Estimado: R$ 472,93 (un) **Percentual:** - **Preço Estimado Calculado:** R$ 472,93 **Média dos Preços Obtidos:** R$ 472,93

Quantidade	Descrição	Observação
248 Unidades	EXTINTOR PORTATIL ESPUMA MECANICA AFFF (6%) DE 9 LITROS; PRESSAO TRABALHO 13,5GKF/CM2; CAPACIDADE EXTINTORA DE 2-A:10B; PESO CHEIO 14KG; ACORDO NORMA MAR 71000/551 E ABNT NBR 15.808.	BR3071002

Preço (Compras Governamentais) 1: Preço do Fornecedor Vencedor **R$ 407,00**

Inc. I Art. 5º da IN 65 de 07 de Julho de 2021 (Lei nº 14.133)

CNPJ: 10.635.424/0001-86

Órgão: MINISTÉRIO DA EDUCAÇÃO
Secretaria de Educação Media e Tecnológica
Instituto Federal de Educação, Ciencia e Tecnologia Catarinense

Objeto: Eventual aquisição de extintores, recargas, manutenção de cascos e mangueiras hidrostáticas para atender as necessidades do Instituto Federal Catarinense – Reitoria, Campus Avançado Abelardo Luz, Campus Araquari, Campus Blumenau, Campus Brusque, Campus Camboriú, Campus Concórdia, Campus Fraiburgo, Campus Ibirama, Campus Luzerna, Campus Rio do Sul, Campus Santa Rosa do Sul, Campus São Bento do Sul, Campus São Francisco do Sul, Campus Sombrio e Campus Videira.

Descrição: **Extintor incêndio** - EXTINTOR INCÊNDIO, MATERIAL MANGUEIRA PVC, MATERIAL TRAMA POLIÉSTER, MATERIALVÁLVULA SAÍDA LATÃO FORJADO, MATERIAL CILINDRO AÇO CARBONO, TIPO VÁLVULA SAÍDAUSINADA COM ROSCA M30X1,5. CABO E GATILHO, MATERIAL CARGA ESPUMA MECÂNICA,CARACTERÍSTICAS ADICIONAIS PORTÁTIL

CatMat: **480215** - Extintor Incêndio - Material Mangueira: Pvc | Material Trama: Poliéster | Material Válvula Saída: Latão Forjado | Material Cilindro: Aço Carbono | Tipo Válvula Saída: Usinada Com Rosca M30x1,5. Cabo E Gatilho | Material Carga: Espuma Mecânica | Características Adicionais: Portátil

Fonte: www.gov.br/compras/pt-br

Data: 15/10/2025 08:00

Modalidade: Pregão Eletrônico

SRP: SIM

Identificação: NºPregão:901882025 / UASG:158125

Lote/Item: /1

Ata: Link Ata

Homologação: 10/11/2025 07:31

Quantidade: 38

Unidade: Unidade

UF: SC

CNPJ	Razão Social do Fornecedor	Valor da Proposta Final
33.462.690/0001-50 *VENCEDOR*	DECIO EXTINTORES LTDA	**R$ 407,00**
Endereço: ,		
54.827.418/0001-04	ECOMFIRE EQUIPAMENTOS DE SEGURANCA CONTRA INCENDIO LTDA	R$ 407,50
Endereço: ARTHUR PEREIRA, 277	**Nome de Contato:** FELIPE	**Telefone:** (11) 97960-6411
Email: comercial@ecomfire.com.br		
39.988.022/0001-47	FGS COMERCIAL LTDA	R$ 499,50
Estado: SC	**Cidade:** Joinville	**Endereço:** R QUINZE DE NOVEMBRO, 7143
Nome de Contato: FERNANDO	**Telefone:** (47) 8843-8652	**Email:** fernandoguilhermeseiler@gmail.com
24.644.721/0001-00	PREVENTI SOLUCOES CONTRA INCENDIO LTDA	R$ 500,00
Estado: SC	**Cidade:** Porto União	**Endereço:** AVENIDA GETULIO VARGAS, 466
Nome de Contato: ANA	**Telefone:** (42) 3523-4915	**Email:** preventi.licita@hotmail.com
24.801.471/0002-48	ASL SERVICOS & EQUIPAMENTOS LTDA	R$ 600,00
Endereço: RUA BOM JESUS, 212	**Telefone:** (22) 9291-9870	**Email:** anderson.aslservicos@gmail.com
85.241.693/0001-67	DEFESA SISTEMAS CONTRA INCENDIO LTDA.	R$ 601,00
Estado: SC	**Cidade:** Mafra	**Endereço:** RUA JOSE FROSCH, 1339
Nome de Contato: Andreia	**Telefone:** (47) 3642-3575	**Email:** contrachama2@gmail.com.br
19.897.713/0001-28	RICARDO ALVES RAMOS DE BRITO EXTINTORES	R$ 602,00
Estado: DF	**Cidade:** Brasília	**Endereço:** QUADRA QSD 26, 00
Nome de Contato: RICARDO	**Telefone:** (61) 3046-1222	**Email:** licitacao.brisaextintores@gmail.com

Preço Site de Domínio Amplo 1 **R$ 499,90**

Inc. III Art. 5º da IN 65 de 07 de Julho de 2021 (Lei nº 14.133)

Site: Hidrantex do Brasil
Produto: Extintor Espuma Mecânica 2A/10B 10 LTS
Descrição: Anexo 1
Data/Hora Inclusão: 16/06/2026 11:09:10
CNPJ:
Telefone:
Url: https://www.hidrantex.com.br/extintores/extintor-espuma-ab-10l?parceiro=3546

Preço Site de Domínio Amplo 2 **R$ 577,81**

Inc. III Art. 5º da IN 65 de 07 de Julho de 2021 (Lei nº 14.133)

Site: extinfar.com.br
Produto: Extintor Espuma Mecânica 10 L 1 ano
Descrição: Anexo 2
Data/Hora Inclusão: 16/06/2026 11:09:15
CNPJ:
Telefone:
Url: https://loja.extinfar.com.br/produtos/extintor-espuma-mecanica-10-l-1-ano/

Item 4: EXTINTOR DE INCENDIO DE PO QUIMICO SECO (12 KG)

Preço Estimado: R$ 281,53 (un) **Percentual:** - **Preço Estimado Calculado:** R$ 281,53 **Média dos Preços Obtidos:** R$ 281,53

Quantidade	Descrição	Observação
42 Unidades	EXTINTOR DE INCENDIO COM CARGA DE PO QUIMICO SECO UTIL DE 12 KG, CONFORME ESPECIFICACAO MAR 71000/551. ACORDO ABNT NBR 15808 ========== CLASSE DE IN CENDIO: BC	190011397

Preço PMS 1: **R$ 290,76**

Inc. III Art. 5º da IN 65 de 07 de Julho de 2021 (Lei nº 14.133)

Código Insumo 1: 10890
Código Insumo 2:
Tabela: SINAPI - Sistema Nacional de Pesquisa de Custos e Índices
Objeto: EXTINTOR DE INCENDIO PORTATIL COM CARGA DE PO QUIMICO SECO (PQS) DE 12 KG, CLASSE BC
Mês/Ano: 01/05/2026 00:00:00
UF: DF
Unidade Medida: UN
Preço Desonerado: Não

Preço PMS 2: **R$ 242,30**

Inc. III Art. 5º da IN 65 de 07 de Julho de 2021 (Lei nº 14.133)

Código Insumo 1: 10890
Código Insumo 2:
Tabela: SINAPI - Sistema Nacional de Pesquisa de Custos e Índices
Objeto: EXTINTOR DE INCENDIO PORTATIL COM CARGA DE PO QUIMICO SECO (PQS) DE 12 KG, CLASSE BC

Mês/Ano: 01/05/2026 00:00:00
UF: MG
Unidade Medida: UN
Preço Desonerado: Não

Preço PMS 3: **R$ 311,53**
Inc. III Art. 5º da IN 65 de 07 de Julho de 2021 (Lei nº 14.133)

Código Insumo 1: 10890
Código Insumo 2:
Tabela: SINAPI - Sistema Nacional de Pesquisa de Custos e Índices
Objeto: EXTINTOR DE INCENDIO PORTATIL COM CARGA DE PO QUIMICO SECO (PQS) DE 12 KG, CLASSE BC
Mês/Ano: 01/05/2026 00:00:00
UF: SE
Unidade Medida: UN
Preço Desonerado: Sim

Item 5: EXTINTOR DE INCENDIO DE PO QUIMICO SECO (6 KG)

Preço Estimado: R$ 160,96 (un) **Percentual:** - **Preço Estimado Calculado:** R$ 160,96 **Média dos Preços Obtidos:** R$ 160,96

Quantidade	Descrição	Observação
54 Unidades	EXTINTOR DE INCENDIO COM CARGA DE PO QUIMICO UTIL DE 6 KG, CONFORME ESPECIFICACAO MAR 71000/551. CLASSE INCENDIO BC. ========== ========== Bucka Industria e Comercio LTDA Extintor de incendio portatil, com carga de po quimico seco a base de bicarbonato de sodio (Totalit Super), de acordo com a norma ABNT NBR 15808. Pressurizado com nitrogenio, valvula gatilho com rosca M30 x 1,5 testada a pressao de 21 kgf/cm² e acoplado um indicador de pressao e o¿ring, para que nao haja vazamento do gas expelente. Destinado a protecao e combate a incendio da Classe B (liquidos inflamaveis) C (materiais eletricos sob carga), e fornecido nas capacidades de 4/6/8/12 quilos de agente extintor, com pressao de servico 10,5 kgf/cm² (1,02 Mpa) e pressao de testes de 30 kgf/cm² (2,94 Mpa). Temperatura de operacao: -10 a 50 °C. Especificacoes: Recipiente - Fabricado a partir de uma chapa plana de aco, calandrada, com fundo e cupula estampados a frio, soldado pelo processo MIG, incluindo a abertura para o agente extintor (gargalo). No cilindro e efetuado ensaio hidrostatico, a uma pressao de 30 kgf/cm², o qual deve ser refeito a cada 5 anos, a partir da data de fabricacao conforme norma ABNT NBR 15808. Acabamento - Desengraxado, decapado e fosfatizado. Pintado externamente em pintura eletrostatica a po na cor vermelha; Valvula - Tipo gatilho com rosca M30 x 1,5; Indicador de Pressao - Fabricado em bourdon espiral, escala 0 a 21 kgf/cm² (1,03 MPa) rosca 1/8¿ NPT, caixa em inox. Mangueira - Em PVC com trama de nylon, acoplada a uma luva de empatacao e conexao com rosca M14x1,5mm para ser roscada na valvula e para a saida do po quimico, uma luva de empatacao e bico de descarga, assim as medidas do subconjunto das mangueiras para 4 kg Ø 1/2¿x550mm , 6/8 kg Ø ½¿x650mm e 12 kg Ø ½¿x 700mm.	190011400

Preço (Compras Governamentais) 1: Preço do Fornecedor Vencedor **R$ 148,27**
Inc. I Art. 5º da IN 65 de 07 de Julho de 2021 (Lei nº 14.133)

CNPJ: 00.444.232/0003-09
Órgão: MINISTÉRIO DA DEFESA
Comando do Exército
Industria de Material Belico do Brasil/FJF/MG
Objeto: Materiais para a Seção de Engenharia de Segurança e a Brigada de Emergência, conforme Termo de Referência nº 07/2025 DVRH/SESMT
Descrição: **Extintor Incêndio** - EXTINTOR INCÊNDIO, CAPACIDADE: 6 KG, NORMAS TÉCNICAS: NBR 15808 , APLICAÇÃO: CLASSE A,CLASSE B E CLASSE C. , MATERIAL CARGA: PÓ QUÍMICO SECO - PQS , CARACTERÍSTICAS ADICIONAIS: SUPORTE FIXAÇÃO PAREDE, SINALIZAÇÃO, SELO INMETRO
CatMat: **399427** - Extintor Incêndio - Capacidade: 6 KG | Normas Técnicas: Nbr 15808 | Aplicação: Classe A,Classe B E Classe C. | Material Carga: Pó Químico Seco - Pqs | Características Adicionais: Suporte Fixação Parede, Sinalização, Selo Inmetro
Fonte: www.gov.br/compras/pt-br

Data: 24/02/2026 08:00
Modalidade: Pregão Eletrônico
SRP: SIM
Identificação: NºPregão:901342025 / UASG:168006
Lote/Item: /41
Ata: Link Ata
Homologação: 25/03/2026 13:56
Quantidade: 50
Unidade: Cilindro 6,00 KG
UF: MG

CNPJ	Razão Social do Fornecedor	Valor da Proposta Final
37.032.250/0001-13 *VENCEDOR*	CAROLINE WERLANG	**R$ 148,27**

Estado: RS | **Cidade:** Erechim | **Endereço:** R RAUL ANTONIO BEVILACQUA, 120 | **Telefone:** (45) 9969-1329 | **Email:** cwcomercio@hotmail.com

51.659.136/0001-49	SOUL DISTRIBUIDORA DE PRODUTOS E EQUIPAMENTOS INDUSTRIAIS LTDA	R$ 148,28

Endereço: LAGUNENSES, 101 | **Nome de Contato:** SOUL DISTRIBUIDORA | **Telefone:** (51) 9910-8405 | **Email:** atas@souldistribuidora.com.br

60.516.641/0001-25	2 JUSCELINO EXTINTORES PROJETOS E INSTALACOES LTDA UF endereço: RJ	R$ 157,00

Endereço: ,

46.423.434/0001-03	ATRIUM INDUSTRIA E COMERCIO DE FERRAGENS LTDA	R$ 158,05

Estado: RS | **Cidade:** Erechim | **Endereço:** R SANTOS DUMONT, 888 | **Nome de Contato:** Jessiano | **Telefone:** (54) 3015-2661 | **Email:** atrium.vendas@gmail.com

24.801.471/0002-48	ASL SERVICOS & EQUIPAMENTOS LTDA	R$ 175,00

Endereço: RUA BOM JESUS, 212 | **Telefone:** (22) 9291-9870 | **Email:** anderson.aslservicos@gmail.com

64.814.099/0001-48	M10 IMPORTACOES LTDA Benefício Me/Epp: Sim Equidade de gênero: Nenhum Programa de integridade: Sim UF endereço: RJ	R$ 208,00

Endereço: ,

38.493.787/0001-43	MELISSA FIGUEIREDO MARQUES	R$ 492,90

Estado: MG | **Cidade:** Sete Lagoas | **Endereço:** R CORONEL RANDOLFO SIMOES, 1215 | **Telefone:** (31) 3772-2866/ (31) 3772-0830 | **Email:** contato@controbertomachado.com.br

Preço (Compras Governamentais) 2: Preço do Fornecedor Vencedor **R$ 149,60**

Inc. I Art. 5º da IN 65 de 07 de Julho de 2021 (Lei nº 14.133)

CNPJ: 10.791.831/0001-82

Órgão: MINISTÉRIO DA EDUCAÇÃO
Instituto Federal de Educação, Ciência e Tecnologia de Brasília

Objeto: Contratação de serviços contínuos de manutenção preventiva e corretiva em extintores e mangueiras de incêndio, abrangendo o fornecimento de materiais, a realização de testes de aferição, os serviços de recarga, bem como a aquisição de extintores, mangueiras e demais itens necessários à substituição dos equipamentos, em conformidade com o projeto aprovado pelo CBMDF, contemplando todas as unidades dos Campi e da Reitoria do Instituto Federal de Brasília.

Descrição: **Extintor incêndio** - EXTINTOR INCÊNDIO, CAPACIDADE: 6 KG, NORMAS TÉCNICAS: NBR 15808 , APLICAÇÃO: CLASSE A,CLASSE B E CLASSE C. , MATERIAL CARGA: PÓ QUÍMICO SECO - PQS , CARACTERÍSTICAS ADICIONAIS: SUPORTE FIXAÇÃO PAREDE, SINALIZAÇÃO, SELO INMETRO

CatMat: **399427** - Extintor Incêndio - Capacidade: 6 KG | Normas Técnicas: Nbr 15808 | Aplicação: Classe A,Classe B E Classe C. | Material Carga: Pó Químico Seco - Pqs | Características Adicionais: Suporte Fixação Parede, Sinalização, Selo Inmetro

Fonte: www.gov.br/compras/pt-br

Data: 02/01/2026 08:00

Modalidade: Pregão Eletrônico

SRP: SIM

Identificação: NºPregão:901012025 / UASG:158143

Lote/Item: /1

Ata: Link Ata

Homologação: 06/02/2026 18:23

Quantidade: 385

Unidade: Unidade

UF: DF

CNPJ	Razão Social do Fornecedor	Valor da Proposta Final
54.827.418/0001-04 *VENCEDOR*	ECOMFIRE EQUIPAMENTOS DE SEGURANCA CONTRA INCENDIO LTDA	**R$ 149,60**

Endereço: ARTHUR PEREIRA, 277 | **Nome de Contato:** FELIPE | **Telefone:** (11) 97960-6411 | **Email:** comercial@ecomfire.com.br

45.352.595/0001-82	DAIANA DA MACENA DE FREITAS BOLDRINI 05306814980	R$ 157,82

Endereço:
,

09.140.225/0001-18	P & B SISTEMAS DE SEGURANCA LTDA	R$ 175,00

Estado:	Cidade:	Endereço:	Nome de Contato:	Telefone:	Email:
DF	Brasília	TRECHO STRC TRECHO 4, 10	Andre Paz de Lima	(61) 3342-40296	comercial@sudoesteextintores.com.br

26.580.101/0001-72	APPONTE WEB GESTAO E CONSULTORIA EMPRESARIAL LTDA.	R$ 184,54

Endereço: RUA CEL JOSE EUSEBIO, 95 | **Telefone:** (11) 3255-4399 | **Email:** dalessandro@apponte.com.br

51.475.492/0001-02	UNITY SOLUCOES E SERVICOS LTDA	R$ 1.000,00

Endereço: SHS QUADRA 6 CONJUNTO A BLOCO A, S/N | **Nome de Contato:** MARIA DE FATIMA | **Telefone:** (61) 9351-5731 | **Email:** unityservicosdf@gmail.com

44.743.189/0001-88	PREVENCAO TREINAMENTO HEART, ESPECIARIAS PRIME LTDA	R$ 174.584,11

Endereço:
,

Preço (Compras Governamentais) 3: Preço do Fornecedor Vencedor — R$ 185,00

Inc. I Art. 5º da IN 65 de 07 de Julho de 2021 (Lei nº 14.133)

CNPJ: 04.769.874/0001-69
Órgão: CONSELHO REGIONAL DE ENFERMAGEM DO PIAUÍ
Objeto: Prestação de serviços continuados de fornecimento, instalação, recarga e manutenção de extintores de incêndio e suportes, bem como a realização de inspeções, testes hidrostáticos em hidrantes, pintura e substituição de peças e acessórios, de forma a garantir o pleno funcionamento e a conformidade dos sistemas de prevenção e combate a incêndios do Conselho Regional de Enfermagem do Piauí.
Descrição: **Extintor Incêndio** - EXTINTOR INCÊNDIO, MATERIAL MANGUEIRA: BORRACHA , MATERIAL TRAMA: NYLON , MATERIAL VÁLVULA SAÍDA: LATÃO FORJADO , MATERIAL CILINDRO: AÇO CARBÔNICO , CAPACIDADE: 6 KG, PRESSÃO SERVIÇO: 10,5 KGF/CM2, ACABAMENTO SUPERFICIAL CILINDRO: PINTURA EPÓXI-PÓ ELETROSTÁTICO , NORMAS TÉCNICAS: NBR 15808 , APLICAÇÃO: INCÊNDIO CLASSE "A", "B" E "C" , MATERIAL CARGA: PÓ QUÍMICO SECO - PQS
CatMat: **623903** - Extintor Incêndio - Material Mangueira: Borracha | Material Trama: Nylon | Material Válvula Saída: Latão Forjado | Material Cilindro: Aço Carbônico | Capacidade: 6 KG | Pressão Serviço: 10,5 KGF/CM2 | Acabamento Superficial Cilindro: Pintura Epóxi-Pó Eletrostático | Normas Técnicas: Nbr 15808 | Aplicação: Incêndio Classe "A", "B" E "C" | Material Carga: Pó Químico Seco - Pqs
Fonte: www.gov.br/compras/pt-br

Data: 26/12/2025 08:00
Modalidade: Pregão Eletrônico
SRP: SIM
Identificação: NºPregão:900142025 / UASG:389335
Lote/Item: /6
Ata: Link Ata
Homologação: 27/01/2026 08:45
Quantidade: 10
Unidade: Unidade
UF: PI

CNPJ	Razão Social do Fornecedor	Valor da Proposta Final
45.453.683/0001-70 *VENCEDOR*	JONAS G DA SILVA LTDA	**R$ 185,00**

Endereço: MARECHAL JUAREZ TAVORA, 19 | **Telefone:** (86) 8857-4449 | **Email:** prevente cextintoresjg@outlook.com

CNPJ	Razão Social do Fornecedor	Valor da Proposta Final
22.327.347/0001-86	CLEITON RIOS DA SILVA	R$ 222,00

Endereço: RUA TELEGRAFISTA WILSON VELOSO, 17 **Telefone:** (86) 8864-0060 **Email:** fec.extintores@gmail.com

56.636.562/0001-80	56.636.562 MARCIONE PEREIRA MONTEIRO DIAS	R$ 229,00

Endereço: GOIAS QB17, 24 **Telefone:** (99) 8119-7217 **Email:** gsfornecimentoseservicos@gmail.com

Item 6: EXTINTOR DE INCENDIO DE PO QUIMICO SECO (70 KG) CARRETA

Preço Estimado: R$ 2.788,43 (un) **Percentual:** - **Preço Estimado Calculado:** R$ 2.788,43 **Média dos Preços Obtidos:** R$ 2.788,43

Quantidade	Descrição	Observação
10 Unidades	EXTINTOR DE INCENDIO SOBRE RODAS COM CARGA DE PO QUIMICO ABC A BASE DE MONOFOSTATO DE AMONIO E SULFATO DE MONOAMONIO DE 70 KG. POSSUI CAPACIDADE EXTINTORA 10A ; 120B, COM DISCO DE SEGURANCA PARA NAO ROMPER A PRESSAO INFERIOR A 163 KGF/CM² (15,99 MPA) E NEM SUPERIOR A 210 KGF/CM² (20,59 MPA) CONFORME NORMA NBR 15809. A SUA PRESSURIZACAO E FEITA ATRAVES DO CILINDRO DE NITROGENIO (N2) DE 7 LITROS COM 130KGF/CM² A 20° C. Peso Cheio: 127 kg Peso Vazio: 70 kg DEVERA SER APRESENTADO CERTIFICADO DE CONFORMIDADE COM A NORMA ABNT NBR 15809.	190011401

Preço PMS 1: **R$ 2.797,82**

Inc. III Art. 5º da IN 65 de 07 de Julho de 2021 (Lei nº 14.133)

Código Insumo 1: 02.02.05.230.05
Código Insumo 2:
Tabela: CPTM
Objeto: Extintor de Pó Químico Seco, em Carreta - 50 KG
Mês/Ano: 01/01/2026 00:00:00
UF: SP
Unidade Medida: un
Preço Desonerado: Não

Preço PMS 2: **R$ 2.769,78**

Inc. III Art. 5º da IN 65 de 07 de Julho de 2021 (Lei nº 14.133)

Código Insumo 1: 1945
Código Insumo 2:
Tabela: CPTM
Objeto: Extintor de Pó Químico Seco, em Carreta - 50 KG
Mês/Ano: 01/02/2026 00:00:00
UF: SP
Unidade Medida: un
Preço Desonerado: Não

Preço PMS 3: **R$ 2.797,70**

Inc. III Art. 5º da IN 65 de 07 de Julho de 2021 (Lei nº 14.133)

Código Insumo 1: 02.02.05.230.05
Código Insumo 2:
Tabela: CPTM
Objeto: Extintor de Pó Químico Seco, em Carreta - 50 KG
Mês/Ano: 01/02/2026 00:00:00
UF: SP

Unidade Medida: un

Preço Desonerado: Não

Item 7: EXTINTOR DE INCENDIO DE PO QUIMICO SECO (8 KG)

Preço Estimado: R$ 273,23 (un) **Percentual:** - **Preço Estimado Calculado:** R$ 273,23 **Média dos Preços Obtidos:** R$ 273,23

Quantidade	Descrição	Observação
127 Unidades	EXTINTOR DE INCENDIO PORTATIL COM CARGA DE PO QUIMICO BC DE 8kg E CAPACIDADE EXTINTORA 40-B:C, COM PRESSAO DE SERVICO 126 KGF/CM² (12,36 MPA) E PRESSAO DE TESTES DE 210 KGF/CM² (20,59 MPA), CONFORME NORMA NBR 15808. Capacidade Extintora: 40-B:C Peso Bruto: 11,5 kg DEVERA SER APRESENTADO CERTIFICADO DE CONFORMIDADE COM A NORMA ABNT NBR 15808.	190011399

Preço PMS 1: **R$ 276,01**

Inc. III Art. 5º da IN 65 de 07 de Julho de 2021 (Lei nº 14.133)

Código Insumo 1: 20977

Código Insumo 2:

Tabela: SINAPI - Sistema Nacional de Pesquisa de Custos e Índices

Objeto: EXTINTOR DE INCENDIO PORTATIL COM CARGA DE PO QUIMICO SECO (PQS) DE 8 KG, CLASSE BC

Mês/Ano: 01/05/2026 00:00:00

UF: TO

Unidade Medida: UN

Preço Desonerado: Não

Preço PMS 2: **R$ 274,23**

Inc. III Art. 5º da IN 65 de 07 de Julho de 2021 (Lei nº 14.133)

Código Insumo 1: 20977

Código Insumo 2:

Tabela: SINAPI - Sistema Nacional de Pesquisa de Custos e Índices

Objeto: EXTINTOR DE INCENDIO PORTATIL COM CARGA DE PO QUIMICO SECO (PQS) DE 8 KG, CLASSE BC

Mês/Ano: 01/05/2026 00:00:00

UF: MT

Unidade Medida: UN

Preço Desonerado: Sim

Preço PMS 3: **R$ 269,46**

Inc. III Art. 5º da IN 65 de 07 de Julho de 2021 (Lei nº 14.133)

Código Insumo 1: 20977

Código Insumo 2:

Tabela: SINAPI - Sistema Nacional de Pesquisa de Custos e Índices

Objeto: EXTINTOR DE INCENDIO PORTATIL COM CARGA DE PO QUIMICO SECO (PQS) DE 8 KG, CLASSE BC

Mês/Ano: 01/05/2026 00:00:00

UF: PR

Unidade Medida: UN

Preço Sim
Desonerado:

Item 8: EXTINTOR DE INCENDIO DE PO QUIMICO UMEDECIDO (6 L) PARA INCENDIO CLASSE "K"

Preço Estimado: R$ 510,67 (un) **Percentual:** - **Preço Estimado Calculado:** R$ 510,67 **Média dos Preços Obtidos:** R$ 510,67

Quantidade	Descrição	Observação
12 Unidades	MODELO Nº MPK 6L / CLASSE DE FOGO K / CONTEUDO 6L / AGENTE EXTINTORA : KOMET K / ALTURA 640mm DIAMETRO 15 7mm / PROFUNDIDADE 160mm / TEMPO DE DESCARGA APROXIMADO 45Seg	BR3305403

Preço (Compras Governamentais) 1: Preço do Fornecedor Vencedor — R$ 475,00

Inc. I Art. 5º da IN 65 de 07 de Julho de 2021 (Lei nº 14.133)

CNPJ: 46.634.309/0001-34
Órgão: PREFEITURA MUNICIPAL DE PARANAPANEMA / 0000 - PREFEITURA MUNICIPAL
Objeto: Tem por finalidade a aquisicao por ata de dispensa de licitacao em razao do limite de valor de extintores recargas de extintores placas de sinalizacao e luminarias de emergencia conforme especificacoes constantes neste Termo de Referencia destinados ao atendimento das exigencias necessarias a obtencao e ou renovacao do Certificado de Licenca do Corpo de Bombeiros CLCB ou AVCB dos predios publicos do Municipio abrangendo todas as Secretarias Municipais em conformidade com a legislacao vigente sendo os objetos organizados e contratados em lotes distintos de acordo com a natureza e a especificidade de cada item visando a melhor gestao competitividade e atendimento das necessidades da Administracao Publica.
Descrição: **Extintor de incendio Classe K 6 kg** - Extintor de incendio Classe K 6 kg
Fonte: https://pncp.gov.br/app/editais/46634309000134/2026/27

Data: 27/02/2026 00:00
Modalidade: Dispensa
Critério de Julgamento: Menor preço
SRP: SIM
Identificação: 46634309000134-1-000027/2026
Lote/Item: 1/9
Ata: N/A
Homologação: 27/02/2026 00:00
Quantidade: 10
Unidade: Unidade
UF: SP

CNPJ	Razão Social do Fornecedor	Valor da Proposta Final
45.905.628/0001-74 *VENCEDOR*	CLAUDENIR SOARES DE MATTOS	R$ 475,00

Endereço:
,

Preço (Compras Governamentais) 2: Preço do Fornecedor Vencedor — R$ 557,00

Inc. I Art. 5º da IN 65 de 07 de Julho de 2021 (Lei nº 14.133)

CNPJ: 08.711.015/0002-50
Órgão: MINISTÉRIO DA DEFESA
Comando do Exército
Secretaria de Ciência e Tecnologia
Instituto Militar de Engenharia
Objeto: Aquisição de material de combate a incêndio
Descrição: **Extintor incêndio** - EXTINTOR INCÊNDIO, MATERIAL MANGUEIRA: PVC , MATERIAL TRAMA: NYLON , MATERIAL VÁLVULA SAÍDA: LATÃO FORJADO , MATERIAL CILINDRO: AÇO INOXIDÁVEL , CAPACIDADE: 6 L, ACABAMENTO SUPERFICIAL CILINDRO: POLIDO , APLICAÇÃO: INCÊNDIO CLASSE "K" , MATERIAL CARGA: ACETATO DE POTÁSSIO , CARACTERÍSTICAS ADICIONAIS: PORTÁTIL
CatMat: **476856** - Extintor Incêndio - Material Mangueira: Pvc | Material Trama: Nylon | Material Válvula Saída: Latão Forjado | Material Cilindro: Aço Inoxidável | Capacidade: 6 L | Acabamento Superficial Cilindro: Polido | Aplicação: Incêndio Classe "K" | Material Carga: Acetato De Potássio | Características Adicionais: Portátil
Fonte: www.gov.br/compras/pt-br

Data: 09/12/2025 09:00
Modalidade: Pregão Eletrônico
SRP: SIM
Identificação: NºPregão:900072025 / UASG:160327
Lote/Item: /36
Ata: Link Ata
Homologação: 11/02/2026 13:38
Quantidade: 16
Unidade: Unidade
UF: RJ

CNPJ	Razão Social do Fornecedor	Valor da Proposta Final
54.827.418/0001-04 *VENCEDOR*	ECOMFIRE EQUIPAMENTOS DE SEGURANCA CONTRA INCENDIO LTDA	**R$ 557,00**

Endereço:	Nome de Contato:	Telefone:	Email:
ARTHUR PEREIRA, 277	FELIPE	(11) 97960-6411	comercial@ecomfire.com.br

CNPJ	Razão Social do Fornecedor	Valor da Proposta Final
39.988.022/0001-47	FGS COMERCIAL LTDA	R$ 2.187,99

Estado:	Cidade:	Endereço:	Nome de Contato:	Telefone:	Email:
SC	Joinville	R QUINZE DE NOVEMBRO, 7143	FERNANDO	(47) 8843-8652	fernandoguilhermeseiler@gmail.com

CNPJ	Razão Social do Fornecedor	Valor da Proposta Final
18.031.025/0001-18	18.031.025 MARTA MARIA DA SILVA JUSTINO	R$ 2.188,00

Endereço:	Telefone:	Email:
RUA IVAN SERPA, 8	(21) 3314-4144	martamsj.modas@gmail.com

CNPJ	Razão Social do Fornecedor	Valor da Proposta Final
50.391.734/0001-17	GENTILEZA COMERCIO DE MATERIAIS E SERVICOS LTDA	R$ 2.261,00

Endereço:
,

CNPJ	Razão Social do Fornecedor	Valor da Proposta Final
60.516.641/0001-25	2 JUSCELINO EXTINTORES PROJETOS E INSTALACOES LTDA UF endereço: RJ	R$ 2.262,00

Endereço:
,

CNPJ	Razão Social do Fornecedor	Valor da Proposta Final
13.077.907/0001-09	ENINCENDIO SISTEMA DE PROTECAO E COMBATE LTDA	R$ 2.262,00

Estado:	Cidade:	Endereço:	Nome de Contato:	Telefone:	Email:
RJ	Rio de Janeiro	RUA DOS DIAMANTES, 1604	FRANCISCO	(21) 3453-9508	enincendio@enincendio.com.br

CNPJ	Razão Social do Fornecedor	Valor da Proposta Final
37.032.250/0001-13	CAROLINE WERLANG	R$ 2.300,00

Estado:	Cidade:	Endereço:	Telefone:	Email:
RS	Erechim	R RAUL ANTONIO BEVILACQUA, 120	(45) 9969-1329	cwcomercio@hotmail.com

CNPJ	Razão Social do Fornecedor	Valor da Proposta Final
12.890.886/0001-75	VIXNU COMERCIO LTDA	R$ 2.500,00

Estado:	Cidade:	Endereço:	Telefone:
RJ	Rio de Janeiro	RUA ALVARO ALVIN, 24	(24) 3343-7402

CNPJ	Razão Social do Fornecedor	Valor da Proposta Final
01.562.738/0001-05	JL SERVICOS E COMERCIO DE MATERIAIS LTDA	R$ 2.950,00

Estado:	Cidade:	Endereço:	Telefone:
RJ	Rio de Janeiro	RUA CAROLINA MACHADO, 542	(21) 2452-2322

CNPJ	Razão Social do Fornecedor	Valor da Proposta Final
17.451.234/0001-58	GR COMERCIO LTDA	R$ 3.000,00

Estado:	Cidade:	Endereço:	Nome de Contato:	Telefone:	Email:
MG	Contagem	RUA PORTO, 53	ALBERTO	(31) 2524-4020	grcomercio@grcomercio.com.br

CNPJ	Razão Social do Fornecedor	Valor da Proposta Final
51.659.136/0001-49	SOUL DISTRIBUIDORA DE PRODUTOS E EQUIPAMENTOS INDUSTRIAIS LTDA	R$ 9.000,00

Endereço:	Nome de Contato:	Telefone:	Email:
LAGUNENSES, 101	SOUL DISTRIBUIDORA	(51) 9910-8405	atas@souldistribuidora.com.br

Preço (Compras Governamentais) 3: Preço do Fornecedor Vencedor **R$ 500,00**

Inc. I Art. 5º da IN 65 de 07 de Julho de 2021 (Lei nº 14.133)

CNPJ: 15.126.437/0017-00

Órgão: MINISTÉRIO DA EDUCAÇÃO
Empresa Brasileira de Serviços Hospitalares/Sede
Hospital Universitário Lauro Wanderley

Objeto: Aquisição de material de proteção e segurança (EPI'S)

Descrição: **Extintor incêndio** - EXTINTOR INCÊNDIO, MATERIAL MANGUEIRA: PVC , MATERIAL TRAMA: NYLON , MATERIAL VÁLVULA SAÍDA: LATÃO FORJADO , MATERIAL CILINDRO: AÇO INOXIDÁVEL , CAPACIDADE: 6 L, ACABAMENTO SUPERFICIAL CILINDRO: POLIDO , APLICAÇÃO: INCÊNDIO CLASSE "K" , MATERIAL CARGA: ACETATO DE POTÁSSIO , CARACTERÍSTICAS ADICIONAIS: PORTÁTIL

CatMat: **476856** - Extintor Incêndio - Material Mangueira: Pvc | Material Trama: Nylon | Material Válvula Saída: Latão Forjado | Material Cilindro: Aço Inoxidável | Capacidade: 6 L | Acabamento Superficial Cilindro: Polido | Aplicação: Incêndio Classe "K" | Material Carga: Acetato De Potássio | Características Adicionais: Portátil

Fonte: www.gov.br/compras/pt-br

Data: 20/10/2025 08:00

Modalidade: Pregão Eletrônico

SRP: SIM

Identificação: NºPregão:900992025 / UASG:155023

Lote/Item: /45

Ata: Link Ata

Homologação: 28/01/2026 16:28

Quantidade: 2

Unidade: Unidade

UF: PB

CNPJ	Razão Social do Fornecedor	Valor da Proposta Final
54.827.418/0001-04 *VENCEDOR*	ECOMFIRE EQUIPAMENTOS DE SEGURANCA CONTRA INCENDIO LTDA	**R$ 500,00**

Endereço:	Nome de Contato:	Telefone:	Email:
ARTHUR PEREIRA, 277	FELIPE	(11) 97960-6411	comercial@ecomfire.com.br

CNPJ	Razão Social do Fornecedor	Valor da Proposta Final
21.548.780/0001-89	VSS COMERCIO E SERVICO LTDA	R$ 2.625,10

Estado:	Cidade:	Endereço:	Nome de Contato:	Telefone:	Email:
ES	Serra	RUA AIRTON SENNA, 153	-	(27) 3066-2024	vsscomercioeservico@gmail.com

CNPJ	Razão Social do Fornecedor	Valor da Proposta Final
46.423.434/0001-03	ATRIUM INDUSTRIA E COMERCIO DE FERRAGENS LTDA	R$ 2.625,85

Estado:	Cidade:	Endereço:	Nome de Contato:	Telefone:	Email:
RS	Erechim	R SANTOS DUMONT, 888	Jessiano	(54) 3015-2661	atrium.vendas@gmail.com

CNPJ	Razão Social do Fornecedor	Valor da Proposta Final
24.801.471/0002-48	ASL SERVICOS & EQUIPAMENTOS LTDA	R$ 3.000,00

Endereço:	Telefone:	Email:
RUA BOM JESUS, 212	(22) 9291-9870	anderson.aslservicos@gmail.com

CNPJ	Razão Social do Fornecedor	Valor da Proposta Final
61.153.731/0001-61	DABOA COMERCIO E SERVICOS LTDA Benefício Me/Epp: Sim Programa de integridade: Sim UF endereço: BA	R$ 96.868,00

Endereço:	Telefone:	Email:
CARLOS GOMES, 855	(71) 9995-2256	daboaalimentos1@gmail.com

CNPJ	Razão Social do Fornecedor	Valor da Proposta Final
29.216.954/0001-18	SOLUCOES NORTE ENGENHARIA, CONSTRUCOES E COMERCIO LTDA	R$ 199.999,00

Estado:	Cidade:	Endereço:	Nome de Contato:	Telefone:	Email:
RO	Porto Velho	RUA MIGUEL CALMON, 3905	Flávio Alves Lopes	(69) 99918-2127	solucoesnorte@solucoesnorte.com.br

CNPJ	Razão Social do Fornecedor	Valor da Proposta Final
37.145.431/0001-56	RNL TRADE AND FACILITIES ASSETS LTDA	R$ 101.140.000,00

Endereço:	Telefone:	Email:
PAU BRASIL LOTE, 06	(61) 2027-0328	contato@federaltrading.org

Item 9: FITA DE ACO INOXIDAVEL PARA PERCINTAR (1/2")

Preço Estimado: R$ 107,92 (un) **Percentual:** - **Preço Estimado Calculado:** R$ 107,92 **Média dos Preços Obtidos:** R$ 107,92

Quantidade	Descrição	Observação
16 Unidades	CINTA (FITA) DE ACO INOXIDAVEL, LISA, CANTOS, ARRE DONDADOS, POLIDA, PARA PERCINTAR. DIMENSOES: - LARGURA _____ 12,70MM (1/2 POL) - ESPESSURA _____ 0,76MM (0,030 POL) - COMPRIMENTO TOTAL _____ ___ 100FT (30M).	002459438

Preço PMS 1: **R$ 106,61**

Inc. III Art. 5º da IN 65 de 07 de Julho de 2021 (Lei nº 14.133)

Código Insumo 1: 406
Código Insumo 2:
Tabela: SINAPI - Sistema Nacional de Pesquisa de Custos e Índices
Objeto: FITA ACO INOX PARA CINTAR POSTE, L = 19 MM, E = 0,5 MM (ROLO DE 30M)
Mês/Ano: 01/01/2026 00:00:00
UF: AC
Unidade Medida: UN
Preço Desonerado: Não

Preço PMS 2: **R$ 110,30**

Inc. III Art. 5º da IN 65 de 07 de Julho de 2021 (Lei nº 14.133)

Código Insumo 1: 406
Código Insumo 2:
Tabela: SINAPI - Sistema Nacional de Pesquisa de Custos e Índices
Objeto: FITA ACO INOX PARA CINTAR POSTE, L = 19 MM, E = 0,5 MM (ROLO DE 30M)
Mês/Ano: 01/01/2026 00:00:00
UF: PB
Unidade Medida: UN
Preço Desonerado: Não

Preço PMS 3: **R$ 106,85**

Inc. III Art. 5º da IN 65 de 07 de Julho de 2021 (Lei nº 14.133)

Código Insumo 1: 406
Código Insumo 2:
Tabela: SINAPI - Sistema Nacional de Pesquisa de Custos e Índices
Objeto: FITA ACO INOX PARA CINTAR POSTE, L = 19 MM, E = 0,5 MM (ROLO DE 30M)
Mês/Ano: 01/01/2026 00:00:00
UF: AP
Unidade Medida: UN
Preço Desonerado: Sim

Item 10: FITA DE ACO INOXIDAVEL PARA PERCINTAR (3/4")

Preço Estimado: R$ 109,78 (un) **Percentual:** - **Preço Estimado Calculado:** R$ 109,78 **Média dos Preços Obtidos:** R$ 109,78

Quantidade	Descrição	Observação
14 Unidades	CINTA (FITA) DE ACO INOXIDAVEL, LISA, CANTOS ARRE- DONDADOS, POLIDA, PARA PERCINTAR. DIMENSOES: - LARGURA _____ 19MM (3/4 POL) - ESPESSURA _____ 0,81MM (0,032 POL) - COMPRIMENTO TOTAL _____ ___ 100FT (30M). BAND-IT C206 3/4" (19.05mm) Stainless Steel Band Strapping Stainless Steel Banding & Strapping for Cable & Pipes BA ND-IT Band C206 3/4" (19.05mm) Wide x 100 Foot (30.5M) Per Coil Stainless Steel Banding Strap - Type 201 Use with BAND-IT Buckles C 256 BAND-IT banding is also available in grade 316 stainless steel, monel and inconel and industrial, hazardous area, offshore and subsea cabl e or pipe strapping and banding applications. 201 stainless steel offers good resistance to oxidation and corrosive agents Utilized in industrial c able and pipe banding or strapping applications Can be used with clip style buckles to create band clamps Packaged in a standard box or a dura ble plastic tote for easy dispensing Installs easily with the following tools: the Standard Banding Tool (Band-It C00169), the Heavy Duty Bandi ng Tool (Band-It C00369), the Bantam Tool (Band-It C07569), the Bantam Strapping Tool (Band-It C08569),the Rachet Tool (Band-It C40099) and Pok-IT II Tool (Band-It J02069).	002459440

Preço PMS 1: **R$ 106,85**

Inc. III Art. 5º da IN 65 de 07 de Julho de 2021 (Lei nº 14.133)

Código Insumo 1: 406
Código Insumo 2:
Tabela: SINAPI - Sistema Nacional de Pesquisa de Custos e Índices
Objeto: FITA ACO INOX PARA CINTAR POSTE, L = 19 MM, E = 0,5 MM (ROLO DE 30M)
Mês/Ano: 01/05/2026 00:00:00
UF: RO
Unidade Medida: UN
Preço Desonerado: Não

Preço PMS 2: **R$ 111,85**

Inc. III Art. 5º da IN 65 de 07 de Julho de 2021 (Lei nº 14.133)

Código Insumo 1: 406
Código Insumo 2:
Tabela: SINAPI - Sistema Nacional de Pesquisa de Custos e Índices
Objeto: FITA ACO INOX PARA CINTAR POSTE, L = 19 MM, E = 0,5 MM (ROLO DE 30M)
Mês/Ano: 01/05/2026 00:00:00
UF: AP
Unidade Medida: UN
Preço Desonerado: Não

Preço PMS 3: **R$ 110,64**

Inc. III Art. 5º da IN 65 de 07 de Julho de 2021 (Lei nº 14.133)

Código Insumo 1: 406
Código Insumo 2:
Tabela: SINAPI - Sistema Nacional de Pesquisa de Custos e Índices
Objeto: FITA ACO INOX PARA CINTAR POSTE, L = 19 MM, E = 0,5 MM (ROLO DE 30M)
Mês/Ano: 01/05/2026 00:00:00
UF: PB
Unidade Medida: UN
Preço Desonerado: Sim

Item 11: FLANGE CEGO (1")

Preço Estimado: R$ 70,50 (un) **Percentual:** - **Preço Estimado Calculado:** R$ 70,50 **Média dos Preços Obtidos:** R$ 70,50

Quantidade	Descrição	Observação
41 Unidades	Flange Cego Liso para rede de 1 pol. com pressao nominal de 16 bar. Material Aco Carbono ASTM A 105. Espessura de 16 mm. Dimensoes conforme norma DIN 2527.	190020825

Preço Site de Domínio Amplo 1 **R$ 75,82**

Inc. III Art. 5º da IN 65 de 07 de Julho de 2021 (Lei nº 14.133)

Site: steamforce.com.br
Produto: Flange Cego 150LBS 1.1/2" Aço Carbono RF1
Descrição: Anexo 3
Data/Hora Inclusão: 16/06/2026 14:32:52
CNPJ:
Telefone:
Url: https://steamforce.com.br/flange-cego-150lbs-1-1-2-aco-carbono-rf1

Preço Site de Domínio Amplo 2 **R$ 57,86**

Inc. III Art. 5º da IN 65 de 07 de Julho de 2021 (Lei nº 14.133)

Site: Zavvor LTDA
Produto: FLANGE ACO CARBONO CEGO ANSI 150 LBS - Medidas 2" I
Descrição: Anexo 4
Data/Hora Inclusão: 16/06/2026 14:32:56
CNPJ:
Telefone:
Url: https://www.zavvor.com.br/flange-aco-carbono-cego-ansi-150-lbs?srsltid=AfmBOooXB-282diRrWCwmflcD-5nBwRXEhcVSHDUPXPQlhUk3uP3QhqrX0s

Preço Site de Domínio Amplo 3 **R$ 77,81**

Inc. III Art. 5º da IN 65 de 07 de Julho de 2021 (Lei nº 14.133)

Site: Level Ecommerce Agrícola
Produto: Flange Cega Macho e Fêmea Comandos de Pulverização Tecnomark
Descrição: Anexo 5
Data/Hora Inclusão: 16/06/2026 14:33:04
CNPJ:
Telefone:
Url: https://levelagricola.com.br/produto/flange_cega_macho_e_femea_comandos_de_pulverizacao_tecnomark?srsltid=AfmBOooIK8UmUbJ4J50uo6IjFvgdckwMj_C406tsozPjj40LC70WlyTrVq0

Item 12: FLANGE CEGO (2 1/2")

Preço Estimado: R$ 131,79 (un) **Percentual:** - **Preço Estimado Calculado:** R$ 131,79 **Média dos Preços Obtidos:** R$ 131,79

Quantidade	Descrição	Observação
15 Unidades	Flange Cego Liso para rede de 2 1/2 pol. com pressao nominal de 16 bar. Material Aco Carbono ASTM A 105. Espessura de 18 mm. Dimensoes conforme norma DIN 2527.	190020823

Preço Site de Domínio Amplo 1 **R$ 105,36**

Inc. III Art. 5º da IN 65 de 07 de Julho de 2021 (Lei nº 14.133)

Site: shoppingdaseguranca.com.br
Produto: Flange Cega Aço Preto 150lb
Descrição: Anexo 6
Data/Hora Inclusão: 16/06/2026 14:37:02
CNPJ:
Telefone:
Url: https://www.shoppingdaseguranca.com.br/flange-aco-carbono-cega-2-1-2-4-furos?srsltid=AfmBOoqAuNyqAcGdIsXKtLD0OGKyhH9iPcp4bmdPmpLZYscs7cE7xT1qpvI

Preço PMS 1: **R$ 147,50**

Inc. III Art. 5º da IN 65 de 07 de Julho de 2021 (Lei nº 14.133)

Código Insumo 1: 05465/ORSE*-*INSUMO
Código Insumo 2:
Tabela: Orçamento de obras de sergipe - ORSE
Objeto: Flange cego, em fofo, pn 10 / 16 / 25, d= 50mm
Mês/Ano: 01/03/2026 00:00:00
UF: SE
Unidade Medida: un
Preço Desonerado: Não

Preço PMS 2: **R$ 168,94**

Inc. III Art. 5º da IN 65 de 07 de Julho de 2021 (Lei nº 14.133)

Código Insumo 1: MAT060600
Código Insumo 2: 067400
Tabela: SCO RJ
Objeto: Flange cego de ferro fundido ductil, PN-10, diametro nominal de 80mm
Mês/Ano: 01/04/2026 00:00:00
UF: RJ
Unidade Medida: un
Preço Desonerado: Não

Item 13: FLANGE CEGO (2")

Preço Estimado: R$ 188,77 (un) **Percentual:** - **Preço Estimado Calculado:** R$ 188,77 **Média dos Preços Obtidos:** R$ 188,77

Quantidade	Descrição	Observação
37 Unidades	Flange Cego Liso para rede de 2 pol. com pressao nominal de 16 bar. Material Aco Carbono ASTM A 105. Espessura de 18 mm. Dimensoes conforme norma DIN 2527.	190021826

Preço PMS 1: **R$ 173,37**

Inc. III Art. 5º da IN 65 de 07 de Julho de 2021 (Lei nº 14.133)

Código Insumo 1: 05466/ORSE*-*INSUMO
Código Insumo 2:
Tabela: Orçamento de obras de sergipe - ORSE
Objeto: Flange cego, em fofo, pn 10 / 16 / 25, d= 80mm
Mês/Ano: 01/03/2026 00:00:00
UF: SE
Unidade Medida: un
Preço Desonerado: Não

Preço PMS 2: **R$ 224,01**

Inc. III Art. 5º da IN 65 de 07 de Julho de 2021 (Lei nº 14.133)

Código Insumo 1: DR 10.15.0450 (/)

Código Insumo 2:

Tabela: SCO RJ

Objeto: Flange cego de ferro fundido ductil, pintado interna e externamente com tinta betuminosa, inclusive fornecimento do material para junta (arruela de borracha, parafusos com porca), com diametro de 80mm. Fornecimento e assentamento.

Mês/Ano: 01/04/2026 00:00:00

UF: RJ

Unidade Medida: un

Preço Desonerado: Não

Preço PMS 3: **R$ 168,94**

Inc. III Art. 5º da IN 65 de 07 de Julho de 2021 (Lei nº 14.133)

Código Insumo 1: MAT060600

Código Insumo 2: 067400

Tabela: SCO RJ

Objeto: Flange cego de ferro fundido ductil, PN-10, diametro nominal de 80mm

Mês/Ano: 01/04/2026 00:00:00

UF: RJ

Unidade Medida: un

Preço Desonerado: Não

Item 14: FLANGE CEGO (3")

Preço Estimado: R$ 275,38 (un) **Percentual:** - **Preço Estimado Calculado:** R$ 275,38 **Média dos Preços Obtidos:** R$ 275,38

Quantidade	Descrição	Observação
27 Unidades	Flange Cego Liso para rede de 3 pol. com pressao nominal de 16 bar. Material Aco Carbono ASTM A 105. Espessura de 20 mm. Dimensoes conforme norma DIN 2527.	190020821

Preço PMS 1: **R$ 282,34**

Inc. III Art. 5º da IN 65 de 07 de Julho de 2021 (Lei nº 14.133)

Código Insumo 1: 1515903018015

Código Insumo 2:

Tabela: CAESB

Objeto: FLANGE CEGO DE FERRO FUNDIDO DÚCTIL (CLASSE DE PRESSÃO: 10/16 KGF/CM² / DIÂMETRO DA SEÇÃO: 150 MM)

Mês/Ano: 26/08/2025 00:00:00

UF: DF

Unidade Medida: UN

Preço Desonerado: Não

Preço PMS 2: **R$ 295,97**

Inc. III Art. 5º da IN 65 de 07 de Julho de 2021 (Lei nº 14.133)

Código Insumo 1: 05468/ORSE*-*INSUMO

Código Insumo 2:

Tabela: Orçamento de obras de sergipe - ORSE
Objeto: Flange cego, em fofo, pn 10 / 16, d= 150mm
Mês/Ano: 01/03/2026 00:00:00
UF: SE
Unidade Medida: un
Preço Desonerado: Não

Preço PMS 3: **R$ 247,84**
Inc. III Art. 5º da IN 65 de 07 de Julho de 2021 (Lei nº 14.133)

Código Insumo 1: MAT060650
Código Insumo 2: 067450
Tabela: SCO RJ
Objeto: Flange cego de ferro fundido ductil, PN-10, diametro nominal de 100mm
Mês/Ano: 01/04/2026 00:00:00
UF: RJ
Unidade Medida: un
Preço Desonerado: Sim

Item 15: FLANGE CEGO (4")

Preço Estimado: R$ 402,28 (un) **Percentual:** - **Preço Estimado Calculado:** R$ 402,28 **Média dos Preços Obtidos:** R$ 402,28

Quantidade	Descrição	Observação
29 Unidades	Flange Cego Liso para rede de 4 pol. com pressao nominal de 16 bar. Material Aco Carbono ASTM A 105. Espessura de 20 mm. Dimensoes conforme norma DIN 2527.	190020822

Preço PMS 1: **R$ 418,81**
Inc. III Art. 5º da IN 65 de 07 de Julho de 2021 (Lei nº 14.133)

Código Insumo 1: MAT060800
Código Insumo 2: 067600
Tabela: SCO RJ
Objeto: Flange cego de ferro fundido ductil, PN-10, diametro nominal de 250mm
Mês/Ano: 01/04/2026 00:00:00
UF: RJ
Unidade Medida: un
Preço Desonerado: Não

Preço PMS 2: **R$ 359,82**
Inc. III Art. 5º da IN 65 de 07 de Julho de 2021 (Lei nº 14.133)

Código Insumo 1: MAT060750
Código Insumo 2: 067550
Tabela: SCO RJ
Objeto: Flange cego de ferro fundido ductil, PN-10, diametro nominal de 200mm
Mês/Ano: 01/05/2026 00:00:00
UF: RJ
Unidade Medida: un
Preço Desonerado: Não

Preço PMS 3: **R$ 428,21**
Inc. III Art. 5º da IN 65 de 07 de Julho de 2021 (Lei nº 14.133)

Código Insumo 1: MAT060800
Código Insumo 2: 067600
Tabela: SCO RJ
Objeto: Flange cego de ferro fundido ductil, PN-10, diametro nominal de 250mm

Mês/Ano: 01/05/2026 00:00:00
UF: RJ
Unidade Medida: un
Preço Desonerado: Sim

Item 16: FORMAO (1")

Preço Estimado: R$ 35,56 (un) **Percentual:** - **Preço Estimado Calculado:** R$ 35,56 **Média dos Preços Obtidos:** R$ 35,56

Quantidade	Descrição	Observação
5 Unidades	CABO RETO, LARGURA DA LAMINA 1IN, COMPRIMENTO TO- TAL 7IN.	001868170

Preço PMS 1: **R$ 32,68**
Inc. III Art. 5º da IN 65 de 07 de Julho de 2021 (Lei nº 14.133)

Código Insumo 1: 45256
Código Insumo 2:
Tabela: SINAPI - Sistema Nacional de Pesquisa de Custos e Índices
Objeto: FORMAO CHANFRADO 1", CABO DE MADEIRA
Mês/Ano: 01/01/2026 00:00:00
UF: MG
Unidade Medida: UN
Preço Desonerado: Não

Preço PMS 2: **R$ 31,15**
Inc. III Art. 5º da IN 65 de 07 de Julho de 2021 (Lei nº 14.133)

Código Insumo 1: 45256
Código Insumo 2:
Tabela: SINAPI - Sistema Nacional de Pesquisa de Custos e Índices
Objeto: FORMAO CHANFRADO 1", CABO DE MADEIRA
Mês/Ano: 01/01/2026 00:00:00
UF: MT
Unidade Medida: UN
Preço Desonerado: Sim

Preço PMS 3: **R$ 42,84**
Inc. III Art. 5º da IN 65 de 07 de Julho de 2021 (Lei nº 14.133)

Código Insumo 1: 45256
Código Insumo 2:
Tabela: SINAPI - Sistema Nacional de Pesquisa de Custos e Índices
Objeto: FORMAO CHANFRADO 1", CABO DE MADEIRA
Mês/Ano: 01/04/2026 00:00:00
UF: PI
Unidade Medida: UN
Preço Desonerado: Sim

Item 17: GRAMPO

Preço Estimado: R$ 56,20 (un) **Percentual:** - **Preço Estimado Calculado:** R$ 56,20 **Média dos Preços Obtidos:** R$ 56,20

Quantidade	Descrição	Observação
10 Unidades	Grampo Tipo C Corpo em ferro fundido modular reforcado e acabamento com pintura eletrostatica a po. Tamanho: 6" Peso 1,14 Kg	BR3236206

Preço (Compras Governamentais) 1: Preço do Fornecedor Vencedor **R$ 61,69**

Inc. I Art. 5º da IN 65 de 07 de Julho de 2021 (Lei nº 14.133)

CNPJ: 32.479.123/0001-43

Órgão: MINISTÉRIO DA EDUCAÇÃO
Universidade Federal do Espírito Santo

Objeto: Aquisição de MATERIAL DE MANUTENÇÃO DE BENS MÓVEIS E IMÓVEIS, para atender as demandas de diversos setores da Ufes, nos termos do edital e seus anexos, conforme condições e exigências estabelecidas no Termo de Referência, na modalidade de compra Pregão Eletrônico (SRP) e julgamento por menor preço por grupo/lote e itens individuais.

Descrição: **Grampo** - GRAMPO, MATERIAL: FERRO FUNDIDO , APLICAÇÃO: MADEIRAS, COMPENSADOS E TAPEÇARIAS , TAMANHO: 780 MM, TIPO USO: MARCENARIA , TIPO: GRAMPO DE APERTO RÁPIDO , ABERTURA ÚTIL: 24 POL

CatMat: **606033** - Grampo - Material: Ferro Fundido | Aplicação: Madeiras, Compensados E Tapeçarias | Tamanho: 780 MM | Tipo Uso: Marcenaria | Tipo: Grampo De Aperto Rápido | Abertura Útil: 24 POL

Fonte: www.gov.br/compras/pt-br

Data: 04/12/2025 08:00

Modalidade: Pregão Eletrônico

SRP: SIM

Identificação: NºPregão:900272025 / UASG:153046

Lote/Item: /74

Ata: Link Ata

Homologação: 20/01/2026 11:17

Quantidade: 4

Unidade: Unidade

UF: ES

CNPJ	Razão Social do Fornecedor	Valor da Proposta Final
26.307.347/0001-75 *VENCEDOR*	NILZETE SALLES MACHADO COMERCIO DE MATERIAIS ELETRICOS	**R$ 61,69**

Endereço: AVENIDA MARIO GURGEL, 922

Telefone: (27) 3211-1270/ (27) 8155-6578

Email: registro01@g2contabilidade.com

CNPJ	Razão Social do Fornecedor	Valor da Proposta Final
18.760.966/0001-92	ELIANY REGINA FRALLONARDO 12600726810	R$ 77,00

Estado:	Cidade:	Endereço:	Nome de Contato:	Telefone:	Email:
SP	São Paulo	R JOAO PEREIRA PORTO, 469	LUIS	(11) 3991-1378	elianyregina@hotmail.com

Preço (Compras Governamentais) 2: Preço do Fornecedor Vencedor **R$ 51,30**

Inc. I Art. 5º da IN 65 de 07 de Julho de 2021 (Lei nº 14.133)

CNPJ: 08.780.663/0001-88

Órgão: INSTITUTO DE DESENVOLVIMENTO FLORESTAL E DA BIODIVERSIDADE DO ESTADO DO PAR
A

Objeto: Aquisição de material de consumo e permanente para a implantação de 3 oficinas de movelaria rústica e biojoias nos municípios de Portel e Oeiras do Pará com objetivo de aproveitar os resíduos de madeira proveniente de projetos de manejo florestal comunitário nos PEAEX Acutipereira e Acangatá, município de Portel, e na RESEX Arioca-Pruanã, no município de Oeiras do Pará, Região de Integração do Marajó, conforme condições, quantidades e exigências estabelecidas no Termo.

Descrição: **Grampo** - GRAMPO, MATERIAL: ARAME POLIDO , APLICAÇÃO: MADEIRAS, COMPENSADOS E TAPEÇARIAS , LARGURA: 10,8 MM, TAMANHO: 14 /50 POL, TIPO USO: grampeador pneumático

CatMat: **632034** - Grampo - Material: Arame Polido | Aplicação: Madeiras, Compensados E Tapeçarias | Largura: 10,8 MM | Tamanho: 14 /50 POL | Tipo Uso: Grampeador Pneumático

Fonte: www.gov.br/compras/pt-br

Data: 04/12/2025 08:00

Modalidade: Pregão Eletrônico

SRP: NÃO

Identificação: NºPregão:900062025 / UASG:927498

Lote/Item: /41

Ata: Link Ata

Homologação: 02/02/2026 08:02

Quantidade: 18

Unidade: Unidade

UF: PA

CNPJ	Razão Social do Fornecedor	Valor da Proposta Final
30.568.277/0001-86 *VENCEDOR*	MOISES P BARROS LTDA	R$ 51,30

Endereço: TRAVESSA SN 6, 2

Telefone: (91) 8045-0841

Email: moisesparacampos@gmail.com

Preço (Compras Governamentais) 3: Preço do Fornecedor Vencedor **R$ 55,62**

Inc. I Art. 5º da IN 65 de 07 de Julho de 2021 (Lei nº 14.133)

CNPJ: 09.944.413/0001-07

Órgão: MINISTÉRIO DA DEFESA
Comando do Exército
Departamento de Ciência e Tecnologia
Diretoria de Fabricação
Arsenal de Guerra do Rio

Objeto: Aquisição de Insumos para Serralheria e Ferragens - GCALC

Descrição: **Grampo** - GRAMPO, MATERIAL: FERRO FUNDIDO NODULAR , TAMANHO: 8 POL, TIPO: "C" , ACABAMENTO SUPERFICIAL: PINTURA ELETROSTÁTICA A PÓ TEXTURIZADO

CatMat: **483233** - Grampo - Material: Ferro Fundido Nodular | Tamanho: 8 POL | Tipo: "C" | Acabamento Superficial: Pintura Eletrostática A Pó Texturizado

Fonte: www.gov.br/compras/pt-br

Data: 30/10/2025 08:00

Modalidade: Pregão Eletrônico

SRP: SIM

Identificação: NºPregão:900032025 / UASG:160285

Lote/Item: /147

Ata: Link Ata

Homologação: 16/03/2026 14:46

Quantidade: 143

Unidade: Unidade

UF: RJ

CNPJ	Razão Social do Fornecedor	Valor da Proposta Final
44.883.034/0001-47 *VENCEDOR*	MARCELO SOUSA GONCALVES 10041502884	**R$ 55,62**
47.292.532/0001-03	HOPE RIO DISTRIBUIDORA LTDA	R$ 63,00
14.968.227/0001-30	FERGAVI COMERCIAL LTDA	R$ 64,00
14.102.351/0001-18	14.102.351 INGRID PIMENTA DOS SANTOS	R$ 67,00
37.308.971/0001-03	OBRAMAIS ATACADO DE MATERIAIS DE CONSTRUCAO LTDA	R$ 74,00
46.222.423/0001-57	46.222.423 CRISTIAN MOURA DA FONSECA	R$ 74,40
50.391.734/0001-17	GENTILEZA COMERCIO DE MATERIAIS E SERVICOS LTDA	R$ 74,40
60.737.396/0001-86	SWS INDUSTRIA COMERCIO E SOLUCOES INTEGRADAS LTDA Benefício Me/Epp: Sim Programa de integridade: Sim UF endereço: RJ	R$ 74,45
49.935.709/0001-78	PRINCESS SOLUCOES EM SERVICOS E COMERCIO LTDA	R$ 74,46

Endereço: PROFESSOR COSME DEODATO TADEU, 220 | **Nome de Contato:** MARCELO GONCALVES | **Telefone:** (11) 2073-5565 | **Email:** marcelo.goncalves.log@hotmail.com

Estado: RJ | **Cidade:** Rio de Janeiro | **Endereço:** ESTRADA ADHEMAR BEBIANO, 02138 | **Telefone:** (21) 9378-8582 / (21) 3869-7499 / (21) 3869-7499 | **Email:** jeslucon@gmail.com

Estado: SP | **Cidade:** São Paulo | **Endereço:** RUA SILVEIRA TAVARES, 112 | **Nome de Contato:** DELSON E MARCOS | **Telefone:** (11) 99297-9527 | **Email:** fergavi@terra.com.br

Estado: RJ | **Cidade:** Angra dos Reis | **Endereço:** ESTRADA DA BANQUETA, 1185 | **Telefone:** (24) 9916-6102 | **Email:** supertrabjr@gmail.com

Endereço: AVENIDA DAS AMERICAS, 12900 | **Telefone:** (21) 9747-4107 | **Email:** obramaisatacadista@gmail.com

Endereço: SALVADOR ALLENDE, 971 | **Telefone:** (21) 7326-2020 | **Email:** cristian_moura@live.com

Endereço: ,

Endereço: ,

Endereço: OSVALDO CAMPOS, 639 | **Telefone:** (22) 9946-3573 | **Email:** solucoesprincess@gmail.com

CNPJ	Razão Social do Fornecedor	Valor da Proposta Final
26.580.101/0001-72	APPONTE WEB GESTAO E CONSULTORIA EMPRESARIAL LTDA.	R$ 76,58

Endereço: RUA CEL JOSE EUSEBIO, 95 **Telefone:** (11) 3255-4399 **Email:** dalessandro@apponte.com.br

CNPJ	Razão Social do Fornecedor	Valor da Proposta Final
46.309.615/0001-03	M L COMERCIO VAREJISTA DE ELETRONICOS LTDA	R$ 80,00

Estado:	Cidade:	Endereço:	Nome de Contato:	Telefone:	Email:
AM	Manaus	TRAVESSA PARAIBA, 41	Elizeu	(92) 98452-1267	mlc.licita@gmail.com

CNPJ	Razão Social do Fornecedor	Valor da Proposta Final
40.676.882/0001-24	HS SOLDAS LTDA	R$ 9.999.999,00

Estado:	Cidade:	Endereço:	Telefone:	Email:
MG	Contagem	AV JOAO CESAR DE OLIVEIRA, 4125	(31) 2524-4417	contabilidadeegc@gmail.com

Item 18: GRAMPO AJUSTAVEL TIPO C (6" - PESCOCO 3 1/8")

Preço Estimado: R$ 56,20 (un) **Percentual:** - **Preço Estimado Calculado:** R$ 56,20 **Média dos Preços Obtidos:** R$ 56,20

Quantidade	Descrição	Observação
10 Unidades	ACO, PROFUNDIDADE PESCOCO 3-1/8 POL, ABERTURA MOR- DENTE 6 POL, AJUSTAVEL, PARA SERVICOS PESADOS.	001800897

Preço (Compras Governamentais) 1: Preço do Fornecedor Vencedor **R$ 51,30**

Inc. I Art. 5º da IN 65 de 07 de Julho de 2021 (Lei nº 14.133)

CNPJ: 08.780.663/0001-88

Órgão: INSTITUTO DE DESENVOLVIMENTO FLORESTAL E DA BIODIVERSIDADE DO ESTADO DO PAR
A

Objeto: Aquisição de material de consumo e permanente para a implantação de 3 oficinas de movelaria rústica e biojoias nos municípios de Portel e Oeiras do Pará com objetivo de aproveitar os resíduos de madeira proveniente de projetos de manejo florestal comunitário nos PEAEX Acutipereira e Acangatá, município de Portel, e na RESEX Arioca-Pruanã, no município de Oeiras do Pará, Região de Integração do Marajó, conforme condições, quantidades e exigências estabelecidas no Termo.

Descrição: **Grampo** - GRAMPO, MATERIAL: ARAME POLIDO , APLICAÇÃO: MADEIRAS, COMPENSADOS E TAPEÇARIAS , LARGURA: 10,8 MM, TAMANHO: 14 /50 POL, TIPO USO: grampeador pneumático

CatMat: **632034** - Grampo - Material: Arame Polido | Aplicação: Madeiras, Compensados E Tapeçarias | Largura: 10,8 MM | Tamanho: 14 /50 POL | Tipo Uso: Grampeador Pneumático

Fonte: www.gov.br/compras/pt-br

Data: 04/12/2025 08:00
Modalidade: Pregão Eletrônico
SRP: NÃO
Identificação: NºPregão:900062025 / UASG:927498
Lote/Item: /41
Ata: Link Ata
Homologação: 02/02/2026 08:02
Quantidade: 18
Unidade: Unidade
UF: PA

CNPJ	Razão Social do Fornecedor	Valor da Proposta Final
30.568.277/0001-86 *VENCEDOR*	MOISES P BARROS LTDA	R$ 51,30

Endereço: TRAVESSA SN 6, 2 **Telefone:** (91) 8045-0841 **Email:** moisesparacampos@gmail.com

Preço (Compras Governamentais) 2: Preço do Fornecedor Vencedor **R$ 61,69**

Inc. I Art. 5º da IN 65 de 07 de Julho de 2021 (Lei nº 14.133)

CNPJ: 32.479.123/0001-43

Órgão: MINISTÉRIO DA EDUCAÇÃO
Universidade Federal do Espírito Santo

Objeto: Aquisição de MATERIAL DE MANUTENÇÃO DE BENS MÓVEIS E IMÓVEIS, para atender as demandas de diversos setores da Ufes, nos termos do edital e seus anexos, conforme condições e exigências estabelecidas no Termo de Referência, na modalidade de compra Pregão Eletrônico (SRP) e julgamento por menor preço por grupo/lote e itens individuais.

Descrição: **Grampo** - GRAMPO, MATERIAL: FERRO FUNDIDO , APLICAÇÃO: MADEIRAS, COMPENSADOS E TAPEÇARIAS , TAMANHO: 780 MM, TIPO USO: MARCENARIA , TIPO: GRAMPO DE APERTO RÁPIDO , ABERTURA ÚTIL: 24 POL

CatMat: **606033** - Grampo - Material: Ferro Fundido | Aplicação: Madeiras, Compensados E Tapeçarias | Tamanho: 780 MM | Tipo Uso: Marcenaria | Tipo: Grampo De Aperto Rápido | Abertura Útil: 24 POL

Fonte: www.gov.br/compras/pt-br

Data: 04/12/2025 08:00

Modalidade: Pregão Eletrônico

SRP: SIM

Identificação: NºPregão:900272025 / UASG:153046

Lote/Item: /74

Ata: Link Ata

Homologação: 20/01/2026 11:17

Quantidade: 4

Unidade: Unidade

UF: ES

CNPJ	Razão Social do Fornecedor	Valor da Proposta Final
26.307.347/0001-75 *VENCEDOR*	NILZETE SALLES MACHADO COMERCIO DE MATERIAIS ELETRICOS	**R$ 61,69**

Endereço: AVENIDA MARIO GURGEL, 922 | **Telefone:** (27) 3211-1270/ (27) 8155-6578 | **Email:** registro01@g2contabilidade.com

CNPJ	Razão Social do Fornecedor	Valor da Proposta Final
18.760.966/0001-92	ELIANY REGINA FRALLONARDO 12600726810	R$ 77,00

Estado:	Cidade:	Endereço:	Nome de Contato:	Telefone:	Email:
SP	São Paulo	R JOAO PEREIRA PORTO, 469	LUIS	(11) 3991-1378	elianyregina@hotmail.com

Preço (Compras Governamentais) 3: Preço do Fornecedor Vencedor **R$ 55,62**

Inc. I Art. 5º da IN 65 de 07 de Julho de 2021 (Lei nº 14.133)

CNPJ: 09.944.413/0001-07

Órgão: MINISTÉRIO DA DEFESA
Comando do Exército
Departamento de Ciência e Tecnologia
Diretoria de Fabricação
Arsenal de Guerra do Rio

Objeto: Aquisição de Insumos para Serralheria e Ferragens - GCALC

Descrição: **Grampo** - GRAMPO, MATERIAL: FERRO FUNDIDO NODULAR , TAMANHO: 8 POL, TIPO: "C" , ACABAMENTO SUPERFICIAL: PINTURA ELETROSTÁTICA A PÓ TEXTURIZADO

CatMat: **483233** - Grampo - Material: Ferro Fundido Nodular | Tamanho: 8 POL | Tipo: "C" | Acabamento Superficial: Pintura Eletrostática A Pó Texturizado

Fonte: www.gov.br/compras/pt-br

Data: 30/10/2025 08:00

Modalidade: Pregão Eletrônico

SRP: SIM

Identificação: NºPregão:900032025 / UASG:160285

Lote/Item: /147

Ata: Link Ata

Homologação: 16/03/2026 14:46

Quantidade: 143

Unidade: Unidade

UF: RJ

CNPJ	Razão Social do Fornecedor	Valor da Proposta Final
44.883.034/0001-47 *VENCEDOR*	MARCELO SOUSA GONCALVES 10041502884	**R$ 55,62**

Endereço: PROFESSOR COSME DEODATO TADEU, 220 | **Nome de Contato:** MARCELO GONCALVES | **Telefone:** (11) 2073-5565 | **Email:** marcelo.goncalves.log@hotmail.com

CNPJ	Razão Social do Fornecedor	Valor da Proposta Final
47.292.532/0001-03	HOPE RIO DISTRIBUIDORA LTDA	R$ 63,00

Estado:	Cidade:	Endereço:	Telefone:	Email:
RJ	Rio de Janeiro	ESTRADA ADHEMAR BEBIANO, 02138	(21) 9378-8582 / (21) 3869-7499 / (21) 3869-7499	jeslucon@gmail.com

CNPJ	Razão Social do Fornecedor	Valor da Proposta Final
14.968.227/0001-30	FERGAVI COMERCIAL LTDA	R$ 64,00

Estado:	Cidade:	Endereço:	Nome de Contato:	Telefone:	Email:
SP	São Paulo	RUA SILVEIRA TAVARES, 112	DELSON E MARCOS	(11) 99297-9527	fergavi@terra.com.br

14.102.351/0001-18	14.102.351 INGRID PIMENTA DOS SANTOS	R$ 67,00

Estado:	Cidade:	Endereço:	Telefone:	Email:
RJ	Angra dos Reis	ESTRADA DA BANQUETA, 1185	(24) 9916-6102	supertrabjr@gmail.com

37.308.971/0001-03	OBRAMAIS ATACADO DE MATERIAIS DE CONSTRUCAO LTDA	R$ 74,00

Endereço:	Telefone:	Email:
AVENIDA DAS AMERICAS, 12900	(21) 9747-4107	obramaisatacadista@gmail.com

46.222.423/0001-57	46.222.423 CRISTIAN MOURA DA FONSECA	R$ 74,40

Endereço:	Telefone:	Email:
SALVADOR ALLENDE, 971	(21) 7326-2020	cristian_moura@live.com

50.391.734/0001-17	GENTILEZA COMERCIO DE MATERIAIS E SERVICOS LTDA	R$ 74,40

Endereço:
,

60.737.396/0001-86	SWS INDUSTRIA COMERCIO E SOLUCOES INTEGRADAS LTDA Benefício Me/Epp: Sim Programa de integridade: Sim UF endereço: RJ	R$ 74,45

Endereço:
,

49.935.709/0001-78	PRINCESS SOLUCOES EM SERVICOS E COMERCIO LTDA	R$ 74,46

Endereço:	Telefone:	Email:
OSVALDO CAMPOS, 639	(22) 9946-3573	solucoesprincess@gmail.com

26.580.101/0001-72	APPONTE WEB GESTAO E CONSULTORIA EMPRESARIAL LTDA.	R$ 76,58

Endereço:	Telefone:	Email:
RUA CEL JOSE EUSEBIO, 95	(11) 3255-4399	dalessandro@apponte.com.br

46.309.615/0001-03	M L COMERCIO VAREJISTA DE ELETRONICOS LTDA	R$ 80,00

Estado:	Cidade:	Endereço:	Nome de Contato:	Telefone:	Email:
AM	Manaus	TRAVESSA PARAIBA, 41	Elizeu	(92) 98452-1267	mlc.licita@gmail.com

40.676.882/0001-24	HS SOLDAS LTDA	R$ 9.999.999,00

Estado:	Cidade:	Endereço:	Telefone:	Email:
MG	Contagem	AV JOAO CESAR DE OLIVEIRA, 4125	(31) 2524-4417	contabilidadeegc@gmail.com

Item 19: GRAMPO AJUSTAVEL TIPO C (8" - PESCOCO 3 1/2")

Preço Estimado: R$ 60,54 (un) **Percentual:** - **Preço Estimado Calculado:** R$ 60,54 **Média dos Preços Obtidos:** R$ 60,54

Quantidade	Descrição	Observação
10 Unidades	ACO, PROFUNDIDADE PESCOCO 3-1/2 POL, ABERTURA MOR- DENTE 8 POL, AJUSTAVEL, SERVICO CARPINTARIA.	002497494

Preço (Compras Governamentais) 1: Preço do Fornecedor Vencedor **R$ 61,69**

Inc. I Art. 5º da IN 65 de 07 de Julho de 2021 (Lei nº 14.133)

CNPJ: 32.479.123/0001-43

Órgão: MINISTÉRIO DA EDUCAÇÃO
Universidade Federal do Espírito Santo

Objeto: Aquisição de MATERIAL DE MANUTENÇÃO DE BENS MÓVEIS E IMÓVEIS, para atender as demandas de diversos setores da Ufes, nos termos do edital e seus anexos, conforme condições e exigências estabelecidas no Termo de Referência, na modalidade de compra Pregão Eletrônico (SRP) e julgamento por menor preço por grupo/lote e itens individuais.

Descrição: **Grampo** - GRAMPO, MATERIAL: FERRO FUNDIDO , APLICAÇÃO: MADEIRAS, COMPENSADOS E TAPEÇARIAS , TAMANHO: 780 MM, TIPO USO: MARCENARIA , TIPO: GRAMPO DE APERTO RÁPIDO , ABERTURA ÚTIL: 24 POL

CatMat: **606033** - Grampo - Material: Ferro Fundido | Aplicação: Madeiras, Compensados E Tapeçarias | Tamanho: 780 MM | Tipo Uso: Marcenaria | Tipo: Grampo De Aperto Rápido | Abertura Útil: 24 POL

Fonte: www.gov.br/compras/pt-br

Data: 04/12/2025 08:00

Modalidade: Pregão Eletrônico

SRP: SIM

Identificação: NºPregão:900272025 / UASG:153046

Lote/Item: /74

Ata: Link Ata

Homologação: 20/01/2026 11:17

Quantidade: 4

Unidade: Unidade

UF: ES

CNPJ	Razão Social do Fornecedor	Valor da Proposta Final
26.307.347/0001-75 *VENCEDOR*	NILZETE SALLES MACHADO COMERCIO DE MATERIAIS ELETRICOS	**R$ 61,69**

Endereço: AVENIDA MARIO GURGEL, 922
Telefone: (27) 3211-1270/ (27) 8155-6578
Email: registro01@g2contabilidade.com

CNPJ	Razão Social do Fornecedor	Valor da Proposta Final
18.760.966/0001-92	ELIANY REGINA FRALLONARDO 12600726810	R$ 77,00

Estado:	Cidade:	Endereço:	Nome de Contato:	Telefone:	Email:
SP	São Paulo	R JOAO PEREIRA PORTO, 469	LUIS	(11) 3991-1378	elianyregina@hotmail.com

Preço (Compras Governamentais) 2: Preço do Fornecedor Vencedor **R$ 64,32**

Inc. I Art. 5º da IN 65 de 07 de Julho de 2021 (Lei nº 14.133)

CNPJ: 10.652.179/0008-91

Órgão: MINISTÉRIO DA EDUCAÇÃO
Secretaria Executiva
Subsecretaria de Planejamento e Orçamento
INSTITUTO FEDERAL DO PARANÁ

Objeto: Aquisição de Materiais para o Eixo de Controle e Processos Industriais - Consumo, necessários a atender as demandas dos diversos campi do Instituto Federal de Educação, Ciência e Tecnologia do Paraná (IFPR), conforme condições e exigências estabelecidas no Termo de Referência do Pregão nº 90010/2025.

Descrição: **Grampo** - GRAMPO, MATERIAL FERRO NODULAR, APLICAÇÃO CARPINTARIA, MARCENARIA E MECÂNICAEM COLAGEM, UN I, TAMANHO 1.330 MM, CARACTERÍSTICAS ADICIONAIS TIPO SARGENTO,TIPO "T", ABERTURA ÚTIL 1.200 MM

CatMat: **606032** - Grampo - Material: Ferro Nodular | Aplicação: Carpintaria, Marcenaria E Mecânica Em Colagem, Uni | Tamanho: 1.330 MM | Características Adicionais: Tipo Sargento | Tipo: "T" | Abertura Útil: 1.200 MM

Fonte: www.gov.br/compras/pt-br

Data: 05/11/2025 08:30

Modalidade: Pregão Eletrônico

SRP: SIM

Identificação: NºPregão:900102025 / UASG:158009

Lote/Item: /199

Ata: Link Ata

Homologação: 23/12/2025 10:19

Quantidade: 3

Unidade: Unidade

UF: PR

CNPJ	Razão Social do Fornecedor	Valor da Proposta Final
35.236.131/0001-57 *VENCEDOR*	GGV COMERCIAL EIRELI	**R$ 64,32**

Estado:	Cidade:	Endereço:	Nome de Contato:	Telefone:	Email:
SP	São Paulo	PC COMTE EDUARDO DE OLIVEIRA, 279	THIAGO	(11) 2934-2256	ggv@terra.com.br

CNPJ	Razão Social do Fornecedor	Valor da Proposta Final
14.968.227/0001-30	FERGAVI COMERCIAL LTDA	R$ 66,98

Estado:	Cidade:	Endereço:	Nome de Contato:	Telefone:	Email:
SP	São Paulo	RUA SILVEIRA TAVARES, 112	DELSON E MARCOS	(11) 99297-9527	fergavi@terra.com.br

Preço (Compras Governamentais) 3: Preço do Fornecedor Vencedor **R$ 55,62**

Inc. I Art. 5º da IN 65 de 07 de Julho de 2021 (Lei nº 14.133)

CNPJ: 09.944.413/0001-07

Órgão: MINISTÉRIO DA DEFESA
Comando do Exército
Departamento de Ciência e Tecnologia
Diretoria de Fabricação
Arsenal de Guerra do Rio

Objeto: Aquisição de Insumos para Serralheria e Ferragens - GCALC

Descrição: **Grampo** - GRAMPO, MATERIAL: FERRO FUNDIDO NODULAR , TAMANHO: 8 POL, TIPO: "C" , ACABAMENTO SUPERFICIAL: PINTURA ELETROSTÁTICA A PÓ TEXTURIZADO

CatMat: **483233** - Grampo - Material: Ferro Fundido Nodular | Tamanho: 8 POL | Tipo: "C" | Acabamento Superficial: Pintura Eletrostática A Pó Texturizado

Fonte: www.gov.br/compras/pt-br

Data: 30/10/2025 08:00

Modalidade: Pregão Eletrônico

SRP: SIM

Identificação: NºPregão:900032025 / UASG:160285

Lote/Item: /147

Ata: Link Ata

Homologação: 16/03/2026 14:46

Quantidade: 143

Unidade: Unidade

UF: RJ

CNPJ	Razão Social do Fornecedor	Valor da Proposta Final
44.883.034/0001-47 *VENCEDOR*	MARCELO SOUSA GONCALVES 10041502884	**R$ 55,62**

Endereço: PROFESSOR COSME DEODATO TADEU, 220 | **Nome de Contato:** MARCELO GONCALVES | **Telefone:** (11) 2073-5565 | **Email:** marcelo.goncalves.log@hotmail.com

CNPJ	Razão Social do Fornecedor	Valor da Proposta Final
47.292.532/0001-03	HOPE RIO DISTRIBUIDORA LTDA	R$ 63,00

Estado: RJ | **Cidade:** Rio de Janeiro | **Endereço:** ESTRADA ADHEMAR BEBIANO, 02138 | **Telefone:** (21) 9378-8582 / (21) 3869-7499 / (21) 3869-7499 | **Email:** jeslucon@gmail.com

CNPJ	Razão Social do Fornecedor	Valor da Proposta Final
14.968.227/0001-30	FERGAVI COMERCIAL LTDA	R$ 64,00

Estado: SP | **Cidade:** São Paulo | **Endereço:** RUA SILVEIRA TAVARES, 112 | **Nome de Contato:** DELSON E MARCOS | **Telefone:** (11) 99297-9527 | **Email:** fergavi@terra.com.br

CNPJ	Razão Social do Fornecedor	Valor da Proposta Final
14.102.351/0001-18	14.102.351 INGRID PIMENTA DOS SANTOS	R$ 67,00

Estado: RJ | **Cidade:** Angra dos Reis | **Endereço:** ESTRADA DA BANQUETA, 1185 | **Telefone:** (24) 9916-6102 | **Email:** supertrabjr@gmail.com

CNPJ	Razão Social do Fornecedor	Valor da Proposta Final
37.308.971/0001-03	OBRAMAIS ATACADO DE MATERIAIS DE CONSTRUCAO LTDA	R$ 74,00

Endereço: AVENIDA DAS AMERICAS, 12900 | **Telefone:** (21) 9747-4107 | **Email:** obramaisatacadista@gmail.com

CNPJ	Razão Social do Fornecedor	Valor da Proposta Final
46.222.423/0001-57	46.222.423 CRISTIAN MOURA DA FONSECA	R$ 74,40

Endereço: SALVADOR ALLENDE, 971 | **Telefone:** (21) 7326-2020 | **Email:** cristian_moura@live.com

CNPJ	Razão Social do Fornecedor	Valor da Proposta Final
50.391.734/0001-17	GENTILEZA COMERCIO DE MATERIAIS E SERVICOS LTDA	R$ 74,40

Endereço:
,

CNPJ	Razão Social do Fornecedor	Valor da Proposta Final
60.737.396/0001-86	SWS INDUSTRIA COMERCIO E SOLUCOES INTEGRADAS LTDA Benefício Me/Epp: Sim Programa de integridade: Sim UF endereço: RJ	R$ 74,45

Endereço:
,

CNPJ	Razão Social do Fornecedor	Valor da Proposta Final
49.935.709/0001-78	PRINCESS SOLUCOES EM SERVICOS E COMERCIO LTDA	R$ 74,46

Endereço: OSVALDO CAMPOS, 639 | **Telefone:** (22) 9946-3573 | **Email:** solucoesprincess@gmail.com

CNPJ	Razão Social do Fornecedor	Valor da Proposta Final
26.580.101/0001-72	APPONTE WEB GESTAO E CONSULTORIA EMPRESARIAL LTDA.	R$ 76,58

Endereço: RUA CEL JOSE EUSEBIO, 95 **Telefone:** (11) 3255-4399 **Email:** dalessandro@apponte.com.br

CNPJ	Razão Social do Fornecedor	Valor da Proposta Final
46.309.615/0001-03	M L COMERCIO VAREJISTA DE ELETRONICOS LTDA	R$ 80,00

Estado:	Cidade:	Endereço:	Nome de Contato:	Telefone:	Email:
AM	Manaus	TRAVESSA PARAIBA, 41	Elizeu	(92) 98452-1267	mlc.licita@gmail.com

CNPJ	Razão Social do Fornecedor	Valor da Proposta Final
40.676.882/0001-24	HS SOLDAS LTDA	R$ 9.999.999,00

Estado:	Cidade:	Endereço:	Telefone:	Email:
MG	Contagem	AV JOAO CESAR DE OLIVEIRA, 4125	(31) 2524-4417	contabilidadeegc@gmail.com

Item 20: LAMINA PARA ARCO DE SERRA (12" - 18 DENTES/POL)

Preço Estimado: R$ 12,68 (un) **Percentual:** - **Preço Estimado Calculado:** R$ 12,68 **Média dos Preços Obtidos:** R$ 12,68

Quantidade	Descrição	Observação
70 Unidades	LAMINA SERRA MANUAL ACO RAPIDO FLEXIVEL 18 DENTE POR POLEGADA, COMPRIMENTO DA LAMINA: 300 mm, LARGURA DA LAMINA: 13 mm ESPESSURA DA LAMINA: 0,60 mm.	190016881

Preço (Compras Governamentais) 1: Preço do Fornecedor Vencedor **R$ 13,04**

Inc. I Art. 5º da IN 65 de 07 de Julho de 2021 (Lei nº 14.133)

CNPJ: 76.978.881/0001-81
Órgão: MUNICIPIO DE TERRA RICA / 37 - Prefeitura Municipal de Terra Rica - PR
Objeto: Registro de preço para compra de ferramentas, material elétrico, equipamentos e material de construção de em geral
Descrição: **LÂMINA SERRA MANUAL BIMETÁLICA 12'' Especificações mínimas: Fabricada em aço, possui 24 dentes, 12 polegadas. Dimensões AxLxP: 300x13x0,60mm** - LÂMINA SERRA MANUAL BIMETÁLICA 12" Especificações mínimas: Fabricada em aço, possui 24 dentes, 12 polegadas. Dimensões AxLxP: 300x13x0,60mm
Fonte: https://pncp.gov.br/app/editais/76978881000181/2026/3

Data: 26/02/2026 09:00
Modalidade: Pregão - Eletrônico
Critério de Julgamento: Menor preço
SRP: SIM
Identificação: 76978881000181-1-000003/2026
Lote/Item: 1/2077814
Ata: N/A
Homologação: 05/03/2026 00:00
Quantidade: 30
Unidade: UNID
UF: PR

CNPJ	Razão Social do Fornecedor	Valor da Proposta Final
45.231.590/0001-00 *VENCEDOR*	P. MACHADO MATERIAIS	R$ 13,04

Endereço: AUGUSTO PRIMO NEGRINE, 237 **Telefone:** (44) 9145-1849 **Email:** pmachadomateriais.ltda@gmail.com

Preço (Compras Governamentais) 2: Preço do Fornecedor Vencedor **R$ 13,00**

Inc. I Art. 5º da IN 65 de 07 de Julho de 2021 (Lei nº 14.133)

CNPJ: 44.590.106/0001-68

Órgão: CONTABILIDADE GERAL DO ESTADO - COGES / 929238 - CONTABILIDADE GERAL DO ESTADO - RO

Objeto: Aquisição de materiais permanentes e de consumo, compreendendo tomadas, cabos, brocas, parafusos, canaletas, patch cord, extensão elétrica, filtro de linha e nobreak, destinados à infraestrutura elétrica e de rede, para atender às necessidades da Contabilidade Geral do Estado – COGES, em sua nova estrutura física.

Descrição: **Lâmina Serra Manual aplicação: arco de serra, características adicionais: flexível, resistente, comprimento: 300, espessura: 0,65, largura: 13, material: aço rápido, quantidade dentes: 24 dentes por polegada Serra manual aço rápido 24 dentes.** - Lâmina Serra Manual aplicação: arco de serra, características adicionais: flexível, resistente, comprimento: 300, espessura: 0,65, largura: 13, material: aço rápido, quantidade dentes: 24 dentes por polegada Serra manual aço rápido 24 dentes.

Fonte: https://pncp.gov.br/app/editais/44590106000168/2025/15

Data: 08/01/2026 08:00

Modalidade: Dispensa

Critério de Julgamento: Menor preço

SRP: NÃO

Identificação: 44590106000168-1-000015/2025

Lote/Item: 1/20

Ata: N/A

Homologação: 21/01/2026 00:00

Quantidade: 2

Unidade: Unidade

UF: RO

CNPJ	Razão Social do Fornecedor	Valor da Proposta Final
24.198.791/0001-74 *VENCEDOR*	R & C TECNOLOGIA LTDA	R$ 13,00

Estado:	Cidade:	Endereço:	Telefone:	Email:
RO	Porto Velho	AV NACOES UNIDAS, 116	(69) 3229-5434	danilo_hardsoft@hotmail.com

Preço (Compras Governamentais) 3: Preço do Fornecedor Vencedor **R$ 12,00**

Inc. I Art. 5º da IN 65 de 07 de Julho de 2021 (Lei nº 14.133)

Órgão: SUPERINTENDENCIA DA JUVENTUDE, CULTURA, ESPORTE E LAZER - SEJUCEL / 929394 - ERO-SUPERINTENDENCIA DA JUV.CUL.ESPORTE LAZER

Objeto: Aquisição de materiais elétricos, de infraestrutura física, acessórios e componentes de rede lógica, destinados à reestruturação física da Secretaria de Estado da Juventude, Cultura, Esporte e Lazer – SEJUCEL.

Descrição: **Lâmina Serra material: aço carbono, largura: 185, espessura: 2,0, quantidade dentes: 24** - Lâmina Serra material: aço carbono, largura: 185, espessura: 2,0, quantidade dentes: 24

Fonte: https://pncp.gov.br/app/editais/24798606000182/2026/3

Data: 06/01/2026 00:00

Modalidade: Dispensa

Critério de Julgamento: Não se aplica

SRP: NÃO

Identificação: 24798606000182-1-000003/2026

Lote/Item: 1/9

Ata: N/A

Homologação: 06/01/2026 00:00

Quantidade: 3

Unidade: Unidade

UF: RO

CNPJ	Razão Social do Fornecedor	Valor da Proposta Final
43.279.146/0001-20 *VENCEDOR*	PMX COMERCIO E SERVICO LTDA	R$ 12,00

Endereço:	Telefone:	Email:
Rua Antonio Maria Valenca, 6008	(69) 8117-9778	pmxcomercio@hotmail.com

Item 21: LAMINA PARA ARCO DE SERRA (12" - 24 DENTES/POL)

Preço Estimado: R$ 19,15 (un) **Percentual:** - **Preço Estimado Calculado:** R$ 19,15 **Média dos Preços Obtidos:** R$ 19,15

Quantidade	Descrição	Observação
35 Unidades	LAMINA SERRA MANUAL ACO RAPIDO FLEXIVEL 24 DENTE POR POLEGADA, COMPRIMENTO DA LAMINA: 300 mm, LARGURA DA LAMINA: 13 mm ESPESSURA DA LAMINA: 0,60 mm.	660145893

Preço (Compras Governamentais) 1: Preço do Fornecedor Vencedor **R$ 17,90**

Inc. I Art. 5º da IN 65 de 07 de Julho de 2021 (Lei nº 14.133)

Órgão: SECRETARIA DE SAUDE / 8439 - GER DA VI GERES ARCOVERDE

Objeto: VI GERES – AQUISIÇÃO DE MATERIAL DE CONSTRUÇÃO E DE HIDRÁULICA, COMO CIMENTO, AREIA FINA, AREIA GROSSA, GESSO, ARGAMASSA, TUBO DE PVC, JOELHO, TÊ E SERRA, PARA ATENDER À REALIZAÇÃO DE SERVIÇOS DE MAN

Descrição: **(1857002) - LAMINA DE SERRA - ACO,TIPO STARRET** - (1857002) - LAMINA DE SERRA - ACO,TIPO STARRET

Fonte: https://pncp.gov.br/app/editais/10572048000128/2026/356

Data: 13/04/2026 00:00

Modalidade: Dispensa

Critério de Julgamento: Menor preço

SRP: NÃO

Identificação: 10572048000128-1-000356/2026

Lote/Item: 1/7

Ata: N/A

Homologação: 13/04/2026 00:00

Quantidade: 3

Unidade: UN

UF: PE

CNPJ	Razão Social do Fornecedor	Valor da Proposta Final
15.712.900/0001-39 *VENCEDOR*	HEROLEIDE MONTEIRO CAVALCANTI	R$ 17,90

Endereço: PRACA SAO CRISTOVAO, 71

Telefone: (87) 9904-1617/ (87) 3821-0779

Email: max_service01@hotmail.com

Preço (Compras Governamentais) 2: Preço do Fornecedor Vencedor **R$ 18,75**

Inc. I Art. 5º da IN 65 de 07 de Julho de 2021 (Lei nº 14.133)

CNPJ: 88.594.999/0001-95

Órgão: MUNICIPIO DE GARIBALDI / 79 - Município de Garibaldi

Objeto: DIVERSOS

Descrição: **LAMINA SERRA** - LAMINA SERRA

Fonte: https://pncp.gov.br/app/editais/88594999000195/2026/479

Data: 06/04/2026 00:00

Modalidade: Dispensa

Critério de Julgamento: Não se aplica

SRP: NÃO

Identificação: 88594999000195-1-000479/2026

Lote/Item: 1/16

Ata: N/A

Homologação: 06/04/2026 00:00

Quantidade: 1

Unidade: UN

UF: RS

CNPJ	Razão Social do Fornecedor	Valor da Proposta Final
72.044.530/0001-42 *VENCEDOR*	Bello Pecas Ltda	R$ 18,75

Endereço:

,

Preço (Compras Governamentais) 3: Preço do Fornecedor Vencedor **R$ 20,80**

Inc. I Art. 5º da IN 65 de 07 de Julho de 2021 (Lei nº 14.133)

CNPJ: 00.348.003/0001-10

Órgão: EMPRESA BRASILEIRA DE PESQUISA AGROPECUARIA / 135032 - EMBRAPA TRIGO/PASSO FUNDO/RS

Objeto: Aquisição de materiais e componentes elétricos para a instalação das câmeras do sistema de monitoramento eletrônico da Embrapa Trigo.

Descrição: **Lâmina Serra Manual aplicação: arco de serra, comprimento: 300, material: aço rápido e aço liga** - Lâmina Serra Manual aplicação: arco de serra, comprimento: 300, material: aço rápido e aço liga

Fonte: https://pncp.gov.br/app/editais/00348003000110/2026/38

Data: 03/03/2026 00:00

Modalidade: Dispensa

Critério de Julgamento: Não se aplica

SRP: NÃO

Identificação: 00348003000110-1-000038/2026

Lote/Item: 1/18

Ata: N/A

Homologação: 04/03/2026 00:00

Quantidade: 4

Unidade: Unidade

UF: RS

CNPJ	Razão Social do Fornecedor	Valor da Proposta Final
03.185.744/0001-16 *VENCEDOR*	FERNANDES & FILHOS LTDA	R$ 20,80

Estado: RS

Cidade: Passo Fundo

Endereço: AVENIDA BRASIL OESTE, 2807

Item 22: LANTERNA ELETRICA DE CABECA

Preço Estimado: R$ 67,46 (un) **Percentual:** - **Preço Estimado Calculado:** R$ 67,46 **Média dos Preços Obtidos:** R$ 67,46

Quantidade	Descrição	Observação
30 Unidades	TIPO MINEIRO, ESPEC W-L-215.	006433562

Preço (Compras Governamentais) 1: Preço do Fornecedor Vencedor **R$ 69,39**

Inc. I Art. 5º da IN 65 de 07 de Julho de 2021 (Lei nº 14.133)

CNPJ: 18.666.750/0001-62

Órgão: MUNICIPIO DE ITAMONTE / 2060 - Unidade Única

Objeto: Registro de preços visando a futura e eventual aquisição de materiais e equipamentos, visando suprir as necessidades da Defesa Civil.

Descrição: **Lanterna de Cabeça - mínimo 400 lumens** - Lanterna de Cabeça - mínimo 400 lumens

Fonte: https://pncp.gov.br/app/editais/18666750000162/2026/29

Data: 01/04/2026 08:59

Modalidade: Pregão - Eletrônico

Critério de Julgamento: Menor preço

SRP: SIM

Identificação: 18666750000162-1-000029/2026

Lote/Item: 1/1

Ata: N/A

Homologação: 22/04/2026 00:00

Quantidade: 100

Unidade: UNIDADE

UF: MG

CNPJ	Razão Social do Fornecedor	Valor da Proposta Final
56.386.309/0001-16 *VENCEDOR*	56.386.309 STEFFAN DIORGY SILVA VERNILLO	R$ 69,39

Endereço: INACIO MAXIMO DINIZ JUNQUEIRA, 527

Telefone: (17) 3347-9931

Email: contato@mabus.com.br

Preço (Compras Governamentais) 2: Preço do Fornecedor Vencedor **R$ 72,99**

Inc. I Art. 5º da IN 65 de 07 de Julho de 2021 (Lei nº 14.133)

CNPJ: 09.598.288/0002-01

Órgão: MINISTÉRIO DA DEFESA
Comando do Exército
Comando Militar do Nordeste
7ª Região Militar/7ª Divisão de Exército
23ªCircunscrição de Serviço Militar

Objeto: Aquisição de Material para IIB, IIQ e Adestramento, para atender as necessidades do GCALC da Guarnição de João Pesssoa.

Descrição: **Lanterna elétrica -** LANTERNA ELÉTRICA, TIPO: DE CABEÇA , CARACTERÍSTICAS ADICIONAIS: RESISTENTE A ÀGUA , APLICAÇÃO: CAMPO , TIPO LÂMPADA: 12 LEDS DE ALTA DENSIDADE , TIPO BATERIA: RECARREGÁVEL , TIPO FOCO: REGULÁVEL , TENSÃO NOMINAL: 110/220 V, VIDA ÚTIL: LÂMPDA COM VIDA ÚTIL DE 100.000 H

CatMat: **411362 -** Lanterna Elétrica - Tipo: De Cabeça | Características Adicionais: Resistente A Àgua | Aplicação: Campo | Tipo Lâmpada: 12 Leds De Alta Densidade | Tipo Bateria: Recarregável | Tipo Foco: Regulável | Tensão Nominal: 110/220 V | Vida Útil: Lâmpda Com Vida Útil De 100.000 H

Fonte: www.gov.br/compras/pt-br

Data: 10/12/2025 09:00

Modalidade: Pregão Eletrônico

SRP: SIM

Identificação: NºPregão:900042026 / UASG:160175

Lote/Item: /111

Ata: Link Ata

Homologação: 11/02/2026 15:17

Quantidade: 116

Unidade: Unidade

UF: PB

CNPJ	Razão Social do Fornecedor	Valor da Proposta Final
61.498.917/0001-52 *VENCEDOR*	61.498.917 VICTOR DE ARAUJO ALMEIDA UF endereço: GO	**R$ 72,99**
Endereço: ,		
23.380.134/0001-80	EFFORT NEGOCIOS LTDA	R$ 87,99
Endereço: RUA ARARANGUA, 50	**Telefone:** (41) 9228-0589	**Email:** effort@effortnegocios.com.br
24.154.843/0001-00	M A PIANOVSKI SOLUCOES INTEGRADAS LTDA	R$ 88,00
Endereço: AVENIDA PROFESSOR FERNANDO SAO PAULO, 76	**Telefone:** (41) 9828-4331	**Email:** emkdsolucoesintegradasltda@gmail.com
08.388.921/0001-85	MIKROSHOP COMERCIO SOLUCOES E TECNOLOGIA LTDA	R$ 129,85
Estado: PB	**Cidade:** João Pessoa	**Endereço:** AVENIDA ESPIRITO SANTO, 251	**Nome de Contato:** Ellen	**Telefone:** (83) 3244-6189	**Email:** mikroshop@hotmail.com
33.024.657/0001-48	JB COMERCIO E DISTRIBUICAO DE ELETRONICOS, SERVICOS E TECNOLOGIA DA INFORMACAO LTDA	R$ 130,00
Estado: DF	**Cidade:** Brasília	**Endereço:** AREA ADE CONJUNTO 20 LOTE, 20	**Telefone:** (61) 8348-3434
58.573.839/0002-80	JR VARIEDADES E SERVICOS LTDA UF endereço: BA	R$ 131,00
Endereço: IZAAC LOBO, 1	**Nome de Contato:** Gilvando Carvalho Moreira Junior	**Telefone:** (75) 8317-0712	**Email:** junior128964@gmail.com
26.580.101/0001-72	APPONTE WEB GESTAO E CONSULTORIA EMPRESARIAL LTDA.	R$ 134,23
Endereço: RUA CEL JOSE EUSEBIO, 95	**Telefone:** (11) 3255-4399	**Email:** dalessandro@apponte.com.br
37.639.423/0001-66	TACIEL DA SILVA SANTOS	R$ 999.999,00
Estado: PB	**Cidade:** Araçagi	**Endereço:** R PROJETADA 03, 10	**Telefone:** (83) 8149-1254	**Email:** coenesltda@hotmail.com

Preço (Compras Governamentais) 3: Preço do Fornecedor Vencedor **R$ 60,00**

Inc. I Art. 5º da IN 65 de 07 de Julho de 2021 (Lei nº 14.133)

CNPJ: 01.285.170/0001-22

Órgão: COMPANHIA DE DESENVOLVIMENTO ECONÔMICO DE GOIÁS

Objeto: Contratação de Empresa qualificada e especializada em Equipamentos de Proteção Individual - EPI´S.

Descrição: **Lanterna Não Elétrica** - LANTERNA NÃO ELÉTRICA, MATERIAL: PLÁSTICO RESISTENTE , TIPO FOCO: CABEÇA MOVEL 135º , CARACTERÍSTICAS ADICIONAIS: CABEçA DE ALUMÍNIO SELADA E GANCHO INTEGRADO , TIPO: LED COM 160 LUMENS 18V , BATERIA: RECARREGÁVEL , MODELO: REFLETOR FACETADO , ACIONAMENTO: BOTÃO TIPO "CLIQUE" NA PARTE TRASEIRA

CatMat: **454084** - Lanterna Não Elétrica - Material: Plástico Resistente | Tipo Foco: Cabeça Movel 135º | Características Adicionais: Cabeça De Alumínio Selada E Gancho Integrado | Tipo: Led Com 160 Lumens 18v | Bateria: Recarregável | Modelo: Refletor Facetado | Acionamento: Botão Tipo "Clique" Na Parte Traseira

Fonte: www.gov.br/compras/pt-br

Data: 17/11/2025 08:00

Modalidade: Pregão Eletrônico

SRP: NÃO

Identificação: NºPregão:900302025 / UASG:927105

Lote/Item: /101

Ata: Link Ata

Homologação: 27/01/2026 07:44

Quantidade: 25

Unidade: Unidade

UF: GO

CNPJ	Razão Social do Fornecedor	Valor da Proposta Final
12.904.870/0001-74	DATA EQUIPAMENTOS DE SEGURANCA LTDA	R$ 34,56

Estado:	Cidade:	Endereço:	Nome de Contato:	Telefone:	Email:
SP	Monte Alto	RUA DR RAUL DA ROCHA MEDEIROS, 2015	Thiago Constâncio Cremma	(16) 3242-4261	dataseguranca@hotmail.com

49.423.195/0001-71 *VENCEDOR*	ROCHA EQUIPAMENTOS DE PROTECAO INDIVIDUAL E SEGURANCA LTDA	**R$ 60,00**

Endereço:
,

00.085.446/0001-66	FABIANO COMERCIO ATACADISTA DE FERRAMENTAS E MATERIAIS DE CONSTRUCAO LTDA	R$ 65,00

Estado:	Cidade:	Endereço:	Nome de Contato:	Telefone:	Email:
TO	Palmas	QUADRA QUADRA 102 NORTE, AVENIDA NS 2, SN	Erick Veiga	(63) 3226-3300	administrativo@fabianoparafusos.com.br

36.435.916/0001-11	VALE COMERCIO DE MATERIAL DE CONSTRUCAO LTDA	R$ 67,33

Estado:	Cidade:	Endereço:	Telefone:	Email:
TO	Palmas	Q 102 NORTE AVENIDA NS 2, SN	(63) 3215-5144	contato@triangulocontailidade.com.br

12.450.604/0001-19	PENTAGONO EQUIPAMENTOS DE PROTECAO INDIVIDUAL COMERCIO ATACADISTA LTDA	R$ 91,99

Estado:	Cidade:	Endereço:	Telefone:	Email:
GO	Goiânia	RUA 224, 94	(62) 3209-1500	atendimento@pentagonoepi.com.br

48.419.084/0001-29	S SILPER COMERCIAL DIAMANTE LTDA	R$ 120,00

Endereço:
,

61.153.731/0001-61	DABOA COMERCIO E SERVICOS LTDA Benefício Me/Epp: Sim Programa de integridade: Sim UF endereço: BA	R$ 799,00

Endereço:	Telefone:	Email:
CARLOS GOMES, 855	(71) 9995-2256	daboaalimentos1@gmail.com

11.175.931/0001-47	MASTERFER COMERCIO DE FERRAGENS LTDA	R$ 10.000,00

Estado:	Cidade:	Endereço:	Nome de Contato:	Telefone:	Email:
RS	Erechim	RUA HENRIQUE SCHWERIN, 766	DANIEL	(54) 9956-0047/ (54) 8423-0935	vendas.gpa@gmail.com

Item 23: LIQUIDO GERADOR DE ESPUMA

Preço Estimado: R$ 812,20 (un) **Percentual:** - **Preço Estimado Calculado:** R$ 812,20 **Média dos Preços Obtidos:** R$ 812,20

Quantidade	Descrição	Observação
1.800 Unidades	LIQUIDO GERADOR ESPUMA (AFFF) 6% TIPO 7. ESPECIFICACAO MIL F-24385 E MAR 71000/410A, ABTNT NBR 15511 TIPO 7, NO QUESITO PERFORMANCE AO FOGO, ITEM 3.4 TABELA II ATENDE AS CLASSES HC (EXTINCAO DE INCENDIOS EM HI DROCARBONETOS), AR (EXTINCAO DE INCENDIOS EM SOLVENTES POLARES) E CLASSE AV (UTILIZACAO EM AEROPOR TOS PARA EXTINCAO DE INCENDIOS EM H IDROCARBONETOS). EMBALAGEM BU C/20 LITROS.	190036120

Preço (Compras Governamentais) 1: Preço do Fornecedor Vencedor **R$ 797,59**

Inc. I Art. 5º da IN 65 de 07 de Julho de 2021 (Lei nº 14.133)

CNPJ: 07.954.480/0001-79

Órgão: GOVERNO DO ESTADO DO CEARÁ

Objeto: O objeto da licitação é o REGISTRO DE PREÇO PARA FUTURAS E EVENTUAIS AQUISIÇÕES DE MATERIAIS E FERRAMENTAS HIDRÁULICAS DE COMBATE À INCÊNDIOS URBANOS E FLORESTAIS, nas condições estabelecidas neste edital e seus anexos.

Descrição: **Liquido Gerador De Espuma De Combate A Incendio** - LIQUIDO GERADOR DE ESPUMA DE COMBATE A INCENDIO, TIPO: SINTÉTICO , COMPONENTES: TENSOATIVOS FLUORADOS E HIDROCARBONOS , COMPONENTES ADICIONAIS: POLÍMERO DE ALTO PESO MOLECULAR E SOLVENTES , REFERENCIA: AFFF/ARC 3%-6% , APLICAçãO: INCENDIO PROVOCADOS POR HIDROCARBONETOS E SOLVENTE

CatMat: **620850** - Liquido Gerador De Espuma De Combate A Incendio - Tipo: Sintético | Componentes: Tensoativos Fluorados E Hidrocarbonos | Componentes Adicionais: Polímero De Alto Peso Molecular E Solventes | Referencia: Afff/Arc 3%-6% | Aplicação: Incendio Provocados Por Hidrocarbonetos E Solvente

Fonte: www.gov.br/compras/pt-br

Data: 19/11/2025 08:00

Modalidade: Pregão Eletrônico

SRP: NÃO

Identificação: NºPregão:913652025 / UASG:943001

Lote/Item: /16

Ata: Link Ata

Homologação: 11/02/2026 17:01

Quantidade: 300

Unidade: Unidade

UF: CE

CNPJ	Razão Social do Fornecedor	Valor da Proposta Final
24.801.471/0002-48 *VENCEDOR*	ASL SERVICOS & EQUIPAMENTOS LTDA	**R$ 797,59**

Endereço: RUA BOM JESUS, 212 **Telefone:** (22) 9291-9870 **Email:** anderson.aslservicos@gmail.com

CNPJ	Razão Social do Fornecedor	Valor da Proposta Final
07.412.297/0001-41	ACACMAR COMERCIAL E TRANSPORTES LTDA	R$ 4.000,00

Estado:	Cidade:	Endereço:	Telefone:	Email:
SP	São Paulo	AVENIDA TENENTE MARQUES, 5.110	(11) 3931-4569/ (11) 3659-6945	acacmarauto@gmail.com

CNPJ	Razão Social do Fornecedor	Valor da Proposta Final
11.175.931/0001-47	MASTERFER COMERCIO DE FERRAGENS LTDA	R$ 10.000,00

Estado:	Cidade:	Endereço:	Nome de Contato:	Telefone:	Email:
RS	Erechim	RUA HENRIQUE SCHWERIN, 766	DANIEL	(54) 9956-0047/ (54) 8423-0935	vendas.gpa@gmail.com

CNPJ	Razão Social do Fornecedor	Valor da Proposta Final
37.529.870/0001-62	MP COMERCIO VAREJISTA EIRELI	R$ 20.000,00

Estado:	Cidade:	Endereço:	Nome de Contato:	Telefone:	Email:
RN	Natal	AV MARANGUAPE, 3685	Mercia	(84) 99952-5200	memmaterialconstrucao@gmail.com

CNPJ	Razão Social do Fornecedor	Valor da Proposta Final
39.988.022/0001-47	FGS COMERCIAL LTDA	R$ 100.000.000,00

Estado:	Cidade:	Endereço:	Nome de Contato:	Telefone:	Email:
SC	Joinville	R QUINZE DE NOVEMBRO, 7143	FERNANDO	(47) 8843-8652	fernandoguilhermeseiler@gmail.com

Preço (Compras Governamentais) 2: Preço do Fornecedor Vencedor **R$ 669,00**

Inc. I Art. 5º da IN 65 de 07 de Julho de 2021 (Lei nº 14.133)

CNPJ: 00.394.502/0401-03

Órgão: MINISTÉRIO DA DEFESA
COMANDO DA MARINHA
Comando de Operações Navais
Comando do 9º Distrito Naval
Centro de Intendencia da Marinha em Manaus

Objeto: Aquisição de material de CAV

Descrição: **Liquido gerador de espuma de combate a incendio** - LIQUIDO GERADOR DE ESPUMA DE COMBATE A INCENDIO, TIPO: SINTÉTICO , COMPONENTES: TENSOATIVOS FLUORADOS E HIDROCARBONOS , COMPONENTES ADICIONAIS: POLÍMERO DE ALTO PESO MOLECULAR E SOLVENTES , REFERENCIA: AFFF/ARC 3%-6% , APLICAçãO: INCENDIO PROVOCADOS POR HIDROCARBONETOS E SOLVENTE

CatMat: **620850** - Liquido Gerador De Espuma De Combate A Incendio - Tipo: Sintético | Componentes: Tensoativos Fluorados E Hidrocarbonos | Componentes Adicionais: Polímero De Alto Peso Molecular E Solventes | Referencia: Afff/Arc 3%-6% | Aplicação: Incendio Provocados Por Hidrocarbonetos E Solvente

Fonte: www.gov.br/compras/pt-br

Data: 09/10/2025 09:00
Modalidade: Pregão Eletrônico
SRP: SIM
Identificação: NºPregão:900112025 / UASG:788820
Lote/Item: /199
Ata: Link Ata
Homologação: 13/04/2026 17:57
Quantidade: 78
Unidade: Unidade
UF: AM

CNPJ	Razão Social do Fornecedor	Valor da Proposta Final
45.532.792/0001-83 *VENCEDOR*	45.532.792 THAMARA MEDEIROS GONCALVES	**R$ 669,00**
Endereço: ,		
04.946.927/0001-70	K2 TRANSPORTE E SERVICOS LTDA.	R$ 671,00
Endereço: AVENIDA COSME FERREIRA, 631	**Telefone:** (92) 3213-4613	**Email:** cadastro@om.adv.br
27.050.538/0001-67	AMG MAS COMERCIO ATACADISTA EM GERAL LTDA	R$ 675,00

Estado:	Cidade:	Endereço:	Nome de Contato:	Telefone:	Email:
RJ	Rio de Janeiro	RUA COMENDADOR BASTOS, 00775	MARCELO	(21) 99145-8139	amgcomercio@outlook.com

Preço (Compras Governamentais) 3: Preço do Fornecedor Vencedor **R$ 970,00**
Inc. I Art. 5º da IN 65 de 07 de Julho de 2021 (Lei nº 14.133)

CNPJ: 25.053.109/0001-18

Órgão: SECRETAIA-GERAL DE GOVERNO - SGG
Secretaria da Fazenda
Secretaria da Segurança Pública do Estado do Tocantins

Objeto: Aquisição de material de consumo (colete de mergulho, conjunto reguladores de válvula, roupa de mergulho, boia de sinalização, capacete de salvamento, liquido gerador de espuma e vestimenta de segurança tipo "macacão apícola".

Descrição: **Liquido Gerador De Espuma De Combate A Incendio** - LIQUIDO GERADOR DE ESPUMA DE COMBATE A INCENDIO, TIPO: SINTÉTICO , COMPONENTES: TENSOATIVOS FLUORADOS E HIDROCARBONOS , COMPONENTES ADICIONAIS: POLÍMERO DE ALTO PESO MOLECULAR E SOLVENTES , REFERENCIA: AFFF/ARC 3%-6% , APLICAçãO: INCENDIO PROVOCADOS POR HIDROCARBONETOS E SOLVENTE

CatMat: **620850** - Liquido Gerador De Espuma De Combate A Incendio - Tipo: Sintético | Componentes: Tensoativos Fluorados E Hidrocarbonos | Componentes Adicionais: Polímero De Alto Peso Molecular E Solventes | Referencia: Afff/Arc 3%-6% | Aplicação: Incendio Provocados Por Hidrocarbonetos E Solvente

Fonte: www.gov.br/compras/pt-br

Data: 15/07/2025 08:00
Modalidade: Pregão Eletrônico
SRP: NÃO
Identificação: NºPregão:900172025 / UASG:925957
Lote/Item: /6
Ata: Link Ata
Homologação: 21/05/2026 09:30
Quantidade: 20
Unidade: Embalagem 20,00 L
UF: TO

CNPJ	Razão Social do Fornecedor	Valor da Proposta Final
49.944.751/0001-55 *VENCEDOR*	GLOBAL EQUIPAMENTOS DE RESGATE LTDA	**R$ 970,00**

Endereço: REGINA TEIXEIRA DE PAIVA, 23 | **Telefone:** (31) 3879-1200 | **Email:** elo@elo.cnt.br

03.675.796/0001-70	FIRE & SERVICOS MANUTENCAO CONTRA INCENDIO LTDA	R$ 1.292,90

Estado: SP | **Cidade:** São Paulo | **Endereço:** RUA AURELIANO PIZZOTI, 107 | **Telefone:** (11) 2994-3011 | **Email:** vendas@firex.com.br

45.532.792/0001-83	45.532.792 THAMARA MEDEIROS GONCALVES	R$ 2.000,00

Endereço: ,

43.564.630/0001-00	KPC EQUIPAMENTOS E SUPRIMENTOS LTDA	R$ 4.000,00

Estado: SP | **Cidade:** São Paulo | **Endereço:** R MONTE CARDOSO, 271 | **Telefone:** (11) 4395-3531 | **Email:** kpcequipamentos@gmail.com

37.032.250/0001-13	CAROLINE WERLANG	R$ 33.000,00

Estado: RS | **Cidade:** Erechim | **Endereço:** R RAUL ANTONIO BEVILACQUA, 120 | **Telefone:** (45) 9969-1329 | **Email:** cwcomercio@hotmail.com

37.145.431/0001-56	RNL TRADE AND FACILITIES ASSETS LTDA	R$ 101.350.000,00

Endereço: PAU BRASIL LOTE, 06 | **Telefone:** (61) 2027-0328 | **Email:** contato@federaltrading.org

15.655.026/0001-45	RNL TRADE AND FACILITIES LTDA	R$ 102.140.000,00

Endereço: RUA DAS PITANGUEIRAS, 5 | **Telefone:** (61) 9570-4155/ (61) 2780-0328 | **Email:** contato@federaltrading.org

Item 24: LUVA ANTICHAMAS (BOMBEIRO)

Preço Estimado: R$ 482,23 (un) **Percentual:** - **Preço Estimado Calculado:** R$ 482,23 **Média dos Preços Obtidos:** R$ 482,23

Quantidade	Descrição	Observação
140 Unidades	LUVA DE COMBATE A INCENDIOS, TAMANHO 10. LUVA PARA BOMBEIROS E BRIGADISTAS FABRICADA EM COURO DE VA QUETA NA PALMA E FIBRA ARAMIDA NO DORSO. RESISTENTE A CORTE, ABRASAO E TEMPERATURAS DE ATE 300ºC. CAM ADA EXTERNA: COURO DE VAQUETA RESISTENTE A TEMPERATURAS ELEVADAS COM RESISTENCIA A ABRASAO E CORT ES. BARREIRA DE VAPOR ¿ FILME DE POLIURETANO ANTICHAMA NA COR BRANCA, PARA INIBIR PASSAGEM DE PRODUT OS QUIMICOS E LIQUIDOS. BARREIRA DE CALOR ¿ MANTA 100% FIBRA ARAMIDA COM GRAMATURA NAO INFERIOR A 240 G/M2, PARA ATUAR COMO BARREIRA TERMICA. PUNHO ELASTICO EM MATERIAL ANTICHAMA DE APROXIMADAMENTE 07 CM. TODA A COSTURA DA LUVA DEVE SER FEITA EM LINHA PARA-ARAMIDA.	190011372

Preço (Compras Governamentais) 1: Preço do Fornecedor Vencedor **R$ 495,00**

Inc. I Art. 5º da IN 65 de 07 de Julho de 2021 (Lei nº 14.133)

CNPJ: 02.977.954/0001-84

Órgão: GOVERNO DO ESTADO DE RONDONIA
Superintendência Estadual de Compras e Licitações

Objeto: Sistema de REGISTRO DE PREÇO PARA FUTURA E EVENTUAL AQUISIÇÃO DE MATERIAIS E EQUIPAMENTOS DE COMBATE à INCÊNDIO URBANO, visando atender as demandas do Corpo e Bombeiros Militar do Estado de Rondônia - CBMRO.

Descrição: **Luva Proteção** - LUVA PROTEÇÃO, MATERIAL: 100% FIBRA ARAMIDA , TAMANHO: MÉDIO , TIPO: 5 DEDOS , APLICAÇÃO: PROTEÇÃO COMBATE INCÊNDIO , CARACTERÍSTICAS ADICIONAIS: DORSO SEM EMENDAS, TIRA DE REFORÇO ENTRE POLEGAR E , TIPO USO: REUTILIZÁVEL , ESTERILIDADE: NÃO ESTÉRIL , FORMATO: ANATÔMICO

CatMat: **290689** - Luva Proteção - Material: 100% Fibra Aramida | Tamanho: Médio | Tipo: 5 Dedos | Aplicação: Proteção Combate Incêndio | Características Adicionais: Dorso Sem Emendas, Tira De Reforço Entre Polegar E | Tipo Uso: Reutilizável | Esterilidade: Não Estéril | Formato: Anatômico

Fonte: www.gov.br/compras/pt-br

Data: 10/09/2025 08:00

Modalidade: Pregão Eletrônico

SRP: NÃO

Identificação: NºPregão:903192024 / UASG:925373

Lote/Item: /23

Ata: Link Ata

Homologação: 10/02/2026 07:55

Quantidade: 195

Unidade: Par

UF: RO

CNPJ	Razão Social do Fornecedor	Valor da Proposta Final
44.669.141/0001-77 *VENCEDOR*	JOBE LUV INDUSTRIA E COMERCIO LTDA	**R$ 495,00**

Estado:	Cidade:	Endereço:	Nome de Contato:	Telefone:	Email:
SP	Rio Claro	AVENIDA 1 - IM, 201	Rodrigo Magalhães Couto	(19) 2112-2250	licitacao@jabeluv.com.br

44.513.773/0001-47	GLOBAL IMPORTACAO E EXPORTACAO LTDA	R$ 524,57

Estado:	Cidade:	Endereço:	Telefone:	Email:
PR	Curitiba	R OLAVO BILAC, 1276	(41) 9815-7891	global.eagle.import@gmail.com

62.611.122/0001-71	62.611.122 PATRIQUE RAMON OLIVEIRA DA SILVA UF endereço: RO	R$ 524,65

Endereço:
,

59.399.650/0001-02	COMERCIAL VN LTDA UF endereço: RO	R$ 650,00

Endereço:
,

53.441.926/0001-89	AUGUSMED HOSPITALAR COMERCIO E SERVICOS LTDA	R$ 700,00

Endereço:	Nome de Contato:	Telefone:	Email:
DOUTOR CRISTIANO MACHADO, 28	MARIO	(31) 8677-9407	augusmed.comercial@gmail.com

25.235.133/0001-78	SMS COMERCIO E SERVICOS LTDA	R$ 800,00

Estado:	Cidade:	Endereço:	Nome de Contato:	Telefone:	Email:
MG	Contagem	AVENIDA TROPICAL, 2565	Cassiana	(31) 4112-2021	licitacasmag@gmail.com

38.064.085/0001-44	BRASIMPEX DISTRIBUIDORA DE EQUIPAMENTOS DE SEGURANCA E ESPORTIVOS LTDA	R$ 1.032,00

Estado:	Cidade:	Endereço:	Nome de Contato:	Telefone:	Email:
DF	Brasília	QUADRA SAOS AE QUADRA 04/05 BLOCO D, SN	Larissa	(61) 3363-2590	org@brasimpex.com.br

Preço (Compras Governamentais) 2: Preço do Fornecedor Vencedor **R$ 440,36**

Inc. I Art. 5º da IN 65 de 07 de Julho de 2021 (Lei nº 14.133)

CNPJ: 45.318.185/0001-15

Órgão: MUNICIPIO DE PATROCINIO PAULISTA / 2324 - MUNICÍPIO DE PATROCÍNIO PAULISTA/SP

Objeto: [LICITANET] - REGISTRO DE PREÇOS OBJETIVANDO A AQUISIÇÃO DE EQUIPAMENTOS DE PROTEÇÃO INDIVIDUAL (EPI'S), DESTINADOS A ATENDER AS NECESSIDADES DAS SECRETARIAS MUNICIPAIS DO MUNICÍPIO DE PATROCÍNIO PAULISTA, CONFORME ESPECIFICAÇÕES TÉCNICAS, NORMAS REGULAMENTADORAS DO MINISTÉRIO DO TRABALHO, DA ABNT E CERTIFICAÇÕES EXIGIDAS POR LEI, COM COTA ESPECIAL PARA MICROEMPRESAS - ME E EMPRESAS DE PEQUENO PORTE - EPP.

Descrição: **LUVA DE SEGURANÇA PARA BOMBEIRO** - LUVA DE SEGURANÇA PARA BOMBEIRO

Fonte: https://pncp.gov.br/app/editais/45318185000115/2025/57

Data: 25/08/2025 09:00

Modalidade: Pregão - Eletrônico

Critério de Julgamento: Menor preço

SRP: SIM

Identificação: 45318185000115-1-000057/2025

Lote/Item: 1/6274628

Ata: N/A

Homologação: 10/10/2025 00:00

Quantidade: 3

Unidade: PAR

UF: SP

CNPJ	Razão Social do Fornecedor	Valor da Proposta Final
03.716.848/0001-00 *VENCEDOR*	BRASIL MEDSUL COMERCIO, IMPORTACAO E EXPORTACAO LTDA	R$ 440,36

Estado:	Cidade:	Endereço:	Telefone:	Email:
RO	Ariquemes	RUA URSA MAIOR, 4161	(69) 3221-0593/ (69) 9246-6019	brasilmedsul@gmail.com

Preço Site de Domínio Amplo 1 **R$ 496,78**

Inc. III Art. 5º da IN 65 de 07 de Julho de 2021 (Lei nº 14.133)

Site: NET Suprimentos

Produto: WORLDWIDE Luva de Couro Para Bombeiro Hercules

Descrição: Anexo 7

Data/Hora Inclusão: 02/07/2026 13:36:35

CNPJ: 43.854.777/0001-26

Telefone:

Url: https://www.netsuprimentos.com.br/luva-termica---incendio-termic-250%C2%B0c-hercules-hj700bo-542bomb/p?idsku=4975&srsltid=AfmBOoqkVQJwsL8GOnVwAVMqIKjAjDLrJxwTxiTZ3o0ndAj16nHYdYpE6Rg

Item 25: LUVA ANTI-FLASHING (NAO E ANTICHAMAS)

Preço Estimado: R$ 39,00 (un) **Percentual:** - **Preço Estimado Calculado:** R$ 39,00 **Média dos Preços Obtidos:** R$ 39,00

Quantidade	Descrição	Observação
4.778 Unidades	Nomenclatura correta do item: LUVA DE ALGODAO LUVA DE TECIDO 100% ALGODAO, NAO TRATADO COM RETARDANTE DE CHAMAS (NAO E ANTI-CHAMAS) NA COR NATURAL CRU E LINHA DE COSTURA Nº 10 DE 100% ALGODAO. A COMPOSICAO DO ELASTICO: 39% ELASTANO E 61% POLIESTER. COMPRIMENTO TOTAL DE 53 CM.	190013714

Preço (Compras Governamentais) 1: Preço do Fornecedor Vencedor **R$ 40,00**

Inc. I Art. 5º da IN 65 de 07 de Julho de 2021 (Lei nº 14.133)

CNPJ: 96.291.141/0001-80

Órgão: GOVERNO DO ESTADO DE SÃO PAULO
ESP-SECRETARIA DE ADMINISTRACAO PENITENCIARIA
ESP-PENITENCIARIA DE MAIRINQUE

Objeto: Aquisição de itens de higiene, vestuário, limpeza e preparo de alimentação às pessoas privadas de liberdade

Descrição: **Luva Industrial** - LUVA INDUSTRIAL, MATERIAL: ALGODÃO E POLIÉSTER 4 FIOS , MODELO: AMBIDESTRA , CARACTERÍSTICAS ADICIONAIS: RESISTÊNCIA A ABRASÃO, BOA ISOLAÇÃO TÉRMICA, ADAP- , COMPRIMENTO: 24 CM

CatMat: **346891** - Luva Industrial - Material: Algodão E Poliéster 4 Fios | Modelo: Ambidestra | Características Adicionais: Resistência A Abrasão, Boa Isolação Térmica, Adap- | Comprimento: 24 CM

Fonte: www.gov.br/compras/pt-br

Data: 18/03/2026 08:00

Modalidade: Pregão Eletrônico

SRP: NÃO

Identificação: NºPregão:900012026 / UASG:380263

Lote/Item: /6

Ata: Link Ata

Homologação: 01/04/2026 15:08

Quantidade: 20

Unidade: Unidade

UF: SP

CNPJ	Razão Social do Fornecedor	Valor da Proposta Final
55.118.469/0001-11 *VENCEDOR*	SWJ SISTERS REPRESENTACOES LTDA	**R$ 40,00**
Endereço: ,		
14.365.828/0001-58	COMERCIAL DISCON LTDA	R$ 44,98
Estado: SP	**Cidade:** Presidente Prudente	**Endereço:** RUA CAROLINA LANER BONGIOVANI, 599
Nome de Contato: ANDRÉ	**Telefone:** (18) 3907-2603	**Email:** comercial@discon.com.br
48.558.302/0001-06	BLA - SOLUCOES INTEGRADAS LTDA UF endereço: RJ	R$ 64,61
Endereço: ,		
59.708.521/0001-40	59.708.521 ANDRESSA JUSTINA PENHA DE SOUZA UF endereço: SP	R$ 64,62
Endereço: GONROKU YOSHIMOTO, 600	**Telefone:** (11) 8798-2252	**Email:** andressa.souza.16@outlook.com
53.478.589/0001-02	MERCURIO COMERCIO DE EQUIPAMENTOS E SEVIÇOS LTDA	R$ 65,00
Endereço: TAKAO MINAMI, 34	**Telefone:** (11) 7959-8866	**Email:** comercialgeral@tittanium.net
48.061.510/0001-03	V2 DISTRIBUIDORA DE EQUIPAM.E SERVS. TERCEIRIZADOS LTDA me	R$ 100,00
Endereço: ,		
59.808.351/0001-76	BMJ SUPRIMENTOS GERAIS LTDA Benefício Me/Epp: Sim Programa de integridade: Sim UF endereço: SP	R$ 128,88
Endereço: ,		
60.584.688/0001-26	APS COMERCIO E SERVICOS LTDA	R$ 149,00
Endereço: ,		
10.206.542/0001-79	CREATIVE THINGS COMERCIO DE DISTRIBUICAO LTDA	R$ 164,00
Endereço: RUA Rua Osvaldo Cruz, 1764	**Nome de Contato:** VALTER LOPES DE OLIVEIRA	**Telefone:** (11) 4224-11121
Email: valtercreative@hotmail.com		
59.324.349/0001-21	59.324.349 LUANA KAENA PEREIRA VICK Benefício Me/Epp: Sim Programa de integridade: Sim UF endereço: SP	R$ 169,80
Endereço: ,		

Preço (Compras Governamentais) 2: Preço do Fornecedor Vencedor **R$ 38,00**

Inc. I Art. 5º da IN 65 de 07 de Julho de 2021 (Lei nº 14.133)

CNPJ: 09.571.854/0001-00

Órgão: MINISTÉRIO DA DEFESA
Comando do Exército
Comando Militar do Nordeste
7ª Região Militar/7ª Divisão de Exército
10ªBrigada de Infantaria Motorizada
59ºBatalhão de Infantaria Motorizado

Objeto: Aquisição de Material de Consumo para o Setor de Aprovisionamento (PASA)

Descrição: **Luva segurança** - LUVA SEGURANÇA, MATERIAL: ALGODÃO , APLICAÇÃO: SEGURANÇA E PROTEÇÃO INDIVIDUAL. , CARACTERÍSTICAS ADICIONAIS: RESISTENTE A TEMPERATURA ATÉ 300ºC, REFORÇO EXTERN , COMPRIMENTO: 35 CM, FORMA: MÃO DE GATO , LARGURA: 20 CM, TIPO: ANATÔMICA

CatMat: **444080** - Luva Segurança - Material: Algodão | Aplicação: Segurança E Proteção Individual. | Características Adicionais: Resistente A Temperatura Até 300ºc, Reforço Extern | Comprimento: 35 CM | Forma: Mão De Gato | Largura: 20 CM | Tipo: Anatômica

Fonte: www.gov.br/compras/pt-br

Data: 06/02/2026 09:00

Modalidade: Pregão Eletrônico

SRP: SIM

Identificação: NºPregão:900282026 / UASG:160004

Lote/Item: /51

Ata: Link Ata

Homologação: 05/03/2026 15:31

Quantidade: 10

Unidade: Unidade

UF: AL

CNPJ	Razão Social do Fornecedor	Valor da Proposta Final
16.667.433/0001-35 *VENCEDOR*	VTA MACHADO DE ARRUDA LTDA	**R$ 38,00**

Estado:	Cidade:	Endereço:	Nome de Contato:	Telefone:	Email:
AL	Maceió	RODOVIA AL 115, 2500	Vanessa	(82) 3313-1020	vanessatama@hotmail.com

11.186.469/0001-83	SANTANA WERNECK COMERCIAL LTDA	R$ 39,00

Estado:	Cidade:	Endereço:	Nome de Contato:	Telefone:	Email:
MG	Belo Horizonte	RUA JOAO SAMAHA, 813	Jose	(31) 3347-3449	comercialsw@yahoo.com.br

33.613.876/0001-62	SILVANDRO DIEGO DE ALBUQUERQUE FERREIRA E CIA LTDA	R$ 40,77

Estado:	Cidade:	Endereço:	Nome de Contato:	Telefone:	Email:
PE	Garanhuns	RUA DOM JOSE, 258	SILVANDRO DIEGO	(87) 3762-0445	sdiego_distribuidora@outlook.com

47.170.510/0001-70	NOVA MESA COMERCIO DE UTILIDADES E ALIMENTOS LTDA	R$ 44,88

Estado:	Cidade:	Endereço:	Telefone:	Email:
CE	Fortaleza	R ISAC AMARAL, 221	(85) 9899-0109/ (0000) 0000-0000	novamesadistribuidora@gmail.com

63.920.355/0001-19	SR COMERCIAL E SERVICOS LTDA	R$ 45,00

Endereço:
,

31.206.933/0001-63	INOVARE EQUIPAMENTOS E PLANEJAMENTO ADMINISTRATIVO LTDA	R$ 45,20

Estado:	Cidade:	Endereço:	Nome de Contato:	Telefone:	Email:
RJ	Volta Redonda	R 2, 409	Luciano	(24) 98131-9276	inovare@inovarecomercio.com.br

32.529.845/0001-65	E F DE LIMA EMPREENDIMENTOS	R$ 45,30

Endereço:	Telefone:	Email:
RUA SATURNINO MEIRELES, 231	(81) 8814-5960	hlcacessorialicitatoria@gmail.com

39.425.550/0001-98	39.425.550 THAYNAH LAIS FERREIRA CAMPOS DOS SANTOS UF endereço: SP	R$ 60,00

Endereço:	Telefone:	Email:
LINDOIA, 111	(32) 9193-5918	thaynahempresa@gmail.com

Preço (Compras Governamentais) 3: Preço do Fornecedor Vencedor **R$ 39,00**

Inc. I Art. 5º da IN 65 de 07 de Julho de 2021 (Lei nº 14.133)

CNPJ: 09.571.854/0001-00

Órgão: MINISTÉRIO DA DEFESA
Comando do Exército
Comando Militar do Nordeste
7ª Região Militar/7ª Divisão de Exército
10ªBrigada de Infantaria Motorizada
59ºBatalhão de Infantaria Motorizado

Objeto: Aquisição de Material de Consumo para o Setor de Aprovisionamento (PASA)

Descrição: **Luva segurança** - LUVA SEGURANÇA, MATERIAL: ALGODÃO , APLICAÇÃO: SEGURANÇA E PROTEÇÃO INDIVIDUAL. , CARACTERÍSTICAS ADICIONAIS: RESISTENTE A TEMPERATURA ATÉ 300ºC, REFORÇO EXTERN , COMPRIMENTO: 35 CM, FORMA: MÃO DE GATO , LARGURA: 20 CM, TIPO: ANATÔMICA

CatMat: **444080** - Luva Segurança - Material: Algodão | Aplicação: Segurança E Proteção Individual. | Características Adicionais: Resistente A Temperatura Até 300ºc, Reforço Extern | Comprimento: 35 CM | Forma: Mão De Gato | Largura: 20 CM | Tipo: Anatômica

Fonte: www.gov.br/compras/pt-br

Data: 06/02/2026 09:00

Modalidade: Pregão Eletrônico

SRP: SIM

Identificação: NºPregão:900282026 / UASG:160004

Lote/Item: /53

Ata: Link Ata

Homologação: 05/03/2026 15:31

Quantidade: 10

Unidade: Par

UF: AL

CNPJ	Razão Social do Fornecedor	Valor da Proposta Final
11.186.469/0001-83 *VENCEDOR*	SANTANA WERNECK COMERCIAL LTDA	**R$ 39,00**

Estado:	Cidade:	Endereço:	Nome de Contato:	Telefone:	Email:
MG	Belo Horizonte	RUA JOAO SAMAHA, 813	Jose	(31) 3347-3449	comercialsw@yahoo.com.br

31.206.933/0001-63	INOVARE EQUIPAMENTOS E PLANEJAMENTO ADMINISTRATIVO LTDA	R$ 40,76

Estado:	Cidade:	Endereço:	Nome de Contato:	Telefone:	Email:
RJ	Volta Redonda	R 2, 409	Luciano	(24) 98131-9276	inovare@inovarecomercio.com.br

33.613.876/0001-62	SILVANDRO DIEGO DE ALBUQUERQUE FERREIRA E CIA LTDA	R$ 40,77

Estado:	Cidade:	Endereço:	Nome de Contato:	Telefone:	Email:
PE	Garanhuns	RUA DOM JOSE, 258	SILVANDRO DIEGO	(87) 3762-0445	sdiego_distribuidora@outlook.com

47.170.510/0001-70	NOVA MESA COMERCIO DE UTILIDADES E ALIMENTOS LTDA	R$ 43,28

Estado:	Cidade:	Endereço:	Telefone:	Email:
CE	Fortaleza	R ISAC AMARAL, 221	(85) 9899-0109/ (0000) 0000-0000	novamesadistribuidora@gmail.com

63.920.355/0001-19	SR COMERCIAL E SERVICOS LTDA	R$ 45,00

Endereço:
,

32.529.845/0001-65	E F DE LIMA EMPREENDIMENTOS	R$ 45,30

Endereço:	Telefone:	Email:
RUA SATURNINO MEIRELES, 231	(81) 8814-5960	hlcacessorialicitatoria@gmail.com

39.425.550/0001-98	39.425.550 THAYNAH LAIS FERREIRA CAMPOS DOS SANTOS UF endereço: SP	R$ 50,00

Endereço:	Telefone:	Email:
LINDOIA, 111	(32) 9193-5918	thaynahempresa@gmail.com

16.667.433/0001-35	VTA MACHADO DE ARRUDA LTDA	R$ 80,00

Estado:	Cidade:	Endereço:	Nome de Contato:	Telefone:	Email:
AL	Maceió	RODOVIA AL 115, 2500	Vanessa	(82) 3313-1020	vanessatama@hotmail.com

Item 26: LUVA DE BOMBEIRO (TAM 7)

Preço Estimado: R$ 494,40 (un) **Percentual:** - **Preço Estimado Calculado:** R$ 494,40 **Média dos Preços Obtidos:** R$ 494,40

Quantidade	Descrição	Observação
10 Unidades	LUVA BOMBEIRO CONFECCIONADA EM COURO VAQUETA PRETA NA COR PRETA , DORSO LISO 03 DEDOS + INDICADOR , COM COSTURA , ELASTICO DE 20MM , PUNHO EM MALHA DE PARA-ARAMIDA. COMPOSTA EM MULTICAMADAS , PARA OPERACOES COM TEMPERATURAS E PRODUTOS LIQUIDOS E ABRASIVOS , DURANTE SUA UTILIZACAO A LUVA DEVERA DAR PROTECAO UNICA SEM GERAR VAPOR INTERNO . CAMADA EXTERNA - COURO VAQUETE NA COR PRETA PARA RESISTIR TEMPERATURAS ELEVADAS COM RESISTENCIA A ABRASAO E CORTES. 1- CAMADA INTERNA - BARREIRA DE VAPOR , FILME DE POLIURETANO ANTICHAMA PARA INIBIR PASSAGEM DE PRODUTOS QUIMICOS E LIQUIDOS. 2- CAMADA INTERNA - BARREIRA DE CALOR : FELTRO DE FIBRAS ARAMIDA E SUEDINE , ATUANDO COMO BARREIRA TERMICA. ELASTICO NO DORSO EM COSTURA ZIG-ZAG COM FIOS DE PARA-ARAMIDA. PUNHO EM MALHA PARA -ARAMIDA 300 G/M2 , SANFONADA PARA INIBIR ENTRADA DE PRODUTOS E CALOR . TODA A COSTURA DA LUVA E FEITA EM LINHA PARA-ARAMIDA. OBS : O FORNECEDOR DO ITEM DEVERA APRESENTAR : A) CAEPI emitido pelo MTE com validade em dia ; B) Laudo / Certificado que atenda as Normas EN 388 e EN 420. ==========	190051378

Preço (Compras Governamentais) 1: Preço do Fornecedor Vencedor **R$ 548,00**

Inc. I Art. 5º da IN 65 de 07 de Julho de 2021 (Lei nº 14.133)

CNPJ: 48.962.625/0001-60
Órgão: SERVIÇO AUTONOMO DE AGUA E ESGOTO DE JACAREI SP
Objeto: RP para aquisição de EPIs
Descrição: **Luva Segurança** - LUVA SEGURANÇA, MATERIAL: COURO , TAMANHO: G , APLICAÇÃO: SOLDADOR , CARACTERÍSTICAS ADICIONAIS: proteção das mãos agentes abrasivos , TIPO: VAQUETA
CatMat: **632936** - Luva Segurança - Material: Couro | Tamanho: G | Aplicação: Soldador | Características Adicionais: Proteção Das Mãos Agentes Abrasivos | Tipo: Vaqueta
Fonte: www.gov.br/compras/pt-br

Data: 03/11/2025 07:13
Modalidade: Pregão Eletrônico
SRP: SIM
Identificação: NºPregão:900602025 / UASG:926641
Lote/Item: /11
Ata: Link Ata
Homologação: 05/12/2025 13:53
Quantidade: 10
Unidade: Par
UF: SP

CNPJ	Razão Social do Fornecedor	Valor da Proposta Final
60.282.790/0001-77 *VENCEDOR*	UNIACE SOLUCOES INTEGRADAS LTDA UF endereço: MA	**R$ 548,00**
Endereço: ,		
29.637.242/0001-72	LUCAS COMERCIO E SERVICOS LTDA	R$ 570,00
Endereço: ,		
59.324.349/0001-21	59.324.349 LUANA KAENA PEREIRA VICK Benefício Me/Epp: Sim Programa de integridade: Sim UF endereço: SP	R$ 599,00
Endereço: ,		
45.254.393/0001-06	45.254.393 SHEILA DIAS	R$ 600,00
Endereço: ,		
12.917.036/0001-13	BECKER COMERCIO VAREJISTA LTDA	R$ 7.604,35

Endereço: AVENIDA ALTAMIRO AVELINO SOARES, 412 **Nome de Contato:** Rafael Becker de Araujo **Telefone:** (31) 3228-2550 **Email:** beckerlicitacoes@yahoo.com

Preço (Compras Governamentais) 2: Preço do Fornecedor Vencedor **R$ 500,00**

Inc. I Art. 5º da IN 65 de 07 de Julho de 2021 (Lei nº 14.133)

CNPJ: 00.394.502/0401-03

Órgão: MINISTÉRIO DA DEFESA
COMANDO DA MARINHA
Comando de Operações Navais
Comando do 9º Distrito Naval
Centro de Intendencia da Marinha em Manaus

Objeto: Aquisição de materiais elétricos.

Descrição: **Luva proteção** - LUVA PROTEÇÃO, MATERIAL: RASPA DE COURO , TAMANHO: ADULTO , TAMANHO CANO: LONGO , CARACTERÍSTICAS ADICIONAIS: DORSO SEM EMENDAS, TIRA DE REFORÇO ENTRE POLEGAR E

CatMat: **440936** - Luva Proteção - Material: Raspa De Couro | Tamanho: Adulto | Tamanho Cano: Longo | Características Adicionais: Dorso Sem Emendas, Tira De Reforço Entre Polegar E

Fonte: www.gov.br/compras/pt-br

Data: 01/09/2025 09:00

Modalidade: Pregão Eletrônico

SRP: SIM

Identificação: NºPregão:900082025 / UASG:788820

Lote/Item: /262

Ata: Link Ata

Homologação: 30/03/2026 14:50

Quantidade: 12

Unidade: Par

UF: AM

CNPJ	Razão Social do Fornecedor	Valor da Proposta Final
44.638.553/0001-40 *VENCEDOR*	BARBOSA COMERCIO DE MATERIAIS PRA CONSTRUCAO LTDA	**R$ 500,00**

Estado:	Cidade:	Endereço:	Telefone:	Email:
RO	Cacoal	RUA RAQUEL DE QUEIROZ, 1220	(69) 3441-2500	phbconstrucao@hotmail.com

32.005.178/0001-11	EMGESA EMPRESA DE GERENCIAMENTO DE SOBRESSALENTES E AUTOMACAO EIRELI			R$ 571,21

Estado:	Cidade:	Endereço:	Nome de Contato:	Telefone:	Email:
SP	São Paulo	R LAURINDO DE BRITO, 592	JOAO	(11) 4801-3111	jjuniorsaraiva@gmail.com

31.122.324/0001-26	GPTECH COMERCIO DE EQUIPAMENTOS E PRODUCOES LTDA	R$ 574,00

Endereço:	Telefone:	Email:
DONA VIVI MARQUES, 115	(92) 9126-4178	solucoesgptech@gmail.com

60.372.357/0001-22	MRJ MATERIAIS E SERVICOS ELETRICOS LTDA	R$ 1.144,42

Endereço:
,

29.216.954/0001-18	SOLUCOES NORTE ENGENHARIA, CONSTRUCOES E COMERCIO LTDA	R$ 99.999,00

Estado:	Cidade:	Endereço:	Nome de Contato:	Telefone:	Email:
RO	Porto Velho	RUA MIGUEL CALMON, 3905	Flávio Alves Lopes	(69) 99918-2127	solucoesnorte@solucoesnorte.com.br

Preço (Compras Governamentais) 3: Preço do Fornecedor Vencedor **R$ 435,19**

Inc. I Art. 5º da IN 65 de 07 de Julho de 2021 (Lei nº 14.133)

CNPJ: 00.394.429/0185-81

Órgão: MINISTÉRIO DA DEFESA
Comando da Aeronáutica
BASE AÉREA DE NATAL

Objeto: Aquisic¸a~o de materiais para o Apoio aos Cursos de Infantaria Gerenciados pelo GITE. PAG: 67222.002012/2025-00

Descrição: **LUVA SEGURANÇA** - LUVA SEGURANÇA, MATERIAL RASPA DE COURO, TAMANHO VARIADO, APLICAÇÃO SOLDADOR,CARACTERÍSTICAS ADICIONAIS COSTURADO COM FIO KEVLAR, FORRADA ATÉ O PUNHO

CatMat: **613245** - Luva Segurança - Material: Raspa De Couro | Tamanho: Variado | Aplicação: Soldador | Características Adicionais: Costurado Com Fio Kevlar, Forrada Até O Punho

Fonte: www.gov.br/compras/pt-br

Data: 18/06/2025 08:00

Modalidade: Pregão Eletrônico

SRP: SIM

Identificação: NºPregão:900222025 / UASG:120631

Lote/Item: /21

Ata: Link Ata

Homologação: 24/11/2025 09:51

Quantidade: 60

Unidade: UNIDADE 0,00

UF: RN

CNPJ	Razão Social do Fornecedor	Valor da Proposta Final
42.542.512/0001-20 *VENCEDOR*	T2R COMERCIO DE ARTIGOS ESPORTIVOS E SERVICOS LTDA	**R$ 435,19**

Estado:	Cidade:	Endereço:	Telefone:	Email:
SP	São José do Rio Preto	AV LECIO ANAWATE, 200	(17) 3212-1331	licitacao01@rcmmagazine.com.br

CNPJ	Razão Social do Fornecedor	Valor da Proposta Final
49.366.302/0001-77	ECM TARDELLI DISTRIBUIDORA LTDA	R$ 435,20

Endereço:	Telefone:	Email:
DOUTOR HUMBERTO DE QUEIROZ MATOSO, 541	(00) 1111-1111	ecmtardellidistribuidoraltda@email.com

CNPJ	Razão Social do Fornecedor	Valor da Proposta Final
30.282.303/0001-05	ASOSEG INDUSTRIA E COMERCIO DE CONFECCOES E EPI S EIRELI	R$ 440,00

Estado:	Cidade:	Endereço:	Telefone:	Email:
BA	Salvador	R RUY BARBOSA, 04	(71) 9612-8807	versalesindustria@hotmail.com

CNPJ	Razão Social do Fornecedor	Valor da Proposta Final
53.169.506/0001-95	A M M CORREA	R$ 444,00

Endereço:
,

CNPJ	Razão Social do Fornecedor	Valor da Proposta Final
44.513.773/0001-47	GLOBAL IMPORTACAO E EXPORTACAO LTDA	R$ 454,77

Estado:	Cidade:	Endereço:	Telefone:	Email:
PR	Curitiba	R OLAVO BILAC, 1276	(41) 9815-7891	global.eagle.import@gmail.com

CNPJ	Razão Social do Fornecedor	Valor da Proposta Final
48.958.699/0001-23	48.958.699 LUCAS ALBUQUERQUE DE ALMEIDA	R$ 454,84

Endereço:	Telefone:	Email:
CORONEL JULIO DE SOUZA COUSSEIOR, 110	(83) 9122-6282	pbcompras83@gmail.com

CNPJ	Razão Social do Fornecedor	Valor da Proposta Final
15.655.026/0001-45	RNL TRADE AND FACILITIES LTDA	R$ 460,98

Endereço:	Telefone:	Email:
RUA DAS PITANGUEIRAS, 5	(61) 9570-4155/ (61) 2780-0328	contato@federaltrading.org

Item 27: LUVA DE BOMBEIRO (TAM 10)

Preço Estimado: R$ 451,73 (un) **Percentual:** - **Preço Estimado Calculado:** R$ 451,73 **Média dos Preços Obtidos:** R$ 451,73

Quantidade	Descrição	Observação
151 Unidades	LUVA BOMBEIRO CONFECCIONADA EM COURO VAQUETA PRETA NA COR PRETA , DORSO LISO 03 DEDOS + INDICADOR , COM COSTURA , ELASTICO DE 20MM , PUNHO EM MALHA DE PARA-ARAMIDA. COMPOSTA EM MULTICAMADAS , PARA O PERACOES COM TEMPERATURAS E PRODUTOS LIQUIDOS E ABRASIVOS , DURANTE SUA UTILIZACAO A LUVA DEVERA D AR PROTECAO UNICA SEM GERAR VAPOR INTERNO . CAMADA EXTERNA - COURO VAQUETE NA COR PRETA PARA RESIST IR TEMPERATURAS ELEVADAS COM RESISTENCIA A ABRASAO E CORTES. 1- CAMADA INTERNA - BARREIRA DE VAPOR , F ILME DE POLIURETANO ANTICHAMA PARA INIBIR PASSAGEM DE PRODUTOS QUIMICOS E LIQUIDOS. 2- CAMADA INTERN A - BARREIRA DE CALOR : FELTRO DE FIBRAS ARAMIDA E SUEDINE , ATUANDO COMO BARREIRA TERMICA. ELASTICO N O DORSO EM COSTURA ZIG-ZAG COM FIOS DE PARA-ARAMIDA. PUNHO EM MALHA PARA -ARAMIDA 300 G/M2 , SANFON ADA PARA INIBIR ENTRADA DE PRODUTOS E CALOR . TODA A COSTURA DA LUVA E FEITA EM LINHA PARA-ARAMIDA. == ========== OBS : O FORNECEDOR DO ITEM DEVERA APRESENTAR : A) CAEPI emitido pelo MTE com validade em dia ; B) Laudo / Certificado que atenda as Normas EN 388 e EN 420. ========== ==========	190051437

Preço (Compras Governamentais) 1: Preço do Fornecedor Vencedor **R$ 420,00**

Inc. I Art. 5º da IN 65 de 07 de Julho de 2021 (Lei nº 14.133)

CNPJ: 09.567.370/0001-80

Órgão: MINISTÉRIO DA DEFESA
Comando do Exército
Comando Militar do Leste
4ª Região Militar/4ª Divisão de Exército
4ºBatalhão de Engenharia de Combate

Objeto: Aquisição de equipamentos de segurança para execução de serviços em altura (NR-35).

Descrição: **Luva segurança** - LUVA SEGURANÇA, MATERIAL: COURO , TAMANHO: ÚNICO , APLICAÇÃO: RAPEL , CARACTERÍSTICAS ADICIONAIS: PALMA REFORÇADA, DUPLA CAMADA DE COURO , FORMA: 5 DEDOS , MODELO: PUNHO EM NEOPRENE E FEIXO EM VELCRO

CatMat: **465865** - Luva Segurança - Material: Couro | Tamanho: Único | Aplicação: Rapel | Características Adicionais: Palma Reforçada, Dupla Camada De Couro | Forma: 5 Dedos | Modelo: Punho Em Neoprene E Feixo Em Velcro

Fonte: www.gov.br/compras/pt-br

Data: 13/02/2026 08:00

Modalidade: Pregão Eletrônico

SRP: SIM

Identificação: NºPregão:900012026 / UASG:160113

Lote/Item: /13

Ata: Link Ata

Homologação: 18/03/2026 16:02

Quantidade: 10

Unidade: Unidade

UF: MG

CNPJ	Razão Social do Fornecedor	Valor da Proposta Final
41.841.443/0001-92 *VENCEDOR*	PAULO ELETRO LTDA	**R$ 420,00**

Estado:	Cidade:	Endereço:	Nome de Contato:	Telefone:	Email:
MG	Lavras	R FRANCISCA MARCELINO PEREIRA, 148	Paulo	(35) 9190-8336	paulo-eletro@hotmail.com

CNPJ	Razão Social do Fornecedor	Valor da Proposta Final
53.169.506/0001-95	A M M CORREA	R$ 423,00

Endereço:
,

CNPJ	Razão Social do Fornecedor	Valor da Proposta Final
42.542.512/0001-20	T2R COMERCIO DE ARTIGOS ESPORTIVOS E SERVICOS LTDA	R$ 440,00

Estado:	Cidade:	Endereço:	Telefone:	Email:
SP	São José do Rio Preto	AV LECIO ANAWATE, 200	(17) 3212-1331	licitacao01@rcmmagazine.com.br

CNPJ	Razão Social do Fornecedor	Valor da Proposta Final
57.285.920/0001-10	57.285.920 RUBENS RIBEIRO DE ANDRADE JUNIOR	R$ 441,00

Endereço:
,

CNPJ	Razão Social do Fornecedor	Valor da Proposta Final
46.695.758/0001-92	AZAZ COMERCIO E SERVICOS LTDA	R$ 441,25

Endereço:	Telefone:	Email:
RUA WALDEMAR SIEPIERSKI, 200	(27) 8861-2305/ (0000) 0000-0000	azazcomercioeservicos@gmail.com

CNPJ	Razão Social do Fornecedor	Valor da Proposta Final
11.456.144/0001-73	ALTITUDE COMERCIO DE EQUIPAMENTOS ESPORTIVOS LTDA	R$ 441,25

Estado:	Cidade:	Endereço:	Nome de Contato:	Telefone:	Email:
AL	Campo Grande	RUA DOS GUARANIS, 675	Joicilene	(67) 3326-6820	adm@altitudeloja.com.br

CNPJ	Razão Social do Fornecedor	Valor da Proposta Final
48.749.155/0001-51	COMANDO BRAVO LICITACAO E IMPORTACAO LTDA	R$ 500,00

Endereço:	Telefone:	Email:
CARINHANHA, 297	(31) 7336-3671	comandobravolicitacao@gmail.com

CNPJ	Razão Social do Fornecedor	Valor da Proposta Final
48.204.450/0001-22	DODO MATERIAIS ELETRICOS LTDA	R$ 500,00

Endereço:
,

Preço (Compras Governamentais) 2: Preço do Fornecedor Vencedor **R$ 500,00**

Inc. I Art. 5º da IN 65 de 07 de Julho de 2021 (Lei nº 14.133)

CNPJ: 00.394.502/0401-03

Órgão: MINISTÉRIO DA DEFESA
COMANDO DA MARINHA
Comando de Operações Navais
Comando do 9º Distrito Naval
Centro de Intendencia da Marinha em Manaus

Objeto: Aquisição de materiais elétricos.

Descrição: **Luva proteção** - LUVA PROTEÇÃO, MATERIAL: RASPA DE COURO , TAMANHO: ADULTO , TAMANHO CANO: LONGO , CARACTERÍSTICAS ADICIONAIS: DORSO SEM EMENDAS, TIRA DE REFORÇO ENTRE POLEGAR E

CatMat: **440936** - Luva Proteção - Material: Raspa De Couro | Tamanho: Adulto | Tamanho Cano: Longo | Características Adicionais: Dorso Sem Emendas, Tira De Reforço Entre Polegar E

Fonte: www.gov.br/compras/pt-br

Data: 01/09/2025 09:00

Modalidade: Pregão Eletrônico

SRP: SIM

Identificação: NºPregão:900082025 / UASG:788820

Lote/Item: /102

Ata: Link Ata

Homologação: 30/03/2026 14:50

Quantidade: 86

Unidade: Unidade

UF: AM

CNPJ	Razão Social do Fornecedor	Valor da Proposta Final
44.638.553/0001-40 *VENCEDOR*	BARBOSA COMERCIO DE MATERIAIS PRA CONSTRUCAO LTDA	**R$ 500,00**

Estado:	Cidade:	Endereço:	Telefone:	Email:
RO	Cacoal	RUA RAQUEL DE QUEIROZ, 1220	(69) 3441-2500	phbconstrucao@hotmail.com

CNPJ	Razão Social do Fornecedor	Valor da Proposta Final
26.507.653/0001-55	VOLT MATERIAIS ELETRICOS LTDA	R$ 510,00

Estado:	Cidade:	Endereço:	Nome de Contato:	Telefone:	Email:
MG	Belo Horizonte	RUA DESEMBARGADOR RIBEIRO DA LUZ, 183	DIOGO	(31) 2515-5066	volteletrica1@gmail.com

CNPJ	Razão Social do Fornecedor	Valor da Proposta Final
31.122.324/0001-26	GPTECH COMERCIO DE EQUIPAMENTOS E PRODUCOES LTDA	R$ 570,00

Endereço:	Telefone:	Email:
DONA VIVI MARQUES, 115	(92) 9126-4178	solucoesgptech@gmail.com

CNPJ	Razão Social do Fornecedor	Valor da Proposta Final
32.005.178/0001-11	EMGESA EMPRESA DE GERENCIAMENTO DE SOBRESSALENTES E AUTOMACAO EIRELI	R$ 571,21

Estado:	Cidade:	Endereço:	Nome de Contato:	Telefone:	Email:
SP	São Paulo	R LAURINDO DE BRITO, 592	JOAO	(11) 4801-3111	jjuniorsaraiva@gmail.com

CNPJ	Razão Social do Fornecedor	Valor da Proposta Final
57.588.652/0001-06	GC SOLUCOES INTEGRADAS LTDA	R$ 572,00

Endereço:
,

CNPJ	Razão Social do Fornecedor	Valor da Proposta Final
53.874.039/0001-02	HVD COMERCIO E REPRESENTACAO DE SUPRIMENTOS DE INFORMATICA LTDA	R$ 572,00

Endereço:
,

CNPJ	Razão Social do Fornecedor	Valor da Proposta Final
35.689.930/0001-89	HOUSE ADMINISTRACAO DE OBRAS EIRELI	R$ 572,00

Estado:	Cidade:	Endereço:	Telefone:	Email:
AM	Manaus	AVENIDA JOAQUIM NABUCO, 198	(92) 8120-3000	joseh@gelopecas.com.br

CNPJ	Razão Social do Fornecedor	Valor da Proposta Final
50.889.102/0001-88	EGA COMERCIO E REPRESENTACAO LTDA	R$ 572,21

Endereço:	Telefone:	Email:
CORONEL MARIO CAMPOS, 237	(31) 9695-9747	egacomercio01@gmail.com

CNPJ	Razão Social do Fornecedor	Valor da Proposta Final
22.624.444/0001-30	CAMILA REGIA CORDEIRO ALVES DOS SANTOS	R$ 573,00

Estado:	Cidade:	Endereço:	Nome de Contato:	Telefone:	Email:
DF	Brasília	QUADRA SHS QUADRA 6 CONJUNTO A BLOCO A, S/N	CAMILA	(61) 98510-6774	crpromocoesdevenda@gmail.com

CNPJ	Razão Social do Fornecedor	Valor da Proposta Final
17.451.234/0001-58	GR COMERCIO LTDA	R$ 573,00

Estado:	Cidade:	Endereço:	Nome de Contato:	Telefone:	Email:
MG	Contagem	RUA PORTO, 53	ALBERTO	(31) 2524-4020	grcomercio@grcomercio.com.br

CNPJ	Razão Social do Fornecedor	Valor da Proposta Final
60.372.357/0001-22	MRJ MATERIAIS E SERVICOS ELETRICOS LTDA	R$ 1.144,42

Endereço:
,

CNPJ	Razão Social do Fornecedor	Valor da Proposta Final
29.216.954/0001-18	SOLUCOES NORTE ENGENHARIA, CONSTRUCOES E COMERCIO LTDA	R$ 99.999,00

Estado:	Cidade:	Endereço:	Nome de Contato:	Telefone:	Email:
RO	Porto Velho	RUA MIGUEL CALMON, 3905	Flávio Alves Lopes	(69) 99918-2127	solucoesnorte@solucoesnorte.com.br

Preço (Compras Governamentais) 3: Preço do Fornecedor Vencedor **R$ 435,19**

Inc. I Art. 5º da IN 65 de 07 de Julho de 2021 (Lei nº 14.133)

CNPJ: 00.394.429/0185-81

Órgão: MINISTÉRIO DA DEFESA
Comando da Aeronáutica
BASE AÉREA DE NATAL

Objeto: Aquisic¸a~o de materiais para o Apoio aos Cursos de Infantaria Gerenciados pelo GITE. PAG: 67222.002012/2025-00

Descrição: **LUVA SEGURANÇA** - LUVA SEGURANÇA, MATERIAL RASPA DE COURO, TAMANHO VARIADO, APLICAÇÃO SOLDADOR,CARACTERÍSTICAS ADICIONAIS COSTURADO COM FIO KEVLAR, FORRADA ATÉ O PUNHO

CatMat: **613245** - Luva Segurança - Material: Raspa De Couro | Tamanho: Variado | Aplicação: Soldador | Características Adicionais: Costurado Com Fio Kevlar, Forrada Até O Punho

Fonte: www.gov.br/compras/pt-br

Data: 18/06/2025 08:00

Modalidade: Pregão Eletrônico

SRP: SIM

Identificação: NºPregão:900222025 / UASG:120631

Lote/Item: /21

Ata: Link Ata

Homologação: 24/11/2025 09:51

Quantidade: 60

Unidade: UNIDADE 0,00

UF: RN

CNPJ	Razão Social do Fornecedor	Valor da Proposta Final
42.542.512/0001-20 *VENCEDOR*	T2R COMERCIO DE ARTIGOS ESPORTIVOS E SERVICOS LTDA	**R$ 435,19**

Estado:	Cidade:	Endereço:	Telefone:	Email:
SP	São José do Rio Preto	AV LECIO ANAWATE, 200	(17) 3212-1331	licitacao01@rcmmagazine.com.br

CNPJ	Razão Social do Fornecedor	Valor da Proposta Final
49.366.302/0001-77	ECM TARDELLI DISTRIBUIDORA LTDA	R$ 435,20

Endereço:	Telefone:	Email:
DOUTOR HUMBERTO DE QUEIROZ MATOSO, 541	(00) 1111-1111	ecmtardellidistribuidoraltda@email.com

CNPJ	Razão Social do Fornecedor	Valor da Proposta Final
30.282.303/0001-05	ASOSEG INDUSTRIA E COMERCIO DE CONFECCOES E EPI S EIRELI	R$ 440,00

Estado:	Cidade:	Endereço:	Telefone:	Email:
BA	Salvador	R RUY BARBOSA, 04	(71) 9612-8807	versalesindustria@hotmail.com

CNPJ	Razão Social do Fornecedor	Valor da Proposta Final
53.169.506/0001-95	A M M CORREA	R$ 444,00

Endereço:
,

CNPJ	Razão Social do Fornecedor	Valor da Proposta Final
44.513.773/0001-47	GLOBAL IMPORTACAO E EXPORTACAO LTDA	R$ 454,77

Estado:	Cidade:	Endereço:	Telefone:	Email:
PR	Curitiba	R OLAVO BILAC, 1276	(41) 9815-7891	global.eagle.import@gmail.com

CNPJ	Razão Social do Fornecedor	Valor da Proposta Final
48.958.699/0001-23	48.958.699 LUCAS ALBUQUERQUE DE ALMEIDA	R$ 454,84

Endereço:	Telefone:	Email:
CORONEL JULIO DE SOUZA COUSSEIOR, 110	(83) 9122-6282	pbcompras83@gmail.com

CNPJ	Razão Social do Fornecedor	Valor da Proposta Final
15.655.026/0001-45	RNL TRADE AND FACILITIES LTDA	R$ 460,98

Endereço:	Telefone:	Email:
RUA DAS PITANGUEIRAS, 5	(61) 9570-4155/ (61) 2780-0328	contato@federaltrading.org

Item 28: LUVA DE BOMBEIRO (TAM 11)

Preço Estimado: R$ 451,73 (un) **Percentual:** - **Preço Estimado Calculado:** R$ 451,73 **Média dos Preços Obtidos:** R$ 451,73

Quantidade	Descrição	Observação
38 Unidades	LUVA BOMBEIRO CONFECCIONADA EM COURO VAQUETA PRETA NA COR PRETA , DORSO LISO 03 DEDOS + INDICADOR , COM COSTURA , ELASTICO DE 20MM , PUNHO EM MALHA DE PARA-ARAMIDA. COMPOSTA EM MULTICAMADAS , PARA OPERACOES COM TEMPERATURAS E PRODUTOS LIQUIDOS E ABRASIVOS , DURANTE SUA UTILIZACAO A LUVA DEVERA DAR PROTECAO UNICA SEM GERAR VAPOR INTERNO . CAMADA EXTERNA - COURO VAQUETE NA COR PRETA PARA RESISTIR TEMPERATURAS ELEVADAS COM RESISTENCIA A ABRASAO E CORTES. 1- CAMADA INTERNA - BARREIRA DE VAPOR , FILME DE POLIURETANO ANTICHAMA PARA INIBIR PASSAGEM DE PRODUTOS QUIMICOS E LIQUIDOS. 2- CAMADA INTERNA - BARREIRA DE CALOR : FELTRO DE FIBRAS ARAMIDA E SUEDINE , ATUANDO COMO BARREIRA TERMICA. ELASTICO NO DORSO EM COSTURA ZIG-ZAG COM FIOS DE PARA-ARAMIDA. PUNHO EM MALHA PARA -ARAMIDA 300 G/M2 , SANFONADA PARA INIBIR ENTRADA DE PRODUTOS E CALOR . TODA A COSTURA DA LUVA E FEITA EM LINHA PARA-ARAMIDA. ========== ========== OBS : O FORNECEDOR DO ITEM DEVERA APRESENTAR : A) CAEPI emitido pelo MTE com validade em dia ; B) Laudo / Certificado que atenda as Normas EN 388 e EN 420. ========== ==========	190051438

Preço (Compras Governamentais) 1: Preço do Fornecedor Vencedor **R$ 420,00**

Inc. I Art. 5º da IN 65 de 07 de Julho de 2021 (Lei nº 14.133)

CNPJ: 09.567.370/0001-80

Órgão: MINISTÉRIO DA DEFESA
Comando do Exército
Comando Militar do Leste
4ª Região Militar/4ª Divisão de Exército
4ºBatalhão de Engenharia de Combate

Objeto: Aquisição de equipamentos de segurança para execução de serviços em altura (NR-35).

Descrição: **Luva segurança** - LUVA SEGURANÇA, MATERIAL: COURO , TAMANHO: ÚNICO , APLICAÇÃO: RAPEL , CARACTERÍSTICAS ADICIONAIS: PALMA REFORÇADA, DUPLA CAMADA DE COURO , FORMA: 5 DEDOS , MODELO: PUNHO EM NEOPRENE E FEIXO EM VELCRO

CatMat: **465865** - Luva Segurança - Material: Couro | Tamanho: Único | Aplicação: Rapel | Características Adicionais: Palma Reforçada, Dupla Camada De Couro | Forma: 5 Dedos | Modelo: Punho Em Neoprene E Feixo Em Velcro

Fonte: www.gov.br/compras/pt-br

Data: 13/02/2026 08:00

Modalidade: Pregão Eletrônico

SRP: SIM

Identificação: NºPregão:900012026 / UASG:160113

Lote/Item: /13

Ata: Link Ata

Homologação: 18/03/2026 16:02

Quantidade: 10

Unidade: Unidade

UF: MG

CNPJ	Razão Social do Fornecedor	Valor da Proposta Final
41.841.443/0001-92 *VENCEDOR*	PAULO ELETRO LTDA	**R$ 420,00**

Estado: MG | **Cidade:** Lavras | **Endereço:** R FRANCISCA MARCELINO PEREIRA, 148 | **Nome de Contato:** Paulo | **Telefone:** (35) 9190-8336 | **Email:** paulo-eletro@hotmail.com

53.169.506/0001-95 A M M CORREA — R$ 423,00

Endereço:
,

42.542.512/0001-20 T2R COMERCIO DE ARTIGOS ESPORTIVOS E SERVICOS LTDA — R$ 440,00

Estado: SP | **Cidade:** São José do Rio Preto | **Endereço:** AV LECIO ANAWATE, 200 | **Telefone:** (17) 3212-1331 | **Email:** licitacao01@rcmmagazine.com.br

57.285.920/0001-10 57.285.920 RUBENS RIBEIRO DE ANDRADE JUNIOR — R$ 441,00

Endereço:
,

46.695.758/0001-92 AZAZ COMERCIO E SERVICOS LTDA — R$ 441,25

Endereço: RUA WALDEMAR SIEPIERSKI, 200 | **Telefone:** (27) 8861-2305/ (0000) 0000-0000 | **Email:** azazcomercioeservicos@gmail.com

CNPJ	Razão Social do Fornecedor	Valor da Proposta Final
11.456.144/0001-73	ALTITUDE COMERCIO DE EQUIPAMENTOS ESPORTIVOS LTDA	R$ 441,25

Estado:	Cidade:	Endereço:	Nome de Contato:	Telefone:	Email:
AL	Campo Grande	RUA DOS GUARANIS, 675	Joicilene	(67) 3326-6820	adm@altitudeloja.com.br

CNPJ	Razão Social do Fornecedor	Valor da Proposta Final
48.749.155/0001-51	COMANDO BRAVO LICITACAO E IMPORTACAO LTDA	R$ 500,00

Endereço:	Telefone:	Email:
CARINHANHA, 297	(31) 7336-3671	comandobravolicitacao@gmail.com

CNPJ	Razão Social do Fornecedor	Valor da Proposta Final
48.204.450/0001-22	DODO MATERIAIS ELETRICOS LTDA	R$ 500,00

Endereço:
,

Preço (Compras Governamentais) 2: Preço do Fornecedor Vencedor **R$ 500,00**

Inc. I Art. 5º da IN 65 de 07 de Julho de 2021 (Lei nº 14.133)

CNPJ: 00.394.502/0401-03

Órgão: MINISTÉRIO DA DEFESA
COMANDO DA MARINHA
Comando de Operações Navais
Comando do 9º Distrito Naval
Centro de Intendencia da Marinha em Manaus

Objeto: Aquisição de materiais elétricos.

Descrição: **Luva proteção** - LUVA PROTEÇÃO, MATERIAL: RASPA DE COURO , TAMANHO: ADULTO , TAMANHO CANO: LONGO , CARACTERÍSTICAS ADICIONAIS: DORSO SEM EMENDAS, TIRA DE REFORÇO ENTRE POLEGAR E

CatMat: **440936** - Luva Proteção - Material: Raspa De Couro | Tamanho: Adulto | Tamanho Cano: Longo | Características Adicionais: Dorso Sem Emendas, Tira De Reforço Entre Polegar E

Fonte: www.gov.br/compras/pt-br

Data: 01/09/2025 09:00

Modalidade: Pregão Eletrônico

SRP: SIM

Identificação: NºPregão:900082025 / UASG:788820

Lote/Item: /102

Ata: Link Ata

Homologação: 30/03/2026 14:50

Quantidade: 86

Unidade: Unidade

UF: AM

CNPJ	Razão Social do Fornecedor	Valor da Proposta Final
44.638.553/0001-40 *VENCEDOR*	BARBOSA COMERCIO DE MATERIAIS PRA CONSTRUCAO LTDA	**R$ 500,00**

Estado:	Cidade:	Endereço:	Telefone:	Email:
RO	Cacoal	RUA RAQUEL DE QUEIROZ, 1220	(69) 3441-2500	phbconstrucao@hotmail.com

CNPJ	Razão Social do Fornecedor	Valor da Proposta Final
26.507.653/0001-55	VOLT MATERIAIS ELETRICOS LTDA	R$ 510,00

Estado:	Cidade:	Endereço:	Nome de Contato:	Telefone:	Email:
MG	Belo Horizonte	RUA DESEMBARGADOR RIBEIRO DA LUZ, 183	DIOGO	(31) 2515-5066	volteletrica1@gmail.com

CNPJ	Razão Social do Fornecedor	Valor da Proposta Final
31.122.324/0001-26	GPTECH COMERCIO DE EQUIPAMENTOS E PRODUCOES LTDA	R$ 570,00

Endereço:	Telefone:	Email:
DONA VIVI MARQUES, 115	(92) 9126-4178	solucoesgptech@gmail.com

CNPJ	Razão Social do Fornecedor	Valor da Proposta Final
32.005.178/0001-11	EMGESA EMPRESA DE GERENCIAMENTO DE SOBRESSALENTES E AUTOMACAO EIRELI	R$ 571,21

Estado:	Cidade:	Endereço:	Nome de Contato:	Telefone:	Email:
SP	São Paulo	R LAURINDO DE BRITO, 592	JOAO	(11) 4801-3111	jjuniorsaraiva@gmail.com

CNPJ	Razão Social do Fornecedor	Valor da Proposta Final
57.588.652/0001-06	GC SOLUCOES INTEGRADAS LTDA	R$ 572,00

Endereço:
,

CNPJ	Razão Social do Fornecedor	Valor da Proposta Final
53.874.039/0001-02	HVD COMERCIO E REPRESENTACAO DE SUPRIMENTOS DE INFORMATICA LTDA	R$ 572,00

Endereço:
,

CNPJ	Razão Social do Fornecedor	Valor da Proposta Final
35.689.930/0001-89	HOUSE ADMINISTRACAO DE OBRAS EIRELI	R$ 572,00

Estado:	Cidade:	Endereço:	Telefone:	Email:
AM	Manaus	AVENIDA JOAQUIM NABUCO, 198	(92) 8120-3000	joseh@gelopecas.com.br

CNPJ	Razão Social do Fornecedor	Valor da Proposta Final
50.889.102/0001-88	EGA COMERCIO E REPRESENTACAO LTDA	R$ 572,21

Endereço:	Telefone:	Email:
CORONEL MARIO CAMPOS, 237	(31) 9695-9747	egacomercio01@gmail.com

CNPJ	Razão Social do Fornecedor	Valor da Proposta Final
22.624.444/0001-30	CAMILA REGIA CORDEIRO ALVES DOS SANTOS	R$ 573,00

Estado:	Cidade:	Endereço:	Nome de Contato:	Telefone:	Email:
DF	Brasília	QUADRA SHS QUADRA 6 CONJUNTO A BLOCO A, S/N	CAMILA	(61) 98510-6774	crpromocoesdevenda@gmail.com

CNPJ	Razão Social do Fornecedor	Valor da Proposta Final
17.451.234/0001-58	GR COMERCIO LTDA	R$ 573,00

Estado:	Cidade:	Endereço:	Nome de Contato:	Telefone:	Email:
MG	Contagem	RUA PORTO, 53	ALBERTO	(31) 2524-4020	grcomercio@grcomercio.com.br

CNPJ	Razão Social do Fornecedor	Valor da Proposta Final
60.372.357/0001-22	MRJ MATERIAIS E SERVICOS ELETRICOS LTDA	R$ 1.144,42

Endereço:
,

CNPJ	Razão Social do Fornecedor	Valor da Proposta Final
29.216.954/0001-18	SOLUCOES NORTE ENGENHARIA, CONSTRUCOES E COMERCIO LTDA	R$ 99.999,00

Estado:	Cidade:	Endereço:	Nome de Contato:	Telefone:	Email:
RO	Porto Velho	RUA MIGUEL CALMON, 3905	Flávio Alves Lopes	(69) 99918-2127	solucoesnorte@solucoesnorte.com.br

Preço (Compras Governamentais) 3: Preço do Fornecedor Vencedor **R$ 435,19**

Inc. I Art. 5º da IN 65 de 07 de Julho de 2021 (Lei nº 14.133)

CNPJ: 00.394.429/0185-81

Órgão: MINISTÉRIO DA DEFESA
Comando da Aeronáutica
BASE AÉREA DE NATAL

Objeto: Aquisic¸a~o de materiais para o Apoio aos Cursos de Infantaria Gerenciados pelo GITE. PAG: 67222.002012/2025-00

Descrição: **LUVA SEGURANÇA** - LUVA SEGURANÇA, MATERIAL RASPA DE COURO, TAMANHO VARIADO, APLICAÇÃO SOLDADOR,CARACTERÍSTICAS ADICIONAIS COSTURADO COM FIO KEVLAR, FORRADA ATÉ O PUNHO

CatMat: **613245** - Luva Segurança - Material: Raspa De Couro | Tamanho: Variado | Aplicação: Soldador | Características Adicionais: Costurado Com Fio Kevlar, Forrada Até O Punho

Fonte: www.gov.br/compras/pt-br

Data: 18/06/2025 08:00

Modalidade: Pregão Eletrônico

SRP: SIM

Identificação: NºPregão:900222025 / UASG:120631

Lote/Item: /21

Ata: Link Ata

Homologação: 24/11/2025 09:51

Quantidade: 60

Unidade: UNIDADE 0,00

UF: RN

CNPJ	Razão Social do Fornecedor	Valor da Proposta Final
42.542.512/0001-20 *VENCEDOR*	T2R COMERCIO DE ARTIGOS ESPORTIVOS E SERVICOS LTDA	**R$ 435,19**

Estado:	Cidade:	Endereço:	Telefone:	Email:
SP	São José do Rio Preto	AV LECIO ANAWATE, 200	(17) 3212-1331	licitacao01@rcmmagazine.com.br

CNPJ	Razão Social do Fornecedor	Valor da Proposta Final
49.366.302/0001-77	ECM TARDELLI DISTRIBUIDORA LTDA	R$ 435,20

Endereço: DOUTOR HUMBERTO DE QUEIROZ MATOSO, 541 **Telefone:** (00) 1111-1111 **Email:** ecmtardellidistribuidoraltda@email.com

30.282.303/0001-05	ASOSEG INDUSTRIA E COMERCIO DE CONFECCOES E EPI S EIRELI	R$ 440,00

Estado: BA **Cidade:** Salvador **Endereço:** R RUY BARBOSA, 04 **Telefone:** (71) 9612-8807 **Email:** versalesindustria@hotmail.com

53.169.506/0001-95	A M M CORREA	R$ 444,00

Endereço: ,

44.513.773/0001-47	GLOBAL IMPORTACAO E EXPORTACAO LTDA	R$ 454,77

Estado: PR **Cidade:** Curitiba **Endereço:** R OLAVO BILAC, 1276 **Telefone:** (41) 9815-7891 **Email:** global.eagle.import@gmail.com

48.958.699/0001-23	48.958.699 LUCAS ALBUQUERQUE DE ALMEIDA	R$ 454,84

Endereço: CORONEL JULIO DE SOUZA COUSSEIOR, 110 **Telefone:** (83) 9122-6282 **Email:** pbcompras83@gmail.com

15.655.026/0001-45	RNL TRADE AND FACILITIES LTDA	R$ 460,98

Endereço: RUA DAS PITANGUEIRAS, 5 **Telefone:** (61) 9570-4155/ (61) 2780-0328 **Email:** contato@federaltrading.org

Item 29: LUVA DE BOMBEIRO (TAM 8)

Preço Estimado: R$ 451,73 (un) **Percentual:** - **Preço Estimado Calculado:** R$ 451,73 **Média dos Preços Obtidos:** R$ 451,73

Quantidade	Descrição	Observação
37 Unidades	LUVA BOMBEIRO CONFECCIONADA EM COURO VAQUETA PRETA NA COR PRETA , DORSO LISO 03 DEDOS + INDICADOR , COM COSTURA , ELASTICO DE 20MM , PUNHO EM MALHA DE PARA-ARAMIDA. COMPOSTA EM MULTICAMADAS , PARA OPERACOES COM TEMPERATURAS E PRODUTOS LIQUIDOS E ABRASIVOS , DURANTE SUA UTILIZACAO A LUVA DEVERA DAR PROTECAO UNICA SEM GERAR VAPOR INTERNO . CAMADA EXTERNA - COURO VAQUETE NA COR PRETA PARA RESISTIR TEMPERATURAS ELEVADAS COM RESISTENCIA A ABRASAO E CORTES. 1- CAMADA INTERNA - BARREIRA DE VAPOR , FILME DE POLIURETANO ANTICHAMA PARA INIBIR PASSAGEM DE PRODUTOS QUIMICOS E LIQUIDOS. 2- CAMADA INTERNA - BARREIRA DE CALOR : FELTRO DE FIBRAS ARAMIDA E SUEDINE , ATUANDO COMO BARREIRA TERMICA. ELASTICO NO DORSO EM COSTURA ZIG-ZAG COM FIOS DE PARA-ARAMIDA. PUNHO EM MALHA PARA -ARAMIDA 300 G/M2 , SANFONADA PARA INIBIR ENTRADA DE PRODUTOS E CALOR . TODA A COSTURA DA LUVA E FEITA EM LINHA PARA-ARAMIDA. OBS : O FORNECEDOR DO ITEM DEVERA APRESENTAR : A) CAEPI emitido pelo MTE com validade em dia ; B) Laudo / Certificado que atenda as Normas EN 388 e EN 420. ==========	190051439

Preço (Compras Governamentais) 1: Preço do Fornecedor Vencedor **R$ 420,00**

Inc. I Art. 5º da IN 65 de 07 de Julho de 2021 (Lei nº 14.133)

CNPJ: 09.567.370/0001-80

Órgão: MINISTÉRIO DA DEFESA
Comando do Exército
Comando Militar do Leste
4ª Região Militar/4ª Divisão de Exército
4ºBatalhão de Engenharia de Combate

Objeto: Aquisição de equipamentos de segurança para execução de serviços em altura (NR-35).

Descrição: **Luva segurança** - LUVA SEGURANÇA, MATERIAL: COURO , TAMANHO: ÚNICO , APLICAÇÃO: RAPEL , CARACTERÍSTICAS ADICIONAIS: PALMA REFORÇADA, DUPLA CAMADA DE COURO , FORMA: 5 DEDOS , MODELO: PUNHO EM NEOPRENE E FEIXO EM VELCRO

CatMat: **465865** - Luva Segurança - Material: Couro | Tamanho: Único | Aplicação: Rapel | Características Adicionais: Palma Reforçada, Dupla Camada De Couro | Forma: 5 Dedos | Modelo: Punho Em Neoprene E Feixo Em Velcro

Fonte: www.gov.br/compras/pt-br

Data: 13/02/2026 08:00

Modalidade: Pregão Eletrônico

SRP: SIM

Identificação: NºPregão:900012026 / UASG:160113

Lote/Item: /13

Ata: Link Ata

Homologação: 18/03/2026 16:02

Quantidade: 10

Unidade: Unidade

UF: MG

CNPJ	Razão Social do Fornecedor	Valor da Proposta Final
41.841.443/0001-92 *VENCEDOR*	PAULO ELETRO LTDA	**R$ 420,00**

Estado:	Cidade:	Endereço:	Nome de Contato:	Telefone:	Email:
MG	Lavras	R FRANCISCA MARCELINO PEREIRA, 148	Paulo	(35) 9190-8336	paulo-eletro@hotmail.com

CNPJ	Razão Social do Fornecedor	Valor da Proposta Final
53.169.506/0001-95	A M M CORREA	R$ 423,00

Endereço:
,

CNPJ	Razão Social do Fornecedor	Valor da Proposta Final
42.542.512/0001-20	T2R COMERCIO DE ARTIGOS ESPORTIVOS E SERVICOS LTDA	R$ 440,00

Estado:	Cidade:	Endereço:	Telefone:	Email:
SP	São José do Rio Preto	AV LECIO ANAWATE, 200	(17) 3212-1331	licitacao01@rcmmagazine.com.br

CNPJ	Razão Social do Fornecedor	Valor da Proposta Final
57.285.920/0001-10	57.285.920 RUBENS RIBEIRO DE ANDRADE JUNIOR	R$ 441,00

Endereço:
,

CNPJ	Razão Social do Fornecedor	Valor da Proposta Final
46.695.758/0001-92	AZAZ COMERCIO E SERVICOS LTDA	R$ 441,25

Endereço:	Telefone:	Email:
RUA WALDEMAR SIEPIERSKI, 200	(27) 8861-2305/ (0000) 0000-0000	azazcomercioeservicos@gmail.com

CNPJ	Razão Social do Fornecedor	Valor da Proposta Final
11.456.144/0001-73	ALTITUDE COMERCIO DE EQUIPAMENTOS ESPORTIVOS LTDA	R$ 441,25

Estado:	Cidade:	Endereço:	Nome de Contato:	Telefone:	Email:
AL	Campo Grande	RUA DOS GUARANIS, 675	Joicilene	(67) 3326-6820	adm@altitudeloja.com.br

CNPJ	Razão Social do Fornecedor	Valor da Proposta Final
48.749.155/0001-51	COMANDO BRAVO LICITACAO E IMPORTACAO LTDA	R$ 500,00

Endereço:	Telefone:	Email:
CARINHANHA, 297	(31) 7336-3671	comandobravolicitacao@gmail.com

CNPJ	Razão Social do Fornecedor	Valor da Proposta Final
48.204.450/0001-22	DODO MATERIAIS ELETRICOS LTDA	R$ 500,00

Endereço:
,

Preço (Compras Governamentais) 2: Preço do Fornecedor Vencedor **R$ 500,00**

Inc. I Art. 5º da IN 65 de 07 de Julho de 2021 (Lei nº 14.133)

CNPJ: 00.394.502/0401-03

Órgão: MINISTÉRIO DA DEFESA
COMANDO DA MARINHA
Comando de Operações Navais
Comando do 9º Distrito Naval
Centro de Intendencia da Marinha em Manaus

Objeto: Aquisição de materiais elétricos.

Descrição: **Luva proteção** - LUVA PROTEÇÃO, MATERIAL: RASPA DE COURO , TAMANHO: ADULTO , TAMANHO CANO: LONGO , CARACTERÍSTICAS ADICIONAIS: DORSO SEM EMENDAS, TIRA DE REFORÇO ENTRE POLEGAR E

CatMat: **440936** - Luva Proteção - Material: Raspa De Couro | Tamanho: Adulto | Tamanho Cano: Longo | Características Adicionais: Dorso Sem Emendas, Tira De Reforço Entre Polegar E

Fonte: www.gov.br/compras/pt-br

Data: 01/09/2025 09:00

Modalidade: Pregão Eletrônico

SRP: SIM

Identificação: NºPregão:900082025 / UASG:788820

Lote/Item: /102

Ata: Link Ata

Homologação: 30/03/2026 14:50

Quantidade: 86

Unidade: Unidade

UF: AM

CNPJ	Razão Social do Fornecedor	Valor da Proposta Final
44.638.553/0001-40 *VENCEDOR*	BARBOSA COMERCIO DE MATERIAIS PRA CONSTRUCAO LTDA	**R$ 500,00**

Estado:	Cidade:	Endereço:	Telefone:	Email:
RO	Cacoal	RUA RAQUEL DE QUEIROZ, 1220	(69) 3441-2500	phbconstrucao@hotmail.com

CNPJ	Razão Social do Fornecedor	Valor da Proposta Final
26.507.653/0001-55	VOLT MATERIAIS ELETRICOS LTDA	R$ 510,00

Estado:	Cidade:	Endereço:	Nome de Contato:	Telefone:	Email:
MG	Belo Horizonte	RUA DESEMBARGADOR RIBEIRO DA LUZ, 183	DIOGO	(31) 2515-5066	volteletrica1@gmail.com

CNPJ	Razão Social do Fornecedor	Valor da Proposta Final
31.122.324/0001-26	GPTECH COMERCIO DE EQUIPAMENTOS E PRODUCOES LTDA	R$ 570,00

Endereço:	Telefone:	Email:
DONA VIVI MARQUES, 115	(92) 9126-4178	solucoesgptech@gmail.com

CNPJ	Razão Social do Fornecedor	Valor da Proposta Final
32.005.178/0001-11	EMGESA EMPRESA DE GERENCIAMENTO DE SOBRESSALENTES E AUTOMACAO EIRELI	R$ 571,21

Estado:	Cidade:	Endereço:	Nome de Contato:	Telefone:	Email:
SP	São Paulo	R LAURINDO DE BRITO, 592	JOAO	(11) 4801-3111	jjuniorsaraiva@gmail.com

CNPJ	Razão Social do Fornecedor	Valor da Proposta Final
57.588.652/0001-06	GC SOLUCOES INTEGRADAS LTDA	R$ 572,00

Endereço:
,

CNPJ	Razão Social do Fornecedor	Valor da Proposta Final
53.874.039/0001-02	HVD COMERCIO E REPRESENTACAO DE SUPRIMENTOS DE INFORMATICA LTDA	R$ 572,00

Endereço:
,

CNPJ	Razão Social do Fornecedor	Valor da Proposta Final
35.689.930/0001-89	HOUSE ADMINISTRACAO DE OBRAS EIRELI	R$ 572,00

Estado:	Cidade:	Endereço:	Telefone:	Email:
AM	Manaus	AVENIDA JOAQUIM NABUCO, 198	(92) 8120-3000	joseh@gelopecas.com.br

CNPJ	Razão Social do Fornecedor	Valor da Proposta Final
50.889.102/0001-88	EGA COMERCIO E REPRESENTACAO LTDA	R$ 572,21

Endereço:	Telefone:	Email:
CORONEL MARIO CAMPOS, 237	(31) 9695-9747	egacomercio01@gmail.com

CNPJ	Razão Social do Fornecedor	Valor da Proposta Final
22.624.444/0001-30	CAMILA REGIA CORDEIRO ALVES DOS SANTOS	R$ 573,00

Estado:	Cidade:	Endereço:	Nome de Contato:	Telefone:	Email:
DF	Brasília	QUADRA SHS QUADRA 6 CONJUNTO A BLOCO A, S/N	CAMILA	(61) 98510-6774	crpromocoesdevenda@gmail.com

CNPJ	Razão Social do Fornecedor	Valor da Proposta Final
17.451.234/0001-58	GR COMERCIO LTDA	R$ 573,00

Estado:	Cidade:	Endereço:	Nome de Contato:	Telefone:	Email:
MG	Contagem	RUA PORTO, 53	ALBERTO	(31) 2524-4020	grcomercio@grcomercio.com.br

CNPJ	Razão Social do Fornecedor	Valor da Proposta Final
60.372.357/0001-22	MRJ MATERIAIS E SERVICOS ELETRICOS LTDA	R$ 1.144,42

Endereço:
,

CNPJ	Razão Social do Fornecedor	Valor da Proposta Final
29.216.954/0001-18	SOLUCOES NORTE ENGENHARIA, CONSTRUCOES E COMERCIO LTDA	R$ 99.999,00

Estado:	Cidade:	Endereço:	Nome de Contato:	Telefone:	Email:
RO	Porto Velho	RUA MIGUEL CALMON, 3905	Flávio Alves Lopes	(69) 99918-2127	solucoesnorte@solucoesnorte.com.br

Preço (Compras Governamentais) 3: Preço do Fornecedor Vencedor **R$ 435,19**

Inc. I Art. 5º da IN 65 de 07 de Julho de 2021 (Lei nº 14.133)

CNPJ: 00.394.429/0185-81

Órgão: MINISTÉRIO DA DEFESA
Comando da Aeronáutica
BASE AÉREA DE NATAL

Objeto: Aquisic¸a~o de materiais para o Apoio aos Cursos de Infantaria Gerenciados pelo GITE. PAG: 67222.002012/2025-00

Descrição: **LUVA SEGURANÇA** - LUVA SEGURANÇA, MATERIAL RASPA DE COURO, TAMANHO VARIADO, APLICAÇÃO SOLDADOR,CARACTERÍSTICAS ADICIONAIS COSTURADO COM FIO KEVLAR, FORRADA ATÉ O PUNHO

CatMat: **613245** - Luva Segurança - Material: Raspa De Couro | Tamanho: Variado | Aplicação: Soldador | Características Adicionais: Costurado Com Fio Kevlar, Forrada Até O Punho

Fonte: www.gov.br/compras/pt-br

Data: 18/06/2025 08:00

Modalidade: Pregão Eletrônico

SRP: SIM

Identificação: NºPregão:900222025 / UASG:120631

Lote/Item: /21

Ata: Link Ata

Homologação: 24/11/2025 09:51

Quantidade: 60

Unidade: UNIDADE 0,00

UF: RN

CNPJ	Razão Social do Fornecedor	Valor da Proposta Final
42.542.512/0001-20 *VENCEDOR*	T2R COMERCIO DE ARTIGOS ESPORTIVOS E SERVICOS LTDA	**R$ 435,19**

Estado:	Cidade:	Endereço:	Telefone:	Email:
SP	São José do Rio Preto	AV LECIO ANAWATE, 200	(17) 3212-1331	licitacao01@rcmmagazine.com.br

CNPJ	Razão Social do Fornecedor	Valor da Proposta Final
49.366.302/0001-77	ECM TARDELLI DISTRIBUIDORA LTDA	R$ 435,20

Endereço:	Telefone:	Email:
DOUTOR HUMBERTO DE QUEIROZ MATOSO, 541	(00) 1111-1111	ecmtardellidistribuidoraltda@email.com

CNPJ	Razão Social do Fornecedor	Valor da Proposta Final
30.282.303/0001-05	ASOSEG INDUSTRIA E COMERCIO DE CONFECCOES E EPI S EIRELI	R$ 440,00

Estado:	Cidade:	Endereço:	Telefone:	Email:
BA	Salvador	R RUY BARBOSA, 04	(71) 9612-8807	versalesindustria@hotmail.com

CNPJ	Razão Social do Fornecedor	Valor da Proposta Final
53.169.506/0001-95	A M M CORREA	R$ 444,00

Endereço:
,

CNPJ	Razão Social do Fornecedor	Valor da Proposta Final
44.513.773/0001-47	GLOBAL IMPORTACAO E EXPORTACAO LTDA	R$ 454,77

Estado:	Cidade:	Endereço:	Telefone:	Email:
PR	Curitiba	R OLAVO BILAC, 1276	(41) 9815-7891	global.eagle.import@gmail.com

CNPJ	Razão Social do Fornecedor	Valor da Proposta Final
48.958.699/0001-23	48.958.699 LUCAS ALBUQUERQUE DE ALMEIDA	R$ 454,84

Endereço:	Telefone:	Email:
CORONEL JULIO DE SOUZA COUSSEIOR, 110	(83) 9122-6282	pbcompras83@gmail.com

CNPJ	Razão Social do Fornecedor	Valor da Proposta Final
15.655.026/0001-45	RNL TRADE AND FACILITIES LTDA	R$ 460,98

Endereço:	Telefone:	Email:
RUA DAS PITANGUEIRAS, 5	(61) 9570-4155/ (61) 2780-0328	contato@federaltrading.org

Item 30: LUVA DE BORRACHA PARA ELETRICISTA (TAM 10) 1000 VCA

Preço Estimado: R$ 601,25 (un) **Percentual:** - **Preço Estimado Calculado:** R$ 601,25 **Média dos Preços Obtidos:** R$ 601,25

Quantidade	Descrição	Observação
73 Unidades	LUVA DE BORRACHA NATURAL,INTEIRICA,CINCO DEDOS; COR PRETA; NAO RESISTENTE AO OZONIO. PARA ELETRICISTA. TENSAO DE TESTE 5000 VOLTS (C.A.) TENSAO DE TESTE 20000 VOLTS (C.C.) TENSAO DE TRABALHO 1000 VOLTS (C.A.) TA MANHO 10 - COMPRIMENTO TOTAL = 14 POL (355MM) NOTA 1) A TENSAO INDICADA (5000 V) REFERE-SE A TENSAO DE TES TE EM CORRENTE ALTERNADA (C.A) CONFORME ASTM-120 E GRIDIS DA ELETROBRAS. 2) CONFFORME FED-LOG, O NSN S TANDARD E 8415-01-158-9447.	BR3210343

Preço (Compras Governamentais) 1: Preço do Fornecedor Vencedor **R$ 594,00**

Inc. I Art. 5º da IN 65 de 07 de Julho de 2021 (Lei nº 14.133)

CNPJ: 12.671.814/0001-37
Órgão: Universidade Estadual da Paraíba
Objeto: Registro de preço para futura e eventual aquisição de materiais elétricos e ferramentas para atender às demandas da Universidade Estadual da Paraíba – UEPB. Conforme especificação constante no anexo I do edital.
Descrição: **Luva isolante** - LUVA ISOLANTE, MATERIAL: LÁTEX , TAMANHO: 11 , CARACTERÍSTICAS ADICIONAIS: TIPO I, CLASSE 2, ANSI/ASTM D120-02, NBR 10.624 , APLICAÇÃO: ELETRICIDADE
CatMat: **371124** - Luva Isolante - Material: Látex | Tamanho: 11 | Características Adicionais: Tipo I, Classe 2, Ansi/Astm D120-02, Nbr 10.624 | Aplicação: Eletricidade
Fonte: www.gov.br/compras/pt-br

Data: 19/11/2025 08:00
Modalidade: Pregão Eletrônico
SRP: SIM
Identificação: NºPregão:900292025 / UASG:925316
Lote/Item: /19
Ata: Link Ata
Homologação: 06/04/2026 14:24
Quantidade: 5
Unidade: Par
UF: PB

CNPJ	Razão Social do Fornecedor	Valor da Proposta Final
01.424.128/0001-45 *VENCEDOR*	LUIZ TADEO DAMASCHI	**R$ 594,00**

Estado:	Cidade:	Endereço:	Nome de Contato:	Telefone:	Email:
MG	Lavras	RUA JOVINO TRISTAO, 11	Luiz	(38) 2101-7265	tnutri2@gmail.com

CNPJ	Razão Social do Fornecedor	Valor da Proposta Final
03.013.781/0001-47	TREVENTOS COMERCIO DE EQUIPAMENTOS DE SEGURANCA LTDA.	R$ 600,00

Estado:	Cidade:	Endereço:	Telefone:	Email:
PB	João Pessoa	RUA MARIA LEOPOLDINA DO EGITO, 511	(83) 3241-4757	treventos@treventos.com.br

CNPJ	Razão Social do Fornecedor	Valor da Proposta Final
32.005.178/0001-11	EMGESA EMPRESA DE GERENCIAMENTO DE SOBRESSALENTES E AUTOMACAO EIRELI	R$ 614,80

Estado:	Cidade:	Endereço:	Nome de Contato:	Telefone:	Email:
SP	São Paulo	R LAURINDO DE BRITO, 592	JOAO	(11) 4801-3111	jjuniorsaraiva@gmail.com

CNPJ	Razão Social do Fornecedor	Valor da Proposta Final
56.004.897/0001-86	TRIUNFO ILUMINACAO LTDA	R$ 615,00

Endereço:	Telefone:	Email:
R6, 237	(62) 3518-1654	adm.triunfoiluminacao@gmail.com

CNPJ	Razão Social do Fornecedor	Valor da Proposta Final
52.531.546/0001-72	52.531.546 JUVENIL RODRIGUES NETO	R$ 615,80

Endereço:
,

CNPJ	Razão Social do Fornecedor	Valor da Proposta Final
32.529.845/0001-65	E F DE LIMA EMPREENDIMENTOS	R$ 615,80

Endereço:	Telefone:	Email:
RUA SATURNINO MEIRELES, 231	(81) 8814-5960	hlcacessorialicitatoria@gmail.com

CNPJ	Razão Social do Fornecedor	Valor da Proposta Final
57.588.652/0001-06	GC SOLUCOES INTEGRADAS LTDA	R$ 615,80

Endereço:
,

CNPJ	Razão Social do Fornecedor	Valor da Proposta Final
26.507.653/0001-55	VOLT MATERIAIS ELETRICOS LTDA	R$ 615,80

Estado:	Cidade:	Endereço:	Nome de Contato:	Telefone:	Email:
MG	Belo Horizonte	RUA DESEMBARGADOR RIBEIRO DA LUZ, 183	DIOGO	(31) 2515-5066	volteletrica1@gmail.com

39.425.550/0001-98	39.425.550 THAYNAH LAIS FERREIRA CAMPOS DOS SANTOS UF endereço: SP	R$ 620,00

Endereço:	Telefone:	Email:
LINDOIA, 111	(32) 9193-5918	thaynahempresa@gmail.com

08.776.635/0001-97	AM PEREIRA ABRANTES LTDA	R$ 1.050,00

Estado:	Cidade:	Endereço:	Telefone:
PB	Catolé do Rocha	RUA PEDRO AMERICO, 53	(83) 3441-1273

61.265.684/0001-48	DOM MULTICOMERCIO LTDA UF endereço: BA	R$ 1.200,00

Endereço:
,

Preço (Compras Governamentais) 2: Preço do Fornecedor Vencedor **R$ 518,00**

Inc. I Art. 5º da IN 65 de 07 de Julho de 2021 (Lei nº 14.133)

CNPJ: 00.394.429/0193-91

Órgão: MINISTÉRIO DA DEFESA
Comando da Aeronáutica
Grupamento de Apoio de Recife

Objeto: Registro de prec¸os para aquisic¸a~o de equipamentos de protec¸a~o Individual (EPIs), materiais de sinalizac¸a~o e atividades militares, visando atender a`s necessidades do Grupamento de Apoio de Recife (GAP-RF) e Organizac¸o~es Militares Apoiadas.

Descrição: **LUVA BORRACHA** - LUVA BORRACHA, MATERIAL: LÁTEX NATURAL , TAMANHO: 9,5 , COR: PRETA , CARACTERÍSTICAS ADICIONAIS: ISOLAÇÃO 500V, CLASSE 00, TIPO II , USO: ELETRICISTA , TAMANHO CANO: LONGO , FORMATO: ANATÔMICO

CatMat: **304366** - Luva Borracha - Material: Látex Natural | Tamanho: 9,5 | Cor: Preta | Características Adicionais: Isolação 500v, Classe 00, Tipo Ii | Uso: Eletricista | Tamanho Cano: Longo | Formato: Anatômico

Fonte: www.gov.br/compras/pt-br

Data: 01/07/2025 08:00

Modalidade: Pregão Eletrônico

SRP: SIM

Identificação: NºPregão:900222025 / UASG:120632

Lote/Item: /51

Ata: Link Ata

Homologação: 20/03/2026 08:38

Quantidade: 76

Unidade: PAR 0,00

UF: PE

CNPJ	Razão Social do Fornecedor	Valor da Proposta Final
60.282.790/0001-77 *VENCEDOR*	UNIACE SOLUCOES INTEGRADAS LTDA UF endereço: MA	**R$ 518,00**

Endereço:
,

10.283.937/0001-75	R.J.E. COMERCIO DE EQUIPAMENTOS DE SEGURANCA LTDA	R$ 550,00

Estado:	Cidade:	Endereço:	Telefone:	Email:
PR	Curitiba	RUA Rua Carlos de Laet, 1626	(41) 3088-7766	adm@nopcao.com.br

15.082.412/0001-95	GOGYN IMPORTADORA LTDA	R$ 599,00

Estado:	Cidade:	Endereço:	Telefone:	Email:
GO	Goiânia	RUA HUMBERTO DE CAMPOS, 125	(62) 3922-2295	gogynimport@gmail.com

41.830.614/0001-88	RVDA COMERCIO E SERVICOS LTDA	R$ 649,90

Estado:	Cidade:	Endereço:	Telefone:	Email:
PB	João Pessoa	RUA CORALIO SOARES DE OLIVEIRA, 567	(83) 3566-1814	vendas@ravdepi.com.br

CNPJ	Razão Social do Fornecedor	Valor da Proposta Final
34.346.979/0001-76	AGOS B2G COMERCIAL E SERVICOS EM LICITACOES EIRELI	R$ 654,99

Estado:	Cidade:	Endereço:	Nome de Contato:	Telefone:	Email:
PR	Quatro Barras	R NILO FAVARO, 628	THIAGO	(41) 99993-9622	licitacoes@agos.net.br

CNPJ	Razão Social do Fornecedor	Valor da Proposta Final
32.300.137/0001-58	HANDREIY VINICIUS MORAES DJUBATIE MANUTENCAO	R$ 655,00

Estado:	Cidade:	Endereço:	Nome de Contato:	Telefone:	Email:
PR	Guarapuava	AV PRESIDENTE CASTELO BRANCO, 983	HANDREIY	(42) 9104-0505/ (42) 9908-6249	financeiro.guaraetis@gmail.com

CNPJ	Razão Social do Fornecedor	Valor da Proposta Final
59.488.066/0001-15	59.488.066 MIRIAN BRITO DO ESPIRITO SANTO UF endereço: PE	R$ 678,00

Endereço:
,

CNPJ	Razão Social do Fornecedor	Valor da Proposta Final
49.446.417/0001-71	49.446.417 VIVIANE RODRIGUES DE JESUS	R$ 700,00

Endereço:	Telefone:	Email:
RAPHAEL DIAS DA SILVA, 75	(62) 8642-8280	vivianepomardutra@hotmail.com

CNPJ	Razão Social do Fornecedor	Valor da Proposta Final
51.413.651/0001-44	PROSPEQTUS LTDA	R$ 799,99

Endereço:
,

CNPJ	Razão Social do Fornecedor	Valor da Proposta Final
42.164.792/0001-80	RAIMUNDA VASCONCELOS DE JESUS 90403800587	R$ 800,00

Estado:	Cidade:	Endereço:	Telefone:	Email:
BA	Salvador	R ALMEIDA BRANDAO, 191	(71) 8100-1060	raimundavasconcelosdejesus@gmail.com

CNPJ	Razão Social do Fornecedor	Valor da Proposta Final
25.235.133/0001-78	SMS COMERCIO E SERVICOS LTDA	R$ 850,00

Estado:	Cidade:	Endereço:	Nome de Contato:	Telefone:	Email:
MG	Contagem	AVENIDA TROPICAL, 2565	Cassiana	(31) 4112-2021	licitacasmag@gmail.com

Preço Site de Domínio Amplo 1 **R$ 646,49**

Inc. III Art. 5º da IN 65 de 07 de Julho de 2021 (Lei nº 14.133)

Site: Grupo BT - EPI e MRO
Produto: Luva Alta Tensao 20KV Classe 2 Tipo II Orion Ca 29773
Descrição: Anexo 8
Data/Hora Inclusão: 24/06/2026 09:16:38
CNPJ:
Telefone:
Url: https://www.epiemro.com.br/luva-para-alta-tensao-orion-classe-02-20-kv-tamanho-11-ca-29773-123040-4

Item 31: MACA DE LONA NEIL ROBERTSON

Preço Estimado: R$ 3.116,41 (un) **Percentual: -** **Preço Estimado Calculado:** R$ 3.116,41 **Média dos Preços Obtidos:** R$ 3.116,41

Quantidade	Descrição	Observação
5 Unidades	1) Adequado para uso maritimo, minas, construcoes, plataformas de petroleo e campos de trabalhos 2) Componentes principais: a) Quadro: feito de ripas nao remendada b) Material externo: feito de algodao com resistencia acima de 50kg c) Fio: feito de polietileno com diametro de 12mm e a forca de quebra e maior que 1000kg	190018326

Preço (Compras Governamentais) 1: Preço do Fornecedor Vencedor **R$ 3.420,30**

Inc. I Art. 5º da IN 65 de 07 de Julho de 2021 (Lei nº 14.133)

CNPJ: 44.733.608/0001-09

Órgão: MUNICIPIO DE INDAIATUBA / 8971 - Prefeitura Municipal de Indaiatuba

Objeto: Aquisição de 04 (quatro) Macas a Vácuo para Imobilização, Resgate e Transporte de vítimas, para acorrer a Central de Ambulâncias, atendendo às necessidades da Secretaria Municipal de Saúde.

Descrição: **MACA A VACUO UTILIZADA PARA IMOBILIZAÇÃO E TRANSPORTE DE VÍTIMAS MACA UTILIZADA PARA IMOBILIZAÇÃO E TRANSPORTE DE VÍTIMAS. DIMENSÕES: 2.200 MM DE COMPRIMENTO X 1020 MM DE LARGURA X 100 MM DE ESPESSURA. DIMENSÕES DA BOLSA DE ACONDICIONAMENTO: 890 MM DE COM** - MACA A VACUO UTILIZADA PARA IMOBILIZAÇÃO E TRANSPORTE DE VÍTIMAS MACA UTILIZADA PARA IMOBILIZAÇÃO E TRANSPORTE DE VÍTIMAS. DIMENSÕES: 2.200 MM DE COMPRIMENTO X 1020 MM DE LARGURA X 100 MM DE ESPESSURA. DIMENSÕES DA BOLSA DE ACONDICIONAMENTO: 890 MM DE COMPRIMENTO X 180 MM DE LARGURA X 530 MM DE ALTURA. A MACA É CONFECCIONADA EM LONA DE PVC RESISTENTE A ABRASÃO NA COR AZUL ROYAL EM TRÊS CAMADAS DE TECIDO, COM TRIPLA SOLDA DE ALTA FREQUÊNCIA TORNANDO O PRODUTO IMPERMEÁVEL. POSSUI NO SEU INTERIOR GRÂNULOS DE POLIÉSTER QUE AUXILIAM A MOLDAR A MACA AOS CONTORNOS DA VÍTIMA QUANDO O AR É RETIRADO ATRAVÉS DE BOMBAS DE SUCÇÃO. ACOMPANHA BOMBA DE ACIONAMENTO MANUAL DE DUPLA AÇÃO, UMA PARA RETIRAR O AR E OUTRA PARA INFLAR. BOMBA COM MANGUEIRA DE CONEXÃO DE 130 CM DE COMPRIMENTO COM ENGATE RÁPIDO COM LOCALIZAÇÃO DO MACHO NA BOMBA E DA FÊMEA NA MACA. A VÁLVULA DE ENGATE NA MACA FICA NA REGIÃO DOS PÉS DO ACIDENTADO. DISPOSITIVO EQUIPADO COM ALÇAS TUBULARES DE POLIPROPILENO EM TODO O SEU CONTORNO COM 8 PEGAS TIPO MANOPLA EM

Fonte: https://pncp.gov.br/app/editais/44733608000109/2026/81

Data: 12/03/2026 08:59

Modalidade: Dispensa

Critério de Julgamento: Menor preço

SRP: NÃO

Identificação: 44733608000109-1-000081/2026

Lote/Item: 1/1

Ata: N/A

Homologação: 19/03/2026 00:00

Quantidade: 4

Unidade: UNIDADE

UF: SP

CNPJ	Razão Social do Fornecedor	Valor da Proposta Final
51.656.458/0001-34 *VENCEDOR*	RODRIGO AUGUSTO SILVA JUNIOR ME	R$ 3.420,30

Endereço: ANDRE ADOLFO FERRARI, 32

Telefone: (11) 7572-7573

Email: financeiro@consilextintores.com.br

Preço (Compras Governamentais) 2: Preço do Fornecedor Vencedor **R$ 3.230,00**

Inc. I Art. 5º da IN 65 de 07 de Julho de 2021 (Lei nº 14.133)

CNPJ: 01.002.322/0001-32

Órgão: PROCURADORIA GERAL DO ESTADO DO AMAPA / 11 - PROCURADORIA-GERAL DO ESTADO

Objeto: REGISTRO DE PREÇOS PARA AQUISIÇÃO DE MATERIAL DE CONSUMO E PERMANENTE PARA ATENDIMENTO PRÉ - HOSPITALAR

Descrição: **MACA A VACUO - Material: lona de PVC resistente à abrasão em várias camadas de tecido com sistema especial de solda para impermeabilização do produto; Acessórios: Bomba de acionamento manual de dupla ação (para retirar o ar e para inflar); 3 cintos de seg** - MACA A VACUO - Material: lona de PVC resistente à abrasão em várias camadas de tecido com sistema especial de solda para impermeabilização do produto; Acessórios: Bomba de acionamento manual de dupla ação (para retirar o ar e para inflar); 3 cintos de segurança com fechos de engate rápido; kit de reparos com lona e cola para vedar possíveis acidentes que impeçam o perfeito funcionamento da maca à vácuo; bolsa com alça para transporte; Medidas: Comprimento: 220 cm. Largura: 102 cm.

Fonte: https://pncp.gov.br/app/editais/01002322000132/2025/39

Data: 20/02/2026 08:29

Modalidade: Pregão - Eletrônico

Critério de Julgamento: Menor preço

SRP: SIM

Identificação: 01002322000132-1-000039/2025

Lote/Item: 1/161

Ata: N/A

Homologação: 17/06/2026 00:00

Quantidade: 33

Unidade: 1 - Un.

UF: AP

CNPJ	Razão Social do Fornecedor	Valor da Proposta Final
26.645.437/0001-76 *VENCEDOR*	ARMADA ARTIGOS MILITARES LTDA	R$ 3.230,00

Estado:	Cidade:	Endereço:	Nome de Contato:	Telefone:	Email:
DF	Brasília	AREA ADE CONJUNTO 16 LOTE, 02	GABRIELA PEREIRA VIDIGAL DE OLIVEIRA	(61) 3036-3080	armadataticos@gmail.com

Preço (Compras Governamentais) 3: Preço do Fornecedor Vencedor **R$ 2.698,94**

Inc. I Art. 5º da IN 65 de 07 de Julho de 2021 (Lei nº 14.133)

CNPJ: 14.232.086/0001-92

Órgão: MUNICIPIO DE ARACI / 1 - PREFEITURA MUNICIPAL DE ARACI - BA

Objeto: Eventual contratação de empresa do ramo pertinente, para fornecimento de insumos, medicamentos, equipamentos e materiais hospitalares e odontológicos.

Descrição: **MACA, a vacuo, para transporte e imobilizacao de vitima adulta. Confeccionada em lona de PVC resistente a abrasao em varias camadas de tecido com sistema especial de solda para impermeabilizacao do produto. COMPOSICAO: Com granulos de poliester para auxil -** MACA, a vacuo, para transporte e imobilizacao de vitima adulta. Confeccionada em lona de PVC resistente a abrasao em varias camadas de tecido com sistema especial de solda para impermeabilizacao do produto. COMPOSICAO: Com granulos de poliester para auxiliar no molde da maca a vitima na parte interna; E equipado com alcas tubulares de polipropileno em todo o seu contorno com 8 pegas tipo manopla emborrachada de alta resistencia. ACESSORIOS: Bomba de acionamento manual de dupla acao (para inflar e para retirar o ar); 3 cintos de segurança com fechos de engate rapido; kit de reparos com lona e cola para vedar possiveis acidentes que impecam o perfeito funcionamento da maca a vacuo; bolsa com alça para transporte. MEDIDAS APROXIMADAS, Dimensoes minimas aceitaveis: Comprimento da maca: 220 cm, Largura: 102 cm; Acondicionada na bolsa de comprimento: 89 cm, Largura: 18 cm, Altura: 53 cm. (variacao maxima de 5% proporcionalmente).

Fonte: https://pncp.gov.br/app/editais/14232086000192/2025/505

Data: 17/09/2025 08:00

Modalidade: Pregão - Eletrônico

Critério de Julgamento: Menor preço

SRP: SIM

Identificação: 14232086000192-1-000505/2025

Lote/Item: 1/727

Ata: N/A

Homologação: 30/10/2025 00:00

Quantidade: 5

Unidade: UND

UF: BA

CNPJ	Razão Social do Fornecedor	Valor da Proposta Final
23.397.337/0001-80 *VENCEDOR*	BNR MOLINA COMERCIO DE MEDICAMENTOS E EQUIPAMENTOS LTDA	R$ 2.698,94

Estado:	Cidade:	Endereço:	Nome de Contato:	Telefone:	Email:
BA	Serrinha	AVENIDA ANTONIO CARLOS MAGALHAES, 212	Bruno	(71) 99302-7927	brnoemar@gmail.com

Item 32: MACACO HIDRAULICO MANUAL (10 TON)

Preço Estimado: R$ 544,34 (un) **Percentual:** - **Preço Estimado Calculado:** R$ 544,34 **Média dos Preços Obtidos:** R$ 544,34

Quantidade	Descrição	Observação
5 Unidades	MACACO HIDRAULICO MANUAL TIPO GARRAFA MODELO GM-10T CAPACIDADE ..... 10 TONELADAS CURSO DO PI STAO ..... 150 mm CURSO DO FUSO ..... 80 mm ELEVACAO MINIMA ..... 230 mm ELEVACAO MAXIMA ..... 460 m m	BR3262394

Preço (Outros Entes Públicos) 1: Preço do Fornecedor Vencedor **R$ 525,00**

Inc. II Art. 5º da IN 65 de 07 de Julho de 2021 (Lei nº 14.133)

CNPJ: 37.465.200/0001-20
Órgão: MUNICIPIO DE CANABRAVA DO NORTE/MT
Objeto: Ferramentas, Acessórios e Materiais de Oficina Mecânica
Descrição: **MACACO - DO TIPO MACACO HIDRAULICO, TIPO GARRAFA, CAPACIDADE PARA 16 TONELADAS, SIMILAR OU SUPERIOR A MARCA SPARTA** - MACACO - DO TIPO MACACO HIDRAULICO, TIPO GARRAFA, CAPACIDADE PARA 16 TONELADAS, SIMILAR OU SUPERIOR A MARCA SPARTA
Fonte: licitanet.com.br

Data: 14/05/2026 08:30
Modalidade: PREGÃO ELETRÔNICO
SRP: SIM
Identificação: 183085
Lote/Item: /16
Ata: N/A
Homologação: 14/05/2026 00:00
Quantidade: 3
Unidade: un
UF: MT

CNPJ	Razão Social do Fornecedor	Valor da Proposta Final
52.386.933/0001-62 *VENCEDOR*	REFINAR EMPRESARIAL ASSESSORIA EM CONTROLES ADMINISTRATIVOS LTDA	R$ 525,00

Endereço: JOSE AUGUSTO MABA, 295
Telefone: (47) 9635-9087
Email: silviokohler2021@gmail.com

Preço Site de Domínio Amplo 1 **R$ 579,46**
Inc. III Art. 5º da IN 65 de 07 de Julho de 2021 (Lei nº 14.133)

Site: Magazine Luiza (https://www.magazineluiza.com.br/)
Produto: SATA Macaco Hidraulico Garrafa 10 Toneladas St97805Asc
Descrição: Anexo 9
Data/Hora Inclusão: 24/06/2026 09:44:31
CNPJ: 47.960.950/1088-36
Telefone: 0800 773 3838
Url: https://www.magazineluiza.com.br/macaco-hidraulico-garrafa-10-toneladas-st97805asc-sata/p/fea635g4cj/au/mhja/?seller_id=rcdeletrica2&srsltid=AfmBOopFoL3rEH8nhTUeNqyjVPkPRANNBo6bdFCSFnnf1VCkQ20e45tsUII

Preço Site de Domínio Amplo 2 **R$ 547,90**
Inc. III Art. 5º da IN 65 de 07 de Julho de 2021 (Lei nº 14.133)

Site: Brenfeer
Produto: Macaco Garrafa 10 T Hidráulico MT10V Bovenau
Descrição: Anexo 10
Data/Hora Inclusão: 02/07/2026 11:09:01
CNPJ:
Telefone:
Url: https://www.brenfeer.com.br/h0sfrhiq6-macaco-hidraulico-10t-tipo-garrafa-mt10-10102rp-bovenau?utm_source=Site&utm_medium=GoogleMerchant&utm_campaign=GoogleMerchant&srsltid=AfmBOorDN1Df1hvXpnqMFXKq1esVtfbURSHW1NHFbN6hgcUR9cBzVYFjRfI

Item 33: MACHADINHA COM UNHA (3.1/2")

Preço Estimado: R$ 57,86 (un) **Percentual:** - **Preço Estimado Calculado:** R$ 57,86 **Média dos Preços Obtidos:** R$ 57,86

Quantidade	Descrição	Observação
19 Unidades	MACHADINHA COM CABECA FORJADA E TEMPERADA EM ACO ESPECIAL. APRESENTA UNHAS NA PARTE SUPERIOR DA LA MINA. ACABAMENTO JATEADO E ENVERNIZADO. CABA DE MADEIRA ENVERNIZADO E FIXADO COM EPOXI. PESO 720 GR AMAS. COMPRIMENTO TOTAL DE 305 mm. COMPRIMENTO DA LAMINA 84 mm. ========== ==========	190016458

Preço (Compras Governamentais) 1: Preço do Fornecedor Vencedor — R$ 49,52

Inc. I Art. 5º da IN 65 de 07 de Julho de 2021 (Lei nº 14.133)

CNPJ: 95.587.648/0001-12
Órgão: MUNICIPIO DE NOVA LARANJEIRAS / 1 - PREFEITURA MUNICIPAL DE NOVA LARANJEIRAS - PR
Objeto: FORMAÇÃO DE REGISTRO DE PREÇO PARA EVENTUAL AQUISIÇÃO DE MATERIAIS DE CONSTRUÇÃO DIVERSOS, MATERIAIS ELÉTRICOS, FERRAMENTAS E OUTROS, PARA ATENDER A DEMANDA DAS SECRETARIAS NA MANUTENÇÃO DOS PRÉDIOS PÚBLICOS, ESPAÇOS E DEMAIS LOCAIS DE USO PÚBLICO E COMUNITÁRIO DO MUNICÍPIO.
Descrição: **MACHADINHA UNHA** - MACHADINHA UNHA
Fonte: https://pncp.gov.br/app/editais/95587648000112/2026/3

Data: 25/02/2026 09:00
Modalidade: Pregão - Eletrônico
Critério de Julgamento: Menor preço
SRP: SIM
Identificação: 95587648000112-1-000003/2026
Lote/Item: 1/690
Ata: N/A
Homologação: 06/03/2026 00:00
Quantidade: 2
Unidade: UN
UF: PR

CNPJ	Razão Social do Fornecedor	Valor da Proposta Final
29.366.526/0001-71 *VENCEDOR*	CARRA ELETROMOVEIS LTDA	R$ 49,52

Estado:	Cidade:	Endereço:	Telefone:	Email:
PR	Nova Laranjeiras	ESTRADA VEREADOR JOAO WOLFF, 417	(42) 3637-1196	l.c.carra@brturbo.com.br

Preço Site de Domínio Amplo 1 — R$ 63,07

Inc. III Art. 5º da IN 65 de 07 de Julho de 2021 (Lei nº 14.133)

Site: Leroy Merlin
Produto: Machadinha Com Unha Madeira Envernizado Cunha Pressão 32cm
Descrição:
Data/Hora Inclusão: 24/06/2026 09:48:31
CNPJ: 01.438.784/0048-60
Telefone:
Url:

Preço Site de Domínio Amplo 2 **R$ 69,30**

Inc. III Art. 5º da IN 65 de 07 de Julho de 2021 (Lei nº 14.133)

Site: Leroy Merlin
Produto: Machadinha Premium Com Unha Envernizado Cunha de Aço 32cm
Descrição:
Data/Hora Inclusão: 24/06/2026 09:48:53
CNPJ: 01.438.784/0048-60
Telefone:
Url:

Item 34: MACHADO DE CAV

Preço Estimado: R$ 537,00 (un) **Percentual:** - **Preço Estimado Calculado:** R$ 537,00 **Média dos Preços Obtidos:** R$ 537,00

Quantidade	Descrição	Observação
71 Unidades	1 - Nome : * Machado Cabeca Chata 2 - Material : * Cunha de Ferro Cortante * Cabo de Madeira 3 - Aplicacao : * Pode ser usado como instrumento de corte, como malho * Largura da cabeca : 33 cm - Comprimento total : 91 cm * Peso : 3,6 kg - espessura da cabeca : 4,5 cm * Aplicado na abertura de portas e paredes * Arrancamento de assoalho, forros * Sua cabeca chata, permite sua introducao entre a porta e o batente, facilitando abertura desses.	190041293

Preço (Compras Governamentais) 1: Preço do Fornecedor Vencedor **R$ 503,99**

Inc. I Art. 5º da IN 65 de 07 de Julho de 2021 (Lei nº 14.133)

CNPJ: 46.578.514/0001-20
Órgão: MUNICIPIO DE PERUIBE / 7.2025 - SECRET.MUN.OBRAS,SERV.INFRAESTRUTURA URB
Objeto: AQUISIÇÃO DE MATERIAIS DE CONSTRUÇÃO, INCLUINDO DIVERSAS FERRAMENTAS MANUAIS E ELÉTRICAS, DESTINADAS À REALIZAÇÃO DE REPAROS, MANUTENÇÕES E PEQUENAS OBRAS NOS PRÓPRIOS MUNICIPAIS.
Descrição: **MACHADO COM CABO - ARROMBADOR** - MACHADO COM CABO - ARROMBADOR
Fonte: https://pncp.gov.br/app/editais/46578514000120/2025/292

Data: 10/09/2025 09:00
Modalidade: Pregão - Eletrônico
Critério de Julgamento: Menor preço
SRP: SIM
Identificação: 46578514000120-1-000292/2025
Lote/Item: 1/50
Ata: N/A
Homologação: 10/02/2026 00:00
Quantidade: 1
Unidade: UNIDADE
UF: SP

CNPJ	Razão Social do Fornecedor	Valor da Proposta Final
65.488.280/0001-74 *VENCEDOR*	PERSONAL TECNOLOGIA DA INFORMACAO E COMERCIO LTDA	R$ 503,99

Estado:	Cidade:	Endereço:	Telefone:	Email:
SP	Praia Grande	AVENIDA TIRADENTES, 71	(13) 3491-7540	assistencia01@coratticontabilidade.com.br

Preço Site de Domínio Amplo 1 **R$ 569,99**

Inc. III Art. 5º da IN 65 de 07 de Julho de 2021 (Lei nº 14.133)

Site: Loja Aventura Camping e Pesca
Produto: Machado Cold Steel Trail Boss
Descrição: Anexo 11
Data/Hora Inclusão: 24/06/2026 10:00:07
CNPJ:
Telefone:
Url: https://www.lojaaventura.com.br/produto/machado-grande-cold-steel-trail-boss-crosster.html?srsltid=AfmBOop5z9sMzaqo2DQH-W-OHqXmunE2DXuUqk9iBf9klA1JMQ1JTKJhmew

Preço Site de Domínio Amplo 2 **R$ 570,00**

Inc. III Art. 5º da IN 65 de 07 de Julho de 2021 (Lei nº 14.133)

Site: Harte Instrumentos
Produto: Machadinha em aço inox
Descrição: Anexo 12
Data/Hora Inclusão: 24/06/2026 10:00:08
CNPJ: 10.452.774/0001-07
Telefone:
Url: https://www.harteinstrumentos.com.br/produto/machadinha-em-aco-inox/?srsltid=AfmBOoqgJogDORUrVjVSWPerpjOaB60DQHZHQCpudXpa-EQMdFmNgPANNy8

Item 35: MANGOTE DE ASPIRACAO PARA BOMBA PORTATIL (P100)

Preço Estimado: R$ 547,66 (un) **Percentual:** - **Preço Estimado Calculado:** R$ 547,66 **Média dos Preços Obtidos:** R$ 547,66

Quantidade	Descrição	Observação
12 Unidades	MANGOTE ASPIRACAO BOMBA P100 ACOPLAMENTO RIGIDO DE ALUMINO ANODIZADO ASPIRAL HELICOIDAL EM ACO E NYLON COMPRIMENTO 15' OU 4,5M	015470778

Preço (Compras Governamentais) 1: Preço do Fornecedor Vencedor **R$ 480,00**

Inc. I Art. 5º da IN 65 de 07 de Julho de 2021 (Lei nº 14.133)

CNPJ: 10.817.343/0001-05
Órgão: MINISTÉRIO DA EDUCAÇÃO
Secretaria Executiva
Subsecretaria de Planejamento e Orçamento
Instituto Federal de Educação, Ciência e Tecnologia de Rondônia
Objeto: Aquisição de materiais para manutenção de piscina, nos termos da tabela abaixo, conforme condições e exigências estabelecidasno edital e anexos.
Descrição: **Mangueira aspiração** - MANGUEIRA ASPIRAÇÃO, MATERIAL: SILICONE , TIPO: FLUTUANTE , USO: LIMPEZA , CARACTERÍSTICAS ADICIONAIS: RESITÊCIA À BRASÃO E AOS RAIOS ULTRA VIOLETAS , DIÂMETRO NOMINAL: 1 1/2 POL
CatMat: **483831** - Mangueira Aspiração - Material: Silicone | Tipo: Flutuante | Uso: Limpeza | Características Adicionais: Resitência À Brasão E Aos Raios Ultra Violetas | Diâmetro Nominal: 1 1/2 POL
Fonte: www.gov.br/compras/pt-br

Data: 31/03/2026 08:00
Modalidade: Pregão Eletrônico
SRP: SIM
Identificação: NºPregão:900072026 / UASG:158148
Lote/Item: /13
Ata: Link Ata
Homologação: 23/04/2026 20:19
Quantidade: 2
Unidade: Unidade
UF: RO

CNPJ	Razão Social do Fornecedor	Valor da Proposta Final
53.710.803/0001-04 *VENCEDOR*	SANITOP COMERCIAL LTDA	**R$ 480,00**

Endereço: OITOCENTOS, S/N
Telefone: (41) 9848-0344
Email: contato@sanitop.com.br

CNPJ	Razão Social do Fornecedor	Valor da Proposta Final
03.217.016/0001-49	RPF COMERCIAL LTDA	R$ 481,00

Estado:	Cidade:	Endereço:	Nome de Contato:	Telefone:	Email:
PR	Curitiba	RUA Rua Francisco Nunes, 337	Elcio	(41) 98879-3507	rpf@rpfcomercial.com.br

38.141.498/0001-85	THAILA NASCIMENTO DA COSTA NOBRE SANDI 01395766223	R$ 515,00

Estado:	Cidade:	Endereço:	Telefone:	Email:
RO	Porto Velho	RUA RAIMUNDO CANTUARIA, 3901	(69) 9270-0214	thailanobre@hotmail.com

Preço (Compras Governamentais) 2: Preço do Fornecedor Vencedor **R$ 628,98**

Inc. I Art. 5º da IN 65 de 07 de Julho de 2021 (Lei nº 14.133)

CNPJ: 09.549.096/0001-16

Órgão: MINISTÉRIO DA DEFESA
Comando do Exército
Departamento de Educação e Cultura do Exército
Diretoria de Ensino Preparatório e Assistêncial
Colégio Militar de Campo Grande

Objeto: Aquisição de material de expediente, material de limpeza e higienização, e material de processamento de dados, para atender às necessidades do Colégio Militar de Campo Grande e Unidades Gestoras integrantes Grupo de Coordenação e Acompanhamento das Licitações e Contratos, visando as demandas do PCA 2025/2026. Exclusivo para as UASG de Campo Grande - MS.

Descrição: **Mangueira aspiração** - MANGUEIRA ASPIRAÇÃO, MATERIAL: SILICONE , TIPO: FLUTUANTE , USO: LIMPEZA , CARACTERÍSTICAS ADICIONAIS: RESITÊCIA À BRASÃO E AOS RAIOS ULTRA VIOLETAS , DIÂMETRO NOMINAL: 1 1/2 POL

CatMat: **483831** - Mangueira Aspiração - Material: Silicone | Tipo: Flutuante | Uso: Limpeza | Características Adicionais: Resitêcia À Brasão E Aos Raios Ultra Violetas | Diâmetro Nominal: 1 1/2 POL

Fonte: www.gov.br/compras/pt-br

Data: 29/12/2025 08:00

Modalidade: Pregão Eletrônico

SRP: SIM

Identificação: NºPregão:900142025 / UASG:160078

Lote/Item: /205

Ata: Link Ata

Homologação: 06/02/2026 12:17

Quantidade: 67

Unidade: Unidade

UF: MS

CNPJ	Razão Social do Fornecedor	Valor da Proposta Final
03.217.016/0001-49 *VENCEDOR*	RPF COMERCIAL LTDA	**R$ 628,98**

Estado:	Cidade:	Endereço:	Nome de Contato:	Telefone:	Email:
PR	Curitiba	RUA Rua Francisco Nunes, 337	Elcio	(41) 98879-3507	rpf@rpfcomercial.com.br

26.483.526/0001-63	MULTIMED PRODUTOS ODONTO-MEDICO-HOSPITALAR LTDA	R$ 648,00

Estado:	Cidade:	Endereço:	Telefone:	Email:
PR	Francisco Beltrão	RUA SAO JUDAS TADEU, 880	(46) 9903-1153	languerdiego@gmail.com

60.375.738/0001-65	60.375.738 DANIEL FIRMINO DE MEDEIROS	R$ 651,98

Endereço:	Nome de Contato:	Telefone:	Email:
01, 1040	Daniel	(63) 9203-2522	dansosvendas01@gmail.com

53.710.803/0001-04	SANITOP COMERCIAL LTDA	R$ 652,90

Endereço:	Telefone:	Email:
OITOCENTOS, S/N	(41) 9848-0344	contato@sanitop.com.br

41.835.803/0001-43	CARVALHO COMERCIO & SERVICOS LTDA	R$ 652,99

Endereço:	Nome de Contato:	Telefone:	Email:
RANOLFO DE SOUZA GATO, 226	carvalho	(96) 8114-1792	comerciofec@gmail.com

CNPJ	Razão Social do Fornecedor	Valor da Proposta Final
14.467.502/0001-31	SIDROQUIMICAS LTDA	R$ 652,99

Estado:	Cidade:	Endereço:	Telefone:	Email:
MS	Sidrolândia	R SAO JOSE, 33	(67) 3272-2515	sidroquimicas@gmail.com

Preço (Compras Governamentais) 3: Preço do Fornecedor Vencedor **R$ 534,00**

Inc. I Art. 5º da IN 65 de 07 de Julho de 2021 (Lei nº 14.133)

CNPJ: 00.394.445/0273-01

Órgão: MINISTÉRIO DA EDUCAÇÃO
Instituto Nacional de Educação de Surdos

Objeto: Aquisição de material de manutenção predial, através de Pregão Eletrônico/SRP, conforme condições, quantidades e exigências estabelecidas neste Edital e seus Anexos.

Descrição: **Mangueira sucção** - MANGUEIRA SUCÇÃO, MATERIAL PLÁSTICO PRETO, TIPO ESPIRALADA, DIMENSÕES 35 MM X2,50 M, REFERÊNCIA 4.440.262.0, APLICAÇÃO ASPIRADOR KARCHER NT 351 ECO,CARACTERÍSTICAS ADICIONAIS COM BOCAL PLÁSTICO DE 50 MM P/ ENCAIXE NOS DEMAIS

CatMat: **287467** - Mangueira Sucção - Material: Plástico Preto | Tipo: Espiralada | Dimensões: 35 Mm X 2,50 M | Referência: 4.440.262.0 | Aplicação: Aspirador Karcher Nt 351 Eco | Características Adicionais: Com Bocal Plástico De 50 Mm P/ Encaixe Nos Demais

Fonte: www.gov.br/compras/pt-br

Data: 18/07/2025 10:00

Modalidade: Pregão Eletrônico

SRP: SIM

Identificação: NºPregão:900092025 / UASG:152005

Lote/Item: /662

Ata: Link Ata

Homologação: 16/10/2025 10:21

Quantidade: 4

Unidade: Unidade

UF: RJ

CNPJ	Razão Social do Fornecedor	Valor da Proposta Final
53.350.452/0001-60 *VENCEDOR*	MARTINS BRAGA DISTRIBUIDORA LTDA	**R$ 534,00**

Endereço:	Telefone:	Email:
TIBOR, S/N	(21) 9867-3583	daniel_braga@live.com

59.113.312/0001-54	59.113.312 MARCELO MOREIRA GOMES UF endereço: RJ	R$ 535,00

Endereço:
,

48.040.995/0001-40	MATHEUS RIBEIRO DE LUCENA 16956913771	R$ 549,99

Endereço:	Telefone:	Email:
JOSE CESARINI, 32	(21) 6425-5933	luthorcomercio@gmail.com

50.391.734/0001-17	GENTILEZA COMERCIO DE MATERIAIS E SERVICOS LTDA	R$ 550,00

Endereço:
,

Item 36: MANGUEIRA BALDEACAO MACHO-FEMEA 38MM (1 1/2 POL)

Preço Estimado: R$ 1.225,41 (un) **Percentual:** - **Preço Estimado Calculado:** R$ 1.225,41 **Média dos Preços Obtidos:** R$ 1.225,41

Quantidade	Descrição	Observação
5 Unidades	MANGUEIRA PARA BALDEACAO, EM POLIESTER, CAPA SIM- PLES, EMPATADA COM UNIAO ROSCADA MACHO-FEMEA TIPO CASTELO. COMPRIMENTO _____ 15M (~) DIAMETRO NOMINAL _____ 38MM (1 1/2 POL) PRESSAO DE P ROVA _____ 28 KGF/CM2 PRESSAO DE RUPTURA _____ 42 KGF/CM2 CONFORME ESPECIFICACAO MAR 71000/11 0A.	190011389

Preço PMS 1: **R$ 1.396,03**

Inc. III Art. 5º da IN 65 de 07 de Julho de 2021 (Lei nº 14.133)

Código Insumo 1: 37530
Código Insumo 2:
Tabela: SINAPI - Sistema Nacional de Pesquisa de Custos e Índices
Objeto: MANGUEIRA DE INCENDIO, TIPO 2, DE 1 1/2", COMPRIMENTO = 30 M, TECIDO EM FIO DE POLIESTER E TUBO INTERNO EM BORRACHA SINTETICA, COM UNIOES
Mês/Ano: 01/04/2026 00:00:00
UF: AP
Unidade Medida: UN
Preço Desonerado: Não

Preço PMS 2: **R$ 1.163,36**
Inc. III Art. 5º da IN 65 de 07 de Julho de 2021 (Lei nº 14.133)

Código Insumo 1: 37530
Código Insumo 2:
Tabela: SINAPI - Sistema Nacional de Pesquisa de Custos e Índices
Objeto: MANGUEIRA DE INCENDIO, TIPO 2, DE 1 1/2", COMPRIMENTO = 30 M, TECIDO EM FIO DE POLIESTER E TUBO INTERNO EM BORRACHA SINTETICA, COM UNIOES
Mês/Ano: 01/05/2026 00:00:00
UF: RN
Unidade Medida: UN
Preço Desonerado: Não

Preço PMS 3: **R$ 1.116,83**
Inc. III Art. 5º da IN 65 de 07 de Julho de 2021 (Lei nº 14.133)

Código Insumo 1: 37530
Código Insumo 2:
Tabela: SINAPI - Sistema Nacional de Pesquisa de Custos e Índices
Objeto: MANGUEIRA DE INCENDIO, TIPO 2, DE 1 1/2", COMPRIMENTO = 30 M, TECIDO EM FIO DE POLIESTER E TUBO INTERNO EM BORRACHA SINTETICA, COM UNIOES
Mês/Ano: 01/05/2026 00:00:00
UF: MS
Unidade Medida: UN
Preço Desonerado: Sim

Item 37: MANGUEIRA DE INCENDIO CAPA DUPLA (1 1/2") ROSCA

Preço Estimado: R$ 1.099,38 (un) **Percentual:** - **Preço Estimado Calculado:** R$ 1.099,38 **Média dos Preços Obtidos:** R$ 1.099,38

Quantidade	Descrição	Observação
76 Unidades	MANGUEIRA DE POLIESTER DE1 1/2 POL P/ USO NAVAL E COMBATE A INCENDIO C/ CAPA DUPLA E CONEXAO MACHO/FEMEA (TIPO CASTELO). PRESSAO DE PROVA MAIOR OU IGUAL A 30 KGF/CM2 E PRESSAO DE RUPTURA MAIOR OU IGUAL A 50 KGF/CM2. COMPRIMENTO: MINIMO 14.750 MILIMETROS E MAXIMO 15.250 MILIMETROS. ACORDO ESPECIFICACAO MAR 71 000/110A.	190011390

Preço PMS 1: **R$ 1.116,83**

Inc. III Art. 5º da IN 65 de 07 de Julho de 2021 (Lei nº 14.133)

Código Insumo 1: 37530

Código Insumo 2:

Tabela: SINAPI - Sistema Nacional de Pesquisa de Custos e Índices

Objeto: MANGUEIRA DE INCENDIO, TIPO 2, DE 1 1/2", COMPRIMENTO = 30 M, TECIDO EM FIO DE POLIESTER E TUBO INTERNO EM BORRACHA SINTETICA, COM UNIOES

Mês/Ano: 01/05/2026 00:00:00

UF: MS

Unidade Medida: UN

Preço Desonerado: Não

Preço PMS 2: **R$ 1.017,94**

Inc. III Art. 5º da IN 65 de 07 de Julho de 2021 (Lei nº 14.133)

Código Insumo 1: 37530

Código Insumo 2:

Tabela: SINAPI - Sistema Nacional de Pesquisa de Custos e Índices

Objeto: MANGUEIRA DE INCENDIO, TIPO 2, DE 1 1/2", COMPRIMENTO = 30 M, TECIDO EM FIO DE POLIESTER E TUBO INTERNO EM BORRACHA SINTETICA, COM UNIOES

Mês/Ano: 01/05/2026 00:00:00

UF: CE

Unidade Medida: UN

Preço Desonerado: Não

Preço PMS 3: **R$ 1.163,36**

Inc. III Art. 5º da IN 65 de 07 de Julho de 2021 (Lei nº 14.133)

Código Insumo 1: 37530

Código Insumo 2:

Tabela: SINAPI - Sistema Nacional de Pesquisa de Custos e Índices

Objeto: MANGUEIRA DE INCENDIO, TIPO 2, DE 1 1/2", COMPRIMENTO = 30 M, TECIDO EM FIO DE POLIESTER E TUBO INTERNO EM BORRACHA SINTETICA, COM UNIOES

Mês/Ano: 01/05/2026 00:00:00

UF: RN

Unidade Medida: UN

Preço Desonerado: Não

Item 38: MANGUEIRA DE INCENDIO CAPA DUPLA (1 1/2") STORZ

Preço Estimado: R$ 770,00 (un) **Percentual:** - **Preço Estimado Calculado:** R$ 770,00 **Média dos Preços Obtidos:** R$ 770,00

Quantidade	Descrição	Observação
151 Unidades	Mangueira de incendio com duplo reforco textil singelo confeccionado 100% em poliester de alta tenacidade na cor branca e tubo interno de b orracha sintetica, na cor preta, com diametro de 40mm (1.1/2 polegada) e comprimento de 15 metros, destinada a area naval. Tipo 3, segundo Norma ABNT NBR 11861. Pressao de trabalho de 15 Kgf/cm² e pressao de ruptura 63 Kgf/cm². Conexao das extremidades do tipo engate rapi do (STORZ). COMPRIMENTO _____ 15M PRESSAO RUPTURA _____ 63 KGF/CM2 PRESSAO DE TRABAL HO _____ 15 KGF/CM2 DEVERA SER APRESENTADO CERTIFICADO DE CONFORMIDADE COM A NORMA ABNT NBR 1 1861.	190034144

Preço (Compras Governamentais) 1: Preço do Fornecedor Vencedor **R$ 770,00**

Inc. I Art. 5º da IN 65 de 07 de Julho de 2021 (Lei nº 14.133)

CNPJ: 00.394.502/0001-44

Órgão: MINISTÉRIO DA DEFESA
COMANDO DA MARINHA
1º Esquadrão de Aviões de Interceptação e Ataque

Objeto: Suprimento de aviação - mangueiras hidráulicas

Descrição: **Mangueira Hidráulica diâmetro interno: 15,9, material: borracha sintética, pressão trabalho: 130, características adicionais: conforme nbr 14831, aplicação: viatura blindada leopard, tipo: 1 trama de aço, referência: manuli tractor/1sn h01006016 -** diâmetro interno: 15,9, material: borracha sintética, pressão trabalho: 130, características adicionais: conforme nbr 14831, aplicação: viatura blindada leopard, tipo: 1 trama de aço, referência: manuli tractor/1sn h01006016

Fonte: www.gov.br/compras/pt-br

Data: 25/05/2026 08:00

Modalidade: Dispensa

SRP: NÃO

Identificação: Dispensa de Licitação Nº 13/2026 / UASG: 791160

Lote/Item: /3

Ata: Link Ata

Homologação: 03/06/2026 15:46

Quantidade: 5

Unidade: Unidade

UF: RJ

CNPJ	Razão Social do Fornecedor	Valor da Proposta Final
31.225.821/0001-50 *VENCEDOR*	HIC SERVICOS ESPECIALIZADOS LTDA	**R$ 770,00**
Endereço: ,		
34.290.872/0001-53	34.290.872 SARA SOL VIANA	R$ 780,00
Endereço: ENGENHEIRO LEGER PALMER, 162	**Telefone:** (32) 8810-3919	**Email:** sarasolviana@gmail.com
49.006.412/0001-28	49.006.412 CLEVYSSON DE ALENCAR ALVES DO NASCIMENT	R$ 811,99
Endereço: Q QR 100 CONJUNTO P, 12	**Telefone:** (61) 9173-5998	**Email:** contato.caango@gmail.com
57.780.310/0001-93	57.780.310 CELIA MARIA COSTA DE SOUZA UF endereço: BA	R$ 812,00
Endereço: ,		
45.125.667/0001-59	SJT COMERCIO LTDA	R$ 812,63
Estado: RJ	**Cidade:** Rio das Ostras	**Endereço:** R 1, SN	**Telefone:** (22) 2219-9548	**Email:** contato@sjtcomercio.com.br
64.911.773/0001-02	RASCORP EMPRESA DE GERENCIAMENTO DE SOBRESSALENTES E AUTOMACAO LTDA UF endereço: SP	R$ 900,00
Endereço: DR GASTAO VIDIGAL, 1132	**Telefone:** (11) 2121-5000	**Email:** saraiva@rascorp.com.br
30.652.765/0001-77	NAVA B2G COMERCIO E SERVICOS LTDA	R$ 1.000,00
Endereço: QUADRA QS 9 RUA 121 LOTE 04, S/N	**Telefone:** (61) 9654-9361	**Email:** comercionava@gmail.com

CNPJ	Razão Social do Fornecedor	Valor da Proposta Final
64.926.815/0001-89	DOMINGOS COMERCIO E SERVICOS LTDA	R$ 1.600,00

Endereço:
,

CNPJ	Razão Social do Fornecedor	Valor da Proposta Final
55.261.686/0001-66	FORTALEZA COMERCIO E SERVICOS LTDA	R$ 2.000,00

Endereço:	Nome de Contato:	Telefone:	Email:
VIOLETA DE MELO, 278	Leonardo	(31) 8718-0439	leonardofsilva@yahoo.com.br

CNPJ	Razão Social do Fornecedor	Valor da Proposta Final
46.339.147/0001-01	JORGE CESAR MACEDO DE OLIVEIRA BASTOS 05704925723	R$ 5.000,00

Endereço:
,

CNPJ	Razão Social do Fornecedor	Valor da Proposta Final
28.199.997/0001-70	MOGI MEDICAL EQUIPAMENTOS LTDA	R$ 10.000,00

Estado:	Cidade:	Endereço:	Nome de Contato:	Telefone:	Email:
SP	Mogi Mirim	RUA Rua Presidente Campos Salles, 67	KAROLINE	(19) 3549-0620	karoline.mogimedical@hotmail.com

CNPJ	Razão Social do Fornecedor	Valor da Proposta Final
23.929.719/0001-07	PROPAGA MULTIVENDAS E SERVICOS INTEGRADOS LTDA	R$ 59.900,00

Estado:	Cidade:	Endereço:	Nome de Contato:	Telefone:	Email:
RJ	Duque de Caxias	RUA MANUEL BANDEIRA, 6	LUCIANO	(21) 3069-6030	propagamultivendas@gmail.com

Item 39: MANGUEIRA DE INCENDIO CAPA DUPLA (1.1/2") ROSCA

Preço Estimado: R$ 565,32 (un) **Percentual:** - **Preço Estimado Calculado:** R$ 565,32 **Média dos Preços Obtidos:** R$ 565,32

Quantidade	Descrição	Observação
334 Unidades	MANGUEIRA ROCKER-LUG CAPA DUPLA 1 1/2POL, REFORCO EXTERNO DE FIOS SINTETICOS, EXTREMIDADES COM ADAPTADORES (UNIAO) MACHO E FEMEA TIPO ROCKER-LUG, DIAMETRO NOMINAL 40 MM (1 1/2 POL), TIPO 3 (ABNT).# MANGUEIRA DE INCENDIO, CAPA DUPLA, BORRACHA SINTE- TICA INTERNA E REFORCO EXTERNO DE FIOS SINTETICOS, COR LARANJA, EXTREMIDADES COM ADAPTADORES (UNIAO) MACHO E FEMEA TIPO "ROCKER-LUG", DIAMETRO NOMINAL 38 MM (1 1/2 POL), ROSCAS NPSH (11 1/2 FPP). COMPRIMENTO _____ 15M PRESSAO RUPTURA _____ 50 KGF/CM2 TIPO II. NOTA: - ESPECIAL ATENCAO DEVE SER DADA (AOS TIPOS DE CHAVES), PARA OS VARIOS DISPOSITIVOS DE APERTO DA MANGUEIRA, COMO: A) ENTALHE - POSSUI CHAVE PADRONIZADA; B) CRISTA - POSSUI CHAVE PADRONIZADA; C) TIPO 2 PINOS - POSSUI CHAVE PADRONIZADA; e D) TIPO 4 PINOS - POSSUI CHAVE PADRONIZADA.	190012894

Preço PMS 1: **R$ 541,73**

Inc. III Art. 5º da IN 65 de 07 de Julho de 2021 (Lei nº 14.133)

Código Insumo 1: 21031
Código Insumo 2:
Tabela: SINAPI - Sistema Nacional de Pesquisa de Custos e Índices
Objeto: MANGUEIRA DE INCENDIO, TIPO 1, DE 1 1/2", COMPRIMENTO = 25 M, TECIDO EM FIO DE POLIESTER E TUBO INTERNO EM BORRACHA SINTETICA, COM UNIOES ENGATE RAPIDO
Mês/Ano: 01/05/2026 00:00:00
UF: AC
Unidade Medida: UN
Preço Desonerado: Não

Preço PMS 2: **R$ 578,43**

Inc. III Art. 5º da IN 65 de 07 de Julho de 2021 (Lei nº 14.133)

Código Insumo 1: 21032

Código Insumo 2:

Tabela: SINAPI - Sistema Nacional de Pesquisa de Custos e Índices

Objeto: MANGUEIRA DE INCENDIO, TIPO 1, DE 1 1/2", COMPRIMENTO = 30 M, TECIDO EM FIO DE POLIESTER E TUBO INTERNO EM BORRACHA SINTETICA, COM UNIOES ENGATE RAPIDO

Mês/Ano: 01/05/2026 00:00:00

UF: AC

Unidade Medida: UN

Preço Desonerado: Sim

Preço PMS 3: **R$ 575,79**

Inc. III Art. 5º da IN 65 de 07 de Julho de 2021 (Lei nº 14.133)

Código Insumo 1: 37527

Código Insumo 2:

Tabela: SINAPI - Sistema Nacional de Pesquisa de Custos e Índices

Objeto: MANGUEIRA DE INCENDIO, TIPO 2, DE 1 1/2", COMPRIMENTO = 15 M, TECIDO EM FIO DE POLIESTER E TUBO INTERNO EM BORRACHA SINTETICA, COM UNIOES ENGATE RAPIDO

Mês/Ano: 01/05/2026 00:00:00

UF: SE

Unidade Medida: UN

Preço Desonerado: Sim

Item 40: MANGUEIRA DE INCENDIO CAPA DUPLA (2 1/2") STORZ

Preço Estimado: R$ 740,83 (un) **Percentual:** - **Preço Estimado Calculado:** R$ 740,83 **Média dos Preços Obtidos:** R$ 740,83

Quantidade	Descrição	Observação
174 Unidades	MANGUEIRA DE POLIESTER DE 2 1/2 POL P/ USO NAVAL E COMBATE A INCENDIO C/ CAPA DUPLA E CONEXAO ENGATE RA PIDO. PRESSAO DE TRABALHO 15 KGF/CM2 E PRESSAO DE RUPTURA MAIOR OU IGUAL A 50 KGF/CM2. COMPRIMENTO: M INIMO 14.750 MILIMETROS E MAXIMO 15.250 MILIMETROS. ACORDO ESPECIFICACAO MAR 71000/110A.	190011391

Preço PMS 1: **R$ 744,55**

Inc. III Art. 5º da IN 65 de 07 de Julho de 2021 (Lei nº 14.133)

Código Insumo 1: 37530

Código Insumo 2:

Tabela: SINAPI - Sistema Nacional de Pesquisa de Custos e Índices

Objeto: MANGUEIRA DE INCENDIO, TIPO 2, DE 1 1/2", COMPRIMENTO = 30 M, TECIDO EM FIO DE POLIESTER E TUBO INTERNO EM BORRACHA SINTETICA, COM UNIOES

Mês/Ano: 01/05/2026 00:00:00

UF: GO

Unidade Medida: UN

Preço Desonerado: Não

Preço PMS 2: **R$ 763,28**

Inc. III Art. 5º da IN 65 de 07 de Julho de 2021 (Lei nº 14.133)

Código Insumo 1: 21034

Código Insumo 2:

Tabela: SINAPI - Sistema Nacional de Pesquisa de Custos e Índices

Objeto: MANGUEIRA DE INCENDIO, TIPO 2, DE 2 1/2", COMPRIMENTO = 15 M, TECIDO EM FIO DE POLIESTER E TUBO INTERNO EM BORRACHA SINTETICA, COM UNIOES ENGATE RAPIDO

Mês/Ano: 01/05/2026 00:00:00

UF: MG

Unidade Medida: UN

Preço Desonerado: Não

Preço PMS 3: **R$ 714,65**

Inc. III Art. 5º da IN 65 de 07 de Julho de 2021 (Lei nº 14.133)

Código Insumo 1: 21034

Código Insumo 2:

Tabela: SINAPI - Sistema Nacional de Pesquisa de Custos e Índices

Objeto: MANGUEIRA DE INCENDIO, TIPO 2, DE 2 1/2", COMPRIMENTO = 15 M, TECIDO EM FIO DE POLIESTER E TUBO INTERNO EM BORRACHA SINTETICA, COM UNIOES ENGATE RAPIDO

Mês/Ano: 01/05/2026 00:00:00

UF: PA

Unidade Medida: UN

Preço Desonerado: Sim

Item 41: MANGUEIRA DE INCENDIO CAPA DUPLA (2.1/2") ROSCA

Preço Estimado: R$ 1.619,11 (un) **Percentual:** - **Preço Estimado Calculado:** R$ 1.619,11 **Média dos Preços Obtidos:** R$ 1.619,11

Quantidade	Descrição	Observação
71 Unidades	MANGUEIRA ROCKER-LUG CAPA DUPLA 2 1/2POL REFORCO EXTERNO DE FIOS SINTETICOS, EXTREMIDADES COM ADAPT ADORES (UNIAO) MACHO E FEMEA TIPO ROCKER-LUG, DIAMETRO NOMINAL 65 MM (2 1/2 POL), TIPO 3 (ABNT).# COMPRI MENTO _____ 15M PRESSAO RUPTURA _____ 63 KGF/CM2 PRESSAO DE TRABALHO_____21 KGF/CM2	190012895

Preço PMS 1: **R$ 1.732,67**

Inc. III Art. 5º da IN 65 de 07 de Julho de 2021 (Lei nº 14.133)

Código Insumo 1: 21037

Código Insumo 2:

Tabela: SINAPI - Sistema Nacional de Pesquisa de Custos e Índices

Objeto: MANGUEIRA DE INCENDIO, TIPO 2, DE 2 1/2", COMPRIMENTO = 30 M, TECIDO EM FIO DE POLIESTER E TUBO INTERNO EM BORRACHA SINTETICA, COM UNIOES ENGATE RAPIDO

Mês/Ano: 01/04/2026 00:00:00

UF: AL

Unidade Medida: UN

Preço Desonerado: Não

Preço PMS 2: **R$ 1.565,26**

Inc. III Art. 5º da IN 65 de 07 de Julho de 2021 (Lei nº 14.133)

Código Insumo 1: 21037

Código Insumo 2:

Tabela: SINAPI - Sistema Nacional de Pesquisa de Custos e Índices

Objeto: MANGUEIRA DE INCENDIO, TIPO 2, DE 2 1/2", COMPRIMENTO = 30 M, TECIDO EM FIO DE POLIESTER E TUBO INTERNO EM BORRACHA SINTETICA, COM UNIOES ENGATE RAPIDO

Mês/Ano: 01/05/2026 00:00:00

UF: AM

Unidade Medida: UN

Preço Desonerado: Sim

Preço PMS 3: **R$ 1.559,40**

Inc. III Art. 5º da IN 65 de 07 de Julho de 2021 (Lei nº 14.133)

Código Insumo 1: 21037

Código Insumo 2:

Tabela: SINAPI - Sistema Nacional de Pesquisa de Custos e Índices

Objeto: MANGUEIRA DE INCENDIO, TIPO 2, DE 2 1/2", COMPRIMENTO = 30 M, TECIDO EM FIO DE POLIESTER E TUBO INTERNO EM BORRACHA SINTETICA, COM UNIOES ENGATE RAPIDO

Mês/Ano: 01/05/2026 00:00:00

UF: RO

Unidade Medida: UN

Preço Desonerado: Sim

Item 42: MANGUEIRA DE INCENDIO CAPA SIMPLES (1 1/2") STORZ

Preço Estimado: R$ 352,33 (un) **Percentual:** - **Preço Estimado Calculado:** R$ 352,33 **Média dos Preços Obtidos:** R$ 352,33

Quantidade	Descrição	Observação
416 Unidades	Mangueira de incendio (do tipo 2, segundo norma ABNT NBR 11861:1998). Possui capa simples, unioes tipo engate rapido de empatacao interna (segundo norma ABNT NBR 14349:1999) de 1 ½ ¿, comprimento de 15 metros e diametro nominal de 38mm (1 ½ ¿). Fabricada em poliester, com pressao de prova de 28kgf/cm2 e pressao de ruptura de 42kgf/cm2. A mangueira e as unioes deverao ser fornecidas com certificados emitidos por empresa certificadora ou sociedade classificadora, segundo criterios de ensaios das normas ABNT NBR 11861:1998 e ABNT NBR 14349:1999. Para a mangueira, destacam-se os seguintes ensaios: ensaio hidrostatico, ensaio de perda de carga, ensaio de ruptura, ensaio de resistencia a abrasao, ensaio do tubo interno, ensaio de envelhecimento do reforco textil e ensaio de resistencia a superficie quente. Para as unioes, destacam-se os seguintes ensaios: ensaio hidrostatico e ensaio de envelhecimento acelerado de uniao. Deverao, ainda, ser fornecidas instrucoes que contenham os cuidados de preservacao, segundo norma ABNT NBR 12779:2009.	190011380

Preço (Compras Governamentais) 1: Preço do Fornecedor Vencedor **R$ 349,65**

Inc. I Art. 5º da IN 65 de 07 de Julho de 2021 (Lei nº 14.133)

CNPJ: 09.576.726/0001-41

Órgão: MINISTÉRIO DA DEFESA
Comando do Exército
Comando Militar do Leste
1ªDivisão de Exército
COMANDO DE ARTILHARIA DIVISIONARIA DA 1ª DE
38ºBatalhão de Infantaria

Objeto: Aquisição de equipamentos para combate a incêndio para o 38º Batalhão de Infantaria (Vila Velha - ES).

Descrição: **Mangueira combate incêndio** - MANGUEIRA COMBATE INCÊNDIO, MATERIAL: POLIÉSTER , REVESTIMENTO INTERNO: BORRACHA SINTÉTICA , COMPRIMENTO: 30 M, DIÂMETRO: 1 1/2 POL, NORMAS TÉCNICAS: ABNT NBR11861 , CARACTERÍSTICAS ADICIONAIS: TIPO 2

CatMat: **390206** - Mangueira Combate Incêndio - Material: Poliéster | Revestimento Interno: Borracha Sintética | Comprimento: 30 M | Diâmetro: 1 1/2 POL | Normas Técnicas: Abnt Nbr11861 | Características Adicionais: Tipo 2

Fonte: www.gov.br/compras/pt-br

Data: 30/12/2025 09:30

Modalidade: Pregão Eletrônico

SRP: SIM

Identificação: NºPregão:900112025 / UASG:160093

Lote/Item: /3

Ata: Link Ata

Homologação: 18/02/2026 16:45

Quantidade: 20

Unidade: Unidade

UF: ES

CNPJ	Razão Social do Fornecedor	Valor da Proposta Final
37.032.250/0001-13 *VENCEDOR*	CAROLINE WERLANG	**R$ 349,65**

Estado: RS | **Cidade:** Erechim | **Endereço:** R RAUL ANTONIO BEVILACQUA, 120 | **Telefone:** (45) 9969-1329 | **Email:** cwcomercio@hotmail.com

39.988.022/0001-47	FGS COMERCIAL LTDA	R$ 355,00

Estado: SC | **Cidade:** Joinville | **Endereço:** R QUINZE DE NOVEMBRO, 7143 | **Nome de Contato:** FERNANDO | **Telefone:** (47) 8843-8652 | **Email:** fernandoguilhermeseiler@gmail.com

36.566.443/0001-91	CORPUS EMPREENDIMENTOS LTDA	R$ 360,00

Endereço:
,

32.005.178/0001-11	EMGESA EMPRESA DE GERENCIAMENTO DE SOBRESSALENTES E AUTOMACAO EIRELI	R$ 367,33

Estado: SP | **Cidade:** São Paulo | **Endereço:** R LAURINDO DE BRITO, 592 | **Nome de Contato:** JOAO | **Telefone:** (11) 4801-3111 | **Email:** jjuniorsaraiva@gmail.com

45.352.595/0001-82	DAIANA DA MACENA DE FREITAS BOLDRINI 05306814980	R$ 368,33

Endereço:
,

26.580.101/0001-72	APPONTE WEB GESTAO E CONSULTORIA EMPRESARIAL LTDA.	R$ 372,46

Endereço: RUA CEL JOSE EUSEBIO, 95 | **Telefone:** (11) 3255-4399 | **Email:** dalessandro@apponte.com.br

51.659.136/0001-49	SOUL DISTRIBUIDORA DE PRODUTOS E EQUIPAMENTOS INDUSTRIAIS LTDA	R$ 594,90

Endereço: LAGUNENSES, 101 | **Nome de Contato:** SOUL DISTRIBUIDORA | **Telefone:** (51) 9910-8405 | **Email:** atas@souldistribuidora.com.br

54.827.418/0001-04	ECOMFIRE EQUIPAMENTOS DE SEGURANCA CONTRA INCENDIO LTDA	R$ 594,91

Endereço: ARTHUR PEREIRA, 277 | **Nome de Contato:** FELIPE | **Telefone:** (11) 97960-6411 | **Email:** comercial@ecomfire.com.br

07.076.643/0001-68	ARP RESGATE COMERCIO DE EQUIPAMENTOS DE SEGURANCA LTDA	R$ 1.000,00

Estado: SC | **Cidade:** São José | **Endereço:** RUA ADELINO BOSCHETTI MATEUS, 20 | **Nome de Contato:** Ana | **Telefone:** (48) 3257-1115 | **Email:** arpresgate@gmail.com

CNPJ	Razão Social do Fornecedor	Valor da Proposta Final
16.868.674/0001-42	DIPAR FERRAGENS LTDA	R$ 20.000,00

Estado:	Cidade:	Endereço:	Nome de Contato:	Telefone:	Email:
RS	Erechim	RUA ABILIO LOTARIO MACHRY, 437	ANDRESSA	(54) 98432-6813	licita.dipar@gmail.com

Preço PMS 1: **R$ 350,00**

Inc. III Art. 5º da IN 65 de 07 de Julho de 2021 (Lei nº 14.133)

Código Insumo 1: 21029

Código Insumo 2:

Tabela: SINAPI - Sistema Nacional de Pesquisa de Custos e Índices

Objeto: MANGUEIRA DE INCENDIO, TIPO 1, DE 1 1/2", COMPRIMENTO = 15 M, TECIDO EM FIO DE POLIESTER E TUBO INTERNO EM BORRACHA SINTETICA, COM UNIOES ENGATE RAPIDO

Mês/Ano: 01/04/2026 00:00:00

UF: MA

Unidade Medida: UN

Preço Desonerado: Sim

Preço PMS 2: **R$ 360,00**

Inc. III Art. 5º da IN 65 de 07 de Julho de 2021 (Lei nº 14.133)

Código Insumo 1: 21029

Código Insumo 2:

Tabela: SINAPI - Sistema Nacional de Pesquisa de Custos e Índices

Objeto: MANGUEIRA DE INCENDIO, TIPO 1, DE 1 1/2", COMPRIMENTO = 15 M, TECIDO EM FIO DE POLIESTER E TUBO INTERNO EM BORRACHA SINTETICA, COM UNIOES ENGATE RAPIDO

Mês/Ano: 01/05/2026 00:00:00

UF: PA

Unidade Medida: UN

Preço Desonerado: Sim

Item 43: MANGUEIRA DE INCENDIO CAPA SIMPLES (2 1/2") STORZ

Preço Estimado: R$ 599,95 (un) **Percentual: -** **Preço Estimado Calculado:** R$ 599,95 **Média dos Preços Obtidos:** R$ 599,95

Quantidade	Descrição	Observação
177 Unidades	MANGUEIRA COMBATE A INCENDIO, EM POLIESTER, CAPA SIMPLES, EMPATADA COM ENGATE RAPIDO (STORZ). TIPO (NBR 11861) _____ 2 COMPRIMENTO _____ 15M (~) DIAMETRO NOMINAL _____ 64MM (2 1/2 POL) PRESSAO DE PROVA _____ 28 KGF/CM2 PRESSAO DE RUPTURA _____ 42 KGF/CM2 CONFORME ESPECIFICACAO MAR 71000/110A.	190011381

Preço PMS 1: **R$ 539,29**

Inc. III Art. 5º da IN 65 de 07 de Julho de 2021 (Lei nº 14.133)

Código Insumo 1: 21030

Código Insumo 2:

Tabela: SINAPI - Sistema Nacional de Pesquisa de Custos e Índices

Objeto: MANGUEIRA DE INCENDIO, TIPO 1, DE 1 1/2", COMPRIMENTO = 20 M, TECIDO EM FIO DE POLIESTER E TUBO INTERNO EM BORRACHA SINTETICA, COM UNIOES ENGATE RAPIDO

Mês/Ano: 01/05/2026 00:00:00

UF: CE

Unidade Medida: UN

Preço Desonerado: Sim

Preço PMS 2: **R$ 625,32**

Inc. III Art. 5º da IN 65 de 07 de Julho de 2021 (Lei nº 14.133)

Código Insumo 1: 21034

Código Insumo 2:

Tabela: SINAPI - Sistema Nacional de Pesquisa de Custos e Índices

Objeto: MANGUEIRA DE INCENDIO, TIPO 2, DE 2 1/2", COMPRIMENTO = 15 M, TECIDO EM FIO DE POLIESTER E TUBO INTERNO EM BORRACHA SINTETICA, COM UNIOES ENGATE RAPIDO

Mês/Ano: 01/05/2026 00:00:00

UF: PR

Unidade Medida: UN

Preço Desonerado: Não

Preço PMS 3: **R$ 635,24**

Inc. III Art. 5º da IN 65 de 07 de Julho de 2021 (Lei nº 14.133)

Código Insumo 1: 21034

Código Insumo 2:

Tabela: SINAPI - Sistema Nacional de Pesquisa de Custos e Índices

Objeto: MANGUEIRA DE INCENDIO, TIPO 2, DE 2 1/2", COMPRIMENTO = 15 M, TECIDO EM FIO DE POLIESTER E TUBO INTERNO EM BORRACHA SINTETICA, COM UNIOES ENGATE RAPIDO

Mês/Ano: 01/05/2026 00:00:00

UF: GO

Unidade Medida: UN

Preço Desonerado: Sim

Item 44: MANGUEIRA DE INCENDIO (2" - 40 PES)

Preço Estimado: R$ 977,51 (un) **Percentual:** - **Preço Estimado Calculado:** R$ 977,51 **Média dos Preços Obtidos:** R$ 977,51

Quantidade	Descrição	Observação
43 Unidades	MANGUEIRA DE BORRACHA, TIPO 2, COM 40 PES DE COMPRIMENTO,E 2.1/2 POL DE DIAMETRO EXTERNO, COM UM ACOPLAMENTO MACHO E UM FEMEA . ========== ========== OBS N.2 = HOSE ASSY SIZE 2. 12 MTRS LONG / 51MM DIA BORE C/W INST. GUNMETAL COUPLINGS ========== ========== - MANG. DURALINE 2" X 6M ACOP INST DE 2.1/2" - Mangueira DURALINE , para sistemas de combate a incendio , confeccionada na parte externa comtecido de poliester de alltatenacidade , com camada internas e externas de borracha sintetica de alta qualidade. - Possuem filamentos longitudinais na camada de cobertura iexterna propocionando maior resistencia a abrasao. alem de resistente a condicoes atmosfericas agressivas, produtos derivados de petr[oleo, produtos quimicos, acidos e alcalinos.- - DIAMETRO: 2" (51mm) - CONEXAO tipo engate rapido padrao ingles de 2.1/2" (65mm) fabricado em bronse : - COMPRIMENTO - 12 metros; - PRESSAO DE TRABALHO - 23KGF/CM2: - PRESSAO DE RUPTURA - 48 KGF/CM2; - PESO - 0,55 KG/M (+ ou - 5%) - somwente mangueira ; - COR - VERMELHA; - Aprovacao UL, BS 6391, liOYD"S rEGISTER, SAI Global AS 2792.	995316927

Preço PMS 1: **R$ 977,22**

Inc. III Art. 5º da IN 65 de 07 de Julho de 2021 (Lei nº 14.133)

Código Insumo 1: 37530

Código Insumo 2:

Tabela: SINAPI - Sistema Nacional de Pesquisa de Custos e Índices

Objeto: MANGUEIRA DE INCENDIO, TIPO 2, DE 1 1/2", COMPRIMENTO = 30 M, TECIDO EM FIO DE POLIESTER E TUBO INTERNO EM BORRACHA SINTETICA, COM UNIOES

Mês/Ano: 01/05/2026 00:00:00

UF: RJ

Unidade Medida: UN

Preço Desonerado: Não

Preço PMS 2: **R$ 982,64**

Inc. III Art. 5º da IN 65 de 07 de Julho de 2021 (Lei nº 14.133)

Código Insumo 1: 21034

Código Insumo 2:

Tabela: SINAPI - Sistema Nacional de Pesquisa de Custos e Índices

Objeto: MANGUEIRA DE INCENDIO, TIPO 2, DE 2 1/2", COMPRIMENTO = 15 M, TECIDO EM FIO DE POLIESTER E TUBO INTERNO EM BORRACHA SINTETICA, COM UNIOES ENGATE RAPIDO

Mês/Ano: 01/05/2026 00:00:00

UF: PE

Unidade Medida: UN

Preço Desonerado: Não

Preço PMS 3: **R$ 972,67**

Inc. III Art. 5º da IN 65 de 07 de Julho de 2021 (Lei nº 14.133)

Código Insumo 1: 21036

Código Insumo 2:

Tabela: SINAPI - Sistema Nacional de Pesquisa de Custos e Índices

Objeto: MANGUEIRA DE INCENDIO, TIPO 2, DE 2 1/2", COMPRIMENTO = 25 M, TECIDO EM FIO DE POLIESTER E TUBO INTERNO EM BORRACHA SINTETICA, COM UNIOES ENGATE RAPIDO

Mês/Ano: 01/05/2026 00:00:00

UF: DF

Unidade Medida: UN

Preço Desonerado: Não

Item 45: MAQUINA DE FURAR ELETRICA (5/8" / 900 W / 1400 RPM)

Preço Estimado: R$ 1.250,72 (un) **Percentual:** - **Preço Estimado Calculado:** R$ 1.250,72 **Média dos Preços Obtidos:** R$ 1.250,72

Quantidade	Descrição	Observação
13 Unidades	Potencia - 900W; Frequencia - 50/60 HZ; Mandril de 5/8 POL; Consumo (A) 127V, 7,0 A; Rotacao s/carga 645/1400 RPM; Rotacao c/carga 460/1000 RPM; Impactos (s/carga) 10320/22400 Impactos / MIN; Capacidade do Mandril "DIA" (mm) 16 (5/8 POL); Capacidade de perfuracao "DIA" (mm) - concreto (com broca de widia) 30/20; concreto (com coroa dentada) 50; Alvenaria (com coroa dentada) 100; aco 16/10; aluminio 25/15; madeira 50/30; Peso aprox: (KG) 4,3; Acompanha: Empunhadeira auxiliar, chave de mandril e limitador de profundidade. ========== ==========	190039031

Preço (Compras Governamentais) 1: Preço do Fornecedor Vencedor **R$ 1.139,00**

Inc. I Art. 5º da IN 65 de 07 de Julho de 2021 (Lei nº 14.133)

CNPJ: 09.562.003/0001-93

Órgão: MINISTÉRIO DA DEFESA
Comando do Exército
Comando Militar do Nordeste
10ª Região Militar
40ºBatalhão de Infantaria

Objeto: Aquisição de ferramental e equipamentos para manutenção de viaturas

Descrição: **Furadeira** - FURADEIRA, TIPO: IMPACTO , POTÊNCIA: 800 W, TAMANHO MANDRIL: 1/2 POL, CARACTERÍSTICAS ADICIONAIS: COM VELOCIDADE VARIÁVEL

CatMat: **432053** - Furadeira - Tipo: Impacto | Potência: 800 W | Tamanho Mandril: 1/2 POL | Características Adicionais: Com Velocidade Variável

Fonte: www.gov.br/compras/pt-br

Data: 15/01/2026 08:00

Modalidade: Pregão Eletrônico

SRP: SIM

Identificação: NºPregão:900052026 / UASG:160041

Lote/Item: /11

Ata: Link Ata

Homologação: 18/02/2026 16:05

Quantidade: 1

Unidade: Unidade

UF: CE

CNPJ	Razão Social do Fornecedor	Valor da Proposta Final
51.659.136/0001-49 *VENCEDOR*	SOUL DISTRIBUIDORA DE PRODUTOS E EQUIPAMENTOS INDUSTRIAIS LTDA	**R$ 1.139,00**

Endereço: LAGUNENSES, 101 **Nome de Contato:** SOUL DISTRIBUIDORA **Telefone:** (51) 9910-8405 **Email:** atas@souldistribuidora.com.br

CNPJ	Razão Social do Fornecedor	Valor da Proposta Final
97.541.831/0001-02	GESSICA ZARZEKA OLIVO - GRM MAQUINAS E LOCACOES	R$ 1.149,99

Estado: SC **Cidade:** Abelardo Luz **Endereço:** R PADRE JOAO SMEDT, 1401 **Nome de Contato:** MARTINA **Telefone:** (49) 3445-5978 **Email:** grm.vendas@hotmail.com

CNPJ	Razão Social do Fornecedor	Valor da Proposta Final
32.005.178/0001-11	EMGESA EMPRESA DE GERENCIAMENTO DE SOBRESSALENTES E AUTOMACAO EIRELI	R$ 1.153,69

Estado: SP **Cidade:** São Paulo **Endereço:** R LAURINDO DE BRITO, 592 **Nome de Contato:** JOAO **Telefone:** (11) 4801-3111 **Email:** jjuniorsaraiva@gmail.com

CNPJ	Razão Social do Fornecedor	Valor da Proposta Final
45.166.656/0001-17	45.166.656 CRISTINA PEREIRA COSTA ROMAO UF endereço: CE	R$ 1.154,00

Endereço: 55, 100 **Telefone:** (85) 9238-1686 **Email:** gubeccgrafica@gmail.com

CNPJ	Razão Social do Fornecedor	Valor da Proposta Final
22.011.004/0001-08	AGRO COMERCIAL GES LTDA	R$ 1.154,68

Estado:	Cidade:	Endereço:	Telefone:	Email:
RS	Santa Rosa	RUA MARECHAL FLORIANO PEIXOTO, 774	(55) 8129-1569	agrocomercialges@hotmail.com

CNPJ	Razão Social do Fornecedor	Valor da Proposta Final
42.167.202/0001-72	LANDOALDO DE OLIVEIRA LUNA 00665559577	R$ 1.154,69

Estado:	Cidade:	Endereço:	Nome de Contato:	Telefone:	Email:
BA	Salvador	R DO CURIO, 59	Landoaldo	(71) 98856-0423	ljkcomercioeservico@gmail.com

CNPJ	Razão Social do Fornecedor	Valor da Proposta Final
00.328.550/0001-34	PEDRO GUALTER DE ALMEIDA ME	R$ 1.154,69

Endereço:	Telefone:
RUA PACATUBA, 26	(85) 8850-4541

CNPJ	Razão Social do Fornecedor	Valor da Proposta Final
11.088.488/0001-77	REOBOT COMERCIO E SERVICOS LTDA	R$ 1.154,69

Estado:	Cidade:	Endereço:	Nome de Contato:	Telefone:	Email:
RJ	Nova Iguaçu	AVENIDA CARLOS MARQUES ROLLO, 1150	Elisabete	(21) 2796-4609	luciolubi@hotmail.com

CNPJ	Razão Social do Fornecedor	Valor da Proposta Final
58.573.839/0002-80	JR VARIEDADES E SERVICOS LTDA UF endereço: BA	R$ 1.155,00

Endereço:	Nome de Contato:	Telefone:	Email:
IZAAC LOBO, 1	Gilvando Carvalho Moreira Junior	(75) 8317-0712	junior128964@gmail.com

CNPJ	Razão Social do Fornecedor	Valor da Proposta Final
51.338.619/0001-41	MANPRIME SOLUCOES LTDA	R$ 1.155,00

Endereço:	Telefone:	Email:
ABILIO MOREIRA DE MIRANDA, 45	(22) 9281-4838	contato@manprime.com.br

CNPJ	Razão Social do Fornecedor	Valor da Proposta Final
42.164.792/0001-80	RAIMUNDA VASCONCELOS DE JESUS 90403800587	R$ 1.700,00

Estado:	Cidade:	Endereço:	Telefone:	Email:
BA	Salvador	R ALMEIDA BRANDAO, 191	(71) 8100-1060	raimundavasconcelosdejesus@gmail.com

CNPJ	Razão Social do Fornecedor	Valor da Proposta Final
17.978.903/0001-44	EUROTOOLS MAQUINAS E FERRAMENTAS LTDA	R$ 1.800,00

Estado:	Cidade:	Endereço:	Nome de Contato:	Telefone:	Email:
PE	Recife	RUA LUIZ DE CAMOES, 145	Jean Louis Ebrahim de Araújo	(81) 3031-0450	licitacao@eurotools.rec.br

CNPJ	Razão Social do Fornecedor	Valor da Proposta Final
32.474.670/0001-36	JBR COMERCIO E SERVICOS LTDA	R$ 10.000,00

Estado:	Cidade:	Endereço:	Nome de Contato:	Telefone:	Email:
RN	Parnamirim	R ANGICOS, 42	JULIANY	(84) 99649-5327	jbrcs.vendas@gmail.com

Preço (Compras Governamentais) 2: Preço do Fornecedor Vencedor **R$ 1.342,99**

Inc. I Art. 5º da IN 65 de 07 de Julho de 2021 (Lei nº 14.133)

CNPJ: 09.575.541/0002-01

Órgão: MINISTÉRIO DA DEFESA
Comando do Exército
Departamento de Educação e Cultura do Exército
Diretoria de Formação e Aperfeiçoamento
Escola de Sargentos das Armas

Objeto: Registro de Preços para Eventual Aquisição de Equipamentos para Videoconferência; Equipamentos para Áudio, Vídeo e Foto; Estabilizador Tipo Nobreak; Rack Servidor de Piso; Mini Compressor Ar /Aspirador de Pó Portátil; Enceradeira Industrial; Aspirador Industrial de Pó e líquido; Martelete, Parafusadeira; Ventilador; Escada de Alumínio; Jogo de Ferramentas; Inversor Solar Híbrido Off Grid, nos termos da tabela baixo, conforme condições e exigências estabelecidas neste instrumento.

Descrição: **Furadeira** - FURADEIRA, TIPO: IMPACTO E PARAFUSADEIRA , TAMANHO MANDRIL: 1/2 POL, TENSÃO ALIMENTAÇÃO: 20 V, CARACTERÍSTICAS ADICIONAIS: MANDRIL SEM CHAVE, GATILHO ELETRÔNICO, LUZ DE LED , CAPACIDADE PERFURAÇÃO AÇO: 13 MM, CAPACIDADE PERFURAÇÃO MADEIRA: 38 MM, ACESSÓRIOS: 2 BATERIAS, CARREGADOR E MALETA

CatMat: **601881** - Furadeira - Tipo: Impacto E Parafusadeira | Tamanho Mandril: 1/2 POL | Tensão Alimentação: 20 V | Capacidade Perfuração Aço: 13 MM | Capacidade Perfuração Madeira: 38 MM | Acessórios: 2 Baterias, Carregador E Maleta | Características Adicionais: Mandril Sem Chave, Gatilho Eletrônico, Luz De Led

Fonte: www.gov.br/compras/pt-br

Data: 03/11/2025 09:30

Modalidade: Pregão Eletrônico

SRP: SIM

Identificação: NºPregão:900432025 / UASG:160129

Lote/Item: /31

Ata: Link Ata

Homologação: 20/02/2026 11:43

Quantidade: 2

Unidade: Unidade

UF: MG

CNPJ	Razão Social do Fornecedor	Valor da Proposta Final
51.659.136/0001-49 *VENCEDOR*	SOUL DISTRIBUIDORA DE PRODUTOS E EQUIPAMENTOS INDUSTRIAIS LTDA	**R$ 1.342,99**

Endereço: LAGUNENSES, 101 | **Nome de Contato:** SOUL DISTRIBUIDORA | **Telefone:** (51) 9910-8405 | **Email:** atas@souldistribuidora.com.br

51.863.483/0001-99	51.863.483 RAPHAEL DA SILVEIRA GONCALVES	R$ 1.343,00

Endereço: SERVENTIA, 00 | **Telefone:** (21) 3753-7381 | **Email:** lerlicitacoes@gmail.com

43.375.271/0001-34	43.375.271 JOELSON DA LUZ ANTUNES	R$ 1.350,00

Endereço: ,

22.154.828/0001-37	LOCTRAD LOCACAO E COMERCIO DE EQUIPAMENTOS DA CONSTRUCAO LTDA	R$ 1.480,00

Estado:	Cidade:	Endereço:	Nome de Contato:	Telefone:	Email:
DF	Brasília	QUADRA QI 9, 57	-	(61) 98328-0094	licitacao@loctrad.com

10.939.454/0001-86	QUANTICA DISTRIBUIDORA E SOLUCOES EM TECNOLOGIA EIRELI	R$ 1.569,00

Estado:	Cidade:	Endereço:	Nome de Contato:	Telefone:	Email:
GO	Goianésia	R 20, 328	José	(62) 3353-2020	quanticadistribuidora@gmail.com

32.005.178/0001-11	EMGESA EMPRESA DE GERENCIAMENTO DE SOBRESSALENTES E AUTOMACAO EIRELI	R$ 1.583,00

Estado:	Cidade:	Endereço:	Nome de Contato:	Telefone:	Email:
SP	São Paulo	R LAURINDO DE BRITO, 592	JOAO	(11) 4801-3111	jjuniorsaraiva@gmail.com

36.311.784/0001-16	NR2 TECNOLOGIA LTDA	R$ 1.585,00

Endereço: FLEMING, 260 | **Telefone:** (31) 9121-4181 | **Email:** nilson_rosa@hotmail.com

27.840.547/0001-51	AJR COMERCIO DE MATERIAIS PARA CONSTRUCAO LTDA	R$ 1.600,00

Estado:	Cidade:	Endereço:	Nome de Contato:	Telefone:	Email:
SP	Itapevi	RUA WALDEMAR PETENA DE OLIVEIRA, 324	DAVID	(11) 4142-3789	vendedores@ajrcompany.com.br

CNPJ	Razão Social do Fornecedor	Valor da Proposta Final
50.547.701/0001-13	50.547.701 SANDRA DE AQUINO DANTAS	R$ 1.620,00

Endereço:
,

CNPJ	Razão Social do Fornecedor	Valor da Proposta Final
54.628.764/0001-55	MARBELLA COMERCIO LTDA	R$ 1.700,00

Endereço: JOAO EDMUNDO CALDEIRA BRANT, 399
Telefone: (31) 8807-9636
Email: marbellacomercioltda@gmail.com

Preço (Compras Governamentais) 3: Preço do Fornecedor Vencedor **R$ 1.270,16**

Inc. I Art. 5º da IN 65 de 07 de Julho de 2021 (Lei nº 14.133)

CNPJ: 83.102.491/0001-09
Órgão: PREFEITURA MUNICIPAL DE SCHROEDER
Objeto: Aquisição de materiais de manutenção predial para a realização de reparos e melhorias nas instalações físicas das diversas secretarias do Município de Schroeder
Descrição: **Furadeira** - FURADEIRA, TIPO: IMPACTO E PARAFUSADEIRA , TENSÃO ALIMENTAÇÃO: 12 V, CARACTERÍSTICAS ADICIONAIS: 2 VELOCIDADES, SEM EMPUNHADEIRA LATERAL, SEM FIO , VELOCIDADE: 400 A 1.200 RPM, CAPACIDADE PERFURAÇÃO CONCRETO: 12 MM, CAPACIDADE PERFURAÇÃO AÇO: 10 MM, CAPACIDADE PERFURAÇÃO MADEIRA: 25 MM, PESO: 3,10 KG, ACESSÓRIOS: BATERIA E CARREGADOR BIVOLT
CatMat: **335346** - Furadeira - Tipo: Impacto E Parafusadeira | Tensão Alimentação: 12 V | Velocidade: 400 A 1.200 RPM | Capacidade Perfuração Concreto: 12 MM | Capacidade Perfuração Aço: 10 MM | Capacidade Perfuração Madeira: 25 MM | Peso: 3,10 KG | Acessórios: Bateria E Carregador Bivolt | Características Adicionais: 2 Velocidades, Sem Empunhadeira Lateral, Sem Fio
Fonte: www.gov.br/compras/pt-br

Data: 30/05/2025 08:00
Modalidade: Pregão Eletrônico
SRP: SIM
Identificação: NºPregão:900722025 / UASG:988343
Lote/Item: /135
Ata: Link Ata
Homologação: 16/07/2025 19:49
Quantidade: 8
Unidade: Unidade
UF: SC

CNPJ	Razão Social do Fornecedor	Valor da Proposta Final
25.527.016/0001-88 *VENCEDOR*	STORM COMPANY LTDA	**R$ 1.270,16**

Endereço: AVENIDA GETULIO VARGAS, 99
Telefone: (47) 9188-9110
Email: diego@felippiemarki.com.br

CNPJ	Razão Social do Fornecedor	Valor da Proposta Final
21.237.209/0001-43	TRANS IGOR LTDA	R$ 1.283,00

Estado: MG
Cidade: Juiz de Fora
Endereço: R FRANCISCO DELDUCA, 12
Telefone: (32) 9945-8650
Email: decisaocont@veloxmail.com.br

CNPJ	Razão Social do Fornecedor	Valor da Proposta Final
46.148.186/0001-21	J. K. COMERCIO E SERVICOS LTDA	R$ 1.293,99

Estado: DF
Cidade: Brasília
Endereço: ST SCS QUADRA 06 BLOCO A, 110
Nome de Contato: MARCELO
Telefone: (61) 9244-1729
Email: jk.licitacao.df@gmail.com

CNPJ	Razão Social do Fornecedor	Valor da Proposta Final
34.447.566/0001-88	LUIZ EUGENIO BENDOTTI 04392381960	R$ 1.297,00

Estado: SC
Cidade: Timbó
Endereço: 10A RUA rua Pomeranos, 6.132
Telefone: (47) 3382-3296
Email: leb.bendotti@gmail.com

CNPJ	Razão Social do Fornecedor	Valor da Proposta Final
36.289.408/0002-53	M LICITACOES LTDA	R$ 1.297,63

Endereço: RUA ADRIANO CINTRA, 15
Nome de Contato: DOUGLAS
Telefone: (11) 5050-2988
Email: mlicitacoes.sp@gmail.com

CNPJ	Razão Social do Fornecedor	Valor da Proposta Final
03.361.175/0002-01	COMERCIO ROCAMEL LTDA	R$ 1.297,63

Endereço: RUA MANOEL FRANCISCO DA COSTA, 5083

CNPJ	Razão Social do Fornecedor	Valor da Proposta Final
15.655.026/0001-45	RNL TRADE AND FACILITIES LTDA	R$ 1.336,30

Endereço: RUA DAS PITANGUEIRAS, 5

Telefone: (61) 9570-4155/ (61) 2780-0328

Email: contato@federaltrading.org

Item 46: MASCARA DE ESCAPE

Preço Estimado: R$ 207,76 (un) **Percentual:** - **Preço Estimado Calculado:** R$ 207,76 **Média dos Preços Obtidos:** R$ 207,76

Quantidade	Descrição	Observação
20 Unidades	RESPIRADOR DE FUGA CONSTITUIDO COM OS SEGUINTES COMPONENTES: CILINDRO DE COMPOSITE, FIBRA DE CARBON O OU ALUMINIO, DE ALTA PRESSAO (200 BAR) COM 10 MINUTOS DE AUTONOMIA DE AR RESPIRAVEL; VALVULA DO CILIN DRO; MANOMETRO; REGULADOR DE PRESSAO QUE CONTROLE A VAZAO NUM FLUXO CONSTANTE; CAPUZ DE MATERIAL RESISTENTE AO CALOR COM CORDAO ELASTICO DE AJUSTE DE VEDACAO DO CAPUZ; MANGUEIRA DE BORRACHA QUE LIGA O CAPUZ AO CILINDRO E BOLSA COM ALCA PARA TRANSPORTE DO EQUIPAMENTO. O EQUIPAMENTO DEVERA ATEN DER A NORMA: BS EN 403:2004	190022768

Preço Site de Domínio Amplo 1 **R$ 186,52**

Inc. III Art. 5º da IN 65 de 07 de Julho de 2021 (Lei nº 14.133)

Site: Amazon (https://www.amazon.com.br/)

Produto: Máscara de Escape de Emergência contra Incêndio, Respirador Anti-Fumaça com Proteção de 30 Minutos, Protetor contra Monóxido de Carbono e Gases

Descrição: Anexo 13

Data/Hora Inclusão: 25/06/2026 14:05:19

CNPJ: 15.436.940/0001-03

Telefone: 0800-038-0541

Url: https://www.amazon.com.br/Emerg%C3%AAncia-Inc%C3%AAndio-Respirador-Anti-Fuma%C3%A7a-Transparentes/dp/B0GSPCMJ6D?source=ps-sl-shoppingads-lpcontext&ref_=fplfs&psc=1&smid=A2B4S2Z1UJ9LMW

Preço Site de Domínio Amplo 2 **R$ 229,79**

Inc. III Art. 5º da IN 65 de 07 de Julho de 2021 (Lei nº 14.133)

Site: Mercado Livre (https://www.mercadolivre.com.br/)

Produto: Máscara De Fuga Emergencia Proteção Contra Gás E Fumaça Seariver

Descrição: Anexo 14

Data/Hora Inclusão: 25/06/2026 14:06:02

CNPJ: 10.573.521/0001-91

Telefone: 0800 637 7246

Url: https://www.mercadolivre.com.br/mascara-de-fuga-emergencia-protecao-contra-gas-e-fumaca/up/MLBU2802815210?matt_tool=18956390&utm_source=google_shopping&utm_medium=organic&pdp_filters=item_id%3AMLB745364812&from=gshop

Preço Site de Domínio Amplo 3 **R$ 206,97**

Inc. III Art. 5º da IN 65 de 07 de Julho de 2021 (Lei nº 14.133)

Site: lcpshop

Produto: Máscara de Segurança para Fuga de Emergência em Caso de Incêndio, Proteção de 30 Minutos, Respirador Antifumo, Respirador contra Poeira e Carvão, para

Descrição:

Data/Hora Inclusão: 30/06/2026 15:36:36

CNPJ:

Telefone:

Url:

Item 47: MISTURADOR ENTRE LINHA ESPUMA MECANICA (1.1/2")

Preço Estimado: R$ 1.433,16 (un) **Percentual:** - **Preço Estimado Calculado:** R$ 1.433,16 **Média dos Preços Obtidos:** R$ 1.433,16

Quantidade	Descrição	Observação
41 Unidades	PROPORCIONADOR DE ESPUMA PICK-UP: COM MANGUEIRA DE BORRACHA FLEXIVEL TRANSPARENTE E TRANCADA (TU BO PICK-UP DIAMETRO 3/4") DE 1 METRO. PRESSAO DE TRABALHO ..... 78PSI a 190 PSI PRESSAO DE TESTE HIDROSTATI CO ..... 300 PSI VAZAO (LPM) ..... 200 ENTRADA E SAIDA ..... 1.1/2" ENTRADA E SAI DA PODEM SER FORNECIDAS FLANGES: ROSCAS OU ENGATE RAPIDO ER (STORZ)	BR3262432

Preço (Compras Governamentais) 1: Preço do Fornecedor Vencedor **R$ 2.000,00**

Inc. I Art. 5º da IN 65 de 07 de Julho de 2021 (Lei nº 14.133)

Órgão: COMANDO DA MARINHA / 784513 - NAVIO HIDROCEANOGRAFICO GARNIER SAMPAIO

Objeto: Aquisição de misturador entre linhas para sistema de espuma mecânica do NHo Garnier Sampaio, operando pelo princípio Venturi para sucção automática de líquido gerador de espuma. Equipamento com vazão nominal de 200 LPM, compatível com sistemas de baixa expansão, fabricado em latão resistente à corrosão, com conexões Storz 1.1/2", mangueira reforçada, válvula de controle e acessórios necessários para instalação e uso imediato.

Descrição: **Proporcionador / Edutor De Espuma - Combate A Incendio material: latão, tipo: flangeado, pressão trabalho: 100, acessórios: mangueira transparente, características adicionais: flanges em aço carbono** - Proporcionador / Edutor De Espuma - Combate A Incendio material: latão, tipo: flangeado, pressão trabalho: 100, acessórios: mangueira transparente, características adicionais: flanges em aço carbono

Fonte: https://pncp.gov.br/app/editais/00394502000144/2026/5112

Data: 29/05/2026 12:00

Modalidade: Dispensa

Critério de Julgamento: Menor preço

SRP: NÃO

Identificação: 00394502000144-1-005112/2026

Lote/Item: 1/1

Ata: N/A

Homologação: 03/06/2026 00:00

Quantidade: 1

Unidade: Unidade

UF: PA

CNPJ	Razão Social do Fornecedor	Valor da Proposta Final
65.253.977/0001-66 *VENCEDOR* **Endereço:** ,	65.253.977 MARIA APARECIDA ALVES SANTOS	R$ 2.000,00

Preço (Compras Governamentais) 2: Preço do Fornecedor Vencedor **R$ 1.567,78**

Inc. I Art. 5º da IN 65 de 07 de Julho de 2021 (Lei nº 14.133)

CNPJ: 00.394.502/0001-44

Órgão: COMANDO DA MARINHA / 783141 - NAVIO PATRULHA "GUAIBA"

Objeto: O objeto da presente dispensa é a escolha da proposta mais vantajosa para a aquisição, por dispensa de licitação, de Materiais de Controle de Avarias e Combate a Incêndio para o Navio-Patrulha Guaíba, conforme condições, quantidades e exigências estabelecidas neste Aviso de Contratação Direta e seus anexos.

Descrição: **Proporcionador / Edutor De Espuma - Combate A Incendio material: latão, tipo: flangeado, pressão trabalho: 100, acessórios: mangueira transparente, características adicionais: flanges em aço carbono Proporcionador de espuma de bronze Corpo fabricado em br -** Proporcionador / Edutor De Espuma - Combate A Incendio material: latão, tipo: flangeado, pressão trabalho: 100, acessórios: mangueira transparente, características adicionais: flanges em aço carbono Proporcionador de espuma de bronze Corpo fabricado em bronze industrial liga 84400; Pressão de trabalho: 5,5 até 14 kgf/cm²; Conexão STORZ de 1.1/2 polegadas; Vazão fixa: 200 LPM.; Finalidade: Utilizado para extinção de Incêndios com líquidos infla

Fonte: https://pncp.gov.br/app/editais/00394502000144/2025/10396

Data: 05/11/2025 08:00

Modalidade: Dispensa

Critério de Julgamento: Menor preço

SRP: NÃO

Identificação: 00394502000144-1-010396/2025

Lote/Item: 1/4

Ata: N/A

Homologação: 06/11/2025 00:00

Quantidade: 1

Unidade: Unidade

UF: RN

CNPJ	Razão Social do Fornecedor	Valor da Proposta Final
37.032.250/0001-13 *VENCEDOR*	CAROLINE WERLANG	R$ 1.567,78

Estado:	Cidade:	Endereço:	Telefone:	Email:
RS	Erechim	R RAUL ANTONIO BEVILACQUA, 120	(45) 9969-1329	cwcomercio@hotmail.com

Preço (Compras Governamentais) 3: Preço do Fornecedor Vencedor **R$ 1.299,00**

Inc. I Art. 5º da IN 65 de 07 de Julho de 2021 (Lei nº 14.133)

CNPJ: 46.377.800/0001-27

Órgão: GOVERNO DO ESTADO DE SÃO PAULO
ESP-SECRETARIA DA SEGURANCA PUBLICA
ESP-COMANDO DE BOMBEIROS METROP - CBM

Objeto: Aquisição de Equipamentos e materiais destinados ao combate e prevenção de incêndios, nos termos da tabela abaixo, conforme condições e exigências estabelecidas neste instrumento.

Descrição: **Proporcionador / Edutor De Espuma - Combate A Incendio** - PROPORCIONADOR / EDUTOR DE ESPUMA - COMBATE A INCENDIO, MATERIAL LATãO, TIPOFLANGEADO, PRESSÃO TRABALHO 100 PSI, ACESSÓRIOS MANGUEIRA TRANSPARENTE,CARACTERíSTICAS ADICIONAIS FLANGES EM AÇO CARBONO

CatMat: **613278 -** Proporcionador / Edutor De Espuma - Combate A Incendio - Material: Latão | Tipo: Flangeado | Pressão Trabalho: 100 PSI | Acessórios: Mangueira Transparente | Características Adicionais: Flanges Em Aço Carbono

Fonte: www.gov.br/compras/pt-br

Data: 24/10/2025 08:00

Modalidade: Pregão Eletrônico

SRP: NÃO

Identificação: NºPregão:900092025 / UASG:180203

Lote/Item: /32

Ata: Link Ata

Homologação: 11/11/2025 15:18

Quantidade: 2

Unidade: Unidade

UF: SP

CNPJ	Razão Social do Fornecedor	Valor da Proposta Final
53.478.589/0001-02	MERCURIO COMERCIO DE EQUIPAMENTOS E SEVIÇOS LTDA	R$ 1.270,00

Endereço:	Telefone:	Email:
TAKAO MINAMI, 34	(11) 7959-8866	comercialgeral@tittanium.net

CNPJ	Razão Social do Fornecedor	Valor da Proposta Final
51.581.179/0001-59	FNM INDUSTRIA E COMERCIO LTDA	R$ 1.285,00

Endereço:
,

CNPJ	Razão Social do Fornecedor	Valor da Proposta Final
59.413.943/0001-99	VALIFIRE SISTEMA CONTRA INCENDIO LTDA	R$ 1.299,00

Endereço:
,

CNPJ	Razão Social do Fornecedor	Valor da Proposta Final
36.634.191/0001-90 *VENCEDOR*	VERSATTIL COMERCIO DE MATERIAL ELETRICO LTDA	**R$ 1.299,00**

Estado:	Cidade:	Endereço:	Nome de Contato:	Telefone:	Email:
SP	São Manuel	RUA XV DE NOVEMBRO, 135	ALEXANDRE	(14) 9175-2474 / (14) 9642-1672	versattil.comercial@gmail.com

52.768.615/0001-66	52.768.615 JOAO ALVES DE SOUZA JUNIOR	R$ 1.300,00

Endereço:
,

37.032.250/0001-13	CAROLINE WERLANG	R$ 1.300,00

Estado:	Cidade:	Endereço:	Telefone:	Email:
RS	Erechim	R RAUL ANTONIO BEVILACQUA, 120	(45) 9969-1329	cwcomercio@hotmail.com

Preço (Compras Governamentais) 4: Preço do Fornecedor Vencedor **R$ 1.199,00**

Inc. I Art. 5º da IN 65 de 07 de Julho de 2021 (Lei nº 14.133)

CNPJ: 46.377.800/0001-27

Órgão: GOVERNO DO ESTADO DE SÃO PAULO
ESP-SECRETARIA DA SEGURANCA PUBLICA
ESP-COMANDO DE BOMBEIROS METROP - CBM

Objeto: Aquisição de Equipamentos e materiais destinados ao combate e prevenção de incêndios, nos termos da tabela abaixo, conforme condições e exigências estabelecidas neste instrumento.

Descrição: **Proporcionador / Edutor De Espuma - Combate A Incendio** - PROPORCIONADOR / EDUTOR DE ESPUMA - COMBATE A INCENDIO, MATERIAL LATãO, TIPOFLANGEADO, PRESSÃO TRABALHO 100 PSI, ACESSÓRIOS MANGUEIRA TRANSPARENTE,CARACTERíSTICAS ADICIONAIS FLANGES EM AÇO CARBONO

CatMat: **613278** - Proporcionador / Edutor De Espuma - Combate A Incendio - Material: Latão | Tipo: Flangeado | Pressão Trabalho: 100 PSI | Acessórios: Mangueira Transparente | Características Adicionais: Flanges Em Aço Carbono

Fonte: www.gov.br/compras/pt-br

Data: 24/10/2025 08:00

Modalidade: Pregão Eletrônico

SRP: NÃO

Identificação: NºPregão:900092025 / UASG:180203

Lote/Item: /33

Ata: Link Ata

Homologação: 11/11/2025 15:18

Quantidade: 1

Unidade: Unidade

UF: SP

CNPJ	Razão Social do Fornecedor	Valor da Proposta Final
53.478.589/0001-02	MERCURIO COMERCIO DE EQUIPAMENTOS E SEVIÇOS LTDA	R$ 1.180,00

Endereço:	Telefone:	Email:
TAKAO MINAMI, 34	(11) 7959-8866	comercialgeral@tittanium.net

51.581.179/0001-59	FNM INDUSTRIA E COMERCIO LTDA	R$ 1.199,00

Endereço:
,

59.413.943/0001-99	VALIFIRE SISTEMA CONTRA INCENDIO LTDA	R$ 1.199,00

Endereço:
,

CNPJ	Razão Social do Fornecedor	Valor da Proposta Final
36.634.191/0001-90 *VENCEDOR*	VERSATTIL COMERCIO DE MATERIAL ELETRICO LTDA	**R$ 1.199,00**

Estado:	Cidade:	Endereço:	Nome de Contato:	Telefone:	Email:
SP	São Manuel	RUA XV DE NOVEMBRO, 135	ALEXANDRE	(14) 9175-2474 / (14) 9642-1672	versattil.comercial@gmail.com

52.768.615/0001-66	52.768.615 JOAO ALVES DE SOUZA JUNIOR	R$ 1.200,00

Endereço:
,

CNPJ	Razão Social do Fornecedor	Valor da Proposta Final
37.032.250/0001-13	CAROLINE WERLANG	R$ 1.200,00

Estado:	Cidade:	Endereço:	Telefone:	Email:
RS	Erechim	R RAUL ANTONIO BEVILACQUA, 120	(45) 9969-1329	cwcomercio@hotmail.com

Preço (Compras Governamentais) 5: Preço do Fornecedor Vencedor **R$ 1.100,00**

Inc. I Art. 5º da IN 65 de 07 de Julho de 2021 (Lei nº 14.133)

CNPJ: 09.545.196/0001-74

Órgão: MINISTÉRIO DA DEFESA
Comando do Exército
Comando de Operações Terrestres
Comando de Aviação do Exército
Base de aviação de Taubaté

Objeto: Aquisição de material permanente e de consumo de uso específico na Seção de Prevenção, Salvamento, Combate a incêndios e resgate em aeródromos.

Descrição: **Proporcionador / edutor de espuma - combate a incendio** - PROPORCIONADOR / EDUTOR DE ESPUMA - COMBATE A INCENDIO, MATERIAL LATãO, TIPOFLANGEADO, PRESSÃO TRABALHO 100 PSI, ACESSÓRIOS MANGUEIRA TRANSPARENTE,CARACTERíSTICAS ADICIONAIS FLANGES EM AÇO CARBONO

CatMat: **613278** - Proporcionador / Edutor De Espuma - Combate A Incendio - Material: Latão | Tipo: Flangeado | Pressão Trabalho: 100 PSI | Acessórios: Mangueira Transparente | Características Adicionais: Flanges Em Aço Carbono

Fonte: www.gov.br/compras/pt-br

Data: 04/06/2025 09:30

Modalidade: Pregão Eletrônico

SRP: SIM

Identificação: NºPregão:900712024 / UASG:160518

Lote/Item: /66

Ata: Link Ata

Homologação: 17/10/2025 09:51

Quantidade: 2

Unidade: Unidade

UF: SP

CNPJ	Razão Social do Fornecedor	Valor da Proposta Final
09.551.241/0001-01 *VENCEDOR*	HAGNUS COMERCIO E SERVICO LTDA	**R$ 1.100,00**

Estado:	Cidade:	Endereço:	Nome de Contato:	Telefone:	Email:
RJ	Rio de Janeiro	RUA ORESTES ROSOLIA, 84	Ana	(21)96474-3726	vendas@hagnus.com.br

CNPJ	Razão Social do Fornecedor	Valor da Proposta Final
53.273.957/0001-78	LUCKPROTECTION LTDA	R$ 1.285,55

Endereço:
,

CNPJ	Razão Social do Fornecedor	Valor da Proposta Final
03.675.796/0001-70	FIRE & SERVICOS MANUTENCAO CONTRA INCENDIO LTDA	R$ 1.467,00

Estado:	Cidade:	Endereço:	Telefone:	Email:
SP	São Paulo	RUA AURELIANO PIZZOTI, 107	(11) 2994-3011	vendas@firex.com.br

CNPJ	Razão Social do Fornecedor	Valor da Proposta Final
54.827.418/0001-04	ECOMFIRE EQUIPAMENTOS DE SEGURANCA CONTRA INCENDIO LTDA	R$ 1.467,13

Endereço:	Nome de Contato:	Telefone:	Email:
ARTHUR PEREIRA, 277	FELIPE	(11) 97960-6411	comercial@ecomfire.com.br

CNPJ	Razão Social do Fornecedor	Valor da Proposta Final
15.655.026/0001-45	RNL TRADE AND FACILITIES LTDA	R$ 1.842,45

Endereço:	Telefone:	Email:
RUA DAS PITANGUEIRAS, 5	(61) 9570-4155/ (61) 2780-0328	contato@federaltrading.org

CNPJ	Razão Social do Fornecedor	Valor da Proposta Final
52.213.084/0001-45	52.213.084 MAURICIO MOCELLIN SANTOS	R$ 1.900,00

Endereço:	Telefone:	Email:
SANTO GRANZOTTO, 575	(45) 9969-1329	comercios.mocellin@gmail.com

Item 48: MISTURADOR ENTRE LINHA ESPUMA MECANICA (ENTRADA 1 1/2" OU 2 1/2")

Preço Estimado: R$ 1.622,26 (un) **Percentual:** - **Preço Estimado Calculado:** R$ 1.622,26 **Média dos Preços Obtidos:** R$ 1.622,26

Quantidade	Descrição	Observação
10 Unidades	MISTURADOE ENTR LINHAS (ENTRADA DE 1 1/2 " ou 2 1/2 " . COM SAIDA DE 1 1/2 " E VAZAO DE 230 LPM (60 GPM) SOB PRES SAO DE 14 BAR . ACOMPANHA VALVULA DE CONTROLE DO LIQUIDO GERADOR DE ESPUMA E TUBO PICK UP ========== ==========.==========	BR3258718

Preço (Compras Governamentais) 1: Preço do Fornecedor Vencedor — R$ 2.000,00

Inc. I Art. 5º da IN 65 de 07 de Julho de 2021 (Lei nº 14.133)

Órgão: COMANDO DA MARINHA / 784513 - NAVIO HIDROCEANOGRAFICO GARNIER SAMPAIO

Objeto: Aquisição de misturador entre linhas para sistema de espuma mecânica do NHo Garnier Sampaio, operando pelo princípio Venturi para sucção automática de líquido gerador de espuma. Equipamento com vazão nominal de 200 LPM, compatível com sistemas de baixa expansão, fabricado em latão resistente à corrosão, com conexões Storz 1.1/2", mangueira reforçada, válvula de controle e acessórios necessários para instalação e uso imediato.

Descrição: **Proporcionador / Edutor De Espuma - Combate A Incendio material: latão, tipo: flangeado, pressão trabalho: 100, acessórios: mangueira transparente, características adicionais: flanges em aço carbono -** Proporcionador / Edutor De Espuma - Combate A Incendio material: latão, tipo: flangeado, pressão trabalho: 100, acessórios: mangueira transparente, características adicionais: flanges em aço carbono

Fonte: https://pncp.gov.br/app/editais/00394502000144/2026/5112

Data: 29/05/2026 12:00
Modalidade: Dispensa
Critério de Julgamento: Menor preço
SRP: NÃO
Identificação: 00394502000144-1-005112/2026
Lote/Item: 1/1
Ata: N/A
Homologação: 03/06/2026 00:00
Quantidade: 1
Unidade: Unidade
UF: PA

CNPJ	Razão Social do Fornecedor	Valor da Proposta Final
65.253.977/0001-66 *VENCEDOR*	65.253.977 MARIA APARECIDA ALVES SANTOS	R$ 2.000,00

Endereço:
,

Preço (Compras Governamentais) 2: Preço do Fornecedor Vencedor — R$ 1.567,78

Inc. I Art. 5º da IN 65 de 07 de Julho de 2021 (Lei nº 14.133)

CNPJ: 00.394.502/0001-44

Órgão: COMANDO DA MARINHA / 783141 - NAVIO PATRULHA "GUAIBA"

Objeto: O objeto da presente dispensa é a escolha da proposta mais vantajosa para a aquisição, por dispensa de licitação, de Materiais de Controle de Avarias e Combate a Incêndio para o Navio-Patrulha Guaíba, conforme condições, quantidades e exigências estabelecidas neste Aviso de Contratação Direta e seus anexos.

Descrição: **Proporcionador / Edutor De Espuma - Combate A Incendio material: latão, tipo: flangeado, pressão trabalho: 100, acessórios: mangueira transparente, características adicionais: flanges em aço carbono Proporcionador de espuma de bronze Corpo fabricado em bronze industrial liga 84400; Pressão de trabalho: 5,5 até 14 kgf/cm²; Conexão STORZ de 1.1/2 polegadas; Vazão fixa: 200 LPM.; Finalidade: Utilizado para extinção de Incêndios com líquidos infla**

Fonte: https://pncp.gov.br/app/editais/00394502000144/2025/10396

Data: 05/11/2025 08:00
Modalidade: Dispensa
Critério de Julgamento: Menor preço
SRP: NÃO
Identificação: 00394502000144-1-010396/2025
Lote/Item: 1/4
Ata: N/A
Homologação: 06/11/2025 00:00
Quantidade: 1
Unidade: Unidade
UF: RN

CNPJ	Razão Social do Fornecedor	Valor da Proposta Final
37.032.250/0001-13 *VENCEDOR*	CAROLINE WERLANG	R$ 1.567,78

Estado:	Cidade:	Endereço:	Telefone:	Email:
RS	Erechim	R RAUL ANTONIO BEVILACQUA, 120	(45) 9969-1329	cwcomercio@hotmail.com

Preço (Compras Governamentais) 3: Preço do Fornecedor Vencedor **R$ 1.299,00**

Inc. I Art. 5º da IN 65 de 07 de Julho de 2021 (Lei nº 14.133)

CNPJ: 46.377.800/0001-27

Órgão: GOVERNO DO ESTADO DE SÃO PAULO
ESP-SECRETARIA DA SEGURANCA PUBLICA
ESP-COMANDO DE BOMBEIROS METROP - CBM

Objeto: Aquisição de Equipamentos e materiais destinados ao combate e prevenção de incêndios, nos termos da tabela abaixo, conforme condições e exigências estabelecidas neste instrumento.

Descrição: **Proporcionador / Edutor De Espuma - Combate A Incendio** - PROPORCIONADOR / EDUTOR DE ESPUMA - COMBATE A INCENDIO, MATERIAL LATãO, TIPOFLANGEADO, PRESSÃO TRABALHO 100 PSI, ACESSÓRIOS MANGUEIRA TRANSPARENTE,CARACTERíSTICAS ADICIONAIS FLANGES EM AÇO CARBONO

CatMat: **613278** - Proporcionador / Edutor De Espuma - Combate A Incendio - Material: Latão | Tipo: Flangeado | Pressão Trabalho: 100 PSI | Acessórios: Mangueira Transparente | Características Adicionais: Flanges Em Aço Carbono

Fonte: www.gov.br/compras/pt-br

Data: 24/10/2025 08:00

Modalidade: Pregão Eletrônico

SRP: NÃO

Identificação: NºPregão:900092025 / UASG:180203

Lote/Item: /32

Ata: Link Ata

Homologação: 11/11/2025 15:18

Quantidade: 2

Unidade: Unidade

UF: SP

CNPJ	Razão Social do Fornecedor	Valor da Proposta Final
53.478.589/0001-02	MERCURIO COMERCIO DE EQUIPAMENTOS E SEVIÇOS LTDA	R$ 1.270,00

Endereço: TAKAO MINAMI, 34 **Telefone:** (11) 7959-8866 **Email:** comercialgeral@tittanium.net

51.581.179/0001-59	FNM INDUSTRIA E COMERCIO LTDA	R$ 1.285,00

Endereço: ,

59.413.943/0001-99	VALIFIRE SISTEMA CONTRA INCENDIO LTDA	R$ 1.299,00

Endereço: ,

36.634.191/0001-90 *VENCEDOR*	VERSATTIL COMERCIO DE MATERIAL ELETRICO LTDA	**R$ 1.299,00**

Estado:	Cidade:	Endereço:	Nome de Contato:	Telefone:	Email:
SP	São Manuel	RUA XV DE NOVEMBRO, 135	ALEXANDRE	(14) 9175-2474 / (14) 9642-1672	versattil.comercial@gmail.com

52.768.615/0001-66	52.768.615 JOAO ALVES DE SOUZA JUNIOR	R$ 1.300,00

Endereço: ,

37.032.250/0001-13	CAROLINE WERLANG	R$ 1.300,00

Estado:	Cidade:	Endereço:	Telefone:	Email:
RS	Erechim	R RAUL ANTONIO BEVILACQUA, 120	(45) 9969-1329	cwcomercio@hotmail.com

Item 49: OCULOS PROTECAO - VISOR VERDE

Preço Estimado: R$ 26,60 (un) **Percentual:** - **Preço Estimado Calculado:** R$ 26,60 **Média dos Preços Obtidos:** R$ 26,60

Quantidade	Descrição	Observação
32 Unidades	Oculos de seguranca, modelo ampla-visao, constituidos de armacao confeccionada em uma unica peca de PVC flexivel transparente ou preto, com ventilacao direta composta de setenta e cinco orificios de cada lado na parte superior e/ou catorze orificios tambem de cada lado na parte inferior da armacao e visor de policarbonato verde tonalidade 3.0. O ajuste a face do usuario e feito atraves de um tirante elastico de cor preto ou vermelho e fivela de plastico para ajuste na cor preta. O modelo cobre toda a regiao em torno olhos do usuario. PROTECAO DOS OLHOS DO USUARIO CONTRA IMPACTOS DE PARTICULAS VOLANTES MULTIDIRECIONAIS E LUMINOSIDADE INTENSA DO VISOR VERDE. OCULOS WILLSON V-MAXX MODELO 11250830 (VISOR VERDE TONALIDADE 3.0 E VENTILACAO DIRETA) Oculos de protecao confortavel com campo de visao de 180º, sem obstaculos. Ventilacao direta e indireta para protecao contra impactos e respingos quimicos. Podem ser usados sobre os oculos de grau e sobre a maioria dos respiradores do tipo semi-facial.	BR3235877

Preço (Compras Governamentais) 1: Preço do Fornecedor Vencedor **R$ 23,77**

Inc. I Art. 5º da IN 65 de 07 de Julho de 2021 (Lei nº 14.133)

CNPJ: 00.394.502/0386-21

Órgão: MINISTÉRIO DA DEFESA
COMANDO DA MARINHA
Comando de Operações Navais
Comando da Força de Fuzileiros da Esquadra
Base de Fuzileiros Navais da Ilha de Governador

Objeto: Aquisição de insumos, ferramentas e equipamentos/máquinas adequados à execução da manutenção de Serviço de Corte/Poda, corte de grama, limpeza de praia e Jardinagem destinados à Base de Fuzileiros Navais da Ilha do Governador (BFNIG)

Descrição: **Óculos de proteção individual** - ÓCULOS DE PROTEÇÃO INDIVIDUAL, MATERIAL ARMAÇÃO: POLIPROPILENO , MATERIAL LENTE: POLICARBONATO , TIPO LENTE: ANTI-EMBAÇANTE, INFRADURA, EXTRA ANTI-RISCO , MODELO LENTES: SOBREPOSIÇÃO (P/SER USADO SOBRE ÓCULOS GRADUADOS) , CARACTERÍSTICAS ADICIONAIS: INCOLOR/ PROTEÇÃO CONTRA RÁIOS ULTRAVIOLETA

CatMat: **373528** - Óculos De Proteção Individual - Material Armação: Polipropileno | Material Lente: Policarbonato | Tipo Lente: Anti-Embaçante, Infradura, Extra Anti-Risco | Modelo Lentes: Sobreposição (P/Ser Usado Sobre Óculos Graduados) | Características Adicionais: Incolor/ Proteção Contra Ráios Ultravioleta

Fonte: www.gov.br/compras/pt-br

Data: 26/02/2026 09:00

Modalidade: Pregão Eletrônico

SRP: SIM

Identificação: NºPregão:900092025 / UASG:795180

Lote/Item: /80

Ata: Link Ata

Homologação: 09/04/2026 15:05

Quantidade: 565

Unidade: Unidade

UF: RJ

CNPJ	Razão Social do Fornecedor	Valor da Proposta Final
37.382.000/0001-03	LIBERTY COMERCIO DE EQUIPAMENTOS E SERVICOS EIRELI	R$ 4,50

Estado: RJ **Cidade:** Queimados **Endereço:** RUA VER. MARINHO HEMETERIO DE OLIVEIRA, 647 **Telefone:** (21) 3620-5487 **Email:** libertyrj@libertyrj.com

29.681.868/0001-86 *VENCEDOR*	MV COMERCIO DE UTILIDADES & VARIEDADES LTDA	**R$ 23,77**

Endereço: RUA DA QUITANDA, 00011 **Telefone:** (21) 6457-3744 **Email:** mvutilidadesevariedades@gmail.com

27.556.876/0001-75	C A S CONSTRUTORA E ACABAMENTOS LTDA	R$ 50,00

Endereço: RUA VALDEVINO DA SILVA, S/N **Telefone:** (21) 2747-2424 **Email:** gaccontabilidade@oi.com.br

57.235.166/0001-04	57.235.166 GEOVANA ARCANJO SANTOS	R$ 150,00

Endereço: ,

49.115.459/0001-20	49.115.459 TATIANA DE JESUS REIS DUARTE REZENDE	R$ 156,00

Endereço: ANTONIO DA SILVA REIS, 793 **Telefone:** (24) 3326-5272 **Email:** drperitocomercioeservicos@gmail.com

CNPJ	Razão Social do Fornecedor	Valor da Proposta Final
11.819.860/0001-78	RJ COMERCIO E SERVICOS GERAIS LTDA	R$ 161,19

Estado:	Cidade:	Endereço:	Nome de Contato:	Telefone:	Email:
RJ	Porto Real	RUA SAO FRANCISCO, 395	Juliana de Moura Lima	(24) 98535-4372	novaerainfinidades@gmail.com

61.265.684/0001-48	DOM MULTICOMERCIO LTDA UF endereço: BA	R$ 200,00

Endereço:
,

Preço (Compras Governamentais) 2: Preço do Fornecedor Vencedor **R$ 26,88**

Inc. I Art. 5º da IN 65 de 07 de Julho de 2021 (Lei nº 14.133)

CNPJ: 11.316.642/0001-10

Órgão: MINISTÉRIO DA DEFESA
Comando do Exército
Comando Militar do Leste
1ª Região Militar
Odontoclínica Central do Exército

Objeto: Constitui objeto da presente licitação o registro de preços para eventual aquisição de materiais de consumo médico-hospitalar. para suprir as necessidades do atendimento odontológico da clínica geral e das especialidades.

Descrição: **Óculos de proteção individual** - ÓCULOS DE PROTEÇÃO INDIVIDUAL, MATERIAL ARMAÇÃO: POLIPROPILENO , MATERIAL LENTE: POLICARBONATO , TIPO LENTE: ANTI-EMBAÇANTE, INFRADURA, EXTRA ANTI-RISCO , MODELO LENTES: SOBREPOSIÇÃO (P/SER USADO SOBRE ÓCULOS GRADUADOS) , CARACTERÍSTICAS ADICIONAIS: INCOLOR/ PROTEÇÃO CONTRA RÁIOS ULTRAVIOLETA

CatMat: **373528** - Óculos De Proteção Individual - Material Armação: Polipropileno | Material Lente: Policarbonato | Tipo Lente: Anti-Embaçante, Infradura, Extra Anti-Risco | Modelo Lentes: Sobreposição (P/Ser Usado Sobre Óculos Graduados) | Características Adicionais: Incolor/ Proteção Contra Ráios Ultravioleta

Fonte: www.gov.br/compras/pt-br

Data: 07/11/2025 08:00
Modalidade: Pregão Eletrônico
SRP: SIM
Identificação: NºPregão:900122025 / UASG:160241
Lote/Item: /46
Ata: Link Ata
Homologação: 22/01/2026 09:17
Quantidade: 240
Unidade: Unidade
UF: RJ

CNPJ	Razão Social do Fornecedor	Valor da Proposta Final
32.737.279/0001-87 *VENCEDOR*	NOEM MEDICAL IMPORTACAO E EXPORTACAO DE PRODUTOS MEDICOS-HOSPITALARES LTDA	**R$ 26,88**

Estado:	Cidade:	Endereço:	Nome de Contato:	Telefone:	Email:
SP	São Carlos	AVENIDA PROFESSOR LUIZ AUGUSTO DE OLIVEIRA, 91	Alreo Saldanha	(16) 3419-5912	cotacao@noemmedical.com.br

57.285.920/0001-10	57.285.920 RUBENS RIBEIRO DE ANDRADE JUNIOR	R$ 28,00

Endereço:
,

59.113.312/0001-54	59.113.312 MARCELO MOREIRA GOMES UF endereço: RJ	R$ 28,00

Endereço:
,

22.077.847/0001-07	JOSE DANTAS DINIZ FILHO	R$ 28,18

Estado:	Cidade:	Endereço:	Nome de Contato:	Telefone:	Email:
PB	Cabedelo	PRACA VENANCIO NEIVA, 77	JOSE	(83) 3031-7061	dantasdiniz@gmail.com

44.462.387/0001-73	44.462.387 ANDREYA BISPO DE LIMA	R$ 28,19

Endereço:	Nome de Contato:	Telefone:	Email:
RUA QS 414 CONJUNTO C, 407	Andreya	(61) 8268-8565	elitesolucoesdf@gmail.com

CNPJ	Razão Social do Fornecedor	Valor da Proposta Final
26.580.101/0001-72	APPONTE WEB GESTAO E CONSULTORIA EMPRESARIAL LTDA.	R$ 29,12

Endereço: RUA CEL JOSE EUSEBIO, 95 | **Telefone:** (11) 3255-4399 | **Email:** dalessandro@apponte.com.br

Preço (Compras Governamentais) 3: Preço do Fornecedor Vencedor **R$ 29,15**

Inc. I Art. 5º da IN 65 de 07 de Julho de 2021 (Lei nº 14.133)

CNPJ: 00.394.429/0193-91

Órgão: MINISTÉRIO DA DEFESA
Comando da Aeronáutica
Grupamento de Apoio de Recife

Objeto: Registro de prec¸os para aquisic¸a~o de equipamentos de protec¸a~o Individual (EPIs), materiais de sinalizac¸a~o e atividades militares, visando atender a`s necessidades do Grupamento de Apoio de Recife (GAP-RF) e Organizac¸o~es Militares Apoiadas.

Descrição: **ÓCULOS PROTEÇÃO** - ÓCULOS PROTEÇÃO, MATERIAL ARMAÇÃO: PLÁSTICO INCOLOR , TIPO PROTEÇÃO: LATERAL/FRONTAL , MATERIAL PROTEÇÃO: PLÁSTICO INCOLOR , TIPO LENTE: PLANA , COR LENTE: PRETA , COR LENTE EXTERNA: VERDE TON. 6 , APLICAÇÃO: SOLDA OXI-ACETILENO E PROTEÇÃO EM GERAL , CARACTERÍSTICAS ADICIONAIS: COM VENTILAÇÃO ATRAVÉS DE FUROS NA ARMAÇÃO , TIPO FIXAÇÃO: CINTA ELÁSTICA , MATERIAL LENTE: POLICARBONATO, TIPO CRISTAL TEMPERADO , REVESTIMENTO INTERNO: BORRACHA , TAMANHO: PADRÃO , COR ARMAÇÃO: PRETA

CatMat: **298579** - Óculos Proteção - Material Armação: Plástico Incolor | Tipo Proteção: Lateral/Frontal | Material Proteção: Plástico Incolor | Tipo Lente: Plana | Cor Lente: Preta | Aplicação: Solda Oxi-Acetileno E Proteção Em Geral | Material Lente: Policarbonato, Tipo Cristal Temperado | Cor Armação: Preta | Características Adicionais: Com Ventilação Através De Furos Na Armação | Cor Lente Externa: Verde Ton. 6 | Tipo Fixação: Cinta Elástica | Revestimento Interno: Borracha | Tamanho: Padrão

Fonte: www.gov.br/compras/pt-br

Data: 01/07/2025 08:00
Modalidade: Pregão Eletrônico
SRP: SIM
Identificação: NºPregão:900222025 / UASG:120632
Lote/Item: /78
Ata: Link Ata
Homologação: 09/02/2026 13:32
Quantidade: 2
Unidade: UNIDADE 0,00
UF: PE

CNPJ	Razão Social do Fornecedor	Valor da Proposta Final
51.413.651/0001-44 *VENCEDOR*	PROSPEQTUS LTDA	**R$ 29,15**

Endereço: ,

CNPJ	Razão Social do Fornecedor	Valor da Proposta Final
43.455.634/0001-41	FRANCINETE NAYARA BERNARDINO LOPES DA COSTA 12103354419	R$ 29,99

Estado:	Cidade:	Endereço:	Telefone:	Email:
RN	Parnamirim	R TOMAS ANTONIO GONZAGA, 999	(84) 9432-2880	wbnjmateriaisdiversos@gmail.com

CNPJ	Razão Social do Fornecedor	Valor da Proposta Final
24.154.843/0001-00	M A PIANOVSKI SOLUCOES INTEGRADAS LTDA	R$ 32,00

Endereço: AVENIDA PROFESSOR FERNANDO SAO PAULO, 76 | **Telefone:** (41) 9828-4331 | **Email:** emkdsolucoesintegradasltda@gmail.com

CNPJ	Razão Social do Fornecedor	Valor da Proposta Final
43.187.389/0001-39	SERVSUPR SERVICOS ADIMINISTRATIVOS LTDA	R$ 32,40

Endereço: ,

CNPJ	Razão Social do Fornecedor	Valor da Proposta Final
30.843.402/0001-19	DOIS K COMERCIO E SERVICOS LTDA	R$ 33,00

Estado:	Cidade:	Endereço:	Nome de Contato:	Telefone:	Email:
RN	Mossoró	AVENIDA EDGARDO MEDEIROS, 415	KARLA	(84) 99456-9827	doiskcomercio@gmail.com

Item 50: PE DE CABRA COM UNHA (24")

Preço Estimado: R$ 51,41 (un) **Percentual:** - **Preço Estimado Calculado:** R$ 51,41 **Média dos Preços Obtidos:** R$ 51,41

Quantidade	Descrição	Observação
5 Unidades	ACO FORJADO, DIAMETRO 3/4IN, COMPRIMENTO 24IN, UMA EXTREMIDADE COM UNHA CURVADA OUTRA ALAVANCA COM PONTA.	002241393

Preço (Compras Governamentais) 1: Preço do Fornecedor Vencedor — R$ 46,50

Inc. I Art. 5º da IN 65 de 07 de Julho de 2021 (Lei nº 14.133)

CNPJ: 00.394.502/0342-00

Órgão: MINISTÉRIO DA DEFESA
COMANDO DA MARINHA
Secretaria Geral da Marinha
Diretoria de Abastecimento
Centro de Obtenção da Marinha no Rio de Janeiro

Objeto: Material de CAV, Salvatagem e Marinharia PR 90050/2025

Descrição: **PE - DE - CABRA (FERRAMENTA)** - PE - DE - CABRA (FERRAMENTA), TIPO: EXTRATOR DE PREGOS , MATERIAL: AÇO , ACABAMENTO: ANTICORROSÃO , TAMANHO: 66 X 29 X 15 MM

CatMat: **601755** - Pe - De - Cabra (Ferramenta) - Tipo: Extrator De Pregos | Material: Aço | Acabamento: Anticorrosão | Tamanho: 66 X 29 X 15 MM

Fonte: www.gov.br/compras/pt-br

Data: 10/03/2026 08:00

Modalidade: Pregão Eletrônico

SRP: SIM

Identificação: NºPregão:900502025 / UASG:771300

Lote/Item: /4

Ata: Link Ata

Homologação: 08/04/2026 13:39

Quantidade: 10

Unidade: UNIDADE 0,00

UF: RJ

CNPJ	Razão Social do Fornecedor	Valor da Proposta Final
54.793.517/0001-04 *VENCEDOR*	MAX-FER TOOLS COMERCIAL LTDA	**R$ 46,50**

Estado:	Cidade:	Endereço:	Nome de Contato:	Telefone:	Email:
SP	São Paulo	AVENIDA GUILHERME COTCHING, 587	GABRIEL	(11) 9974-3997	licitacao@maxfertools.com.br

CNPJ	Razão Social do Fornecedor	Valor da Proposta Final
49.935.709/0001-78	PRINCESS SOLUCOES EM SERVICOS E COMERCIO LTDA	R$ 47,57

Endereço:	Telefone:	Email:
OSVALDO CAMPOS, 639	(22) 9946-3573	solucoesprincess@gmail.com

CNPJ	Razão Social do Fornecedor	Valor da Proposta Final
39.988.022/0001-47	FGS COMERCIAL LTDA	R$ 1.000.000,00

Estado:	Cidade:	Endereço:	Nome de Contato:	Telefone:	Email:
SC	Joinville	R QUINZE DE NOVEMBRO, 7143	FERNANDO	(47) 8843-8652	fernandoguilhermeseiler@gmail.com

Preço Site de Domínio Amplo 1 — R$ 48,99

Inc. III Art. 5º da IN 65 de 07 de Julho de 2021 (Lei nº 14.133)

Site: Ferramentas Kennedy

Produto: Pé de Cabra 60cm Worker

Descrição: Anexo 15

Data/Hora Inclusão: 25/06/2026 11:08:23

CNPJ: 08.858.579/0015-35

Telefone:

Url: https://www.ferramentaskennedy.com.br/pe-de-cabra-em-aco-sextavado-18mmx60cm-worker/p?srsltid=AfmBOopURqTMbAdq0nPibZdQxUkp6ZdITLDN8VRPvCVSp8oxPY7sI2-AUZs

Preço Site de Domínio Amplo 2 **R$ 63,63**

Inc. III Art. 5º da IN 65 de 07 de Julho de 2021 (Lei nº 14.133)

Site: Pires Martins
Produto: Pé de Cabra Reforçado 60cm MTX
Descrição: Anexo 16
Data/Hora Inclusão: 25/06/2026 11:09:23
CNPJ: 58.512.658/0001-62
Telefone:
Url: https://www.piresmartins.com.br/pe-de-cabra-em-aco-forjado-600mm-com-extrator-de-pregos/p?srsltid=AfmBOopwvLw2T0Ndf2hj-1LsMtpN7dpldATGhXmG8Z2pmIFL8WYCZou-rc4

Item 51: PE CABRA COM UNHA PARA CAV COMPRIMENTO 36 POL

Preço Estimado: R$ 145,16 (un) **Percentual:** - **Preço Estimado Calculado:** R$ 145,16 **Média dos Preços Obtidos:** R$ 145,16

Quantidade	Descrição	Observação
5 Unidades	ACO FORJADO, DIAMETRO 3/4IN, COMPRIMENTO 30 A 36IN, UMA EXTREMIDADE COM UNHA CURVADA OUTRA ALAVANCA COM PONTA.	002420762

Preço Site de Domínio Amplo 1 **R$ 121,23**

Inc. III Art. 5º da IN 65 de 07 de Julho de 2021 (Lei nº 14.133)

Site: Fercosa - Ferramentas em Geral
Produto: Vonder Pé de Cabra Duplo Sextavado
Descrição: Anexo 17
Data/Hora Inclusão: 25/06/2026 11:13:30
CNPJ:
Telefone:
Url: https://www.fercosa.com.br/pe-de-cabra-duplo-sextavado-34-x-90-cm-vonder?utm_source=Site&utm_medium=GoogleShopping&utm_campaign=IntegracaoGoogle

Preço Site de Domínio Amplo 2 **R$ 124,86**

Inc. III Art. 5º da IN 65 de 07 de Julho de 2021 (Lei nº 14.133)

Site: Mercado Livre (https://www.mercadolivre.com.br/)
Produto: Pé De Cabra Aço Sextavado 3/4 Polegadas X 80cm Famastil
Descrição: Anexo 18
Data/Hora Inclusão: 25/06/2026 11:14:23
CNPJ: 10.573.521/0001-91
Telefone: 0800 637 7246
Url: https://produto.mercadolivre.com.br/MLB-4204111228-pe-de-cabra-aco-sextavado-34-polegadas-x-80cm-famastil-_JM

Preço Site de Domínio Amplo 3 **R$ 189,40**

Inc. III Art. 5º da IN 65 de 07 de Julho de 2021 (Lei nº 14.133)

Site: Cofermeta Ferramentas
Produto: Vonder Pé de Cabra Duplo 36-900MM
Descrição: Anexo 19
Data/Hora Inclusão: 25/06/2026 11:15:15
CNPJ: 17.281.973/0013-82
Telefone:
Url: https://www.cofermeta.com.br/construcao/diversos/pe-de-cabra-duplo-36-900mm-vonder?parceiro=9290&srsltid=AfmBOopOO3Os5ITtLangkDAAd6OWqWCX2lXUmMoGzgJTFq1miJQfPXS1e9U

Item 52: PLACA DE AVISO (EQUIPAMENTO ENERGIZADO)

Preço Estimado: R$ 75,21 (un) **Percentual:** - **Preço Estimado Calculado:** R$ 75,21 **Média dos Preços Obtidos:** R$ 75,21

Quantidade	Descrição	Observação
24 Unidades	PLACA RETANGULAR DE AVISO PARA EQUIPAMENTOS: "ATENCAO EQUIPAMENTO ENERGIZADO"	190022161

Preço (Compras Governamentais) 1: Preço do Fornecedor Vencedor **R$ 77,50**

Inc. I Art. 5º da IN 65 de 07 de Julho de 2021 (Lei nº 14.133)

Órgão: MUNICIPIO DE PORTO ALEGRE / 241 - DLC - Diretoria de Licitações e Contratos
Objeto: [Portal de Compras Públicas] - Contratação de empresa de engenharia para elaboração de projetos básicos e executivos e execução de obras para construção de uma maternidade porte I junto ao Hospital da Restinga, para a Secretaria Municipal de Saúde.
Descrição: **Lote 1 - PLACA DE SINALIZACAO, FOTOLUMINESCENTE, EM PVC , COM LOGOTIPO CUIDADO RISCO DE CHOQUE ELÉTRICO- PLACA E5** - Lote 1 - PLACA DE SINALIZACAO, FOTOLUMINESCENTE, EM PVC , COM LOGOTIPO CUIDADO RISCO DE CHOQUE ELÉTRICO- PLACA E5
Fonte: https://pncp.gov.br/app/editais/92963560000160/2025/867

Data: 22/01/2026 09:59
Modalidade: Concorrência - Eletrônica
Critério de Julgamento: Técnica e preço
SRP: NÃO
Identificação: 92963560000160-1-000867/2025
Lote/Item: 1/346
Ata: N/A
Homologação: 25/03/2026 00:00
Quantidade: 8
Unidade: Unidade
UF: RS

CNPJ	Razão Social do Fornecedor	Valor da Proposta Final
19.368.227/0001-12 *VENCEDOR*	RGS ENGENHARIA S.A. - EM RECUPERACAO JUDICIAL	R$ 77,50

Estado:	Cidade:	Endereço:	Telefone:	Email:
RS	Porto Alegre	RUA CANDIDO PORTINARI, 55	(51) 3028-9169	0sacontadores@terra.com.br

Preço (Compras Governamentais) 2: Preço do Fornecedor Vencedor **R$ 76,00**

Inc. I Art. 5º da IN 65 de 07 de Julho de 2021 (Lei nº 14.133)

Órgão: MUNICIPIO DE PORTO ALEGRE / 241 - DLC - Diretoria de Licitações e Contratos

Objeto: [Portal de Compras Públicas] - Contratação de Empresa ou Consórcio de Empresas para execução de serviços técnicos especializados de Projetos e Execução das Obras de Construção de uma Policlínica para a Secretaria Municipal de Saúde, localizada no município de Porto Alegre/RS.

Descrição: **Lote 1 - PLACA DE SINALIZACAO, FOTOLUMINESCENTE, EM PVC , COM LOGOTIPO CUIDADO RISCO DE CHOQUE ELÉTRICO- PLACA E5** - Lote 1 - PLACA DE SINALIZACAO, FOTOLUMINESCENTE, EM PVC , COM LOGOTIPO CUIDADO RISCO DE CHOQUE ELÉTRICO- PLACA E5

Fonte: https://pncp.gov.br/app/editais/92963560000160/2025/858

Data: 21/01/2026 08:59

Modalidade: Concorrência - Eletrônica

Critério de Julgamento: Técnica e preço

SRP: NÃO

Identificação: 92963560000160-1-000858/2025

Lote/Item: 1/342

Ata: N/A

Homologação: 26/03/2026 00:00

Quantidade: 14

Unidade: Unidade

UF: RS

CNPJ	Razão Social do Fornecedor	Valor da Proposta Final
19.368.227/0001-12 *VENCEDOR*	RGS ENGENHARIA S.A. - EM RECUPERACAO JUDICIAL	R$ 76,00

Estado:	Cidade:	Endereço:	Telefone:	Email:
RS	Porto Alegre	RUA CANDIDO PORTINARI, 55	(51) 3028-9169	0sacontadores@terra.com.br

Preço (Compras Governamentais) 3: Preço do Fornecedor Vencedor **R$ 72,13**

Inc. I Art. 5º da IN 65 de 07 de Julho de 2021 (Lei nº 14.133)

CNPJ: 05.495.676/0001-17

Órgão: MUNICIPIO DE SAO LUIS - CAMARA MUNICIPAL / 315 - CÂMARA MUNICIPAL DE SÃO LUÍS/MA

Objeto: [LICITANET] - Contratação de empresa especializada na produção de extintores de 2º nível com recarga, identificação, conjuntos de mangueira de incêndio e manual de uso para atender as demandas de prevenção e mitigação de incêndios na Câmara Municipal de São Luís – CMSL.

Descrição: **Placa de sinalização, Placa E17 - Sinalização de Incêndio e Alarme - Sinalização de solo para equipamentos de combate a incêndio (hidrantes e extintores). Símbolo: quadrado (1m x 1m), Fundo: vermelha (0,7m x 0,7m), Borda: amarela (largura = 0,15m). Materi** - Placa de sinalização, Placa E17 - Sinalização de Incêndio e Alarme - Sinalização de solo para equipamentos de combate a incêndio (hidrantes e extintores). Símbolo: quadrado (1m x 1m), Fundo: vermelha (0,7m x 0,7m), Borda: amarela (largura = 0,15m). Material: Vinil autoadesivo.

Fonte: https://pncp.gov.br/app/editais/05495676000117/2025/18

Data: 29/10/2025 08:30

Modalidade: Dispensa

Critério de Julgamento: Menor preço

SRP: NÃO

Identificação: 05495676000117-1-000018/2025

Lote/Item: 1/6674432

Ata: N/A

Homologação: 03/11/2025 00:00

Quantidade: 46

Unidade: Und

UF: MA

CNPJ	Razão Social do Fornecedor	Valor da Proposta Final
55.286.748/0001-94 *VENCEDOR*	A7 FOGO LTDA UF endereço: MA	R$ 72,13

Endereço:
,

Item 53: RASPA TRIANGULAR_CURTA

Preço Estimado: R$ 42,97 (un) **Percentual:** - **Preço Estimado Calculado:** R$ 42,97 **Média dos Preços Obtidos:** R$ 42,97

Quantidade	Descrição	Observação
10 Unidades	RASPADOR EM CHAPA TRIANGULAR DE ACO CARBONO (NBR-6658), CABO COM HASTE DE ACO E ACABAMENTO EM MAD EIRA PARA O PUNHO. DIMENSOES: COMPRIMENTO DO CABO: 356MM (14 POL) CHAPA TRIANGULAR DE ACO: 127MM (5 PO L) ESPESSURA DA CHAPA DE ACO: 3MM (1/8 POL)	BR2940774

Preço Site de Domínio Amplo 1 **R$ 48,90**

Inc. III Art. 5º da IN 65 de 07 de Julho de 2021 (Lei nº 14.133)

Site: Sodimac
Produto: Abre Trinca Momfort
Descrição: Anexo 20
Data/Hora Inclusão: 26/06/2026 09:59:39
CNPJ: 03439316001810
Telefone:
Url: https://www.sodimac.com.br/sodimac-br/product/1805012/abre-trinca-monfort/1805012?srsltid=AfmBOoqdB7JH9fPgvvzQAJgXi0cjYJDgQXsGK4hxdRTYEccEcOAHjpwp3qA

Preço Site de Domínio Amplo 2 **R$ 49,00**

Inc. III Art. 5º da IN 65 de 07 de Julho de 2021 (Lei nº 14.133)

Site: Ferragem Murillo
Produto: abre-trinca de parede edus
Descrição: Anexo 21
Data/Hora Inclusão: 26/06/2026 10:00:07
CNPJ:
Telefone:
Url: https://www.ferragemmurillo.com.br/produtos/abre-trinca-de-parede-edus/

Preço Site de Domínio Amplo 3 **R$ 31,00**

Inc. III Art. 5º da IN 65 de 07 de Julho de 2021 (Lei nº 14.133)

Site: fmferragens.com.br
Produto: Atlas Abre Trincas 60X60 (2.3/8X2.3/8)(375)
Descrição: Anexo 22
Data/Hora Inclusão: 26/06/2026 10:01:03
CNPJ:
Telefone:
Url: https://www.fmferragens.com.br/produto/atlas-abre-trincas-60x602-3-8x2-3-8375-9877

Item 54: REDUCAO CONEXAO DUPLA FEMEA

Preço Estimado: R$ 842,05 (un) **Percentual:** - **Preço Estimado Calculado:** R$ 842,05 **Média dos Preços Obtidos:** R$ 842,05

Quantidade	Descrição	Observação
13 Unidades	DIAM. INTERNO - 1 1/2 " X 2 " (11,5 f.p.p. (NPT) OBS : EM LATAO FUNDIDO (NBR-6314), COM ESFERAS DE ACO INOX E PORCA S ACASTELADAS, ACABAMENTO ESCORVADO , ROSCAS INTERNAS (11 FPP X 11,5 FPP).	BR3258717

Preço (Compras Governamentais) 1: Preço do Fornecedor Vencedor **R$ 886,00**

Inc. I Art. 5º da IN 65 de 07 de Julho de 2021 (Lei nº 14.133)

CNPJ: 07.954.480/0001-79

Órgão: GOVERNO DO ESTADO DO CEARÁ

Objeto: O objeto da licitação é o REGISTRO DE PREÇO PARA FUTURAS E EVENTUAIS AQUISIÇÕES DE MATERIAIS E FERRAMENTAS HIDRÁULICAS DE COMBATE À INCÊNDIOS URBANOS E FLORESTAIS, nas condições estabelecidas neste edital e seus anexos.

Descrição: **Conexão Mangueira** - CONEXÃO MANGUEIRA, MATERIAL: LATÃO , TIPO: ADAPTADOR , DIÂMETRO MAIOR: 2 1/2 POL, DIÂMETRO MENOR: 2 1/2 POL, APLICAÇÃO: EXTINTOR INCÊNDIO / HIDRANTE , CARACTERÍSTICAS ADICIONAIS: ENCAIXE MANGUEIRA E ROSCA FÊMEA.

CatMat: **295849** - Conexão Mangueira - Material: Latão | Tipo: Adaptador | Diâmetro Maior: 2 1/2 POL | Diâmetro Menor: 2 1/2 POL | Aplicação: Extintor Incêndio / Hidrante | Características Adicionais: Encaixe Mangueira E Rosca Fêmea.

Fonte: www.gov.br/compras/pt-br

Data: 19/11/2025 08:00

Modalidade: Pregão Eletrônico

SRP: NÃO

Identificação: NºPregão:913652025 / UASG:943001

Lote/Item: /5

Ata: Link Ata

Homologação: 11/02/2026 17:01

Quantidade: 30

Unidade: Unidade

UF: CE

CNPJ	Razão Social do Fornecedor	Valor da Proposta Final
54.827.418/0001-04 *VENCEDOR*	ECOMFIRE EQUIPAMENTOS DE SEGURANCA CONTRA INCENDIO LTDA	**R$ 886,00**

Endereço: ARTHUR PEREIRA, 277 | **Nome de Contato:** FELIPE | **Telefone:** (11) 97960-6411 | **Email:** comercial@ecomfire.com.br

43.564.630/0001-00	KPC EQUIPAMENTOS E SUPRIMENTOS LTDA	R$ 887,86

Estado: SP | **Cidade:** São Paulo | **Endereço:** R MONTE CARDOSO, 271 | **Telefone:** (11) 4395-3531 | **Email:** kpcequipamentos@gmail.com

53.273.957/0001-78	LUCKPROTECTION LTDA	R$ 1.150,00

Endereço: ,

21.548.780/0001-89	VSS COMERCIO E SERVICO LTDA	R$ 1.198,00

Estado: ES | **Cidade:** Serra | **Endereço:** RUA AIRTON SENNA, 153 | **Nome de Contato:** - | **Telefone:** (27) 3066-2024 | **Email:** vsscomercioeservico@gmail.com

51.659.136/0001-49	SOUL DISTRIBUIDORA DE PRODUTOS E EQUIPAMENTOS INDUSTRIAIS LTDA	R$ 1.354,29

Endereço: LAGUNENSES, 101 | **Nome de Contato:** SOUL DISTRIBUIDORA | **Telefone:** (51) 9910-8405 | **Email:** atas@souldistribuidora.com.br

49.944.751/0001-55	GLOBAL EQUIPAMENTOS DE RESGATE LTDA	R$ 1.440,00

Endereço: REGINA TEIXEIRA DE PAIVA, 23 | **Telefone:** (31) 3879-1200 | **Email:** elo@elo.cnt.br

22.527.999/0001-64	DKM SOLUCOES EMPRESARIAIS LTDA	R$ 1.498,99

Estado: CE | **Cidade:** Fortaleza | **Endereço:** AVENIDA SANTOS DUMONT, 6740 | **Nome de Contato:** MARCOS | **Telefone:** (85) 98876-0484 | **Email:** dkmlicitacao@gmail.com

07.131.781/0001-00	NILTO JAIME MACHADO	R$ 2.133,00

Estado: SC | **Cidade:** São José | **Endereço:** RUA SAO LOURENCO, 389 | **Telefone:** (48) 3034-3098 | **Email:** sigmanil@sigmanil.com.br

27.050.538/0001-67	AMG MAS COMERCIO ATACADISTA EM GERAL LTDA	R$ 2.200,00

Estado: RJ | **Cidade:** Rio de Janeiro | **Endereço:** RUA COMENDADOR BASTOS, 00775 | **Nome de Contato:** MARCELO | **Telefone:** (21) 99145-8139 | **Email:** amgcomercio@outlook.com

CNPJ	Razão Social do Fornecedor	Valor da Proposta Final
37.529.870/0001-62	MP COMERCIO VAREJISTA EIRELI	R$ 2.300,00

Estado:	Cidade:	Endereço:	Nome de Contato:	Telefone:	Email:
RN	Natal	AV MARANGUAPE, 3685	Mercia	(84) 99952-5200	memmaterialconstrucao@gmail.com

CNPJ	Razão Social do Fornecedor	Valor da Proposta Final
07.412.297/0001-41	ACACMAR COMERCIAL E TRANSPORTES LTDA	R$ 3.500,00

Estado:	Cidade:	Endereço:	Telefone:	Email:
SP	São Paulo	AVENIDA TENENTE MARQUES, 5.110	(11) 3931-4569/ (11) 3659-6945	acacmarauto@gmail.com

CNPJ	Razão Social do Fornecedor	Valor da Proposta Final
11.175.931/0001-47	MASTERFER COMERCIO DE FERRAGENS LTDA	R$ 10.000,00

Estado:	Cidade:	Endereço:	Nome de Contato:	Telefone:	Email:
RS	Erechim	RUA HENRIQUE SCHWERIN, 766	DANIEL	(54) 9956-0047/ (54) 8423-0935	vendas.gpa@gmail.com

CNPJ	Razão Social do Fornecedor	Valor da Proposta Final
39.988.022/0001-47	FGS COMERCIAL LTDA	R$ 100.000.000,00

Estado:	Cidade:	Endereço:	Nome de Contato:	Telefone:	Email:
SC	Joinville	R QUINZE DE NOVEMBRO, 7143	FERNANDO	(47) 8843-8652	fernandoguilhermeseiler@gmail.com

Preço (Compras Governamentais) 2: Preço do Fornecedor Vencedor **R$ 950,14**

Inc. I Art. 5º da IN 65 de 07 de Julho de 2021 (Lei nº 14.133)

CNPJ: 00.394.429/0116-50

Órgão: MINISTÉRIO DA DEFESA
Comando da Aeronáutica
Centro Logístico da Aeronáutica

Objeto: Aquisic¸a~o de minicarregadeiras, equipamentos aerotransporta´veis e implementos destinados a` terraplenagem em aero´dromos da Regia~o Amazo^nica

Descrição: **ENGATE HIDRÁULICO** - ENGATE HIDRÁULICO, MATERIAL ACETAL, BITOLA 1/4 POL, APLICAÇÃO INSTALAÇÕESPREDIAIS ÁGUA FRIA, CARACTERÍSTICAS ADICIONAIS COM ANEL DE VEDAÇÃO NASEXTREMIDADES, TIPO CONEXÃO FÊMEA

CatMat: **348447** - Engate Hidráulico - Material: Acetal | Bitola: 1/4 POL | Aplicação: Instalações Prediais Água Fria | Características Adicionais: Com Anel De Vedação Nas Extremidades | Tipo Conexão: Fêmea

Fonte: www.gov.br/compras/pt-br

Data: 25/08/2025 08:00

Modalidade: Pregão Eletrônico

SRP: SIM

Identificação: NºPregão:900192025 / UASG:120071

Lote/Item: /56

Ata: Link Ata

Homologação: 23/09/2025 15:29

Quantidade: 2

Unidade: UNIDADE 0,00

UF: SP

CNPJ	Razão Social do Fornecedor	Valor da Proposta Final
12.538.156/0004-52 *VENCEDOR*	MASON EQUIPAMENTOS LTDA.	R$ 950,14

Estado:	Cidade:	Endereço:	Nome de Contato:	Telefone:	Email:
SP	São Paulo	RUA MANUEL PINTO DE CARVALHO, 80	CESAR	(11) 3106-8729	cesar.augusto@crlicitar.com.br

Preço (Compras Governamentais) 3: Preço do Fornecedor Vencedor **R$ 690,00**

Inc. I Art. 5º da IN 65 de 07 de Julho de 2021 (Lei nº 14.133)

CNPJ: 01.409.580/0001-38

Órgão: ESTADO DE GOIAS / 926250 - SECRETARIA DE ESTADO DA SAUDE/GO

Objeto: Aquisição de insumos e reagentes para uso laboratorial com a finalidade de implantação da metodologia de pesquisa de vírus em amostras ambientais pela seção de Análises de Água do LACEN/GO.

Descrição: **Conector de Mangueira, para sistema de filtração, conexão fêmea, diâmetro de 1/4 a 1/2 pol.** - Conector de Mangueira, para sistema de filtração, conexão fêmea, diâmetro de 1/4 a 1/2 pol.

Fonte: https://pncp.gov.br/app/editais/01409580000138/2025/1710

Data: 29/07/2025 09:00

Modalidade: Pregão - Eletrônico

Critério de Julgamento: Menor preço

SRP: NÃO

Identificação: 01409580000138-1-001710/2025

Lote/Item: 1/7

Ata: N/A

Homologação: 03/09/2025 00:00

Quantidade: 6

Unidade: UNIDADE

UF: GO

CNPJ	Razão Social do Fornecedor	Valor da Proposta Final
13.213.516/0001-66 *VENCEDOR*	SAINT VALLEN BIOTECNOLOGIA LTDA	R$ 690,00

Estado:	Cidade:	Endereço:	Nome de Contato:	Telefone:	Email:
RS	Santa Maria	RUA ABREU ANTONIO COELHO, 154	JENNIFER / ELDER	(55) 3027-1800	licitacao@saintvallen.com

Item 55: REDUCAO DUPLA FEMEA (2 1/2" X 1 1/2")

Preço Estimado: R$ 1.185,45 (un) **Percentual:** - **Preço Estimado Calculado:** R$ 1.185,45 **Média dos Preços Obtidos:** R$ 1.185,45

Quantidade	Descrição	Observação
30 Unidades	REDUCAO (LUVA ROSCADA) DUPLO-FEMEA, PARA MANGUEIRAS DE COMBATE A INCENDIO, FABRICADA EM LATAO, DIA METRO: 2 1/2 POL X 1 1/2 POL, ROSCAS INTERNAS: NSFHT 7 1/2 FPP X 60GRAUS 11 1/2 FPP, CONFORME ESPECIFICACAO MA R 71000/585.	190016734

Preço (Compras Governamentais) 1: Preço do Fornecedor Vencedor **R$ 1.044,00**

Inc. I Art. 5º da IN 65 de 07 de Julho de 2021 (Lei nº 14.133)

CNPJ: 46.523.270/0001-88

Órgão: MUNICIPIO DE MOGI DAS CRUZES / 1 - PREFEITURA MUNICIPAL DE MOGI DAS CRUZES

Objeto: KIT HIDRANTE - MANGUEIRA ADAPTADOR ESGUICHO CHAVE LATÃO

Descrição: **KIT HIDRANTE - MANGUEIRA ADAPTADOR ESGUICHO CHAVE LATÃO, Adaptador 1.1/2" x 2.1/2" Storz Latão Produzido em latão fundido. Possui engate rápido de 1.1/2" (Storz - ER) x 2.1/2" (Rosca fêmea). Utilizado nos registros de hidrantes para proporcionar redução d** - KIT HIDRANTE - MANGUEIRA ADAPTADOR ESGUICHO CHAVE LATÃO, Adaptador 1.1/2" x 2.1/2" Storz Latão Produzido em latão fundido. Possui engate rápido de 1.1/2" (Storz - ER) x 2.1/2" (Rosca fêmea). Utilizado nos registros de hidrantes para proporcionar redução de bitola (2.1/2") e proporcionar o engate rápido (1.1/2") de mangueiras e tampões do tipo storz. Esguicho Regulável de 1.1/2” em Latão 3 posições Esguicho de jato regulável, corpo e bocal em latão, para utilização em linhas de mangueiras nos sistemas de combate a incêndio, com entrada tipo storz de 1 ½ " (engate rápido). Opera em três posições: bocal fechado, jato sólido e neblina, com variação de abertura do leque. Chave Storz dupla em Latão Chave para engate rápido (Storz) Dupla 1.1/2” e 2.1/2”. Para engatar e desengatar conexões de engate rápido tipo storz. Mangueira de Incêndio Tipo 2 de 1.1/2" x 30m Equipamento de combate a incêndio, constituído essencialmente por um duto flexível com 30 metros de extensão, dotado de uniões tipo storz (engate rápido) que

Fonte: https://pncp.gov.br/app/editais/46523270000188/2026/164

Data: 04/05/2026 00:00

Modalidade: Dispensa

Critério de Julgamento: Menor preço

SRP: NÃO

Identificação: 46523270000188-1-000164/2026

Lote/Item: 1/1

Ata: N/A

Homologação: 04/05/2026 00:00

Quantidade: 1

Unidade: KIT

UF: SP

CNPJ	Razão Social do Fornecedor	Valor da Proposta Final
10.441.998/0001-13 *VENCEDOR*	ORTEGA EQUIPAMENTOS CONTRA INCENDIO LTDA.	R$ 1.044,00

Estado:	Cidade:	Endereço:	Telefone:	Email:
SP	São Paulo	AVENIDA MAZZEI, 1604	(11) 2338-3777	contato@ortegaextintores.com.br

Preço (Compras Governamentais) 2: Preço do Fornecedor Vencedor **R$ 1.153,73**

Inc. I Art. 5º da IN 65 de 07 de Julho de 2021 (Lei nº 14.133)

CNPJ: 17.955.535/0001-19

Órgão: MUNICIPIO DE TRES CORACOES / 17955535000119-001 - PREFEITURA MUNICIPAL DE TRÊS CORAÇÕES

Objeto: CONTRATAÇÃO DE EMPRESA PARA A CONSTRUÇÃO DE ESCOLA MUNICIPAL DE TEMPO INTEGRAL, COM NOVE SALAS E DOIS PAVIMENTOS, ATRAVÉS DO TERMO DE COMPROMISSO Nº 961916/2024/FNDE/CAIXA, CELEBRADO ENTRE A UNIÃO FEDERAL, POR INTERMÉDIO DO FUNDO NACIONAL DE DESENVOLVIMENTO DA EDUCAÇÃO, REPRESENTADO PELA CAIXA ECONÔMICA FEDERAL E O MUNICÍPIO DE TRÊS CORAÇÕES/MG.

Descrição: **ABRIGO PARA HIDRANTE, 90X60X17CM, COM REGISTRO GLOBO ANGULAR 45 GRAUS 2 1/2, ADAPTADOR STORZ 2 1/2, MANGUEIRA DE INCÊNDIO 20M, REDUÇÃO 2 1/2 X 1 1/2 E ESGUICHO EM LATÃO 1 1/2 - FORNECIMENTO E INSTALAÇÃO. AF_10/2020** - ABRIGO PARA HIDRANTE, 90X60X17CM, COM REGISTRO GLOBO ANGULAR 45 GRAUS 2 1/2, ADAPTADOR STORZ 2 1/2, MANGUEIRA DE INCÊNDIO 20M, REDUÇÃO 2 1/2 X 1 1/2 E ESGUICHO EM LATÃO 1 1/2 - FORNECIMENTO E INSTALAÇÃO. AF_10/2020

Fonte: https://pncp.gov.br/app/editais/17955535000119/2025/452

Data: 05/12/2025 09:30

Modalidade: Concorrência - Eletrônica

Critério de Julgamento: Menor preço

SRP: NÃO

Identificação: 17955535000119-1-000452/2025

Lote/Item: 1/476

Ata: N/A

Homologação: 26/01/2026 00:00

Quantidade: 10

Unidade: Unidade

UF: MG

CNPJ	Razão Social do Fornecedor	Valor da Proposta Final
35.096.263/0001-20 *VENCEDOR*	ALSANO GESTAO DE NEGOCIOS EM ENERGIA LTDA	R$ 1.153,73

Endereço:
,

Preço PMS 1: **R$ 1.272,03**

Inc. III Art. 5º da IN 65 de 07 de Julho de 2021 (Lei nº 14.133)

Código Insumo 1: 96765

Código Insumo 2:

Tabela: SINAPI - Sistema Nacional de Pesquisa de Custos e Índices

Objeto: ABRIGO PARA HIDRANTE, 90X60X17CM, COM REGISTRO GLOBO ANGULAR 45 GRAUS 2 1/2", ADAPTADOR STORZ 2 1/2", MANGUEIRA DE INCÊNDIO 20M, REDUÇÃO 2 1/2" X 1 1/2" E ESGUICHO EM LATÃO 1 1/2" - FORNECIMENTO E INSTALAÇÃO. AF_01/2026

Mês/Ano: 01/04/2026 00:00:00

UF: SC

Unidade Medida: UN

Preço Desonerado: Não

Item 56: REDUCAO DUPLA Y (2 1/2" X 1 1/2" X 1 1/2") STORZ

Preço Estimado: R$ 0,00 (un) **Percentual:** - **Preço Estimado Calculado:** R$ 0,00 **Média dos Preços Obtidos:** R$ 0,00

Quantidade	Descrição	Observação
114 Unidades	REDUCAO EM "Y" STORZ, DERIVANTE 1 ENTRADA X 2 SAIDAS COM ENGATES RAPIDOS, FECHO RAPIDO, 2 1/2 POL X 1 1/2 POL, FABRICADO EM BRONZE FUNDIDO, ENTRADA STORZ SIMPLES: 2 1/2 POL; E SAIDA STORZ DUPLA: 1 1/2 POL. CONFORME ESPECIFICACAO MAR 71000/585.	190013793

Item 57: REDUCAO DUPLA Y (2.1/2" PARA 1.1/2" X 1.1/2") ROSCA

Preço Estimado: R$ 0,00 (un) **Percentual:** - **Preço Estimado Calculado:** R$ 0,00 **Média dos Preços Obtidos:** R$ 0,00

Quantidade	Descrição	Observação
44 Unidades	1 - Nome : - Derivante Esferico de Fecho Rapido com 1/4 de volta - Derivante de Fecho Rapido - Derivante Esferico 2 - Material : - Corpo, Esfera, Engate de Saida e Alavanca de Fecho Rapido: Bronze ASTM B. 62 - Engate de Entrada e Eixo : Latao de Alta Resistencia - Vedacoes : PTFE , Neoprene - Acabamento : Escovado ou Pintado em vermelho seguranca. 3 - Caracteristicas : - Entrada engate (porca giratoria) (conf. tabela abaixo) - Saida de engate (rosca externa) (conf. tabela abaixo) - Pressao de Trabalho : ate 14 kgf / cm² (200 PSI) - Pressao de Teste Hidrostatico : 21 kgf / cm² (300 PSI) - Fechamento por valvulas esferica de 1/4 de volta - Abertura com passagem livre - Vedacao da esfera em teflon e nylon, possibilitando a abertura e fechamento suave da valvula - Fabricado com 02 saidas (conf. tabela abaixo) REDUCAO DUPLA: Entrada: 2 1/2" - Saida: 1 1/2" x 1 1/2" ========== MRC Declaracao nacional de requisito Valor NAME ITEM NAME: CONEXAO MULTIPLA PARA MANGUEIRA DE INCENDIO ARTX DESIGNADOR DE SERIE DE ROSCA DE SAIDA: NPT | BZSQ QUANTIDADE E TIPO DE CONEXAO DE ENTRADA: 1 THREADED INTERNAL SWIVEL BZSR QUANTIDADE DE ROSCAS NA ENTRADA POR POLEGADA: 7,5 BZSS QUANTIDADE E TIPO DE CONEXAO DE SAIDA: 2 THREADED EXTERNAL HOSE BZSW QUANTIDADE DE ROSCA DE SAIDA POR POLEGADA: 11,5 CRHS TAMANHO DA ROSCA NOMINAL DA ENTRADA: 2.5 INCHES CRTD DESIGNADOR DA SERIE DE ROSCA DE ENTRADA: NSFHT CSJD TAMANHO DA ROSCA NOMINAL DE SAIDA: 1.5 INCHES MATT MATERIAL BODY, BALL, OUTLET HITCH AND LEVER FASTEN FASTENERS: BRONZE ASTM B. 62; INLET AND SHAFT COUPLING: HIGH BRASS RESISTANCE ADQU DISPOSITIVO DE CONTROLE DE FLUXO BALL CXCY NOME DA PECA DETERMINADO POR AGENCIA DE CONTROLE BR3289164 SFTT TRATAMENTO DE SUPERFICIE ENAMEL	190071251

Item 58: REDUCAO DUPLO MACHO (2.1/2" X 1.1/2") ROSCA

Preço Estimado: R$ 159,81 (un) **Percentual:** - **Preço Estimado Calculado:** R$ 159,81 **Média dos Preços Obtidos:** R$ 159,81

Quantidade	Descrição	Observação
5 Unidades	MATERIAL: LIGA NO. 17. ESPECIFICACAO MIL-C-52404ABNT EB-161.	002773378

Preço (Compras Governamentais) 1: Preço do Fornecedor Vencedor **R$ 185,53**

Inc. I Art. 5º da IN 65 de 07 de Julho de 2021 (Lei nº 14.133)

CNPJ: 83.102.640/0001-30

Órgão: MUNICIPIO DE ITUPORANGA / 08001 - Departamento de Urbanismo

Objeto: ADAPTADOR STORZ C/ ROSCA EXTERNA (11 FIOS) 1.1/2" X 1.1/2". DIÂMETRO DA CONEXÃO: 5 CM, QUANTIDADE DE VIAS: 1, TIPO DE VÁLVULA: STORZ, MATERIAL: RESISTENTE (LATÃO, LATÃO FUNDIDO). ADAPTADOR STORZ C/ ROSCA EXTERNA (11 FIOS) 1.1/2 X 1.1/2. ESTE ADAPTADOR DE UM LADO TEM ROSCA MACHO DE 11 FIOS COM BITOLA DE 1.1/2" E DO OUTRO LADO SAÍDA TIPO STORZ (ENGATE RÁPIDO) DE 1.1/2" QUE É UTILIZADO NOS REGISTROS DE HIDRANTES PARA PROPORCIONAR O ENGATE RÁPIDO DE MANGUEIRAS, REDUÇÕES E TAMPÕES DO TIPO STORZ EM LINHAS DE INCÊNDIO. SERÁ UTILIZADO PARA LIMPEZA DE VIAS PÚBLICAS AFETADAS POR ENXURRADAS E ACÚMULO DE DETRITOS EM PERÍODOS CHUVOSOS, SITUAÇÃO QUE EXIGE RESPOSTA IMEDIATA DO PODER PÚBLICO PARA PRESERVAÇÃO DA SEGURANÇA, MOBILIDADE URBANA E SAÚDE DA POPULAÇÃO; PARA IRRIGAÇÃO DE PRAÇAS, JARDINS E ÁREAS VERDES DURANTE PERÍODOS DE ESTIAGEM, ATIVIDADE ESSENCIAL PARA MANUTENÇÃO DO PATRIMÔNIO PÚBLICO E DA QUALIDADE AMBIENTAL; PARA EXECUÇÃO DE SERVIÇOS DE LIMPEZA URBANA EM GERAL, INDISPENSÁVEIS À SALUBRIDADE E AO BEM-ESTAR COLETIVO. COMPRA REALIZADA PELA SECRETARIA DE URBANISMO E OBRAS. PD 598.

Descrição: **ADAPTADOR STORZ C/ ROSCA EXTERNA (11 FIOS) 1.1/2'' X 1.1/2''. DIÂMETRO DA CONEXÃO: 5 CM, QUANTIDADE DE VIAS: 1, TIPO DE VÁLVULA: STORZ, MATERIAL: RESISTENTE (LATÃO, LATÃO FUNDIDO). ADAPTADOR STORZ C/ ROSCA EXTERNA (11 FIOS) 1.1/2 X 1.1/2. ESTE ADAPTADOR D** - ADAPTADOR STORZ C/ ROSCA EXTERNA (11 FIOS) 1.1/2" X 1.1/2". DIÂMETRO DA CONEXÃO: 5 CM, QUANTIDADE DE VIAS: 1, TIPO DE VÁLVULA: STORZ, MATERIAL: RESISTENTE (LATÃO, LATÃO FUNDIDO). ADAPTADOR STORZ C/ ROSCA EXTERNA (11 FIOS) 1.1/2 X 1.1/2. ESTE ADAPTADOR DE UM LADO TEM ROSCA MACHO DE 11 FIOS COM BITOLA DE 1.1/2" E DO OUTRO LADO SAÍDA TIPO STORZ (ENGATE RÁPIDO) DE 1.1/2"

Fonte: https://pncp.gov.br/app/editais/83102640000130/2026/17

Data: 15/01/2026 00:00

Modalidade: Dispensa

Critério de Julgamento: Não se aplica

SRP: NÃO

Identificação: 83102640000130-1-000017/2026

Lote/Item: 1/1

Ata: N/A

Homologação: 15/01/2026 00:00

Quantidade: 6

Unidade: UNIDADE (UN)

UF: SC

CNPJ	Razão Social do Fornecedor	Valor da Proposta Final
35.985.766/0001-57 *VENCEDOR*	ZANIN SERVICOS INDUSTRIAIS LTDA	R$ 185,53
Endereço: ,		

Preço (Compras Governamentais) 2: Preço do Fornecedor Vencedor **R$ 135,70**

Inc. I Art. 5º da IN 65 de 07 de Julho de 2021 (Lei nº 14.133)

CNPJ: 00.394.502/0401-03

Órgão: MINISTÉRIO DA DEFESA
COMANDO DA MARINHA
Comando de Operações Navais
Comando do 9º Distrito Naval
Centro de Intendencia da Marinha em Manaus

Objeto: Aquisição de material de CAV

Descrição: **Adaptador engate** - ADAPTADOR ENGATE, TIPO: RÁPIDO STORZ , MATERIAL: BRONZE FUNDIDO , DIÂMETRO ROSCA: 2 1/2 X 1 1/2 X 1 1/2 POL, APLICAÇÃO: MANGUEIRA COMBATE INCÊNDIO , CARACTERÍSTICAS ADICIONAIS: REDUÇÃO EM "Y" (ENTRADA E DUPLA SAÍDA)

CatMat: **339172** - Adaptador Engate - Tipo: Rápido Storz | Material: Bronze Fundido | Diâmetro Rosca: 2 1/2 X 1 1/2 X 1 1/2 POL | Aplicação: Mangueira Combate Incêndio | Características Adicionais: Redução Em "Y" (Entrada E Dupla Saída)

Fonte: www.gov.br/compras/pt-br

Data: 09/10/2025 09:00

Modalidade: Pregão Eletrônico

SRP: SIM

Identificação: NºPregão:900112025 / UASG:788820

Lote/Item: /9

Ata: Link Ata

Homologação: 13/04/2026 17:57

Quantidade: 150

Unidade: Unidade

UF: AM

CNPJ	Razão Social do Fornecedor	Valor da Proposta Final
43.416.217/0001-90 *VENCEDOR*	FREIRE E RIBEIRO SERVICOS E COMERCIO VAREJISTA DE MATERIAL ELETRICO LTDA Benefício Me/Epp: Sim Programa de integridade: Sim UF endereço: AM	**R$ 135,70**
Endereço: MOISES MENEZES EVANGELISTA, 5983	**Telefone:** (92) 9145-6746	**Email:** allyson@startcomercio.com.br
04.946.927/0001-70	K2 TRANSPORTE E SERVICOS LTDA.	R$ 398,39
Endereço: AVENIDA COSME FERREIRA, 631	**Telefone:** (92) 3213-4613	**Email:** cadastro@om.adv.br
37.163.934/0001-54	RG COMERCIO LTDA	R$ 398,39
Endereço: CLERISTON ANDRADE, 921	**Nome de Contato:** RENAN GUIMARAES DOS ANJOS	**Telefone:** (77) 9959-6142 **Email:** rgcomercio2024@hotmail.com
26.907.729/0001-30	GREEN AGENCIAMENTO DE SERVICOS E NEGOCIOS LTDA UF endereço: AM	R$ 442,00
Endereço: ,		
50.889.102/0001-88	EGA COMERCIO E REPRESENTACAO LTDA	R$ 442,67
Endereço: CORONEL MARIO CAMPOS, 237	**Telefone:** (31) 9695-9747	**Email:** egacomercio01@gmail.com
26.580.101/0001-72	APPONTE WEB GESTAO E CONSULTORIA EMPRESARIAL LTDA.	R$ 456,17
Endereço: RUA CEL JOSE EUSEBIO, 95	**Telefone:** (11) 3255-4399	**Email:** dalessandro@apponte.com.br
59.532.417/0001-48	C N LOGISTICA E TRANSPORTE LTDA	R$ 585,00
Endereço: ,		
51.659.136/0001-49	SOUL DISTRIBUIDORA DE PRODUTOS E EQUIPAMENTOS INDUSTRIAIS LTDA	R$ 50.000,00
Endereço: LAGUNENSES, 101	**Nome de Contato:** SOUL DISTRIBUIDORA	**Telefone:** (51) 9910-8405 **Email:** atas@souldistribuidora.com.br

Preço Site de Domínio Amplo 1 **R$ 159,00**

Inc. III Art. 5º da IN 65 de 07 de Julho de 2021 (Lei nº 14.133)

Site: Hidrantex do Brasil

Produto: Adaptador Especial Rosca Macho 11 FPP 2.1/2 x 2.1/2 Storz

Descrição: Anexo 23

Data/Hora Inclusão: 26/06/2026 13:24:32

CNPJ:

Telefone:

Url: https://www.hidrantex.com.br/hidrante/adaptador-especial-rosca-macho-11-fpp-2-12-x-2-12-storz?parceiro=3546

Item 59: REDUCAO ENGATE RAPIDO 2 1/2 X 1 1/2IN

Preço Estimado: R$ 258,60 (un) **Percentual:** - **Preço Estimado Calculado:** R$ 258,60 **Média dos Preços Obtidos:** R$ 258,60

Quantidade	Descrição	Observação
42 Unidades	REDUCAO ENGATE RAPIDO, UTILIZADO EM CONEXAO GIRATORIA 2 1/2 POL X 1 1/2 POL, FABRICADO EM LATAO, CONFORME ESPECIFICACAO MAR 71000/585.	190016218

Preço PMS 1: **R$ 244,99**

Inc. III Art. 5º da IN 65 de 07 de Julho de 2021 (Lei nº 14.133)

Código Insumo 1: 6523
Código Insumo 2:
Tabela: CPTM
Objeto: Redução tipo STORZ 2 1/2" x 1 1/2" com engate rápido
Mês/Ano: 01/02/2026 00:00:00
UF: SP
Unidade Medida: un
Preço Desonerado: Não

Preço PMS 2: **R$ 282,95**

Inc. III Art. 5º da IN 65 de 07 de Julho de 2021 (Lei nº 14.133)

Código Insumo 1: 13577/ORSE*-*SERVIÇO
Código Insumo 2:
Tabela: Orçamento de obras de sergipe - ORSE
Objeto: Redução fixa tipo Storz engate rápido - 2 1/2" x 1 1/2" para incendio
Mês/Ano: 01/04/2026 00:00:00
UF: SE
Unidade Medida: un
Preço Desonerado: Não

Preço PMS 3: **R$ 247,85**

Inc. III Art. 5º da IN 65 de 07 de Julho de 2021 (Lei nº 14.133)

Código Insumo 1: 01939/ORSE*-*INSUMO
Código Insumo 2:
Tabela: Orçamento de obras de sergipe - ORSE
Objeto: Redução para engate rápido 2 1/2" x 1 1/2"
Mês/Ano: 01/04/2026 00:00:00
UF: SE
Unidade Medida: un
Preço Desonerado: Não

Item 60: REDUCAO (ADAPTADOR) FEMEA X MACHO

Preço Estimado: R$ 167,08 (un) **Percentual:** - **Preço Estimado Calculado:** R$ 167,08 **Média dos Preços Obtidos:** R$ 167,08

Quantidade	Descrição	Observação
19 Unidades	REDUCAO (ADAPTADOR) FEMEA X MACHO, EM LATAO FUNDIDO, CONFORME NBR-6314 (EB-161)DIMENSOES DIAM INTERNO 63,5MM (2 1/2 POL) ROSCA NSFHT, COM 7 1/2 FIOS P/POL DIAM EXTERNO 38,1MM (1 1/2 POL) ROSCA NH (60 GRAUS) COM 11 1/2 FIOS POR POLEGADA.	BR3219838

Preço (Compras Governamentais) 1: Preço do Fornecedor Vencedor **R$ 180,00**

Inc. I Art. 5º da IN 65 de 07 de Julho de 2021 (Lei nº 14.133)

CNPJ: 09.653.170/0001-40

Órgão: MINISTÉRIO DA DEFESA
Comando do Exército
Comando Militar do Sul
5ª Região Militar
15ªBrigada de Infantaria Mecanizada

Objeto: Aquisição de equipamentos, suprimentos e acessórios de comunicações, eletrônica e informática, materiais permanentes e de consumo

Descrição: **Adaptador** - ADAPTADOR, CONEXÃO: BNC MACHO PARA RCA FêMEA

CatMat: **350551** - Adaptador - Conexão: Bnc Macho Para Rca Fêmea

Fonte: www.gov.br/compras/pt-br

Data: 19/03/2026 09:30

Modalidade: Pregão Eletrônico

SRP: SIM

Identificação: NºPregão:900202025 / UASG:160209

Lote/Item: /50

Ata: Link Ata

Homologação: 10/04/2026 09:33

Quantidade: 120

Unidade: Unidade

UF: PR

CNPJ	Razão Social do Fornecedor	Valor da Proposta Final
53.130.453/0001-07 *VENCEDOR*	PROSPERA COMERCIO DE EQUIPAMENTOS DE ESCRITORIO LTDA UF endereço: PR	**R$ 180,00**
Endereço: ,		
61.252.332/0001-58	61.252.332 THAMYRES EMANUELLE LUNA SILVA	R$ 218,00
Endereço: JOAQUIM GONCALVES PIMENTA, 737	**Telefone:** (31) 8951-3085	**Email:** thamyres.luna@gmail.com
20.166.877/0001-64	20.166.877 LUCIMARA DE FREITAS GUERREIRO	R$ 299,00
Estado: SP	**Cidade:** Águas de São Pedro	**Endereço:** RUA JOAO BATISTA AZEVEDO, 283	**Telefone:** (19) 3482-7028	**Email:** fcguerreiro@hotmail.com
54.760.234/0001-66	MFTI SOLUCOES EM TECNOLOGIA LTDA	R$ 350,00
Endereço: ,		
53.055.713/0001-19	CASAMIR MATERIAIS ELETRICOS LTDA.	R$ 358,00
Endereço: RUA MIGUEL BRAGA, 554	**Telefone:** (35) 9993-2404	**Email:** casamireletricos@gmail.com
47.326.875/0001-41	JP-TAMC COMERCIAL LTDA	R$ 359,00
Endereço: DOS ANTURIOS, 532	**Nome de Contato:** João	**Telefone:** (45) 99153-1371	**Email:** tankavel@tankavel.com
30.375.386/0001-87	M V DA SILVA INFORMATICA	R$ 359,00
Estado: CE	**Cidade:** Fortaleza	**Endereço:** RUA ESTEVAO DE CAMPOS, 398	**Telefone:** (85) 3039-4378	**Email:** marcio.adorador@bol.com.br
29.935.774/0001-96	DRM SOLUCOES AERONAUTICAS LTDA	R$ 359,00
Estado: SP	**Cidade:** Barueri	**Endereço:** RUA ATAULFO ALVES, 37	**Telefone:** (11) 7447-5054 / (11) 4556-2453	**Email:** david@drmaeronautica.com.br
32.005.178/0001-11	EMGESA EMPRESA DE GERENCIAMENTO DE SOBRESSALENTES E AUTOMACAO EIRELI	R$ 359,00
Estado: SP	**Cidade:** São Paulo	**Endereço:** R LAURINDO DE BRITO, 592	**Nome de Contato:** JOAO	**Telefone:** (11) 4801-3111	**Email:** jjuniorsaraiva@gmail.com
39.425.550/0001-98	39.425.550 THAYNAH LAIS FERREIRA CAMPOS DOS SANTOS UF endereço: SP	R$ 360,00
Endereço: LINDOIA, 111	**Telefone:** (32) 9193-5918	**Email:** thaynahempresa@gmail.com

CNPJ	Razão Social do Fornecedor	Valor da Proposta Final
59.613.718/0001-04	59.613.718 MILENA MELO DE MIRANDA UF endereço: SP	R$ 360,00

Endereço: ELOAH CABRAL SAUEIA, 243
Telefone: (11) 2450-0951
Email: milenamiranda.comercio@gmail.com

CNPJ	Razão Social do Fornecedor	Valor da Proposta Final
51.952.853/0001-64	51.952.853 JOSIAS DE MOURA GOMES	R$ 360,00

Endereço: PEDRO CLEMENTE FERNANDES, 869
Telefone: (11) 4695-1701
Email: josiasdemoura190@gmail.com

CNPJ	Razão Social do Fornecedor	Valor da Proposta Final
22.624.444/0001-30	CAMILA REGIA CORDEIRO ALVES DOS SANTOS	R$ 370,00

Estado:	Cidade:	Endereço:	Nome de Contato:	Telefone:	Email:
DF	Brasília	QUADRA SHS QUADRA 6 CONJUNTO A BLOCO A, S/N	CAMILA	(61) 98510-6774	crpromocoesdevenda@gmail.com

Preço (Compras Governamentais) 2: Preço do Fornecedor Vencedor **R$ 185,53**

Inc. I Art. 5º da IN 65 de 07 de Julho de 2021 (Lei nº 14.133)

CNPJ: 83.102.640/0001-30
Órgão: MUNICIPIO DE ITUPORANGA / 08001 - Departamento de Urbanismo
Objeto: ADAPTADOR STORZ C/ ROSCA EXTERNA (11 FIOS) 1.1/2" X 1.1/2". DIÂMETRO DA CONEXÃO: 5 CM, QUANTIDADE DE VIAS: 1, TIPO DE VÁLVULA: STORZ, MATERIAL: RESISTENTE (LATÃO, LATÃO FUNDIDO). ADAPTADOR STORZ C/ ROSCA EXTERNA (11 FIOS) 1.1/2 X 1.1/2. ESTE ADAPTADOR DE UM LADO TEM ROSCA MACHO DE 11 FIOS COM BITOLA DE 1.1/2" E DO OUTRO LADO SAÍDA TIPO STORZ (ENGATE RÁPIDO) DE 1.1/2" QUE É UTILIZADO NOS REGISTROS DE HIDRANTES PARA PROPORCIONAR O ENGATE RÁPIDO DE MANGUEIRAS, REDUÇÕES E TAMPÕES DO TIPO STORZ EM LINHAS DE INCÊNDIO. SERÁ UTILIZADO PARA LIMPEZA DE VIAS PÚBLICAS AFETADAS POR ENXURRADAS E ACÚMULO DE DETRITOS EM PERÍODOS CHUVOSOS, SITUAÇÃO QUE EXIGE RESPOSTA IMEDIATA DO PODER PÚBLICO PARA PRESERVAÇÃO DA SEGURANÇA, MOBILIDADE URBANA E SAÚDE DA POPULAÇÃO; PARA IRRIGAÇÃO DE PRAÇAS, JARDINS E ÁREAS VERDES DURANTE PERÍODOS DE ESTIAGEM, ATIVIDADE ESSENCIAL PARA MANUTENÇÃO DO PATRIMÔNIO PÚBLICO E DA QUALIDADE AMBIENTAL; PARA EXECUÇÃO DE SERVIÇOS DE LIMPEZA URBANA EM GERAL, INDISPENSÁVEIS À SALUBRIDADE E AO BEM-ESTAR COLETIVO. COMPRA REALIZADA PELA SECRETARIA DE URBANISMO E OBRAS. PD 598.
Descrição: **ADAPTADOR STORZ C/ ROSCA EXTERNA (11 FIOS) 1.1/2'' X 1.1/2''. DIÂMETRO DA CONEXÃO: 5 CM, QUANTIDADE DE VIAS: 1, TIPO DE VÁLVULA: STORZ, MATERIAL: RESISTENTE (LATÃO, LATÃO FUNDIDO). ADAPTADOR STORZ C/ ROSCA EXTERNA (11 FIOS) 1.1/2 X 1.1/2. ESTE ADAPTADOR D** - ADAPTADOR STORZ C/ ROSCA EXTERNA (11 FIOS) 1.1/2" X 1.1/2". DIÂMETRO DA CONEXÃO: 5 CM, QUANTIDADE DE VIAS: 1, TIPO DE VÁLVULA: STORZ, MATERIAL: RESISTENTE (LATÃO, LATÃO FUNDIDO). ADAPTADOR STORZ C/ ROSCA EXTERNA (11 FIOS) 1.1/2 X 1.1/2. ESTE ADAPTADOR DE UM LADO TEM ROSCA MACHO DE 11 FIOS COM BITOLA DE 1.1/2" E DO OUTRO LADO SAÍDA TIPO STORZ (ENGATE RÁPIDO) DE 1.1/2"
Fonte: https://pncp.gov.br/app/editais/83102640000130/2026/17

Data: 15/01/2026 00:00
Modalidade: Dispensa
Critério de Julgamento: Não se aplica
SRP: NÃO
Identificação: 83102640000130-1-000017/2026
Lote/Item: 1/1
Ata: N/A
Homologação: 15/01/2026 00:00
Quantidade: 6
Unidade: UNIDADE (UN)
UF: SC

CNPJ	Razão Social do Fornecedor	Valor da Proposta Final
35.985.766/0001-57 *VENCEDOR*	ZANIN SERVICOS INDUSTRIAIS LTDA	R$ 185,53

Endereço: ,

Preço (Compras Governamentais) 3: Preço do Fornecedor Vencedor **R$ 135,70**

Inc. I Art. 5º da IN 65 de 07 de Julho de 2021 (Lei nº 14.133)

CNPJ: 00.394.502/0401-03

Órgão: MINISTÉRIO DA DEFESA
COMANDO DA MARINHA
Comando de Operações Navais
Comando do 9º Distrito Naval
Centro de Intendencia da Marinha em Manaus

Objeto: Aquisição de material de CAV

Descrição: **Adaptador engate** - ADAPTADOR ENGATE, TIPO: RÁPIDO STORZ , MATERIAL: BRONZE FUNDIDO , DIÂMETRO ROSCA: 2 1/2 X 1 1/2 X 1 1/2 POL, APLICAÇÃO: MANGUEIRA COMBATE INCÊNDIO , CARACTERÍSTICAS ADICIONAIS: REDUÇÃO EM "Y" (ENTRADA E DUPLA SAÍDA)

CatMat: **339172** - Adaptador Engate - Tipo: Rápido Storz | Material: Bronze Fundido | Diâmetro Rosca: 2 1/2 X 1 1/2 X 1 1/2 POL | Aplicação: Mangueira Combate Incêndio | Características Adicionais: Redução Em "Y" (Entrada E Dupla Saída)

Fonte: www.gov.br/compras/pt-br

Data: 09/10/2025 09:00

Modalidade: Pregão Eletrônico

SRP: SIM

Identificação: NºPregão:900112025 / UASG:788820

Lote/Item: /9

Ata: Link Ata

Homologação: 13/04/2026 17:57

Quantidade: 150

Unidade: Unidade

UF: AM

CNPJ	Razão Social do Fornecedor	Valor da Proposta Final
43.416.217/0001-90 *VENCEDOR*	FREIRE E RIBEIRO SERVICOS E COMERCIO VAREJISTA DE MATERIAL ELETRICO LTDA Benefício Me/Epp: Sim Programa de integridade: Sim UF endereço: AM	**R$ 135,70**
Endereço: MOISES MENEZES EVANGELISTA, 5983	**Telefone:** (92) 9145-6746	**Email:** allyson@startcomercio.com.br
04.946.927/0001-70	K2 TRANSPORTE E SERVICOS LTDA.	R$ 398,39
Endereço: AVENIDA COSME FERREIRA, 631	**Telefone:** (92) 3213-4613	**Email:** cadastro@om.adv.br
37.163.934/0001-54	RG COMERCIO LTDA	R$ 398,39
Endereço: CLERISTON ANDRADE, 921	**Nome de Contato:** RENAN GUIMARAES DOS ANJOS	**Telefone:** (77) 9959-6142 **Email:** rgcomercio2024@hotmail.com
26.907.729/0001-30	GREEN AGENCIAMENTO DE SERVICOS E NEGOCIOS LTDA UF endereço: AM	R$ 442,00
Endereço: ,		
50.889.102/0001-88	EGA COMERCIO E REPRESENTACAO LTDA	R$ 442,67
Endereço: CORONEL MARIO CAMPOS, 237	**Telefone:** (31) 9695-9747	**Email:** egacomercio01@gmail.com
26.580.101/0001-72	APPONTE WEB GESTAO E CONSULTORIA EMPRESARIAL LTDA.	R$ 456,17
Endereço: RUA CEL JOSE EUSEBIO, 95	**Telefone:** (11) 3255-4399	**Email:** dalessandro@apponte.com.br
59.532.417/0001-48	C N LOGISTICA E TRANSPORTE LTDA	R$ 585,00
Endereço: ,		
51.659.136/0001-49	SOUL DISTRIBUIDORA DE PRODUTOS E EQUIPAMENTOS INDUSTRIAIS LTDA	R$ 50.000,00
Endereço: LAGUNENSES, 101	**Nome de Contato:** SOUL DISTRIBUIDORA	**Telefone:** (51) 9910-8405 **Email:** atas@souldistribuidora.com.br

Item 61: REDUCAO MACHO X FEMEA (2 1/2" X 1 1/2") ROSCA

Preço Estimado: R$ 135,05 (un) **Percentual:** - **Preço Estimado Calculado:** R$ 135,05 **Média dos Preços Obtidos:** R$ 135,05

Quantidade	Descrição	Observação
29 Unidades	REDUCAO (ADAPTADOR) MACHOX FEMEA , EM LATAO FUNDIDO, CONFORME NBR-6314 (EB-161) DIMENSOES= DIAM EXTERNO 63,5MM (2 1/2 POL) COM 7 1/2 FIOS P/POL DIAM INTERNO 38,1MM (1 1/2 POL) COM 11 1/2 FIOS POR POLEGADA.	190016951

Preço Site de Domínio Amplo 1 **R$ 143,46**

Inc. III Art. 5º da IN 65 de 07 de Julho de 2021 (Lei nº 14.133)

Site: Multiseg
Produto: Adaptador Storz Rosca Fêmea 2.1/2 X 2.1/2 Latão Para Hidrante
Descrição: Anexo 24
Data/Hora Inclusão: 26/06/2026 15:14:35
CNPJ:
Telefone:
Url: https://www.multiseg.com.br/54/adaptador-storz-rosca-fmea-11-ff-21-2-x-21-2-em-lato?srsltid=AfmBOooGvn-s4tRWR03ckzsRtgBy8KsKR992aOce_a7yMbyhWAzO520Pe-U

Preço Site de Domínio Amplo 2 **R$ 145,74**

Inc. III Art. 5º da IN 65 de 07 de Julho de 2021 (Lei nº 14.133)

Site: Hidráulica Uberaba
Produto: Adaptador STORZ com Rosca Fêmea 2.1/2 x 2.1/2 5FPP Eale
Descrição: Anexo 25
Data/Hora Inclusão: 26/06/2026 15:14:52
CNPJ:
Telefone:
Url: https://www.hidraulicauberaba.com.br/sistemas-contra-incendio/complementos/adaptador-storz-com-rosca-femea-2-12-x-2-12-5fpp-eale

Preço Site de Domínio Amplo 3 **R$ 115,95**

Inc. III Art. 5º da IN 65 de 07 de Julho de 2021 (Lei nº 14.133)

Site: Compre Segurança
Produto: ADAPTADOR STORZ LATÃO 2.1/2" 11FIOS X 2.1/2 (ROSCA EXTERNA)
Descrição:
Data/Hora Inclusão: 26/06/2026 15:15:15
CNPJ:
Telefone:
Url:

Item 62: REDUCAO P/ MANGUEIRA DUPLA FEMEA 2 1/2 X 1 1/2 POL

Preço Estimado: R$ 153,84 (un) **Percentual:** - **Preço Estimado Calculado:** R$ 153,84 **Média dos Preços Obtidos:** R$ 153,84

Quantidade	Descrição	Observação
10 Unidades	Corpo fabricado em latao de alta resistencia. Tipo Femea. Lado de 1 1/2 polegada com rosca interna NPSH (11 1/2 FPP) e Lado de 2 1/2 polegada com rosca interna NH (7 1/2 FPP). Vedacoes em neoprene.	190031857

Preço (Compras Governamentais) 1: Preço do Fornecedor Vencedor **R$ 153,23**

Inc. I Art. 5º da IN 65 de 07 de Julho de 2021 (Lei nº 14.133)

Órgão: COMANDO DA MARINHA / 784514 - NAVIO HIDROGRAFICO BALIZADOR TENENTE CASTELO

Objeto: Aquisição de materiais destinados à restauração da flutuabilidade do Navio Hidrográfico Balizador Tenente Castelo.

Descrição: **Adaptador Engate tipo: rápido storz, material: latão, diâmetro rosca: 2 1/2, aplicação: mangueira combate incêndio, características adicionais: com rosca externa de 7 1/2 fpp Kit engate rápido alumínio 1 Pol macho escama e fêmea Rosca** - Adaptador Engate tipo: rápido storz, material: latão, diâmetro rosca: 2 1/2, aplicação: mangueira combate incêndio, características adicionais: com rosca externa de 7 1/2 fpp Kit engate rápido alumínio 1 Pol macho escama e fêmea Rosca

Fonte: https://pncp.gov.br/app/editais/00394502000144/2026/4968

Data: 28/05/2026 08:00

Modalidade: Dispensa

Critério de Julgamento: Menor preço

SRP: NÃO

Identificação: 00394502000144-1-004968/2026

Lote/Item: 1/41

Ata: N/A

Homologação: 29/05/2026 00:00

Quantidade: 2

Unidade: Unidade

UF: PA

CNPJ	Razão Social do Fornecedor	Valor da Proposta Final
65.659.801/0001-09 *VENCEDOR* **Endereço:** ,	65.659.801 ALVANICE MARIA GARCIA SANTIAGO	R$ 153,23

Preço Site de Domínio Amplo 1 **R$ 149,00**

Inc. III Art. 5º da IN 65 de 07 de Julho de 2021 (Lei nº 14.133)

Site: Hidrantex do Brasil

Produto: Adaptador Especial Rosca Fêmea 11 FPP 2 x 1.1/2" Storz

Descrição: Anexo 26

Data/Hora Inclusão: 26/06/2026 15:28:13

CNPJ:

Telefone:

Url: https://www.hidrantex.com.br/hidrantes/adaptadores-especiais/adaptador-especial-rosca-femea-11-fpp-2x-1-12-storz-ref-11?parceiro=3546

Preço Site de Domínio Amplo 2 **R$ 159,90**

Inc. III Art. 5º da IN 65 de 07 de Julho de 2021 (Lei nº 14.133)

Site: Hidrantex do Brasil

Produto: Adaptador Especial Rosca Macho 11 FPP 2 x 1.1/2" Storz

Descrição: Anexo 27

Data/Hora Inclusão: 26/06/2026 15:29:04

CNPJ:

Telefone:

Url: https://www.hidrantex.com.br/hidrantes/adaptadores-especiais/copia-adaptador-especial-rosca-macho-11-fpp-2-x-1-12-storz-ref-51?parceiro=3546

Item 63: TAMPAO STORZ 1 1/2IN

Preço Estimado: R$ 82,39 (un) **Percentual:** - **Preço Estimado Calculado:** R$ 82,39 **Média dos Preços Obtidos:** R$ 82,39

Quantidade	Descrição	Observação
131 Unidades	TAMPAO ENGATE RAPIDO (STORZ), COM DIAMETRO 1 1/2 POL, FABRICADO EM LATAO FORJADO, ASTM B-124, LIGA 2, COM CORRENTE E ELO DE FIXACAO. CONFORME ESPECIFICACAO MAR 71000/585.	190016950

Preço PMS 1: **R$ 78,09**

Inc. III Art. 5º da IN 65 de 07 de Julho de 2021 (Lei nº 14.133)

Código Insumo 1: 20964
Código Insumo 2:
Tabela: SINAPI - Sistema Nacional de Pesquisa de Custos e Índices
Objeto: TAMPAO COM CORRENTE, EM LATAO, ENGATE RAPIDO 1 1/2", PARA INSTALACAO PREDIAL DE COMBATE A INCENDIO
Mês/Ano: 01/04/2026 00:00:00
UF: PB
Unidade Medida: UN
Preço Desonerado: Não

Preço PMS 2: **R$ 83,95**

Inc. III Art. 5º da IN 65 de 07 de Julho de 2021 (Lei nº 14.133)

Código Insumo 1: 20964
Código Insumo 2:
Tabela: SINAPI - Sistema Nacional de Pesquisa de Custos e Índices
Objeto: TAMPAO COM CORRENTE, EM LATAO, ENGATE RAPIDO 1 1/2", PARA INSTALACAO PREDIAL DE COMBATE A INCENDIO
Mês/Ano: 01/05/2026 00:00:00
UF: AM
Unidade Medida: UN
Preço Desonerado: Não

Preço PMS 3: **R$ 85,12**

Inc. III Art. 5º da IN 65 de 07 de Julho de 2021 (Lei nº 14.133)

Código Insumo 1: 20964
Código Insumo 2:
Tabela: SINAPI - Sistema Nacional de Pesquisa de Custos e Índices
Objeto: TAMPAO COM CORRENTE, EM LATAO, ENGATE RAPIDO 1 1/2", PARA INSTALACAO PREDIAL DE COMBATE A INCENDIO
Mês/Ano: 01/05/2026 00:00:00
UF: RJ
Unidade Medida: UN
Preço Desonerado: Não

Item 64: TAMPAO STORZ 2 1/2IN

Preço Estimado: R$ 142,05 (un) **Percentual:** - **Preço Estimado Calculado:** R$ 142,05 **Média dos Preços Obtidos:** R$ 142,05

Quantidade	Descrição	Observação
20 Unidades	TAMPAO ENGATE RAPIDO (STORZ), COM DIAMETRO 2 1/2 POL, FABRICADO EM LATAO FORJADO, ASTM B-124, LIGA 2, COM CORRENTE E ELO DE FIXACAO. CONFORME ESPECIFICACAO MAR 71000/585.	190016949

Preço PMS 1: **R$ 122,30**

Inc. III Art. 5º da IN 65 de 07 de Julho de 2021 (Lei nº 14.133)

Código Insumo 1: 10905

Código Insumo 2:

Tabela: SINAPI - Sistema Nacional de Pesquisa de Custos e Índices

Objeto: TAMPAO COM CORRENTE, EM LATAO, ENGATE RAPIDO 2 1/2", PARA INSTALACAO PREDIAL DE COMBATE A INCENDIO

Mês/Ano: 01/05/2026 00:00:00

UF: PE

Unidade Medida: UN

Preço Desonerado: Não

Preço PMS 2: **R$ 130,95**

Inc. III Art. 5º da IN 65 de 07 de Julho de 2021 (Lei nº 14.133)

Código Insumo 1: 10905

Código Insumo 2:

Tabela: SINAPI - Sistema Nacional de Pesquisa de Custos e Índices

Objeto: TAMPAO COM CORRENTE, EM LATAO, ENGATE RAPIDO 2 1/2", PARA INSTALACAO PREDIAL DE COMBATE A INCENDIO

Mês/Ano: 01/05/2026 00:00:00

UF: AL

Unidade Medida: UN

Preço Desonerado: Sim

Preço PMS 3: **R$ 172,89**

Inc. III Art. 5º da IN 65 de 07 de Julho de 2021 (Lei nº 14.133)

Código Insumo 1: 10905

Código Insumo 2:

Tabela: SINAPI - Sistema Nacional de Pesquisa de Custos e Índices

Objeto: TAMPAO COM CORRENTE, EM LATAO, ENGATE RAPIDO 2 1/2", PARA INSTALACAO PREDIAL DE COMBATE A INCENDIO

Mês/Ano: 01/05/2026 00:00:00

UF: GO

Unidade Medida: UN

Preço Desonerado: Sim

Item 65: TAPETE BORRACHA

Preço Estimado: R$ 702,63 (un) **Percentual:** - **Preço Estimado Calculado:** R$ 702,63 **Média dos Preços Obtidos:** R$ 702,63

Quantidade	Descrição	Observação
20 Unidades	TAPETE BORRACHA ESPESSURA: 1.80 MILIMETROS MINIMO E 2.20 MILIMETROS MAXIMO. LARGURA: 1000 MILIMETROS. COR: PRETO TENSAO DE PERFURACAO MAIOR QUE 30KV (30000 VOLTS), INDICADO PARA REVESTIMENTO DE CABINES ELETRICAS, COMO ISOLANTE ELETRICO, ITEM SUBSTITUI/NACIONALIZA O NSN: 002674630	190038037

Preço (Compras Governamentais) 1: Preço do Fornecedor Vencedor **R$ 672,00**

Inc. I Art. 5º da IN 65 de 07 de Julho de 2021 (Lei nº 14.133)

CNPJ: 16.636.540/0001-04

Órgão: CIA DE TECNOLOGIA DA INFORMACAO DO ESTADO DE MG / 5141001 - GERENCIA DE COMPRAS

Objeto: Aquisição de Equipamentos de Proteção Individual ? EPI e Equipamentos de Proteção Coletiva ? EPC

Descrição: **TAPETE ISOLANTE - CLASSE DE ISOLACAO: CLASSE II (TENSAO DE USO 17KV); MEDIDAS: 1000 MM X 1000 MM X 21MM;** - TAPETE ISOLANTE - CLASSE DE ISOLACAO: CLASSE II (TENSAO DE USO 17KV); MEDIDAS: 1000 MM X 1000 MM X 21MM;

Fonte: https://pncp.gov.br/app/editais/16636540000104/2026/6

Data: 30/01/2026 08:00

Modalidade: Dispensa

Critério de Julgamento: Menor preço

SRP: NÃO

Identificação: 16636540000104-1-000006/2026

Lote/Item: 1/1

Ata: N/A

Homologação: 03/06/2026 00:00

Quantidade: 2

Unidade: 1,00 UNIDADE

UF: MG

CNPJ	Razão Social do Fornecedor	Valor da Proposta Final
42.518.766/0001-02 *VENCEDOR* **Endereço:** ,	CHRISTIAN SENA GOUVEIA 12015917675	R$ 672,00

Preço PMS 1: **R$ 680,41**

Inc. III Art. 5º da IN 65 de 07 de Julho de 2021 (Lei nº 14.133)

Código Insumo 1: 04.01.01.100.94

Código Insumo 2:

Tabela: CPTM

Objeto: Estrado isolante elétrico de borracha sintética antiderrapante, dimensões 1000 x 1000 x 25mm, capacidade de isolação elétrica de até 20kV

Mês/Ano: 01/02/2026 00:00:00

UF: SP

Unidade Medida: un

Preço Desonerado: Não

Preço PMS 2: **R$ 786,08**

Inc. III Art. 5º da IN 65 de 07 de Julho de 2021 (Lei nº 14.133)

Código Insumo 1: 12844/ORSE*-*SERVIÇO

Código Insumo 2:

Tabela: Orçamento de obras de sergipe - ORSE

Objeto: Estrado (tapete) de borracha isolante 15 kv - dimensões 1.000 x 1.000 x 25 mm

Mês/Ano: 01/04/2026 00:00:00

UF: SE

Unidade Medida: pç

Preço Desonerado: Não

Item 66: TESOURA ELETRICISTA (5")

Preço Estimado: R$ 193,23 (un) **Percentual:** - **Preço Estimado Calculado:** R$ 193,23 **Média dos Preços Obtidos:** R$ 193,23

Quantidade	Descrição	Observação
16 Unidades	COMPRIMENTO, 5IN. TAMANHO:5,5" NIQUELADA COM CABO PROTETOR EM TERMOPLASTICO POSSUI PERFIL PARA DESENCAPAR FIOS	002550420

Preço Site de Domínio Amplo 1 — R$ 191,09

Inc. III Art. 5º da IN 65 de 07 de Julho de 2021 (Lei nº 14.133)

Site: tme.com

Produto: Knipex Tesoura de Eletricista 95 05 20 sb

Descrição:

Data/Hora Inclusão: 24/06/2026 10:00:42

CNPJ:

Telefone:

Url:

Preço Site de Domínio Amplo 2 — R$ 191,05

Inc. III Art. 5º da IN 65 de 07 de Julho de 2021 (Lei nº 14.133)

Site: DigiKey

Produto: Tesoura multifuncional para eletricista Klein Tools 26001

Descrição:

Data/Hora Inclusão: 24/06/2026 10:03:48

CNPJ:

Telefone:

Url:

Preço Site de Domínio Amplo 3 — R$ 197,55

Inc. III Art. 5º da IN 65 de 07 de Julho de 2021 (Lei nº 14.133)

Site: Amazon

Produto: Asdirne Tesoura de eletricista, lâminas afiadas de aço inoxidável resistente e cabo de borracha macia, tesoura de eletricista com capa protetora, 15

Descrição:

Data/Hora Inclusão: 24/06/2026 10:04:09

CNPJ: 15.436.940/0001-03

Telefone:

Url:

Item 67: TORQUEZ ARMADOR (10")

Preço Estimado: R$ 68,89 (un) **Percentual:** - **Preço Estimado Calculado:** R$ 68,89 **Média dos Preços Obtidos:** R$ 68,89

Quantidade	Descrição	Observação
5 Unidades	10IN (250MM) COMPRIMENTO, ACO CROMO VANADIO, FORJA DO, MANDIBULAS POLIDAS, CABO PINTADO.	190052276

Preço (Compras Governamentais) 1: Preço do Fornecedor Vencedor — R$ 70,91

Inc. I Art. 5º da IN 65 de 07 de Julho de 2021 (Lei nº 14.133)

Órgão: EMASA EMPRESA MUNICIPAL DE AGUAS E SANEAMENTO S A / 000000001 - LICITACOES
Objeto: A aquisição de ferramentas de construção e mecânica. (LOTES)
Descrição: **ALICATE TORQUÊS 12" (Torquês armador)** - ALICATE TORQUÊS 12" (Torquês armador)
Fonte: https://pncp.gov.br/app/editais/34079590000101/2026/2

Data: 23/01/2026 13:30
Modalidade: Pregão - Eletrônico
Critério de Julgamento: Menor preço
SRP: NÃO
Identificação: 34079590000101-1-000002/2026
Lote/Item: 1/10006
Ata: N/A
Homologação: 09/02/2026 00:00
Quantidade: 3
Unidade: UNIDADE
UF: BA

CNPJ	Razão Social do Fornecedor	Valor da Proposta Final
58.325.224/0001-53 *VENCEDOR* **Endereço:** ,	S S COMERCIAL DE FERRAMENTAS LTDA	R$ 70,91

Preço Site de Domínio Amplo 1 — R$ 65,90

Inc. III Art. 5º da IN 65 de 07 de Julho de 2021 (Lei nº 14.133)

Site: Leroy Merlin
Produto: Torquês Armador Dexter
Descrição:
Data/Hora Inclusão: 24/06/2026 09:51:03
CNPJ: 01.438.784/0048-60
Telefone:
Url:

Preço Site de Domínio Amplo 2 — R$ 67,82

Inc. III Art. 5º da IN 65 de 07 de Julho de 2021 (Lei nº 14.133)

Site: Mercado Livre (https://www.mercadolivre.com.br/)
Produto: Torques Armador 10 Gedore Red - 3369845
Descrição: Anexo 28
Data/Hora Inclusão: 24/06/2026 09:51:28
CNPJ: 10.573.521/0001-91
Telefone: 0800 637 7246
Url: https://www.mercadolivre.com.br/torques-armador-10-gedore-red--3369845/up/MLBU3910183025

Item 68: TRENA (5 M)

Preço Estimado: R$ 35,90 (un) **Percentual:** - **Preço Estimado Calculado:** R$ 35,90 **Média dos Preços Obtidos:** R$ 35,90

Quantidade	Descrição	Observação
92 Unidades	NOMENCLATURA TRENA COM FITA DE ACO E CORPO EM PLASTICO COM FREIO DUPLO - 5 M DESCRICAO: FITA EM ACO TEMPERADO. GRADUACAO EM MILIMETROS E POLEGADAS. CORPO EM PLASTICO. TRAVA PARA FIXAR A FITA METRICA. CINTA PARA FACILITAR O TRANSPORTE. FREIO DUPLO. TAMANHO: 5 M	190016969

Preço (Compras Governamentais) 1: Preço do Fornecedor Vencedor — R$ 34,90

Inc. I Art. 5º da IN 65 de 07 de Julho de 2021 (Lei nº 14.133)

CNPJ: 92.454.800/0001-09
Órgão: MUNICIPIO DE PROGRESSO / 152 - Município de Progresso
Objeto: MATERIAL DE CONSUMO
Descrição: **Trena 5m** - Trena 5m
Fonte: https://pncp.gov.br/app/editais/92454800000109/2026/601

Data: 13/05/2026 00:00
Modalidade: Dispensa
Critério de Julgamento: Não se aplica
SRP: NÃO
Identificação: 92454800000109-1-000601/2026
Lote/Item: 1/3
Ata: N/A
Homologação: 13/05/2026 00:00
Quantidade: 1
Unidade: UN
UF: RS

CNPJ	Razão Social do Fornecedor	Valor da Proposta Final
04.302.137/0001-51 *VENCEDOR*	AGROPECUARIA G. FONTANA LTDA	R$ 34,90

Endereço: RUA CORONEL MELLO, 342
Telefone: (51) 3788-1070/ (51) 3748-2461
Email: agro.fontana23@gmail.com

Preço (Compras Governamentais) 2: Preço do Fornecedor Vencedor — R$ 40,30

Inc. I Art. 5º da IN 65 de 07 de Julho de 2021 (Lei nº 14.133)

Órgão: EMASA EMPRESA MUNICIPAL DE AGUAS E SANEAMENTO S A / 000000001 - LICITACOES
Objeto: A aquisição de ferramentas de construção e mecânica. (LOTES)
Descrição: **TRENA 5m caixa (estojo) em ABS de alta resistência, com trava, ponta com imã, clipe metálico para cinto, graduação em milímetros e polegadas, linha profissional - CONFORME TERMO DE REFERENCIA** - TRENA 5m caixa (estojo) em ABS de alta resistência, com trava, ponta com imã, clipe metálico para cinto, graduação em milímetros e polegadas, linha profissional - CONFORME TERMO DE REFERENCIA
Fonte: https://pncp.gov.br/app/editais/34079590000101/2026/2

Data: 23/01/2026 13:30
Modalidade: Pregão - Eletrônico
Critério de Julgamento: Menor preço
SRP: NÃO
Identificação: 34079590000101-1-000002/2026
Lote/Item: 1/10107
Ata: N/A
Homologação: 09/02/2026 00:00
Quantidade: 40
Unidade: UNIDADE
UF: BA

CNPJ	Razão Social do Fornecedor	Valor da Proposta Final
58.325.224/0001-53 *VENCEDOR*	S S COMERCIAL DE FERRAMENTAS LTDA	R$ 40,30

Endereço:
,

Preço (Outros Entes Públicos) 1: Preço do Fornecedor Vencedor **R$ 32,50**

Inc. II Art. 5º da IN 65 de 07 de Julho de 2021 (Lei nº 14.133)

CNPJ: 87.612.859/0001-30

Órgão: PREFEITURA MUNICIPAL
SECRETARIA DE OBRAS PÚBLICAS
PronimTb - Prefeitura Municipal de Campina das Missões/RS

Objeto: AQUISIÇÃO DE MATERIAL ELETRICO, HIDRÁULICO E FERRAGENS PARA DIVERSAS OBRAS

Descrição: **TRENA STANDARD 5M** - TRENA STANDARD 5M

Fonte: campinadasmissoes.govcloud.com.br/pronimtb/index.asp

Data: 16/01/2026 00:00

Modalidade: Dispensa por Limite - Presencial

Critério de Julgamento: Não se Aplica

SRP: NÃO

Identificação: PREFEITURA MUNICIPAL_Dispensa por Limite - Presencial_10152026_10152026

Lote/Item: 1/10

Ata: N/A

Homologação: 15/01/2026 21:00

Quantidade: 1

Unidade: UN

UF: RS

CNPJ	Razão Social do Fornecedor	Valor da Proposta Final
96.417.332/0001-45 *VENCEDOR*	VILSON J. KNEBEL & CIA LTDA	R$ 32,50

Estado:	Cidade:	Endereço:	Telefone:	Email:
RS	Campina das Missões	TV PADRE BENEDITO MEISTER, 244	(55) 3567-1101	vilson_vjk@yahoo.com.br

Item 69: ADAPTADOR ENGATE RAPIDO X ROSCA FEMEA (2 1/2" X 2 1/2")

Preço Estimado: R$ 109,27 (un) **Percentual:** - **Preço Estimado Calculado:** R$ 109,27 **Média dos Preços Obtidos:** R$ 109,27

Quantidade	Descrição	Observação
128 Unidades	ADAPTADOR DE ROSCA FEMEA DE 5 FPP (FIOS POR POLEGADA) PADRAO CB DE 2 1/2 POLEGADAS PARA ENGATE RAPIDO DN65 (2 1/2 POL). MATERIAL EM LATAO FUNDIDO DE ALTA RESISTENCIA (CONFORME NORMA NBR6314). DISPOE DE VEDA COES INTERNAS EM NEOPRENE	190016220

Preço PMS 1: **R$ 105,14**

Inc. III Art. 5º da IN 65 de 07 de Julho de 2021 (Lei nº 14.133)

Código Insumo 1: 10899

Código Insumo 2:

Tabela: SINAPI - Sistema Nacional de Pesquisa de Custos e Índices

Objeto: ADAPTADOR EM LATAO, ENGATE RAPIDO 2 1/2" X ROSCA INTERNA 5 FIOS 2 1/2", PARA INSTALACAO PREDIAL DE COMBATE A INCENDIO

Mês/Ano: 01/01/2026 00:00:00

UF: AL

Unidade Medida: UN

Preço Desonerado: Sim

Preço PMS 2: **R$ 109,52**

Inc. III Art. 5º da IN 65 de 07 de Julho de 2021 (Lei nº 14.133)

Código Insumo 1: 10899

Código Insumo 2:

Tabela: SINAPI - Sistema Nacional de Pesquisa de Custos e Índices

Objeto: ADAPTADOR EM LATAO, ENGATE RAPIDO 2 1/2" X ROSCA INTERNA 5 FIOS 2 1/2", PARA INSTALACAO PREDIAL DE COMBATE A INCENDIO

Mês/Ano: 01/05/2026 00:00:00

UF: AL

Unidade Medida: UN

Preço Desonerado: Sim

Preço PMS 3: **R$ 113,16**

Inc. III Art. 5º da IN 65 de 07 de Julho de 2021 (Lei nº 14.133)

Código Insumo 1: 10900

Código Insumo 2:

Tabela: SINAPI - Sistema Nacional de Pesquisa de Custos e Índices

Objeto: ADAPTADOR EM LATAO, ENGATE RAPIDO1 1/2" X ROSCA INTERNA 5 FIOS 2 1/2", PARA INSTALACAO PREDIAL DE COMBATE A INCENDIO

Mês/Ano: 01/05/2026 00:00:00

UF: GO

Unidade Medida: UN

Preço Desonerado: Não

Item 70: ADAPTADOR ENGATE RAPIDO X ROSCA FEMEA (2.1/2" X 2.1/2")

Preço Estimado: R$ 95,98 (un) **Percentual:** - **Preço Estimado Calculado:** R$ 95,98 **Média dos Preços Obtidos:** R$ 95,98

Quantidade	Descrição	Observação
45 Unidades	NOMENCLATURA: ADAPTADOR ENGATE RAPIDO (STORZ) PARA ROSCA FEMEA. DESCRICAO: EM UMA EXTREMIDADE COM ENGATE RAPIDO (STORZ) DE 2.1/2 POL (64 MM) E A OUTRA EXTREMIDADE COM ROSCA INTERNA DE 2.1/2 POL (64 MM) PADRAO NSFHT 7,5 FPP. FABRICADO EM LATAO DE ALTA RESISTENCIA E DOTADO DE ANEIS DE VEDACAO INTERNA EM NEOPRENE. PESO APROXIMADO: 0,98 KG. UTILIZACAO: POSSIBILITAR ADAPTACOES DE ROSCA PARA STORZ OU VICE E VERSA.	190016219

Preço PMS 1: **R$ 95,50**

Inc. III Art. 5º da IN 65 de 07 de Julho de 2021 (Lei nº 14.133)

Código Insumo 1: 10899

Código Insumo 2:

Tabela: SINAPI - Sistema Nacional de Pesquisa de Custos e Índices

Objeto: ADAPTADOR EM LATAO, ENGATE RAPIDO 2 1/2" X ROSCA INTERNA 5 FIOS 2 1/2", PARA INSTALACAO PREDIAL DE COMBATE A INCENDIO

Mês/Ano: 01/05/2026 00:00:00

UF: RJ

Unidade Medida: UN

Preço Desonerado: Não

Preço PMS 2: **R$ 90,15**

Inc. III Art. 5º da IN 65 de 07 de Julho de 2021 (Lei nº 14.133)

Código Insumo 1: 10899

Código Insumo 2:

Tabela: SINAPI - Sistema Nacional de Pesquisa de Custos e Índices

Objeto: ADAPTADOR EM LATAO, ENGATE RAPIDO 2 1/2" X ROSCA INTERNA 5 FIOS 2 1/2", PARA INSTALACAO PREDIAL DE COMBATE A INCENDIO

Mês/Ano: 01/05/2026 00:00:00

UF: PA

Unidade Medida: UN

Preço Desonerado: Não

Preço PMS 3: **R$ 102,29**

Inc. III Art. 5º da IN 65 de 07 de Julho de 2021 (Lei nº 14.133)

Código Insumo 1: 10899

Código Insumo 2:

Tabela: SINAPI - Sistema Nacional de Pesquisa de Custos e Índices

Objeto: ADAPTADOR EM LATAO, ENGATE RAPIDO 2 1/2" X ROSCA INTERNA 5 FIOS 2 1/2", PARA INSTALACAO PREDIAL DE COMBATE A INCENDIO

Mês/Ano: 01/05/2026 00:00:00

UF: PE

Unidade Medida: UN

Preço Desonerado: Não

Item 71: ADAPTADOR (STORZ X ROSCA MACHO) 1.1/2" X 1.1/2"

Preço Estimado: R$ 142,08 (un) **Percentual:** - **Preço Estimado Calculado:** R$ 142,08 **Média dos Preços Obtidos:** R$ 142,08

Quantidade	Descrição	Observação
58 Unidades	NOMENCLATURA: ADAPTADOR ENGATE RAPIDO (STORZ) PARA ROSCA MACHO. DESCRICAO: EM UMA EXTREMIDADE COM ENGATE RAPIDO (STORZ) DE 1.1/2 POL (38 MM) E A OUTRA EXTREMIDADE COM ROSCA EXTERNA DE 1.1/2 POL (38 MM) PADRAO BSP 11 FPP. FABRICADO EM LATAO DE ALTA RESISTENCIA E DOTADO DE ANEIS DE VEDACAO INTERNA EM NEOPRENE. PESO APROXIMADO: 0,42 KG. UTILIZACAO: POSSIBILITA ADAPTACOES DE ROSCA PARA STORZ OU VICE E VERSA.	190031856

Preço (Compras Governamentais) 1: Preço do Fornecedor Vencedor **R$ 135,70**

Inc. I Art. 5º da IN 65 de 07 de Julho de 2021 (Lei nº 14.133)

CNPJ: 00.394.502/0401-03

Órgão: MINISTÉRIO DA DEFESA
COMANDO DA MARINHA
Comando de Operações Navais
Comando do 9º Distrito Naval
Centro de Intendencia da Marinha em Manaus

Objeto: Aquisição de material de CAV

Descrição: **Adaptador engate** - ADAPTADOR ENGATE, TIPO: RÁPIDO STORZ , MATERIAL: BRONZE FUNDIDO , DIÂMETRO ROSCA: 2 1/2 X 1 1/2 X 1 1/2 POL, APLICAÇÃO: MANGUEIRA COMBATE INCÊNDIO , CARACTERÍSTICAS ADICIONAIS: REDUÇÃO EM "Y" (ENTRADA E DUPLA SAÍDA)

CatMat: **339172** - Adaptador Engate - Tipo: Rápido Storz | Material: Bronze Fundido | Diâmetro Rosca: 2 1/2 X 1 1/2 X 1 1/2 POL | Aplicação: Mangueira Combate Incêndio | Características Adicionais: Redução Em "Y" (Entrada E Dupla Saída)

Fonte: www.gov.br/compras/pt-br

Data: 09/10/2025 09:00

Modalidade: Pregão Eletrônico

SRP: SIM

Identificação: NºPregão:900112025 / UASG:788820

Lote/Item: /9

Ata: Link Ata

Homologação: 13/04/2026 17:57

Quantidade: 150

Unidade: Unidade

UF: AM

CNPJ	Razão Social do Fornecedor	Valor da Proposta Final
43.416.217/0001-90 *VENCEDOR*	FREIRE E RIBEIRO SERVICOS E COMERCIO VAREJISTA DE MATERIAL ELETRICO LTDA Benefício Me/Epp: Sim Programa de integridade: Sim UF endereço: AM	**R$ 135,70**

Endereço: MOISES MENEZES EVANGELISTA, 5983 **Telefone:** (92) 9145-6746 **Email:** allyson@startcomercio.com.br

04.946.927/0001-70	K2 TRANSPORTE E SERVICOS LTDA.	R$ 398,39

Endereço: AVENIDA COSME FERREIRA, 631 **Telefone:** (92) 3213-4613 **Email:** cadastro@om.adv.br

37.163.934/0001-54	RG COMERCIO LTDA	R$ 398,39

Endereço: CLERISTON ANDRADE, 921 **Nome de Contato:** RENAN GUIMARAES DOS ANJOS **Telefone:** (77) 9959-6142 **Email:** rgcomercio2024@hotmail.com

26.907.729/0001-30	GREEN AGENCIAMENTO DE SERVICOS E NEGOCIOS LTDA UF endereço: AM	R$ 442,00

Endereço: ,

50.889.102/0001-88	EGA COMERCIO E REPRESENTACAO LTDA	R$ 442,67

Endereço: CORONEL MARIO CAMPOS, 237 **Telefone:** (31) 9695-9747 **Email:** egacomercio01@gmail.com

26.580.101/0001-72	APPONTE WEB GESTAO E CONSULTORIA EMPRESARIAL LTDA.	R$ 456,17

Endereço: RUA CEL JOSE EUSEBIO, 95 **Telefone:** (11) 3255-4399 **Email:** dalessandro@apponte.com.br

59.532.417/0001-48	C N LOGISTICA E TRANSPORTE LTDA	R$ 585,00

Endereço: ,

51.659.136/0001-49	SOUL DISTRIBUIDORA DE PRODUTOS E EQUIPAMENTOS INDUSTRIAIS LTDA	R$ 50.000,00

Endereço: LAGUNENSES, 101 **Nome de Contato:** SOUL DISTRIBUIDORA **Telefone:** (51) 9910-8405 **Email:** atas@souldistribuidora.com.br

Preço PMS 1: **R$ 144,89**

Inc. III Art. 5º da IN 65 de 07 de Julho de 2021 (Lei nº 14.133)

Código Insumo 1: 43
Código Insumo 2:
Tabela: CPTM
Objeto: Adaptador para mangueira de incêndio em latão (diâmetro do lado fêmea: 2 1/2 " / diâmetro do lado storz: 2 1/2 ")
Mês/Ano: 01/01/2026 00:00:00
UF: SP
Unidade Medida: un
Preço Desonerado: Não

Preço PMS 2: **R$ 152,01**

Inc. III Art. 5º da IN 65 de 07 de Julho de 2021 (Lei nº 14.133)

Código Insumo 1: 10899

Código Insumo 2:

Tabela: SINAPI - Sistema Nacional de Pesquisa de Custos e Índices

Objeto: ADAPTADOR EM LATAO, ENGATE RAPIDO 2 1/2" X ROSCA INTERNA 5 FIOS 2 1/2", PARA INSTALACAO PREDIAL DE COMBATE A INCENDIO

Mês/Ano: 01/04/2026 00:00:00

UF: TO

Unidade Medida: UN

Preço Desonerado: Sim

Item 72: ADAPTADOR (STORZ X ROSCA FEMEA) 1.1/2" X 1.1/2"

Preço Estimado: R$ 166,39 (un) **Percentual:** - **Preço Estimado Calculado:** R$ 166,39 **Média dos Preços Obtidos:** R$ 166,39

Quantidade	Descrição	Observação
147 Unidades	NOMENCLATURA: ADAPTADOR ENGATE RAPIDO (STORZ) PARA ROSCA FEMEA. DESCRICAO: EM UMA EXTREMIDADE COM ENGATE RAPIDO (STORZ) DE 1.1/2 POL (38 MM) E A OUTRA EXTREMIDADE COM ROSCA INTERNA DE 1.1/2 POL (38 MM) PADRAO NSFHT 9 FPP. FABRICADO EM LATAO DE ALTA RESISTENCIA E DOTADO DE ANEIS DE VEDACAO INTERNA EM NEOPRENE. PESO APROXIMADO: 0,65 KG. UTILIZACAO: POSSIBILITA ADAPTACOES DE ROSCA PARA STORZ OU VICE E VERSA.	190018514

Preço (Compras Governamentais) 1: Preço do Fornecedor Vencedor **R$ 170,00**

Inc. I Art. 5º da IN 65 de 07 de Julho de 2021 (Lei nº 14.133)

CNPJ: 00.394.502/0001-44

Órgão: COMANDO DA MARINHA / 783141 - NAVIO PATRULHA "GUAIBA"

Objeto: O objeto da presente dispensa é a escolha da proposta mais vantajosa para a aquisição, por dispensa de licitação,aquisição de materiais destinados ao aprimoramento dos sistemas de segurança e controle de avarias do Navio-Patrulha Guaíba , conforme condições, quantidades e exigências estabelecidas neste Aviso de Contratação Direta e seus anexos.

Descrição: **Adaptador Para Engate Rápido tipo: storz, material: latão de alta resistência galvanizado, tamanho: 2 1/2** - Adaptador Para Engate Rápido tipo: storz, material: latão de alta resistência galvanizado, tamanho: 2 1/2

Fonte: https://pncp.gov.br/app/editais/00394502000144/2026/5688

Data: 09/06/2026 08:00

Modalidade: Dispensa

Critério de Julgamento: Menor preço

SRP: NÃO

Identificação: 00394502000144-1-005688/2026

Lote/Item: 1/3

Ata: N/A

Homologação: 10/06/2026 00:00

Quantidade: 1

Unidade: Unidade

UF: RN

CNPJ	Razão Social do Fornecedor	Valor da Proposta Final
64.329.244/0001-03 *VENCEDOR*	64.329.244 ANA CAROLINA SIMOES BRASIL CAMARGO	R$ 170,00

Endereço:
,

Preço Site de Domínio Amplo 1 **R$ 160,66**

Inc. III Art. 5º da IN 65 de 07 de Julho de 2021 (Lei nº 14.133)

Site: Multiseg

Produto: União Storz Para Mangueira Em Latão 65B 2.1/2"

Descrição: Anexo 29

Data/Hora Inclusão: 24/06/2026 08:55:35

CNPJ:

Telefone:

Url: https://www.multiseg.com.br/3173/unio-storz-para-mangueira-em-lato-65b-21-2?srsltid=AfmBOoqV9_Bk41MY3lOmWSIV7jg3CXZJen21Pc7Lc_9rENxQDAzp40y-yIA

Preço PMS 1: **R$ 168,52**

Inc. III Art. 5º da IN 65 de 07 de Julho de 2021 (Lei nº 14.133)

Código Insumo 1: 02.02.05.300.29

Código Insumo 2:

Tabela: CPTM

Objeto: Adaptador de engate rápido em latão de 2 1/2" x 2 1/2"

Mês/Ano: 01/03/2026 00:00:00

UF: SP

Unidade Medida: un

Preço Desonerado: Não

Item 73: ADAPTADOR ENGATE RAPIDO X ROSCA MACHO (2.1/2" X 2.1/2")

Preço Estimado: R$ 250,80 (un) **Percentual:** - **Preço Estimado Calculado:** R$ 250,80 **Média dos Preços Obtidos:** R$ 250,80

Quantidade	Descrição	Observação
32 Unidades	NOMENCLATURA: ADAPTADOR ENGATE RAPIDO (STORZ) PARA ROSCA MACHO. DESCRICAO: EM UMA EXTREMIDADE COM ENGATE RAPIDO (STORZ) DE 2.1/2 POL (64 MM) E A OUTRA EXTREMIDADE COM ROSCA EXTERNA DE 2.1/2 POL (64 MM) PADRAO NSFHT 7,5 FPP. FABRICADO EM LATAO DE ALTA RESISTENCIA E DOTADO DE ANEIS DE VEDACAO INTERNA EM NEOPRENE. PESO APROXIMADO: 0,82 KG. UTILIZACAO: POSSIBILITA ADAPTACOES DE ROSCA PARA STORZ OU VICE E VERSA.	190017190

Preço (Compras Governamentais) 1: Preço do Fornecedor Vencedor **R$ 210,00**

Inc. I Art. 5º da IN 65 de 07 de Julho de 2021 (Lei nº 14.133)

CNPJ: 62.070.362/0001-06

Órgão: (UO) ESP-CIA.DO METROPOLIT DE SAO PAULO-METRO / 373301 - ESP-CIA. METROPOLITANA DE SAO PAULO-METRO

Objeto: BICO E ADAPTADOR

Descrição: **Conexão Mangueira material: latão, tipo: adaptador, diâmetro maior: 1 1/2, diâmetro menor: 1 1/2, aplicação: extintor incêndio / hidrante, características adicionais: encaixe mangueira e rosca macho -** Conexão Mangueira material: latão, tipo: adaptador, diâmetro maior: 1 1/2, diâmetro menor: 1 1/2, aplicação: extintor incêndio / hidrante, características adicionais: encaixe mangueira e rosca macho

Fonte: https://pncp.gov.br/app/editais/62070362000106/2026/291

Data: 18/05/2026 08:00

Modalidade: Dispensa

Critério de Julgamento: Menor preço

SRP: NÃO

Identificação: 62070362000106-1-000291/2026

Lote/Item: 1/2

Ata: N/A

Homologação: 21/05/2026 00:00

Quantidade: 5

Unidade: Unidade

UF: SP

CNPJ	Razão Social do Fornecedor	Valor da Proposta Final
19.253.584/0001-35 *VENCEDOR*	19.253.584 EMANUEL ARAUJO DE ARRUDA MELLO	R$ 210,00

Endereço: RUA SENADOR MILTON CAMPOS, 158 **Telefone:** (35) 9800-2298 **Email:** emanuelmello@gmail.com

Preço (Compras Governamentais) 2: Preço do Fornecedor Vencedor **R$ 214,90**

Inc. I Art. 5º da IN 65 de 07 de Julho de 2021 (Lei nº 14.133)

Órgão: MINISTÉRIO DA DEFESA
COMANDO DA MARINHA
NAVIO HIDROGRAFICO BALIZADOR TENENTE CASTELO

Objeto: Aquisição de materiais destinados às manutenções navais do Navio Hidrográfico Balizador Tenente Castelo.

Descrição: **Conexão Mangueira material: latão, tipo: adaptador, diâmetro maior: 2 1/2, diâmetro menor: 2 1/2, aplicação: extintor incêndio / hidrante, características adicionais: encaixe mangueira e rosca fêmea.** - material: latão, tipo: adaptador, diâmetro maior: 2 1/2, diâmetro menor: 2 1/2, aplicação: extintor incêndio / hidrante, características adicionais: encaixe mangueira e rosca fêmea.

Fonte: www.gov.br/compras/pt-br

Data: 20/02/2026 17:48
Modalidade: Dispensa
SRP: NÃO
Identificação: Dispensa de Licitação Nº 3/2026 / UASG: 784514
Lote/Item: /18
Ata: Link Ata
Homologação: 26/03/2026 13:49
Quantidade: 2
Unidade: Unidade
UF: PA

CNPJ	Razão Social do Fornecedor	Valor da Proposta Final
39.999.415/0001-56 *VENCEDOR*	BARBIN EMPRESARIAL LTDA	**R$ 214,90**

Estado: SP **Cidade:** Campinas **Endereço:** RUA BARRINHA, 81 **Telefone:** (19) 8827-2705 **Email:** be.empresarial1@hotmail.com

49.221.606/0001-46	49.221.606 ISABELLA CAETANO MAGALHAES BETIOL	R$ 214,91

Endereço: VICENTE STRAMANTINOLLI, 290 **Telefone:** (14) 9693-4941 **Email:** icb.licitacao@hotmail.com

42.519.684/0001-82	MCA ASSESSORIA, IMPORTACAO E COMERCIO LTDA	R$ 215,00

Estado: SP **Cidade:** Paulínia **Endereço:** AV JOSE PUCCINELLI, 110 **Nome de Contato:** Marcone **Telefone:** (19) 3888-2279 **Email:** suprimentos@groupmca.com.br

53.484.398/0001-45	53.484.398 PRISCILA FERNANDA MORAIS BENTO DE SOUZA UF endereço: PA	R$ 217,00

Endereço: ,

37.862.590/0001-71	CRISTIANE MARINA GEMAQUE DE MATOS GATTO	R$ 217,00

Endereço: CONDOMINIO RESIDENCIAL MONACO, 01 **Nome de Contato:** Cristiane Gatto **Telefone:** (61) 8150-3753 **Email:** cristianemgmg@gmail.com

52.439.185/0001-39	UP CENTER COMERCIO DE ELETRONICOS LTDA UF endereço: SP	R$ 217,62

Endereço: ,

49.174.963/0001-09	49.174.963 MATEUS PEREIRA SOARES MARQUES VIEIRA	R$ 218,00

Endereço: ARY ALVES DOS SANTOS, 55 **Nome de Contato:** MVX COMERCIO **Telefone:** (82) 8879-0367 **Email:** valorembrasil@gmail.com

46.305.226/0001-00	46.305.226 JEISIELE SILVA ALENCAR	R$ 219,00

Endereço: R FRANCISCA JORGE DA SILVA, 213 **Nome de Contato:** JESIAS **Telefone:** (85) 9914-1516 **Email:** hypelicite@gmail.com

CNPJ	Razão Social do Fornecedor	Valor da Proposta Final
16.868.674/0001-42	DIPAR FERRAGENS LTDA	R$ 50.000,00

Estado:	Cidade:	Endereço:	Nome de Contato:	Telefone:	Email:
RS	Erechim	RUA ABILIO LOTARIO MACHRY, 437	ANDRESSA	(54) 98432-6813	licita.dipar@gmail.com

Preço PMS 1: **R$ 289,14**

Inc. III Art. 5º da IN 65 de 07 de Julho de 2021 (Lei nº 14.133)

Código Insumo 1: 00131/ORSE*-*INSUMO
Código Insumo 2:
Tabela: Orçamento de obras de sergipe - ORSE
Objeto: Adaptador storz engate rápido - 2 1/2" x 2 1/2" para incendio
Mês/Ano: 01/07/2025 00:00:00
UF: SE
Unidade Medida: un
Preço Desonerado: Não

Item 74: ESCORA DE ACO TUBULAR (1,80 A 2,90 M)

Preço Estimado: R$ 307,75 (un) **Percentual:** - **Preço Estimado Calculado:** R$ 307,75 **Média dos Preços Obtidos:** R$ 307,75

Quantidade	Descrição	Observação
10 Unidades	ESCORA DE ACO TUBULAR GRADUADA (TELESCOPICA) DE 1,80 A 2,90M, COM PLACAS RETANGULARES NAS EXTREMIDADES.	190023062

Preço Site de Domínio Amplo 1 **R$ 299,16**

Inc. III Art. 5º da IN 65 de 07 de Julho de 2021 (Lei nº 14.133)

Site: Dutra.com.br
Produto: CSM Escora metálica galvanizada 1800 3200 mm 525
Descrição: Anexo 30
Data/Hora Inclusão: 23/06/2026 11:20:46
CNPJ:
Telefone:
Url: https://www.dutra.com.br/p/escora-metalica-galvanizada-1800-x-3200-mm-525-x-2300-kg-71000886-71000886?srsltid=AfmBOorymNdZTRa8MYFwhBB-WI9tcbYM66KDAjSJtNl0pv5S7wfVKbL4LMM

Preço Site de Domínio Amplo 2 **R$ 330,00**

Inc. III Art. 5º da IN 65 de 07 de Julho de 2021 (Lei nº 14.133)

Site: Quifabra Industrial
Produto: Escora Europa 4,50 metros
Descrição: Anexo 31
Data/Hora Inclusão: 23/06/2026 11:20:58
CNPJ:
Telefone:
Url: https://quifabra.com.br/produto/escora-europa-450-metros/

Preço Site de Domínio Amplo 3 **R$ 294,10**

Inc. III Art. 5º da IN 65 de 07 de Julho de 2021 (Lei nº 14.133)

Site: Shopee
Produto: Suporte Telescópico Terceira Mão Escora Para Gesso E Forro 50-115cm
Descrição:
Data/Hora Inclusão: 23/06/2026 11:21:52
CNPJ: 35.635.824/0001-12
Telefone:
Url:

Item 75: ALAVANCA DE DEMOLICAO (1" X 1,5 M)

Preço Estimado: R$ 118,67 (un) **Percentual:** - **Preço Estimado Calculado:** R$ 118,67 **Média dos Preços Obtidos:** R$ 118,67

Quantidade	Descrição	Observação
13 Unidades	NOMENCLATURA ALAVANCA DE ACO ESPECIAL 1 POL X 1,50 M DESCRICAO: FABRICADA EM ACO ESPECIAL LISO OU SEXT AVADO, COM PINTURA PROTETIVA EM EPOXI E COMPRIMENTO: 1500 MM. POSSUIR EM SUAS EXTREMIDADES, UMA TALH ADEIRA DE 1 POL PARA CORTE E UM PONTEIRO PARA GOLPE, TEMPERADOS, PARA OFERECER MAIOR RESISTENCIA MECA NICA EM OPERACOES DE IMPACTO E ALAVANCAGEM. PESO APROXIMADO: 5,800 KG/UN UTILIZACAO: INDICADA PARA QU EBRAR PAREDES, PISOS E NO AUXILIO DE DEMOLICOES EM GERAL.	190041915

Preço (Compras Governamentais) 1: Preço do Fornecedor Vencedor **R$ 104,40**

Inc. I Art. 5º da IN 65 de 07 de Julho de 2021 (Lei nº 14.133)

CNPJ: 08.964.532/0001-50
Órgão: CONSORCIO INTERMUNICIPAL DE DESENVOLVIMENTO ECONOMICO, SOCIAL E AMBIENTAL VALE DO GUAPORE / 2837 - CONSORCIO INTER. DESENVOLVIMENTO ECONOMICO, SOCIAL E AMBIENTAL VALE DO GUAPORE - MT
Objeto: [LICITANET] - REGISTRO DE PREÇOS PARA FUTURA E EVENTUAL AQUISIÇÃO DE GÊNEROS ALIMENTÍCIOS, PRODUTOS E MATERIAIS DE LIMPEZA E UTENSÍLIOS DE COPA E COZINHA, VISANDO ATENDER AS NECESSIDADES, CONFORME DEMANDA, DO CONSÓRCIO CIDESA - VALE DO GUAPORÉ.
Descrição: **ALAVANCA REDONDA PONTA E PACURVA 1,1X8 X 2M, MODELO 1915 CUALAVANCA REDONDA PONTA E PACURVA 1,1X8 X 2M, MODELO 1915 CU** - ALAVANCA REDONDA PONTA E PACURVA 1,1X8 X 2M, MODELO 1915 CUALAVANCA REDONDA PONTA E PACURVA 1,1X8 X 2M, MODELO 1915 CU
Fonte: https://pncp.gov.br/app/editais/08964532000150/2026/3

Data: 27/05/2026 09:00
Modalidade: Pregão - Eletrônico
Critério de Julgamento: Menor preço
SRP: SIM
Identificação: 08964532000150-1-000003/2026
Lote/Item: 1/7474595
Ata: N/A
Homologação: 09/06/2026 00:00
Quantidade: 8
Unidade: Unidade
UF: MT

CNPJ	Razão Social do Fornecedor	Valor da Proposta Final
10.695.537/0001-77 *VENCEDOR*	C L SUPERMERCADO LTDA	R$ 104,40

Estado:	Cidade:	Endereço:	Telefone:	Email:
MT	Nova Lacerda	R UIRAPURU, 610	(65) 3259-4260	janete01@hotmail.com

Preço (Compras Governamentais) 2: Preço do Fornecedor Vencedor **R$ 138,00**

Inc. I Art. 5º da IN 65 de 07 de Julho de 2021 (Lei nº 14.133)

CNPJ: 09.598.288/0001-12

Órgão: MINISTÉRIO DA DEFESA
Comando do Exército
Comando Militar do Nordeste
7ª Região Militar/7ª Divisão de Exército

Objeto: Aquisição de material de marcenaria e pintura.

Descrição: **Alavanca** - Alavanca Material: Aço Forjado, Comprimento: 2M, Diâmetro: 25MM, Características Adicionais: Ponta Chata E Aguda

Fonte: www.gov.br/compras/pt-br

Data: 10/04/2026 09:00

Modalidade: Pregão Eletrônico

SRP: SIM

Identificação: NºPregão:900172025 / UASG:160194

Lote/Item: /1

Ata: Link Ata

Homologação: 28/05/2026 15:35

Quantidade: 60

Unidade: Unidade

UF: PE

CNPJ	Razão Social do Fornecedor	Valor da Proposta Final
48.926.352/0001-07 *VENCEDOR*	COMERCIAL RIO LONTRA LTDA	**R$ 138,00**

Endereço: R 01, 26 | **Telefone:** (81) 9566-6669 | **Email:** comercialriolontra@gmail.com

61.265.684/0001-48	DOM MULTICOMERCIO LTDA UF endereço: BA	R$ 139,00

Endereço: ,

34.239.300/0001-40	W. M. SIQUEIRA LTDA	R$ 140,00

Endereço: ,

63.920.355/0001-19	SR COMERCIAL E SERVICOS LTDA	R$ 146,00

Endereço: ,

54.152.070/0001-94	FERRAMENTAS E PNEUMATICOS 1001 LTDA	R$ 156,00

Endereço: BRASILIA, 475 | **Telefone:** (31) 3143-3482 | **Email:** ferramentasp1001@gmail.com

37.279.456/0001-42	CPLL COMERCIO DE PRODUTOS ALIMENTICIOS LTDA	R$ 159,00

Estado: PE | **Cidade:** Recife | **Endereço:** RUA CAPITAO ALFREDO PASSOS, 395 | **Telefone:** (81) 3559-5982 | **Email:** cplpvm@gmail.com

31.964.837/0001-84	I9 SOLUCOES EM PLANEJADOS LTDA	R$ 162,74

Endereço: QUADRA SMC QUADRA 3, 17 | **Telefone:** (61) 8507-9999 | **Email:** gustdantas93@gmail.com

00.207.275/0001-09	LIMARI MATERIAIS DE CONSTRUCOES LTDA	R$ 170,00

Estado: PE | **Cidade:** Recife | **Endereço:** AVENIDA LIBERDADE, 972 | **Telefone:** (83) 3522-2727

50.547.931/0001-82	GM COMERCIO LTDA	R$ 180,00

Estado: PE | **Cidade:** Recife | **Endereço:** RUA RIO XINGU, 313 | **Nome de Contato:** Ellen Leticia da Silva Cruz - Sócio-Administrador | **Telefone:** (81) 8146-6310 | **Email:** gmcomercio23@outlook.com

24.708.262/0001-73	E&M COMERCIO DE MATERIAIS DE CONSTRUCAO LTDA	R$ 350,00

Estado: PE | **Cidade:** Recife | **Endereço:** RUA VESUVIO, 69 | **Nome de Contato:** Elvis Jose | **Telefone:** (81) 4101-2855 | **Email:** emmateriais@outlook.pt

Preço (Outros Entes Públicos) 1: Preço do Fornecedor Vencedor **R$ 113,60**

Inc. II Art. 5º da IN 65 de 07 de Julho de 2021 (Lei nº 14.133)

Órgão: MUNICIPIO DE ITAMARI/BA

Objeto: AQUISIÇÃO DE MATERIAL DE CONSTRUÇÃO, HIDRÁULICO E ELÉTRICO, PARA ATENDIMENTO DAS DEMANDAS DO MUNICÍPIO DE ITAMARI, BA, VIA SISTEMA DE REGISTRO DE PREÇOS, CONFORME ESPECIFICAÇÕES DO TERMO DE REFERÊNCIA.

Descrição: **ALAVANCA REDONDA PONTA E PÁ 1 X 1,80M EM AÇO FORJADO** - ALAVANCA REDONDA PONTA E PÁ 1 X 1,80M EM AÇO FORJADO

Fonte: licitanet.com.br

Data: 17/04/2026 08:00

Modalidade: PREGÃO ELETRÔNICO

SRP: SIM

Identificação: 179814

Lote/Item: 7/1

Ata: N/A

Homologação: 04/05/2026 00:00

Quantidade: 4

Unidade: Unidades

UF: BA

CNPJ	Razão Social do Fornecedor	Valor da Proposta Final
26.121.845/0001-29 *VENCEDOR*	J.C.S COMERCIO DE MATERIAL DE CONSTRUCAO LTDA	R$ 113,60

Estado:	Cidade:	Endereço:	Telefone:	Email:
BA	Jequié	AV CESAR BORGES, 27	(73) 9847-5755	perfilcontabilidade10@hotmail.com

Item 76: APARELHO DE ICAR COM CAPACIDADE PARA (1 TON) TALHA

Preço Estimado: R$ 961,89 (un) **Percentual:** - **Preço Estimado Calculado:** R$ 961,89 **Média dos Preços Obtidos:** R$ 961,89

Quantidade	Descrição	Observação
10 Unidades	TALHA MANUAL DE CORRENTE SISTEMA DE FREIO DE HASTE DUPLA E AUTO AJUSTAVEL. APOIO REFORCADO CAPACIDA DE: 1.000 KG COM ELEVACAO MAXIMA DE 5 METROS. CORRENTE DE ACO DE ALTA RESISTENCIA GRAU 8, (DEVERA ATEND ER A NORMA DIN EN 818-2) COM SUPERFICIE TRATADA CONTRA RUPTURA E ABRASAO.	BR3236267

Preço PMS 1: **R$ 943,21**

Inc. III Art. 5º da IN 65 de 07 de Julho de 2021 (Lei nº 14.133)

Código Insumo 1: 10742

Código Insumo 2:

Tabela: SINAPI - Sistema Nacional de Pesquisa de Custos e Índices

Objeto: TALHA MANUAL DE CORRENTE, CAPACIDADE DE 2 T COM ELEVACAO DE 3 M

Mês/Ano: 01/05/2026 00:00:00

UF: MS

Unidade Medida: UN

Preço Desonerado: Não

Preço PMS 2: **R$ 938,99**

Inc. III Art. 5º da IN 65 de 07 de Julho de 2021 (Lei nº 14.133)

Código Insumo 1: 10742

Código Insumo 2:

Tabela: SINAPI - Sistema Nacional de Pesquisa de Custos e Índices

Objeto: TALHA MANUAL DE CORRENTE, CAPACIDADE DE 2 T COM ELEVACAO DE 3 M

Mês/Ano: 01/05/2026 00:00:00

UF: PR

Unidade Medida: UN

Preço Desonerado: Não

Preço PMS 3: **R$ 1.003,48**

Inc. III Art. 5º da IN 65 de 07 de Julho de 2021 (Lei nº 14.133)

Código Insumo 1: 10742
Código Insumo 2:
Tabela: SINAPI - Sistema Nacional de Pesquisa de Custos e Índices
Objeto: TALHA MANUAL DE CORRENTE, CAPACIDADE DE 2 T COM ELEVACAO DE 3 M
Mês/Ano: 01/05/2026 00:00:00
UF: GO
Unidade Medida: UN
Preço Desonerado: Não

Item 77: APARELHO DE PERCINTAR (3/8" A 3/4")

Preço Estimado: R$ 202,85 (un) **Percentual:** - **Preço Estimado Calculado:** R$ 202,85 **Média dos Preços Obtidos:** R$ 202,85

Quantidade	Descrição	Observação
16 Unidades	Ferramenta Manual de Aperto e Corte (Standard): Fabricada em aco forjado com pintura eletroestatica. E utilizada na instalacao das fitas de ac o, com largura maxima de 3/4 (19,05mm) e espessura maxima de 0,8mm. Permite facil manuseio e alta resistencia a impactos. APARELHO D E ACO PARA TRAVAR E CORTAR FITAS DE ACO INOXIDAVEL USADAS PARA PERCINTAR MANGUEIRAS, REDES. LARGURA D AS FITAS: 9,5MM (3/8 POL),13MM (1/2 POL), 15,8MM (5/8 POL) E 19MM (3/4 POL). CONFORME FEDSPEC-GGG-C-0413.	002789925

Preço (Compras Governamentais) 1: Preço do Fornecedor Vencedor **R$ 191,50**
Inc. I Art. 5º da IN 65 de 07 de Julho de 2021 (Lei nº 14.133)

Órgão: MUNICIPIO DE UBAPORANGA / 1408 - Ubaporanga
Objeto: Registro de Preços para seleção empresas para fornecimento futuro e parcelado de materiais de construção em geral, pré-moldados e materiais similares, para atender a demanda do município de Ubaporanga
Descrição: **MAQUINA DE CINTAR POSTE CATRACA BLINDADA P/FITA DE AÇO -** MAQUINA DE CINTAR POSTE CATRACA BLINDADA P/FITA DE AÇO
Fonte: https://pncp.gov.br/app/editais/66229717000118/2026/31

Data: 12/05/2026 08:00
Modalidade: Pregão - Eletrônico
Critério de Julgamento: Menor preço
SRP: SIM
Identificação: 66229717000118-1-000031/2026
Lote/Item: 1/692
Ata: N/A
Homologação: 22/05/2026 00:00
Quantidade: 10
Unidade: Unidade
UF: MG

CNPJ	Razão Social do Fornecedor	Valor da Proposta Final
26.941.470/0001-43 *VENCEDOR*	L & V VAREJO ATACADO E SERVICO LTDA	R$ 191,50

Estado:	Cidade:	Endereço:	Telefone:	Email:
MG	Caratinga	AV PRESIDENTE TANCREDO NEVES, 1062	(33) 3321-5852	camposecamposcontabil@gmail.com

Preço (Compras Governamentais) 2: Preço do Fornecedor Vencedor **R$ 245,00**
Inc. I Art. 5º da IN 65 de 07 de Julho de 2021 (Lei nº 14.133)

CNPJ: 01.298.975/0001-00

Órgão: MUNICIPIO DE ALEXANIA / 10 - PREFEITURA MUNICIPAL DE ALEXÂNIA

Objeto: Registro de Preços para aquisição futura e eventual de peças, acessórios e equipamentos de informática, EPIs e Rede para atender às necessidades das diversas Secretarias e Departamentos da Prefeitura Municipal de Alexânia/GO.

Descrição: **MÁQUINA DE CINTAR POSTE GALVANIZADA P/ FITA AÇO INOX FUSIMEC** - MÁQUINA DE CINTAR POSTE GALVANIZADA P/ FITA AÇO INOX FUSIMEC

Fonte: https://pncp.gov.br/app/editais/01298975000100/2026/5

Data: 29/01/2026 08:00

Modalidade: Pregão - Eletrônico

Critério de Julgamento: Menor preço

SRP: SIM

Identificação: 01298975000100-1-000005/2026

Lote/Item: 1/70

Ata: N/A

Homologação: 05/05/2026 00:00

Quantidade: 1

Unidade: UNIDADE

UF: GO

CNPJ	Razão Social do Fornecedor	Valor da Proposta Final
51.053.659/0001-47 *VENCEDOR* **Endereço:** ,	Rosa Café Imports Ltda.	R$ 245,00

Preço Site de Domínio Amplo 1 **R$ 187,45**

Inc. III Art. 5º da IN 65 de 07 de Julho de 2021 (Lei nº 14.133)

Site: Mercado Livre (https://www.mercadolivre.com.br/)

Produto: Máquina de Cintar Poste Galvanizada P/ Fita Aço Inox Fusimec Flennor

Descrição: Anexo 32

Data/Hora Inclusão: 23/06/2026 10:43:39

CNPJ: 10.573.521/0001-91

Telefone: 0800 637 7246

Url: https://www.mercadolivre.com.br/maquina-de-cintar-poste-galvanizada-p-fita-aco-inox-fusimec/up/MLBU3098339091?matt_tool=18956390&utm_source=google_shopping&utm_medium=organic&pdp_filters=item_id%3AMLB5337344492&from=gshop

Item 78: BALANCA EXTINTOR

Preço Estimado: R$ 1.136,67 (un) **Percentual:** - **Preço Estimado Calculado:** R$ 1.136,67 **Média dos Preços Obtidos:** R$ 1.136,67

Quantidade	Descrição	Observação
13 Unidades	BALANCA PORTATIL, FABRICADA EM ALUMINIO, TIPO DINAMOMETRO (USADA PARA PESAGEM DE EXTINTORES) COMPOSTA POR ELEMENTOS ELASTICOS EM ACO. DOTADA DE MOSTRADOR CIRCULAR TIPO RELOGIO, COM DIVISOES EM PRETO SOBRE FUNDO BRANCO. GRADUACAO EM ESCALA DE QUILOGRAMA-FORCA. QUANTO A SUA CALIBRACAO, DEVERA OBSERVAR OS REQUISITOS DA NORMA ABNT NBR ISO 376. CAPACIDADE MINIMA REQUERIDA DE 50 KGF; PRECISAO DE 1% DA CAPACIDADE TOTAL;	190018607

Preço (Compras Governamentais) 1: Preço do Fornecedor Vencedor **R$ 1.120,00**

Inc. I Art. 5º da IN 65 de 07 de Julho de 2021 (Lei nº 14.133)

CNPJ: 46.362.927/0001-72

Órgão: MUNICIPIO DE BROTAS / 931862 - MUNICÍPIO DA ESTÂNCIA TURÍSTICA DE BROTAS

Objeto: Equipamentos permanentes destinados à Cozinha Piloto

Descrição: **Balança Comercial capacidade: 25, características adicionais: com alça e gancho, divisões painel: 100, tipo painel: digital luminoso conforme termo de referencia** - Balança Comercial capacidade: 25, características adicionais: com alça e gancho, divisões painel: 100, tipo painel: digital luminoso conforme termo de referencia

Fonte: https://pncp.gov.br/app/editais/46362927000172/2026/167

Data: 31/03/2026 08:00

Modalidade: Dispensa

Critério de Julgamento: Menor preço

SRP: NÃO

Identificação: 46362927000172-1-000167/2026

Lote/Item: 1/2

Ata: N/A

Homologação: 02/04/2026 00:00

Quantidade: 2

Unidade: Unidade

UF: SP

CNPJ	Razão Social do Fornecedor	Valor da Proposta Final
63.679.550/0001-07 *VENCEDOR*	VERLUMA COMERCIO LTDA	R$ 1.120,00

Endereço: Rua Carlos Gomes, 239

Telefone: (18) 9776-1994

Email: verlumacomercio@gmail.com

Preço (Compras Governamentais) 2: Preço do Fornecedor Vencedor **R$ 1.300,00**

Inc. I Art. 5º da IN 65 de 07 de Julho de 2021 (Lei nº 14.133)

CNPJ: 10.438.556/0001-18

Órgão: MINISTÉRIO DA DEFESA
Comando do Exército
Comando Militar do Nordeste
6ª Região Militar
6ºDepósito de Suprimento

Objeto: Aquisição de materiais de consumo e permanente para o Programa de Auditoria e Seguraça Alimentar (PASA) em proveito do 6º Depósito de Suprimento e demais integrantes do GCALC/6ª RM

Descrição: **Balança eletrônica** - BALANÇA ELETRÔNICA, CAPACIDADE PESAGEM: 300 KG, VOLTAGEM: 110/220 V, CARACTERÍSTICAS ADICIONAIS: PLATAFORMA EM CHAPA AÇO PINTADO, CÉLULA DE CARGA , TIPO: DIGITAL , NÚMERO DÍGITOS: 6 , DIMENSÕES: 60 X 75 CM

CatMat: **317176** - Balança Eletrônica - Tipo: Digital | Capacidade Pesagem: 300 KG | Voltagem: 110/220 V | Características Adicionais: Plataforma Em Chapa Aço Pintado, Célula De Carga | Número Dígitos: 6 | Dimensões: 60 X 75 CM

Fonte: www.gov.br/compras/pt-br

Data: 09/03/2026 09:00

Modalidade: Pregão Eletrônico

SRP: SIM

Identificação: NºPregão:900152025 / UASG:160038

Lote/Item: /153

Ata: Link Ata

Homologação: 17/04/2026 10:39

Quantidade: 17

Unidade: Unidade

UF: BA

CNPJ	Razão Social do Fornecedor	Valor da Proposta Final
63.679.550/0001-07 *VENCEDOR*	VERLUMA COMERCIO LTDA	**R$ 1.300,00**

Endereço: Rua Carlos Gomes, 239

Telefone: (18) 9776-1994

Email: verlumacomercio@gmail.com

45.166.656/0001-17	45.166.656 CRISTINA PEREIRA COSTA ROMAO UF endereço: CE	R$ 1.390,00

Endereço: 55, 100

Telefone: (85) 9238-1686

Email: gubeccgrafica@gmail.com

53.111.650/0001-70	GPR SOLUCOES CONSULTIVAS LTDA	R$ 3.000,00

Endereço: SETOR P QNP 23 CJ H LT 6, S/N

Telefone: (61) 8125-6740

Email: gprsolucoesconsultivas@gmail.com

Preço (Compras Governamentais) 3: Preço do Fornecedor Vencedor **R$ 990,00**

Inc. I Art. 5º da IN 65 de 07 de Julho de 2021 (Lei nº 14.133)

CNPJ: 46.523.197/0001-44
Órgão: MUNICIPIO DE FERRAZ DE VASCONCELOS / 2298 - Ferraz de Vasconcelos
Objeto: Aquisição de equipamentos e materiais permanentes hospitalares para atender as Unidades Básicas de Saúde de Ferraz de Vasconcelos.
Descrição: **BALANCA DIGITAL PORTATIL** - BALANCA DIGITAL PORTATIL
Fonte: https://pncp.gov.br/app/editais/46523197000144/2025/340

Data: 17/11/2025 09:00
Modalidade: Pregão - Eletrônico
Critério de Julgamento: Menor preço
SRP: NÃO
Identificação: 46523197000144-1-000340/2025
Lote/Item: 1/23
Ata: N/A
Homologação: 03/02/2026 00:00
Quantidade: 5
Unidade: UN
UF: SP

CNPJ	Razão Social do Fornecedor	Valor da Proposta Final
09.251.627/0001-90 *VENCEDOR*	K.C.R. INDUSTRIA E COMERCIO DE EQUIPAMENTOS LTDA	R$ 990,00

Estado:	Cidade:	Endereço:	Nome de Contato:	Telefone:	Email:
SP	Araçatuba	RUA MARECHAL MASCARENHAS DE MORAES, 88	Marcos	(18) 3621-2782	kcr@kcrequipamentos.com.br

Item 79: BICO DO MACARICO DE CORTE

Preço Estimado: R$ 175,04 (un) **Percentual:** - **Preço Estimado Calculado:** R$ 175,04 **Média dos Preços Obtidos:** R$ 175,04

Quantidade	Descrição	Observação
5 Unidades	"BICO PARA CORTE OXI-ACETILENICO NUMERO 3 (ESPESSURA DA CHAPA DE 6 A 10MM); FABRICADO EM LIGA DE COBRE COM ACABAMENTO CROMADO, COM GRANDE RESISTENCIA AO RETROCESSO DE CHAMAS. "	BR2914823

Preço Site de Domínio Amplo 1 **R$ 147,81**

Inc. III Art. 5º da IN 65 de 07 de Julho de 2021 (Lei nº 14.133)

Site: Amazon
Produto: Forney 60461 Ponta de corte, resistente, Acetileno Oxigênio Estilo Victor, Tamanho 00 00-1-101
Descrição:
Data/Hora Inclusão: 23/06/2026 10:19:12
CNPJ: 15.436.940/0001-03
Telefone:
Url:

Preço Site de Domínio Amplo 2 **R$ 165,53**

Inc. III Art. 5º da IN 65 de 07 de Julho de 2021 (Lei nº 14.133)

Site: SUMIG
Produto: Bico de Corte 3 Sedes Serie 102 / 3502 Número 01 - ACETILENO
Descrição: Anexo 33
Data/Hora Inclusão: 23/06/2026 10:19:45
CNPJ:
Telefone:
Url: https://loja.sumig.com/produto/bico-de-corte-3-sedes-serie-102-3502-numero-01-acetileno-70347?srsltid=AfmBOopZxrFN-5f_XBVWKQ1tk-pQctNNCLzXzoKNmLPXxRlbtqis98BuuGE

Preço Site de Domínio Amplo 3 **R$ 211,79**

Inc. III Art. 5º da IN 65 de 07 de Julho de 2021 (Lei nº 14.133)

Site: alltime.net.br
Produto: Bico de Goivagem Condor 1511-19 Acetileno
Descrição: Anexo 34
Data/Hora Inclusão: 23/06/2026 10:20:28
CNPJ:
Telefone:
Url: https://alltime.net.br/produto/bico-de-goivagem-condor-1511-19-acetileno/

Item 80: BLOCO MADEIRA 51X51X102MM

Preço Estimado: R$ 88,93 (un) **Percentual:** - **Preço Estimado Calculado:** R$ 88,93 **Média dos Preços Obtidos:** R$ 88,93

Quantidade	Descrição	Observação
10 Unidades	BLOCO CONFECCIONADO EM MADEIRA MACIA (RECOMENDA-SE A UTILIZACAO DE PINHO-DO-PARANA, CEDRO ROSA, VINHATICO OU JEQUITIBA), ASPERA E SEM PINTURA O TEOR DE UMIDADE MAXIMO ACEITAVEL NA PECA E DE 19% DIMENSOES *ESPESSURA: 5,1 CM (2 POLEGADAS); *LARGURA: 5,1 CM (2 POLEGADAS); *COMPRIMENTO: 10,2 CM (4 POLEGADAS). NAO DEVERAO SER ACEITAS PECAS DE MADEIRA VERDE OU QUE APRESENTEM NOS SOLTOS OU VAZADOS, APODRECIMENTO, EMPENOS, FUROS DE INSETOS, ESMOADO, TRINCAS LONGITUDINAIS E /OU RACHADURAS. A PECA DE MADEIRA DEVE SER FORNECIDA COM O TRATAMENTO CONTRA-FOGO E CONTRA ATAQUE DESTRUTIVO DE INSETOS	190016062

Preço (Compras Governamentais) 1: Preço do Fornecedor Vencedor **R$ 86,88**

Inc. I Art. 5º da IN 65 de 07 de Julho de 2021 (Lei nº 14.133)

CNPJ: 42.357.483/0006-30
Órgão: MINISTÉRIO DAS CIDADES
Companhia Brasileira de Trens Urbanos
CBT-STU/REC-Superintendência de Trens Urbanos de Recife
Objeto: Eventua aquisição de material de marcenaria em geral
Descrição: **Madeira construção** - MADEIRA CONSTRUÇÃO, TIPO MADEIRA: CEDRINHO , FORMATO: TÁBUA , COMPRIMENTO: 5,50 M, LARGURA: 30 CM, ESPESSURA: 2,5 CM
CatMat: **232569** - Madeira Construção - Tipo Madeira: Cedrinho | Formato: Tábua | Comprimento: 5,50 M | Largura: 30 CM | Espessura: 2,5 CM
Fonte: www.gov.br/compras/pt-br

Data: 23/03/2026 08:00
Modalidade: Pregão Eletrônico
SRP: SIM
Identificação: NºPregão:900392025 / UASG:275057
Lote/Item: /13
Ata: Link Ata
Homologação: 15/04/2026 11:18
Quantidade: 80
Unidade: Unidade
UF: PE

CNPJ	Razão Social do Fornecedor	Valor da Proposta Final
37.279.456/0001-42 *VENCEDOR*	CPLL COMERCIO DE PRODUTOS ALIMENTICIOS LTDA	**R$ 86,88**

Estado:	Cidade:	Endereço:	Telefone:	Email:
PE	Recife	RUA CAPITAO ALFREDO PASSOS, 395	(81) 3559-5982	cplpvm@gmail.com

CNPJ	Razão Social do Fornecedor	Valor da Proposta Final
48.887.271/0001-37	AVB COMERCIO LTDA	R$ 112,50

Endereço:	Telefone:	Email:
FREI CANECA, 59	(81) 9651-6925	avbcomercioltda@gmail.com

32.936.252/0001-13	J C FARIAS PEREIRA LTDA	R$ 145,00

Estado:	Cidade:	Endereço:	Nome de Contato:	Telefone:	Email:
PI	Teresina	AVENIDA DOUTOR MANOEL AYRES NETO (CJ V V SOL), 6228	Carlos	(86) 98168-0433	licitacoes.farias@gmail.com

19.299.794/0001-64	CAPITAL DA CONSTRUCAO, COMERCIO E SERVICO LTDA	R$ 149,23

Estado:	Cidade:	Endereço:	Nome de Contato:	Telefone:	Email:
PE	Recife	RUA MOACIR ALBUQUERQUE, 327	LUCIANA / JUNIOR	(81) 3453-5669	capitaldaconstrucao@hotmail.com

63.855.461/0001-66	63.855.461 MATHEUS FERNANDES PROFETA UF endereço: BA	R$ 150,00

Endereço:	Telefone:	Email:
SATIRO DIAS, 209	(77) 9209-0532	amintasmg@gmail.com

50.547.931/0001-82	GM COMERCIO LTDA	R$ 154,80

Estado:	Cidade:	Endereço:	Nome de Contato:	Telefone:	Email:
PE	Recife	RUA RIO XINGU, 313	Ellen Leticia da Silva Cruz - Sócio-Administrador	(81) 8146-6310	gmcomercio23@outlook.com

00.207.275/0001-09	LIMARI MATERIAIS DE CONSTRUCOES LTDA	R$ 174,50

Estado:	Cidade:	Endereço:	Telefone:
PE	Recife	AVENIDA LIBERDADE, 972	(83) 3522-2727

27.363.204/0001-43	I G DOS SANTOS DE OLIVEIRA LTDA	R$ 200,00

Estado:	Cidade:	Endereço:	Nome de Contato:	Telefone:	Email:
PA	Belém	TRAVESSA LOMAS VALENTINAS, 2625	DAIANE	(91) 3072-5775	concretizacomercio@gmail.com

39.252.780/0001-00	REVOLUTION CORPORATION LTDA	R$ 200,00

Estado:	Cidade:	Endereço:	Nome de Contato:	Telefone:	Email:
PE	Recife	AVENIDA RECIFE, 2876	RAFAELA	(81) 9957-5757	revocorpo@gmail.com

46.014.745/0001-00	CLEITON SANTOS ROCHA 47843938893	R$ 200,00

Estado:	Cidade:	Endereço:	Telefone:	Email:
SP	Itapevi	V CEREJEIRAS, 430	(11) 9885-2188	csr.24531@gmail.com

20.470.692/0001-49	L B COMERCIO DE FERRAGENS LTDA	R$ 300,00

Estado:	Cidade:	Endereço:	Nome de Contato:	Telefone:	Email:
PE	Recife	RUA RIBEIRAO VERMELHO, 1252	Ladson	(81) 3040-3451	lbcomercio@outlook.com

Preço (Compras Governamentais) 2: Preço do Fornecedor Vencedor **R$ 89,90**

Inc. I Art. 5º da IN 65 de 07 de Julho de 2021 (Lei nº 14.133)

CNPJ: 09.600.725/0001-95

Órgão: MINISTÉRIO DA DEFESA
Comando do Exército
Comando Militar do Planalto
1 Regimento de Cavalaria de Guarda

Objeto: Aquisição de materiais e serviços diversos para manutenção corretiva e preventiva de bens imóveis pertencentes ao 1º Regimento de Cavalaria de Guardas.

Descrição: **Tábua madeira** - TÁBUA MADEIRA, ESPÉCIE: CEDRINHO , COMPRIMENTO: 3 M, LARGURA: 30 CM, ESPESSURA: 2,50 CM

CatMat: **387805** - Tábua Madeira - Espécie: Cedrinho | Comprimento: 3 M | Largura: 30 CM | Espessura: 2,50 CM

Fonte: www.gov.br/compras/pt-br

Data: 26/02/2026 08:00

Modalidade: Pregão Eletrônico

SRP: SIM

Identificação: NºPregão:900112025 / UASG:160052

Lote/Item: /16

Ata: Link Ata

Homologação: 31/03/2026 16:03

Quantidade: 1.000

Unidade: Unidade

UF: DF

CNPJ	Razão Social do Fornecedor	Valor da Proposta Final
43.393.791/0001-70 *VENCEDOR*	D M DA SILVA MADEIRAS E MATERIAIS PARA CONSTRUCAO	**R$ 89,90**
Endereço: ,		
42.605.700/0001-50	ALMEIDA ENGENHARIA - PROJETOS E EXECUCAO UNIPESSOAL LTDA	R$ 90,00
Estado: GO	**Cidade:** Goiânia	**Endereço:** R ROBERTO, 455
Telefone: (62) 99937-3004	**Email:** contato@almeidaengenharia.org	
58.001.582/0001-00	VIANA E ARAUJO LTDA	R$ 91,00
Endereço: ,		
46.014.745/0001-00	CLEITON SANTOS ROCHA 47843938893	R$ 91,98
Estado: SP	**Cidade:** Itapevi	**Endereço:** V CEREJEIRAS, 430
Telefone: (11) 9885-2188	**Email:** csr.24531@gmail.com	
51.097.157/0001-18	ATLAS ENGENHARIA E PROJETOS LTDA	R$ 92,00
Endereço: ,		
34.593.001/0001-09	MK COMERCIO E REFORMA LTDA Benefício Me/Epp: Sim Equidade de gênero: Nenhum Programa de integridade: Não UF endereço: DF	R$ 92,00
Endereço: ,		
07.412.297/0001-41	ACACMAR COMERCIAL E TRANSPORTES LTDA	R$ 99,00
Estado: SP	**Cidade:** São Paulo	**Endereço:** AVENIDA TENENTE MARQUES, 5.110
Telefone: (11) 3931-4569/ (11) 3659-6945	**Email:** acacmarauto@gmail.com	
51.534.379/0001-50	FENOMAD COMERCIO DE MATERIAIS PARA CONSTRUCAO LTDA	R$ 100,00
Endereço: ,		
37.984.028/0001-10	FERRAGENS CENTERLIDER CONSTRUTOR COMERCIO E SERVICOS LTDA	R$ 100,00
Estado: DF	**Cidade:** Brasília	**Endereço:** Q QUADRA 38 COMERCIO LOCAL, S/N
Nome de Contato: JOAO PAULO DE SOUZA MOREIRA	**Telefone:** (61) 3967-3802	**Email:** centerliderconstrutor@gmail.com
26.453.454/0001-01	PORTAL DO VALE COMERCIO E SERVICOS LTDA	R$ 140,00
Estado: MG	**Cidade:** Uberlândia	**Endereço:** AVENIDA WV-14, 190
Nome de Contato: JULYA	**Telefone:** (34) 3226-2893	**Email:** portaldovalecomercio@hotmail.com

CNPJ	Razão Social do Fornecedor	Valor da Proposta Final
40.359.757/0001-90	I C DE SOUSA COMERCIO E SERVICOS	R$ 200,00

Estado:	Cidade:	Endereço:	Nome de Contato:	Telefone:	Email:
DF	Brasília	AVENIDA PAU BRASIL LOTE, 06	Israel	(61) 9519-1657	licitacao@opplicitacoes.com.br

Preço (Compras Governamentais) 3: Preço do Fornecedor Vencedor **R$ 90,00**

Inc. I Art. 5º da IN 65 de 07 de Julho de 2021 (Lei nº 14.133)

CNPJ: 04.034.583/0001-22

Órgão: PREFEITURA MUNICIPAL DE RIO BRANCO

Objeto: Fornecimento de Materiais e equipamentos de Fisioterapia, com a finalidade de atender as Unidades de Saúde do Município de Rio Branco

Descrição: **Tábua madeira** - TÁBUA MADEIRA, ESPÉCIE: CEDRINHO , COMPRIMENTO: 2 M, LARGURA: 30 CM, ESPESSURA: 2,50 CM

CatMat: **612082** - Tábua Madeira - Espécie: Cedrinho | Comprimento: 2 M | Largura: 30 CM | Espessura: 2,50 CM

Fonte: www.gov.br/compras/pt-br

Data: 27/06/2025 08:00

Modalidade: Pregão Eletrônico

SRP: SIM

Identificação: NºPregão:900992024 / UASG:980139

Lote/Item: /50

Ata: Link Ata

Homologação: 23/02/2026 12:50

Quantidade: 6

Unidade: Unidade

UF: AC

CNPJ	Razão Social do Fornecedor	Valor da Proposta Final
05.118.766/0001-99 *VENCEDOR*	FISIOMEDICA PRODUTOS E EQUIPAMENTOS LTDA	**R$ 90,00**

Estado:	Cidade:	Endereço:	Nome de Contato:	Telefone:	Email:
SP	Ribeirão Pires	RUA ARARAS, 61	Claudio	(11) 4828-5250	financeiro@fisiomedica.com.br

17.238.455/0001-42	A A Z SAUDE COMERCIO DE PRODUTOS MEDICOS E HOSPITALARES LTDA	R$ 99,98

Estado:	Cidade:	Endereço:	Nome de Contato:	Telefone:	Email:
RS	Caxias do Sul	RUA PROFESSORA VIERO, 1340	LAURA	(54) 3227-7600	prosaudeprodutos@yahoo.com.br

Item 81: BORRACHA EM LENCOL (1/8")

Preço Estimado: R$ 132,38 (un) **Percentual:** - **Preço Estimado Calculado:** R$ 132,38 **Média dos Preços Obtidos:** R$ 132,38

Quantidade	Descrição	Observação
5 Unidades	PARA JUNTA, ESPESSURA 1/8IN, LARGURA 1,00M, RESIS- TENTE A OLEO, TENSAO DE RUPTURA: 1000PSI.	002222568

Preço (Compras Governamentais) 1: Preço do Fornecedor Vencedor **R$ 135,00**

Inc. I Art. 5º da IN 65 de 07 de Julho de 2021 (Lei nº 14.133)

CNPJ: 17.819.061/0001-88

Órgão: SUPERINTENDENCIA DE AGUA E ESGOTOS DE ITUIUTABA / 1 - SUPERINTENDÊNCIA DE ÁGUA E ESGOTOS DE ITUIUTABA - SAE

Objeto: Aquisição de lençol de borracha com reforço em lona 3.0mm (ou 1/8') x 1,00m, destinado á confecção de juntas de vedação a serem utilizados em conexões flangeladas nas redes de abastecimento de água e de coleta de esgoto operadas pela SAE.

Descrição: **Lençol de borracha de 1/8" x 1,00mt com lona. -** Lençol de borracha de 1/8" x 1,00mt com lona.

Fonte: https://pncp.gov.br/app/editais/17819061000188/2026/2

Data: 04/02/2026 00:00

Modalidade: Dispensa

Critério de Julgamento: Menor preço

SRP: NÃO

Identificação: 17819061000188-1-000002/2026

Lote/Item: 1/1

Ata: N/A

Homologação: 04/02/2026 00:00

Quantidade: 10

Unidade: Metro

UF: MG

CNPJ	Razão Social do Fornecedor	Valor da Proposta Final
11.911.136/0001-70 *VENCEDOR*	FERRAGISTA SANTA LUZIA LTDA	R$ 135,00

Endereço: AVENIDA NAPOLEAO FAISSOL, 1152

Telefone: (34) 3268-6021

Email: torneadorasl@hotmail.com

Preço Site de Domínio Amplo 1 **R$ 145,10**

Inc. III Art. 5º da IN 65 de 07 de Julho de 2021 (Lei nº 14.133)

Site: Skr parafusos e ferramentas

Produto: Lençol de Borracha 1/8 Pol. 3,2MM Natural Metro Vonder 80.28.180.100

Descrição: Anexo 35

Data/Hora Inclusão: 23/06/2026 09:55:07

CNPJ:

Telefone:

Url: https://skrparafusos.com.br/lencol-de-borracha-18-pol-32mm-natural-com-1-lona-vonder-metro-8028180100?srsltid=AfmBOoq1gbqKD6uyoMt2aY61JMxR4auR39zXkFmNAMMj4Z0sWzdZm8QQqT4

Preço Site de Domínio Amplo 2 **R$ 114,40**

Inc. III Art. 5º da IN 65 de 07 de Julho de 2021 (Lei nº 14.133)

Site: Brandassi Artefatos de Borracha Lt

Produto: LENÇOL COMUM NR-1087-3L-1,2M-1/8

Descrição: Anexo 36

Data/Hora Inclusão: 23/06/2026 09:56:23

CNPJ:

Telefone:

Url: https://brandassi.com.br/produto/lencol-comum-nr-1087-3l-12m-1-8/

Item 82: BOTA BOMBEIRO

Preço Estimado: R$ 877,96 (un) **Percentual:** - **Preço Estimado Calculado:** R$ 877,96 **Média dos Preços Obtidos:** R$ 877,96

Quantidade	Descrição	Observação
12 Unidades	BOTA PARA COMBATE A INCENDIO, CONFECCIONADA EM BORRACHA VULCANIZADA, COM ESPUMA TERMICA E FORRO TERMICO. POSSUI BIQUEIRA DE ACO, PALMILHA DE ACO INOXIDAVEL. FABRICADA NA COR PRETA COM ALTA ESTANQUEIDADE E ACABAMENTO AMARELO, ESTILO BUNKER COM 350MM MINIMOS DE ALTURA, EM UM TAMANHO DE HOMEM N° 40. NA PARTE FRONTAL DO CANO, POSSUI UMA PROTECAO DE TIBIA NA COR AMARELA, CONFECCIONADA EM BORRACHA, POSSUINDO DIMENSOES MINIMAS DE 117MM DE ALTURA E 65MM DE LARGURA. A BORDA SUPERIOR DO CANO (UMA EM CADA LATERAL) E DOTADA DE DUAS ALCAS PARA FACILITAR O CALCAMENTO. O ACABAMENTO DE BORRACHA E RETARDANTE A CHAMAS E ALTAMENTE RESISTENTE. A AREA DOS PES E INTEIRAMENTE CERCADA PELO ISOLANTE DE ESPUMA DE PU. POSSUI SOLA COM DESENHO ANTIDERRAPANTE, RETARDANTE A CHAMAS, RESISTENTE A ESCORREGAMENTO E A ABRASAO. A BOTA POSSUI ISOLAMENTO ELETRICO PARA TENSOES ATE 600 VOLTS. TAMANHO 40. O PRODUTO DEVERA SER FORNECIDO COM LAUDO QUE ATESTE O ATENDIMENTO A NORMA NFPA 1971 JUNTAMENTE COM O CERTIFICADO DE APROVACAO EMITIDO PELO MINISTERIO DO TRABALHO E EMPREGO DENTRO DA VALIDADE	190037845

Preço (Compras Governamentais) 1: Preço do Fornecedor Vencedor — R$ 871,42

Inc. I Art. 5º da IN 65 de 07 de Julho de 2021 (Lei nº 14.133)

CNPJ: 17.138.140/0001-23
Órgão: EMPRESA DE PESQUISA AGROPECUARIA DE MINAS GERAIS / 3051002 - DPSU
Objeto: EQUIPAMENTOS DE PROTEÇÃO INDIVIDUAL - EPI E COLETIVO PARA AS DEMANDAS DA EPAMIG
Descrição: **BOTA ESPECIAL PARA COMBATE INCENDIO - MATERIA PRIMA: BORRACHA VULCANIZADA; SOLADO E ALCAS: SOLADO EM BORRACHA ANTIDERRAPANTE,ALCA EM BORRACHA; PROTECAO** - BOTA ESPECIAL PARA COMBATE INCENDIO - MATERIA PRIMA: BORRACHA VULCANIZADA; SOLADO E ALCAS: SOLADO EM BORRACHA ANTIDERRAPANTE,ALCA EM BORRACHA; PROTECAO
Fonte: https://pncp.gov.br/app/editais/17138140000123/2025/262

Data: 03/12/2025 09:00
Modalidade: Pregão - Eletrônico
Critério de Julgamento: Menor preço
SRP: NÃO
Identificação: 17138140000123-1-000262/2025
Lote/Item: 1/2
Ata: N/A
Homologação: 22/01/2026 00:00
Quantidade: 7
Unidade: CAIXA 1,00 PAR
UF: MG

CNPJ	Razão Social do Fornecedor	Valor da Proposta Final
35.339.234/0001-42 *VENCEDOR*	MARIA JOSE VENANCIO MARTINS	R$ 871,42

Estado:	Cidade:	Endereço:	Nome de Contato:	Telefone:	Email:
SP	Rio Claro	R 7 A, 954	Camila	(19) 99864-4447	njsafety22@gmail.com

Preço Site de Domínio Amplo 1 — R$ 848,99

Inc. III Art. 5º da IN 65 de 07 de Julho de 2021 (Lei nº 14.133)

Site: Waveinn.com
Produto: Homem Lalizas Botas Solas/med Fireman
Descrição: Anexo 37
Data/Hora Inclusão: 23/06/2026 09:38:56
CNPJ: 02.302.096/0003-30
Telefone:
Url: https://www.tradeinn.com/waveinn/pt/lalizas-botas-solas-med-fireman/138716931/p?utm_source=google_products&utm_medium=merchant&id_producte=15630761&country=br&srsltid=AfmBOooh8LBvHIWefmLs-qZjKthekakwMcL1eGKneOMExrhkcTckEWZ4bqY

Preço Site de Domínio Amplo 2 **R$ 920,00**

Inc. III Art. 5º da IN 65 de 07 de Julho de 2021 (Lei nº 14.133)

Site: Mercado Livre
Produto: Bota De Combate A Incêndio P/ Bombeiro Jobe Luv Harvik C/ Ca
Descrição:
Data/Hora Inclusão: 23/06/2026 09:39:22
CNPJ: 03.007.331/0001-41
Telefone:
Url:

Item 83: BOTA BOMBEIRO TAM 37

Preço Estimado: R$ 886,27 (un) **Percentual:** - **Preço Estimado Calculado:** R$ 886,27 **Média dos Preços Obtidos:** R$ 886,27

Quantidade	Descrição	Observação
5 Unidades	BOTA PARA COMBATE A INCENDIO, CONFECCIONADA EM BORRACHA VULCANIZADA, COM ESPUMA TERMICA E FORRO TERMICO. POSSUI BIQUEIRA DE ACO, PALMILHA DE ACO INOXIDAVEL. FABRICADA NA COR PRETA COM ALTA ESTANQUEIDADE E ACABAMENTO AMARELO, ESTILO BUNKER COM 350MM MINIMOS DE ALTURA, EM UM TAMANHO DE HOMEM N° 37. NA PARTE FRONTAL DO CANO, POSSUI UMA PROTECAO DE TIBIA NA COR AMARELA, CONFECCIONADA EM BORRACHA, POSSUINDO DIMENSOES MINIMAS DE 117MM DE ALTURA E 65MM DE LARGURA. A BORDA SUPERIOR DO CANO (UMA EM CADA LATERAL) E DOTADA DE DUAS ALCAS PARA FACILITAR O CALCAMENTO. O ACABAMENTO DE BORRACHA E RETARDANTE A CHAMAS E ALTAMENTE RESISTENTE. A AREA DOS PES E INTEIRAMENTE CERCADA PELO ISOLANTE DE ESPUMA DE PU. POSSUI SOLA COM DESENHO ANTIDERRAPANTE, RETARDANTE A CHAMAS, RESISTENTE A ESCORREGAMENTO E A ABRASAO. A BOTA POSSUI ISOLAMENTO ELETRICO PARA TENSOES ATE 600 VOLTS. TAMANHO 37. O PRODUTO DEVERA SER FORNECIDO COM LAUDO QUE ATESTE O ATENDIMENTO A NORMA NFPA 1971 JUNTAMENTE COM O CERTIFICADO DE APROVACAO EMITIDO PELO MINISTERIO DO TRABALHO E EMPREGO DENTRO DA VALIDADE.	190005022

Preço (Compras Governamentais) 1: Preço do Fornecedor Vencedor **R$ 871,42**

Inc. I Art. 5º da IN 65 de 07 de Julho de 2021 (Lei nº 14.133)

CNPJ: 17.138.140/0001-23
Órgão: EMPRESA DE PESQUISA AGROPECUARIA DE MINAS GERAIS / 3051002 - DPSU
Objeto: EQUIPAMENTOS DE PROTEÇÃO INDIVIDUAL - EPI E COLETIVO PARA AS DEMANDAS DA EPAMIG
Descrição: **BOTA ESPECIAL PARA COMBATE INCENDIO - MATERIA PRIMA: BORRACHA VULCANIZADA; SOLADO E ALCAS: SOLADO EM BORRACHA ANTIDERRAPANTE,ALCA EM BORRACHA; PROTECAO** - BOTA ESPECIAL PARA COMBATE INCENDIO - MATERIA PRIMA: BORRACHA VULCANIZADA; SOLADO E ALCAS: SOLADO EM BORRACHA ANTIDERRAPANTE,ALCA EM BORRACHA; PROTECAO
Fonte: https://pncp.gov.br/app/editais/17138140000123/2025/262

Data: 03/12/2025 09:00
Modalidade: Pregão - Eletrônico
Critério de Julgamento: Menor preço
SRP: NÃO
Identificação: 17138140000123-1-000262/2025
Lote/Item: 1/2
Ata: N/A
Homologação: 22/01/2026 00:00
Quantidade: 7
Unidade: CAIXA 1,00 PAR
UF: MG

CNPJ	Razão Social do Fornecedor	Valor da Proposta Final
35.339.234/0001-42 *VENCEDOR*	MARIA JOSE VENANCIO MARTINS	R$ 871,42

Estado:	Cidade:	Endereço:	Nome de Contato:	Telefone:	Email:
SP	Rio Claro	R 7 A, 954	Camila	(19) 99864-4447	njsafety22@gmail.com

Preço Site de Domínio Amplo 1 **R$ 882,21**

Inc. III Art. 5º da IN 65 de 07 de Julho de 2021 (Lei nº 14.133)

Site: Super Epi

Produto: Bota Bombeiro Borracha Vulcanizada Antiperfurante Bico Aço Hércules

Descrição: Anexo 38

Data/Hora Inclusão: 23/06/2026 09:30:49

CNPJ: 26.588.821/0001-84

Telefone:

Url: https://superepi.com.br/bota-de-bombeiro-hercules-hb014c-combate-a-incendios-ca-9992-p1067854?tsid=25&srsltid=AfmBOooDbJTrVDuJtJYHMgXsqUL8VdtvJgQUKzrZvlBaPIBVZcpxv49xyXk

Preço Site de Domínio Amplo 2 **R$ 920,00**

Inc. III Art. 5º da IN 65 de 07 de Julho de 2021 (Lei nº 14.133)

Site: Mercado Livre

Produto: Bota De Combate A Incêndio P/ Bombeiro Jobe Luv Harvik C/ Ca

Descrição:

Data/Hora Inclusão: 23/06/2026 09:31:46

CNPJ: 03.007.331/0001-41

Telefone:

Url:

Item 84: BOTA BORRACHA (P/INCENDIO) CANO LONGO TAM 39

Preço Estimado: R$ 886,27 (un) **Percentual:** - **Preço Estimado Calculado:** R$ 886,27 **Média dos Preços Obtidos:** R$ 886,27

Quantidade	Descrição	Observação
5 Unidades	BOTA PARA COMBATE A INCENDIO, CONFECCIONADA EM BORRACHA VULCANIZADA, COM ESPUMA TERMICA E FORRO TERMICO. POSSUI BIQUEIRA DE ACO, PALMILHA DE ACO INOXIDAVEL. FABRICADA NA COR PRETA COM ALTA ESTANQUEIDADE E ACABAMENTO AMARELO, ESTILO BUNKER COM 350MM MINIMOS DE ALTURA, EM UM TAMANHO DE HOMEM N° 39. NA PARTE FRONTAL DO CANO, POSSUI UMA PROTECAO DE TIBIA NA COR AMARELA, CONFECCIONADA EM BORRACHA, POSSUINDO DIMENSOES MINIMAS DE 117MM DE ALTURA E 65MM DE LARGURA. A BORDA SUPERIOR DO CANO (UMA EM CADA LATERAL) E DOTADA DE DUAS ALCAS PARA FACILITAR O CALCAMENTO. O ACABAMENTO DE BORRACHA E RETARDANTE A CHAMAS E ALTAMENTE RESISTENTE. A AREA DOS PES E INTEIRAMENTE CERCADA PELO ISOLANTE DE ESPUMA DE PU. POSSUI SOLA COM DESENHO ANTIDERRAPANTE, RETARDANTE A CHAMAS, RESISTENTE A ESCORREGAMENTO E A ABRASAO. A BOTA POSSUI ISOLAMENTO ELETRICO PARA TENSOES ATE 600 VOLTS. TAMANHO 39. O PRODUTO DEVERA SER FORNECIDO COM LAUDO QUE ATESTE O ATENDIMENTO A NORMA NFPA 1971 JUNTAMENTE COM O CERTIFICADO DE APROVACAO EMITIDO PELO MINISTERIO DO TRABALHO E EMPREGO DENTRO DA VALIDADE.	190038112

Preço (Compras Governamentais) 1: Preço do Fornecedor Vencedor **R$ 871,42**

Inc. I Art. 5º da IN 65 de 07 de Julho de 2021 (Lei nº 14.133)

CNPJ: 17.138.140/0001-23

Órgão: EMPRESA DE PESQUISA AGROPECUARIA DE MINAS GERAIS / 3051002 - DPSU

Objeto: EQUIPAMENTOS DE PROTEÇÃO INDIVIDUAL - EPI E COLETIVO PARA AS DEMANDAS DA EPAMIG

Descrição: **BOTA ESPECIAL PARA COMBATE INCENDIO - MATERIA PRIMA: BORRACHA VULCANIZADA; SOLADO E ALCAS: SOLADO EM BORRACHA ANTIDERRAPANTE,ALCA EM BORRACHA; PROTECAO** - BOTA ESPECIAL PARA COMBATE INCENDIO - MATERIA PRIMA: BORRACHA VULCANIZADA; SOLADO E ALCAS: SOLADO EM BORRACHA ANTIDERRAPANTE,ALCA EM BORRACHA; PROTECAO

Fonte: https://pncp.gov.br/app/editais/17138140000123/2025/262

Data: 03/12/2025 09:00

Modalidade: Pregão - Eletrônico

Critério de Julgamento: Menor preço

SRP: NÃO

Identificação: 17138140000123-1-000262/2025

Lote/Item: 1/2

Ata: N/A

Homologação: 22/01/2026 00:00

Quantidade: 7

Unidade: CAIXA 1,00 PAR

UF: MG

CNPJ	Razão Social do Fornecedor	Valor da Proposta Final
35.339.234/0001-42 *VENCEDOR*	MARIA JOSE VENANCIO MARTINS	R$ 871,42

Estado:	Cidade:	Endereço:	Nome de Contato:	Telefone:	Email:
SP	Rio Claro	R 7 A, 954	Camila	(19) 99864-4447	njsafety22@gmail.com

Preço Site de Domínio Amplo 1 **R$ 882,21**

Inc. III Art. 5º da IN 65 de 07 de Julho de 2021 (Lei nº 14.133)

Site: Super Epi

Produto: Bota Bombeiro Borracha Vulcanizada Antiperfurante Bico Aço Hércules

Descrição: Anexo 39

Data/Hora Inclusão: 23/06/2026 09:26:56

CNPJ: 26.588.821/0001-84

Telefone:

Url: https://superepi.com.br/bota-de-bombeiro-hercules-hb014c-combate-a-incendios-ca-9992-p1067854?tsid=25&srsltid=AfmBOoouv1oufX7DwefVBsKFL40O7fSeH7pLgkZ3Vto3D8XEWwMQ1Eyxcds

Preço Site de Domínio Amplo 2 **R$ 920,00**

Inc. III Art. 5º da IN 65 de 07 de Julho de 2021 (Lei nº 14.133)

Site: Mercado Livre

Produto: Bota De Combate A Incêndio P/ Bombeiro Jobe Luv Harvik C/ Ca

Descrição:

Data/Hora Inclusão: 23/06/2026 09:27:09

CNPJ: 03.007.331/0001-41

Telefone:

Url:

Item 85: BOTA DE BOMBEIRO (TAM 42)

Preço Estimado: R$ 842,33 (un) **Percentual:** - **Preço Estimado Calculado:** R$ 842,33 **Média dos Preços Obtidos:** R$ 842,33

Quantidade	Descrição	Observação
41 Unidades	BOTA PARA COMBATE A INCENDIO, CONFECCIONADA EM BORRACHA VULCANIZADA, COM ESPUMA TERMICA E FORRO TERMICO. POSSUI BIQUEIRA DE ACO, PALMILHA DE ACO INOXIDAVEL. FABRICADA NA COR PRETA COM ALTA ESTANQUEIDADE E ACABAMENTO AMARELO, ESTILO BUNKER COM 350MM MINIMOS DE ALTURA, EM UM TAMANHO DE HOMEM N° 42. NA PARTE FRONTAL DO CANO, POSSUI UMA PROTECAO DE TIBIA NA COR AMARELA, CONFECCIONADA EM BORRACHA, POSSUINDO DIMENSOES MINIMAS DE 117MM DE ALTURA E 65MM DE LARGURA. A BORDA SUPERIOR DO CANO (UMA EM CADA LATERAL) E DOTADA DE DUAS ALCAS PARA FACILITAR O CALCAMENTO. O ACABAMENTO DE BORRACHA E RETARDANTE A CHAMAS E ALTAMENTE RESISTENTE. A AREA DOS PES E INTEIRAMENTE CERCADA PELO ISOLANTE DE ESPUMA DE PU. POSSUI SOLA COM DESENHO ANTIDERRAPANTE, RETARDANTE A CHAMAS, RESISTENTE A ESCORREGAMENTO E A ABRASAO. A BOTA POSSUI ISOLAMENTO ELETRICO PARA TENSOES ATE 600 VOLTS. TAMANHO 42. O PRODUTO DEVERA SER FORNECIDO COM LAUDO QUE ATESTE O ATENDIMENTO A NORMA NFPA 1971 JUNTAMENTE COM O CERTIFICADO DE APROVACAO EMITIDO PELO MINISTERIO DO TRABALHO E EMPREGO DENTRO DA VALIDADE	190038039

Preço (Compras Governamentais) 1: Preço do Fornecedor Vencedor **R$ 879,90**

Inc. I Art. 5º da IN 65 de 07 de Julho de 2021 (Lei nº 14.133)

CNPJ: 95.990.180/0001-02

Órgão: MUNICIPIO DE AGUAS FRIAS / 03001 - Departamento de Adm. e Planejamento

Objeto: Aquisição de Bota de Combate a Incêndio Urbano para substituição de Equipamento de Proteção Individual (EPI) utilizado por militar do Corpo de Bombeiros Militar de Santa Catarina - OBM Pinhalzinho.

Descrição: **BOTA DE COMBATE A INCÊNDIO URBANO * Bota de proteção em couro para uso em atividades decombate a incêndio e salvamento, exercidas pelosBombeiros Militares.* Bota para bombeiro, cano longo tipo galocha, utilizada para combate a incêndios, constituída de co** - BOTA DE COMBATE A INCÊNDIO URBANO * Bota de proteção em couro para uso em atividades decombate a incêndio e salvamento, exercidas pelosBombeiros Militares.* Bota para bombeiro, cano longo tipo galocha, utilizada para combate a incêndios, constituída de couro hidrofugado, antichama, acolchoado, forro da gáspea e cano 100% impermeável e respirável em no mínimo 75% do eixo do cano, no formato de meia e forro do colarinho em material de alta resistência multifilamentos 3D. Linhas de costura em meta-aramida ou para-aramida com tratamento retardante de chamas, palmilha de montagem em resina polimérica anti perfuração não metálica fixado pelo processo montado, palmilha de isolamento térmico em célula de ar com sistema antibacteriano, biqueira de segurança resistente ao impacto de 200J com proteção externa em borracha vulcanizada ou couro tipo carbono com alta resistência ao desgaste e rasgamento, palmilha de conforto de poliuretano anatomicamente conformada dublada com tecido de alta resistência e tratamento bacteri

Fonte: https://pncp.gov.br/app/editais/95990180000102/2026/132

Data: 22/06/2026 00:00

Modalidade: Dispensa

Critério de Julgamento: Não se aplica

SRP: NÃO

Identificação: 95990180000102-1-000132/2026

Lote/Item: 1/1

Ata: N/A

Homologação: 22/06/2026 00:00

Quantidade: 1

Unidade: UNIDADE (UN)

UF: SC

CNPJ	Razão Social do Fornecedor	Valor da Proposta Final
20.596.450/0001-04 *VENCEDOR*	A. L. FORCE COMERCIAL LTDA	R$ 879,90

Estado:	Cidade:	Endereço:	Nome de Contato:	Telefone:	Email:
PR	Rolândia	AVENIDA PRESIDENTE GETULIO VARGAS, 300	Priscila Papale Massote	(44) 3226-6472	rpdias@invictalicitacoes.com.br

Preço (Compras Governamentais) 2: Preço do Fornecedor Vencedor **R$ 725,00**

Inc. I Art. 5º da IN 65 de 07 de Julho de 2021 (Lei nº 14.133)

CNPJ: 04.892.707/0001-00

Órgão: MINISTÉRIO DOS TRANSPORTES
Departamento Nacional de Infraestrutura de Transportes
11ª Unidade de Infra-Estrutura Terrestre

Objeto: Aquisição de vestimentas para brigadistas de incêndio, conforme condições estabelecidas no Edital e seus anexos.

Descrição: **Bota Segurança** - BOTA SEGURANÇA, MATERIAL: BORRACHA VULCANIZADA , TAMANHO: SOB MEDIDA , TIPO USO: PROTEÇÃO , CARACTERÍSTICAS ADICIONAIS: FORRADA EM TECIDO; COM BIQUEIRA E PALMILHA DE AÇO , APLICAÇÃO: COMBATE A INCÊNDIO

CatMat: **614950** - Bota Segurança - Material: Borracha Vulcanizada | Tamanho: Sob Medida | Tipo Uso: Proteção | Características Adicionais: Forrada Em Tecido; Com Biqueira E Palmilha De Aço | Aplicação: Combate A Incêndio

Fonte: www.gov.br/compras/pt-br

Data: 10/10/2025 08:00

Modalidade: Pregão Eletrônico

SRP: NÃO

Identificação: NºPregão:903942025 / UASG:393020

Lote/Item: /3

Ata: Link Ata

Homologação: 22/01/2026 11:01

Quantidade: 29

Unidade: Unidade

UF: MT

CNPJ	Razão Social do Fornecedor	Valor da Proposta Final
35.349.266/0001-29 *VENCEDOR*	SAGAFE COMERCIO E CONFECCOES LTDA	**R$ 725,00**

Endereço: PRESIDENTE GETULIO VARGAS, 300
Telefone: (43) 9133-2508

CNPJ	Razão Social do Fornecedor	Valor da Proposta Final
04.095.159/0001-98	MAKAI EQUIPAMENTOS E SERVICOS PARA BOMBEIROS LTDA	R$ 780,00

Estado:	Cidade:	Endereço:	Nome de Contato:	Telefone:	Email:
PR	Curitiba	RUA ORLANDO CANTARELLI, 50	Rodrigo	(51) 99315-5015	vendasmakai@hotmail.com

CNPJ	Razão Social do Fornecedor	Valor da Proposta Final
18.829.256/0001-71	RIBEIRO E COSTA EQUIPAMENTOS DE SEGURANCA LTDA	R$ 799,00

Estado:	Cidade:	Endereço:	Nome de Contato:	Telefone:	Email:
SP	Franca	RUA MINAS GERAIS, 2228	Hugo Leonardo Ribeiro	(16) 3017-9475	hmequipamentosltda@gmail.com

CNPJ	Razão Social do Fornecedor	Valor da Proposta Final
03.449.844/0001-02	GERACAO 2000 CALCADOS, CONFECCOES E MATERIAIS ESPORTIVOS LTDA	R$ 800,00

Estado:	Cidade:	Endereço:	Nome de Contato:	Telefone:	Email:
MT	Cuiabá	RUA Rua Pernambuco, 456	Wander Luiz do Amaral Miranda	(65) 3052-8094	geracao2000esportes@gmail.com

CNPJ	Razão Social do Fornecedor	Valor da Proposta Final
53.637.835/0001-13	BLACK HAWK COMERCIO DE BOTAS ESPECIAIS LTDA	R$ 820,00

Endereço: MINAS GERAIS, 16
Telefone: (16) 3406-2190
Email: dprosascontabil@outlook.com

CNPJ	Razão Social do Fornecedor	Valor da Proposta Final
40.055.505/0001-78	TAL COMERCIO, REPRESENTACOES , PRODUCAO E ATIVIDADES DE CONSULTORIA LTDA	R$ 827,90

Endereço: ,

CNPJ	Razão Social do Fornecedor	Valor da Proposta Final
37.403.745/0001-01	WENY GREGORIO DE SOUZA SILVA 85267180106	R$ 827,95

Estado:	Cidade:	Endereço:	Telefone:	Email:
DF	Brasília	Q QSC 20, LT 01	(61) 8464-9811	lyssaintimates@gmail.com

CNPJ	Razão Social do Fornecedor	Valor da Proposta Final
36.424.884/0001-59	A L DA SILVA CONFECCOES	R$ 828,00

Endereço: ,

CNPJ	Razão Social do Fornecedor	Valor da Proposta Final
60.375.738/0001-65	60.375.738 DANIEL FIRMINO DE MEDEIROS	R$ 828,00

Endereço:	Nome de Contato:	Telefone:	Email:
01, 1040	Daniel	(63) 9203-2522	dansosvendas01@gmail.com

CNPJ	Razão Social do Fornecedor	Valor da Proposta Final
26.580.101/0001-72	APPONTE WEB GESTAO E CONSULTORIA EMPRESARIAL LTDA.	R$ 849,94

Endereço: RUA CEL JOSE EUSEBIO, 95
Telefone: (11) 3255-4399
Email: dalessandro@apponte.com.br

CNPJ	Razão Social do Fornecedor	Valor da Proposta Final
23.503.202/0001-51	BRUNO DUTRA DE QUEIROZ 74787802100	R$ 900,00

Estado:	Cidade:	Endereço:	Telefone:	Email:
GO	Goiânia	R DAS SAFIRAS, 1	(62) 8627-7660	bruno.queiroz007@hotmail.com

CNPJ	Razão Social do Fornecedor	Valor da Proposta Final
39.412.830/0001-61	SOUZA TEC COMERCIO E SERVICO EIRELI	R$ 1.100,00

Estado:	Cidade:	Endereço:	Nome de Contato:	Telefone:	Email:
MG	Contagem	AV TROPICAL, 2565	MARIO SOUZA	(31) 8677-9407	souzateccomercial@gmail.com

CNPJ	Razão Social do Fornecedor	Valor da Proposta Final
25.235.133/0001-78	SMS COMERCIO E SERVICOS LTDA	R$ 2.000,00

Estado:	Cidade:	Endereço:	Nome de Contato:	Telefone:	Email:
MG	Contagem	AVENIDA TROPICAL, 2565	Cassiana	(31) 4112-2021	licitacasmag@gmail.com

Preço Site de Domínio Amplo 1 **R$ 882,21**

Inc. III Art. 5º da IN 65 de 07 de Julho de 2021 (Lei nº 14.133)

Site: Super Epi

Produto: Bota Bombeiro Borracha Vulcanizada Antiperfurante Bico Aço Hércules

Descrição: Anexo 40

Data/Hora Inclusão: 23/06/2026 09:13:04

CNPJ: 26.588.821/0001-84

Telefone:

Url: https://superepi.com.br/bota-de-bombeiro-hercules-hb014c-combate-a-incendios-ca-9992-p1067854?tsid=25&srsltid=AfmBOooMFgOhw4OK1MB7W8asx5tXIbyFXb7bLvCLhyD6Cqx7z7PHRLXH4DM

Item 86: BOTA BORRACHA CANO LONGO TAM 40

Preço Estimado: R$ 94,42 (un) **Percentual:** - **Preço Estimado Calculado:** R$ 94,42 **Média dos Preços Obtidos:** R$ 94,42

Quantidade	Descrição	Observação
37 Unidades	CALCADO INTEIRO DE BORRACHA VULCANIZADA (CLASSE II). BOTA CANO LONGO QUE DEVERA ATENDER AOS REQUISITOS DA NORMA ABNT NBR 20345 QUANTO AO DESENHO, AO DESEMPENHO DA SOLA, A PROTECAO DOS DEDOS, A RESISTENCIA AO VAZAMENTO E ESCORREGAMENTO, AO CABEDAL E A SOLA. OS ENSAIOS DEVERAO SER FEITOS DE ACORDO COM A NORMA ABNT NBR 20344. TAMANHO 40; ALTURA DO CANO: 360 MM. DEVERA SER APRESENTADO O C.A VALIDO EMITIDO PELO MINISTERIO DO TRABALHO E EMPREGO . NAO DEVE SER UTILIZADO NA PRESENCA DE CALOR/CHAMA.	190013525

Preço (Compras Governamentais) 1: Preço do Fornecedor Vencedor **R$ 97,00**

Inc. I Art. 5º da IN 65 de 07 de Julho de 2021 (Lei nº 14.133)

CNPJ: 00.444.232/0006-43

Órgão: MINISTÉRIO DA DEFESA
Comando do Exército
Industria de Material_Belico do Brasil/FMCE/RJ

Objeto: AQUISIÇÃO DE EPI s/EPC s (Equipamento de Proteção e Segurança Individual(is) e Coletiva) conforme NR06 e atender a legislação vigente para IMBEL/FMCE

Descrição: **Bota segurança** - BOTA SEGURANÇA, MATERIAL: EVA - ETIL VINIL ACETATO , MATERIAL SOLA: BORRACHA ANTIDERRAPANTE , COR: BRANCA , TAMANHO: SOB MEDIDA , TIPO CANO: LONGO , TIPO USO: PROTEÇÃO , CARACTERÍSTICAS ADICIONAIS: BIQUEIRA DE COMPOSITE , APLICAÇÃO: USO GERAL

CatMat: **634835** - Bota Segurança - Material: Eva - Etil Vinil Acetato | Material Sola: Borracha Antiderrapante | Cor: Branca | Tamanho: Sob Medida | Tipo Cano: Longo | Tipo Uso: Proteção | Características Adicionais: Biqueira De Composite | Aplicação: Uso Geral

Fonte: www.gov.br/compras/pt-br

Data: 13/02/2026 08:00

Modalidade: Pregão Eletrônico

SRP: SIM

Identificação: NºPregão:900032026 / UASG:168007

Lote/Item: /40

Ata: Link Ata

Homologação: 11/03/2026 10:10

Quantidade: 400

Unidade: Par

UF: RJ

CNPJ	Razão Social do Fornecedor	Valor da Proposta Final
27.493.779/0001-80	NOVA DMX COMERCIO DE FERRAMENTAS LTDA	R$ 40,45

Estado: RJ | **Cidade:** Rio de Janeiro | **Endereço:** RUA FIGUEIRA DE MELO, 00258 | **Telefone:** (21) 3251-6109 | **Email:** adm.novadmx@gmail.com

50.401.485/0001-01	MDX COMERCIO DE EPI LTDA	R$ 87,68

Endereço:
,

26.729.755/0001-15	FORTE SINAL EQUIPAMENTOS LTDA	R$ 90,28

Estado: PR | **Cidade:** Arapongas | **Endereço:** RUA GARRINCHA-DO-MATO-GROSSO, 440 | **Nome de Contato:** THAYNA | **Telefone:** (43) 3252-7897 | **Email:** fortesinal@fortesinal.com.br

07.747.425/0001-08 *VENCEDOR*	ONE FMX GROUP, IMPORTACAO E EXPORTACAO LTDA	**R$ 97,00**

Endereço: AVENIDA RIO BRANCO, 00185 | **Telefone:** (21) 9931-4245 | **Email:** onefmx@gmail.com

44.879.826/0001-48	ELIANE COELHO DA SILVA ROCHA 03928693573	R$ 97,00

Estado: MG | **Cidade:** Nova Serrana | **Endereço:** R JOSE GARCIA DE OLIVEIRA FILHO, 202 | **Telefone:** (73) 9135-9655 | **Email:** geovannarepresentacoesns@gmail.com

62.491.913/0001-05	KINGS MORAES COMERCIO LTDA	R$ 97,60

Endereço:
,

12.890.886/0001-75	VIXNU COMERCIO LTDA	R$ 100,00

Estado: RJ | **Cidade:** Rio de Janeiro | **Endereço:** RUA ALVARO ALVIN, 24 | **Telefone:** (24) 3343-7402

56.700.670/0001-75	MR COMERCIO DE PRODUTOS ALIMENTICIOS E FERRAGENS LTDA	R$ 102,00

Endereço:
,

25.329.901/0001-52	MGS BRASIL DISTRIBUIDORA LTDA	R$ 118,95

Estado: RS | **Cidade:** Taquaruçu do Sul | **Endereço:** RUA DO COMERCIO, 855 | **Nome de Contato:** Gilgia Perini | **Telefone:** (55) 3739-1017 | **Email:** licitacao@mgsbrasil.com.br

52.131.706/0001-96	52.131.706 JUAN FRANCISCO LOURENCO DA SILVA	R$ 135,00

Endereço:
,

CNPJ	Razão Social do Fornecedor	Valor da Proposta Final
42.247.737/0001-53	KATIA MARIA MACEDO DE ARAUJO 93342020768 Benefício Me/Epp: Sim Programa de integridade: Sim UF endereço: RJ	R$ 137,00

Endereço:
,

CNPJ	Razão Social do Fornecedor	Valor da Proposta Final
05.903.157/0001-40	BELPARA COMERCIAL LTDA	R$ 154,50

Estado:	Cidade:	Endereço:	Nome de Contato:	Telefone:	Email:
PA	Belém	TRAVESSA HUMAITA, 2233	-	(91) 3031-5152	belpara@oi.com.br

CNPJ	Razão Social do Fornecedor	Valor da Proposta Final
39.569.803/0001-05	IPD COMERCIO E SERVICO LTDA Benefício Me/Epp: Sim Programa de integridade: Não UF endereço: RJ	R$ 195,00

Endereço:	Telefone:	Email:
DO ANTURIO, 105	(21) 2438-0502	ipdcomercio@gmail.com

CNPJ	Razão Social do Fornecedor	Valor da Proposta Final
11.819.860/0001-78	RJ COMERCIO E SERVICOS GERAIS LTDA	R$ 199,99

Estado:	Cidade:	Endereço:	Nome de Contato:	Telefone:	Email:
RJ	Porto Real	RUA SAO FRANCISCO, 395	Juliana de Moura Lima	(24) 98535-4372	novaerainfinidades@gmail.com

CNPJ	Razão Social do Fornecedor	Valor da Proposta Final
27.556.876/0001-75	C A S CONSTRUTORA E ACABAMENTOS LTDA	R$ 218,00

Endereço:	Telefone:	Email:
RUA VALDEVINO DA SILVA, S/N	(21) 2747-2424	gaccontabilidade@oi.com.br

CNPJ	Razão Social do Fornecedor	Valor da Proposta Final
49.366.302/0001-77	ECM TARDELLI DISTRIBUIDORA LTDA	R$ 225,00

Endereço:	Telefone:	Email:
DOUTOR HUMBERTO DE QUEIROZ MATOSO, 541	(00) 1111-1111	ecmtardellidistribuidoraltda@email.com

CNPJ	Razão Social do Fornecedor	Valor da Proposta Final
22.965.625/0001-20	LABUTAR DISTRIBUIDORA E PRESTADORA DE SERVICO LTDA	R$ 251,34

Estado:	Cidade:	Endereço:	Nome de Contato:	Telefone:	Email:
RJ	Rio de Janeiro	RUA SANTA MARTA, 00047	LEONARDO	(21) 3555-2334	labutardistribuidora@gmail.com

CNPJ	Razão Social do Fornecedor	Valor da Proposta Final
57.110.069/0001-95	57.110.069 LUIZ GUSTAVO RODRIGUES	R$ 300,00

Endereço:	Telefone:	Email:
ASSIS CARNEIRO, 80	(21) 8867-9898	contato.lgpolis@gmail.com

CNPJ	Razão Social do Fornecedor	Valor da Proposta Final
38.006.836/0001-76	SSB SUPREMOS COMERCIO E SERVICOS LTDA	R$ 300,00

Endereço:	Telefone:	Email:
BERTIOGA, 56	(22) 9602-5589	contato@opcao.com.br

CNPJ	Razão Social do Fornecedor	Valor da Proposta Final
64.814.099/0001-48	M10 IMPORTACOES LTDA Benefício Me/Epp: Sim Equidade de gênero: Nenhum Programa de integridade: Sim UF endereço: RJ	R$ 305,00

Endereço:
,

CNPJ	Razão Social do Fornecedor	Valor da Proposta Final
56.117.171/0001-50	56.117.171 SONIA SOLENIR DE FATIMA FIGUEREDO	R$ 308,00

Endereço:	Telefone:	Email:
GILDA DE ABREU, 41	(24) 9240-8803	figueredosoares25@hotmail.com

CNPJ	Razão Social do Fornecedor	Valor da Proposta Final
39.435.028/0010-88	ECOMMERCE HN LTDA UF endereço: RJ	R$ 308,00

Endereço:
,

CNPJ	Razão Social do Fornecedor	Valor da Proposta Final
31.206.714/0001-84	QLUZ MATERIAL ELETRICO, HIDRAULICO E BAZAR LTDA	R$ 308,00

Endereço:	Telefone:
AVENIDA ITAGUAI, S/N	(21) 8398-8616

CNPJ	Razão Social do Fornecedor	Valor da Proposta Final
48.937.217/0001-59	ASTRAL COMERCIO DE MATERIAIS E EQUIPAMENTOS DE SEGURANCA E PROTECAO LTDA	R$ 309,00

Endereço:
,

CNPJ	Razão Social do Fornecedor	Valor da Proposta Final
52.524.430/0001-06	52.524.430 ANNA ALICE ALVES CARVALHO	R$ 310,00

Endereço:
,

CNPJ	Razão Social do Fornecedor	Valor da Proposta Final
49.935.709/0001-78	PRINCESS SOLUCOES EM SERVICOS E COMERCIO LTDA	R$ 310,01

Endereço:	Telefone:	Email:
OSVALDO CAMPOS, 639	(22) 9946-3573	solucoesprincess@gmail.com

CNPJ	Razão Social do Fornecedor	Valor da Proposta Final
48.558.302/0001-06	BLA - SOLUCOES INTEGRADAS LTDA UF endereço: RJ	R$ 400,00

Endereço:
,

CNPJ	Razão Social do Fornecedor	Valor da Proposta Final
16.868.674/0001-42	DIPAR FERRAGENS LTDA	R$ 20.000,00

Estado:	Cidade:	Endereço:	Nome de Contato:	Telefone:	Email:
RS	Erechim	RUA ABILIO LOTARIO MACHRY, 437	ANDRESSA	(54) 98432-6813	licita.dipar@gmail.com

Preço (Compras Governamentais) 2: Preço do Fornecedor Vencedor **R$ 98,25**

Inc. I Art. 5º da IN 65 de 07 de Julho de 2021 (Lei nº 14.133)

CNPJ: 00.348.003/0001-10

Órgão: MINISTÉRIO DA AGRICULTURA, PECUÁRIA E ABASTECIMENTO
Empresa Brasileira de Pesquisa Agropecuária
EMBRAPA CERRADOS/BRASILIA/DF

Objeto: Aquisição de Equipamento de Proteção Individual para Embrapa Cerrados

Descrição: **Bota segurança** - BOTA SEGURANÇA, MATERIAL: PVC , MATERIAL SOLA: BORRACHA , COR: AZUL E AMARELO , TAMANHO: SOB MEDIDA , TIPO CANO: LONGO , TIPO USO: CONSTRUÇÃO CIVIL

CatMat: **620540** - Bota Segurança - Material: Pvc | Material Sola: Borracha | Cor: Azul E Amarelo | Tamanho: Sob Medida | Tipo Cano: Longo | Tipo Uso: Construção Civil

Fonte: www.gov.br/compras/pt-br

Data: 30/10/2025 08:00

Modalidade: Pregão Eletrônico

SRP: NÃO

Identificação: NºPregão:900162025 / UASG:135039

Lote/Item: /5

Ata: Link Ata

Homologação: 06/02/2026 13:07

Quantidade: 40

Unidade: Par

UF: DF

CNPJ	Razão Social do Fornecedor	Valor da Proposta Final
46.263.981/0001-60 *VENCEDOR*	MENDES & DOURADO COMERCIO DE MEDICAMENTOS LTDA	**R$ 98,25**

Estado:	Cidade:	Endereço:	Nome de Contato:	Telefone:	Email:
DF	Brasília	MOD MODULO B LOTE, 33	-	(61) 9631-10330	mendesdouradomedic@gmail.com

CNPJ	Razão Social do Fornecedor	Valor da Proposta Final
18.274.923/0001-05	MASTERSUL EQUIPAMENTOS DE SEGURANCA LTDA	R$ 102,40

Estado:	Cidade:	Endereço:	Nome de Contato:	Telefone:	Email:
RS	Barão de Cotegipe	RUA FLORESTA, 380	CARINE	(54) 3523-2014	carine@mastersul.com

CNPJ	Razão Social do Fornecedor	Valor da Proposta Final
36.339.074/0001-02	PROSUL EPI S E FERRAMENTAS LTDA	R$ 102,50

Endereço:	Nome de Contato:	Telefone:	Email:
OTTOKAR DOERFFEL, 1112	PRO SUL EPI'S E MATERIAIS DE CONSTRUCAO	(47) 3034-6803	edital@prosuldistribuidora.com.br

CNPJ	Razão Social do Fornecedor	Valor da Proposta Final
12.450.604/0001-19	PENTAGONO EQUIPAMENTOS DE PROTECAO INDIVIDUAL COMERCIO ATACADISTA LTDA	R$ 104,46

Estado:	Cidade:	Endereço:	Telefone:	Email:
GO	Goiânia	RUA 224, 94	(62) 3209-1500	atendimento@pentagonoepi.com.br

CNPJ	Razão Social do Fornecedor	Valor da Proposta Final
36.435.916/0001-11	VALE COMERCIO DE MATERIAL DE CONSTRUCAO LTDA	R$ 255,00

Estado: TO | **Cidade:** Palmas | **Endereço:** Q 102 NORTE AVENIDA NS 2, SN | **Telefone:** (63) 3215-5144 | **Email:** contato@triangulocontailidade.com.br

61.070.380/0001-25	61.070.380 MARCELO ALVES DA FONSECA FILHO UF endereço: DF	R$ 495,00

Endereço:
,

36.770.097/0001-69	CIB EMPREENDIMENTOS IMOBILIARIOS LTDA	R$ 102.410.000,00

Endereço: DJALMA TORRES, 557 | **Telefone:** (38) 3676-6772 | **Email:** cib.contato@federaltrading.org

26.580.101/0001-72	APPONTE WEB GESTAO E CONSULTORIA EMPRESARIAL LTDA.	R$ 103.200.000,00

Endereço: RUA CEL JOSE EUSEBIO, 95 | **Telefone:** (11) 3255-4399 | **Email:** dalessandro@apponte.com.br

Preço (Compras Governamentais) 3: Preço do Fornecedor Vencedor **R$ 88,00**

Inc. I Art. 5º da IN 65 de 07 de Julho de 2021 (Lei nº 14.133)

CNPJ: 76.282.656/0001-06
Órgão: PREFEITURA MUNICIPAL DE MARINGA
Objeto: Registro de Preço para contratação de empresa(s) para fornecimento de Equipamentos de Proteção Individual (EPI's), tais como calçados ocupacionais, aventais de proteção, vestimentas como camisas e calças, entre outros; incluindo a logística de entrega, para atender as demandas das Secretarias e Entidades vinculadas ao Município de Maringá - PR, através da Secretaria Municipal de Logística e Compras – SELOG.
Descrição: **Bota segurança** - BOTA SEGURANÇA, MATERIAL: PVC POLIMÉRICO , MATERIAL SOLA: BORRACHA ALTA RESISTÊNCIA E ALTA ADERÊNCIA , COR: PRETA , TAMANHO: SOB MEDIDA , TIPO CANO: LONGO TIPO D , APLICAÇÃO: USO GERAL
CatMat: **618295** - Bota Segurança - Material: Pvc Polimérico | Material Sola: Borracha Alta Resistência E Alta Aderência | Cor: Preta | Tamanho: Sob Medida | Tipo Cano: Longo Tipo D | Aplicação: Uso Geral
Fonte: www.gov.br/compras/pt-br

Data: 18/03/2025 08:00
Modalidade: Pregão Eletrônico
SRP: SIM
Identificação: NºPregão:902942024 / UASG:987691
Lote/Item: /29
Ata: Link Ata
Homologação: 05/02/2026 10:09
Quantidade: 150
Unidade: Unidade
UF: PR

CNPJ	Razão Social do Fornecedor	Valor da Proposta Final
82.262.718/0001-10 *VENCEDOR*	DALEM - DISTRIBUIDORA DE EPI'S EIRELI	**R$ 88,00**

Estado: PR | **Cidade:** Maringá | **Endereço:** AV CARLOS GOMES, 509

13.421.690/0001-02	I. F. CADAMURO EQUIPAMENTOS LTDA	R$ 96,39

Estado: PR | **Cidade:** Sarandi | **Endereço:** RUA ALBINO ZANCHIM, 479 | **Telefone:** (44) 3288-0693/ (44) 9929-9927 | **Email:** ifcadamurolicitacao@gmail.com

53.763.552/0001-18	BARAOSEG LTDA	R$ 96,49

Endereço: CONEGO POLON, 70 | **Nome de Contato:** Diane | **Telefone:** (54) 8403-1178 | **Email:** baraoseg@baraoseg.com.br

19.611.064/0001-57	PIZANI EQUIPAMENTOS DE SEGURANCA LTDA	R$ 96,90

Estado: PR | **Cidade:** Maringá | **Endereço:** AVENIDA TUIUTI, 4640 | **Nome de Contato:** ANA PAULA | **Telefone:** (42) 3304-2264 | **Email:** comercial@pizaniltda.com

CNPJ	Razão Social do Fornecedor	Valor da Proposta Final
19.820.891/0001-50	B.G.F. COMERCIO DE CONFECCOES E CALCADOS LTDA	R$ 98,00

Estado:	Cidade:	Endereço:	Telefone:	Email:
SP	São Paulo	AVENIDA GUILHERME, 839	(11) 2693-7222/ (11) 2693-7048	pinaassessoria@uol.com.br

CNPJ	Razão Social do Fornecedor	Valor da Proposta Final
20.604.417/0001-70	RP COMERCIAL LTDA	R$ 103,33

Estado:	Cidade:	Endereço:	Nome de Contato:	Telefone:	Email:
SC	Blumenau	RUA ANTONIO SCHMITZ, 210	Tainara Soares	(47) 3288-6842	administrativo@rpcomercial.com.br

CNPJ	Razão Social do Fornecedor	Valor da Proposta Final
50.583.738/0001-05	RIOLLI&LIMA UNIFORMES LTDA	R$ 104,00

Endereço:	Nome de Contato:	Telefone:	Email:
PARAIBA, 164	RIOLLI UNIFORMES	(44) 9924-1188	riollilicita@hotmail.com

CNPJ	Razão Social do Fornecedor	Valor da Proposta Final
44.417.768/0001-30	SUCESSO COMERCIO E SERVICOS LTDA	R$ 104,60

Estado:	Cidade:	Endereço:	Nome de Contato:	Telefone:	Email:
ES	São Mateus	R MANTENOPOLIS, 1231	Rosilane	(31) 98815-1244	servicocomercio11@gmail.com

CNPJ	Razão Social do Fornecedor	Valor da Proposta Final
02.863.499/0001-96	I. A. SAVOLDI JUNIOR & CIA. LTDA	R$ 104,60

Estado:	Cidade:	Endereço:	Telefone:	Email:
PR	Mandaguaçu	AVENIDA MUNHOZ DA ROCHA, 1004	(44) 3245-3032	agrofertilamandaguacu@hotmail.com

CNPJ	Razão Social do Fornecedor	Valor da Proposta Final
10.963.837/0001-90	RA CONFECCOES E UNIFORMES LTDA	R$ 104,60

Estado:	Cidade:	Endereço:	Telefone:	Email:
SP	São Paulo	RUA JOSE BERNARDO PINTO, 882	(11) 2693-7222	pinaassessoria@uol.com.br

Item 87: BOTA BORRACHA CANO LONGO TAM 41

Preço Estimado: R$ 94,42 (un) **Percentual:** - **Preço Estimado Calculado:** R$ 94,42 **Média dos Preços Obtidos:** R$ 94,42

Quantidade	Descrição	Observação
17 Unidades	CALCADO INTEIRO DE BORRACHA VULCANIZADA (CLASSE II). BOTA CANO LONGO QUE DEVERA ATENDER AOS REQUISI TOS DA NORMA ABNT NBR 20345 QUANTO AO DESENHO, AO DESEMPENHO DA SOLA, A PROTECAO DOS DEDOS, A RESISTE NCIA AO VAZAMENTO E ESCORREGAMENTO, AO CABEDAL E A SOLA. OS ENSAIOS DEVERAO SER FEITOS DE ACORDO CO M A NORMA ABNT NBR 20344. TAMANHO 41; ALTURA DO CANO: 360 MM. DEVERA SER APRESENTADO O C.A VALIDO EMITI DO PELO MINISTERIO DO TRABALHO E EMPREGO . NAO DEVE SER UTILIZADO NA PRESENCA DE CALOR/CHAMA	190013526

Preço (Compras Governamentais) 1: Preço do Fornecedor Vencedor **R$ 97,00**

Inc. I Art. 5º da IN 65 de 07 de Julho de 2021 (Lei nº 14.133)

CNPJ: 00.444.232/0006-43

Órgão: MINISTÉRIO DA DEFESA
Comando do Exército
Industria de Material_Belico do Brasil/FMCE/RJ

Objeto: AQUISIÇÃO DE EPI s/EPC s (Equipamento de Proteção e Segurança Individual(is) e Coletiva) conforme NR06 e atender a legislação vigente para IMBEL/FMCE

Descrição: **Bota segurança** - BOTA SEGURANÇA, MATERIAL: EVA - ETIL VINIL ACETATO , MATERIAL SOLA: BORRACHA ANTIDERRAPANTE , COR: BRANCA , TAMANHO: SOB MEDIDA , TIPO CANO: LONGO , TIPO USO: PROTEÇÃO , CARACTERÍSTICAS ADICIONAIS: BIQUEIRA DE COMPOSITE , APLICAÇÃO: USO GERAL

CatMat: **634835** - Bota Segurança - Material: Eva - Etil Vinil Acetato | Material Sola: Borracha Antiderrapante | Cor: Branca | Tamanho: Sob Medida | Tipo Cano: Longo | Tipo Uso: Proteção | Características Adicionais: Biqueira De Composite | Aplicação: Uso Geral

Fonte: www.gov.br/compras/pt-br

Data: 13/02/2026 08:00

Modalidade: Pregão Eletrônico

SRP: SIM

Identificação: NºPregão:900032026 / UASG:168007

Lote/Item: /40

Ata: Link Ata

Homologação: 11/03/2026 10:10

Quantidade: 400

Unidade: Par

UF: RJ

CNPJ	Razão Social do Fornecedor	Valor da Proposta Final
27.493.779/0001-80	NOVA DMX COMERCIO DE FERRAMENTAS LTDA	R$ 40,45

Estado: RJ | **Cidade:** Rio de Janeiro | **Endereço:** RUA FIGUEIRA DE MELO, 00258 | **Telefone:** (21) 3251-6109 | **Email:** adm.novadmx@gmail.com

50.401.485/0001-01	MDX COMERCIO DE EPI LTDA	R$ 87,68

Endereço:
,

26.729.755/0001-15	FORTE SINAL EQUIPAMENTOS LTDA	R$ 90,28

Estado: PR | **Cidade:** Arapongas | **Endereço:** RUA GARRINCHA-DO-MATO-GROSSO, 440 | **Nome de Contato:** THAYNA | **Telefone:** (43) 3252-7897 | **Email:** fortesinal@fortesinal.com.br

07.747.425/0001-08 *VENCEDOR*	ONE FMX GROUP, IMPORTACAO E EXPORTACAO LTDA	**R$ 97,00**

Endereço: AVENIDA RIO BRANCO, 00185 | **Telefone:** (21) 9931-4245 | **Email:** onefmx@gmail.com

44.879.826/0001-48	ELIANE COELHO DA SILVA ROCHA 03928693573	R$ 97,00

Estado: MG | **Cidade:** Nova Serrana | **Endereço:** R JOSE GARCIA DE OLIVEIRA FILHO, 202 | **Telefone:** (73) 9135-9655 | **Email:** geovannarepresentacoesns@gmail.com

62.491.913/0001-05	KINGS MORAES COMERCIO LTDA	R$ 97,60

Endereço:
,

12.890.886/0001-75	VIXNU COMERCIO LTDA	R$ 100,00

Estado: RJ | **Cidade:** Rio de Janeiro | **Endereço:** RUA ALVARO ALVIN, 24 | **Telefone:** (24) 3343-7402

56.700.670/0001-75	MR COMERCIO DE PRODUTOS ALIMENTICIOS E FERRAGENS LTDA	R$ 102,00

Endereço:
,

25.329.901/0001-52	MGS BRASIL DISTRIBUIDORA LTDA	R$ 118,95

Estado: RS | **Cidade:** Taquaruçu do Sul | **Endereço:** RUA DO COMERCIO, 855 | **Nome de Contato:** Gilgia Perini | **Telefone:** (55) 3739-1017 | **Email:** licitacao@mgsbrasil.com.br

52.131.706/0001-96	52.131.706 JUAN FRANCISCO LOURENCO DA SILVA	R$ 135,00

Endereço:
,

42.247.737/0001-53	KATIA MARIA MACEDO DE ARAUJO 93342020768 Benefício Me/Epp: Sim Programa de integridade: Sim UF endereço: RJ	R$ 137,00

Endereço:
,

05.903.157/0001-40	BELPARA COMERCIAL LTDA	R$ 154,50

Estado: PA | **Cidade:** Belém | **Endereço:** TRAVESSA HUMAITA, 2233 | **Nome de Contato:** - | **Telefone:** (91) 3031-5152 | **Email:** belpara@oi.com.br

39.569.803/0001-05	IPD COMERCIO E SERVICO LTDA Benefício Me/Epp: Sim Programa de integridade: Não UF endereço: RJ	R$ 195,00

Endereço: DO ANTURIO, 105 | **Telefone:** (21) 2438-0502 | **Email:** ipdcomercio@gmail.com

CNPJ	Razão Social do Fornecedor	Valor da Proposta Final
11.819.860/0001-78	RJ COMERCIO E SERVICOS GERAIS LTDA	R$ 199,99

Estado:	Cidade:	Endereço:	Nome de Contato:	Telefone:	Email:
RJ	Porto Real	RUA SAO FRANCISCO, 395	Juliana de Moura Lima	(24) 98535-4372	novaerainfinidades@gmail.com

CNPJ	Razão Social do Fornecedor	Valor da Proposta Final
27.556.876/0001-75	C A S CONSTRUTORA E ACABAMENTOS LTDA	R$ 218,00

Endereço:	Telefone:	Email:
RUA VALDEVINO DA SILVA, S/N	(21) 2747-2424	gaccontabilidade@oi.com.br

CNPJ	Razão Social do Fornecedor	Valor da Proposta Final
49.366.302/0001-77	ECM TARDELLI DISTRIBUIDORA LTDA	R$ 225,00

Endereço:	Telefone:	Email:
DOUTOR HUMBERTO DE QUEIROZ MATOSO, 541	(00) 1111-1111	ecmtardellidistribuidoraltda@email.com

CNPJ	Razão Social do Fornecedor	Valor da Proposta Final
22.965.625/0001-20	LABUTAR DISTRIBUIDORA E PRESTADORA DE SERVICO LTDA	R$ 251,34

Estado:	Cidade:	Endereço:	Nome de Contato:	Telefone:	Email:
RJ	Rio de Janeiro	RUA SANTA MARTA, 00047	LEONARDO	(21) 3555-2334	labutardistribuidora@gmail.com

CNPJ	Razão Social do Fornecedor	Valor da Proposta Final
57.110.069/0001-95	57.110.069 LUIZ GUSTAVO RODRIGUES	R$ 300,00

Endereço:	Telefone:	Email:
ASSIS CARNEIRO, 80	(21) 8867-9898	contato.lgpolis@gmail.com

CNPJ	Razão Social do Fornecedor	Valor da Proposta Final
38.006.836/0001-76	SSB SUPREMOS COMERCIO E SERVICOS LTDA	R$ 300,00

Endereço:	Telefone:	Email:
BERTIOGA, 56	(22) 9602-5589	contato@opcao.com.br

CNPJ	Razão Social do Fornecedor	Valor da Proposta Final
64.814.099/0001-48	M10 IMPORTACOES LTDA Benefício Me/Epp: Sim Equidade de gênero: Nenhum Programa de integridade: Sim UF endereço: RJ	R$ 305,00

Endereço:
,

CNPJ	Razão Social do Fornecedor	Valor da Proposta Final
56.117.171/0001-50	56.117.171 SONIA SOLENIR DE FATIMA FIGUEREDO	R$ 308,00

Endereço:	Telefone:	Email:
GILDA DE ABREU, 41	(24) 9240-8803	figueredosoares25@hotmail.com

CNPJ	Razão Social do Fornecedor	Valor da Proposta Final
39.435.028/0010-88	ECOMMERCE HN LTDA UF endereço: RJ	R$ 308,00

Endereço:
,

CNPJ	Razão Social do Fornecedor	Valor da Proposta Final
31.206.714/0001-84	QLUZ MATERIAL ELETRICO, HIDRAULICO E BAZAR LTDA	R$ 308,00

Endereço:	Telefone:
AVENIDA ITAGUAI, S/N	(21) 8398-8616

CNPJ	Razão Social do Fornecedor	Valor da Proposta Final
48.937.217/0001-59	ASTRAL COMERCIO DE MATERIAIS E EQUIPAMENTOS DE SEGURANCA E PROTECAO LTDA	R$ 309,00

Endereço:
,

CNPJ	Razão Social do Fornecedor	Valor da Proposta Final
52.524.430/0001-06	52.524.430 ANNA ALICE ALVES CARVALHO	R$ 310,00

Endereço:
,

CNPJ	Razão Social do Fornecedor	Valor da Proposta Final
49.935.709/0001-78	PRINCESS SOLUCOES EM SERVICOS E COMERCIO LTDA	R$ 310,01

Endereço:	Telefone:	Email:
OSVALDO CAMPOS, 639	(22) 9946-3573	solucoesprincess@gmail.com

CNPJ	Razão Social do Fornecedor	Valor da Proposta Final
48.558.302/0001-06	BLA - SOLUCOES INTEGRADAS LTDA UF endereço: RJ	R$ 400,00

Endereço:
,

CNPJ	Razão Social do Fornecedor	Valor da Proposta Final
16.868.674/0001-42	DIPAR FERRAGENS LTDA	R$ 20.000,00

Estado:	Cidade:	Endereço:	Nome de Contato:	Telefone:	Email:
RS	Erechim	RUA ABILIO LOTARIO MACHRY, 437	ANDRESSA	(54) 98432-6813	licita.dipar@gmail.com

Preço (Compras Governamentais) 2: Preço do Fornecedor Vencedor **R$ 98,25**

Inc. I Art. 5º da IN 65 de 07 de Julho de 2021 (Lei nº 14.133)

CNPJ: 00.348.003/0001-10

Órgão: MINISTÉRIO DA AGRICULTURA, PECUÁRIA E ABASTECIMENTO
Empresa Brasileira de Pesquisa Agropecuária
EMBRAPA CERRADOS/BRASILIA/DF

Objeto: Aquisição de Equipamento de Proteção Individual para Embrapa Cerrados

Descrição: **Bota segurança** - BOTA SEGURANÇA, MATERIAL: PVC , MATERIAL SOLA: BORRACHA , COR: AZUL E AMARELO , TAMANHO: SOB MEDIDA , TIPO CANO: LONGO , TIPO USO: CONSTRUÇÃO CIVIL

CatMat: **620540** - Bota Segurança - Material: Pvc | Material Sola: Borracha | Cor: Azul E Amarelo | Tamanho: Sob Medida | Tipo Cano: Longo | Tipo Uso: Construção Civil

Fonte: www.gov.br/compras/pt-br

Data: 30/10/2025 08:00

Modalidade: Pregão Eletrônico

SRP: NÃO

Identificação: NºPregão:900162025 / UASG:135039

Lote/Item: /5

Ata: Link Ata

Homologação: 06/02/2026 13:07

Quantidade: 40

Unidade: Par

UF: DF

CNPJ	Razão Social do Fornecedor	Valor da Proposta Final
46.263.981/0001-60 *VENCEDOR*	MENDES & DOURADO COMERCIO DE MEDICAMENTOS LTDA	**R$ 98,25**

Estado:	Cidade:	Endereço:	Nome de Contato:	Telefone:	Email:
DF	Brasília	MOD MODULO B LOTE, 33	-	(61) 9631-10330	mendesdouradomedic@gmail.com

CNPJ	Razão Social do Fornecedor	Valor da Proposta Final
18.274.923/0001-05	MASTERSUL EQUIPAMENTOS DE SEGURANCA LTDA	R$ 102,40

Estado:	Cidade:	Endereço:	Nome de Contato:	Telefone:	Email:
RS	Barão de Cotegipe	RUA FLORESTA, 380	CARINE	(54) 3523-2014	carine@mastersul.com

CNPJ	Razão Social do Fornecedor	Valor da Proposta Final
36.339.074/0001-02	PROSUL EPI S E FERRAMENTAS LTDA	R$ 102,50

Endereço:	Nome de Contato:	Telefone:	Email:
OTTOKAR DOERFFEL, 1112	PRO SUL EPI'S E MATERIAIS DE CONSTRUCAO	(47) 3034-6803	edital@prosuldistribuidora.com.br

CNPJ	Razão Social do Fornecedor	Valor da Proposta Final
12.450.604/0001-19	PENTAGONO EQUIPAMENTOS DE PROTECAO INDIVIDUAL COMERCIO ATACADISTA LTDA	R$ 104,46

Estado:	Cidade:	Endereço:	Telefone:	Email:
GO	Goiânia	RUA 224, 94	(62) 3209-1500	atendimento@pentagonoepi.com.br

CNPJ	Razão Social do Fornecedor	Valor da Proposta Final
36.435.916/0001-11	VALE COMERCIO DE MATERIAL DE CONSTRUCAO LTDA	R$ 255,00

Estado:	Cidade:	Endereço:	Telefone:	Email:
TO	Palmas	Q 102 NORTE AVENIDA NS 2, SN	(63) 3215-5144	contato@triangulocontailidade.com.br

CNPJ	Razão Social do Fornecedor	Valor da Proposta Final
61.070.380/0001-25	61.070.380 MARCELO ALVES DA FONSECA FILHO UF endereço: DF	R$ 495,00

Endereço:
,

CNPJ	Razão Social do Fornecedor	Valor da Proposta Final
36.770.097/0001-69	CIB EMPREENDIMENTOS IMOBILIARIOS LTDA	R$ 102.410.000,00

Endereço:	Telefone:	Email:
DJALMA TORRES, 557	(38) 3676-6772	cib.contato@federaltrading.org

CNPJ	Razão Social do Fornecedor	Valor da Proposta Final
26.580.101/0001-72	APPONTE WEB GESTAO E CONSULTORIA EMPRESARIAL LTDA.	R$ 103.200.000,00

Endereço: RUA CEL JOSE EUSEBIO, 95 **Telefone:** (11) 3255-4399 **Email:** dalessandro@apponte.com.br

Preço (Compras Governamentais) 3: Preço do Fornecedor Vencedor **R$ 88,00**

Inc. I Art. 5º da IN 65 de 07 de Julho de 2021 (Lei nº 14.133)

CNPJ: 76.282.656/0001-06
Órgão: PREFEITURA MUNICIPAL DE MARINGA
Objeto: Registro de Preço para contratação de empresa(s) para fornecimento de Equipamentos de Proteção Individual (EPI's), tais como calçados ocupacionais, aventais de proteção, vestimentas como camisas e calças, entre outros; incluindo a logística de entrega, para atender as demandas das Secretarias e Entidades vinculadas ao Município de Maringá - PR, através da Secretaria Municipal de Logística e Compras – SELOG.
Descrição: **Bota segurança** - BOTA SEGURANÇA, MATERIAL: PVC POLIMÉRICO , MATERIAL SOLA: BORRACHA ALTA RESISTÊNCIA E ALTA ADERÊNCIA , COR: PRETA , TAMANHO: SOB MEDIDA , TIPO CANO: LONGO TIPO D , APLICAÇÃO: USO GERAL
CatMat: **618295** - Bota Segurança - Material: Pvc Polimérico | Material Sola: Borracha Alta Resistência E Alta Aderência | Cor: Preta | Tamanho: Sob Medida | Tipo Cano: Longo Tipo D | Aplicação: Uso Geral
Fonte: www.gov.br/compras/pt-br

Data: 18/03/2025 08:00
Modalidade: Pregão Eletrônico
SRP: SIM
Identificação: NºPregão:902942024 / UASG:987691
Lote/Item: /29
Ata: Link Ata
Homologação: 05/02/2026 10:09
Quantidade: 150
Unidade: Unidade
UF: PR

CNPJ	Razão Social do Fornecedor	Valor da Proposta Final
82.262.718/0001-10 *VENCEDOR*	DALEM - DISTRIBUIDORA DE EPI'S EIRELI	**R$ 88,00**

Estado: PR **Cidade:** Maringá **Endereço:** AV CARLOS GOMES, 509

CNPJ	Razão Social do Fornecedor	Valor da Proposta Final
13.421.690/0001-02	I. F. CADAMURO EQUIPAMENTOS LTDA	R$ 96,39

Estado: PR **Cidade:** Sarandi **Endereço:** RUA ALBINO ZANCHIM, 479 **Telefone:** (44) 3288-0693/ (44) 9929-9927 **Email:** ifcadamurolicitacao@gmail.com

CNPJ	Razão Social do Fornecedor	Valor da Proposta Final
53.763.552/0001-18	BARAOSEG LTDA	R$ 96,49

Endereço: CONEGO POLON, 70 **Nome de Contato:** Diane **Telefone:** (54) 8403-1178 **Email:** baraoseg@baraoseg.com.br

CNPJ	Razão Social do Fornecedor	Valor da Proposta Final
19.611.064/0001-57	PIZANI EQUIPAMENTOS DE SEGURANCA LTDA	R$ 96,90

Estado: PR **Cidade:** Maringá **Endereço:** AVENIDA TUIUTI, 4640 **Nome de Contato:** ANA PAULA **Telefone:** (42) 3304-2264 **Email:** comercial@pizaniltda.com

CNPJ	Razão Social do Fornecedor	Valor da Proposta Final
19.820.891/0001-50	B.G.F. COMERCIO DE CONFECCOES E CALCADOS LTDA	R$ 98,00

Estado: SP **Cidade:** São Paulo **Endereço:** AVENIDA GUILHERME, 839 **Telefone:** (11) 2693-7222/ (11) 2693-7048 **Email:** pinaassessoria@uol.com.br

CNPJ	Razão Social do Fornecedor	Valor da Proposta Final
20.604.417/0001-70	RP COMERCIAL LTDA	R$ 103,33

Estado: SC **Cidade:** Blumenau **Endereço:** RUA ANTONIO SCHMITZ, 210 **Nome de Contato:** Tainara Soares **Telefone:** (47) 3288-6842 **Email:** administrativo@rpcomercial.com.br

CNPJ	Razão Social do Fornecedor	Valor da Proposta Final
50.583.738/0001-05	RIOLLI&LIMA UNIFORMES LTDA	R$ 104,00

Endereço: PARAIBA, 164 **Nome de Contato:** RIOLLI UNIFORMES **Telefone:** (44) 9924-1188 **Email:** riollilicita@hotmail.com

CNPJ	Razão Social do Fornecedor	Valor da Proposta Final
44.417.768/0001-30	SUCESSO COMERCIO E SERVICOS LTDA	R$ 104,60

Estado:	Cidade:	Endereço:	Nome de Contato:	Telefone:	Email:
ES	São Mateus	R MANTENOPOLIS, 1231	Rosilane	(31) 98815-1244	servicocomercio11@gmail.com

CNPJ	Razão Social do Fornecedor	Valor da Proposta Final
02.863.499/0001-96	I. A. SAVOLDI JUNIOR & CIA. LTDA	R$ 104,60

Estado:	Cidade:	Endereço:	Telefone:	Email:
PR	Mandaguaçu	AVENIDA MUNHOZ DA ROCHA, 1004	(44) 3245-3032	agrofertilamandaguacu@hotmail.com

CNPJ	Razão Social do Fornecedor	Valor da Proposta Final
10.963.837/0001-90	RA CONFECCOES E UNIFORMES LTDA	R$ 104,60

Estado:	Cidade:	Endereço:	Telefone:	Email:
SP	São Paulo	RUA JOSE BERNARDO PINTO, 882	(11) 2693-7222	pinaassessoria@uol.com.br

Item 88: BOTA BORRACHA CANO LONGO TAM 42

Preço Estimado: R$ 94,42 (un) **Percentual:** - **Preço Estimado Calculado:** R$ 94,42 **Média dos Preços Obtidos:** R$ 94,42

Quantidade	Descrição	Observação
155 Unidades	CALCADO INTEIRO DE BORRACHA VULCANIZADA (CLASSE II). BOTA CANO LONGO QUE DEVERA ATENDER AOS REQUISITOS DA NORMA ABNT NBR 20345 QUANTO AO DESENHO, AO DESEMPENHO DA SOLA, A PROTECAO DOS DEDOS, A RESISTENCIA AO VAZAMENTO E ESCORREGAMENTO, AO CABEDAL E A SOLA. OS ENSAIOS DEVERAO SER FEITOS DE ACORDO COM A NORMA ABNT NBR 20344. TAMANHO 42; ALTURA DO CANO: 360 MM. DEVERA SER APRESENTADO O C.A VALIDO EMITIDO PELO MINISTERIO DO TRABALHO E EMPREGO	190013527

Preço (Compras Governamentais) 1: Preço do Fornecedor Vencedor **R$ 97,00**

Inc. I Art. 5º da IN 65 de 07 de Julho de 2021 (Lei nº 14.133)

CNPJ: 00.444.232/0006-43

Órgão: MINISTÉRIO DA DEFESA
Comando do Exército
Industria de Material_Belico do Brasil/FMCE/RJ

Objeto: AQUISIÇÃO DE EPI s/EPC s (Equipamento de Proteção e Segurança Individual(is) e Coletiva) conforme NR06 e atender a legislação vigente para IMBEL/FMCE

Descrição: **Bota segurança** - BOTA SEGURANÇA, MATERIAL: EVA - ETIL VINIL ACETATO , MATERIAL SOLA: BORRACHA ANTIDERRAPANTE , COR: BRANCA , TAMANHO: SOB MEDIDA , TIPO CANO: LONGO , TIPO USO: PROTEÇÃO , CARACTERÍSTICAS ADICIONAIS: BIQUEIRA DE COMPOSITE , APLICAÇÃO: USO GERAL

CatMat: **634835** - Bota Segurança - Material: Eva - Etil Vinil Acetato | Material Sola: Borracha Antiderrapante | Cor: Branca | Tamanho: Sob Medida | Tipo Cano: Longo | Tipo Uso: Proteção | Características Adicionais: Biqueira De Composite | Aplicação: Uso Geral

Fonte: www.gov.br/compras/pt-br

Data: 13/02/2026 08:00

Modalidade: Pregão Eletrônico

SRP: SIM

Identificação: NºPregão:900032026 / UASG:168007

Lote/Item: /40

Ata: Link Ata

Homologação: 11/03/2026 10:10

Quantidade: 400

Unidade: Par

UF: RJ

CNPJ	Razão Social do Fornecedor	Valor da Proposta Final
27.493.779/0001-80	NOVA DMX COMERCIO DE FERRAMENTAS LTDA	R$ 40,45

Estado:	Cidade:	Endereço:	Telefone:	Email:
RJ	Rio de Janeiro	RUA FIGUEIRA DE MELO, 00258	(21) 3251-6109	adm.novadmx@gmail.com

CNPJ	Razão Social do Fornecedor	Valor da Proposta Final
50.401.485/0001-01	MDX COMERCIO DE EPI LTDA	R$ 87,68

Endereço:
,

CNPJ	Razão Social do Fornecedor	Valor da Proposta Final
26.729.755/0001-15	FORTE SINAL EQUIPAMENTOS LTDA	R$ 90,28

Estado:	Cidade:	Endereço:	Nome de Contato:	Telefone:	Email:
PR	Arapongas	RUA GARRINCHA-DO-MATO-GROSSO, 440	THAYNA	(43) 3252-7897	fortesinal@fortesinal.com.br

07.747.425/0001-08 *VENCEDOR*	ONE FMX GROUP, IMPORTACAO E EXPORTACAO LTDA	**R$ 97,00**

Endereço:	Telefone:	Email:
AVENIDA RIO BRANCO, 00185	(21) 9931-4245	onefmx@gmail.com

44.879.826/0001-48	ELIANE COELHO DA SILVA ROCHA 03928693573	R$ 97,00

Estado:	Cidade:	Endereço:	Telefone:	Email:
MG	Nova Serrana	R JOSE GARCIA DE OLIVEIRA FILHO, 202	(73) 9135-9655	geovannarepresentacoesns@gmail.com

62.491.913/0001-05	KINGS MORAES COMERCIO LTDA	R$ 97,60

Endereço:
,

12.890.886/0001-75	VIXNU COMERCIO LTDA	R$ 100,00

Estado:	Cidade:	Endereço:	Telefone:
RJ	Rio de Janeiro	RUA ALVARO ALVIN, 24	(24) 3343-7402

56.700.670/0001-75	MR COMERCIO DE PRODUTOS ALIMENTICIOS E FERRAGENS LTDA	R$ 102,00

Endereço:
,

25.329.901/0001-52	MGS BRASIL DISTRIBUIDORA LTDA	R$ 118,95

Estado:	Cidade:	Endereço:	Nome de Contato:	Telefone:	Email:
RS	Taquaruçu do Sul	RUA DO COMERCIO, 855	Gilgia Perini	(55) 3739-1017	licitacao@mgsbrasil.com.br

52.131.706/0001-96	52.131.706 JUAN FRANCISCO LOURENCO DA SILVA	R$ 135,00

Endereço:
,

42.247.737/0001-53	KATIA MARIA MACEDO DE ARAUJO 93342020768 Benefício Me/Epp: Sim Programa de integridade: Sim UF endereço: RJ	R$ 137,00

Endereço:
,

05.903.157/0001-40	BELPARA COMERCIAL LTDA	R$ 154,50

Estado:	Cidade:	Endereço:	Nome de Contato:	Telefone:	Email:
PA	Belém	TRAVESSA HUMAITA, 2233	-	(91) 3031-5152	belpara@oi.com.br

39.569.803/0001-05	IPD COMERCIO E SERVICO LTDA Benefício Me/Epp: Sim Programa de integridade: Não UF endereço: RJ	R$ 195,00

Endereço:	Telefone:	Email:
DO ANTURIO, 105	(21) 2438-0502	ipdcomercio@gmail.com

11.819.860/0001-78	RJ COMERCIO E SERVICOS GERAIS LTDA	R$ 199,99

Estado:	Cidade:	Endereço:	Nome de Contato:	Telefone:	Email:
RJ	Porto Real	RUA SAO FRANCISCO, 395	Juliana de Moura Lima	(24) 98535-4372	novaerainfinidades@gmail.com

27.556.876/0001-75	C A S CONSTRUTORA E ACABAMENTOS LTDA	R$ 218,00

Endereço:	Telefone:	Email:
RUA VALDEVINO DA SILVA, S/N	(21) 2747-2424	gaccontabilidade@oi.com.br

CNPJ	Razão Social do Fornecedor	Valor da Proposta Final
49.366.302/0001-77	ECM TARDELLI DISTRIBUIDORA LTDA	R$ 225,00

Endereço: DOUTOR HUMBERTO DE QUEIROZ MATOSO, 541 **Telefone:** (00) 1111-1111 **Email:** ecmtardellidistribuidoraltda@email.com

CNPJ	Razão Social do Fornecedor	Valor da Proposta Final
22.965.625/0001-20	LABUTAR DISTRIBUIDORA E PRESTADORA DE SERVICO LTDA	R$ 251,34

Estado: RJ **Cidade:** Rio de Janeiro **Endereço:** RUA SANTA MARTA, 00047 **Nome de Contato:** LEONARDO **Telefone:** (21) 3555-2334 **Email:** labutardistribuidora@gmail.com

CNPJ	Razão Social do Fornecedor	Valor da Proposta Final
57.110.069/0001-95	57.110.069 LUIZ GUSTAVO RODRIGUES	R$ 300,00

Endereço: ASSIS CARNEIRO, 80 **Telefone:** (21) 8867-9898 **Email:** contato.lgpolis@gmail.com

CNPJ	Razão Social do Fornecedor	Valor da Proposta Final
38.006.836/0001-76	SSB SUPREMOS COMERCIO E SERVICOS LTDA	R$ 300,00

Endereço: BERTIOGA, 56 **Telefone:** (22) 9602-5589 **Email:** contato@opcao.com.br

CNPJ	Razão Social do Fornecedor	Valor da Proposta Final
64.814.099/0001-48	M10 IMPORTACOES LTDA Benefício Me/Epp: Sim Equidade de gênero: Nenhum Programa de integridade: Sim UF endereço: RJ	R$ 305,00

Endereço:
,

CNPJ	Razão Social do Fornecedor	Valor da Proposta Final
56.117.171/0001-50	56.117.171 SONIA SOLENIR DE FATIMA FIGUEREDO	R$ 308,00

Endereço: GILDA DE ABREU, 41 **Telefone:** (24) 9240-8803 **Email:** figueredosoares25@hotmail.com

CNPJ	Razão Social do Fornecedor	Valor da Proposta Final
39.435.028/0010-88	ECOMMERCE HN LTDA UF endereço: RJ	R$ 308,00

Endereço:
,

CNPJ	Razão Social do Fornecedor	Valor da Proposta Final
31.206.714/0001-84	QLUZ MATERIAL ELETRICO, HIDRAULICO E BAZAR LTDA	R$ 308,00

Endereço: AVENIDA ITAGUAI, S/N **Telefone:** (21) 8398-8616

CNPJ	Razão Social do Fornecedor	Valor da Proposta Final
48.937.217/0001-59	ASTRAL COMERCIO DE MATERIAIS E EQUIPAMENTOS DE SEGURANCA E PROTECAO LTDA	R$ 309,00

Endereço:
,

CNPJ	Razão Social do Fornecedor	Valor da Proposta Final
52.524.430/0001-06	52.524.430 ANNA ALICE ALVES CARVALHO	R$ 310,00

Endereço:
,

CNPJ	Razão Social do Fornecedor	Valor da Proposta Final
49.935.709/0001-78	PRINCESS SOLUCOES EM SERVICOS E COMERCIO LTDA	R$ 310,01

Endereço: OSVALDO CAMPOS, 639 **Telefone:** (22) 9946-3573 **Email:** solucoesprincess@gmail.com

CNPJ	Razão Social do Fornecedor	Valor da Proposta Final
48.558.302/0001-06	BLA - SOLUCOES INTEGRADAS LTDA UF endereço: RJ	R$ 400,00

Endereço:
,

CNPJ	Razão Social do Fornecedor	Valor da Proposta Final
16.868.674/0001-42	DIPAR FERRAGENS LTDA	R$ 20.000,00

Estado: RS **Cidade:** Erechim **Endereço:** RUA ABILIO LOTARIO MACHRY, 437 **Nome de Contato:** ANDRESSA **Telefone:** (54) 98432-6813 **Email:** licita.dipar@gmail.com

Preço (Compras Governamentais) 2: Preço do Fornecedor Vencedor **R$ 98,25**

Inc. I Art. 5º da IN 65 de 07 de Julho de 2021 (Lei nº 14.133)

CNPJ: 00.348.003/0001-10

Órgão: MINISTÉRIO DA AGRICULTURA, PECUÁRIA E ABASTECIMENTO
Empresa Brasileira de Pesquisa Agropecuária
EMBRAPA CERRADOS/BRASILIA/DF

Objeto: Aquisição de Equipamento de Proteção Individual para Embrapa Cerrados

Descrição: **Bota segurança** - BOTA SEGURANÇA, MATERIAL: PVC , MATERIAL SOLA: BORRACHA , COR: AZUL E AMARELO , TAMANHO: SOB MEDIDA , TIPO CANO: LONGO , TIPO USO: CONSTRUÇÃO CIVIL

CatMat: **620540** - Bota Segurança - Material: Pvc | Material Sola: Borracha | Cor: Azul E Amarelo | Tamanho: Sob Medida | Tipo Cano: Longo | Tipo Uso: Construção Civil

Fonte: www.gov.br/compras/pt-br

Data: 30/10/2025 08:00

Modalidade: Pregão Eletrônico

SRP: NÃO

Identificação: NºPregão:900162025 / UASG:135039

Lote/Item: /5

Ata: Link Ata

Homologação: 06/02/2026 13:07

Quantidade: 40

Unidade: Par

UF: DF

CNPJ	Razão Social do Fornecedor	Valor da Proposta Final
46.263.981/0001-60 *VENCEDOR*	MENDES & DOURADO COMERCIO DE MEDICAMENTOS LTDA	**R$ 98,25**

Estado:	Cidade:	Endereço:	Nome de Contato:	Telefone:	Email:
DF	Brasília	MOD MODULO B LOTE, 33	-	(61) 9631-10330	mendesdouradomedic@gmail.com

CNPJ	Razão Social do Fornecedor	Valor da Proposta Final
18.274.923/0001-05	MASTERSUL EQUIPAMENTOS DE SEGURANCA LTDA	R$ 102,40

Estado:	Cidade:	Endereço:	Nome de Contato:	Telefone:	Email:
RS	Barão de Cotegipe	RUA FLORESTA, 380	CARINE	(54) 3523-2014	carine@mastersul.com

CNPJ	Razão Social do Fornecedor	Valor da Proposta Final
36.339.074/0001-02	PROSUL EPI S E FERRAMENTAS LTDA	R$ 102,50

Endereço:	Nome de Contato:	Telefone:	Email:
OTTOKAR DOERFFEL, 1112	PRO SUL EPI'S E MATERIAIS DE CONSTRUCAO	(47) 3034-6803	edital@prosuldistribuidora.com.br

CNPJ	Razão Social do Fornecedor	Valor da Proposta Final
12.450.604/0001-19	PENTAGONO EQUIPAMENTOS DE PROTECAO INDIVIDUAL COMERCIO ATACADISTA LTDA	R$ 104,46

Estado:	Cidade:	Endereço:	Telefone:	Email:
GO	Goiânia	RUA 224, 94	(62) 3209-1500	atendimento@pentagonoepi.com.br

CNPJ	Razão Social do Fornecedor	Valor da Proposta Final
36.435.916/0001-11	VALE COMERCIO DE MATERIAL DE CONSTRUCAO LTDA	R$ 255,00

Estado:	Cidade:	Endereço:	Telefone:	Email:
TO	Palmas	Q 102 NORTE AVENIDA NS 2, SN	(63) 3215-5144	contato@triangulocontailidade.com.br

CNPJ	Razão Social do Fornecedor	Valor da Proposta Final
61.070.380/0001-25	61.070.380 MARCELO ALVES DA FONSECA FILHO UF endereço: DF	R$ 495,00

Endereço:
,

CNPJ	Razão Social do Fornecedor	Valor da Proposta Final
36.770.097/0001-69	CIB EMPREENDIMENTOS IMOBILIARIOS LTDA	R$ 102.410.000,00

Endereço:	Telefone:	Email:
DJALMA TORRES, 557	(38) 3676-6772	cib.contato@federaltrading.org

CNPJ	Razão Social do Fornecedor	Valor da Proposta Final
26.580.101/0001-72	APPONTE WEB GESTAO E CONSULTORIA EMPRESARIAL LTDA.	R$ 103.200.000,00

Endereço:	Telefone:	Email:
RUA CEL JOSE EUSEBIO, 95	(11) 3255-4399	dalessandro@apponte.com.br

Preço (Compras Governamentais) 3: Preço do Fornecedor Vencedor **R$ 88,00**

Inc. I Art. 5º da IN 65 de 07 de Julho de 2021 (Lei nº 14.133)

CNPJ: 76.282.656/0001-06

Órgão: PREFEITURA MUNICIPAL DE MARINGA

Objeto: Registro de Preço para contratação de empresa(s) para fornecimento de Equipamentos de Proteção Individual (EPI's), tais como calçados ocupacionais, aventais de proteção, vestimentas como camisas e calças, entre outros; incluindo a logística de entrega, para atender as demandas das Secretarias e Entidades vinculadas ao Município de Maringá - PR, através da Secretaria Municipal de Logística e Compras – SELOG.

Descrição: **Bota segurança** - BOTA SEGURANÇA, MATERIAL: PVC POLIMÉRICO , MATERIAL SOLA: BORRACHA ALTA RESISTÊNCIA E ALTA ADERÊNCIA , COR: PRETA , TAMANHO: SOB MEDIDA , TIPO CANO: LONGO TIPO D , APLICAÇÃO: USO GERAL

CatMat: **618295** - Bota Segurança - Material: Pvc Polimérico | Material Sola: Borracha Alta Resistência E Alta Aderência | Cor: Preta | Tamanho: Sob Medida | Tipo Cano: Longo Tipo D | Aplicação: Uso Geral

Fonte: www.gov.br/compras/pt-br

Data: 18/03/2025 08:00

Modalidade: Pregão Eletrônico

SRP: SIM

Identificação: NºPregão:902942024 / UASG:987691

Lote/Item: /29

Ata: Link Ata

Homologação: 05/02/2026 10:09

Quantidade: 150

Unidade: Unidade

UF: PR

CNPJ	Razão Social do Fornecedor	Valor da Proposta Final
82.262.718/0001-10 *VENCEDOR*	DALEM - DISTRIBUIDORA DE EPI'S EIRELI	**R$ 88,00**

Estado:	Cidade:	Endereço:
PR	Maringá	AV CARLOS GOMES, 509

CNPJ	Razão Social do Fornecedor	Valor da Proposta Final
13.421.690/0001-02	I. F. CADAMURO EQUIPAMENTOS LTDA	R$ 96,39

Estado:	Cidade:	Endereço:	Telefone:	Email:
PR	Sarandi	RUA ALBINO ZANCHIM, 479	(44) 3288-0693/ (44) 9929-9927	ifcadamurolicitacao@gmail.com

CNPJ	Razão Social do Fornecedor	Valor da Proposta Final
53.763.552/0001-18	BARAOSEG LTDA	R$ 96,49

Endereço:	Nome de Contato:	Telefone:	Email:
CONEGO POLON, 70	Diane	(54) 8403-1178	baraoseg@baraoseg.com.br

CNPJ	Razão Social do Fornecedor	Valor da Proposta Final
19.611.064/0001-57	PIZANI EQUIPAMENTOS DE SEGURANCA LTDA	R$ 96,90

Estado:	Cidade:	Endereço:	Nome de Contato:	Telefone:	Email:
PR	Maringá	AVENIDA TUIUTI, 4640	ANA PAULA	(42) 3304-2264	comercial@pizaniltda.com

CNPJ	Razão Social do Fornecedor	Valor da Proposta Final
19.820.891/0001-50	B.G.F. COMERCIO DE CONFECCOES E CALCADOS LTDA	R$ 98,00

Estado:	Cidade:	Endereço:	Telefone:	Email:
SP	São Paulo	AVENIDA GUILHERME, 839	(11) 2693-7222/ (11) 2693-7048	pinaassessoria@uol.com.br

CNPJ	Razão Social do Fornecedor	Valor da Proposta Final
20.604.417/0001-70	RP COMERCIAL LTDA	R$ 103,33

Estado:	Cidade:	Endereço:	Nome de Contato:	Telefone:	Email:
SC	Blumenau	RUA ANTONIO SCHMITZ, 210	Tainara Soares	(47) 3288-6842	administrativo@rpcomercial.com.br

CNPJ	Razão Social do Fornecedor	Valor da Proposta Final
50.583.738/0001-05	RIOLLI&LIMA UNIFORMES LTDA	R$ 104,00

Endereço:	Nome de Contato:	Telefone:	Email:
PARAIBA, 164	RIOLLI UNIFORMES	(44) 9924-1188	riollilicita@hotmail.com

CNPJ	Razão Social do Fornecedor	Valor da Proposta Final
44.417.768/0001-30	SUCESSO COMERCIO E SERVICOS LTDA	R$ 104,60

Estado:	Cidade:	Endereço:	Nome de Contato:	Telefone:	Email:
ES	São Mateus	R MANTENOPOLIS, 1231	Rosilane	(31) 98815-1244	servicocomercio11@gmail.com

CNPJ	Razão Social do Fornecedor	Valor da Proposta Final
02.863.499/0001-96	I. A. SAVOLDI JUNIOR & CIA. LTDA	R$ 104,60

Estado:	Cidade:	Endereço:	Telefone:	Email:
PR	Mandaguaçu	AVENIDA MUNHOZ DA ROCHA, 1004	(44) 3245-3032	agrofertilamandaguacu@hotmail.com

CNPJ	Razão Social do Fornecedor	Valor da Proposta Final
10.963.837/0001-90	RA CONFECCOES E UNIFORMES LTDA	R$ 104,60

Estado:	Cidade:	Endereço:	Telefone:	Email:
SP	São Paulo	RUA JOSE BERNARDO PINTO, 882	(11) 2693-7222	pinaassessoria@uol.com.br

Item 89: BOTA BORRACHA CANO LONGO TAM 43

Preço Estimado: R$ 75,04 (un) **Percentual:** - **Preço Estimado Calculado:** R$ 75,04 **Média dos Preços Obtidos:** R$ 75,04

Quantidade	Descrição	Observação
90 Unidades	CALCADO INTEIRO DE BORRACHA VULCANIZADA (CLASSE II). BOTA CANO LONGO QUE DEVERA ATENDER AOS REQUISITOS DA NORMA ABNT NBR 20345 QUANTO AO DESENHO, AO DESEMPENHO DA SOLA, A PROTECAO DOS DEDOS, A RESISTENCIA AO VAZAMENTO E ESCORREGAMENTO, AO CABEDAL E A SOLA. OS ENSAIOS DEVERAO SER FEITOS DE ACORDO COM A NORMA ABNT NBR 20344. TAMANHO 43; ALTURA DO CANO: 360 MM. DEVERA SER APRESENTADO O C.A VALIDO EMITIDO PELO MINISTERIO DO TRABALHO E EMPREGO . NAO DEVE SER UTILIZADO NA PRESENCA DE CALOR/CHAMA	190013528

Preço (Compras Governamentais) 1: Preço do Fornecedor Vencedor **R$ 71,00**

Inc. I Art. 5º da IN 65 de 07 de Julho de 2021 (Lei nº 14.133)

CNPJ: 00.444.232/0006-43

Órgão: MINISTÉRIO DA DEFESA
Comando do Exército
Industria de Material_Belico do Brasil/FMCE/RJ

Objeto: AQUISIÇÃO DE EPI s/EPC s (Equipamento de Proteção e Segurança Individual(is) e Coletiva) conforme NR06 e atender a legislação vigente para IMBEL/FMCE

Descrição: **Bota segurança** - BOTA SEGURANÇA, MATERIAL: EVA - ETIL VINIL ACETATO , MATERIAL SOLA: BORRACHA ANTIDERRAPANTE , COR: BRANCA , TAMANHO: SOB MEDIDA , TIPO CANO: LONGO , TIPO USO: PROTEÇÃO , CARACTERÍSTICAS ADICIONAIS: BIQUEIRA DE COMPOSITE , APLICAÇÃO: USO GERAL

CatMat: **634835** - Bota Segurança - Material: Eva - Etil Vinil Acetato | Material Sola: Borracha Antiderrapante | Cor: Branca | Tamanho: Sob Medida | Tipo Cano: Longo | Tipo Uso: Proteção | Características Adicionais: Biqueira De Composite | Aplicação: Uso Geral

Fonte: www.gov.br/compras/pt-br

Data: 13/02/2026 08:00

Modalidade: Pregão Eletrônico

SRP: SIM

Identificação: NºPregão:900032026 / UASG:168007

Lote/Item: /38

Ata: Link Ata

Homologação: 11/03/2026 10:10

Quantidade: 400

Unidade: Par

UF: RJ

CNPJ	Razão Social do Fornecedor	Valor da Proposta Final
27.493.779/0001-80	NOVA DMX COMERCIO DE FERRAMENTAS LTDA	R$ 38,02

Estado: RJ **Cidade:** Rio de Janeiro **Endereço:** RUA FIGUEIRA DE MELO, 00258 **Telefone:** (21) 3251-6109 **Email:** adm.novadmx@gmail.com

56.700.670/0001-75	MR COMERCIO DE PRODUTOS ALIMENTICIOS E FERRAGENS LTDA	R$ 40,00

Endereço:
,

44.879.826/0001-48	ELIANE COELHO DA SILVA ROCHA 03928693573	R$ 48,99

Estado: MG **Cidade:** Nova Serrana **Endereço:** R JOSE GARCIA DE OLIVEIRA FILHO, 202 **Telefone:** (73) 9135-9655 **Email:** geovannarepresentacoesns@gmail.com

62.491.913/0001-05	KINGS MORAES COMERCIO LTDA	R$ 49,00

Endereço:
,

25.329.901/0001-52	MGS BRASIL DISTRIBUIDORA LTDA	R$ 49,98

Estado: RS **Cidade:** Taquaruçu do Sul **Endereço:** RUA DO COMERCIO, 855 **Nome de Contato:** Gilgia Perini **Telefone:** (55) 3739-1017 **Email:** licitacao@mgsbrasil.com.br

50.401.485/0001-01	MDX COMERCIO DE EPI LTDA	R$ 50,40

Endereço:
,

CNPJ	Razão Social do Fornecedor	Valor da Proposta Final
52.131.706/0001-96	52.131.706 JUAN FRANCISCO LOURENCO DA SILVA	R$ 52,00

Endereço:
,

CNPJ	Razão Social do Fornecedor	Valor da Proposta Final
11.819.860/0001-78	RJ COMERCIO E SERVICOS GERAIS LTDA	R$ 59,99

Estado:	Cidade:	Endereço:	Nome de Contato:	Telefone:	Email:
RJ	Porto Real	RUA SAO FRANCISCO, 395	Juliana de Moura Lima	(24) 98535-4372	novaerainfinidades@gmail.com

CNPJ	Razão Social do Fornecedor	Valor da Proposta Final
26.729.755/0001-15	FORTE SINAL EQUIPAMENTOS LTDA	R$ 60,00

Estado:	Cidade:	Endereço:	Nome de Contato:	Telefone:	Email:
PR	Arapongas	RUA GARRINCHA-DO-MATO-GROSSO, 440	THAYNA	(43) 3252-7897	fortesinal@fortesinal.com.br

CNPJ	Razão Social do Fornecedor	Valor da Proposta Final
12.890.886/0001-75	VIXNU COMERCIO LTDA	R$ 60,00

Estado:	Cidade:	Endereço:	Telefone:
RJ	Rio de Janeiro	RUA ALVARO ALVIN, 24	(24) 3343-7402

CNPJ	Razão Social do Fornecedor	Valor da Proposta Final
31.206.714/0001-84	QLUZ MATERIAL ELETRICO, HIDRAULICO E BAZAR LTDA	R$ 63,00

Endereço:	Telefone:
AVENIDA ITAGUAI, S/N	(21) 8398-8616

CNPJ	Razão Social do Fornecedor	Valor da Proposta Final
42.247.737/0001-53	KATIA MARIA MACEDO DE ARAUJO 93342020768 Benefício Me/Epp: Sim Programa de integridade: Sim UF endereço: RJ	R$ 65,25

Endereço:
,

CNPJ	Razão Social do Fornecedor	Valor da Proposta Final
07.747.425/0001-08 *VENCEDOR*	ONE FMX GROUP, IMPORTACAO E EXPORTACAO LTDA	**R$ 71,00**

Endereço:	Telefone:	Email:
AVENIDA RIO BRANCO, 00185	(21) 9931-4245	onefmx@gmail.com

CNPJ	Razão Social do Fornecedor	Valor da Proposta Final
05.903.157/0001-40	BELPARA COMERCIAL LTDA	R$ 154,50

Estado:	Cidade:	Endereço:	Nome de Contato:	Telefone:	Email:
PA	Belém	TRAVESSA HUMAITA, 2233	-	(91) 3031-5152	belpara@oi.com.br

CNPJ	Razão Social do Fornecedor	Valor da Proposta Final
39.569.803/0001-05	IPD COMERCIO E SERVICO LTDA Benefício Me/Epp: Sim Programa de integridade: Não UF endereço: RJ	R$ 200,00

Endereço:	Telefone:	Email:
DO ANTURIO, 105	(21) 2438-0502	ipdcomercio@gmail.com

CNPJ	Razão Social do Fornecedor	Valor da Proposta Final
22.965.625/0001-20	LABUTAR DISTRIBUIDORA E PRESTADORA DE SERVICO LTDA	R$ 216,29

Estado:	Cidade:	Endereço:	Nome de Contato:	Telefone:	Email:
RJ	Rio de Janeiro	RUA SANTA MARTA, 00047	LEONARDO	(21) 3555-2334	labutardistribuidora@gmail.com

CNPJ	Razão Social do Fornecedor	Valor da Proposta Final
27.556.876/0001-75	C A S CONSTRUTORA E ACABAMENTOS LTDA	R$ 218,00

Endereço:	Telefone:	Email:
RUA VALDEVINO DA SILVA, S/N	(21) 2747-2424	gaccontabilidade@oi.com.br

CNPJ	Razão Social do Fornecedor	Valor da Proposta Final
49.366.302/0001-77	ECM TARDELLI DISTRIBUIDORA LTDA	R$ 225,00

Endereço:	Telefone:	Email:
DOUTOR HUMBERTO DE QUEIROZ MATOSO, 541	(00) 1111-1111	ecmtardellidistribuidoraltda@email.com

CNPJ	Razão Social do Fornecedor	Valor da Proposta Final
56.117.171/0001-50	56.117.171 SONIA SOLENIR DE FATIMA FIGUEREDO	R$ 250,00

Endereço:	Telefone:	Email:
GILDA DE ABREU, 41	(24) 9240-8803	figueredosoares25@hotmail.com

CNPJ	Razão Social do Fornecedor	Valor da Proposta Final
57.110.069/0001-95	57.110.069 LUIZ GUSTAVO RODRIGUES	R$ 300,00

Endereço: ASSIS CARNEIRO, 80 **Telefone:** (21) 8867-9898 **Email:** contato.lgpolis@gmail.com

38.006.836/0001-76	SSB SUPREMOS COMERCIO E SERVICOS LTDA	R$ 300,00

Endereço: BERTIOGA, 56 **Telefone:** (22) 9602-5589 **Email:** contato@opcao.com.br

64.814.099/0001-48	M10 IMPORTACOES LTDA Benefício Me/Epp: Sim Equidade de gênero: Nenhum Programa de integridade: Sim UF endereço: RJ	R$ 305,00

Endereço: ,

39.435.028/0010-88	ECOMMERCE HN LTDA UF endereço: RJ	R$ 308,00

Endereço: ,

48.937.217/0001-59	ASTRAL COMERCIO DE MATERIAIS E EQUIPAMENTOS DE SEGURANCA E PROTECAO LTDA	R$ 309,00

Endereço: ,

49.935.709/0001-78	PRINCESS SOLUCOES EM SERVICOS E COMERCIO LTDA	R$ 309,99

Endereço: OSVALDO CAMPOS, 639 **Telefone:** (22) 9946-3573 **Email:** solucoesprincess@gmail.com

52.524.430/0001-06	52.524.430 ANNA ALICE ALVES CARVALHO	R$ 310,00

Endereço: ,

48.558.302/0001-06	BLA - SOLUCOES INTEGRADAS LTDA UF endereço: RJ	R$ 400,00

Endereço: ,

16.868.674/0001-42	DIPAR FERRAGENS LTDA	R$ 20.000,00

Estado:	Cidade:	Endereço:	Nome de Contato:	Telefone:	Email:
RS	Erechim	RUA ABILIO LOTARIO MACHRY, 437	ANDRESSA	(54) 98432-6813	licita.dipar@gmail.com

Preço (Compras Governamentais) 2: Preço do Fornecedor Vencedor **R$ 80,00**

Inc. I Art. 5º da IN 65 de 07 de Julho de 2021 (Lei nº 14.133)

CNPJ: 00.396.895/0071-38

Órgão: MINISTÉRIO DA AGRICULTURA, PECUÁRIA E ABASTECIMENTO
Secretaria de Defesa Agropecuária
Coordenação Geral de Apoio Laboratorial
LABORATÓRIO FEDERAL DE DEFESA AGROPECURIO/PE

Objeto: Aquisição EPI, Insumos Laboratoriais e embalagens para o LFDA-PE

Descrição: **Bota segurança** - BOTA SEGURANÇA, MATERIAL: BORRACHA VULCANIZADA , MATERIAL SOLA: BORRACHA VULCANIZADA , COR: PRETA , TAMANHO: 45 , TIPO CANO: LONGO , CARACTERÍSTICAS ADICIONAIS: COBERTURA TOTAL DA PERNA, DISPOSITIVO FIXAÇÃO NO

CatMat: **360735** - Bota Segurança - Material: Borracha Vulcanizada | Material Sola: Borracha Vulcanizada | Cor: Preta | Tamanho: 45 | Tipo Cano: Longo | Características Adicionais: Cobertura Total Da Perna, Dispositivo Fixação No

Fonte: www.gov.br/compras/pt-br

Data: 22/01/2026 08:00

Modalidade: Pregão Eletrônico

SRP: SIM

Identificação: NºPregão:900012026 / UASG:130016

Lote/Item: /9

Ata: Link Ata

Homologação: 24/03/2026 10:18

Quantidade: 12

Unidade: Par

UF: PE

CNPJ	Razão Social do Fornecedor	Valor da Proposta Final
64.342.015/0001-10 *VENCEDOR*	64.342.015 MARIA CECILIA DE LIMA BARBOSA	**R$ 80,00**
Endereço: ,		
64.348.860/0001-01	64.348.860 JOEL GOMES DA CRUZ UF endereço: PE	R$ 82,00
Endereço: ,		
62.238.043/0001-67	COPABO INDUSTRIA E COMERCIO DE PRODUTOS TECNICOS LTDA	R$ 83,00
Endereço: ESTRADA Estrada Kaiko, 11	**Nome de Contato:** Setor comercial (Marcelo)	**Telefone:** (11) 3741-6650 — **Email:** comercial@copabo.com.br
57.848.279/0001-85	57.848.279 VANESSA NASCIMENTO DE BRITO UF endereço: AL	R$ 98,00
Endereço: ,		
04.414.779/0001-42	EDUARDO H CAMPOS NASCIMENTO	R$ 98,94
Endereço: RUA SANTA CRUZ, 182	**Telefone:** (81) 8965-3565	**Email:** participacoesnascimento@gmail.com

Preço (Compras Governamentais) 3: Preço do Fornecedor Vencedor **R$ 74,11**

Inc. I Art. 5º da IN 65 de 07 de Julho de 2021 (Lei nº 14.133)

CNPJ: 63.025.530/0001-04

Órgão: GOVERNO DO ESTADO DE SÃO PAULO
ESP-SECRETARIA DE CIENCIA TECNOL E INOVAÇÃO
ESP-ESCOLA POLITÉCNICA - USP

Objeto: Equipamentos de Proteção Individual (EPIs) diversos

Descrição: **Bota Segurança** - BOTA SEGURANÇA, MATERIAL: BORRACHA VULCANIZADA , COR: PRETA , TAMANHO: 42 , TIPO CANO: LONGO , CARACTERÍSTICAS ADICIONAIS: SEM FORRO, SOLADO ANTIDERRAPANTE

CatMat: **444183** - Bota Segurança - Material: Borracha Vulcanizada | Cor: Preta | Tamanho: 42 | Tipo Cano: Longo | Características Adicionais: Sem Forro, Solado Antiderrapante

Fonte: www.gov.br/compras/pt-br

Data: 09/04/2025 08:00

Modalidade: Pregão Eletrônico

SRP: NÃO

Identificação: NºPregão:900182025 / UASG:102103

Lote/Item: /3

Ata: Link Ata

Homologação: 20/01/2026 14:20

Quantidade: 4

Unidade: Par

UF: SP

CNPJ	Razão Social do Fornecedor	Valor da Proposta Final
13.655.221/0001-40 *VENCEDOR*	NS ASSESSORIA E REPRESENTACOES DE CALCADOS LTDA	**R$ 74,11**

Endereço: RUA RIO ARAGUAIA, 242 | **Telefone:** (37) 3226-2888 | **Email:** registro.fiscal@scaldinigarcia.com.br

40.676.882/0001-24	HS SOLDAS LTDA			R$ 74,11
Estado: MG	**Cidade:** Contagem	**Endereço:** AV JOAO CESAR DE OLIVEIRA, 4125	**Telefone:** (31) 2524-4417	**Email:** contabilidadeegc@gmail.com

36.158.958/0001-52	CARLOS EDUARDO MARIA		R$ 95,00
Endereço: Rua Ipiranga, 441		**Telefone:** (11) 9659-8471	**Email:** kadu@kaema.com.br

Item 90: BOTA BORRACHA CANO MEDIO TAM 41

Preço Estimado: R$ 35,48 (un) **Percentual:** - **Preço Estimado Calculado:** R$ 35,48 **Média dos Preços Obtidos:** R$ 35,48

Quantidade	Descrição	Observação
16 Unidades	CALCADO OCUPACIONAL TIPO BOTA IMPERMEAVEL, CONFECCIONADO EM PVC, NA COR PRETA E SOLADO COM RELEVO ANTIDERRAPANTE. ALTURA DO CANO DE 24 CM. REVESTIMENTO INTERNO EM FORRO DE POLIESTER. TAMANHO 41. DEV ERA APRESENTAR CERTIFICADO DE APROVACAO EMITIDO PELO MINISTERIO DO TRABALHO E EMPREGO MTE) DENTRO DO PERIODO DE VALIDADE. OBSERVACAO: NAO UTILIZAR EM OPERACOES DE COMBATE A INCENDIO	190008000

Preço (Compras Governamentais) 1: Preço do Fornecedor Vencedor **R$ 37,00**

Inc. I Art. 5º da IN 65 de 07 de Julho de 2021 (Lei nº 14.133)

CNPJ: 04.018.560/0001-24
Órgão: PREFEITURA MUNICIPAL DE XAPURI/AC
Objeto: Registro de Preços para futura e eventual contratação de empresa para fornecimento de Material de Construção, para atender as diversas secretarias da Prefeitura Municipal de Xapuri – AC.
Descrição: **Bota segurança** - BOTA SEGURANÇA, MATERIAL: BORRACHA , MATERIAL SOLA: PVC - CLORETO DE POLIVINILA , COR: BRANCA , TAMANHO: 41 , TIPO CANO: MÉDIO , TIPO USO: AGROINDÚSTRIA PECUÁRIA , CARACTERÍSTICAS ADICIONAIS: FORRADA
CatMat: **486210** - Bota Segurança - Material: Borracha | Material Sola: Pvc - Cloreto De Polivinila | Cor: Branca | Tamanho: 41 | Tipo Cano: Médio | Tipo Uso: Agroindústria Pecuária | Características Adicionais: Forrada
Fonte: www.gov.br/compras/pt-br

Data: 16/12/2025 08:00
Modalidade: Pregão Eletrônico
SRP: SIM
Identificação: NºPregão:900062025 / UASG:980149
Lote/Item: /256
Ata: Link Ata
Homologação: 23/02/2026 08:16
Quantidade: 300
Unidade: Par
UF: AC

CNPJ	Razão Social do Fornecedor	Valor da Proposta Final
33.297.274/0001-43 *VENCEDOR*	T. C. OLIVEIRA - EIRELI	**R$ 37,00**

Estado:	Cidade:	Endereço:	Telefone:	Email:
AC	Rio Branco	RUA MACAPA, 258	(68) 9975-2824	tcoliveira318@gmail.com

17.468.184/0001-11	STARK INDUSTRIES LTDA			R$ 37,50
Estado: AC	**Cidade:** Tarauacá	**Endereço:** RUA CARLOS CLEIDER COSTA, 1111	**Telefone:** (68) 3224-9597	**Email:** clarissacosta17@gmail.com

58.467.216/0001-41	FDZ COMERCIAL LTDA UF endereço: BA		R$ 39,99
Endereço: Avenida Lomanto Junior, 177		**Telefone:** (75) 8174-7709	**Email:** fdzcomercial2024@gmail.com

CNPJ	Razão Social do Fornecedor	Valor da Proposta Final
13.247.445/0001-12	MAXIMO DISTRIBUIDORA LTDA	R$ 43,99

Endereço: RUA PEDRO ALEXANDRINO NETO, 1500 **Telefone:** (68) 9229-8585 **Email:** saymon68890@gmail.com

CNPJ	Razão Social do Fornecedor	Valor da Proposta Final
33.412.571/0001-92	JR DISTRIBUIDORA LTDA	R$ 44,00

Estado: AC **Cidade:** Rio Branco **Endereço:** RUA RIO GRANDE DO SUL, 2139 **Telefone:** (68) 9999-1823 **Email:** jrdistribuidoraacre@gmail.com

CNPJ	Razão Social do Fornecedor	Valor da Proposta Final
27.896.988/0001-75	J. V. NOGUEIRA IMPORTACAO E EXPORTACAO LTDA	R$ 44,65

Estado: AC **Cidade:** Rio Branco **Endereço:** RUA ISAURA PARENTE, 671 **Telefone:** (68) 9985-3305

CNPJ	Razão Social do Fornecedor	Valor da Proposta Final
15.226.944/0001-59	E. SOARES COSTA IMP. E EXP	R$ 70,49

Endereço: RUA 20 DE MARCO, 82 **Telefone:** (68) 9968-2121

CNPJ	Razão Social do Fornecedor	Valor da Proposta Final
17.451.234/0001-58	GR COMERCIO LTDA	R$ 84,49

Estado: MG **Cidade:** Contagem **Endereço:** RUA PORTO, 53 **Nome de Contato:** ALBERTO **Telefone:** (31) 2524-4020 **Email:** grcomercio@grcomercio.com.br

CNPJ	Razão Social do Fornecedor	Valor da Proposta Final
36.073.412/0001-07	PLP SOLUCOES E COMERCIO EIRELI	R$ 87,99

Estado: AC **Cidade:** Rio Branco **Endereço:** R PERNAMBUCO, 803 **Nome de Contato:** cliente não quer receber cotações **Telefone:** (68) 9202-9070/ (68) 9925-2505 **Email:** .@bp.com

CNPJ	Razão Social do Fornecedor	Valor da Proposta Final
34.542.474/0001-87	UNITUDO COMERCIO & SERVICOS LTDA	R$ 88,00

Endereço:
,

Preço (Compras Governamentais) 2: Preço do Fornecedor Vencedor **R$ 31,55**

Inc. I Art. 5º da IN 65 de 07 de Julho de 2021 (Lei nº 14.133)

CNPJ: 76.416.932/0001-81
Órgão: SECRETARIA DE ESTADO DA SEGURANÇA PÚBLICA/PR
Objeto: Aquisição de Equipamentos de Proteção Individual (EPIs), para atender a demanda do Departamento de Polícia Penal do Estado do Paraná – DEPPEN/PR.
Descrição: **Bota Segurança** - BOTA SEGURANÇA, MATERIAL: PVC - CLORETO DE POLIVINILA , MATERIAL SOLA: BORRACHA ANTIDERRAPANTE , COR: BRANCA , TAMANHO: 41 , TIPO CANO: MÉDIO , TIPO USO: SERVIÇOS GERAIS
CatMat: **234477** - Bota Segurança - Material: Pvc - Cloreto De Polivinila | Material Sola: Borracha Antiderrapante | Cor: Branca | Tamanho: 41 | Tipo Cano: Médio | Tipo Uso: Serviços Gerais
Fonte: www.gov.br/compras/pt-br

Data: 10/11/2025 08:00
Modalidade: Pregão Eletrônico
SRP: NÃO
Identificação: NºPregão:914002025 / UASG:453079
Lote/Item: /57
Ata: Link Ata
Homologação: 20/01/2026 14:04
Quantidade: 300
Unidade: Par
UF: PR

CNPJ	Razão Social do Fornecedor	Valor da Proposta Final
26.950.671/0001-07 *VENCEDOR*	LICERI COMERCIO DE PRODUTOS EM GERAL LTDA	**R$ 31,55**

Estado: RS **Cidade:** Taquaruçu do Sul **Endereço:** RUA PERU, 80 **Nome de Contato:** MARCELO / BRUNA **Telefone:** (55) 3739-1043 **Email:** liceri@liceri.com.br

CNPJ	Razão Social do Fornecedor	Valor da Proposta Final
54.763.270/0001-83	LICITA.COM EPI LTDA Benefício Me/Epp: Não UF endereço: SP	R$ 32,75

Endereço:
,

CNPJ	Razão Social do Fornecedor	Valor da Proposta Final
36.091.140/0001-60	JD ELETRO COMERCIAL LTDA	R$ 33,32

Estado:	Cidade:	Endereço:	Nome de Contato:	Telefone:	Email:
SC	Blumenau	R DAS BROMELIAS, 1126	.	(47) 9208-5500	licitacao@blusafeepi.com.br

26.729.755/0001-15	FORTE SINAL EQUIPAMENTOS LTDA	R$ 34,00

Estado:	Cidade:	Endereço:	Nome de Contato:	Telefone:	Email:
PR	Arapongas	RUA GARRINCHA-DO-MATO-GROSSO, 440	THAYNA	(43) 3252-7897	fortesinal@fortesinal.com.br

13.919.820/0001-23	ISA NOGUEIRA COMERCIAL LTDA	R$ 34,59

Endereço:	Telefone:	Email:
AVENIDA JOAO GUALBERTO, 1568	(41) 9954-9005	isanogueiracomercial@gmail.com

18.641.075/0001-17	LICITARE PRODUTOS, MATERIAIS E SERVICOS LTDA	R$ 35,34

Estado:	Cidade:	Endereço:	Nome de Contato:	Telefone:	Email:
RS	Taquaruçu do Sul	RUA DO COMERCIO, 1055	Marcia Gambim	(55) 3739-1206	licitacao@licitare.com.br

47.332.604/0001-07	PORTALSEG LICITACOES COM REP LTDA	R$ 37,15

Estado:	Cidade:	Endereço:	Telefone:	Email:
MG	Dores de Campos	R DR. WALDEMAR SANTIAGO, 23	(32) 3353-2502	fernando.contabilidade2011@gmail.com

59.024.800/0001-95	SECURE GESTAO DE SAUDE E SEGURANCA NO TRABALHO LTDA	R$ 37,95

Endereço:
,

23.503.202/0001-51	BRUNO DUTRA DE QUEIROZ 74787802100	R$ 39,83

Estado:	Cidade:	Endereço:	Telefone:	Email:
GO	Goiânia	R DAS SAFIRAS, 1	(62) 8627-7660	bruno.queiroz007@hotmail.com

60.282.790/0001-77	UNIACE SOLUCOES INTEGRADAS LTDA UF endereço: MA	R$ 40,00

Endereço:
,

43.496.899/0001-98	ALS UNIFORMES PROFISSIONAIS LTDA	R$ 41,23

Estado:	Cidade:	Endereço:	Nome de Contato:	Telefone:	Email:
SC	Lages	R HUMBERTO DE CAMPOS, 836	NILCEIA	(49) 3240-0541	licitacoes.faccina@hotmail.com

10.963.837/0001-90	RA CONFECCOES E UNIFORMES LTDA	R$ 42,31

Estado:	Cidade:	Endereço:	Telefone:	Email:
SP	São Paulo	RUA JOSE BERNARDO PINTO, 882	(11) 2693-7222	pinaassessoria@uol.com.br

59.441.804/0001-79	CONFECPRO CONFECCAO LTDA Benefício Me/Epp: Sim Programa de integridade: Não UF endereço: SP	R$ 44,31

Endereço:
,

41.348.737/0001-87	AK IMPORTACAO E EXPORTACAO LTDA	R$ 45,50

Estado:	Cidade:	Endereço:	Nome de Contato:	Telefone:	Email:
SC	Joinville	RUA BENJAMIN CONSTANT, 2985	CAIO	(41) 8756-1314	akimportacao@gmail.com

12.917.036/0001-13	BECKER COMERCIO VAREJISTA LTDA	R$ 46,50

Endereço:	Nome de Contato:	Telefone:	Email:
AVENIDA ALTAMIRO AVELINO SOARES, 412	Rafael Becker de Araujo	(31) 3228-2550	beckerlicitacoes@yahoo.com

CNPJ	Razão Social do Fornecedor	Valor da Proposta Final
43.301.274/0001-23	INDUSTRIA DE EQUIPAMENTOS DE SEGURANCA MAC LTDA	R$ 46,70

Estado:	Cidade:	Endereço:	Telefone:	Email:
SP	São Paulo	RUA CRISTO OPERARIO, 34	(11) 2905-0617	industriamac@hotmail.com

CNPJ	Razão Social do Fornecedor	Valor da Proposta Final
09.254.808/0001-70	MMW PRODUTOS HOSPITALARES LTDA	R$ 47,25

Estado:	Cidade:	Endereço:	Nome de Contato:	Telefone:	Email:
PR	Guarapuava	RUA PEDRO ALVES, 1535	Waldemar Geteski	(42) 3035-2029	mmwhospitalares@gmail.com

CNPJ	Razão Social do Fornecedor	Valor da Proposta Final
27.509.080/0001-61	BRASEPI COMERCIO DE EQUIPAMENTOS DE SEGURANCA LTDA	R$ 47,26

Estado:	Cidade:	Endereço:	Nome de Contato:	Telefone:	Email:
MG	Belo Horizonte	RUA MONTE SIAO, 149	RAFAEL	(31) 2519-8950	brasepi@brasepi.com.br

CNPJ	Razão Social do Fornecedor	Valor da Proposta Final
21.801.980/0001-00	LOCMAQ LOCADORA DE MAQUINAS LTDA	R$ 49,21

Estado:	Cidade:	Endereço:	Telefone:	Email:
MG	Belo Horizonte	RUA DESEMBARGADOR REIS ALVES, 460	(31) 3462-5777	sandralocmaq@gmail.com

CNPJ	Razão Social do Fornecedor	Valor da Proposta Final
48.135.786/0001-80	M2M CONFECCOES LTDA	R$ 49,21

Estado:	Cidade:	Endereço:	Nome de Contato:	Telefone:	Email:
SP	Ribeirão Preto	R FREI SANTO, 117	PAULO	(16) 3979-1919	paulo@viceversasp.com.br

CNPJ	Razão Social do Fornecedor	Valor da Proposta Final
12.890.886/0001-75	VIXNU COMERCIO LTDA	R$ 49,50

Estado:	Cidade:	Endereço:	Telefone:
RJ	Rio de Janeiro	RUA ALVARO ALVIN, 24	(24) 3343-7402

CNPJ	Razão Social do Fornecedor	Valor da Proposta Final
55.883.863/0001-46	55.883.863 KAROLINNY PEREIRA DOS SANTOS UF endereço: BA	R$ 50,00

Endereço:
,

Preço (Compras Governamentais) 3: Preço do Fornecedor Vencedor **R$ 37,89**

Inc. I Art. 5º da IN 65 de 07 de Julho de 2021 (Lei nº 14.133)

CNPJ: 11.316.642/0001-10

Órgão: MINISTÉRIO DA DEFESA
Comando do Exército
Comando Militar do Leste
1ª Região Militar
Odontoclínica Central do Exército

Objeto: Constitui objeto da presente licitação o registro de preços para eventual aquisição de materiais de consumo médico-hospitalar. para suprir as necessidades do atendimento odontológico da clínica geral e das especialidades.

Descrição: **Bota segurança** - BOTA SEGURANÇA, MATERIAL: PVC - CLORETO DE POLIVINILA , MATERIAL SOLA: BORRACHA ANTIDERRAPANTE , COR: BRANCA , TAMANHO: 41 , TIPO CANO: MÉDIO , TIPO USO: SERVIÇOS GERAIS

CatMat: **234477** - Bota Segurança - Material: Pvc - Cloreto De Polivinila | Material Sola: Borracha Antiderrapante | Cor: Branca | Tamanho: 41 | Tipo Cano: Médio | Tipo Uso: Serviços Gerais

Fonte: www.gov.br/compras/pt-br

Data: 07/11/2025 08:00

Modalidade: Pregão Eletrônico

SRP: SIM

Identificação: NºPregão:900122025 / UASG:160241

Lote/Item: /77

Ata: Link Ata

Homologação: 22/01/2026 09:17

Quantidade: 20

Unidade: Unidade

UF: RJ

CNPJ	Razão Social do Fornecedor	Valor da Proposta Final
51.621.518/0001-83 *VENCEDOR*	CABANA MAGAZINE LTDA	**R$ 37,89**

Endereço:
,

CNPJ	Razão Social do Fornecedor	Valor da Proposta Final
30.820.280/0001-45	TT MATERIAL DE CONSTRUCAO LTDA	R$ 37,99

Estado:	Cidade:	Endereço:	Nome de Contato:	Telefone:	Email:
RJ	Resende	RUA NIVALDO DA SILVA SOUZA, 0	Diuliane	(24) 99268-6018	ttconstrucao@bol.com.br

Item 91: BOTA BORRACHA CANO MEDIO TAM 42

Preço Estimado: R$ 38,37 (un) **Percentual:** - **Preço Estimado Calculado:** R$ 38,37 **Média dos Preços Obtidos:** R$ 38,37

Quantidade	Descrição	Observação
51 Unidades	CALCADO INTEIRO DE BORRACHA VULCANIZADA (CLASSE II). BOTA MEIO-CANO (CANO CURTO) QUE DEVERA ATENDER AOS REQUISITOS DA NORMA ABNT NBR 20345 QUANTO AO DESENHO, AO DESEMPENHO DA SOLA, A PROTECAO DOS DEDOS, A RESISTENCIA AO VAZAMENTO E ESCORREGAMENTO, AO CABEDAL E A SOLA. OS ENSAIOS DEVERAO SER FEITOS DE ACORDO COM A NORMA ABNT NBR 20344. TAMANHO 42; ALTURA DO CANO: 260 MM. DEVERA SER APRESENTADO O C.A VALIDO EMITIDO PELO MINISTERIO DO TRABALHO E EMPREGO . NAO DEVE SER UTILIZADO NA PRESENCA DE CALOR/CHAMA	190008001

Preço (Compras Governamentais) 1: Preço do Fornecedor Vencedor **R$ 39,56**

Inc. I Art. 5º da IN 65 de 07 de Julho de 2021 (Lei nº 14.133)

CNPJ: 96.291.141/0001-80

Órgão: GOVERNO DO ESTADO DE SÃO PAULO
ESP-SECRETARIA DE ADMINISTRACAO PENITENCIARIA
ESP-CTO DETENCAO PROVIS.TACIO AP.SANT DE CAIU

Objeto: Aquisição de materiais de consumo diversos

Descrição: **Bota Segurança** - BOTA SEGURANÇA, MATERIAL: BORRACHA , MATERIAL SOLA: PVC - CLORETO DE POLIVINILA , COR: PRETA , TAMANHO: 42 , TIPO CANO: MÉDIO , TIPO USO: OPERÁRIO DE CAMPO , CARACTERÍSTICAS ADICIONAIS: COM FORRO, ANTIDERRAPANTE

CatMat: **273061** - Bota Segurança - Material: Borracha | Material Sola: Pvc - Cloreto De Polivinila | Cor: Preta | Tamanho: 42 | Tipo Cano: Médio | Tipo Uso: Operário De Campo | Características Adicionais: Com Forro, Antiderrapante

Fonte: www.gov.br/compras/pt-br

Data: 13/03/2026 08:00

Modalidade: Pregão Eletrônico

SRP: NÃO

Identificação: NºPregão:900012026 / UASG:380232

Lote/Item: /49

Ata: Link Ata

Homologação: 26/03/2026 16:52

Quantidade: 10

Unidade: Par

UF: SP

CNPJ	Razão Social do Fornecedor	Valor da Proposta Final
14.365.828/0001-58 *VENCEDOR*	COMERCIAL DISCON LTDA	**R$ 39,56**

Estado:	Cidade:	Endereço:	Nome de Contato:	Telefone:	Email:
SP	Presidente Prudente	RUA CAROLINA LANER BONGIOVANI, 599	ANDRÉ	(18) 3907-2603	comercial@discon.com.br

CNPJ	Razão Social do Fornecedor	Valor da Proposta Final
53.478.589/0001-02	MERCURIO COMERCIO DE EQUIPAMENTOS E SEVIÇOS LTDA	R$ 40,00

Endereço:	Telefone:	Email:
TAKAO MINAMI, 34	(11) 7959-8866	comercialgeral@tittanium.net

64.711.265/0001-80	DISTAK ATACADISTA DE MATERIAIS PARA CONSTRUCAO LTDA Benefício Me/Epp: Sim Equidade de gênero: Nenhum Programa de integridade: Não UF endereço: DF	R$ 41,50

Endereço:
,

CNPJ	Razão Social do Fornecedor	Valor da Proposta Final
10.531.345/0001-25	DDA COMERCIO DE CONFECCOES E CALCADOS LTDA	R$ 45,00

Estado:	Cidade:	Endereço:	Nome de Contato:	Telefone:	Email:
SP	São Paulo	RUA CRISTO OPERARIO, 44	Alessandra	(11) 2218-1607	pinaassessoria@uol.com.br

CNPJ	Razão Social do Fornecedor	Valor da Proposta Final
48.061.510/0001-03	V2 DISTRIBUIDORA DE EQUIPAM.E SERVS. TERCEIRIZADOS LTDA me	R$ 45,17

Endereço:
,

Preço (Compras Governamentais) 2: Preço do Fornecedor Vencedor **R$ 38,14**

Inc. I Art. 5º da IN 65 de 07 de Julho de 2021 (Lei nº 14.133)

CNPJ: 25.648.387/0001-18
Órgão: MINISTÉRIO DA EDUCAÇÃO
Universidade Federal de Uberlândia
Objeto: Aquisição de itens de consumo para reposição de: materiais hospitalares, materiais odontológicos e materiais de proteção e segurança
Descrição: **Bota segurança** - BOTA SEGURANÇA, MATERIAL: BORRACHA , MATERIAL SOLA: PVC - CLORETO DE POLIVINILA , COR: BRANCA , TAMANHO: 40 , TIPO CANO: MÉDIO , TIPO USO: AGROINDÚSTRIA PECUÁRIA , CARACTERÍSTICAS ADICIONAIS: FORRADA
CatMat: **486212** - Bota Segurança - Material: Borracha | Material Sola: Pvc - Cloreto De Polivinila | Cor: Branca | Tamanho: 40 | Tipo Cano: Médio | Tipo Uso: Agroindústria Pecuária | Características Adicionais: Forrada
Fonte: www.gov.br/compras/pt-br

Data: 10/03/2026 08:00
Modalidade: Pregão Eletrônico
SRP: SIM
Identificação: NºPregão:900082026 / UASG:154043
Lote/Item: /3
Ata: Link Ata
Homologação: 31/03/2026 10:46
Quantidade: 10
Unidade: Par
UF: MG

CNPJ	Razão Social do Fornecedor	Valor da Proposta Final
59.343.967/0001-19 *VENCEDOR*	59.343.967 GILMARA DE SOUZA FERNANDES UF endereço: ES	**R$ 38,14**
Endereço: ,		
52.252.575/0001-03	52.252.575 TATIANE BOLIVAR SILVA SANTOS	R$ 46,09
Endereço: SERRA NEGRA, 372	**Telefone:** (34) 9185-3410	**Email:** tatianebolivar@gmail.com
61.090.699/0001-12	61.090.699 MARIANE MIRANDA	R$ 47,05
Endereço: ,		
56.922.844/0001-44	VDM SEGURANCA LTDA.	R$ 47,90
Endereço: Avenida Cleanto Vieira Goncalves, 1342	**Telefone:** (34) 3236-8241	**Email:** controller@controllercontabilidade.cnt.br
49.243.318/0001-92	FIEL COMERCIO PROFISSIONAL LTDA	R$ 48,00
Endereço: CAIO BARCELOS SILVEIRA, 57	**Telefone:** (64) 9259-6809	**Email:** comercial@fielprofissional.com.br
20.056.269/0001-05	MDIGITAL MULTISERVICOS LTDA	R$ 48,00
Endereço: AVENIDA JOSE ABDULMASSIH, 1161	**Telefone:** (34) 3216-2443	**Email:** cinhaa87@gmail.com
48.843.300/0001-69	FENIX COMERCIO DE ARTIGOS DE PAPELARIA LTDA	R$ 48,10
Endereço: ,		

CNPJ	Razão Social do Fornecedor	Valor da Proposta Final
59.441.804/0001-79	CONFECPRO CONFECCAO LTDA Benefício Me/Epp: Sim Programa de integridade: Não UF endereço: SP	R$ 48,14
Endereço: ,		
48.204.450/0001-22	DODO MATERIAIS ELETRICOS LTDA	R$ 50,00
Endereço: ,		
29.216.954/0001-18	SOLUCOES NORTE ENGENHARIA, CONSTRUCOES E COMERCIO LTDA	R$ 9.999,00

Estado:	Cidade:	Endereço:	Nome de Contato:	Telefone:	Email:
RO	Porto Velho	RUA MIGUEL CALMON, 3905	Flávio Alves Lopes	(69) 99918-2127	solucoesnorte@solucoesnorte.com.br

Preço (Compras Governamentais) 3: Preço do Fornecedor Vencedor **R$ 37,40**

Inc. I Art. 5º da IN 65 de 07 de Julho de 2021 (Lei nº 14.133)

CNPJ: 25.648.387/0001-18
Órgão: MINISTÉRIO DA EDUCAÇÃO
Universidade Federal de Uberlândia
Objeto: Aquisição de itens de consumo para reposição de: materiais hospitalares, materiais odontológicos e materiais de proteção e segurança
Descrição: **Bota segurança** - BOTA SEGURANÇA, MATERIAL: BORRACHA , MATERIAL SOLA: PVC - CLORETO DE POLIVINILA , COR: PRETA , TAMANHO: 40 , TIPO CANO: MÉDIO , TIPO USO: OPERÁRIO DE CAMPO , CARACTERÍSTICAS ADICIONAIS: COM FORRO, ANTIDERRAPANTE
CatMat: **273065** - Bota Segurança - Material: Borracha | Material Sola: Pvc - Cloreto De Polivinila | Cor: Preta | Tamanho: 40 | Tipo Cano: Médio | Tipo Uso: Operário De Campo | Características Adicionais: Com Forro, Antiderrapante
Fonte: www.gov.br/compras/pt-br

Data: 10/03/2026 08:00
Modalidade: Pregão Eletrônico
SRP: SIM
Identificação: NºPregão:900082026 / UASG:154043
Lote/Item: /4
Ata: Link Ata
Homologação: 31/03/2026 10:46
Quantidade: 10
Unidade: Par
UF: MG

CNPJ	Razão Social do Fornecedor	Valor da Proposta Final
59.343.967/0001-19 *VENCEDOR*	59.343.967 GILMARA DE SOUZA FERNANDES UF endereço: ES	**R$ 37,40**
Endereço: ,		
61.090.699/0001-12	61.090.699 MARIANE MIRANDA	R$ 45,90
Endereço: ,		
52.252.575/0001-03	52.252.575 TATIANE BOLIVAR SILVA SANTOS	R$ 46,53

Endereço:	Telefone:	Email:
SERRA NEGRA, 372	(34) 9185-3410	tatianebolivar@gmail.com

56.922.844/0001-44	VDM SEGURANCA LTDA.	R$ 47,90

Endereço:	Telefone:	Email:
Avenida Cleanto Vieira Goncalves, 1342	(34) 3236-8241	controller@controllercontabilidade.cnt.br

49.243.318/0001-92	FIEL COMERCIO PROFISSIONAL LTDA	R$ 48,00

Endereço:	Telefone:	Email:
CAIO BARCELOS SILVEIRA, 57	(64) 9259-6809	comercial@fielprofissional.com.br

CNPJ	Razão Social do Fornecedor	Valor da Proposta Final
20.056.269/0001-05	MDIGITAL MULTISERVICOS LTDA	R$ 48,00

Endereço: AVENIDA JOSE ABDULMASSIH, 1161 **Telefone:** (34) 3216-2443 **Email:** cinhaa87@gmail.com

48.843.300/0001-69	FENIX COMERCIO DE ARTIGOS DE PAPELARIA LTDA	R$ 48,45

Endereço: ,

59.441.804/0001-79	CONFECPRO CONFECCAO LTDA Benefício Me/Epp: Sim Programa de integridade: Não UF endereço: SP	R$ 48,47

Endereço: ,

48.204.450/0001-22	DODO MATERIAIS ELETRICOS LTDA	R$ 50,00

Endereço: ,

29.216.954/0001-18	SOLUCOES NORTE ENGENHARIA, CONSTRUCOES E COMERCIO LTDA	R$ 9.999,00

Estado:	Cidade:	Endereço:	Nome de Contato:	Telefone:	Email:
RO	Porto Velho	RUA MIGUEL CALMON, 3905	Flávio Alves Lopes	(69) 99918-2127	solucoesnorte@solucoesnorte.com.br

Item 92: BOTA BORRACHA CANO MEDIO TAM 43

Preço Estimado: R$ 38,37 (un) **Percentual:** - **Preço Estimado Calculado:** R$ 38,37 **Média dos Preços Obtidos:** R$ 38,37

Quantidade	Descrição	Observação
65 Unidades	CALCADO INTEIRO DE BORRACHA VULCANIZADA (CLASSE II). BOTA MEIO-CANO (CANO CURTO) QUE DEVERA ATENDER AOS REQUISITOS DA NORMA ABNT NBR 20345 QUANTO AO DESENHO, AO DESEMPENHO DA SOLA, A PROTECAO DOS DEDOS, A RESISTENCIA AO VAZAMENTO E ESCORREGAMENTO, AO CABEDAL E A SOLA. OS ENSAIOS DEVERAO SER FEITOS DE ACORDO COM A NORMA ABNT NBR 20344. TAMANHO 43; ALTURA DO CANO: 260 MM. DEVERA SER APRESENTADO O C.A VALIDO EMITIDO PELO MINISTERIO DO TRABALHO E EMPREGO . NAO DEVE SER UTILIZADO NA PRESENCA DE CALOR/CHAMA.	190008002

Preço (Compras Governamentais) 1: Preço do Fornecedor Vencedor **R$ 39,56**

Inc. I Art. 5º da IN 65 de 07 de Julho de 2021 (Lei nº 14.133)

CNPJ: 96.291.141/0001-80

Órgão: GOVERNO DO ESTADO DE SÃO PAULO
ESP-SECRETARIA DE ADMINISTRACAO PENITENCIARIA
ESP-CTO DETENCAO PROVIS.TACIO AP.SANT DE CAIU

Objeto: Aquisição de materiais de consumo diversos

Descrição: **Bota Segurança -** BOTA SEGURANÇA, MATERIAL: BORRACHA , MATERIAL SOLA: PVC - CLORETO DE POLIVINILA , COR: PRETA , TAMANHO: 42 , TIPO CANO: MÉDIO , TIPO USO: OPERÁRIO DE CAMPO , CARACTERÍSTICAS ADICIONAIS: COM FORRO, ANTIDERRAPANTE

CatMat: **273061** - Bota Segurança - Material: Borracha | Material Sola: Pvc - Cloreto De Polivinila | Cor: Preta | Tamanho: 42 | Tipo Cano: Médio | Tipo Uso: Operário De Campo | Características Adicionais: Com Forro, Antiderrapante

Fonte: www.gov.br/compras/pt-br

Data: 13/03/2026 08:00

Modalidade: Pregão Eletrônico

SRP: NÃO

Identificação: NºPregão:900012026 / UASG:380232

Lote/Item: /49

Ata: Link Ata

Homologação: 26/03/2026 16:52

Quantidade: 10

Unidade: Par

UF: SP

CNPJ	Razão Social do Fornecedor	Valor da Proposta Final
14.365.828/0001-58 *VENCEDOR*	COMERCIAL DISCON LTDA	**R$ 39,56**

Estado: SP | **Cidade:** Presidente Prudente | **Endereço:** RUA CAROLINA LANER BONGIOVANI, 599 | **Nome de Contato:** ANDRÉ | **Telefone:** (18) 3907-2603 | **Email:** comercial@discon.com.br

53.478.589/0001-02	MERCURIO COMERCIO DE EQUIPAMENTOS E SEVIÇOS LTDA	R$ 40,00

Endereço: TAKAO MINAMI, 34 | **Telefone:** (11) 7959-8866 | **Email:** comercialgeral@tittanium.net

64.711.265/0001-80	DISTAK ATACADISTA DE MATERIAIS PARA CONSTRUCAO LTDA Benefício Me/Epp: Sim Equidade de gênero: Nenhum Programa de integridade: Não UF endereço: DF	R$ 41,50

Endereço: ,

10.531.345/0001-25	DDA COMERCIO DE CONFECCOES E CALCADOS LTDA	R$ 45,00

Estado: SP | **Cidade:** São Paulo | **Endereço:** RUA CRISTO OPERARIO, 44 | **Nome de Contato:** Alessandra | **Telefone:** (11) 2218-1607 | **Email:** pinaassessoria@uol.com.br

48.061.510/0001-03	V2 DISTRIBUIDORA DE EQUIPAM.E SERVS. TERCEIRIZADOS LTDA me	R$ 45,17

Endereço: ,

Preço (Compras Governamentais) 2: Preço do Fornecedor Vencedor **R$ 37,40**

Inc. I Art. 5º da IN 65 de 07 de Julho de 2021 (Lei nº 14.133)

CNPJ: 25.648.387/0001-18

Órgão: MINISTÉRIO DA EDUCAÇÃO
Universidade Federal de Uberlândia

Objeto: Aquisição de itens de consumo para reposição de: materiais hospitalares, materiais odontológicos e materiais de proteção e segurança

Descrição: **Bota segurança** - BOTA SEGURANÇA, MATERIAL: BORRACHA , MATERIAL SOLA: PVC - CLORETO DE POLIVINILA , COR: PRETA , TAMANHO: 40 , TIPO CANO: MÉDIO , TIPO USO: OPERÁRIO DE CAMPO , CARACTERÍSTICAS ADICIONAIS: COM FORRO, ANTIDERRAPANTE

CatMat: **273065** - Bota Segurança - Material: Borracha | Material Sola: Pvc - Cloreto De Polivinila | Cor: Preta | Tamanho: 40 | Tipo Cano: Médio | Tipo Uso: Operário De Campo | Características Adicionais: Com Forro, Antiderrapante

Fonte: www.gov.br/compras/pt-br

Data: 10/03/2026 08:00

Modalidade: Pregão Eletrônico

SRP: SIM

Identificação: NºPregão:900082026 / UASG:154043

Lote/Item: /4

Ata: Link Ata

Homologação: 31/03/2026 10:46

Quantidade: 10

Unidade: Par

UF: MG

CNPJ	Razão Social do Fornecedor	Valor da Proposta Final
59.343.967/0001-19 *VENCEDOR*	59.343.967 GILMARA DE SOUZA FERNANDES UF endereço: ES	**R$ 37,40**

Endereço: ,

61.090.699/0001-12	61.090.699 MARIANE MIRANDA	R$ 45,90

Endereço: ,

52.252.575/0001-03	52.252.575 TATIANE BOLIVAR SILVA SANTOS	R$ 46,53

Endereço: SERRA NEGRA, 372 | **Telefone:** (34) 9185-3410 | **Email:** tatianebolivar@gmail.com

CNPJ	Razão Social do Fornecedor	Valor da Proposta Final
56.922.844/0001-44	VDM SEGURANCA LTDA.	R$ 47,90

Endereço: Avenida Cleanto Vieira Goncalves, 1342 **Telefone:** (34) 3236-8241 **Email:** controller@controllercontabilidade.cnt.br

49.243.318/0001-92	FIEL COMERCIO PROFISSIONAL LTDA	R$ 48,00

Endereço: CAIO BARCELOS SILVEIRA, 57 **Telefone:** (64) 9259-6809 **Email:** comercial@fielprofissional.com.br

20.056.269/0001-05	MDIGITAL MULTISERVICOS LTDA	R$ 48,00

Endereço: AVENIDA JOSE ABDULMASSIH, 1161 **Telefone:** (34) 3216-2443 **Email:** cinhaa87@gmail.com

48.843.300/0001-69	FENIX COMERCIO DE ARTIGOS DE PAPELARIA LTDA	R$ 48,45

Endereço:
,

59.441.804/0001-79	CONFECPRO CONFECCAO LTDA Benefício Me/Epp: Sim Programa de integridade: Não UF endereço: SP	R$ 48,47

Endereço:
,

48.204.450/0001-22	DODO MATERIAIS ELETRICOS LTDA	R$ 50,00

Endereço:
,

29.216.954/0001-18	SOLUCOES NORTE ENGENHARIA, CONSTRUCOES E COMERCIO LTDA	R$ 9.999,00

Estado:	Cidade:	Endereço:	Nome de Contato:	Telefone:	Email:
RO	Porto Velho	RUA MIGUEL CALMON, 3905	Flávio Alves Lopes	(69) 99918-2127	solucoesnorte@solucoesnorte.com.br

Preço (Compras Governamentais) 3: Preço do Fornecedor Vencedor **R$ 38,14**

Inc. I Art. 5º da IN 65 de 07 de Julho de 2021 (Lei nº 14.133)

CNPJ: 25.648.387/0001-18
Órgão: MINISTÉRIO DA EDUCAÇÃO
Universidade Federal de Uberlândia
Objeto: Aquisição de itens de consumo para reposição de: materiais hospitalares, materiais odontológicos e materiais de proteção e segurança
Descrição: **Bota segurança** - BOTA SEGURANÇA, MATERIAL: BORRACHA , MATERIAL SOLA: PVC - CLORETO DE POLIVINILA , COR: BRANCA , TAMANHO: 40 , TIPO CANO: MÉDIO , TIPO USO: AGROINDÚSTRIA PECUÁRIA , CARACTERÍSTICAS ADICIONAIS: FORRADA
CatMat: **486212** - Bota Segurança - Material: Borracha | Material Sola: Pvc - Cloreto De Polivinila | Cor: Branca | Tamanho: 40 | Tipo Cano: Médio | Tipo Uso: Agroindústria Pecuária | Características Adicionais: Forrada
Fonte: www.gov.br/compras/pt-br

Data: 10/03/2026 08:00
Modalidade: Pregão Eletrônico
SRP: SIM
Identificação: NºPregão:900082026 / UASG:154043
Lote/Item: /3
Ata: Link Ata
Homologação: 31/03/2026 10:46
Quantidade: 10
Unidade: Par
UF: MG

CNPJ	Razão Social do Fornecedor	Valor da Proposta Final
59.343.967/0001-19 *VENCEDOR*	59.343.967 GILMARA DE SOUZA FERNANDES UF endereço: ES	**R$ 38,14**

Endereço:
,

CNPJ	Razão Social do Fornecedor	Valor da Proposta Final
52.252.575/0001-03	52.252.575 TATIANE BOLIVAR SILVA SANTOS	R$ 46,09

Endereço: SERRA NEGRA, 372 **Telefone:** (34) 9185-3410 **Email:** tatianebolivar@gmail.com

61.090.699/0001-12	61.090.699 MARIANE MIRANDA	R$ 47,05

Endereço: ,

56.922.844/0001-44	VDM SEGURANCA LTDA.	R$ 47,90

Endereço: Avenida Cleanto Vieira Goncalves, 1342 **Telefone:** (34) 3236-8241 **Email:** controller@controllercontabilidade.cnt.br

49.243.318/0001-92	FIEL COMERCIO PROFISSIONAL LTDA	R$ 48,00

Endereço: CAIO BARCELOS SILVEIRA, 57 **Telefone:** (64) 9259-6809 **Email:** comercial@fielprofissional.com.br

20.056.269/0001-05	MDIGITAL MULTISERVICOS LTDA	R$ 48,00

Endereço: AVENIDA JOSE ABDULMASSIH, 1161 **Telefone:** (34) 3216-2443 **Email:** cinhaa87@gmail.com

48.843.300/0001-69	FENIX COMERCIO DE ARTIGOS DE PAPELARIA LTDA	R$ 48,10

Endereço: ,

59.441.804/0001-79	CONFECPRO CONFECCAO LTDA Benefício Me/Epp: Sim Programa de integridade: Não UF endereço: SP	R$ 48,14

Endereço: ,

48.204.450/0001-22	DODO MATERIAIS ELETRICOS LTDA	R$ 50,00

Endereço: ,

29.216.954/0001-18	SOLUCOES NORTE ENGENHARIA, CONSTRUCOES E COMERCIO LTDA	R$ 9.999,00

Estado:	Cidade:	Endereço:	Nome de Contato:	Telefone:	Email:
RO	Porto Velho	RUA MIGUEL CALMON, 3905	Flávio Alves Lopes	(69) 99918-2127	solucoesnorte@solucoesnorte.com.br

Item 93: BOTA BORRACHA CANO MEDIO TAM 44

Preço Estimado: R$ 34,84 (un) **Percentual:** - **Preço Estimado Calculado:** R$ 34,84 **Média dos Preços Obtidos:** R$ 34,84

Quantidade	Descrição	Observação
53 Unidades	CALCADO INTEIRO DE BORRACHA VULCANIZADA (CLASSE II). BOTA MEIO-CANO (CANO CURTO) QUE DEVERA ATENDER AOS REQUISITOS DA NORMA ABNT NBR 20345 QUANTO AO DESENHO, AO DESEMPENHO DA SOLA, A PROTECAO DOS DEDOS, A RESISTENCIA AO VAZAMENTO E ESCORREGAMENTO, AO CABEDAL E A SOLA. OS ENSAIOS DEVERAO SER FEITOS DE ACORDO COM A NORMA ABNT NBR 20344. TAMANHO 44; ALTURA DO CANO: 260 MM. DEVERA SER APRESENTADO O C.A VALIDO EMITIDO PELO MINISTERIO DO TRABALHO E EMPREGO . NAO DEVE SER UTILIZADO NA PRESENCA DE CALOR/CHAMA	190008003

Preço (Compras Governamentais) 1: Preço do Fornecedor Vencedor **R$ 36,56**

Inc. I Art. 5º da IN 65 de 07 de Julho de 2021 (Lei nº 14.133)

CNPJ: 96.291.141/0001-80

Órgão: GOVERNO DO ESTADO DE SÃO PAULO
ESP-SECRETARIA DE ADMINISTRACAO PENITENCIARIA
ESP-CTO DETENCAO PROVIS.TACIO AP.SANT DE CAIU

Objeto: Aquisição de materiais de consumo diversos

Descrição: **Bota Segurança** - BOTA SEGURANÇA, MATERIAL: BORRACHA , MATERIAL SOLA: PVC - CLORETO DE POLIVINILA , COR: BRANCA , TAMANHO: 44 , TIPO CANO: ACOLCHOADO , TIPO USO: AGROINDÚSTRIA PECUÁRIA

CatMat: **486217** - Bota Segurança - Material: Borracha | Material Sola: Pvc - Cloreto De Polivinila | Cor: Branca | Tamanho: 44 | Tipo Cano: Acolchoado | Tipo Uso: Agroindústria Pecuária

Fonte: www.gov.br/compras/pt-br

Data: 13/03/2026 08:00

Modalidade: Pregão Eletrônico

SRP: NÃO

Identificação: NºPregão:900012026 / UASG:380232

Lote/Item: /51

Ata: Link Ata

Homologação: 31/03/2026 16:34

Quantidade: 31

Unidade: Par

UF: SP

CNPJ	Razão Social do Fornecedor	Valor da Proposta Final
14.365.828/0001-58 *VENCEDOR*	COMERCIAL DISCON LTDA	**R$ 36,56**
64.711.265/0001-80	DISTAK ATACADISTA DE MATERIAIS PARA CONSTRUCAO LTDA Benefício Me/Epp: Sim Equidade de gênero: Nenhum Programa de integridade: Não UF endereço: DF	R$ 38,50
48.061.510/0001-03	V2 DISTRIBUIDORA DE EQUIPAM.E SERVS. TERCEIRIZADOS LTDA me	R$ 40,00
10.531.345/0001-25	DDA COMERCIO DE CONFECCOES E CALCADOS LTDA	R$ 45,00

Endereço: ,

Estado:	Cidade:	Endereço:	Nome de Contato:	Telefone:	Email:
SP	Presidente Prudente	RUA CAROLINA LANER BONGIOVANI, 599	ANDRÉ	(18) 3907-2603	comercial@discon.com.br

Endereço: ,

Endereço: ,

Estado:	Cidade:	Endereço:	Nome de Contato:	Telefone:	Email:
SP	São Paulo	RUA CRISTO OPERARIO, 44	Alessandra	(11) 2218-1607	pinaassessoria@uol.com.br

Preço (Compras Governamentais) 2: Preço do Fornecedor Vencedor **R$ 37,97**

Inc. I Art. 5º da IN 65 de 07 de Julho de 2021 (Lei nº 14.133)

CNPJ: 96.291.141/0001-80

Órgão: GOVERNO DO ESTADO DE SÃO PAULO
ESP-SECRETARIA DE ADMINISTRACAO PENITENCIARIA
ESP-HOSP.CUST.TRAT.PSIQ. PROF.ANDRE T.LIMA

Objeto: Aquisição de materiais diversos de uso da manutenção (Hidráulica,Elétricos e Alvenaria)

Descrição: **Bota Segurança** - BOTA SEGURANÇA, MATERIAL COURO, MATERIAL SOLA BORRACHA, COR PRETA, TAMANHO 44,TIPO CANO CURTO

CatMat: **452761** - Bota Segurança - Material: Couro | Material Sola: Borracha | Cor: Preta | Tamanho: 44 | Tipo Cano: Curto

Fonte: www.gov.br/compras/pt-br

Data: 08/12/2025 08:00

Modalidade: Pregão Eletrônico

SRP: NÃO

Identificação: NºPregão:900132025 / UASG:380119

Lote/Item: /97

Ata: Link Ata

Homologação: 30/12/2025 17:47

Quantidade: 15

Unidade: Par

UF: SP

CNPJ	Razão Social do Fornecedor	Valor da Proposta Final
48.061.510/0001-03 *VENCEDOR*	V2 DISTRIBUIDORA DE EQUIPAM.E SERVS. TERCEIRIZADOS LTDA me	**R$ 37,97**

Endereço: ,

CNPJ	Razão Social do Fornecedor	Valor da Proposta Final
46.222.423/0001-57	46.222.423 CRISTIAN MOURA DA FONSECA	R$ 38,00

Endereço: SALVADOR ALLENDE, 971 | **Telefone:** (21) 7326-2020 | **Email:** cristian_moura@live.com

04.852.954/0001-83	C V L MATERIAIS PARA CONSTRUCAO LTDA	R$ 80,00

Endereço: AVENIDA FRANCISCO DE PAULA LEITE, 3291 | **Telefone:** (19) 3801-0688 | **Email:** financeiro@centervillecvl.com.br

Preço (Compras Governamentais) 3: Preço do Fornecedor Vencedor **R$ 30,00**

Inc. I Art. 5º da IN 65 de 07 de Julho de 2021 (Lei nº 14.133)

CNPJ: 96.291.141/0001-80

Órgão: GOVERNO DO ESTADO DE SÃO PAULO
ESP-SECRETARIA DE ADMINISTRACAO PENITENCIARIA
ESP-CENTRO DETENCAO PROVISORIA AGUAI

Objeto: Aquisição de materiais voltados a substituição de itens deteriorados e reposição de estoque das áreas de cozinha, almoxarifado, alojamentos habitacionais e ainda itens voltados à segurança.

Descrição: **Bota Segurança** - BOTA SEGURANÇA, MATERIAL: PVC - CLORETO DE POLIVINILA , MATERIAL SOLA: BORRACHA ANTIDERRAPANTE , COR: BRANCA , TAMANHO: 44 , TIPO CANO: LONGO , TIPO USO: ATIVIDADES HOSPITALARES , CARACTERÍSTICAS ADICIONAIS: FORRAÇÃO INTERNA AJUSTÁVEL E SOLADO BRANCO

CatMat: **345811** - Bota Segurança - Material: Pvc - Cloreto De Polivinila | Material Sola: Borracha Antiderrapante | Cor: Branca | Tamanho: 44 | Tipo Cano: Longo | Tipo Uso: Atividades Hospitalares | Características Adicionais: Forração Interna Ajustável E Solado Branco

Fonte: www.gov.br/compras/pt-br

Data: 17/11/2025 08:00
Modalidade: Pregão Eletrônico
SRP: NÃO
Identificação: NºPregão:900222025 / UASG:380284
Lote/Item: /16
Ata: Link Ata
Homologação: 26/12/2025 09:21
Quantidade: 10
Unidade: Par
UF: SP

CNPJ	Razão Social do Fornecedor	Valor da Proposta Final
53.478.589/0001-02 *VENCEDOR*	MERCURIO COMERCIO DE EQUIPAMENTOS E SEVIÇOS LTDA	**R$ 30,00**

Endereço: TAKAO MINAMI, 34 | **Telefone:** (11) 7959-8866 | **Email:** comercialgeral@tittanium.net

48.061.510/0001-03	V2 DISTRIBUIDORA DE EQUIPAM.E SERVS. TERCEIRIZADOS LTDA me	R$ 30,95

Endereço: ,

51.621.518/0001-83	CABANA MAGAZINE LTDA	R$ 33,50

Endereço: ,

62.867.340/0001-71	SS BRASIL LTDA	R$ 34,00

Endereço: ,

14.365.828/0001-58	COMERCIAL DISCON LTDA	R$ 50,00

Estado:	Cidade:	Endereço:	Nome de Contato:	Telefone:	Email:
SP	Presidente Prudente	RUA CAROLINA LANER BONGIOVANI, 599	ANDRÉ	(18) 3907-2603	comercial@discon.com.br

Item 94: BOTA BORRACHA CANO MEDIO TAM40

Preço Estimado: R$ 56,63 (un) **Percentual:** - **Preço Estimado Calculado:** R$ 56,63 **Média dos Preços Obtidos:** R$ 56,63

Quantidade	Descrição	Observação
16 Unidades	CALCADO OCUPACIONAL TIPO BOTA IMPERMEAVEL, CONFECCIONADO EM PVC, NA COR PRETA E SOLADO COM RELEVO ANTIDERRAPANTE. ALTURA DO CANO DE 24 CM. REVESTIMENTO INTERNO EM FORRO DE POLIESTER. TAMANHO 40. DEVERA APRESENTAR CERTIFICADO DE APROVACAO EMITIDO PELO MINISTERIO DO TRABALHO E EMPREGO (MTE) DENTRO DO PERIODO DE VALIDADE. OBSERVACAO: NAO UTILIZAR EM OPERACOES DE COMBATE A INCENDIO.	190007999

Preço PMS 1: **R$ 58,74**

Inc. III Art. 5º da IN 65 de 07 de Julho de 2021 (Lei nº 14.133)

Código Insumo 1: 36145
Código Insumo 2:
Tabela: SINAPI - Sistema Nacional de Pesquisa de Custos e Índices
Objeto: BOTA DE PVC PRETA, CANO MEDIO, SEM FORRO
Mês/Ano: 01/05/2026 00:00:00
UF: PI
Unidade Medida: PAR
Preço Desonerado: Não

Preço PMS 2: **R$ 55,16**

Inc. III Art. 5º da IN 65 de 07 de Julho de 2021 (Lei nº 14.133)

Código Insumo 1: 36145
Código Insumo 2:
Tabela: SINAPI - Sistema Nacional de Pesquisa de Custos e Índices
Objeto: BOTA DE PVC PRETA, CANO MEDIO, SEM FORRO
Mês/Ano: 01/05/2026 00:00:00
UF: TO
Unidade Medida: PAR
Preço Desonerado: Não

Preço PMS 3: **R$ 56,00**

Inc. III Art. 5º da IN 65 de 07 de Julho de 2021 (Lei nº 14.133)

Código Insumo 1: 36145
Código Insumo 2:
Tabela: SINAPI - Sistema Nacional de Pesquisa de Custos e Índices
Objeto: BOTA DE PVC PRETA, CANO MEDIO, SEM FORRO
Mês/Ano: 01/05/2026 00:00:00
UF: AP
Unidade Medida: PAR
Preço Desonerado: Não

Item 95: BOTA BORRACHA TAM-38/39

Preço Estimado: R$ 50,42 (un) **Percentual:** - **Preço Estimado Calculado:** R$ 50,42 **Média dos Preços Obtidos:** R$ 50,42

Quantidade	Descrição	Observação
11 Unidades	- BOTA DE SEGURANCA EM BORRACHA, INTEIRICA, NA COR PRETA, - SOLADO ANTIDERRAPANTE. TAMANHO 38/39. - CANO MEDIO (ALTURA 28 CM). - CONFECCIONADO ACORDO NORMA MAR 71000/395.	190017013

Preço (Compras Governamentais) 1: Preço do Fornecedor Vencedor **R$ 52,00**

Inc. I Art. 5º da IN 65 de 07 de Julho de 2021 (Lei nº 14.133)

CNPJ: 10.271.737/0001-00

Órgão: MINISTÉRIO DA DEFESA
Comando do Exército
Comando Militar do Sul
6ªDivisão de Exército
12ºRegimento de Cavalaria Mecanizado

Objeto: Aquisição de Eventual aquisição de materiais para manutenção de bens imóveis destinados a atender às necessidades do 12 ° Regimento de Cavalaria Mecanizado.

Descrição: **Bota segurança** - BOTA SEGURANÇA, MATERIAL: PVC , MATERIAL SOLA: BORRACHA , COR: AZUL E AMARELO , TAMANHO: SOB MEDIDA , TIPO CANO: LONGO , TIPO USO: CONSTRUÇÃO CIVIL

CatMat: **620540** - Bota Segurança - Material: Pvc | Material Sola: Borracha | Cor: Azul E Amarelo | Tamanho: Sob Medida | Tipo Cano: Longo | Tipo Uso: Construção Civil

Fonte: www.gov.br/compras/pt-br

Data: 29/01/2026 08:00

Modalidade: Pregão Eletrônico

SRP: SIM

Identificação: NºPregão:900062025 / UASG:160383

Lote/Item: /24

Ata: Link Ata

Homologação: 04/03/2026 15:01

Quantidade: 60

Unidade: Par

UF: RS

CNPJ	Razão Social do Fornecedor	Valor da Proposta Final
59.441.804/0001-79 *VENCEDOR*	CONFECPRO CONFECCAO LTDA Benefício Me/Epp: Sim Programa de integridade: Não UF endereço: SP	**R$ 52,00**
Endereço: ,		
56.900.847/0001-87	AD LICITACOES LTDA	R$ 52,90
Endereço: Rua Clementina Rossi, 480	**Telefone:** (54) 9944-1163	**Email:** anderson.agrobrasil@hotmail.com
18.485.413/0001-79	AMANDA THOMAZ ACOSTA	R$ 53,00
Estado: RS	**Cidade:** Uruguaiana	**Endereço:** RUA DOUTOR MAIA, 4007	**Telefone:** (55) 3401-0259	**Email:** amanda@centrodosepis.com.br
51.621.518/0001-83	CABANA MAGAZINE LTDA	R$ 56,70
Endereço: ,		
18.274.923/0001-05	MASTERSUL EQUIPAMENTOS DE SEGURANCA LTDA	R$ 56,71
Estado: RS	**Cidade:** Barão de Cotegipe	**Endereço:** RUA FLORESTA, 380	**Nome de Contato:** CARINE	**Telefone:** (54) 3523-2014	**Email:** carine@mastersul.com
18.641.075/0001-17	LICITARE PRODUTOS, MATERIAIS E SERVICOS LTDA	R$ 65,99
Estado: RS	**Cidade:** Taquaruçu do Sul	**Endereço:** RUA DO COMERCIO, 1055	**Nome de Contato:** Marcia Gambim	**Telefone:** (55) 3739-1206	**Email:** licitacao@licitare.com.br
60.282.790/0001-77	UNIACE SOLUCOES INTEGRADAS LTDA UF endereço: MA	R$ 66,00
Endereço: ,		
08.658.622/0001-13	J. J. VITALLI	R$ 68,88
Estado: RS	**Cidade:** Frederico Westphalen	**Endereço:** RUA MAURICIO CARDOSO, 737	**Nome de Contato:** Elizane	**Telefone:** (55) 3744-1575	**Email:** comercial@vitaza.com.br
13.314.842/0001-60	FENIX ALFA EMPREENDIMENTOS LTDA	R$ 71,00
Endereço: AVENIDA ARAGUAIA, 1125	**Telefone:** (63) 9137-7101	**Email:** maomousinho@hotmail.com
94.780.178/0001-46	AGROFORTE COMERCIAL AGROPECUARIA LTDA	R$ 73,99
Estado: RS	**Cidade:** Santa Maria	**Endereço:** RUA PINHEIRO MACHADO, 2801	**Nome de Contato:** Rita	**Telefone:** (55) 3222-1859	**Email:** agrofortesm@hotmail.com

CNPJ	Razão Social do Fornecedor	Valor da Proposta Final
57.235.166/0001-04	57.235.166 GEOVANA ARCANJO SANTOS	R$ 78,06

Endereço:
,

CNPJ	Razão Social do Fornecedor	Valor da Proposta Final
32.005.178/0001-11	EMGESA EMPRESA DE GERENCIAMENTO DE SOBRESSALENTES E AUTOMACAO EIRELI	R$ 78,07

Estado:	Cidade:	Endereço:	Nome de Contato:	Telefone:	Email:
SP	São Paulo	R LAURINDO DE BRITO, 592	JOAO	(11) 4801-3111	jjuniorsaraiva@gmail.com

CNPJ	Razão Social do Fornecedor	Valor da Proposta Final
64.274.847/0001-47	NSA COMERCIO LTDA	R$ 79,06

Endereço:	Telefone:	Email:
DR ALMIRO LEAL DA COSTA, 130	(11) 6487-7153	gustavoribeiro279@gmail.com

CNPJ	Razão Social do Fornecedor	Valor da Proposta Final
07.412.297/0001-41	ACACMAR COMERCIAL E TRANSPORTES LTDA	R$ 79,07

Estado:	Cidade:	Endereço:	Telefone:	Email:
SP	São Paulo	AVENIDA TENENTE MARQUES, 5.110	(11) 3931-4569/ (11) 3659-6945	acacmarauto@gmail.com

CNPJ	Razão Social do Fornecedor	Valor da Proposta Final
37.752.415/0001-21	NR2 ENERGIA SUSTENTAVEL LTDA UF endereço: SP	R$ 81,21

Endereço:
,

CNPJ	Razão Social do Fornecedor	Valor da Proposta Final
02.013.755/0001-56	FERRAGEM ELETROCOR LTDA	R$ 90,00

Estado:	Cidade:	Endereço:	Nome de Contato:	Telefone:	Email:
RS	Porto Alegre	AVENIDA PROTASIO ALVES, 8595	Gustavo Zortea	(51) 3061-9450	licitacoesgustavozortea@hotmail.com

CNPJ	Razão Social do Fornecedor	Valor da Proposta Final
16.868.674/0001-42	DIPAR FERRAGENS LTDA	R$ 50.000,00

Estado:	Cidade:	Endereço:	Nome de Contato:	Telefone:	Email:
RS	Erechim	RUA ABILIO LOTARIO MACHRY, 437	ANDRESSA	(54) 98432-6813	licita.dipar@gmail.com

Preço (Compras Governamentais) 2: Preço do Fornecedor Vencedor **R$ 49,90**

Inc. I Art. 5º da IN 65 de 07 de Julho de 2021 (Lei nº 14.133)

CNPJ: 09.538.279/0001-36

Órgão: MINISTÉRIO DA DEFESA
Comando do Exército
COMANDO MILITAR DO OESTE/9ª DIVISÃO DE EXÉRCITO
13ºBrigada de Infantaria Motorizada
58ºBatalhão de Infantaria Motorizado

Objeto: Aquisição de Material de Consumo para o Setor de Aprovisionamento do 58º BI Mtz, com participação do 18º GAC, 66º BI Mtz, 9º BEC, e 13º Bda Inf Mtz, e 44º BI Mtz,

Descrição: **Bota segurança** - BOTA SEGURANÇA, MATERIAL: PVC - CLORETO DE POLIVINILA , MATERIAL SOLA: BORRACHA ANTIDERRAPANTE , COR: BRANCA , TAMANHO: 38 , TIPO CANO: LONGO , TIPO USO: SERVIÇOS GERAIS

CatMat: **234464** - Bota Segurança - Material: Pvc - Cloreto De Polivinila | Material Sola: Borracha Antiderrapante | Cor: Branca | Tamanho: 38 | Tipo Cano: Longo | Tipo Uso: Serviços Gerais

Fonte: www.gov.br/compras/pt-br

Data: 17/12/2025 08:00

Modalidade: Pregão Eletrônico

SRP: SIM

Identificação: NºPregão:900112025 / UASG:160095

Lote/Item: /533

Ata: Link Ata

Homologação: 25/02/2026 11:10

Quantidade: 100

Unidade: Par

UF: GO

CNPJ	Razão Social do Fornecedor	Valor da Proposta Final
13.395.341/0001-55 *VENCEDOR*	COMERCIAL EJM MEDSERVICE LTDA	**R$ 49,90**

Estado:	Cidade:	Endereço:	Nome de Contato:	Telefone:	Email:
SP	Sertãozinho	RUA HERMINIO LAZARINI, 99	ROSANGELA	(16) 3041-1553	comercial@ejmmedservice.com

CNPJ	Razão Social do Fornecedor	Valor da Proposta Final
40.243.279/0001-59	JESSICA ULLY MARTINS DE SOUZA 44683315858	R$ 57,00

Estado:	Cidade:	Endereço:	Telefone:	Email:
SP	Riolândia	10 R 16, 150	(17) 8107-2488	jessicahullyms@gmail.com

10.614.837/0001-84	LICITEC COMERCIAL LTDA	R$ 57,00

Estado:	Cidade:	Endereço:	Telefone:	Email:
SP	São Paulo	AVENIDA MARQ DE SAO VICENTE, 2219	(11) 4564-6845	licitec-e@licitec-e.com.br

41.801.417/0001-30	AMANDA RODRIGUES CARNEIRO 04921803188	R$ 90,00

Estado:	Cidade:	Endereço:	Telefone:	Email:
DF	Brasília	ST SIG QUADRA 8, 385	(61) 8115-6478	carneirosolu@gmail.com

23.829.339/0001-09	INFINITI EMPREENDIMENTOS LTDA	R$ 300,00

Estado:	Cidade:	Endereço:	Telefone:	Email:
PR	Cianorte	AVENIDA GENEI UEHARA, 1263	(44) 9723-3337	testaesala@hotmail.com

Preço (Compras Governamentais) 3: Preço do Fornecedor Vencedor **R$ 49,35**

Inc. I Art. 5º da IN 65 de 07 de Julho de 2021 (Lei nº 14.133)

CNPJ: 05.054.861/0001-76

Órgão: SECRETARIA MUNICIPAL DE ADMINISTRAÇAO DE MARABA

Objeto: Eventual aquisição de materiais, equipamentos, insumos e enxames de abelhas destinados às atividades de apicultura e meliponicultura, visando atender às demandas da Secretaria Municipal de Agricultura – SEAGRI.

Descrição: **Bota segurança** - BOTA SEGURANÇA, MATERIAL: PVC - CLORETO DE POLIVINILA , MATERIAL SOLA: BORRACHA ANTIDERRAPANTE , COR: BRANCA , TAMANHO: SOB MEDIDA , TIPO CANO: LONGO , TIPO USO: APICULTURA

CatMat: **464769** - Bota Segurança - Material: Pvc - Cloreto De Polivinila | Material Sola: Borracha Antiderrapante | Cor: Branca | Tamanho: Sob Medida | Tipo Cano: Longo | Tipo Uso: Apicultura

Fonte: www.gov.br/compras/pt-br

Data: 11/11/2025 08:00

Modalidade: Pregão Eletrônico

SRP: SIM

Identificação: NºPregão:900862025 / UASG:931166

Lote/Item: /17

Ata: Link Ata

Homologação: 22/01/2026 17:07

Quantidade: 30

Unidade: Par

UF: PA

CNPJ	Razão Social do Fornecedor	Valor da Proposta Final
49.735.708/0001-80	J L FILHO LICITACOES, COMERCIO E SERVICOS LTDA	R$ 45,00

Endereço:	Nome de Contato:	Telefone:	Email:
TIRADENTES, 38	-	(94) 99254-9459	jl.filho.licitacao@gmail.com

42.122.046/0001-23 *VENCEDOR*	BRAGA DISTRIBUIORA, COMERCIO E SERVICOS LTDA	**R$ 49,35**

Estado:	Cidade:	Endereço:	Telefone:	Email:
PA	Marabá	RUA ALAGOAS, 31	(94) 9169-1606	contabilidade_auxiliar@outlook.com

25.329.901/0001-52	MGS BRASIL DISTRIBUIDORA LTDA	R$ 56,46

Estado:	Cidade:	Endereço:	Nome de Contato:	Telefone:	Email:
RS	Taquaruçu do Sul	RUA DO COMERCIO, 855	Gilgia Perini	(55) 3739-1017	licitacao@mgsbrasil.com.br

52.131.706/0001-96	52.131.706 JUAN FRANCISCO LOURENCO DA SILVA	R$ 60,00

Endereço:

,

CNPJ	Razão Social do Fornecedor	Valor da Proposta Final

46.360.649/0001-14 LEONARDO DO NASCIMENTO DOS SANTOS R$ 85,00

Estado:	Cidade:	Endereço:	Telefone:	Email:
PA	Marabá	R SORORO, 273	(98) 7005-8076	imporiomaraba@gmail.com

60.938.130/0001-00 FACILITA LICITA COMERCIO E SERVICO LTDA UF endereço: MS R$ 91,41

Endereço:
,

02.182.564/0001-18 E C COMERCIO E SERVICOS LTDA R$ 95,00

Estado:	Cidade:	Endereço:	Telefone:	Email:
PA	Marabá	RUA NAGIB MUTRAN, 295	(94) 3323-3623/ (94) 9106-5136	quatroxalimentos@hotmail.com

00.881.764/0001-33 LABORATORIUS EQUIPAMENTOS E PRODUTOS LTDA R$ 98,00

Estado:	Cidade:	Endereço:	Telefone:	Email:
MG	Belo Horizonte	RUA CAMBUQUIRA, 152	(31) 3278-2177	laboratorius@uol.com.br

36.435.916/0001-11 VALE COMERCIO DE MATERIAL DE CONSTRUCAO LTDA R$ 99,41

Estado:	Cidade:	Endereço:	Telefone:	Email:
TO	Palmas	Q 102 NORTE AVENIDA NS 2, SN	(63) 3215-5144	contato@triangulocontailidade.com.br

34.985.855/0001-30 C. DA SILVA MOTA ANDRADE CLIMATIZACAO LTDA R$ 110,00

Endereço:	Telefone:	Email:
PASSAGEM SANTANA, 101	(91) 8355-8423	nograurefrigeracao1@gmail.com

45.520.222/0001-73 W5 COMERCIO E SERVICOS LTDA R$ 110,00

Endereço:	Telefone:	Email:
JOSE FERREIRA FILHO, SN	(62) 9830-9919	portaldecompras2024@gmail.com

17.918.110/0001-30 J B CARDOSO SERVICO DE TRANSPORTE LTDA R$ 110,00

Estado:	Cidade:	Endereço:	Nome de Contato:	Telefone:	Email:
MS	Campo Grande	RUA ANTONIO RAPOSO, 491	REINALDO	(67) 3029-7033	falarcomrz@gmail.com

10.907.486/0001-08 FACIL TEND TUDO COMERCIO E LOCACAO DE VEICULOS LTDA R$ 110,00

Estado:	Cidade:	Endereço:	Telefone:	Email:
MS	Dourados	RUA ANTONIO DE CARVALHO, 1967	(67) 3427-0727	faciltudo@hotmail.com

27.363.204/0001-43 I G DOS SANTOS DE OLIVEIRA LTDA R$ 110,00

Estado:	Cidade:	Endereço:	Nome de Contato:	Telefone:	Email:
PA	Belém	TRAVESSA LOMAS VALENTINAS, 2625	DAIANE	(91) 3072-5775	concretizacomercio@gmail.com

04.317.346/0001-79 PROTECTION SERVICOS AGROINSUMOS LTDA R$ 110,00

Estado:	Cidade:	Endereço:	Nome de Contato:	Telefone:	Email:
PA	Belém	TRAVESSA DOS ANDRADAS, 165	-	(91) 3227-1520	protectionltda@yahoo.com.br

40.989.882/0001-84 SEVEN COMERCIO E SERVICOS LTDA R$ 110,00

Estado:	Cidade:	Endereço:	Nome de Contato:	Telefone:	Email:
SP	Presidente Prudente	AV DA SAUDADE, 910	Wilson	(67) 8446-4411	sevencomercioeservico@gmail.com

12.917.036/0001-13 BECKER COMERCIO VAREJISTA LTDA R$ 110,50

Endereço:	Nome de Contato:	Telefone:	Email:
AVENIDA ALTAMIRO AVELINO SOARES, 412	Rafael Becker de Araujo	(31) 3228-2550	beckerlicitacoes@yahoo.com

CNPJ	Razão Social do Fornecedor	Valor da Proposta Final
02.634.530/0001-17	C M C DO BRASIL LTDA	R$ 110,66

Estado:	Cidade:	Endereço:	Telefone:	Email:
PR	Quatro Barras	ESTRADA DA BAITACA KM 2, S/N	(41) 3537-3563	comercial@cmcdobrasil.ind.br

CNPJ	Razão Social do Fornecedor	Valor da Proposta Final
42.537.394/0001-61	MUNDIAL NUTRICAO ANIMAL LTDA	R$ 111,00

Endereço:	Nome de Contato:	Telefone:	Email:
VENEZUELA, 01	Adalcino José Da Silva	(99) 9125-7412	licita.mundialnutricao@gmail.com

Item 96: BOTA DE BOMBEIRO (TAM 41)

Preço Estimado: R$ 543,80 (un) **Percentual:** - **Preço Estimado Calculado:** R$ 543,80 **Média dos Preços Obtidos:** R$ 543,80

Quantidade	Descrição	Observação
21 Unidades	BOTA PARA COMBATE A INCENDIO, CONFECCIONADA EM BORRACHA VULCANIZADA, COM ESPUMA TERMICA E FORRO TERMICO. POSSUI BIQUEIRA DE ACO, PALMILHA DE ACO INOXIDAVEL. FABRICADA NA COR PRETA COM ALTA ESTANQUEIDADE E ACABAMENTO AMARELO, ESTILO BUNKER COM 350MM MINIMOS DE ALTURA, EM UM TAMANHO DE HOMEM N° 41. NA PARTE FRONTAL DO CANO, POSSUI UMA PROTECAO DE TIBIA NA COR AMARELA, CONFECCIONADA EM BORRACHA, POSSUINDO DIMENSOES MINIMAS DE 117MM DE ALTURA E 65MM DE LARGURA. A BORDA SUPERIOR DO CANO (UMA EM CADA LATERAL) E DOTADA DE DUAS ALCAS PARA FACILITAR O CALCAMENTO. O ACABAMENTO DE BORRACHA E RETARDANTE A CHAMAS E ALTAMENTE RESISTENTE. A AREA DOS PES E INTEIRAMENTE CERCADA PELO ISOLANTE DE ESPUMA DE PU. POSSUI SOLA COM DESENHO ANTIDERRAPANTE, RETARDANTE A CHAMAS, RESISTENTE A ESCORREGAMENTO E A ABRASAO. A BOTA POSSUI ISOLAMENTO ELETRICO PARA TENSOES ATE 600 VOLTS. TAMANHO 41. O PRODUTO DEVERA SER FORNECIDO COM LAUDO QUE ATESTE O ATENDIMENTO A NORMA NFPA 1971 JUNTAMENTE COM O CERTIFICADO DE APROVACAO EMITIDO PELO MINISTERIO DO TRABALHO E EMPREGO DENTRO DA VALIDADE	190037877

Preço (Compras Governamentais) 1: Preço do Fornecedor Vencedor **R$ 580,51**

Inc. I Art. 5º da IN 65 de 07 de Julho de 2021 (Lei nº 14.133)

Órgão: MUNICIPIO DE MANICORE / 7408 - Prefeitura Municipal de Manicoré

Objeto: [Portal de Compras Públicas] - AQUISIÇÃO DE EQUIPAMENTOS E MATERIAIS PERMANENTES NECESSÁRIOS À PREVENÇÃO, COMBATE E MONITORAMENTO DE INCÊNDIOS FLORESTAIS NO MUNICÍPIO DE MANICORÉ-AM

Descrição: **Bota especial para combate de incêndios - Bota especial para combate a incêndios urbanos 1. Proteção eficaz: As botas de proteção são resistentes ao fogo de forma mística/fantasia, isolantes de calor, confortáveis e respiráveis, fáceis de usar e com boa e** - Bota especial para combate de incêndios - Bota especial para combate a incêndios urbanos 1. Proteção eficaz: As botas de proteção são resistentes ao fogo de forma mística/fantasia, isolantes de calor, confortáveis e respiráveis, fáceis de usar e com boa estabilidade. 2. Tecido respirável: A parte interna das botas é feita de tecido respirável, proporcionando uma experiência confortável em ambientes de trabalho como trabalhos quentes. 3. Material de borracha: As botas de fogo são feitas de borracha, com bom isolamento térmico e testes de alta temperatura, podendo ser usadas com confiança. 4. Solado antiderrapante: Os solados das botas de proteção possuem padrões delicados, são antiderrapantes e elásticos

Fonte: https://pncp.gov.br/app/editais/04197166000109/2026/14

Data: 02/03/2026 09:00

Modalidade: Pregão - Eletrônico

Critério de Julgamento: Menor preço

SRP: SIM

Identificação: 04197166000109-1-000014/2026

Lote/Item: 1/19

Ata: N/A

Homologação: 31/03/2026 00:00

Quantidade: 10

Unidade: Unidade

UF: AM

CNPJ	Razão Social do Fornecedor	Valor da Proposta Final
35.094.501/0001-69 *VENCEDOR*	AGERDAN BARROSO JUNIOR EIRELI	R$ 580,51

Estado:	Cidade:	Endereço:	Telefone:	Email:
AM	Manaus	AV BORBA, 1631	(92) 8140-6825	agerdanjr@gmail.com

Preço (Outros Entes Públicos) 1: Preço do Fornecedor Vencedor **R$ 550,00**

Inc. II Art. 5º da IN 65 de 07 de Julho de 2021 (Lei nº 14.133)

CNPJ: 51.814.960/0001-26
Órgão: PREFEITURA MUNICIPAL DOURADO
Objeto: AQUISIÇÃO DE UNIFORMES PARA OS FUNCIONÁRIOS DA DEFESA CIVIL.
Descrição: **BOTA COMBATE A INCENDIO** - BOTA COMBATE A INCENDIO
Fonte: www.transparencia.dourado.sp.gov.br:8079/transparencia/

Data: 25/02/2026 00:00
Modalidade: DISPENSA
SRP: NÃO
Identificação: 00003926
Lote/Item: 1/4
Ata: N/A
Homologação: 24/02/2026 21:00
Quantidade: 4
Unidade: UN
UF: SP

CNPJ	Razão Social do Fornecedor	Valor da Proposta Final
30.123.918/0001-99 *VENCEDOR*	LUZIA DE FATIMA BARBOSA LOPES	R$ 550,00

Estado:	Cidade:	Endereço:	Telefone:	Email:
SP	Bauru	RUA BATISTA DE CARVALHO QUADRA, 7-51	(14) 3018-1265	dulcepadovan@gmail.com

Preço Site de Domínio Amplo 1 **R$ 522,34**

Inc. III Art. 5º da IN 65 de 07 de Julho de 2021 (Lei nº 14.133)

Site: Grupo BT - EPI e MRO
Produto: Bota Bombeiro Hercules com Bico Palmilha Aço Dieletrico ca 9992
Descrição: Anexo 41
Data/Hora Inclusão: 22/06/2026 15:00:42
CNPJ:
Telefone:
Url: https://www.epiemro.com.br/bota-bombeiro-hercules-com-bico-palmilha-aco-dieletrico-ca-9992-111777-4

Item 97: BOTA DE BOMBEIRO (TAM 43)

Preço Estimado: R$ 977,00 (un) **Percentual:** - **Preço Estimado Calculado:** R$ 977,00 **Média dos Preços Obtidos:** R$ 977,00

Quantidade	Descrição	Observação
75 Unidades	BOTA PARA COMBATE A INCENDIO, CONFECCIONADA EM BORRACHA VULCANIZADA, COM ESPUMA TERMICA E FORRO TERMICO. POSSUI BIQUEIRA DE ACO, PALMILHA DE ACO INOXIDAVEL. FABRICADA NA COR PRETA COM ALTA ESTANQUEIDADE E ACABAMENTO AMARELO, ESTILO BUNKER COM 350MM MINIMOS DE ALTURA, EM UM TAMANHO DE HOMEM N° 43. NA PARTE FRONTAL DO CANO, POSSUI UMA PROTECAO DE TIBIA NA COR AMARELA, CONFECCIONADA EM BORRACHA, POSSUINDO DIMENSOES MINIMAS DE 117MM DE ALTURA E 65MM DE LARGURA. A BORDA SUPERIOR DO CANO (UMA EM CADA LATERAL) E DOTADA DE DUAS ALCAS PARA FACILITAR O CALCAMENTO. O ACABAMENTO DE BORRACHA E RETARDANTE A CHAMAS E ALTAMENTE RESISTENTE. A AREA DOS PES E INTEIRAMENTE CERCADA PELO ISOLANTE DE ESPUMA DE PU. POSSUI SOLA COM DESENHO ANTIDERRAPANTE, RETARDANTE A CHAMAS, RESISTENTE A ESCORREGAMENTO E A ABRASAO. A BOTA POSSUI ISOLAMENTO ELETRICO PARA TENSOES ATE 600 VOLTS. TAMANHO 43. O PRODUTO DEVERA SER FORNECIDO COM LAUDO QUE ATESTE O ATENDIMENTO A NORMA NFPA 1971 JUNTAMENTE COM O CERTIFICADO DE APROVACAO EMITIDO PELO MINISTERIO DO TRABALHO E EMPREGO DENTRO DA VALIDADE.	190037940

Preço (Compras Governamentais) 1: Preço do Fornecedor Vencedor **R$ 1.068,00**

Inc. I Art. 5º da IN 65 de 07 de Julho de 2021 (Lei nº 14.133)

CNPJ: 83.102.251/0001-04

Órgão: MUNICIPIO DE POMERODE / 06002 - SEGAF - FUNREBOM - Fundo de Reequipamento do Corpo de Bombeiros Militar

Objeto: AQUISIÇÃO DE MATERIAIS E ACESSORIOS DESTINADOS AOE COMBATE A INCENDIO, A SEREM UTILIZADOS NAS VIATURAS OPERACIONAIS DO CORPO DE BOMBEIROS MILITAR DE SANTA CATARINA, NO VALOR ESTIMADO DE R$ 57.750,00, VISANDO Á MANUTENÇÃO DA CAPACIDADE OPERACIONAL, SEGURANÇA E EFICIENCIA DOS SERVIÇOS ESSENCIAIS PRESTADOS A POPULAÇÃO.

Descrição: **CALÇADO DE SEGURANÇA TIPO BOTINA CONFECCIONADO EMCOURO CURTIDO AO CROMO, FECHAMENTO EM ELÁSTICOLATERAL, PALMILHA EM MATERIAL SINTÉTICO, BIQUEIRA DE AÇO,SOLADO DE POLIURETANO BIDENSIDADE ANTIDERRAPANTE.DISPONÍVEL NOS TAMANHOS 35 A 45, NA CONTRATAÇÃO SERÁIN** - CALÇADO DE SEGURANÇA TIPO BOTINA CONFECCIONADO EMCOURO CURTIDO AO CROMO, FECHAMENTO EM ELÁSTICOLATERAL, PALMILHA EM MATERIAL SINTÉTICO, BIQUEIRA DE AÇO,SOLADO DE POLIURETANO BIDENSIDADE ANTIDERRAPANTE.DISPONÍVEL NOS TAMANHOS 35 A 45, NA CONTRATAÇÃO SERÁINFORMADO O TAMANHO QUE DEVERÁ SER FORNECIDO. POSSUIRCERTIFICADO DE APROVAÇÃO (CA). ESPECIFICAÇÕES CONFORMEFOLHA DE DADOS. (CIN27110) Bota de Bombeiro Couro Tam. 42 C.A. 52.205Fortaleza Delta Plus (Cód. WPSFORSBPNO42)

Fonte: https://pncp.gov.br/app/editais/83102251000104/2026/121

Data: 02/04/2026 00:00

Modalidade: Dispensa

Critério de Julgamento: Não se aplica

SRP: NÃO

Identificação: 83102251000104-1-000121/2026

Lote/Item: 1/7

Ata: N/A

Homologação: 02/04/2026 00:00

Quantidade: 1

Unidade: PAR (PAR)

UF: SC

CNPJ	Razão Social do Fornecedor	Valor da Proposta Final
07.918.422/0001-90 *VENCEDOR*	911 REPRESENTACOES MANUTENCAO E COMERCIO DE EQUIPAMENTOS DE SEGURANCA LTDA	R$ 1.068,00

Estado:	Cidade:	Endereço:	Telefone:	Email:
SC	Pomerode	R BRUNO FRITZKE, 60	(47) 9270-0911/ (47) 3380-8962	eder@911emergencia.com.br

Preço (Compras Governamentais) 2: Preço do Fornecedor Vencedor **R$ 1.000,00**

Inc. I Art. 5º da IN 65 de 07 de Julho de 2021 (Lei nº 14.133)

Órgão: MUNICIPIO DE ADAMANTINA / 10.2026 - FUNDO MUNICIPAL DE SAUDE

Objeto: AQUISIÇÕES FUTURAS E PARCELADAS DE EQUIPAMENTOS DE PROTEÇÃO INDIVIDUAL - EPI, DESTINADOS AO USO DOS FUNCIONÁRIOS DA PREFEITURA DE ADAMANTINA.

Descrição: **BOTA DE BRIGADA DE INCÊNDIO - CALÇADO DE SEGURANÇA PARA BOMBEIROS, DESENHO TIPO C - BOTA ABAIXO DO JOELHO. CABEDAL CONFECCIONADO EM COURO HIDROFUGADO ANTICHAMAS E RESISTÊNCIA ANTIESTÁTICA, RESISTENTE A ISOLAÇÃO AO CALOR, COM ESTRUTURA EM MATERIAL TÊXTIL I** - BOTA DE BRIGADA DE INCÊNDIO - CALÇADO DE SEGURANÇA PARA BOMBEIROS, DESENHO TIPO C - BOTA ABAIXO DO JOELHO. CABEDAL CONFECCIONADO EM COURO HIDROFUGADO ANTICHAMAS E RESISTÊNCIA ANTIESTÁTICA, RESISTENTE A ISOLAÇÃO AO CALOR, COM ESTRUTURA EM MATERIAL TÊXTIL INTERNA QUE PROMOVE ISOLAMENTO TÉRMICO. COLARINHO CONFECCIONADO EM NAPA VESTUÁRIO PREENCHIDO EM ESPUMA DE ALTA DENSIDADE. FORRAÇÃO INTERNA COM MATERIAL POLIÉSTER E POLIAMIDA, 100% IMPERMEÁVEL DE ALTA RESISTÊNCIA ABRASIVA. PALMILHA DE MONTAGEM EM FIBRAS DE ARAMIDA RESISTENTE A PERFURAÇÃO. BIQUEIRAS NÃO METÁLICAS RESISTENTE A QUEDA DE OBJETOS PESADOS SOBRE OS ARTELHOS. PROTEÇÃO FRONTAL SOBREPOSTA EM BORRACHA. PALMILHA INTERNA REMOVÍVEL CONFECCIONADA EM MATERIAL POLIMÉRICO. SOLADO MONTADO PELO SISTEMA DE COLAGEM SOLADO/CABEDAL, ANTIESTÁTICO E RESISTENTE AO CALOR. CALÇADO COM SISTEMA DE FECHAMENTO EM ATACADORES E FECHO DE SAQUE RÁPIDO.

Fonte: https://pncp.gov.br/app/editais/43008291000177/2026/1

Data: 27/01/2026 08:30

Modalidade: Pregão - Eletrônico

Critério de Julgamento: Menor preço

SRP: SIM

Identificação: 43008291000177-1-000001/2026

Lote/Item: 1/10

Ata: N/A

Homologação: 05/03/2026 00:00

Quantidade: 25

Unidade: PAR

UF: SP

CNPJ	Razão Social do Fornecedor	Valor da Proposta Final
37.664.961/0001-00 *VENCEDOR*	AVANTE EPI & REPRESENTACOES LTDA	R$ 1.000,00

Endereço:
,

Preço Site de Domínio Amplo 1 **R$ 920,00**

Inc. III Art. 5º da IN 65 de 07 de Julho de 2021 (Lei nº 14.133)

Site: Mercado Livre
Produto: Bota De Combate A Incêndio P/ Bombeiro Jobe Luv Harvik C/ Ca
Descrição:
Data/Hora Inclusão: 22/06/2026 14:50:53
CNPJ: 03.007.331/0001-41
Telefone:
Url:

Item 98: BOTA PVC CANO LONGO TAM 38

Preço Estimado: R$ 50,80 (un) **Percentual:** - **Preço Estimado Calculado:** R$ 50,80 **Média dos Preços Obtidos:** R$ 50,80

Quantidade	Descrição	Observação
10 Unidades	CALCADO INTEIRO EM PVC INJETADO (POLICLORETO DE VINILA) - CLASSE II. BOTA DE CANO LONGO (TIPO D) QUE DEVERA ATENDER AOS REQUISITOS DA NORMA ABNT NBR 20345 QUANTO AO DESENHO, AO DESEMPENHO DA SOLA, A PROTECAO DOS DEDOS, A RESISTENCIA AO VAZAMENTO E ESCORREGAMENTO, AO CABEDAL E A SOLA. OS ENSAIOS DEVERAO SER FEITOS DE ACORDO COM A NORMA ABNT NBR 20344. TAMANHO 44; ALTURA DO CANO: 325 MM DEVERA SER APRESENTADO O C.A VALIDO EMITIDO PELO MINISTERIO DO TRABALHO E EMPREGO . NAO DEVE SER UTILIZADO NA PRESENCA DE CALOR/CHAMA	190013529

Preço (Compras Governamentais) 1: Preço do Fornecedor Vencedor **R$ 49,90**

Inc. I Art. 5º da IN 65 de 07 de Julho de 2021 (Lei nº 14.133)

CNPJ: 09.538.279/0001-36
Órgão: MINISTÉRIO DA DEFESA
Comando do Exército
COMANDO MILITAR DO OESTE/9ª DIVISÃO DE EXÉRCITO
13ºBrigada de Infantaria Motorizada
58ºBatalhão de Infantaria Motorizado
Objeto: Aquisição de Material de Consumo para o Setor de Aprovisionamento do 58º BI Mtz, com participação do 18º GAC, 66º BI Mtz, 9º BEC, e 13º Bda Inf Mtz, e 44º BI Mtz,
Descrição: **Bota segurança** - BOTA SEGURANÇA, MATERIAL: PVC - CLORETO DE POLIVINILA , MATERIAL SOLA: BORRACHA ANTIDERRAPANTE , COR: BRANCA , TAMANHO: 38 , TIPO CANO: LONGO , TIPO USO: SERVIÇOS GERAIS
CatMat: **234464** - Bota Segurança - Material: Pvc - Cloreto De Polivinila | Material Sola: Borracha Antiderrapante | Cor: Branca | Tamanho: 38 | Tipo Cano: Longo | Tipo Uso: Serviços Gerais
Fonte: www.gov.br/compras/pt-br

Data: 17/12/2025 08:00
Modalidade: Pregão Eletrônico
SRP: SIM
Identificação: NºPregão:900112025 / UASG:160095
Lote/Item: /533
Ata: Link Ata
Homologação: 25/02/2026 11:10
Quantidade: 100
Unidade: Par
UF: GO

CNPJ	Razão Social do Fornecedor	Valor da Proposta Final
13.395.341/0001-55 *VENCEDOR*	COMERCIAL EJM MEDSERVICE LTDA	**R$ 49,90**

Estado:	Cidade:	Endereço:	Nome de Contato:	Telefone:	Email:
SP	Sertãozinho	RUA HERMINIO LAZARINI, 99	ROSANGELA	(16) 3041-1553	comercial@ejmmedservice.com

CNPJ	Razão Social do Fornecedor	Valor da Proposta Final
40.243.279/0001-59	JESSICA ULLY MARTINS DE SOUZA 44683315858	R$ 57,00

Estado:	Cidade:	Endereço:	Telefone:	Email:
SP	Riolândia	10 R 16, 150	(17) 8107-2488	jessicahullyms@gmail.com

10.614.837/0001-84	LICITEC COMERCIAL LTDA	R$ 57,00

Estado:	Cidade:	Endereço:	Telefone:	Email:
SP	São Paulo	AVENIDA MARQ DE SAO VICENTE, 2219	(11) 4564-6845	licitec-e@licitec-e.com.br

41.801.417/0001-30	AMANDA RODRIGUES CARNEIRO 04921803188	R$ 90,00

Estado:	Cidade:	Endereço:	Telefone:	Email:
DF	Brasília	ST SIG QUADRA 8, 385	(61) 8115-6478	carneirosolu@gmail.com

23.829.339/0001-09	INFINITI EMPREENDIMENTOS LTDA	R$ 300,00

Estado:	Cidade:	Endereço:	Telefone:	Email:
PR	Cianorte	AVENIDA GENEI UEHARA, 1263	(44) 9723-3337	testaesala@hotmail.com

Preço (Compras Governamentais) 2: Preço do Fornecedor Vencedor **R$ 55,00**

Inc. I Art. 5º da IN 65 de 07 de Julho de 2021 (Lei nº 14.133)

CNPJ: 76.282.656/0001-06

Órgão: PREFEITURA MUNICIPAL DE MARINGA

Objeto: Registro de Preço para contratação de empresa(s) para fornecimento de Equipamentos de Proteção Individual (EPI's), tais como calçados ocupacionais, aventais de proteção, vestimentas como camisas e calças, entre outros; incluindo a logística de entrega, para atender as demandas das Secretarias e Entidades vinculadas ao Município de Maringá - PR, através da Secretaria Municipal de Logística e Compras – SELOG.

Descrição: **Bota segurança** - BOTA SEGURANÇA, MATERIAL: PVC POLIMÉRICO , MATERIAL SOLA: BORRACHA ALTA RESISTÊNCIA E ALTA ADERÊNCIA , COR: PRETA , TAMANHO: SOB MEDIDA , TIPO CANO: LONGO TIPO D , APLICAÇÃO: USO GERAL

CatMat: **618295** - Bota Segurança - Material: Pvc Polimérico | Material Sola: Borracha Alta Resistência E Alta Aderência | Cor: Preta | Tamanho: Sob Medida | Tipo Cano: Longo Tipo D | Aplicação: Uso Geral

Fonte: www.gov.br/compras/pt-br

Data: 18/03/2025 08:00

Modalidade: Pregão Eletrônico

SRP: SIM

Identificação: NºPregão:902942024 / UASG:987691

Lote/Item: /25

Ata: Link Ata

Homologação: 05/02/2026 10:09

Quantidade: 36

Unidade: Par

UF: PR

CNPJ	Razão Social do Fornecedor	Valor da Proposta Final
19.820.891/0001-50 *VENCEDOR*	B.G.F. COMERCIO DE CONFECCOES E CALCADOS LTDA	**R$ 55,00**

Estado:	Cidade:	Endereço:	Telefone:	Email:
SP	São Paulo	AVENIDA GUILHERME, 839	(11) 2693-7222/ (11) 2693-7048	pinaassessoria@uol.com.br

50.583.738/0001-05	RIOLLI&LIMA UNIFORMES LTDA	R$ 56,00

Endereço:	Nome de Contato:	Telefone:	Email:
PARAIBA, 164	RIOLLI UNIFORMES	(44) 9924-1188	riollilicita@hotmail.com

44.417.768/0001-30	SUCESSO COMERCIO E SERVICOS LTDA	R$ 56,00

Estado:	Cidade:	Endereço:	Nome de Contato:	Telefone:	Email:
ES	São Mateus	R MANTENOPOLIS, 1231	Rosilane	(31) 98815-1244	servicocomercio11@gmail.com

Preço (Compras Governamentais) 3: Preço do Fornecedor Vencedor **R$ 47,50**

Inc. I Art. 5º da IN 65 de 07 de Julho de 2021 (Lei nº 14.133)

CNPJ: 76.282.656/0001-06

Órgão: PREFEITURA MUNICIPAL DE MARINGA

Objeto: Registro de Preço para contratação de empresa(s) para fornecimento de Equipamentos de Proteção Individual (EPI's), tais como calçados ocupacionais, aventais de proteção, vestimentas como camisas e calças, entre outros; incluindo a logística de entrega, para atender as demandas das Secretarias e Entidades vinculadas ao Município de Maringá - PR, através da Secretaria Municipal de Logística e Compras – SELOG.

Descrição: **Bota segurança** - BOTA SEGURANÇA, MATERIAL: PVC POLIMÉRICO , MATERIAL SOLA: BORRACHA ALTA RESISTÊNCIA E ALTA ADERÊNCIA , COR: PRETA , TAMANHO: SOB MEDIDA , TIPO CANO: LONGO TIPO D , APLICAÇÃO: USO GERAL

CatMat: **618295** - Bota Segurança - Material: Pvc Polimérico | Material Sola: Borracha Alta Resistência E Alta Aderência | Cor: Preta | Tamanho: Sob Medida | Tipo Cano: Longo Tipo D | Aplicação: Uso Geral

Fonte: www.gov.br/compras/pt-br

Data: 18/03/2025 08:00

Modalidade: Pregão Eletrônico

SRP: SIM

Identificação: NºPregão:902942024 / UASG:987691

Lote/Item: /23

Ata: Link Ata

Homologação: 05/02/2026 10:09

Quantidade: 198

Unidade: Par

UF: PR

CNPJ	Razão Social do Fornecedor	Valor da Proposta Final
30.683.680/0001-56 *VENCEDOR*	D.S COMERCIO VAREJISTA DE PRODUTOS E ARTIGOS E ACESSORIOS LTDA	**R$ 47,50**

Estado:	Cidade:	Endereço:	Telefone:	Email:
PR	Curitiba	AV CORONEL FRANCISCO H DOS SANTOS, 913	(41) 3256-1105	financeiro@dsclean.com

CNPJ	Razão Social do Fornecedor	Valor da Proposta Final
20.604.417/0001-70	RP COMERCIAL LTDA	R$ 49,95

Estado:	Cidade:	Endereço:	Nome de Contato:	Telefone:	Email:
SC	Blumenau	RUA ANTONIO SCHMITZ, 210	Tainara Soares	(47) 3288-6842	administrativo@rpcomercial.com.br

CNPJ	Razão Social do Fornecedor	Valor da Proposta Final
53.763.552/0001-18	BARAOSEG LTDA	R$ 51,97

Endereço:	Nome de Contato:	Telefone:	Email:
CONEGO POLON, 70	Diane	(54) 8403-1178	baraoseg@baraoseg.com.br

CNPJ	Razão Social do Fornecedor	Valor da Proposta Final
02.863.499/0001-96	I. A. SAVOLDI JUNIOR & CIA. LTDA	R$ 52,00

Estado:	Cidade:	Endereço:	Telefone:	Email:
PR	Mandaguaçu	AVENIDA MUNHOZ DA ROCHA, 1004	(44) 3245-3032	agrofertilamandaguacu@hotmail.com

CNPJ	Razão Social do Fornecedor	Valor da Proposta Final
19.820.891/0001-50	B.G.F. COMERCIO DE CONFECCOES E CALCADOS LTDA	R$ 52,00

Estado:	Cidade:	Endereço:	Telefone:	Email:
SP	São Paulo	AVENIDA GUILHERME, 839	(11) 2693-7222/ (11) 2693-7048	pinaassessoria@uol.com.br

CNPJ	Razão Social do Fornecedor	Valor da Proposta Final
19.611.064/0001-57	PIZANI EQUIPAMENTOS DE SEGURANCA LTDA	R$ 53,85

Estado:	Cidade:	Endereço:	Nome de Contato:	Telefone:	Email:
PR	Maringá	AVENIDA TUIUTI, 4640	ANA PAULA	(42) 3304-2264	comercial@pizaniltda.com

CNPJ	Razão Social do Fornecedor	Valor da Proposta Final
50.583.738/0001-05	RIOLLI&LIMA UNIFORMES LTDA	R$ 54,00

Endereço:	Nome de Contato:	Telefone:	Email:
PARAIBA, 164	RIOLLI UNIFORMES	(44) 9924-1188	riollilicita@hotmail.com

CNPJ	Razão Social do Fornecedor	Valor da Proposta Final
44.417.768/0001-30	SUCESSO COMERCIO E SERVICOS LTDA	R$ 54,00

Estado:	Cidade:	Endereço:	Nome de Contato:	Telefone:	Email:
ES	São Mateus	R MANTENOPOLIS, 1231	Rosilane	(31) 98815-1244	servicocomercio11@gmail.com

Item 99: BOTA SEGURANCA BORRACHA CANO LONGO T-44

Preço Estimado: R$ 51,50 (un) **Percentual:** - **Preço Estimado Calculado:** R$ 51,50 **Média dos Preços Obtidos:** R$ 51,50

Quantidade	Descrição	Observação
42 Unidades	BORRACHA, COR PRETA, CANO LONGO 35CM DE ALTURA A PARTIR DO SALTO.	190014264

Preço (Compras Governamentais) 1: Preço do Fornecedor Vencedor **R$ 52,00**

Inc. I Art. 5º da IN 65 de 07 de Julho de 2021 (Lei nº 14.133)

CNPJ: 10.271.737/0001-00

Órgão: MINISTÉRIO DA DEFESA
Comando do Exército
Comando Militar do Sul
6ªDivisão de Exército
12ºRegimento de Cavalaria Mecanizado

Objeto: Aquisição de Eventual aquisição de materiais para manutenção de bens imóveis destinados a atender às necessidades do 12 ° Regimento de Cavalaria Mecanizado.

Descrição: **Bota segurança** - BOTA SEGURANÇA, MATERIAL: PVC , MATERIAL SOLA: BORRACHA , COR: AZUL E AMARELO , TAMANHO: SOB MEDIDA , TIPO CANO: LONGO , TIPO USO: CONSTRUÇÃO CIVIL

CatMat: **620540** - Bota Segurança - Material: Pvc | Material Sola: Borracha | Cor: Azul E Amarelo | Tamanho: Sob Medida | Tipo Cano: Longo | Tipo Uso: Construção Civil

Fonte: www.gov.br/compras/pt-br

Data: 29/01/2026 08:00

Modalidade: Pregão Eletrônico

SRP: SIM

Identificação: NºPregão:900062025 / UASG:160383

Lote/Item: /24

Ata: Link Ata

Homologação: 04/03/2026 15:01

Quantidade: 60

Unidade: Par

UF: RS

CNPJ	Razão Social do Fornecedor	Valor da Proposta Final
59.441.804/0001-79 *VENCEDOR*	CONFECPRO CONFECCAO LTDA Benefício Me/Epp: Sim Programa de integridade: Não UF endereço: SP	**R$ 52,00**
Endereço: ,		
56.900.847/0001-87	AD LICITACOES LTDA	R$ 52,90
Endereço: Rua Clementina Rossi, 480	**Telefone:** (54) 9944-1163	**Email:** anderson.agrobrasil@hotmail.com
18.485.413/0001-79	AMANDA THOMAZ ACOSTA	R$ 53,00
Estado: RS	**Cidade:** Uruguaiana	**Endereço:** RUA DOUTOR MAIA, 4007
Telefone: (55) 3401-0259	**Email:** amanda@centrodosepis.com.br	
51.621.518/0001-83	CABANA MAGAZINE LTDA	R$ 56,70
Endereço: ,		
18.274.923/0001-05	MASTERSUL EQUIPAMENTOS DE SEGURANCA LTDA	R$ 56,71
Estado: RS	**Cidade:** Barão de Cotegipe	**Endereço:** RUA FLORESTA, 380
Nome de Contato: CARINE	**Telefone:** (54) 3523-2014	**Email:** carine@mastersul.com
18.641.075/0001-17	LICITARE PRODUTOS, MATERIAIS E SERVICOS LTDA	R$ 65,99
Estado: RS	**Cidade:** Taquaruçu do Sul	**Endereço:** RUA DO COMERCIO, 1055
Nome de Contato: Marcia Gambim	**Telefone:** (55) 3739-1206	**Email:** licitacao@licitare.com.br
60.282.790/0001-77	UNIACE SOLUCOES INTEGRADAS LTDA UF endereço: MA	R$ 66,00
Endereço: ,		
08.658.622/0001-13	J. J. VITALLI	R$ 68,88
Estado: RS	**Cidade:** Frederico Westphalen	**Endereço:** RUA MAURICIO CARDOSO, 737
Nome de Contato: Elizane	**Telefone:** (55) 3744-1575	**Email:** comercial@vitaza.com.br

CNPJ	Razão Social do Fornecedor	Valor da Proposta Final
13.314.842/0001-60	FENIX ALFA EMPREENDIMENTOS LTDA	R$ 71,00

Endereço: AVENIDA ARAGUAIA, 1125 | **Telefone:** (63) 9137-7101 | **Email:** maomousinho@hotmail.com

94.780.178/0001-46	AGROFORTE COMERCIAL AGROPECUARIA LTDA	R$ 73,99

Estado:	Cidade:	Endereço:	Nome de Contato:	Telefone:	Email:
RS	Santa Maria	RUA PINHEIRO MACHADO, 2801	Rita	(55) 3222-1859	agrofortesm@hotmail.com

57.235.166/0001-04	57.235.166 GEOVANA ARCANJO SANTOS	R$ 78,06

Endereço: ,

32.005.178/0001-11	EMGESA EMPRESA DE GERENCIAMENTO DE SOBRESSALENTES E AUTOMACAO EIRELI	R$ 78,07

Estado:	Cidade:	Endereço:	Nome de Contato:	Telefone:	Email:
SP	São Paulo	R LAURINDO DE BRITO, 592	JOAO	(11) 4801-3111	jjuniorsaraiva@gmail.com

64.274.847/0001-47	NSA COMERCIO LTDA	R$ 79,06

Endereço: DR ALMIRO LEAL DA COSTA, 130 | **Telefone:** (11) 6487-7153 | **Email:** gustavoribeiro279@gmail.com

07.412.297/0001-41	ACACMAR COMERCIAL E TRANSPORTES LTDA	R$ 79,07

Estado:	Cidade:	Endereço:	Telefone:	Email:
SP	São Paulo	AVENIDA TENENTE MARQUES, 5.110	(11) 3931-4569/ (11) 3659-6945	acacmarauto@gmail.com

37.752.415/0001-21	NR2 ENERGIA SUSTENTAVEL LTDA UF endereço: SP	R$ 81,21

Endereço: ,

02.013.755/0001-56	FERRAGEM ELETROCOR LTDA	R$ 90,00

Estado:	Cidade:	Endereço:	Nome de Contato:	Telefone:	Email:
RS	Porto Alegre	AVENIDA PROTASIO ALVES, 8595	Gustavo Zortea	(51) 3061-9450	licitacoesgustavozortea@hotmail.com

16.868.674/0001-42	DIPAR FERRAGENS LTDA	R$ 50.000,00

Estado:	Cidade:	Endereço:	Nome de Contato:	Telefone:	Email:
RS	Erechim	RUA ABILIO LOTARIO MACHRY, 437	ANDRESSA	(54) 98432-6813	licita.dipar@gmail.com

Preço (Compras Governamentais) 2: Preço do Fornecedor Vencedor **R$ 55,00**

Inc. I Art. 5º da IN 65 de 07 de Julho de 2021 (Lei nº 14.133)

CNPJ: 76.282.656/0001-06

Órgão: PREFEITURA MUNICIPAL DE MARINGA

Objeto: Registro de Preço para contratação de empresa(s) para fornecimento de Equipamentos de Proteção Individual (EPI's), tais como calçados ocupacionais, aventais de proteção, vestimentas como camisas e calças, entre outros; incluindo a logística de entrega, para atender as demandas das Secretarias e Entidades vinculadas ao Município de Maringá - PR, através da Secretaria Municipal de Logística e Compras – SELOG.

Descrição: **Bota segurança** - BOTA SEGURANÇA, MATERIAL: PVC POLIMÉRICO , MATERIAL SOLA: BORRACHA ALTA RESISTÊNCIA E ALTA ADERÊNCIA , COR: PRETA , TAMANHO: SOB MEDIDA , TIPO CANO: LONGO TIPO D , APLICAÇÃO: USO GERAL

CatMat: **618295** - Bota Segurança - Material: Pvc Polimérico | Material Sola: Borracha Alta Resistência E Alta Aderência | Cor: Preta | Tamanho: Sob Medida | Tipo Cano: Longo Tipo D | Aplicação: Uso Geral

Fonte: www.gov.br/compras/pt-br

Data: 18/03/2025 08:00

Modalidade: Pregão Eletrônico

SRP: SIM

Identificação: NºPregão:902942024 / UASG:987691

Lote/Item: /25

Ata: Link Ata

Homologação: 05/02/2026 10:09

Quantidade: 36

Unidade: Par

UF: PR

CNPJ	Razão Social do Fornecedor	Valor da Proposta Final
19.820.891/0001-50 *VENCEDOR*	B.G.F. COMERCIO DE CONFECCOES E CALCADOS LTDA	**R$ 55,00**

Estado:	Cidade:	Endereço:	Telefone:	Email:
SP	São Paulo	AVENIDA GUILHERME, 839	(11) 2693-7222/ (11) 2693-7048	pinaassessoria@uol.com.br

CNPJ	Razão Social do Fornecedor	Valor da Proposta Final
50.583.738/0001-05	RIOLLI&LIMA UNIFORMES LTDA	R$ 56,00

Endereço:	Nome de Contato:	Telefone:	Email:
PARAIBA, 164	RIOLLI UNIFORMES	(44) 9924-1188	riollilicita@hotmail.com

CNPJ	Razão Social do Fornecedor	Valor da Proposta Final
44.417.768/0001-30	SUCESSO COMERCIO E SERVICOS LTDA	R$ 56,00

Estado:	Cidade:	Endereço:	Nome de Contato:	Telefone:	Email:
ES	São Mateus	R MANTENOPOLIS, 1231	Rosilane	(31) 98815-1244	servicocomercio11@gmail.com

Preço (Compras Governamentais) 3: Preço do Fornecedor Vencedor **R$ 47,50**

Inc. I Art. 5º da IN 65 de 07 de Julho de 2021 (Lei nº 14.133)

CNPJ: 76.282.656/0001-06

Órgão: PREFEITURA MUNICIPAL DE MARINGA

Objeto: Registro de Preço para contratação de empresa(s) para fornecimento de Equipamentos de Proteção Individual (EPI's), tais como calçados ocupacionais, aventais de proteção, vestimentas como camisas e calças, entre outros; incluindo a logística de entrega, para atender as demandas das Secretarias e Entidades vinculadas ao Município de Maringá - PR, através da Secretaria Municipal de Logística e Compras – SELOG.

Descrição: **Bota segurança** - BOTA SEGURANÇA, MATERIAL: PVC POLIMÉRICO , MATERIAL SOLA: BORRACHA ALTA RESISTÊNCIA E ALTA ADERÊNCIA , COR: PRETA , TAMANHO: SOB MEDIDA , TIPO CANO: LONGO TIPO D , APLICAÇÃO: USO GERAL

CatMat: **618295** - Bota Segurança - Material: Pvc Polimérico | Material Sola: Borracha Alta Resistência E Alta Aderência | Cor: Preta | Tamanho: Sob Medida | Tipo Cano: Longo Tipo D | Aplicação: Uso Geral

Fonte: www.gov.br/compras/pt-br

Data: 18/03/2025 08:00

Modalidade: Pregão Eletrônico

SRP: SIM

Identificação: NºPregão:902942024 / UASG:987691

Lote/Item: /23

Ata: Link Ata

Homologação: 05/02/2026 10:09

Quantidade: 198

Unidade: Par

UF: PR

CNPJ	Razão Social do Fornecedor	Valor da Proposta Final
30.683.680/0001-56 *VENCEDOR*	D.S COMERCIO VAREJISTA DE PRODUTOS E ARTIGOS E ACESSORIOS LTDA	**R$ 47,50**

Estado:	Cidade:	Endereço:	Telefone:	Email:
PR	Curitiba	AV CORONEL FRANCISCO H DOS SANTOS, 913	(41) 3256-1105	financeiro@dsclean.com

CNPJ	Razão Social do Fornecedor	Valor da Proposta Final
20.604.417/0001-70	RP COMERCIAL LTDA	R$ 49,95

Estado:	Cidade:	Endereço:	Nome de Contato:	Telefone:	Email:
SC	Blumenau	RUA ANTONIO SCHMITZ, 210	Tainara Soares	(47) 3288-6842	administrativo@rpcomercial.com.br

53.763.552/0001-18	BARAOSEG LTDA	R$ 51,97

Endereço:	Nome de Contato:	Telefone:	Email:
CONEGO POLON, 70	Diane	(54) 8403-1178	baraoseg@baraoseg.com.br

02.863.499/0001-96	I. A. SAVOLDI JUNIOR & CIA. LTDA	R$ 52,00

Estado:	Cidade:	Endereço:	Telefone:	Email:
PR	Mandaguaçu	AVENIDA MUNHOZ DA ROCHA, 1004	(44) 3245-3032	agrofertilamandaguacu@hotmail.com

19.820.891/0001-50	B.G.F. COMERCIO DE CONFECCOES E CALCADOS LTDA	R$ 52,00

Estado:	Cidade:	Endereço:	Telefone:	Email:
SP	São Paulo	AVENIDA GUILHERME, 839	(11) 2693-7222/ (11) 2693-7048	pinaassessoria@uol.com.br

19.611.064/0001-57	PIZANI EQUIPAMENTOS DE SEGURANCA LTDA	R$ 53,85

Estado:	Cidade:	Endereço:	Nome de Contato:	Telefone:	Email:
PR	Maringá	AVENIDA TUIUTI, 4640	ANA PAULA	(42) 3304-2264	comercial@pizaniltda.com

50.583.738/0001-05	RIOLLI&LIMA UNIFORMES LTDA	R$ 54,00

Endereço:	Nome de Contato:	Telefone:	Email:
PARAIBA, 164	RIOLLI UNIFORMES	(44) 9924-1188	riollilicita@hotmail.com

44.417.768/0001-30	SUCESSO COMERCIO E SERVICOS LTDA	R$ 54,00

Estado:	Cidade:	Endereço:	Nome de Contato:	Telefone:	Email:
ES	São Mateus	R MANTENOPOLIS, 1231	Rosilane	(31) 98815-1244	servicocomercio11@gmail.com

Item 100: CABO ELETRICO PARA VENTILADOR AXIAL (5 M)

Preço Estimado: R$ 27,92 (un) **Percentual:** - **Preço Estimado Calculado:** R$ 27,92 **Média dos Preços Obtidos:** R$ 27,92

Quantidade	Descrição	Observação
129 Unidades	SECAO NOMINAL 4MM2 NR CONDUTORES 3 PESO LIQUIDO NOMINAL 280KG/KM ESPECIFICACAO APLICAVEL IEC92-353 T ENSAO ISOLAMENTO 0,6 A 1KV MATERIAL ISOLACAO EPR	190032833

Preço (Compras Governamentais) 1: Preço do Fornecedor Vencedor **R$ 23,33**

Inc. I Art. 5º da IN 65 de 07 de Julho de 2021 (Lei nº 14.133)

CNPJ: 10.882.594/0004-08

Órgão: MINISTÉRIO DA EDUCAÇÃO
Secretaria Executiva
Subsecretaria de Planejamento e Orçamento
Instituto Federal de Educação, Ciência e Tecnologia Sul-Rio-Grandense-RS

Objeto: Aquisição de aquisição de materiais diversos a serem utilizados na manutenção e conservação do Prédio da Reitoria do Instituto Federal Sul-rio- grandense

Descrição: **Cabo elétrico isolado** - CABO ELÉTRICO ISOLADO, MATERIAL CONDUTOR: COBRE ELETROLÍTICO , TÊMPERA CONDUTOR: MOLE , SEÇÃO NOMINAL: 35 MM2, TENSÃO ISOLAMENTO: 1 KV, APLICAÇÃO: CIRCUITO SERVIÇO DE SEGURANÇA , CLASSE DE ENCORDOAMENTO: 5 , TIPO: UNIPOLAR , MATERIAL ISOLAMENTO: BARREIRA EM MICA

CatMat: **439294** - Cabo Elétrico Isolado - Material Condutor: Cobre Eletrolítico | Têmpera Condutor: Mole | Seção Nominal: 35 MM2 | Tensão Isolamento: 1 KV | Aplicação: Circuito Serviço De Segurança | Classe De Encordoamento: 5 | Tipo: Unipolar | Material Isolamento: Barreira Em Mica

Fonte: www.gov.br/compras/pt-br

Data: 21/11/2025 08:00

Modalidade: Pregão Eletrônico

SRP: SIM

Identificação: NºPregão:900042025 / UASG:158126

Lote/Item: /85

Ata: Link Ata

Homologação: 17/03/2026 16:43

Quantidade: 4.700

Unidade: Metro

UF: RS

CNPJ	Razão Social do Fornecedor	Valor da Proposta Final
59.903.006/0001-11 *VENCEDOR* **Endereço:** ,	ALFA CONSTRUTORA LTDA	**R$ 23,33**
60.579.793/0001-77 **Endereço:** ,	A. S. ROCHA SOLUCOES GOVERNAMENTAIS	R$ 24,10
54.175.367/0001-75 **Endereço:** ,	54.175.367 LUCIANO MARTINS HOHMANN	R$ 24,13

Preço (Compras Governamentais) 2: Preço do Fornecedor Vencedor **R$ 34,85**

Inc. I Art. 5º da IN 65 de 07 de Julho de 2021 (Lei nº 14.133)

CNPJ: 07.954.480/0001-79

Órgão: GOVERNO DO ESTADO DO CEARÁ

Objeto: O objeto da licitação é o Registro de Preço para futuras e eventuais Aquisições de CABOS DE COBRE DIVERSOS, nas condições estabelecidas neste edital e seus anexos.

Descrição: **Cabo Elétrico Flexível** - CABO ELÉTRICO FLEXÍVEL, TENSÃO ISOLAMENTO: 1 KV, TIPO: PP , NORMAS TÉCNICAS: NBR 6251 E 6812 , TÊMPERA CONDUTOR: MOLE , COR DA COBERTURA: PRETA , FORMAÇÃO DO CABO: 4 X 10 MM2, MATERIAL DO CONDUTOR: COBRE ELETROLÍTICO , MATERIAL ISOLAMENTO: PVC ANTI-CHAMA , COR DA ISOLAÇÃO: AZUL, PRETA, BRANCA E VERMELHA

CatMat: **396888** - Cabo Elétrico Flexível - Tipo: Pp | Têmpera Condutor: Mole | Cor Da Cobertura: Preta | Formação Do Cabo: 4 X 10 MM2 | Tensão Isolamento: 1 KV | Material Do Condutor: Cobre Eletrolítico | Material Isolamento: Pvc Anti-Chama | Cor Da Isolação: Azul, Preta, Branca E Vermelha | Normas Técnicas: Nbr 6251 E 6812

Fonte: www.gov.br/compras/pt-br

Data: 05/09/2025 08:00

Modalidade: Pregão Eletrônico

SRP: NÃO

Identificação: NºPregão:909732025 / UASG:943001

Lote/Item: /30

Ata: Link Ata

Homologação: 12/01/2026 10:57

Quantidade: 4.000

Unidade: Metro

UF: CE

CNPJ	Razão Social do Fornecedor	Valor da Proposta Final
59.903.006/0001-11 *VENCEDOR* **Endereço:** ,	ALFA CONSTRUTORA LTDA	**R$ 34,85**

CNPJ	Razão Social do Fornecedor	Valor da Proposta Final
13.460.002/0001-05	MORK TELECOM PRODUTOS E SERVICOS PARA TELECOMUNICACOES LTDA	R$ 37,99

Endereço: RUA PRESIDENTE FARIA, 629 | **Telefone:** (41) 3666-6336 | **Email:** mork@mork.com.br

CNPJ	Razão Social do Fornecedor	Valor da Proposta Final
13.338.681/0001-44	COMERCIAL SPONCHIADO LTDA	R$ 38,08

Estado:	Cidade:	Endereço:	Nome de Contato:	Telefone:	Email:
RS	Frederico Westphalen	AVENIDA JOAO MUNIZ REIS, 644	GABRIELA	(55) 3744-1961	comercialsponchiado@gmail.com

CNPJ	Razão Social do Fornecedor	Valor da Proposta Final
52.933.047/0001-01	STELLAR COMERCIO E REPRESENTACOES LTDA	R$ 40,00

Endereço: TIRADENTES, 2449 | **Telefone:** (31) 9117-5227 | **Email:** stellarcomercio@gmail.com

CNPJ	Razão Social do Fornecedor	Valor da Proposta Final
43.962.484/0001-62	SIBATECH SERVICOS DE ENGENHARIA LTDA	R$ 41,23

Endereço: ,

CNPJ	Razão Social do Fornecedor	Valor da Proposta Final
10.486.051/0001-29	M A COMERCIO DE MATERIAL ELETRICO LTDA	R$ 42,94

Estado:	Cidade:	Endereço:	Nome de Contato:	Telefone:	Email:
CE	Fortaleza	AVENIDA FRANCISCO SA, 4421	-	(85) 8888-9144	malicitacoes@gmail.com

CNPJ	Razão Social do Fornecedor	Valor da Proposta Final
41.389.388/0001-41	ARILUB DISTRIBUIDOR DE OLEOS LUBRIFICANTES E ADITIVOS LTDA	R$ 43,00

Estado:	Cidade:	Endereço:	Nome de Contato:	Telefone:	Email:
CE	Fortaleza	RUA BARAO DO RIO BRANCO, 2266	Antonio	(85) 3254-1644	arilub1distribuidora@gmail.com

CNPJ	Razão Social do Fornecedor	Valor da Proposta Final
37.278.673/0001-18	EREMASTER DISTRIBUIDORA DE FERRAGENS E FERRAMENTAS LTDA	R$ 47,49

Estado:	Cidade:	Endereço:	Nome de Contato:	Telefone:	Email:
RS	Erechim	R JORGE DA SILVA, 38	EREMASTER DISTRIBUIDORA	(54) 3712-5442	vendas.eremaster@gmail.com

CNPJ	Razão Social do Fornecedor	Valor da Proposta Final
26.088.958/0001-70	COMERCIAL MULTIVENDAS.COM LTDA	R$ 57,75

Estado:	Cidade:	Endereço:	Nome de Contato:	Telefone:	Email:
CE	Fortaleza	TRAVESSA ESTUDANTE JUCA, 604	ANTONIA	(85) 3232-7757	avmultivendas@gmail.com

CNPJ	Razão Social do Fornecedor	Valor da Proposta Final
28.864.739/0001-60	ALLSET MATERIAIS ELETRICOS LTDA	R$ 75,60

Endereço: RUA RIO TOCANTINS, 115 | **Telefone:** (31) 9563-4249 | **Email:** allset@allsetmateriaiseletricos.com.br

CNPJ	Razão Social do Fornecedor	Valor da Proposta Final
46.154.250/0001-87	INTERLOC EMPREENDIMENTOS LTDA	R$ 86,13

Endereço: ,

CNPJ	Razão Social do Fornecedor	Valor da Proposta Final
18.078.753/0001-85	COMERCIAL E SERVICOS SAO CRISTOVAO LTDA	R$ 86,13

Estado:	Cidade:	Endereço:	Nome de Contato:	Telefone:	Email:
CE	Fortaleza	RUA 15 (CONJ. ARVOREDO), 220	ADACLEITON	(85) 98694-6816	comercialsc.ce@gmail.com

CNPJ	Razão Social do Fornecedor	Valor da Proposta Final
07.131.781/0001-00	NILTO JAIME MACHADO	R$ 101,00

Estado:	Cidade:	Endereço:	Telefone:	Email:
SC	São José	RUA SAO LOURENCO, 389	(48) 3034-3098	sigmanil@sigmanil.com.br

CNPJ	Razão Social do Fornecedor	Valor da Proposta Final
11.175.931/0001-47	MASTERFER COMERCIO DE FERRAGENS LTDA	R$ 10.000,00

Estado:	Cidade:	Endereço:	Nome de Contato:	Telefone:	Email:
RS	Erechim	RUA HENRIQUE SCHWERIN, 766	DANIEL	(54) 9956-0047/ (54) 8423-0935	vendas.gpa@gmail.com

CNPJ	Razão Social do Fornecedor	Valor da Proposta Final
31.964.837/0001-84	I9 SOLUCOES EM PLANEJADOS LTDA	R$ 102.710.000,00

Endereço: QUADRA SMC QUADRA 3, 17 **Telefone:** (61) 8507-9999 **Email:** gustdantas93@gmail.com

Preço (Compras Governamentais) 3: Preço do Fornecedor Vencedor **R$ 25,59**

Inc. I Art. 5º da IN 65 de 07 de Julho de 2021 (Lei nº 14.133)

CNPJ: 00.394.502/0401-03

Órgão: MINISTÉRIO DA DEFESA
COMANDO DA MARINHA
Comando de Operações Navais
Comando do 9º Distrito Naval
Centro de Intendencia da Marinha em Manaus

Objeto: Aquisição de materiais elétricos.

Descrição: **Cabo elétrico flexível** - CABO ELÉTRICO FLEXÍVEL, TIPO: PP MULTIPOLAR , FORMAÇÃO CONDUTOR: 3 X 10 MM, MATERIAL DO CONDUTOR: COBRE , MATERIAL ISOLAMENTO: PVC ANTI-CHAMA

CatMat: **336567** - Cabo Elétrico Flexível - Tipo: Pp Multipolar | Formação Condutor: 3 X 10 MM | Material Do Condutor: Cobre | Material Isolamento: Pvc Anti-Chama

Fonte: www.gov.br/compras/pt-br

Data: 01/09/2025 09:00

Modalidade: Pregão Eletrônico

SRP: SIM

Identificação: NºPregão:900082025 / UASG:788820

Lote/Item: /12

Ata: Link Ata

Homologação: 30/03/2026 14:49

Quantidade: 4.470

Unidade: Metro

UF: AM

CNPJ	Razão Social do Fornecedor	Valor da Proposta Final
59.903.006/0001-11 *VENCEDOR*	ALFA CONSTRUTORA LTDA	**R$ 25,59**
Endereço: ,		
53.488.947/0001-50	53.488.947 JOSE IVANDERNE DE HOLANDA REGIS JUNIOR	R$ 26,35
Endereço: ,		
44.463.638/0002-15	IBRAC INDUSTRIA BRASILEIRA DE CONDUTORES LTDA Benefício Me/Epp: Não Programa de integridade: Sim UF endereço: SP	R$ 26,56
Endereço: ,		
13.460.002/0001-05	MORK TELECOM PRODUTOS E SERVICOS PARA TELECOMUNICACOES LTDA	R$ 29,15
Endereço: RUA PRESIDENTE FARIA, 629	**Telefone:** (41) 3666-6336	**Email:** mork@mork.com.br
42.152.392/0001-54	C.K. COMERCIO DE FERRAGENS LTDA	R$ 29,16
Estado: RS	**Cidade:** Erechim	**Endereço:** R MARECHAL FLORIANO, 302	**Nome de Contato:** Cleidiane	**Telefone:** (54) 3712-5762	**Email:** ckcomerciodeferragens@gmail.com
13.452.287/0001-32	H. M. DE OLIVEIRA COMERCIO DE MATERIAS E SERVICOS DE CONSTRUCOES LTDA	R$ 29,65
Endereço: RUA PROFESSOR GERALDO TEIXEIRA, 399	**Telefone:** (92) 9511-7720	**Email:** oliveira_keko@hotmail.com
52.955.071/0001-41	ACCV REPRESENTACOES DE MERCADORIAS E SERVICOS PARA ESCRITORIOS LTDA	R$ 29,99
Endereço: RUA COMANDANTE PAULO VARELLA, 23	**Telefone:** (92) 8189-6199/ (0000) 0000-0000	**Email:** caliservgestao@gmail.com

CNPJ	Razão Social do Fornecedor	Valor da Proposta Final
26.907.729/0001-30	GREEN AGENCIAMENTO DE SERVICOS E NEGOCIOS LTDA UF endereço: AM	R$ 30,00

Endereço:
,

52.071.183/0001-30	RENOVA COMERCIO, SERVICOS E CONSTRUCOES LTDA UF endereço: GO	R$ 30,00

Endereço:
,

44.638.553/0001-40	BARBOSA COMERCIO DE MATERIAIS PRA CONSTRUCAO LTDA	R$ 30,00

Estado:	Cidade:	Endereço:	Telefone:	Email:
RO	Cacoal	RUA RAQUEL DE QUEIROZ, 1220	(69) 3441-2500	phbconstrucao@hotmail.com

52.933.047/0001-01	STELLAR COMERCIO E REPRESENTACOES LTDA	R$ 31,09

Endereço:	Telefone:	Email:
TIRADENTES, 2449	(31) 9117-5227	stellarcomercio@gmail.com

13.109.110/0001-38	I B COMERCIO DE MATERIAL DE CONSTRUCAO E SERVICO DE CONSTRUCAO LTDA	R$ 31,10

Estado:	Cidade:	Endereço:	Telefone:	Email:
AM	Manaus	RUA CASSIOPEIA, 500	(92) 9157-5165/ (92) 9106-9552	ifconstrutora@hotmail.com

41.171.590/0001-00	GLOBAL DRIVES SOLUTION IMPORTS LTDA	R$ 32,90

Endereço:
,

20.776.492/0001-19	PLANED COMERCIO E SERVICOS LTDA	R$ 32,91

Estado:	Cidade:	Endereço:	Telefone:	Email:
SP	São Paulo	RUA OCLEZIO DIAS, 219	(11) 3643-3612	licitacao@planedcomercio.com.br

50.889.102/0001-88	EGA COMERCIO E REPRESENTACAO LTDA	R$ 32,99

Endereço:	Telefone:	Email:
CORONEL MARIO CAMPOS, 237	(31) 9695-9747	egacomercio01@gmail.com

33.149.502/0001-38	I.R. COMERCIO E MATERIAIS ELETRICOS LTDA	R$ 32,99

Estado:	Cidade:	Endereço:	Nome de Contato:	Telefone:	Email:
ES	Serra	RUA TADORNA, 472	Fernando	(27) 3209-4291	vendas2.ircomercio@gmail.com

53.874.039/0001-02	HVD COMERCIO E REPRESENTACAO DE SUPRIMENTOS DE INFORMATICA LTDA	R$ 33,00

Endereço:
,

15.001.549/0001-78	LOJA DO REI COMERCIO DE MATERIAL DE CONSTRUCAO LTDA	R$ 33,00

Endereço:	Telefone:	Email:
AVENIDA COSME FERREIRA, 631	(92) 2101-7788	rausen.max@gmail.com

35.689.930/0001-89	HOUSE ADMINISTRACAO DE OBRAS EIRELI	R$ 33,00

Estado:	Cidade:	Endereço:	Telefone:	Email:
AM	Manaus	AVENIDA JOAQUIM NABUCO, 198	(92) 8120-3000	joseh@gelopecas.com.br

54.506.729/0001-63	54.506.729 PAULO ROBERTO MOISES BAHU GUERRA	R$ 33,00

Estado:	Cidade:	Endereço:	Nome de Contato:	Telefone:	Email:
RS	Porto Alegre	RUA SERAFIM DE MORAES MARTINS, 364	Paulo	(51) 99642-5072	pauloguerra@prgequipamentos.com.br

CNPJ	Razão Social do Fornecedor	Valor da Proposta Final
50.184.462/0001-84	50.184.462 EVERSON TEIXEIRA TAVARES	R$ 33,03

Endereço:
,

CNPJ	Razão Social do Fornecedor	Valor da Proposta Final
39.435.028/0001-97	ECOMMERCE HN LTDA	R$ 33,03

Endereço:	Telefone:	Email:
PADRE FRANCISCO, 256	(11) 3385-6510	luvi.fornecimento@gmail.com

CNPJ	Razão Social do Fornecedor	Valor da Proposta Final
57.400.612/0001-99	FOCO MATERIAIS ELETRICOS LTDA	R$ 33,03

Endereço:
,

CNPJ	Razão Social do Fornecedor	Valor da Proposta Final
43.962.484/0001-62	SIBATECH SERVICOS DE ENGENHARIA LTDA	R$ 33,03

Endereço:
,

CNPJ	Razão Social do Fornecedor	Valor da Proposta Final
26.507.653/0001-55	VOLT MATERIAIS ELETRICOS LTDA	R$ 33,03

Estado:	Cidade:	Endereço:	Nome de Contato:	Telefone:	Email:
MG	Belo Horizonte	RUA DESEMBARGADOR RIBEIRO DA LUZ, 183	DIOGO	(31) 2515-5066	volteletrica1@gmail.com

CNPJ	Razão Social do Fornecedor	Valor da Proposta Final
31.122.324/0001-26	GPTECH COMERCIO DE EQUIPAMENTOS E PRODUCOES LTDA	R$ 33,10

Endereço:	Telefone:	Email:
DONA VIVI MARQUES, 115	(92) 9126-4178	solucoesgptech@gmail.com

CNPJ	Razão Social do Fornecedor	Valor da Proposta Final
17.451.234/0001-58	GR COMERCIO LTDA	R$ 34,00

Estado:	Cidade:	Endereço:	Nome de Contato:	Telefone:	Email:
MG	Contagem	RUA PORTO, 53	ALBERTO	(31) 2524-4020	grcomercio@grcomercio.com.br

CNPJ	Razão Social do Fornecedor	Valor da Proposta Final
59.532.417/0001-48	C N LOGISTICA E TRANSPORTE LTDA	R$ 36,20

Endereço:
,

CNPJ	Razão Social do Fornecedor	Valor da Proposta Final
21.969.144/0001-20	CABOS E CABOS COMERCIO DE MATERIAIS ELETRICOS LTDA	R$ 38,09

Estado:	Cidade:	Endereço:	Telefone:	Email:
AM	Manaus	AVENIDA DESEMBARGADOR JOAO MACHADO, 488	(92) 9500-1999	eldo.cabos@gmail.com

CNPJ	Razão Social do Fornecedor	Valor da Proposta Final
39.532.571/0001-02	GIUSEPPE ANTONIO FOGACA GERBALDO	R$ 45,00

Endereço:
,

CNPJ	Razão Social do Fornecedor	Valor da Proposta Final
48.398.429/0001-05	KAL MALORY COMERCIAL LTDA	R$ 55,00

Estado:	Cidade:	Endereço:	Telefone:	Email:
SP	São Paulo	R ROSA GOMES DE SIQUEIRA, 83	(41) 9788-0145/ (0000) 0000-0000	abertura@contabilizei.com.br

CNPJ	Razão Social do Fornecedor	Valor da Proposta Final
60.372.357/0001-22	MRJ MATERIAIS E SERVICOS ELETRICOS LTDA	R$ 66,06

Endereço:
,

CNPJ	Razão Social do Fornecedor	Valor da Proposta Final
29.216.954/0001-18	SOLUCOES NORTE ENGENHARIA, CONSTRUCOES E COMERCIO LTDA	R$ 99.999,00

Estado:	Cidade:	Endereço:	Nome de Contato:	Telefone:	Email:
RO	Porto Velho	RUA MIGUEL CALMON, 3905	Flávio Alves Lopes	(69) 99918-2127	solucoesnorte@solucoesnorte.com.br

Item 101: CAIXA DE ACO (300 X 300 X 125 X 6 MM)

Preço Estimado: R$ 316,33 (un) **Percentual:** - **Preço Estimado Calculado:** R$ 316,33 **Média dos Preços Obtidos:** R$ 316,33

Quantidade	Descrição	Observação
5 Unidades	CAIXA FERRAMENTA DE CAV, MATERIAL DE CAV	190022891

Preço Site de Domínio Amplo 1 **R$ 345,90**

Inc. III Art. 5º da IN 65 de 07 de Julho de 2021 (Lei nº 14.133)

Site: Shop Coopera
Produto: Caixa Metálica Para Ferramentas Baú 505x245x225mm Com Bandej
Descrição: Anexo 42
Data/Hora Inclusão: 22/06/2026 13:22:56
CNPJ:
Telefone:
Url: https://www.shopcoopera.com.br/caixa-metalica-para-ferramentas-bau-505x245x225mm-com-bandej-1291424/p?idsku=1654796&srsltid=AfmBOorbE71vBWgF4Z4oiGv08sBPc0f-ZescKkqpnorNDxN6F7vfk5j0vE8

Preço Site de Domínio Amplo 2 **R$ 341,90**

Inc. III Art. 5º da IN 65 de 07 de Julho de 2021 (Lei nº 14.133)

Site: Casa do Soldador
Produto: Caixa Baú Inox CBI 025 Vonder
Descrição: Anexo 43
Data/Hora Inclusão: 22/06/2026 13:23:06
CNPJ: 02.344.660/0001-15
Telefone:
Url: https://casadosoldador.com.br/p/caixa-para-ferramentas-bau-inox-cbi-025-vonder-6176?srsltid=AfmBOopxgGB3F3rkRsgqsAPzYV7wfsweBxtyvye3sA5Y3D_DfiF1Ps0q6hg

Preço Site de Domínio Amplo 3 **R$ 261,20**

Inc. III Art. 5º da IN 65 de 07 de Julho de 2021 (Lei nº 14.133)

Site: Camden Tools
Produto: Caja de Herramientas Metálica Faithfull con Bandeja
Descrição:
Data/Hora Inclusão: 22/06/2026 13:23:38
CNPJ:
Telefone:
Url:

Item 102: CAMERA DE IMAGEM TERMICA

Preço Estimado: R$ 12.622,96 (un) **Percentual:** - **Preço Estimado Calculado:** R$ 12.622,96 **Média dos Preços Obtidos:** R$ 12.622,96

Quantidade	Descrição	Observação
10 Unidades	CAMERA DE IMAGEM TERMICA PARA UTILIZACAO EM COMBATE A INCENDIO CONFORME NORMA: NFPA 1801-2018	BR3236258

Preço Site de Domínio Amplo 1 **R$ 12.296,91**

Inc. III Art. 5º da IN 65 de 07 de Julho de 2021 (Lei nº 14.133)

Site: Mercado Livre (https://www.mercadolivre.com.br/)
Produto: Câmera Industrial De Imagem Térmica Infravermelha Cem Dt-982
Descrição: Anexo 44
Data/Hora Inclusão: 22/06/2026 13:12:47
CNPJ: 10.573.521/0001-91
Telefone: 0800 637 7246
Url: https://produto.mercadolivre.com.br/MLB-4739125069-cmera-industrial-de-imagem-termica-infravermelha-cem-dt-982-_JM?matt_tool=18956390&utm_source=google_shopping&utm_medium=organic

Preço Site de Domínio Amplo 2 **R$ 12.599,99**

Inc. III Art. 5º da IN 65 de 07 de Julho de 2021 (Lei nº 14.133)

Site: Mercado Livre (https://www.mercadolivre.com.br/)
Produto: Câmera Termográfica Situacional Combate Incêndio FLIR K2
Descrição: Anexo 45
Data/Hora Inclusão: 22/06/2026 13:13:45
CNPJ: 10.573.521/0001-91
Telefone: 0800 637 7246
Url: https://www.mercadolivre.com.br/flir-k2-camera-termografica-combate-a-incendio-tic-com-msx/up/MLBU1115315367?matt_tool=18956390&utm_source=google_shopping&utm_medium=organic&pdp_filters=item_id%3AMLB2970139104&from=gshop

Preço Site de Domínio Amplo 3 **R$ 12.971,99**

Inc. III Art. 5º da IN 65 de 07 de Julho de 2021 (Lei nº 14.133)

Site: Highmed
Produto: Câmera Térmica -20°C a 550°C Profissional Resolução de 160x120 HIKMICRO M10
Descrição: Anexo 46
Data/Hora Inclusão: 30/06/2026 14:21:07
CNPJ:
Telefone:
Url: https://www.lojahighmed.com.br/termografia/m10-camera-termica-profissional-compacta-resolucao-ir-160-x-120-19-200-pixels-20-a-550-c

Item 103: CAPACETE BOMBEIRO CAV

Preço Estimado: R$ 866,32 (un) **Percentual:** - **Preço Estimado Calculado:** R$ 866,32 **Média dos Preços Obtidos:** R$ 866,32

Quantidade	Descrição	Observação
57 Unidades	CAPACETE DE SEGURANCA EM FIBERGLASS, NA COR VERMELHA, RESISTENTE A IMPACTOS E CHAMAS, COM REVESTIMENTO INTERNO, SUSPENSAO FIXA, CARNEIRA TIPO CATRACA DE AJUSTE NA PARTE TRASEIRA, COM FAIXAS REFLETIVAS FIXADAS NAS LATERAIS, ABA EM TODA SUA LATERAL E FRONTAL, TOTALMENTE EMBORRACHADA. PROTETOR FACIAL ARTICULAVEL, TRANSPARENTE COM JUGULAR DE AJUSTE E APARADOR DE SUOR EM VELCRO. PROTETOR DE NUCA E OUVIDOS EM TECIDO ANTICHAMAS. ATENDE OS REQUISITOS DA NORMA NFPA 1971. DEVERA SER FORNECIDO COM CERTIFICADO DE APROVACAO EMITIDO PELO MINISTERIO DO TRABALHO E EMPREGO NA VALIDADE.	BR3201242

Preço (Compras Governamentais) 1: Preço do Fornecedor Vencedor **R$ 887,90**

Inc. I Art. 5º da IN 65 de 07 de Julho de 2021 (Lei nº 14.133)

CNPJ: 00.444.232/0003-09

Órgão: MINISTÉRIO DA DEFESA
Comando do Exército
Industria de Material Belico do Brasil/FJF/MG

Objeto: Materiais para a Seção de Engenharia de Segurança e a Brigada de Emergência, conforme Termo de Referência nº 07/2025 DVRH/SESMT

Descrição: **Capacete segurança -** CAPACETE SEGURANÇA, MATERIAL: 100% FIBRA ARAMIDA , TIPO ABA: TOTAL , TIPO COPA: CRISTA LONGITUDINAL , COR: VERMELHA , APLICAÇÃO: COMBATE A INCÊNDIO , CARACTERÍSTICAS ADICIONAIS: BRASÃO CORPO DE BOMBEIROS PARTE FRONTAL, PADRÃO EU , PESO APROXIMADO: 1.510 G

CatMat: **292383 -** Capacete Segurança - Material: 100% Fibra Aramida | Cor: Vermelha | Aplicação: Combate A Incêndio | Características Adicionais: Brasão Corpo De Bombeiros Parte Frontal, Padrão Eu | Tipo Aba: Total | Tipo Copa: Crista Longitudinal | Peso Aproximado: 1.510 G

Fonte: www.gov.br/compras/pt-br

Data: 24/02/2026 08:00

Modalidade: Pregão Eletrônico

SRP: SIM

Identificação: NºPregão:901342025 / UASG:168006

Lote/Item: /18

Ata: Link Ata

Homologação: 27/03/2026 09:15

Quantidade: 20

Unidade: Unidade

UF: MG

CNPJ	Razão Social do Fornecedor	Valor da Proposta Final
53.273.957/0001-78 *VENCEDOR*	LUCKPROTECTION LTDA	**R$ 887,90**
Endereço: ,		
60.282.790/0001-77	UNIACE SOLUCOES INTEGRADAS LTDA UF endereço: MA	R$ 888,00
Endereço: ,		
52.131.706/0001-96	52.131.706 JUAN FRANCISCO LOURENCO DA SILVA	R$ 900,00
Endereço: ,		
53.169.506/0001-95	A M M CORREA	R$ 988,00
Endereço: ,		
35.349.266/0001-29	SAGAFE COMERCIO E CONFECCOES LTDA	R$ 1.038,00
Endereço: PRESIDENTE GETULIO VARGAS, 300		**Telefone:** (43) 9133-2508
63.855.461/0001-66	63.855.461 MATHEUS FERNANDES PROFETA UF endereço: BA	R$ 1.331,99
Endereço: SATIRO DIAS, 209	**Telefone:** (77) 9209-0532	**Email:** amintasmg@gmail.com
58.013.022/0001-76	58.013.022 MARCOS VINICIUS NETO GOMES Benefício Me/Epp: Sim UF endereço: MG	R$ 1.332,00
Endereço: ,		
64.814.099/0001-48	M10 IMPORTACOES LTDA Benefício Me/Epp: Sim Equidade de gênero: Nenhum Programa de integridade: Sim UF endereço: RJ	R$ 1.334,00
Endereço: ,		
39.412.830/0001-61	SOUZA TEC COMERCIO E SERVICO EIRELI	R$ 1.350,00

Estado:	Cidade:	Endereço:	Nome de Contato:	Telefone:	Email:
MG	Contagem	AV TROPICAL, 2565	MARIO SOUZA	(31) 8677-9407	souzateccomercial@gmail.com

CNPJ	Razão Social do Fornecedor	Valor da Proposta Final
25.235.133/0001-78	SMS COMERCIO E SERVICOS LTDA	R$ 1.355,00

Estado:	Cidade:	Endereço:	Nome de Contato:	Telefone:	Email:
MG	Contagem	AVENIDA TROPICAL, 2565	Cassiana	(31) 4112-2021	licitacasmag@gmail.com

64.032.700/0001-40	JD AMERICA CONSTRUTORA E REFORMAS LTDA	R$ 1.499,99

Endereço:
,

Preço Site de Domínio Amplo 1 **R$ 821,66**

Inc. III Art. 5º da IN 65 de 07 de Julho de 2021 (Lei nº 14.133)

Site: NET Suprimentos
Produto: Capacete Bombeiro Hercules
Descrição: Anexo 47
Data/Hora Inclusão: 19/06/2026 14:43:34
CNPJ: 43.854.777/0001-26
Telefone:
Url: https://www.netsuprimentos.com.br/capacete-bombeiro-hercules-h4/p?idsku=10454&srsltid=AfmBOorCcmTTlcWxNQ29QdgfMuyesvS0J2Dt8eVbtlSzvw2opMOFAJlIjgE

Preço Site de Domínio Amplo 2 **R$ 867,80**

Inc. III Art. 5º da IN 65 de 07 de Julho de 2021 (Lei nº 14.133)

Site: Grupo PE
Produto: CAPACETE HERCULES BOMBEIRO AM HF09204AOR
Descrição: Anexo 48
Data/Hora Inclusão: 19/06/2026 14:44:06
CNPJ:
Telefone:
Url: https://www.grupope.com.br/capacete-hercules-bombeiro-am-hf09204aor/p?srsltid=AfmBOopXoGZ08Z9zZvEGKfwZXpc8tTAOU2zww2TvuumvWfBoe3P85_7yrnw

Item 104: CAPACETE DE SEGURANCA ABA FRONTAL, COR AZUL

Preço Estimado: R$ 37,97 (un) **Percentual:** - **Preço Estimado Calculado:** R$ 37,97 **Média dos Preços Obtidos:** R$ 37,97

Quantidade	Descrição	Observação
283 Unidades	CAPACETE DE SEGURANCA, EM POLIETILENO DE ALTA DENSIDADE, ABA FRONTAL, CLASSE G TIPO II, DE ACORDO COM A NORMA ABNT NBR 8221:2015. FORNECIDO COM JUGULAR E CARNEIRA COM APARADOR DE SUOR. DEVERA SER APROVADO NO TESTE DE INFLAMABILIDADE, SEGUNDO A NORMA ABNT NBR 8221:2015. - COR AZUL. - DEVERA APRESENTAR CERTIFICADO DE APROVACAO EMITIDO PELO MINISTERIO DO TRABALHO E EMPREGO (MTE) DENTRO DO PERIODO DE VALIDADE.	190050953

Preço (Compras Governamentais) 1: Preço do Fornecedor Vencedor **R$ 40,00**

Inc. I Art. 5º da IN 65 de 07 de Julho de 2021 (Lei nº 14.133)

CNPJ: 00.444.232/0006-43

Órgão: MINISTÉRIO DA DEFESA
Comando do Exército
Industria de Material_Belico do Brasil/FMCE/RJ

Objeto: AQUISIÇÃO DE EPI s/EPC s (Equipamento de Proteção e Segurança Individual(is) e Coletiva) conforme NR06 e atender a legislação vigente para IMBEL/FMCE

Descrição: **Capacete segurança -** CAPACETE SEGURANÇA, MATERIAL: POLIETILENO ALTA DENSIDADE , COR: AZUL , CARACTERÍSTICAS ADICIONAIS: Tipo I,Classe B, com CA, NBR 8221 , C. Acessórios , TIPO ABA: FRONTAL

CatMat: **630227** - Capacete Segurança - Material: Polietileno Alta Densidade | Cor: Azul | Características Adicionais: Tipo I,Classe B, Com Ca, Nbr 8221 , C. Acessórios | Tipo Aba: Frontal

Fonte: www.gov.br/compras/pt-br

Data: 13/02/2026 08:00

Modalidade: Pregão Eletrônico

SRP: SIM

Identificação: NºPregão:900032026 / UASG:168007

Lote/Item: /32

Ata: Link Ata

Homologação: 11/03/2026 10:10

Quantidade: 100

Unidade: Unidade

UF: RJ

CNPJ	Razão Social do Fornecedor	Valor da Proposta Final
42.247.737/0001-53 *VENCEDOR*	KATIA MARIA MACEDO DE ARAUJO 93342020768 Benefício Me/Epp: Sim Programa de integridade: Sim UF endereço: RJ	**R$ 40,00**
Endereço: ,		
45.694.790/0001-90	FERNANDO DUARTE DA SILVA 09792313702	R$ 41,00
Estado: RJ	**Cidade:** Itaboraí	**Endereço:** R MIGUEL ANGELO GIMENEZ QUADRA, 00
Nome de Contato: Fernando	**Telefone:** (21) 99987-8725	**Email:** contato@solucoesintegradasmei.com.br
60.282.790/0001-77	UNIACE SOLUCOES INTEGRADAS LTDA UF endereço: MA	R$ 46,00
Endereço: ,		
31.206.714/0001-84	QLUZ MATERIAL ELETRICO, HIDRAULICO E BAZAR LTDA	R$ 47,00
Endereço: AVENIDA ITAGUAI, S/N		**Telefone:** (21) 8398-8616
62.583.164/0001-46	LEGACY LICITACOES E EMPREENDIMENTOS LTDA UF endereço: DF	R$ 55,00
Endereço: ,		
52.131.706/0001-96	52.131.706 JUAN FRANCISCO LOURENCO DA SILVA	R$ 58,99
Endereço: ,		
13.990.290/0001-00	STORE DO BRASIL LTDA	R$ 63,83
Estado: PR	**Cidade:** Curitiba	**Endereço:** AVENIDA CANDIDO DE ABREU, 776
Nome de Contato: CAROLINA	**Telefone:** (41) 3040-3900	**Email:** licitacao@storedobrasil.com.br
54.337.855/0001-31	NORTTEC EPIS LTDA UF endereço: RJ	R$ 66,00
Endereço: ,		
56.700.670/0001-75	MR COMERCIO DE PRODUTOS ALIMENTICIOS E FERRAGENS LTDA	R$ 69,00
Endereço: ,		
07.747.425/0001-08	ONE FMX GROUP, IMPORTACAO E EXPORTACAO LTDA	R$ 70,00
Endereço: AVENIDA RIO BRANCO, 00185		**Telefone:** (21) 9931-4245
Email: onefmx@gmail.com		

CNPJ	Razão Social do Fornecedor	Valor da Proposta Final
25.164.437/0001-91	LAGOS SOLAR ENERGIA ALTERNATIVA LTDA	R$ 70,91

Estado:	Cidade:	Endereço:	Nome de Contato:	Telefone:	Email:
RJ	Araruama	RODOVIA AMARAL PEIXOTO, 90101	Fabiana	(22) 98805-3547	compras@lagossolar.com.br

27.509.080/0001-61	BRASEPI COMERCIO DE EQUIPAMENTOS DE SEGURANCA LTDA	R$ 71,50

Estado:	Cidade:	Endereço:	Nome de Contato:	Telefone:	Email:
MG	Belo Horizonte	RUA MONTE SIAO, 149	RAFAEL	(31) 2519-8950	brasepi@brasepi.com.br

64.742.817/0001-18	64.742.817 ANA CAROLINA DA SILVA BARBOSA VARGAS Benefício Me/Epp: Sim Equidade de gênero: Ouro Programa de integridade: Sim UF endereço: RJ	R$ 80,00

Endereço:
,

27.493.779/0001-80	NOVA DMX COMERCIO DE FERRAMENTAS LTDA	R$ 90,82

Estado:	Cidade:	Endereço:	Telefone:	Email:
RJ	Rio de Janeiro	RUA FIGUEIRA DE MELO, 00258	(21) 3251-6109	adm.novadmx@gmail.com

12.307.834/0001-23	TRIPLO A ENGENHARIA E CONSULTORIA LTDA	R$ 91,04

Estado:	Cidade:	Endereço:	Telefone:	Email:
RJ	Itaguaí	RUA MARLI, SN	(21) 2688-1411	contato@triploaengenharia.com.br

34.369.780/0001-63	j. ribeiro COMERCIO ATACADISTA DE PECAS E ACESSORIOS automotivos EIRELI	R$ 111,25

Estado:	Cidade:	Endereço:	Telefone:	Email:
RJ	Barra Mansa	AV JOAQUIM LEITE, 465	(24) 99238-4556	lic.jribeiro@gmail.com

24.415.102/0001-36	FERMAQ SANTOS COMERCIO DE FERRAMENTAS E PARAFUSOS LTDA Benefício Me/Epp: Sim Programa de integridade: Sim UF endereço: SP	R$ 120,00

Endereço:
,

22.965.625/0001-20	LABUTAR DISTRIBUIDORA E PRESTADORA DE SERVICO LTDA	R$ 124,99

Estado:	Cidade:	Endereço:	Nome de Contato:	Telefone:	Email:
RJ	Rio de Janeiro	RUA SANTA MARTA, 00047	LEONARDO	(21) 3555-2334	labutardistribuidora@gmail.com

27.556.876/0001-75	C A S CONSTRUTORA E ACABAMENTOS LTDA	R$ 129,00

Endereço:	Telefone:	Email:
RUA VALDEVINO DA SILVA, S/N	(21) 2747-2424	gaccontabilidade@oi.com.br

59.126.048/0001-93	59.126.048 SILVIA ERGANG MATOS	R$ 139,99

Endereço:
,

48.937.217/0001-59	ASTRAL COMERCIO DE MATERIAIS E EQUIPAMENTOS DE SEGURANCA E PROTECAO LTDA	R$ 140,00

Endereço:
,

56.117.171/0001-50	56.117.171 SONIA SOLENIR DE FATIMA FIGUEREDO	R$ 145,00

Endereço:	Telefone:	Email:
GILDA DE ABREU, 41	(24) 9240-8803	figueredosoares25@hotmail.com

28.153.691/0001-82	LUZ INTERMED PRODUTOS HOSPITALARES LTDA	R$ 147,00

Endereço:	Telefone:
RUA JOAO DE DEUS FILHO, 149	(89) 8113-2398/ (89) 9928-0166

CNPJ	Razão Social do Fornecedor	Valor da Proposta Final
64.814.099/0001-48	M10 IMPORTACOES LTDA Benefício Me/Epp: Sim Equidade de gênero: Nenhum Programa de integridade: Sim UF endereço: RJ	R$ 147,00

Endereço:
,

CNPJ	Razão Social do Fornecedor	Valor da Proposta Final
48.843.300/0001-69	FENIX COMERCIO DE ARTIGOS DE PAPELARIA LTDA	R$ 148,79

Endereço:
,

CNPJ	Razão Social do Fornecedor	Valor da Proposta Final
11.819.860/0001-78	RJ COMERCIO E SERVICOS GERAIS LTDA	R$ 148,79

Estado:	Cidade:	Endereço:	Nome de Contato:	Telefone:	Email:
RJ	Porto Real	RUA SAO FRANCISCO, 395	Juliana de Moura Lima	(24) 98535-4372	novaerainfinidades@gmail.com

CNPJ	Razão Social do Fornecedor	Valor da Proposta Final
49.935.709/0001-78	PRINCESS SOLUCOES EM SERVICOS E COMERCIO LTDA	R$ 149,79

Endereço:	Telefone:	Email:
OSVALDO CAMPOS, 639	(22) 9946-3573	solucoesprincess@gmail.com

CNPJ	Razão Social do Fornecedor	Valor da Proposta Final
48.558.302/0001-06	BLA - SOLUCOES INTEGRADAS LTDA UF endereço: RJ	R$ 150,00

Endereço:
,

CNPJ	Razão Social do Fornecedor	Valor da Proposta Final
52.524.430/0001-06	52.524.430 ANNA ALICE ALVES CARVALHO	R$ 200,00

Endereço:
,

CNPJ	Razão Social do Fornecedor	Valor da Proposta Final
16.868.674/0001-42	DIPAR FERRAGENS LTDA	R$ 20.000,00

Estado:	Cidade:	Endereço:	Nome de Contato:	Telefone:	Email:
RS	Erechim	RUA ABILIO LOTARIO MACHRY, 437	ANDRESSA	(54) 98432-6813	licita.dipar@gmail.com

Preço (Compras Governamentais) 2: Preço do Fornecedor Vencedor **R$ 38,90**

Inc. I Art. 5º da IN 65 de 07 de Julho de 2021 (Lei nº 14.133)

CNPJ: 01.616.680/0001-35
Órgão: PREFEITURA MUNICIPAL DE SÃO FRANCISCO DO BREJÃO/MA
Objeto: Aquisição eventual e futura de materiais de construção
Descrição: **Capacete Segurança** - CAPACETE SEGURANÇA, MATERIAL: POLIETILENO ALTA DENSIDADE , COR: AZUL , CARACTERÍSTICAS ADICIONAIS: Tipo I,Classe B, com CA, NBR 8221 , C. Acessórios , TIPO ABA: FRONTAL
CatMat: **630227** - Capacete Segurança - Material: Polietileno Alta Densidade | Cor: Azul | Características Adicionais: Tipo I,Classe B, Com Ca, Nbr 8221 , C. Acessórios | Tipo Aba: Frontal
Fonte: www.gov.br/compras/pt-br

Data: 17/12/2025 08:00
Modalidade: Pregão Eletrônico
SRP: NÃO
Identificação: NºPregão:900222025 / UASG:980230
Lote/Item: /50
Ata: Link Ata
Homologação: 27/01/2026 08:08
Quantidade: 25
Unidade: Unidade
UF: MA

CNPJ	Razão Social do Fornecedor	Valor da Proposta Final
62.867.340/0001-71 *VENCEDOR*	SS BRASIL LTDA	**R$ 38,90**

Endereço:
,

CNPJ	Razão Social do Fornecedor	Valor da Proposta Final
22.621.275/0001-85	L M COMERCIO E SERVICOS LTDA	R$ 39,00

Endereço:	Telefone:	Email:
RUA 15 DE NOVEMBRO, 764	(99) 8417-4085	lmcomercio23jl@gmail.com

CNPJ	Razão Social do Fornecedor	Valor da Proposta Final
23.500.653/0001-35	SOLICITE COMERCIO E SERVICOS LTDA	R$ 39,98

Endereço: AVENIDA HOMERO CASTELO BRANCO, 1956 **Telefone:** (86) 8141-2859 **Email:** lueshi44@gmail.com

12.337.819/0001-28	OPCAO SANTANA D.D.A MATERIAIS PARA CONSTRUCAO LTDA	R$ 40,00

Endereço: RUA PEDRO ARMANDO DONIZETE DE PADUA, 323 **Telefone:** (11) 2229-8723/ (11) 2229-8723 **Email:** vander@rvassessoriacontabil.com.br

38.203.366/0001-30	E GONCALVES COMERCIO E SERVICOS	R$ 40,00

Estado: MA **Cidade:** Davinópolis **Endereço:** AVENIDA FERRADURA, 10 **Telefone:** (99) 9130-2002 **Email:** trevocom.representacoes@gmail.com

40.676.882/0001-24	HS SOLDAS LTDA	R$ 6.800,00

Estado: MG **Cidade:** Contagem **Endereço:** AV JOAO CESAR DE OLIVEIRA, 4125 **Telefone:** (31) 2524-4417 **Email:** contabilidadeegc@gmail.com

16.868.674/0001-42	DIPAR FERRAGENS LTDA	R$ 100.000,00

Estado: RS **Cidade:** Erechim **Endereço:** RUA ABILIO LOTARIO MACHRY, 437 **Nome de Contato:** ANDRESSA **Telefone:** (54) 98432-6813 **Email:** licita.dipar@gmail.com

Preço (Compras Governamentais) 3: Preço do Fornecedor Vencedor **R$ 35,00**

Inc. I Art. 5º da IN 65 de 07 de Julho de 2021 (Lei nº 14.133)

CNPJ: 00.394.502/0401-03

Órgão: MINISTÉRIO DA DEFESA
COMANDO DA MARINHA
Comando de Operações Navais
Comando do 9º Distrito Naval
Centro de Intendencia da Marinha em Manaus

Objeto: Aquisição de material de CAV

Descrição: **Capacete segurança** - CAPACETE SEGURANÇA, MATERIAL: PLÁSTICO , TIPO ABA: FRONTAL , TIPO COPA: COM ESTRIAS , COR: VERMELHA , APLICAÇÃO: CONSTRUÇÃO CIVIL E PETROQUÍMICA/CIA ELETRICIDADE , CARACTERÍSTICAS ADICIONAIS: DUPLA SUSPENSÃO E JUGULAR

CatMat: **221241** - Capacete Segurança - Material: Plástico | Cor: Vermelha | Aplicação: Construção Civil E Petroquímica/Cia Eletricidade | Características Adicionais: Dupla Suspensão E Jugular | Tipo Aba: Frontal | Tipo Copa: Com Estrias

Fonte: www.gov.br/compras/pt-br

Data: 09/10/2025 09:00

Modalidade: Pregão Eletrônico

SRP: SIM

Identificação: NºPregão:900112025 / UASG:788820

Lote/Item: /100

Ata: Link Ata

Homologação: 13/04/2026 17:57

Quantidade: 31

Unidade: Unidade

UF: AM

CNPJ	Razão Social do Fornecedor	Valor da Proposta Final
09.551.241/0001-01 *VENCEDOR*	HAGNUS COMERCIO E SERVICO LTDA	**R$ 35,00**

Estado: RJ **Cidade:** Rio de Janeiro **Endereço:** RUA ORESTES ROSOLIA, 84 **Nome de Contato:** Ana **Telefone:** (21)96474-3726 **Email:** vendas@hagnus.com.br

48.749.155/0001-51	COMANDO BRAVO LICITACAO E IMPORTACAO LTDA	R$ 88,00

Endereço: CARINHANHA, 297 **Telefone:** (31) 7336-3671 **Email:** comandobravolicitacao@gmail.com

62.296.904/0001-63	DOMINUS PRO COMERCIO DE PRODUTOS E SERVICOS LTDA UF endereço: MG	R$ 90,00

Endereço:
,

CNPJ	Razão Social do Fornecedor	Valor da Proposta Final
04.946.927/0001-70	K2 TRANSPORTE E SERVICOS LTDA.	R$ 90,00

Endereço: AVENIDA COSME FERREIRA, 631 | **Telefone:** (92) 3213-4613 | **Email:** cadastro@om.adv.br

CNPJ	Razão Social do Fornecedor	Valor da Proposta Final
00.803.629/0001-70	DISTREL DISTRIBUIDORA ELETRICA LTDA	R$ 109,00

Estado:	Cidade:	Endereço:	Nome de Contato:	Telefone:	Email:
AM	Manaus	RUA SILVA RAMOS, 1.140	Raimunda Ferreira dos Santos	(92) 3131-9100	distrel.distribuidora@gmail.com

CNPJ	Razão Social do Fornecedor	Valor da Proposta Final
45.949.604/0001-17	L P VIEIRA COSTA COMÉRCIO E ENGENHARIA LTDA	R$ 109,83

Endereço: DO CONTORNO, 4667A | **Telefone:** (69) 3213-8439 | **Email:** leonardopastorin.pericias@gmail.com

CNPJ	Razão Social do Fornecedor	Valor da Proposta Final
26.907.729/0001-30	GREEN AGENCIAMENTO DE SERVICOS E NEGOCIOS LTDA UF endereço: AM	R$ 119,00

Endereço: ,

CNPJ	Razão Social do Fornecedor	Valor da Proposta Final
26.580.101/0001-72	APPONTE WEB GESTAO E CONSULTORIA EMPRESARIAL LTDA.	R$ 145,82

Endereço: RUA CEL JOSE EUSEBIO, 95 | **Telefone:** (11) 3255-4399 | **Email:** dalessandro@apponte.com.br

Item 105: CAPACETE DE SEGURANCA COM VISEIRA (BOMBEIRO)

Preço Estimado: R$ 1.228,07 (un) **Percentual:** - **Preço Estimado Calculado:** R$ 1.228,07 **Média dos Preços Obtidos:** R$ 1.228,07

Quantidade	Descrição	Observação
55 Unidades	CAPACETE PARA PROTECAO DO CRANIO E FACE, CONTRA AGENTES TERMICOS, COMPOSTO POR UM CASCO RIGIDO CONFECCIONADO EM FIBRA DE VIDRO REFORCADA E MATERIAL TERMOPLASTICO. PARTE INTERNA CONFECCIONADA EM MATERIAIS FLEXIVEIS E LAVAVEIS (NOMEX). VISOR DE PROTECAO FACIAL COMPOSTO DE POLIESTER, RESISTENTE A ALTAS TEMPERATURAS, PROJETADO DE TAL MANEIRA QUE FACA UMA PROTECAO PRIMARIA NA MASCARA RESPIRATORIA, PERMITINDO QUE O VISOR DO CAPACETE POSSA SER UTILIZADO NA POSICAO ABAIXADA MESMO EM CONJUNTO COM A MASCARA FACIAL DE PROTECAO RESPIRATORIA. ALEM DO AJUSTE PARA O PERIMETRO CEFALICO (TAMANHO H2 DE 56 A 66 CM), O CAPACETE DEVE POSSUI UM JOGO DE TIRAS E FIVELAS PARA MELHOR FIXACAO DO CAPACETE JUNTO A CABECA DO USUARIO, PROTETORES DE NUCA EM NOMEX E FAIXAS REFLETIVAS.	190015086

Preço (Outros Entes Públicos) 1: Preço do Fornecedor Vencedor **R$ 1.291,13**

Inc. II Art. 5º da IN 65 de 07 de Julho de 2021 (Lei nº 14.133)

CNPJ: 44.518.405/0001-91

Órgão: PREFEITURA MUNICIPAL DE ALVINLÂNDIA

Objeto: Registro de Preços para EQUIPAMENTOS DE PROTEÇÃO INDIVIDUAL EPIs E ACESSÓRIOS, conforme especificações do termo de referência.

Descrição: **CAPACETE DE SEGURANÇA NA COR AMARELA PARA USO NO COMBATE A INCÊNDIO FLORESTAL DURANTE DESASTRES NATURAIS, RESISTENTE AO CALOR E À CHAMA, CONTATO DE CURTA DURAÇÃO COM FOGO, PROTEÇÃO CONTRA LESÕES MECÂNICAS CAUSADAS POR QUEDA DE OBJETOS, OBJETOS SALIENTES,** - CAPACETE DE SEGURANÇA NA COR AMARELA PARA USO NO COMBATE A INCÊNDIO FLORESTAL DURANTE DESASTRES NATURAIS, RESISTENTE AO CALOR E À CHAMA, CONTATO DE CURTA DURAÇÃO COM FOGO, PROTEÇÃO CONTRA LESÕES MECÂNICAS CAUSADAS POR QUEDA DE OBJETOS, OBJETOS SALIENTES, ESTILHAÇOS SÓLIDOS, TERMO-PLÁSTICO COM REVESTIMENTO MOLDADO POR INJEÇÃO LEVE E DURÁVEL DE ALTA TEMPERATURA, COM PROTETOR DE NUCA RETARDANTE A CHAMAS, FAIXAS REFLETIVAS E VISOR EM POLICARBONATO. PROTEÇÃO DO CRÂNIO E FACE DO USUÁRIO CONTRA RISCOS PROVENIENTES DE FONTES GERADORAS DE CALOR NOS TRABALHOS DE COMBATE A INCÊNDIO. - *CA 49164 OU SIMILAR/SUPERIOR. (INDICAR O *CA NA PROPOSTA).

Fonte: transparencia.alvinlandia.sp.gov.br:5656/transparencia/

Data: 31/07/2026 00:00

Modalidade: PREGÃO ELETRÔNICO

SRP: NÃO

Identificação: 00005726

Lote/Item: 1/2

Ata: N/A

Homologação: 31/07/2026 00:00

Quantidade: 20

Unidade: UN

UF: SP

CNPJ	Razão Social do Fornecedor	Valor da Proposta Final
11.694.789/0001-44 *VENCEDOR*	VECTRA WORK INDUSTRIA E COMERCIO DE UNIFORMES E EQUIPAMENTOS DE PROTECAO INDIVIDUAL LTDA	R$ 1.291,13

Estado:	Cidade:	Endereço:	Nome de Contato:	Telefone:	Email:
CE	Horizonte	RUA Rua Baturite, 280	SONIA	(85) 3411-1000	fabiana.silva@vectrawork.com.br

Preço Site de Domínio Amplo 1 **R$ 1.165,00**

Inc. III Art. 5º da IN 65 de 07 de Julho de 2021 (Lei nº 14.133)

Site: Mercado Livre

Produto: Capacete P/bombeiro Hercules Hf09204 Combate Incêndio Chama Cor

Descrição:

Data/Hora Inclusão: 19/06/2026 14:38:14

CNPJ: 03.007.331/0001-41

Telefone:

Url:

Item 106: CAPACETE SEGURANCA - ABA TOTAL COR BRANCO

Preço Estimado: R$ 39,23 (un) **Percentual:** - **Preço Estimado Calculado:** R$ 39,23 **Média dos Preços Obtidos:** R$ 39,23

Quantidade	Descrição	Observação
28 Unidades	CAPACETE DE SEGURANCA, EM POLIETILENO DE ALTA DENSIDADE, ABA TOTAL, CLASSE G TIPO I, DE ACORDO COM A NORMA ABNT NBR 8221:2015. FORNECIDO COM JUGULAR E CARNEIRA COM APARADOR DE SUOR. DEVERA SER APROVADO NO TESTE DE INFLAMABILIDADE, SEGUNDO A NORMA ABNT NBR 8221:2015. - COR BRANCA. - DEVERA APRESENTAR CERTIFICADO DE APROVACAO EMITIDO PELO MINISTERIO DO TRABALHO E EMPREGO (MTE) DENTRO DO PERIODO DE VALIDADE.	190050954

Preço (Compras Governamentais) 1: Preço do Fornecedor Vencedor **R$ 40,00**

Inc. I Art. 5º da IN 65 de 07 de Julho de 2021 (Lei nº 14.133)

CNPJ: 00.444.232/0006-43

Órgão: MINISTÉRIO DA DEFESA
Comando do Exército
Industria de Material_Belico do Brasil/FMCE/RJ

Objeto: AQUISIÇÃO DE EPI s/EPC s (Equipamento de Proteção e Segurança Individual(is) e Coletiva) conforme NR06 e atender a legislação vigente para IMBEL/FMCE

Descrição: **Capacete segurança -** CAPACETE SEGURANÇA, MATERIAL: POLIETILENO ALTA DENSIDADE , COR: AZUL , CARACTERÍSTICAS ADICIONAIS: Tipo I,Classe B, com CA, NBR 8221 , C. Acessórios , TIPO ABA: FRONTAL

CatMat: **630227** - Capacete Segurança - Material: Polietileno Alta Densidade | Cor: Azul | Características Adicionais: Tipo I,Classe B, Com Ca, Nbr 8221 , C. Acessórios | Tipo Aba: Frontal

Fonte: www.gov.br/compras/pt-br

Data: 13/02/2026 08:00

Modalidade: Pregão Eletrônico

SRP: SIM

Identificação: NºPregão:900032026 / UASG:168007

Lote/Item: /32

Ata: Link Ata

Homologação: 11/03/2026 10:10

Quantidade: 100

Unidade: Unidade

UF: RJ

CNPJ	Razão Social do Fornecedor	Valor da Proposta Final
42.247.737/0001-53 *VENCEDOR*	KATIA MARIA MACEDO DE ARAUJO 93342020768 Benefício Me/Epp: Sim Programa de integridade: Sim UF endereço: RJ	**R$ 40,00**
Endereço: ,		
45.694.790/0001-90	FERNANDO DUARTE DA SILVA 09792313702	R$ 41,00
Estado: RJ	**Cidade:** Itaboraí	**Endereço:** R MIGUEL ANGELO GIMENEZ QUADRA, 00
Nome de Contato: Fernando	**Telefone:** (21) 99987-8725	**Email:** contato@solucoesintegradasmei.com.br
60.282.790/0001-77	UNIACE SOLUCOES INTEGRADAS LTDA UF endereço: MA	R$ 46,00
Endereço: ,		
31.206.714/0001-84	QLUZ MATERIAL ELETRICO, HIDRAULICO E BAZAR LTDA	R$ 47,00
Endereço: AVENIDA ITAGUAI, S/N		**Telefone:** (21) 8398-8616
62.583.164/0001-46	LEGACY LICITACOES E EMPREENDIMENTOS LTDA UF endereço: DF	R$ 55,00
Endereço: ,		
52.131.706/0001-96	52.131.706 JUAN FRANCISCO LOURENCO DA SILVA	R$ 58,99
Endereço: ,		
13.990.290/0001-00	STORE DO BRASIL LTDA	R$ 63,83
Estado: PR	**Cidade:** Curitiba	**Endereço:** AVENIDA CANDIDO DE ABREU, 776
Nome de Contato: CAROLINA	**Telefone:** (41) 3040-3900	**Email:** licitacao@storedobrasil.com.br
54.337.855/0001-31	NORTTEC EPIS LTDA UF endereço: RJ	R$ 66,00
Endereço: ,		
56.700.670/0001-75	MR COMERCIO DE PRODUTOS ALIMENTICIOS E FERRAGENS LTDA	R$ 69,00
Endereço: ,		
07.747.425/0001-08	ONE FMX GROUP, IMPORTACAO E EXPORTACAO LTDA	R$ 70,00
Endereço: AVENIDA RIO BRANCO, 00185		**Telefone:** (21) 9931-4245
Email: onefmx@gmail.com		

CNPJ	Razão Social do Fornecedor	Valor da Proposta Final
25.164.437/0001-91	LAGOS SOLAR ENERGIA ALTERNATIVA LTDA	R$ 70,91

Estado:	Cidade:	Endereço:	Nome de Contato:	Telefone:	Email:
RJ	Araruama	RODOVIA AMARAL PEIXOTO, 90101	Fabiana	(22) 98805-3547	compras@lagossolar.com.br

27.509.080/0001-61	BRASEPI COMERCIO DE EQUIPAMENTOS DE SEGURANCA LTDA	R$ 71,50

Estado:	Cidade:	Endereço:	Nome de Contato:	Telefone:	Email:
MG	Belo Horizonte	RUA MONTE SIAO, 149	RAFAEL	(31) 2519-8950	brasepi@brasepi.com.br

64.742.817/0001-18	64.742.817 ANA CAROLINA DA SILVA BARBOSA VARGAS Benefício Me/Epp: Sim Equidade de gênero: Ouro Programa de integridade: Sim UF endereço: RJ	R$ 80,00

Endereço:
,

27.493.779/0001-80	NOVA DMX COMERCIO DE FERRAMENTAS LTDA	R$ 90,82

Estado:	Cidade:	Endereço:	Telefone:	Email:
RJ	Rio de Janeiro	RUA FIGUEIRA DE MELO, 00258	(21) 3251-6109	adm.novadmx@gmail.com

12.307.834/0001-23	TRIPLO A ENGENHARIA E CONSULTORIA LTDA	R$ 91,04

Estado:	Cidade:	Endereço:	Telefone:	Email:
RJ	Itaguaí	RUA MARLI, SN	(21) 2688-1411	contato@triploaengenharia.com.br

34.369.780/0001-63	j. ribeiro COMERCIO ATACADISTA DE PECAS E ACESSORIOS automotivos EIRELI	R$ 111,25

Estado:	Cidade:	Endereço:	Telefone:	Email:
RJ	Barra Mansa	AV JOAQUIM LEITE, 465	(24) 99238-4556	lic.jribeiro@gmail.com

24.415.102/0001-36	FERMAQ SANTOS COMERCIO DE FERRAMENTAS E PARAFUSOS LTDA Benefício Me/Epp: Sim Programa de integridade: Sim UF endereço: SP	R$ 120,00

Endereço:
,

22.965.625/0001-20	LABUTAR DISTRIBUIDORA E PRESTADORA DE SERVICO LTDA	R$ 124,99

Estado:	Cidade:	Endereço:	Nome de Contato:	Telefone:	Email:
RJ	Rio de Janeiro	RUA SANTA MARTA, 00047	LEONARDO	(21) 3555-2334	labutardistribuidora@gmail.com

27.556.876/0001-75	C A S CONSTRUTORA E ACABAMENTOS LTDA	R$ 129,00

Endereço:	Telefone:	Email:
RUA VALDEVINO DA SILVA, S/N	(21) 2747-2424	gaccontabilidade@oi.com.br

59.126.048/0001-93	59.126.048 SILVIA ERGANG MATOS	R$ 139,99

Endereço:
,

48.937.217/0001-59	ASTRAL COMERCIO DE MATERIAIS E EQUIPAMENTOS DE SEGURANCA E PROTECAO LTDA	R$ 140,00

Endereço:
,

56.117.171/0001-50	56.117.171 SONIA SOLENIR DE FATIMA FIGUEREDO	R$ 145,00

Endereço:	Telefone:	Email:
GILDA DE ABREU, 41	(24) 9240-8803	figueredosoares25@hotmail.com

28.153.691/0001-82	LUZ INTERMED PRODUTOS HOSPITALARES LTDA	R$ 147,00

Endereço:	Telefone:
RUA JOAO DE DEUS FILHO, 149	(89) 8113-2398/ (89) 9928-0166

CNPJ	Razão Social do Fornecedor	Valor da Proposta Final
64.814.099/0001-48	M10 IMPORTACOES LTDA Benefício Me/Epp: Sim Equidade de gênero: Nenhum Programa de integridade: Sim UF endereço: RJ	R$ 147,00

Endereço:
,

CNPJ	Razão Social do Fornecedor	Valor da Proposta Final
48.843.300/0001-69	FENIX COMERCIO DE ARTIGOS DE PAPELARIA LTDA	R$ 148,79

Endereço:
,

CNPJ	Razão Social do Fornecedor	Valor da Proposta Final
11.819.860/0001-78	RJ COMERCIO E SERVICOS GERAIS LTDA	R$ 148,79

Estado:	Cidade:	Endereço:	Nome de Contato:	Telefone:	Email:
RJ	Porto Real	RUA SAO FRANCISCO, 395	Juliana de Moura Lima	(24) 98535-4372	novaerainfinidades@gmail.com

CNPJ	Razão Social do Fornecedor	Valor da Proposta Final
49.935.709/0001-78	PRINCESS SOLUCOES EM SERVICOS E COMERCIO LTDA	R$ 149,79

Endereço:	Telefone:	Email:
OSVALDO CAMPOS, 639	(22) 9946-3573	solucoesprincess@gmail.com

CNPJ	Razão Social do Fornecedor	Valor da Proposta Final
48.558.302/0001-06	BLA - SOLUCOES INTEGRADAS LTDA UF endereço: RJ	R$ 150,00

Endereço:
,

CNPJ	Razão Social do Fornecedor	Valor da Proposta Final
52.524.430/0001-06	52.524.430 ANNA ALICE ALVES CARVALHO	R$ 200,00

Endereço:
,

CNPJ	Razão Social do Fornecedor	Valor da Proposta Final
16.868.674/0001-42	DIPAR FERRAGENS LTDA	R$ 20.000,00

Estado:	Cidade:	Endereço:	Nome de Contato:	Telefone:	Email:
RS	Erechim	RUA ABILIO LOTARIO MACHRY, 437	ANDRESSA	(54) 98432-6813	licita.dipar@gmail.com

Preço (Compras Governamentais) 2: Preço do Fornecedor Vencedor **R$ 40,00**

Inc. I Art. 5º da IN 65 de 07 de Julho de 2021 (Lei nº 14.133)

CNPJ: 22.981.427/0001-50
Órgão: PREFEITURA MUNICIPAL DE PACAJA
Objeto: Registro de preço para Eventual e Futura Aquisição de Materiais Elétricos para atender as demandas da Prefeitura Municipal de Pacajá/PA, Secretarias Vinculadas e Fundo Municipal de Assistência Social
Descrição: **Capacete segurança** - CAPACETE SEGURANÇA, MATERIAL: POLIETILENO ALTA DENSIDADE , COR: BRANCA , APLICAÇÃO: ELETRICISTA , CARACTERÍSTICAS ADICIONAIS: ABA TOTAL / SEM JUGULAR
CatMat: **384719** - Capacete Segurança - Material: Polietileno Alta Densidade | Cor: Branca | Aplicação: Eletricista | Características Adicionais: Aba Total / Sem Jugular
Fonte: www.gov.br/compras/pt-br

Data: 26/01/2026 08:00
Modalidade: Pregão Eletrônico
SRP: SIM
Identificação: NºPregão:900452025 / UASG:980593
Lote/Item: /143
Ata: Link Ata
Homologação: 25/05/2026 09:04
Quantidade: 10
Unidade: Unidade
UF: PA

CNPJ	Razão Social do Fornecedor	Valor da Proposta Final
09.498.200/0001-90	RIO PACAJA CONSTRUCAO LTDA	R$ 40,00

Endereço:	Telefone:	Email:
RODOVIA TRANSAMAZONICA, 750	(91) 9216-3309/ (91) 9113-0626	construcoesriopacaja@gmail.com

CNPJ	Razão Social do Fornecedor	Valor da Proposta Final
30.590.099/0001-90 *VENCEDOR*	CENTRO ELETRICO LTDA	**R$ 40,00**

Estado:	Cidade:	Endereço:	Telefone:
PA	Pacajá	AVENIDA JUSCELINO KUBISTCHEK, 72	(91) 9246-5220

CNPJ	Razão Social do Fornecedor	Valor da Proposta Final
21.254.778/0001-05	J. C. P. PRADO COMERCIO LTDA	R$ 40,19

Estado: PA **Cidade:** Castanhal **Endereço:** RUA HERNANI LAMEIRA, 1104 **Telefone:** (91) 8828-5586 **Email:** jcprado2015@gmail.com

12.913.674/0001-66	N. S. GUSMAO JUNIOR EIRELI	R$ 42,41

Estado: PA **Cidade:** Pacajá **Endereço:** AV TRANSAMAZONICA, 874 **Telefone:** (91) 9104-0403

30.179.472/0001-14	WAMIX SERVICOS ELETRICOS E COMERCIO EIRELI	R$ 42,78

Estado: PA **Cidade:** Parauapebas **Endereço:** R TAILANDIA, SN **Telefone:** (94) 9165-6453/ (94) 8158-5590 **Email:** wamixcontatos@gmail.com

64.742.817/0001-18	64.742.817 ANA CAROLINA DA SILVA BARBOSA VARGAS Benefício Me/Epp: Sim Equidade de gênero: Ouro Programa de integridade: Sim UF endereço: RJ	R$ 43,00

Endereço:
,

42.067.080/0001-42	R R BARROS MATERIAIS ELETRICOS LTDA Benefício Me/Epp: Sim Equidade de gênero: Prata Programa de integridade: Sim UF endereço: PA	R$ 43,00

Endereço:
,

59.151.044/0001-65	LED E COMPANY LTDA	R$ 43,72

Endereço:
,

31.964.837/0001-84	I9 SOLUCOES EM PLANEJADOS LTDA	R$ 44,26

Endereço: QUADRA SMC QUADRA 3, 17 **Telefone:** (61) 8507-9999 **Email:** gustdantas93@gmail.com

16.868.674/0001-42	DIPAR FERRAGENS LTDA	R$ 50.000,00

Estado: RS **Cidade:** Erechim **Endereço:** RUA ABILIO LOTARIO MACHRY, 437 **Nome de Contato:** ANDRESSA **Telefone:** (54) 98432-6813 **Email:** licita.dipar@gmail.com

Preço (Compras Governamentais) 3: Preço do Fornecedor Vencedor **R$ 37,70**

Inc. I Art. 5º da IN 65 de 07 de Julho de 2021 (Lei nº 14.133)

CNPJ: 09.615.726/0001-03

Órgão: MINISTÉRIO DA DEFESA
Comando do Exército
Comando Militar do Leste
1ª Região Militar
BATALHÃO CENTRAL DE MANUTENÇÃO E SUPRIMENTO

Objeto: Aquisição de ferramental, utensílios e insumos de uso geral, destinados à manutenção, conservação, reparos e atividades rotineiras indispensáveis ao regular funcionamento das instalações das organizações militares subordinadas à Base de Apoio Logístico do Exército (Ba Ap Log).

Descrição: **Capacete segurança** - CAPACETE SEGURANÇA, MATERIAL: POLIETILENO ALTA DENSIDADE , COR: BRANCA , APLICAÇÃO: ELETRICISTA , CARACTERÍSTICAS ADICIONAIS: ABA TOTAL / SEM JUGULAR

CatMat: **384719** - Capacete Segurança - Material: Polietileno Alta Densidade | Cor: Branca | Aplicação: Eletricista | Características Adicionais: Aba Total / Sem Jugular

Fonte: www.gov.br/compras/pt-br

Data: 14/01/2026 08:00

Modalidade: Pregão Eletrônico

SRP: SIM

Identificação: NºPregão:900082025 / UASG:160329

Lote/Item: /94

Ata: Link Ata

Homologação: 20/05/2026 10:39

Quantidade: 214

Unidade: Unidade

UF: RJ

CNPJ	Razão Social do Fornecedor	Valor da Proposta Final
59.343.967/0001-19 *VENCEDOR*	59.343.967 GILMARA DE SOUZA FERNANDES UF endereço: ES	**R$ 37,70**
Endereço: ,		
27.556.876/0001-75	C A S CONSTRUTORA E ACABAMENTOS LTDA	R$ 39,99
Endereço: RUA VALDEVINO DA SILVA, S/N	**Telefone:** (21) 2747-2424	**Email:** gaccontabilidade@oi.com.br
58.380.257/0001-04	58.380.257 FRANCIRENE PADOVAN PAVAN MARTINS	R$ 40,00
Endereço: ,		
57.098.195/0001-71	57.098.195 LUAN TEIXEIRA CANDIDO UF endereço: RJ	R$ 44,99
Endereço: ,		
28.148.886/0001-34	PAULO ROBERTO DA CONCEICAO SILVA FILHO 00041640756	R$ 45,00
Estado: RJ	**Cidade:** Rio de Janeiro	**Endereço:** RUA OLINA, 157	**Telefone:** (21) 3492-6095	**Email:** rbprodutoseservicos2017@gmail.com
34.290.872/0001-53	34.290.872 SARA SOL VIANA	R$ 47,00
Endereço: ENGENHEIRO LEGER PALMER, 162	**Telefone:** (32) 8810-3919	**Email:** sarasolviana@gmail.com
01.565.961/0001-06	QUARESMA E ALTOE LTDA	R$ 47,00
Endereço: AVENIDA CAPITAO JULIO BEZERRA, 1929	**Telefone:** (95) 8119-1577	**Email:** jacque40.jq@gmail.com
62.763.892/0001-30	RARIDADE COMERCIO E SERVICO LTDA	R$ 47,70
Endereço: ,		
60.415.063/0001-30	60.415.063 ELISSON CARVALHO SANTOS UF endereço: PE	R$ 47,78
Endereço: ,		
57.748.174/0001-54	R&P CONSULTORIA E ENGENHARIA LTDA Benefício Me/Epp: Sim Programa de integridade: Sim UF endereço: RJ	R$ 47,78
Endereço: AMARAL PEIXOTO, 10	**Nome de Contato:** Andressa	**Telefone:** (47) 9126-8614	**Email:** rpconsultoriaengenharia@gmail.com
11.088.488/0001-77	REOBOT COMERCIO E SERVICOS LTDA	R$ 47,78
Estado: RJ	**Cidade:** Nova Iguaçu	**Endereço:** AVENIDA CARLOS MARQUES ROLLO, 1150	**Nome de Contato:** Elisabete	**Telefone:** (21) 2796-4609	**Email:** luciolubi@hotmail.com
49.935.709/0001-78	PRINCESS SOLUCOES EM SERVICOS E COMERCIO LTDA	R$ 49,78
Endereço: OSVALDO CAMPOS, 639	**Telefone:** (22) 9946-3573	**Email:** solucoesprincess@gmail.com
44.881.434/0001-13	ADAO DO NASCIMENTO 91300711787	R$ 60,00
Estado: RJ	**Cidade:** Duque de Caxias	**Endereço:** RUA PARACATU, S/N	**Nome de Contato:** Adao	**Telefone:** (21) 2653-3017	**Email:** adao.nasc@hotmail.com

Item 107: CAPACETE DE SEGURANCA ABA TOTAL, COR VERDE ESCURO

Preço Estimado: R$ 36,63 (un) **Percentual:** - **Preço Estimado Calculado:** R$ 36,63 **Média dos Preços Obtidos:** R$ 36,63

Quantidade	Descrição	Observação
12 Unidades	CAPACETE DE SEGURANCA, EM POLIETILENO DE ALTA DENSIDADE, ABA TOTAL, CLASSE G TIPO I, DE ACORDO COM A NORMA ABNT NBR 8221:2015. FORNECIDO COM JUGULAR E CARNEIRA COM APARADOR DE SUOR. DEVERA SER APROVADO NO TESTE DE INFLAMABILIDADE, SEGUNDO A NORMA ABNT NBR 8221:2015. - COR VERDE ESCURO. - DEVERA APRESENTAR CERTIFICADO DE APROVACAO EMITIDO PELO MINISTERIO DO TRABALHO E EMPREGO (MTE) DENTRO DO PERIODO DE VALIDADE	190050955

Preço (Compras Governamentais) 1: Preço do Fornecedor Vencedor **R$ 37,00**

Inc. I Art. 5º da IN 65 de 07 de Julho de 2021 (Lei nº 14.133)

CNPJ: 05.055.128/0001-76
Órgão: UNIVERSIDADE FEDERAL DE CAMPINA GRANDE / 158199 - CENTRO DE SAUDE E TECNOLOGIA RURAL
Objeto: Aquisição de Materiais de Consumo destinados ao funcionamento dos laboratórios do CSTR.
Descrição: **Capacete Segurança** - Capacete Segurança
Fonte: https://pncp.gov.br/app/editais/05055128000176/2026/24

Data: 07/05/2026 09:00
Modalidade: Pregão - Eletrônico
Critério de Julgamento: Menor preço
SRP: SIM
Identificação: 05055128000176-1-000024/2026
Lote/Item: 1/172
Ata: N/A
Homologação: 20/05/2026 00:00
Quantidade: 200
Unidade: Unidade
UF: PB

CNPJ	Razão Social do Fornecedor	Valor da Proposta Final
08.568.311/0001-63 *VENCEDOR*	TREEBUUCHET O COMERCIO DE EQUIPAMENTOS DE PROTECAO INDIVIDUAIS LTDA	R$ 37,00

Estado:	Cidade:	Endereço:	Telefone:	Email:
RS	Erechim	RUA PEDRO ALVARES CABRAL, 1000	(51) 2106-1600	faturamento@treebuuchet.com.br

Preço (Compras Governamentais) 2: Preço do Fornecedor Vencedor **R$ 38,95**

Inc. I Art. 5º da IN 65 de 07 de Julho de 2021 (Lei nº 14.133)

CNPJ: 78.101.821/0001-01
Órgão: MUNICIPIO DE VERA CRUZ DO OESTE / 987989 - PREFEITURA MUNICIPAL DE VERA CRUZ DO OESTE-PR
Objeto: Registro de preços para aquisição de equipamentos de proteção individual (EPIs) para atender as demandas das secretarias do municipio de Vera Cruz do Oeste
Descrição: **Capacete segurança** - Capacete segurança
Fonte: https://pncp.gov.br/app/editais/78101821000101/2026/49

Data: 07/05/2026 09:00
Modalidade: Pregão - Eletrônico
Critério de Julgamento: Menor preço
SRP: SIM
Identificação: 78101821000101-1-000049/2026
Lote/Item: 1/23
Ata: N/A
Homologação: 13/05/2026 00:00
Quantidade: 108
Unidade: Unidade
UF: PR

CNPJ	Razão Social do Fornecedor	Valor da Proposta Final
20.604.417/0001-70 *VENCEDOR*	RP COMERCIAL LTDA	R$ 38,95

Estado:	Cidade:	Endereço:	Nome de Contato:	Telefone:	Email:
SC	Blumenau	RUA ANTONIO SCHMITZ, 210	Tainara Soares	(47) 3288-6842	administrativo@rpcomercial.com.br

Preço (Compras Governamentais) 3: Preço do Fornecedor Vencedor **R$ 33,95**

Inc. I Art. 5º da IN 65 de 07 de Julho de 2021 (Lei nº 14.133)

Órgão: FUNDO MUNICIPAL DE SAUDE / 8656 - Fundo Municipal de Saúde de Tabira

Objeto: [Portal de Compras Públicas] - Aquisição parcelada Material e Equipamentos de Construção, por período de 12 (doze) meses, visando atender ao Fundo Municipal de Saúde de Tabira/PE

Descrição: **CAPACETE DE SEGURANCA EPI** - CAPACETE DE SEGURANCA EPI

Fonte: https://pncp.gov.br/app/editais/10687065000100/2026/17

Data: 06/05/2026 13:59

Modalidade: Pregão - Eletrônico

Critério de Julgamento: Menor preço

SRP: NÃO

Identificação: 10687065000100-1-000017/2026

Lote/Item: 1/103

Ata: N/A

Homologação: 15/05/2026 00:00

Quantidade: 3

Unidade: Unidade

UF: PE

CNPJ	Razão Social do Fornecedor	Valor da Proposta Final
40.876.269/0001-50 *VENCEDOR*	DISTRIBUIDORA DE PRODUTOS AGRESTE MERIDIONAL LTDA	R$ 33,95

Estado:	Cidade:	Endereço:	Telefone:	Email:
PE	Garanhuns	RUA SARGENTO SILVINO MACEDO, 03	(87) 8118-1011	distribuidora_agreste@outlook.com

Item 108: CAPACETE DE SEGURANCA ABA FRONTAL, COR VERMELHO

Preço Estimado: R$ 37,30 (un) **Percentual: -** **Preço Estimado Calculado:** R$ 37,30 **Média dos Preços Obtidos:** R$ 37,30

Quantidade	Descrição	Observação
52 Unidades	CAPACETE DE SEGURANCA, EM POLIETILENO DE ALTA DENSIDADE, ABA FRONTAL, CLASSE E TIPO II, DE ACORDO COM A NORMA ABNT NBR 8221:2015. FORNECIDO COM JUGULAR E CARNEIRA COM APARADOR DE SUOR. DEVERA SER APROVADO NO TESTE DE INFLAMABILIDADE, SEGUNDO A NORMA 8221:2015. - COR AZUL. - DEVERA APRESENTAR CERTIFICADO DE APROVACAO EMITIDO PELO MINISTERIO DO TRABALHO E EMPREGO (MTE) DENTRO DO PERIODO DE VALIDADE.	190005021

Preço (Compras Governamentais) 1: Preço do Fornecedor Vencedor **R$ 40,00**

Inc. I Art. 5º da IN 65 de 07 de Julho de 2021 (Lei nº 14.133)

CNPJ: 00.444.232/0006-43

Órgão: MINISTÉRIO DA DEFESA
Comando do Exército
Industria de Material_Belico do Brasil/FMCE/RJ

Objeto: AQUISIÇÃO DE EPI s/EPC s (Equipamento de Proteção e Segurança Individual(is) e Coletiva) conforme NR06 e atender a legislação vigente para IMBEL/FMCE

Descrição: **Capacete segurança -** CAPACETE SEGURANÇA, MATERIAL: POLIETILENO ALTA DENSIDADE , COR: AZUL , CARACTERÍSTICAS ADICIONAIS: Tipo I,Classe B, com CA, NBR 8221 , C. Acessórios , TIPO ABA: FRONTAL

CatMat: **630227** - Capacete Segurança - Material: Polietileno Alta Densidade | Cor: Azul | Características Adicionais: Tipo I,Classe B, Com Ca, Nbr 8221 , C. Acessórios | Tipo Aba: Frontal

Fonte: www.gov.br/compras/pt-br

Data: 13/02/2026 08:00

Modalidade: Pregão Eletrônico

SRP: SIM

Identificação: NºPregão:900032026 / UASG:168007

Lote/Item: /31

Ata: Link Ata

Homologação: 11/03/2026 10:10

Quantidade: 100

Unidade: Unidade

UF: RJ

CNPJ	Razão Social do Fornecedor	Valor da Proposta Final
42.247.737/0001-53 *VENCEDOR*	KATIA MARIA MACEDO DE ARAUJO 93342020768 Benefício Me/Epp: Sim Programa de integridade: Sim UF endereço: RJ	**R$ 40,00**
Endereço: ,		
45.694.790/0001-90	FERNANDO DUARTE DA SILVA 09792313702	R$ 41,00
Estado: RJ	**Cidade:** Itaboraí	**Endereço:** R MIGUEL ANGELO GIMENEZ QUADRA, 00
Nome de Contato: Fernando	**Telefone:** (21) 99987-8725	**Email:** contato@solucoesintegradasmei.com.br
31.206.714/0001-84	QLUZ MATERIAL ELETRICO, HIDRAULICO E BAZAR LTDA	R$ 46,00
Endereço: AVENIDA ITAGUAI, S/N		**Telefone:** (21) 8398-8616
60.282.790/0001-77	UNIACE SOLUCOES INTEGRADAS LTDA UF endereço: MA	R$ 46,00
Endereço: ,		
62.583.164/0001-46	LEGACY LICITACOES E EMPREENDIMENTOS LTDA UF endereço: DF	R$ 56,00
Endereço: ,		
52.131.706/0001-96	52.131.706 JUAN FRANCISCO LOURENCO DA SILVA	R$ 56,99
Endereço: ,		
13.990.290/0001-00	STORE DO BRASIL LTDA	R$ 63,83
Estado: PR	**Cidade:** Curitiba	**Endereço:** AVENIDA CANDIDO DE ABREU, 776
Nome de Contato: CAROLINA	**Telefone:** (41) 3040-3900	**Email:** licitacao@storedobrasil.com.br
54.337.855/0001-31	NORTTEC EPIS LTDA UF endereço: RJ	R$ 66,00
Endereço: ,		
56.700.670/0001-75	MR COMERCIO DE PRODUTOS ALIMENTICIOS E FERRAGENS LTDA	R$ 69,00
Endereço: ,		
07.747.425/0001-08	ONE FMX GROUP, IMPORTACAO E EXPORTACAO LTDA	R$ 70,00
Endereço: AVENIDA RIO BRANCO, 00185		**Telefone:** (21) 9931-4245
Email: onefmx@gmail.com		

CNPJ	Razão Social do Fornecedor	Valor da Proposta Final
25.164.437/0001-91	LAGOS SOLAR ENERGIA ALTERNATIVA LTDA	R$ 70,91

Estado:	Cidade:	Endereço:	Nome de Contato:	Telefone:	Email:
RJ	Araruama	RODOVIA AMARAL PEIXOTO, 90101	Fabiana	(22) 98805-3547	compras@lagossolar.com.br

27.509.080/0001-61	BRASEPI COMERCIO DE EQUIPAMENTOS DE SEGURANCA LTDA	R$ 71,50

Estado:	Cidade:	Endereço:	Nome de Contato:	Telefone:	Email:
MG	Belo Horizonte	RUA MONTE SIAO, 149	RAFAEL	(31) 2519-8950	brasepi@brasepi.com.br

11.819.860/0001-78	RJ COMERCIO E SERVICOS GERAIS LTDA	R$ 79,99

Estado:	Cidade:	Endereço:	Nome de Contato:	Telefone:	Email:
RJ	Porto Real	RUA SAO FRANCISCO, 395	Juliana de Moura Lima	(24) 98535-4372	novaerainfinidades@gmail.com

64.742.817/0001-18	64.742.817 ANA CAROLINA DA SILVA BARBOSA VARGAS Benefício Me/Epp: Sim Equidade de gênero: Ouro Programa de integridade: Sim UF endereço: RJ	R$ 80,00

Endereço:

,

27.493.779/0001-80	NOVA DMX COMERCIO DE FERRAMENTAS LTDA	R$ 89,82

Estado:	Cidade:	Endereço:	Telefone:	Email:
RJ	Rio de Janeiro	RUA FIGUEIRA DE MELO, 00258	(21) 3251-6109	adm.novadmx@gmail.com

12.307.834/0001-23	TRIPLO A ENGENHARIA E CONSULTORIA LTDA	R$ 91,04

Estado:	Cidade:	Endereço:	Telefone:	Email:
RJ	Itaguaí	RUA MARLI, SN	(21) 2688-1411	contato@triploaengenharia.com.br

34.369.780/0001-63	j. ribeiro COMERCIO ATACADISTA DE PECAS E ACESSORIOS automotivos EIRELI	R$ 111,25

Estado:	Cidade:	Endereço:	Telefone:	Email:
RJ	Barra Mansa	AV JOAQUIM LEITE, 465	(24) 99238-4556	lic.jribeiro@gmail.com

24.415.102/0001-36	FERMAQ SANTOS COMERCIO DE FERRAMENTAS E PARAFUSOS LTDA Benefício Me/Epp: Sim Programa de integridade: Sim UF endereço: SP	R$ 120,00

Endereço:

,

22.965.625/0001-20	LABUTAR DISTRIBUIDORA E PRESTADORA DE SERVICO LTDA	R$ 124,99

Estado:	Cidade:	Endereço:	Nome de Contato:	Telefone:	Email:
RJ	Rio de Janeiro	RUA SANTA MARTA, 00047	LEONARDO	(21) 3555-2334	labutardistribuidora@gmail.com

27.556.876/0001-75	C A S CONSTRUTORA E ACABAMENTOS LTDA	R$ 129,00

Endereço:	Telefone:	Email:
RUA VALDEVINO DA SILVA, S/N	(21) 2747-2424	gaccontabilidade@oi.com.br

59.126.048/0001-93	59.126.048 SILVIA ERGANG MATOS	R$ 139,99

Endereço:

,

48.937.217/0001-59	ASTRAL COMERCIO DE MATERIAIS E EQUIPAMENTOS DE SEGURANCA E PROTECAO LTDA	R$ 140,00

Endereço:

,

28.153.691/0001-82	LUZ INTERMED PRODUTOS HOSPITALARES LTDA	R$ 147,00

Endereço:	Telefone:
RUA JOAO DE DEUS FILHO, 149	(89) 8113-2398/ (89) 9928-0166

CNPJ	Razão Social do Fornecedor	Valor da Proposta Final
64.814.099/0001-48	M10 IMPORTACOES LTDA Benefício Me/Epp: Sim Equidade de gênero: Nenhum Programa de integridade: Sim UF endereço: RJ	R$ 147,00

Endereço:
,

CNPJ	Razão Social do Fornecedor	Valor da Proposta Final
56.117.171/0001-50	56.117.171 SONIA SOLENIR DE FATIMA FIGUEREDO	R$ 148,00

Endereço:	Telefone:	Email:
GILDA DE ABREU, 41	(24) 9240-8803	figueredosoares25@hotmail.com

CNPJ	Razão Social do Fornecedor	Valor da Proposta Final
48.843.300/0001-69	FENIX COMERCIO DE ARTIGOS DE PAPELARIA LTDA	R$ 148,79

Endereço:
,

CNPJ	Razão Social do Fornecedor	Valor da Proposta Final
49.935.709/0001-78	PRINCESS SOLUCOES EM SERVICOS E COMERCIO LTDA	R$ 149,79

Endereço:	Telefone:	Email:
OSVALDO CAMPOS, 639	(22) 9946-3573	solucoesprincess@gmail.com

CNPJ	Razão Social do Fornecedor	Valor da Proposta Final
48.558.302/0001-06	BLA - SOLUCOES INTEGRADAS LTDA UF endereço: RJ	R$ 150,00

Endereço:
,

CNPJ	Razão Social do Fornecedor	Valor da Proposta Final
52.524.430/0001-06	52.524.430 ANNA ALICE ALVES CARVALHO	R$ 200,00

Endereço:
,

CNPJ	Razão Social do Fornecedor	Valor da Proposta Final
16.868.674/0001-42	DIPAR FERRAGENS LTDA	R$ 20.000,00

Estado:	Cidade:	Endereço:	Nome de Contato:	Telefone:	Email:
RS	Erechim	RUA ABILIO LOTARIO MACHRY, 437	ANDRESSA	(54) 98432-6813	licita.dipar@gmail.com

Preço (Compras Governamentais) 2: Preço do Fornecedor Vencedor **R$ 38,90**

Inc. I Art. 5º da IN 65 de 07 de Julho de 2021 (Lei nº 14.133)

CNPJ: 01.616.680/0001-35
Órgão: PREFEITURA MUNICIPAL DE SÃO FRANCISCO DO BREJÃO/MA
Objeto: Aquisição eventual e futura de materiais de construção
Descrição: **Capacete Segurança** - CAPACETE SEGURANÇA, MATERIAL: POLIETILENO ALTA DENSIDADE , COR: AZUL , CARACTERÍSTICAS ADICIONAIS: Tipo I,Classe B, com CA, NBR 8221 , C. Acessórios , TIPO ABA: FRONTAL
CatMat: **630227** - Capacete Segurança - Material: Polietileno Alta Densidade | Cor: Azul | Características Adicionais: Tipo I,Classe B, Com Ca, Nbr 8221 , C. Acessórios | Tipo Aba: Frontal
Fonte: www.gov.br/compras/pt-br

Data: 17/12/2025 08:00
Modalidade: Pregão Eletrônico
SRP: NÃO
Identificação: NºPregão:900222025 / UASG:980230
Lote/Item: /50
Ata: Link Ata
Homologação: 27/01/2026 08:08
Quantidade: 25
Unidade: Unidade
UF: MA

CNPJ	Razão Social do Fornecedor	Valor da Proposta Final
62.867.340/0001-71 *VENCEDOR*	SS BRASIL LTDA	**R$ 38,90**

Endereço:
,

CNPJ	Razão Social do Fornecedor	Valor da Proposta Final
22.621.275/0001-85	L M COMERCIO E SERVICOS LTDA	R$ 39,00

Endereço:	Telefone:	Email:
RUA 15 DE NOVEMBRO, 764	(99) 8417-4085	lmcomercio23jl@gmail.com

CNPJ	Razão Social do Fornecedor	Valor da Proposta Final
23.500.653/0001-35	SOLICITE COMERCIO E SERVICOS LTDA	R$ 39,98

Endereço: AVENIDA HOMERO CASTELO BRANCO, 1956 **Telefone:** (86) 8141-2859 **Email:** lueshi44@gmail.com

12.337.819/0001-28	OPCAO SANTANA D.D.A MATERIAIS PARA CONSTRUCAO LTDA	R$ 40,00

Endereço: RUA PEDRO ARMANDO DONIZETE DE PADUA, 323 **Telefone:** (11) 2229-8723/ (11) 2229-8723 **Email:** vander@rvassessoriacontabil.com.br

38.203.366/0001-30	E GONCALVES COMERCIO E SERVICOS	R$ 40,00

Estado: MA **Cidade:** Davinópolis **Endereço:** AVENIDA FERRADURA, 10 **Telefone:** (99) 9130-2002 **Email:** trevocom.representacoes@gmail.com

40.676.882/0001-24	HS SOLDAS LTDA	R$ 6.800,00

Estado: MG **Cidade:** Contagem **Endereço:** AV JOAO CESAR DE OLIVEIRA, 4125 **Telefone:** (31) 2524-4417 **Email:** contabilidadeegc@gmail.com

16.868.674/0001-42	DIPAR FERRAGENS LTDA	R$ 100.000,00

Estado: RS **Cidade:** Erechim **Endereço:** RUA ABILIO LOTARIO MACHRY, 437 **Nome de Contato:** ANDRESSA **Telefone:** (54) 98432-6813 **Email:** licita.dipar@gmail.com

Preço (Compras Governamentais) 3: Preço do Fornecedor Vencedor **R$ 33,00**

Inc. I Art. 5º da IN 65 de 07 de Julho de 2021 (Lei nº 14.133)

CNPJ: 06.517.387/0001-34
Órgão: MINISTÉRIO DA EDUCAÇÃO
Hospital Universitário do Piauí
Objeto: Registro de Preços para eventual aquisição de MATERIAIS MÉDICOS DIVERSOS, SALIVA ARTIFICIAL, OPMEs, PROTETORES RADIOLÓGICOS, EPI'S E INSUMOS PARA UNITARIZADORA DE MEDICAMENTOS (HÁ ITENS EM REGIME DE COMODATO E EM ANTECIPAÇÃO), a fim de atender às necessidades do Hospital Universitário do Piauí, vinculado à Universidade Federal do Piauí, pertencente à Rede da Empresa Brasileira de Serviços Hospitalares – Ebserh
Descrição: **Capacete segurança -** CAPACETE SEGURANÇA, MATERIAL: PLÁSTICO , APLICAÇÃO: ELETRICISTA , CARACTERÍSTICAS ADICIONAIS: REF. PPC 01 PROTEPLUS 295,0005 , PADRÃO: TIPO II CLASSE B ABA FRONTAL MARROM
CatMat: **614947 -** Capacete Segurança - Material: Plástico | Aplicação: Eletricista | Padrão: Tipo Ii Classe B Aba Frontal Marrom | Características Adicionais: Ref. Ppc 01 Proteplus 295,0005
Fonte: www.gov.br/compras/pt-br

Data: 11/11/2025 08:30
Modalidade: Pregão Eletrônico
SRP: SIM
Identificação: NºPregão:900822025 / UASG:155008
Lote/Item: /113
Ata: Link Ata
Homologação: 28/01/2026 09:45
Quantidade: 20
Unidade: Unidade
UF: PI

CNPJ	Razão Social do Fornecedor	Valor da Proposta Final
44.791.692/0001-09 *VENCEDOR*	44.791.692 VANESSA DE OLIVEIRA BARROS	**R$ 33,00**

Endereço: ,

57.848.279/0001-85	57.848.279 VANESSA NASCIMENTO DE BRITO UF endereço: AL	R$ 45,00

Endereço: ,

12.917.036/0001-13	BECKER COMERCIO VAREJISTA LTDA	R$ 500,00

Endereço: AVENIDA ALTAMIRO AVELINO SOARES, 412 **Nome de Contato:** Rafael Becker de Araujo **Telefone:** (31) 3228-2550 **Email:** beckerlicitacoes@yahoo.com

CNPJ	Razão Social do Fornecedor	Valor da Proposta Final
29.216.954/0001-18	SOLUCOES NORTE ENGENHARIA, CONSTRUCOES E COMERCIO LTDA	R$ 999.999,00

Estado:	Cidade:	Endereço:	Nome de Contato:	Telefone:	Email:
RO	Porto Velho	RUA MIGUEL CALMON, 3905	Flávio Alves Lopes	(69) 99918-2127	solucoesnorte@solucoesnorte.com.br

CNPJ	Razão Social do Fornecedor	Valor da Proposta Final
53.441.926/0001-89	AUGUSMED HOSPITALAR COMERCIO E SERVICOS LTDA	R$ 1.000.000,00

Endereço:	Nome de Contato:	Telefone:	Email:
DOUTOR CRISTIANO MACHADO, 28	MARIO	(31) 8677-9407	augusmed.comercial@gmail.com

Item 109: CAPUZ ANTI-FLASHING (NAO E ANTICHAMAS)

Preço Estimado: R$ 29,77 (un) **Percentual:** - **Preço Estimado Calculado:** R$ 29,77 **Média dos Preços Obtidos:** R$ 29,77

Quantidade	Descrição	Observação
5.342 Unidades	"CAPUZ DE TECIDO 100% ALGODAO, NAO TRATADO COM RETARDANTE DE CHAMAS (NAO E ANTICHAMAS). NA COR NATURAL CRU E LINHA DE COSTURA Nº 10 DE 100% ALGODAO. ELASTICO DE 8 MM DE LARGURA COMPOSTO DE 39% ELASTANO E 61% POLIESTER. A LARGURA DE BASE (OMBROS) E 58 CM E ALTURA DE 50 CM. OBS.: ESTE CAPUZ NAO DEVE SER UTILIZADO NA PRESENCA DE CALOR/CHAMA VISTO QUE NAO POSSUI TRATAMENTO FOGO RETARDANTE."	190004936

Preço Site de Domínio Amplo 1 **R$ 29,90**

Inc. III Art. 5º da IN 65 de 07 de Julho de 2021 (Lei nº 14.133)

Site: Shopee
Produto: Capuz de Segurança em Malha Azul de Poliéster Forrado para Câmaras Frias C.A. 41479/10979
Descrição:
Data/Hora Inclusão: 19/06/2026 14:20:02
CNPJ: 35.635.824/0001-12
Telefone:
Url:

Preço Site de Domínio Amplo 2 **R$ 27,40**

Inc. III Art. 5º da IN 65 de 07 de Julho de 2021 (Lei nº 14.133)

Site: Mercado Livre (https://www.mercadolivre.com.br/)
Produto: Balaclava Capuz Árabe Touca Soldador Solar Epi Proteção Nuca
Descrição: Anexo 49
Data/Hora Inclusão: 19/06/2026 14:21:26
CNPJ: 10.573.521/0001-91
Telefone: 0800 637 7246
Url: https://www.mercadolivre.com.br/balaclava-capuz-arabe-touca-soldador-solar-epi-protecao-nuca/up/MLBU1724745648

Preço Site de Domínio Amplo 3 **R$ 32,00**

Inc. III Art. 5º da IN 65 de 07 de Julho de 2021 (Lei nº 14.133)

Site: Amazon (https://www.amazon.com.br/)

Produto: Universo Genial Balaclava Térmica Ninja Premium Tamanho Único 88% Poliéster 12% Elastano

Descrição: Anexo 50

Data/Hora Inclusão: 19/06/2026 14:24:41

CNPJ: 15.436.940/0001-03

Telefone: 0800-038-0541

Url: https://www.amazon.com.br/Universo-Genial-Balaclava-Poli%C3%A9ster-Elastano/dp/B0FH5QN1VD?source=ps-sl-shoppingads-lpcontext&ref_=fplfs&psc=1&smid=AZBJAM2OM1EL2

Item 110: CAPUZ DE COMBATE A INCENDIO (ANTICHAMAS)

Preço Estimado: R$ 145,20 (un) **Percentual:** - **Preço Estimado Calculado:** R$ 145,20 **Média dos Preços Obtidos:** R$ 145,20

Quantidade	Descrição	Observação
619 Unidades	"CAPUZ DE PROTECAO EM MATERIAL 100% ANTICHAMA, COM ABERTURA FRONTAL DESDE ACIMA DOS OLHOS ATE O INICIO DO QUEIXO, PARA PROTECAO DE FACE E DO PESCOCO, MODELO BALACLAVA. OS SEGUINTES MATERIAIS SAO PARTES COMPONENTES DO CAPUZ: - CAPUZ EM MALHA SINGLE JERSEY COM 200 A 300 GRAMAS/M² EM CADA CAMADA, COMPOSTA DE 93% DE META-ARAMIDA, 5% DE PARA-ARAMIDA E 2% DE FIBRA DE CARBONO. - LINHAS DAS COSTURAS EM META-ARAMIDA. O PRODUTO DEVERA SER FORNECIDO COM CERTIFICADO DE QUE ESTE ATENDE A NORMA NFPA 1971 OU NORMA EN 13911. ALEM DISSO, DEVERA SER APRESENTADO O C.A. VALIDO EMITIDO PELO MINISTERIO DO TRABALHO E EMPREGO."	190013705

Preço Site de Domínio Amplo 1 **R$ 149,90**

Inc. III Art. 5º da IN 65 de 07 de Julho de 2021 (Lei nº 14.133)

Site: Amazon (https://www.amazon.com.br/)

Produto: Capuz Balaclava Antichama 250°c Bombeiro Aramida Hercules Hércules

Descrição: Anexo 51

Data/Hora Inclusão: 19/06/2026 14:09:09

CNPJ: 15.436.940/0001-03

Telefone: 0800-038-0541

Url: https://www.amazon.com.br/Capuz-Balaclava-Aramida-H%C3%A9rcules-Bombeiro/dp/B0DSB4KHFY?source=ps-sl-shoppingads-lpcontext&ref_=fplfs&psc=1&smid=A3K89YMMWNITHH

Preço Site de Domínio Amplo 2 **R$ 134,81**

Inc. III Art. 5º da IN 65 de 07 de Julho de 2021 (Lei nº 14.133)

Site: Use Epi Equipamentos de Segurança

Produto: Balaclava Capuz NR10 Risco 2 Anti-chama Guardian DX Ca 42429

Descrição: Anexo 52

Data/Hora Inclusão: 19/06/2026 14:09:26

CNPJ:

Telefone:

Url: https://www.epipremium.com.br/capuz-balaclava-anti-chama-nr10-risco-2-guardian-dx-c-a-42429?parceiro=1&srsltid=AfmBOopLNgK0GjUTr-EqKZF2YFOY5nKw6QVuiUsin4-L09cHH2D2ZgVNEQA

Preço Site de Domínio Amplo 3 **R$ 150,90**

Inc. III Art. 5º da IN 65 de 07 de Julho de 2021 (Lei nº 14.133)

Site: Mercado Livre (https://www.mercadolivre.com.br/)

Produto: Touca Capuz Balaclava Alta Temperatura 250o Antichama Hércules

Descrição: Anexo 53

Data/Hora Inclusão: 19/06/2026 14:10:15

CNPJ: 10.573.521/0001-91

Telefone: 0800 637 7246

Url: https://www.mercadolivre.com.br/touca-capuz-balaclava-alta-temperatura-250-antichama/up/MLBU779885071?matt_tool=18956390&utm_source=google_shopping&utm_medium=organic&pdp_filters=item_id%3AMLB1973283595&from=gshop

Item 111: CHAPA DE VEDACAO (150 X 150 X 6 MM)

Preço Estimado: R$ 495,74 (un) **Percentual:** - **Preço Estimado Calculado:** R$ 495,74 **Média dos Preços Obtidos:** R$ 495,74

Quantidade	Descrição	Observação
5 Unidades	CHAPA DE ACO NAVAL AH36. DIMENSOES: *COMPRIMENTO TOTAL:150 MM; *LARGURA TOTAL: 150 MM; *ESPESSURA: 6.0 MM.	190026970

Preço (Compras Governamentais) 1: Preço do Fornecedor Vencedor **R$ 522,00**

Inc. I Art. 5º da IN 65 de 07 de Julho de 2021 (Lei nº 14.133)

CNPJ: 96.291.141/0001-80

Órgão: SAO PAULO SECRETARIA DA ADMINISTRACAO PENITENCIARIA / 380203 - ESP-PENIT. DE PARAGUACU PTA

Objeto: Processo destinado a atender despesas com a Aquisição de Outros Materiais de Consumo (Ferragens), visando suprir as necessidades desta Unidade Prisional.

Descrição: **Chapa Aço espessura: 1/8, comprimento: 3.000, largura: 1.200, aplicação: indústria naval, tipo: estrutural** - Chapa Aço espessura: 1/8, comprimento: 3.000, largura: 1.200, aplicação: indústria naval, tipo: estrutural

Fonte: https://pncp.gov.br/app/editais/96291141000180/2025/7872

Data: 17/12/2025 00:00

Modalidade: Dispensa

Critério de Julgamento: Não se aplica

SRP: NÃO

Identificação: 96291141000180-1-007872/2025

Lote/Item: 1/12

Ata: N/A

Homologação: 17/12/2025 00:00

Quantidade: 15

Unidade: Unidade

UF: SP

CNPJ	Razão Social do Fornecedor	Valor da Proposta Final
03.167.676/0001-62 *VENCEDOR*	NE FERRAGENS LTDA	R$ 522,00

Estado:	Cidade:	Endereço:	Telefone:	Email:
SP	Paraguaçu Paulista	RUA CAFE FILHO, 360	(18) 3361-4423/ (18) 3361-2880	contato@consultecauditoria.com.br

Preço PMS 1: **R$ 464,00**

Inc. III Art. 5º da IN 65 de 07 de Julho de 2021 (Lei nº 14.133)

Código Insumo 1: ES 05.27.0056 (/)

Código Insumo 2:

Tabela: SCO RJ

Objeto: Chapa de aco SAE 1006/10-LF, perfurada, furos redondos, de 6,35mm longitudinalmente, distancia entre furos de 9,00mm (de centro), nas dimensoes de (2000x1000x1,50)mm. Fornecimento.

Mês/Ano: 01/05/2026 00:00:00

UF: RJ

Unidade Medida: pc

Preço Desonerado: Não

Preço PMS 2: **R$ 474,95**

Inc. III Art. 5º da IN 65 de 07 de Julho de 2021 (Lei nº 14.133)

Código Insumo 1: MAT030500

Código Insumo 2: 033830

Tabela: SCO RJ

Objeto: Chapa de aco SAE 1006/10-LF, perfurada, furos redondos de 1,80mm, longitudinalmente, distancia entre furos de 2,55mm (de centro), medindo: (2000x1000x1,00)mm

Mês/Ano: 01/05/2026 00:00:00

UF: RJ

Unidade Medida: pc

Preço Desonerado: Sim

Item 112: CHAVE ARTICULADA PARA MANGUEIRA (1.1/2" A 2.1/2")

Preço Estimado: R$ 243,29 (un) **Percentual:** - **Preço Estimado Calculado:** R$ 243,29 **Média dos Preços Obtidos:** R$ 243,29

Quantidade	Descrição	Observação
216 Unidades	CHAVE ARTICULADA PARA CONEXOES DE MANGUEIRAS COM DIAMETROS DE 1 1/2 A 2 1/2 POLEGADAS. FABRICACAO: CORPO E ARTICULACAO EM BRONZE ASTM B.62 E PINO EM ACO INOXIDAVEL AISI 316. USADA PARA APERTO E DESAPERTO DE CONEXOES TIPO CASTELO (RANHURADAS).	190013657

Preço Site de Domínio Amplo 1 **R$ 289,96**

Inc. III Art. 5º da IN 65 de 07 de Julho de 2021 (Lei nº 14.133)

Site: Amazon (https://www.amazon.com.br/)

Produto: LEONTOOL Chave inglesa C ajustável, ferramenta de chave inglesa de pino ajustável para equipamentos mecânicos, veículos, porcas e rolamentos, cabeça

Descrição: Anexo 54

Data/Hora Inclusão: 19/06/2026 11:21:44

CNPJ: 15.436.940/0001-03

Telefone: 0800-038-0541

Url: https://www.amazon.com.br/LEONTOOL-ferramenta-equipamentos-rolamentos-cromo-van%C3%A1dio/dp/B0D5B67Q83

Preço Site de Domínio Amplo 2 **R$ 213,60**

Inc. III Art. 5º da IN 65 de 07 de Julho de 2021 (Lei nº 14.133)

Site: Amazon

Produto: GEARWRENCH Chave inglesa de óxido preto com gancho ajustável, 5 cm a 11 cm - 81856

Descrição:

Data/Hora Inclusão: 19/06/2026 11:25:31

CNPJ: 15.436.940/0001-03

Telefone:

Url:

Preço Site de Domínio Amplo 3 **R$ 226,30**

Inc. III Art. 5º da IN 65 de 07 de Julho de 2021 (Lei nº 14.133)

Site: Amazon (https://www.amazon.com.br/)

Produto: Chave inglesa de gancho ajustável, chave inglesa C ajustável de 6 a 10 cm, ferramenta de chave tipo C de cabeça redonda CRV para manutenção de

Descrição: Anexo 55

Data/Hora Inclusão: 19/06/2026 11:26:00

CNPJ: 15.436.940/0001-03

Telefone: 0800-038-0541

Url: https://www.amazon.com.br/equlup-ajust%C3%A1vel-ferramenta-manuten%C3%A7%C3%A3o-m%C3%A1quinas/dp/B0G3Q3Q8RF

Item 113: CHAVE BOCA 17MM X 19MM (3/4POL)

Preço Estimado: R$ 39,32 (un) **Percentual:** - **Preço Estimado Calculado:** R$ 39,32 **Média dos Preços Obtidos:** R$ 39,32

Quantidade	Descrição	Observação
15 Unidades	CHAVE DE BOCA FIXA, CABECAS COM MEDIDAS DIFERENTES EM CADA EXTREMIDADE DIMENSOES: 17X19 MM MATERIAL: ACO CROMO VANADIO ACABAMENTO: CROMADO E NIQUELADO	190038042

Preço (Compras Governamentais) 1: Preço do Fornecedor Vencedor **R$ 36,00**

Inc. I Art. 5º da IN 65 de 07 de Julho de 2021 (Lei nº 14.133)

CNPJ: 45.318.466/0001-78

Órgão: MUNICIPIO DE PEDREGULHO / 020400 - SECRETARIA DE OBRAS, PLANEJ, URB, AGRICULTURA E MEIO AMBIENTE

Objeto: CONTRATAÇÃO DE EMPRESA PARA FORNECIMENTO DE FERRAMENTAS PARA OFICINA MECÂNICA PARA ATENDER DEMANDA DO MUNICIPIO DE PEDREGULHO-SP.

Descrição: **CHAVE COMBINADA 17** - CHAVE COMBINADA 17

Fonte: https://pncp.gov.br/app/editais/45318466000178/2025/367

Data: 23/10/2025 13:34

Modalidade: Dispensa

Critério de Julgamento: Menor preço

SRP: NÃO

Identificação: 45318466000178-1-000367/2025

Lote/Item: 1/5

Ata: N/A

Homologação: 07/11/2025 00:00

Quantidade: 1

Unidade: PC

UF: SP

CNPJ	Razão Social do Fornecedor	Valor da Proposta Final
20.286.661/0001-32 *VENCEDOR*	NAIOMY VILELA ZWARG BELAGAMBA	R$ 36,00

Endereço: RUA ABIB NAUFIL SANTIAGO, 248

Telefone: (16) 9209-1978

Email: naiomelha@hotmail.com

Preço (Compras Governamentais) 2: Preço do Fornecedor Vencedor **R$ 44,95**

Inc. I Art. 5º da IN 65 de 07 de Julho de 2021 (Lei nº 14.133)

CNPJ: 45.359.973/0001-50

Órgão: SERVICO AUTONOMO DE AGUA E ESGOTO / 164 - SAAE - SERVIÇO AUTÔNOMO DE ÁGUA E ESGOTO

Objeto: AQUISIÇAO DE FERRAMENTAS MANUAIS DIVERSAS (CHAVES E ALICATES)

Descrição: **Chave combinada plana com catraca em aço vanadium, boca e estrela 17 mm. -** Chave combinada plana com catraca em aço vanadium, boca e estrela 17 mm.

Fonte: https://pncp.gov.br/app/editais/45359973000150/2025/106

Data: 03/06/2025 09:00

Modalidade: Pregão - Eletrônico

Critério de Julgamento: Menor preço

SRP: NÃO

Identificação: 45359973000150-1-000106/2025

Lote/Item: 1/39

Ata: N/A

Homologação: 15/07/2025 00:00

Quantidade: 5

Unidade: PC

UF: SP

CNPJ	Razão Social do Fornecedor	Valor da Proposta Final
35.236.131/0001-57 *VENCEDOR*	GGV COMERCIAL EIRELI	R$ 44,95

Estado:	Cidade:	Endereço:	Nome de Contato:	Telefone:	Email:
SP	São Paulo	PC COMTE EDUARDO DE OLIVEIRA, 279	THIAGO	(11) 2934-2256	ggv@terra.com.br

Preço (Outros Entes Públicos) 1: Preço do Fornecedor Vencedor **R$ 37,00**

Inc. II Art. 5º da IN 65 de 07 de Julho de 2021 (Lei nº 14.133)

CNPJ: 88.830.609/0001-39

Órgão: PM DE CAXIAS DO SUL

Objeto: Aquisição de ferramentas manuais e acessórios ¿ processo 3.

Descrição: **CHAVE COMBINADA E ARTICULADA COM CATRACA 17 MM:a) junção da chave fixa com a chave catraca;b) em aço cromo;c) extremidades podem ser móveis, o que facilita o acesso a locais difíceis, com pouco espaço para manuseio;d) indicada para ajustes, regulagens e a -** CHAVE COMBINADA E ARTICULADA COM CATRACA 17 MM:a) junção da chave fixa com a chave catraca;b) em aço cromo;c) extremidades podem ser móveis, o que facilita o acesso a locais difíceis, com pouco espaço para manuseio;d) indicada para ajustes, regulagens e apertos de porcas ou parafusos;e) perfil sextavado ou quadrado;f) com bocas fixa e estrela.-Exclusivo Beneficiárias da Lei 123/06.

Fonte: https://portal.tce.rs.gov.br/aplicprod/f?p=50500:3:::NO:::

Data: 20/03/2026 00:00

Modalidade: Pregão Lei 14.133 Eletrônico

SRP: NÃO

Identificação: 45000-48-2026-PCE

Lote/Item: 1/11

Ata: Link Ata

Homologação: 09/04/2026 00:00

Quantidade: 30

Unidade: UN

UF: RS

CNPJ	Razão Social do Fornecedor	Valor da Proposta Final
54.742.940/0001-85 *VENCEDOR*	54.742.940 GABRIEL PELLENZ DOS REIS	R$ 37,00

Endereço:
,

Item 114: CHAVE DE FENDA (9 X 300 MM)

Preço Estimado: R$ 29,45 (un) **Percentual:** - **Preço Estimado Calculado:** R$ 29,45 **Média dos Preços Obtidos:** R$ 29,45

Quantidade	Descrição	Observação
5 Unidades	CHAVE DE FENDA, ACO CROMO-VANADIO, HASTE REDONDA, CROMADA, CABO PLASTICO. DIMENSOES= HASTE - DIAM ------ 9MM (3/8 POL) COMPRIMENTO 300MM (12 POL) COMPRIMENTO TOTAL -- 430MM CONFORME ESPECIFICACAO MAR 710 00/412.	002277362

Preço (Compras Governamentais) 1: Preço do Fornecedor Vencedor **R$ 31,99**

Inc. I Art. 5º da IN 65 de 07 de Julho de 2021 (Lei nº 14.133)

CNPJ: 10.838.653/0002-89

Órgão: MINISTÉRIO DA EDUCAÇÃO
Secretaria Executiva
Subsecretaria de Planejamento e Orçamento
Instituto Federal de Educação, Ciência e Tecnologia do Espírito Santo
ifes - campus Vitória

Objeto: Aquisição de materiais de consumo para atendimento das demandas do laboratório de Manutenção Mecânica da coordenadoria dos cursos Técnico em Mecânica e Engenharia Mecânica do IFES – Campus Vitória.

Descrição: **Chave fenda -** CHAVE FENDA, MATERIAL HASTE: AÇO VANÁDIO 50CRV4 / 73MOV52 , MATERIAL CABO: POLIPROPILENO , TIPO PONTA: CRUZADA , BITOLA: 3/8" X 8" POL, COMPRIMENTO HASTE: 320 MM, CARACTERÍSTICAS ADICIONAIS: PONTA FOSFATIZADA , ACABAMENTO SUPERFICIAL HASTE: NIQUELADO E CROMADO

CatMat: **360119** - Chave Fenda - Material Haste: Aço Vanádio 50crv4 / 73mov52 | Material Cabo: Polipropileno | Tipo Ponta: Cruzada | Bitola: 3/8" X 8" POL | Comprimento Haste: 320 MM | Características Adicionais: Ponta Fosfatizada | Acabamento Superficial Haste: Niquelado E Cromado

Fonte: www.gov.br/compras/pt-br

Data: 23/01/2026 08:00

Modalidade: Pregão Eletrônico

SRP: SIM

Identificação: NºPregão:900012026 / UASG:158416

Lote/Item: /55

Ata: Link Ata

Homologação: 27/02/2026 16:37

Quantidade: 19

Unidade: Unidade

UF: ES

CNPJ	Razão Social do Fornecedor	Valor da Proposta Final
14.968.227/0001-30 *VENCEDOR*	FERGAVI COMERCIAL LTDA	**R$ 31,99**

Estado:	Cidade:	Endereço:	Nome de Contato:	Telefone:	Email:
SP	São Paulo	RUA SILVEIRA TAVARES, 112	DELSON E MARCOS	(11) 99297-9527	fergavi@terra.com.br

CNPJ	Razão Social do Fornecedor	Valor da Proposta Final
54.152.070/0001-94	FERRAMENTAS E PNEUMATICOS 1001 LTDA	R$ 32,00

Endereço:	Telefone:	Email:
BRASILIA, 475	(31) 3143-3482	ferramentasp1001@gmail.com

CNPJ	Razão Social do Fornecedor	Valor da Proposta Final
42.810.782/0001-74	MAX QUALITY COMERCIO LTDA	R$ 32,49

Endereço:	Nome de Contato:	Telefone:	Email:
AFONSO PENA, 262	Karine	(31) 3272-8161	maxqualitybh@gmail.com

CNPJ	Razão Social do Fornecedor	Valor da Proposta Final
40.172.916/0001-43	ELITE COMERCIO DE FERRAMENTAS E EPI`S LTDA	R$ 32,50

Endereço:
,

CNPJ	Razão Social do Fornecedor	Valor da Proposta Final
44.462.387/0001-73	44.462.387 ANDREYA BISPO DE LIMA	R$ 32,69

Endereço:	Nome de Contato:	Telefone:	Email:
RUA QS 414 CONJUNTO C, 407	Andreya	(61) 8268-8565	elitesolucoesdf@gmail.com

Preço PMS 1: **R$ 26,89**

Inc. III Art. 5º da IN 65 de 07 de Julho de 2021 (Lei nº 14.133)

Código Insumo 1: 10579/ORSE*-*INSUMO

Código Insumo 2:

Tabela: Orçamento de obras de sergipe - ORSE

Objeto: Chave de fenda chata 30 cm

Mês/Ano: 01/02/2026 00:00:00

UF: SE

Unidade Medida: un

Preço Desonerado: Não

Preço PMS 2: **R$ 26,90**

Inc. III Art. 5º da IN 65 de 07 de Julho de 2021 (Lei nº 14.133)

Código Insumo 1: 10579/ORSE*-*INSUMO

Código Insumo 2:

Tabela: Orçamento de obras de sergipe - ORSE

Objeto: Chave de fenda chata 30 cm

Mês/Ano: 01/04/2026 00:00:00

UF: SE

Unidade Medida: un

Preço Desonerado: Não

Item 115: CHAVE DE FENDA (9,5 X 250 MM)

Preço Estimado: R$ 14,02 (un) **Percentual:** - **Preço Estimado Calculado:** R$ 14,02 **Média dos Preços Obtidos:** R$ 14,02

Quantidade	Descrição	Observação
14 Unidades	CHAVE DE FENDA COM HASTE FABRICADA EM ACO CROMO-VANADIO CROMADA, CABO EM POLIMERO *DIAMETRO DA HASTE: 3/8 POLEGADAS; *COMPRIMENTO DA HASTE:10 POLEGADAS; A HASTE DEVERA APRESENTAR DUREZA MINIMA DE 48 HRC (CONFORME NORMA ABNT NBR 14985:2016).	190038724

Preço (Compras Governamentais) 1: Preço do Fornecedor Vencedor **R$ 13,80**

Inc. I Art. 5º da IN 65 de 07 de Julho de 2021 (Lei nº 14.133)

CNPJ: 24.098.477/0010-00

Órgão: MINISTÉRIO DA EDUCAÇÃO
Universidade Federal da Paraíba
CENTRO DE CIÊNCIA HUMANAS, SOCIAIS E AGRARIA

Objeto: Aquisição de materiais para agricultura para o CCHSA/CAVN/UFPB.

Descrição: **Chave fenda** - CHAVE FENDA, MATERIAL HASTE: AÇO VANÁDIO 50CRV4 / 73MOV52 , MATERIAL CABO: POLIPROPILENO , TIPO PONTA: CHATA , BITOLA: 3/8 X 10 POL, CARACTERÍSTICAS ADICIONAIS: PONTA FOSFATIZADA , ACABAMENTO SUPERFICIAL HASTE: NIQUELADO E CROMADO , COMPRIMENTO: 375 MM, TAMANHO PONTA: 10 X 1,6 MM, NORMAS TÉCNICAS: DIN 963, 964 E 8245

CatMat: **325198** - Chave Fenda - Material Haste: Aço Vanádio 50crv4 / 73mov52 | Material Cabo: Polipropileno | Tipo Ponta: Chata | Bitola: 3/8 X 10 POL | Características Adicionais: Ponta Fosfatizada | Acabamento Superficial Haste: Niquelado E Cromado | Comprimento: 375 MM | Tamanho Ponta: 10 X 1,6 MM | Normas Técnicas: Din 963, 964 E 8245

Fonte: www.gov.br/compras/pt-br

Data: 28/01/2026 08:00

Modalidade: Pregão Eletrônico

SRP: SIM

Identificação: NºPregão:900012026 / UASG:153074

Lote/Item: /105

Ata: Link Ata

Homologação: 16/03/2026 14:52

Quantidade: 2

Unidade: Unidade

UF: PB

CNPJ	Razão Social do Fornecedor	Valor da Proposta Final
28.397.038/0001-69 *VENCEDOR*	MIX COMERCIO E SERVICOS LTDA	**R$ 13,80**
Estado: PB	**Cidade:** João Pessoa	**Endereço:** PRACA JOAO XXIII, 45	**Telefone:** (83) 8888-7077
51.386.075/0001-93	51.386.075 EDNA BARRETO DAS NEVES	R$ 13,90
Endereço: ,		

Preço (Compras Governamentais) 2: Preço do Fornecedor Vencedor **R$ 12,80**

Inc. I Art. 5º da IN 65 de 07 de Julho de 2021 (Lei nº 14.133)

CNPJ: 96.291.141/0001-80

Órgão: GOVERNO DO ESTADO DE SÃO PAULO
ESP-SECRETARIA DE ADMINISTRACAO PENITENCIARIA
ESP-HOSP.CUST.TRAT.PSIQ. PROF.ANDRE T.LIMA

Objeto: Aquisição de materiais diversos de uso da manutenção (Hidráulica,Elétricos e Alvenaria)

Descrição: **Chave Fenda** - CHAVE FENDA, MATERIAL HASTE AÇO CROMO VANÁDIO, MATERIAL CABO POLIPROPILENO,TIPO PONTA PHILIPS, BITOLA 3/8 X 10 POL, CARACTERÍSTICAS ADICIONAIS HASTENIQUELADA E CROMADA

CatMat: **483511** - Chave Fenda - Material Haste: Aço Cromo Vanádio | Material Cabo: Polipropileno | Tipo Ponta: Philips | Bitola: 3/8 X 10 POL | Características Adicionais: Haste Niquelada E Cromada

Fonte: www.gov.br/compras/pt-br

Data: 08/12/2025 08:00

Modalidade: Pregão Eletrônico

SRP: NÃO

Identificação: NºPregão:900132025 / UASG:380119

Lote/Item: /67

Ata: Link Ata

Homologação: 30/12/2025 17:47

Quantidade: 10

Unidade: Unidade

UF: SP

CNPJ	Razão Social do Fornecedor	Valor da Proposta Final
04.852.954/0001-83 *VENCEDOR*	C V L MATERIAIS PARA CONSTRUCAO LTDA	R$ 12,80

Endereço: AVENIDA FRANCISCO DE PAULA LEITE, 3291

Telefone: (19) 3801-0688

Email: financeiro@centervillecvl.com.br

Preço (Compras Governamentais) 3: Preço do Fornecedor Vencedor **R$ 15,45**

Inc. I Art. 5º da IN 65 de 07 de Julho de 2021 (Lei nº 14.133)

CNPJ: 00.394.429/0015-06

Órgão: MINISTÉRIO DA DEFESA
Comando da Aeronáutica
Base Aérea de Santa Cruz

Objeto: Aquisição de Insumo de Refrigeração para o Esquadrão de Infraestrutura da BASC.

Descrição: **Chave de fenda** - CHAVE DE FENDA, MATERIAL: AÇO CROMO VANÁDIO - DIM 17200-50CRV4 , CABO: POLIPROPILENO SIMPLES , TAMANHO: 10 X 3/8 POL, CARACTERÍSTICAS ADICIONAIS: HASTE NIQUELADA E CROMADA/PONTA FOSFATIZADA , TIPO PONTA: PHILIPS

CatMat: **388043** - Chave De Fenda - Material: Aço Cromo Vanádio - Dim 17200-50crv4 | Cabo: Polipropileno Simples | Tamanho: 10 X 3/8 POL | Características Adicionais: Haste Niquelada E Cromada/Ponta Fosfatizada | Tipo Ponta: Philips

Fonte: www.gov.br/compras/pt-br

Data: 26/09/2025 08:00

Modalidade: Pregão Eletrônico

SRP: SIM

Identificação: NºPregão:900322025 / UASG:120669

Lote/Item: /34

Ata: Link Ata

Homologação: 01/02/2026 12:13

Quantidade: 20

Unidade: Unidade

UF: RJ

CNPJ	Razão Social do Fornecedor	Valor da Proposta Final
42.247.737/0001-53 *VENCEDOR*	KATIA MARIA MACEDO DE ARAUJO 93342020768 Benefício Me/Epp: Sim Programa de integridade: Sim UF endereço: RJ	**R$ 15,45**
49.935.709/0001-78	PRINCESS SOLUCOES EM SERVICOS E COMERCIO LTDA	R$ 15,48
50.547.701/0001-13	50.547.701 SANDRA DE AQUINO DANTAS	R$ 16,30
07.514.710/0001-89	VARGAS COMERCIO DE FERRAMENTAS LTDA	R$ 100,00

Endereço: ,

Endereço: OSVALDO CAMPOS, 639

Telefone: (22) 9946-3573

Email: solucoesprincess@gmail.com

Endereço: ,

Endereço: AVENIDA DA INTEGRACAO, 712

Nome de Contato: Edson Roberto Mutti Vargas

Telefone: (41) 3527-5325

Email: vargasferramentas.bc@gmail.com

CNPJ	Razão Social do Fornecedor	Valor da Proposta Final
29.216.954/0001-18	SOLUCOES NORTE ENGENHARIA, CONSTRUCOES E COMERCIO LTDA	R$ 39.999,00

Estado:	Cidade:	Endereço:	Nome de Contato:	Telefone:	Email:
RO	Porto Velho	RUA MIGUEL CALMON, 3905	Flávio Alves Lopes	(69) 99918-2127	solucoesnorte@solucoesnorte.com.br

Item 116: CHAVE DE MANGUEIRA (1.1/2" A 2.1/2") PARA CONEXAO STORZ

Preço Estimado: R$ 19,24 (un) **Percentual:** - **Preço Estimado Calculado:** R$ 19,24 **Média dos Preços Obtidos:** R$ 19,24

Quantidade	Descrição	Observação
198 Unidades	CHAVE DUPLA COMBINADA PARA ACOPLAMENTO DE ENGATE RAPIDO TIPO STORZ COM DIAMETRO 1 1/2 POL X 2 1/2 POL. FABRICADA EM LATAO NAVAL POLIDO, CONFORME REQUISITOS DA NORMA ABNT NBR 6941:2015.	190013704

Preço (Compras Governamentais) 1: Preço do Fornecedor Vencedor **R$ 17,40**

Inc. I Art. 5º da IN 65 de 07 de Julho de 2021 (Lei nº 14.133)

Órgão: MUNICIPIO DE LINHARES / 5628 - 051 - SECRETARIA MUNICIPAL DE EDUCAÇÃO

Objeto: [Portal de Compras Públicas] - Contratação de empresa especializada na manutenção de serviços de recargas de extintores, realização de teste hidrostático, emissão de laudo técnico de estanqueidade e aquisição de extintores de incêndio, placas de sinalização, mangueiras, válvulas dentre outros, destinados a garantir a segurança das unidades de Educação Infantil (Creche, Pré-Escola), Ensino Fundamental, Secretaria Municipal de Educação e Universidade Aberta do Brasil (UAB) deste Município.

Descrição: **CHAVE PARA CONEXAO STORZ 1.1/2 X 2.1/2** - CHAVE PARA CONEXAO STORZ 1.1/2 X 2.1/2

Fonte: https://pncp.gov.br/app/editais/27167410000188/2026/130

Data: 03/03/2026 08:00
Modalidade: Pregão - Eletrônico
Critério de Julgamento: Menor preço
SRP: NÃO
Identificação: 27167410000188-1-000130/2026
Lote/Item: 1/34
Ata: N/A
Homologação: 01/06/2026 00:00
Quantidade: 100
Unidade: UNIDADE
UF: ES

CNPJ	Razão Social do Fornecedor	Valor da Proposta Final
13.085.553/0001-36 *VENCEDOR*	PREVENCAO E MATERIAL DE SEGURANCA LTDA	R$ 17,40

Estado:	Cidade:	Endereço:	Telefone:	Email:
ES	Linhares	RUA FELIPE PAULINO VIEIRA, 14	(27) 9509-8230/ (27) 3371-7477	prevencao.extintores@hotmail.com

Preço (Compras Governamentais) 2: Preço do Fornecedor Vencedor **R$ 19,80**

Inc. I Art. 5º da IN 65 de 07 de Julho de 2021 (Lei nº 14.133)

CNPJ: 26.989.715/0007-06

Órgão: Procuradoria Geral da Justiça de Tocantins

Objeto: Contratação de empresa especializada no fornecimento de extintores de incêndio, recargas, peças e acessórios de substituições, placas de sinalização e suportes, para atender as necessidades do Ministério Público do Estado do Tocantins.

Descrição: **Chave engate mangueira** - CHAVE ENGATE MANGUEIRA, MATERIAL: LATÃO , CARACTERÍSTICAS ADICIONAIS: CHAVE STORZ DUPLA , DIÂMETRO: 1 1/2 A 2 1/2 POL

CatMat: **622908** - Chave Engate Mangueira - Material: Latão | Características Adicionais: Chave Storz Dupla | Diâmetro: 1 1/2 A 2 1/2 POL

Fonte: www.gov.br/compras/pt-br

Data: 29/10/2025 08:00
Modalidade: Pregão Eletrônico
SRP: SIM
Identificação: NºPregão:900282025 / UASG:925892
Lote/Item: /11
Ata: Link Ata
Homologação: 05/12/2025 14:04
Quantidade: 15
Unidade: Unidade
UF: TO

CNPJ	Razão Social do Fornecedor	Valor da Proposta Final
51.659.136/0001-49	SOUL DISTRIBUIDORA DE PRODUTOS E EQUIPAMENTOS INDUSTRIAIS LTDA	R$ 15,96

Endereço:	Nome de Contato:	Telefone:	Email:
LAGUNENSES, 101	SOUL DISTRIBUIDORA	(51) 9910-8405	atas@souldistribuidora.com.br

CNPJ	Razão Social do Fornecedor	Valor da Proposta Final
37.182.085/0001-86	EMERSON NUNES DO EGITO 26280299872	**R$ 19,80**

VENCEDOR

Estado:	Cidade:	Endereço:	Nome de Contato:	Telefone:	Email:
SP	Ribeirão Preto	R ANTONIO CABRAL, 85	Nélio	(16) 3996-6481	negiequimentos@outlook.com

CNPJ	Razão Social do Fornecedor	Valor da Proposta Final
08.737.642/0001-80	EXTINSEG EQUIPAMENTOS DE SEGURANCA LTDA	R$ 20,00

Estado:	Cidade:	Endereço:	Nome de Contato:	Telefone:	Email:
TO	Palmas	QUADRA ACSO 80 AVENIDA LO 19, SN	RODOLFO	(63) 3213-3168	extinsegextintores@hotmail.com

CNPJ	Razão Social do Fornecedor	Valor da Proposta Final
00.933.145/0001-45	EXTINTO - COM.E RECARGA DE EXTINTORES LTDA	R$ 26,48

Estado:	Cidade:	Endereço:	Nome de Contato:	Telefone:	Email:
TO	Palmas	104 NORTE AVENIDA NS 4, 39	MAIARA	(63) 3215-3853	extintoextintor@gmail.com

CNPJ	Razão Social do Fornecedor	Valor da Proposta Final
27.957.392/0001-38	S M LOPES	R$ 30,00

Endereço:
,

CNPJ	Razão Social do Fornecedor	Valor da Proposta Final
29.926.189/0001-20	SIS COMERCIO DE MATERIAIS E EQUIPAMENTOS LTDA	R$ 31,50

Estado:	Cidade:	Endereço:	Nome de Contato:	Telefone:	Email:
SC	São José	R ASSIS BRASIL, 4233	Fernanda Laux	(48) 3375-1151	adm.sislicitacoes@gmail.com

CNPJ	Razão Social do Fornecedor	Valor da Proposta Final
60.516.641/0001-25	2 JUSCELINO EXTINTORES PROJETOS E INSTALACOES LTDA UF endereço: RJ	R$ 35,00

Endereço:
,

CNPJ	Razão Social do Fornecedor	Valor da Proposta Final
19.897.713/0001-28	RICARDO ALVES RAMOS DE BRITO EXTINTORES	R$ 37,50

Estado:	Cidade:	Endereço:	Nome de Contato:	Telefone:	Email:
DF	Brasília	QUADRA QSD 26, 00	RICARDO	(61) 3046-1222	licitacao.brisaextintores@gmail.com

CNPJ	Razão Social do Fornecedor	Valor da Proposta Final
37.145.431/0001-56	RNL TRADE AND FACILITIES ASSETS LTDA	R$ 38,50

Endereço:	Telefone:	Email:
PAU BRASIL LOTE, 06	(61) 2027-0328	contato@federaltrading.org

CNPJ	Razão Social do Fornecedor	Valor da Proposta Final
11.175.931/0001-47	MASTERFER COMERCIO DE FERRAGENS LTDA	R$ 1.000,00

Estado:	Cidade:	Endereço:	Nome de Contato:	Telefone:	Email:
RS	Erechim	RUA HENRIQUE SCHWERIN, 766	DANIEL	(54) 9956-0047/ (54) 8423-0935	vendas.gpa@gmail.com

CNPJ	Razão Social do Fornecedor	Valor da Proposta Final
39.988.022/0001-47	FGS COMERCIAL LTDA	R$ 10.000,00

Estado:	Cidade:	Endereço:	Nome de Contato:	Telefone:	Email:
SC	Joinville	R QUINZE DE NOVEMBRO, 7143	FERNANDO	(47) 8843-8652	fernandoguilhermeseiler@gmail.com

Preço (Compras Governamentais) 3: Preço do Fornecedor Vencedor **R$ 20,53**

Inc. I Art. 5º da IN 65 de 07 de Julho de 2021 (Lei nº 14.133)

CNPJ: 02.977.954/0001-84

Órgão: GOVERNO DO ESTADO DE RONDONIA
Superintendência Estadual de Compras e Licitações

Objeto: Sistema de REGISTRO DE PREÇO PARA FUTURA E EVENTUAL AQUISIÇÃO DE MATERIAIS E EQUIPAMENTOS DE COMBATE à INCÊNDIO URBANO, visando atender as demandas do Corpo e Bombeiros Militar do Estado de Rondônia - CBMRO.

Descrição: **Chave Engate Mangueira** - CHAVE ENGATE MANGUEIRA, MATERIAL: BRONZE , CARACTERÍSTICAS ADICIONAIS: CONEXÕES RANHURADAS COM PINO DE AÇO INOXIDÁVEL , COMPRIMENTO: 250 MM, DIÂMETRO: 1 1/2 A 2 1/2 POL

CatMat: **291877** - Chave Engate Mangueira - Material: Bronze | Características Adicionais: Conexões Ranhuradas Com Pino De Aço Inoxidável | Comprimento: 250 MM | Diâmetro: 1 1/2 A 2 1/2 POL

Fonte: www.gov.br/compras/pt-br

Data: 10/09/2025 08:00

Modalidade: Pregão Eletrônico

SRP: NÃO

Identificação: NºPregão:903192024 / UASG:925373

Lote/Item: /8

Ata: Link Ata

Homologação: 10/02/2026 07:54

Quantidade: 72

Unidade: Unidade

UF: RO

CNPJ	Razão Social do Fornecedor	Valor da Proposta Final
51.659.136/0001-49 *VENCEDOR*	SOUL DISTRIBUIDORA DE PRODUTOS E EQUIPAMENTOS INDUSTRIAIS LTDA	**R$ 20,53**
Endereço: LAGUNENSES, 101	**Nome de Contato:** SOUL DISTRIBUIDORA	**Telefone:** (51) 9910-8405	**Email:** atas@souldistribuidora.com.br
59.399.650/0001-02	COMERCIAL VN LTDA UF endereço: RO	R$ 50,00
Endereço: ,		

Item 117: CHAVE MANGUEIRA 2 A 4 3/4 POL

Preço Estimado: R$ 239,97 (un) **Percentual:** - **Preço Estimado Calculado:** R$ 239,97 **Média dos Preços Obtidos:** R$ 239,97

Quantidade	Descrição	Observação
10 Unidades	CHAVE MANGUEIRA EM CHAPA DE ACO FORJADO, COM PINO REDONDO, TIPO GANCHO; PARTE INTERNA SERRILHADA, PARA TRAVA DENTADA COM MOLA, PARA FIXACAO EM CONEXAO RANHURADA DE MANGUEIRA PARA COMBATE A INCENDIO DIMENCOES: DIAMETRO DE ABRACAMENTO: 51MM (2 POL) A 120MM (4 3/4 POL); ESPESSURA DA CHAPA: 7,6MM (19/64 POL) ; DIAMETRO DO PINO: 7,6MM (19/64 POL); COMPRIMENTO TOTAL: 230MM (9 POL).	002779076

Preço Site de Domínio Amplo 1 **R$ 220,80**

Inc. III Art. 5º da IN 65 de 07 de Julho de 2021 (Lei nº 14.133)

Site: Amazon

Produto: GEARWRENCH Chave inglesa de óxido preto com pino ajustável com pino de 1/4", 2" a 4-3/4" - 81864

Descrição:

Data/Hora Inclusão: 19/06/2026 13:11:44

CNPJ: 15.436.940/0001-03

Telefone:

Url:

Preço Site de Domínio Amplo 2 **R$ 272,80**

Inc. III Art. 5º da IN 65 de 07 de Julho de 2021 (Lei nº 14.133)

Site: Amazon

Produto: Chave inglesa CAT40 tipo integral CAT40 à prova de ferrugem e resistente ao desgaste

Descrição:

Data/Hora Inclusão: 19/06/2026 13:14:11

CNPJ: 15.436.940/0001-03

Telefone:

Url:

Preço Site de Domínio Amplo 3 **R$ 226,30**

Inc. III Art. 5º da IN 65 de 07 de Julho de 2021 (Lei nº 14.133)

Site: Amazon (https://www.amazon.com.br/)

Produto: Chave inglesa de gancho ajustável, chave inglesa C ajustável de 6 a 10 cm, ferramenta de chave tipo C de cabeça redonda CRV para manutenção de

Descrição: Anexo 56

Data/Hora Inclusão: 19/06/2026 13:14:54

CNPJ: 15.436.940/0001-03

Telefone: 0800-038-0541

Url: https://www.amazon.com.br/equlup-ajust%C3%A1vel-ferramenta-manuten%C3%A7%C3%A3o-m%C3%A1quinas/dp/B0G3Q3Q8RF

Item 118: CHAVE TRAVA IGNICAO

Preço Estimado: R$ 27,96 (un) **Percentual:** - **Preço Estimado Calculado:** R$ 27,96 **Média dos Preços Obtidos:** R$ 27,96

Quantidade	Descrição	Observação
13 Unidades	ACENDEDOR DE MACARICO CARBOGRAFITE. CENTELHAMENTO POR FRICCAO. UTILIZADO NO ACENDIMENTO DE MACARICOS OXIACETILENO PARA PROPORCIONAR PRONTA IGNICAO E SEGURANCA AO SOLDADOR.	190023069

Preço Site de Domínio Amplo 1 **R$ 29,90**

Inc. III Art. 5º da IN 65 de 07 de Julho de 2021 (Lei nº 14.133)

Site: Mercado Livre (https://www.mercadolivre.com.br/)

Produto: Centelhador Para Maçarico Profissional Titanium

Descrição: Anexo 57

Data/Hora Inclusão: 19/06/2026 09:18:08

CNPJ: 10.573.521/0001-91

Telefone: 0800 637 7246

Url: https://www.mercadolivre.com.br/centelhador-para-macarico-profissional-titanium-platina/p/MLB66218043?matt_tool=18956390&utm_source=google_shopping&utm_medium=organic&pdp_filters=item_id%3AMLB6417830532&from=gshop

Preço Site de Domínio Amplo 2 **R$ 23,98**

Inc. III Art. 5º da IN 65 de 07 de Julho de 2021 (Lei nº 14.133)

Site: ANT Ferramentas
Produto: Centelhador Tipo Concha Para Maçarico Condor 732951
Descrição: Anexo 58
Data/Hora Inclusão: 19/06/2026 09:18:22
CNPJ: 74.671.991/0001-70
Telefone:
Url: https://www.antferramentas.com.br/centelhador-tipo-concha-para-macarico-condor-732951/p?idsku=2013497&srsltid=AfmBOoqcz6DGQW9-qVgZErEcmTwhP2g_vOpOzeJJaBjCWaQgIK1FWa9JJ9I

Preço Site de Domínio Amplo 3 **R$ 29,99**

Inc. III Art. 5º da IN 65 de 07 de Julho de 2021 (Lei nº 14.133)

Site: Mercado Livre (https://www.mercadolivre.com.br/)
Produto: Acendedor De Maçarico (centelhador) Tipo Concha Brax
Descrição: Anexo 59
Data/Hora Inclusão: 19/06/2026 09:19:13
CNPJ: 10.573.521/0001-91
Telefone: 0800 637 7246
Url: https://www.mercadolivre.com.br/acendedor-de-macarico-centelhador-tipo-concha/up/MLBU3464282286?matt_tool=18956390&utm_source=google_shopping&utm_medium=organic&pdp_filters=item_id%3AMLB5762924898&from=gshop

Item 119: CILINDRO DE ACO (6 L) 300 BAR (FENZY)

Preço Estimado: R$ 3.134,94 (un) **Percentual:** - **Preço Estimado Calculado:** R$ 3.134,94 **Média dos Preços Obtidos:** R$ 3.134,94

Quantidade	Descrição	Observação
5 Unidades	Cilindro de Aco com capacidade de 6,0 litros e valvula para EPR. Caracteristicas Tecnicas: - Capacidade: 6,0 Litros - Pressao de Trabalho: 300 bar/ 30 Mpa - Pressao de Saida: 0,6 ¿ 0,9 Mpa - Temperatura Ideal de Trabalho: -30 ~ 60ºC - Vida Util: 15 anos - Especificacoes da Rosca: M1 8 X 1,5 Normas: - ISO 9809-01 - CE 0036 - RINA 0474/2023"	145537959

Preço (Compras Governamentais) 1: Preço do Fornecedor Vencedor **R$ 2.759,05**

Inc. I Art. 5º da IN 65 de 07 de Julho de 2021 (Lei nº 14.133)

CNPJ: 10.626.896/0001-72
Órgão: MINISTÉRIO DA EDUCAÇÃO
Secretaria Executiva
Subsecretaria de Planejamento e Orçamento
Instituto Federal de Educação, Ciência e Tecnologia de Minas Gerais
Objeto: Aquisição de itens médicos, odontológicos e laboratoriais para os Campi do IFMG
Descrição: **Cilindro gás** - CILINDRO GÁS, MATERIAL: AÇO , TIPO GÁS: OXIGÊNIO, OXIACETILENO, ACETILENO , VOLUME: 10 M3
CatMat: **406242** - Cilindro Gás - Material: Aço | Tipo Gás: Oxigênio, Oxiacetileno, Acetileno | Volume: 10 M3
Fonte: www.gov.br/compras/pt-br

Data: 09/12/2025 08:00
Modalidade: Pregão Eletrônico
SRP: SIM
Identificação: NºPregão:900142025 / UASG:158122
Lote/Item: /26
Ata: Link Ata
Homologação: 24/02/2026 17:14
Quantidade: 1
Unidade: Unidade
UF: MG

CNPJ	Razão Social do Fornecedor	Valor da Proposta Final
29.926.189/0001-20 *VENCEDOR*	SIS COMERCIO DE MATERIAIS E EQUIPAMENTOS LTDA	**R$ 2.759,05**

Estado:	Cidade:	Endereço:	Nome de Contato:	Telefone:	Email:
SC	São José	R ASSIS BRASIL, 4233	Fernanda Laux	(48) 3375-1151	adm.sislicitacoes@gmail.com

CNPJ	Razão Social do Fornecedor	Valor da Proposta Final
27.176.482/0001-91	DOUGLAS CORDEIRO LTDA	R$ 5.000,00

Estado:	Cidade:	Endereço:	Nome de Contato:	Telefone:	Email:
SC	Biguaçu	RUA SERGIO MURILO MARTINS, 405	DANIELA	(48) 3285-1802	cordeiro.atacadista@gmail.com

29.216.954/0001-18	SOLUCOES NORTE ENGENHARIA, CONSTRUCOES E COMERCIO LTDA	R$ 9.999.999,00

Estado:	Cidade:	Endereço:	Nome de Contato:	Telefone:	Email:
RO	Porto Velho	RUA MIGUEL CALMON, 3905	Flávio Alves Lopes	(69) 99918-2127	solucoesnorte@solucoesnorte.com.br

49.823.327/0001-52	ALOSAN SANEAMENTO AMBIENTAL LTDA UF endereço: SP	R$ 102.910.000,00

Endereço:
,

Preço (Compras Governamentais) 2: Preço do Fornecedor Vencedor **R$ 3.077,77**

Inc. I Art. 5º da IN 65 de 07 de Julho de 2021 (Lei nº 14.133)

CNPJ: 09.944.413/0001-07
Órgão: MINISTÉRIO DA DEFESA
Comando do Exército
Departamento de Ciência e Tecnologia
Diretoria de Fabricação
Arsenal de Guerra do Rio
Objeto: Aquisição de Insumos para Serralheria e Ferragens - GCALC
Descrição: **Cilindro gás** - CILINDRO GÁS, MATERIAL: AÇO , CAPACIDADE ARMAZENAGEM: 50 L, TIPO GÁS: ARGÔNIO E DIÓXIDO DE CARBONO , ALTURA: 1.612 MM, DIÂMETRO: 219 MM
CatMat: **606623** - Cilindro Gás - Material: Aço | Capacidade Armazenagem: 50 L | Tipo Gás: Argônio E Dióxido De Carbono | Altura: 1.612 MM | Diâmetro: 219 MM
Fonte: www.gov.br/compras/pt-br

Data: 30/10/2025 08:00
Modalidade: Pregão Eletrônico
SRP: SIM
Identificação: NºPregão:900032025 / UASG:160285
Lote/Item: /103
Ata: Link Ata
Homologação: 16/03/2026 14:46
Quantidade: 13
Unidade: Unidade
UF: RJ

CNPJ	Razão Social do Fornecedor	Valor da Proposta Final
09.121.530/0001-62 *VENCEDOR*	CIRCULAR INSTALACOES DE REDES DE GASES LTDA	**R$ 3.077,77**

Endereço:	Telefone:	Email:
RUA PATAGONIA, 113	(11) 4828-2676	contato@oxigeniocircular.com.br

62.726.018/0001-22	EXCEX SOLUCOES COMERCIAIS LTDA	R$ 3.373,00

Endereço:
,

50.391.734/0001-17	GENTILEZA COMERCIO DE MATERIAIS E SERVICOS LTDA	R$ 5.394,00

Endereço:
,

60.737.396/0001-86	SWS INDUSTRIA COMERCIO E SOLUCOES INTEGRADAS LTDA Benefício Me/Epp: Sim Programa de integridade: Sim UF endereço: RJ	R$ 5.395,00

Endereço:
,

49.935.709/0001-78	PRINCESS SOLUCOES EM SERVICOS E COMERCIO LTDA	R$ 5.395,01

Endereço:	Telefone:	Email:
OSVALDO CAMPOS, 639	(22) 9946-3573	solucoesprincess@gmail.com

CNPJ	Razão Social do Fornecedor	Valor da Proposta Final
26.580.101/0001-72	APPONTE WEB GESTAO E CONSULTORIA EMPRESARIAL LTDA.	R$ 5.547,14

Endereço: RUA CEL JOSE EUSEBIO, 95 | **Telefone:** (11) 3255-4399 | **Email:** dalessandro@apponte.com.br

CNPJ	Razão Social do Fornecedor	Valor da Proposta Final
46.309.615/0001-03	M L COMERCIO VAREJISTA DE ELETRONICOS LTDA	R$ 6.000,00

Estado:	Cidade:	Endereço:	Nome de Contato:	Telefone:	Email:
AM	Manaus	TRAVESSA PARAIBA, 41	Elizeu	(92) 98452-1267	mlc.licita@gmail.com

CNPJ	Razão Social do Fornecedor	Valor da Proposta Final
47.033.478/0001-81	HELENO MORAO VIEIRA 07227634760	R$ 6.000,00

Estado:	Cidade:	Endereço:	Nome de Contato:	Telefone:	Email:
RJ	São Pedro da Aldeia	R TORRES, 7	Heleno	(21) 99927-7627	jksolurep@gmail.com

CNPJ	Razão Social do Fornecedor	Valor da Proposta Final
11.175.931/0001-47	MASTERFER COMERCIO DE FERRAGENS LTDA	R$ 10.000,00

Estado:	Cidade:	Endereço:	Nome de Contato:	Telefone:	Email:
RS	Erechim	RUA HENRIQUE SCHWERIN, 766	DANIEL	(54) 9956-0047/ (54) 8423-0935	vendas.gpa@gmail.com

CNPJ	Razão Social do Fornecedor	Valor da Proposta Final
40.676.882/0001-24	HS SOLDAS LTDA	R$ 9.999.999,00

Estado:	Cidade:	Endereço:	Telefone:	Email:
MG	Contagem	AV JOAO CESAR DE OLIVEIRA, 4125	(31) 2524-4417	contabilidadeegc@gmail.com

Preço (Compras Governamentais) 3: Preço do Fornecedor Vencedor **R$ 3.568,00**

Inc. I Art. 5º da IN 65 de 07 de Julho de 2021 (Lei nº 14.133)

CNPJ: 09.944.413/0001-07

Órgão: MINISTÉRIO DA DEFESA
Comando do Exército
Departamento de Ciência e Tecnologia
Diretoria de Fabricação
Arsenal de Guerra do Rio

Objeto: Aquisição de Insumos para Serralheria e Ferragens - GCALC

Descrição: **Cilindro gás** - CILINDRO GÁS, MATERIAL: AÇO , TIPO GÁS: OXIGÊNIO , VOLUME: 50 L, CARACTERÍSTICAS ADICIONAIS: SEM COSTURA

CatMat: **414379** - Cilindro Gás - Material: Aço | Tipo Gás: Oxigênio | Volume: 50 L | Características Adicionais: Sem Costura

Fonte: www.gov.br/compras/pt-br

Data: 30/10/2025 08:00

Modalidade: Pregão Eletrônico

SRP: SIM

Identificação: NºPregão:900032025 / UASG:160285

Lote/Item: /101

Ata: Link Ata

Homologação: 16/03/2026 14:46

Quantidade: 14

Unidade: Unidade

UF: RJ

CNPJ	Razão Social do Fornecedor	Valor da Proposta Final
62.726.018/0001-22 *VENCEDOR*	EXCEX SOLUCOES COMERCIAIS LTDA	**R$ 3.568,00**

Endereço:
,

CNPJ	Razão Social do Fornecedor	Valor da Proposta Final
09.121.530/0001-62	CIRCULAR INSTALACOES DE REDES DE GASES LTDA	R$ 3.777,77

Endereço: RUA PATAGONIA, 113 | **Telefone:** (11) 4828-2676 | **Email:** contato@oxigeniocircular.com.br

CNPJ	Razão Social do Fornecedor	Valor da Proposta Final
50.391.734/0001-17	GENTILEZA COMERCIO DE MATERIAIS E SERVICOS LTDA	R$ 4.237,00

Endereço:
,

CNPJ	Razão Social do Fornecedor	Valor da Proposta Final
60.737.396/0001-86	SWS INDUSTRIA COMERCIO E SOLUCOES INTEGRADAS LTDA Benefício Me/Epp: Sim Programa de integridade: Sim UF endereço: RJ	R$ 4.237,50

Endereço:
,

CNPJ	Razão Social do Fornecedor	Valor da Proposta Final
49.935.709/0001-78	PRINCESS SOLUCOES EM SERVICOS E COMERCIO LTDA	R$ 4.237,51

Endereço:	Telefone:	Email:
OSVALDO CAMPOS, 639	(22) 9946-3573	solucoesprincess@gmail.com

CNPJ	Razão Social do Fornecedor	Valor da Proposta Final
26.580.101/0001-72	APPONTE WEB GESTAO E CONSULTORIA EMPRESARIAL LTDA.	R$ 4.304,88

Endereço:	Telefone:	Email:
RUA CEL JOSE EUSEBIO, 95	(11) 3255-4399	dalessandro@apponte.com.br

CNPJ	Razão Social do Fornecedor	Valor da Proposta Final
46.309.615/0001-03	M L COMERCIO VAREJISTA DE ELETRONICOS LTDA	R$ 5.000,00

Estado:	Cidade:	Endereço:	Nome de Contato:	Telefone:	Email:
AM	Manaus	TRAVESSA PARAIBA, 41	Elizeu	(92) 98452-1267	mlc.licita@gmail.com

CNPJ	Razão Social do Fornecedor	Valor da Proposta Final
47.033.478/0001-81	HELENO MORAO VIEIRA 07227634760	R$ 6.000,00

Estado:	Cidade:	Endereço:	Nome de Contato:	Telefone:	Email:
RJ	São Pedro da Aldeia	R TORRES, 7	Heleno	(21) 99927-7627	jksolurep@gmail.com

CNPJ	Razão Social do Fornecedor	Valor da Proposta Final
11.175.931/0001-47	MASTERFER COMERCIO DE FERRAGENS LTDA	R$ 10.000,00

Estado:	Cidade:	Endereço:	Nome de Contato:	Telefone:	Email:
RS	Erechim	RUA HENRIQUE SCHWERIN, 766	DANIEL	(54) 9956-0047/ (54) 8423-0935	vendas.gpa@gmail.com

CNPJ	Razão Social do Fornecedor	Valor da Proposta Final
40.676.882/0001-24	HS SOLDAS LTDA	R$ 9.999.999,00

Estado:	Cidade:	Endereço:	Telefone:	Email:
MG	Contagem	AV JOAO CESAR DE OLIVEIRA, 4125	(31) 2524-4417	contabilidadeegc@gmail.com

Item 120: CILINDRO DE FIBRA DE CARBONO (6,8 L) 300 BAR (DRAGER)

Preço Estimado: R$ 3.013,00 (un) **Percentual:** - **Preço Estimado Calculado:** R$ 3.013,00 **Média dos Preços Obtidos:** R$ 3.013,00

Quantidade	Descrição	Observação
71 Unidades	Cilindro em fibra de carbono com capacidade para 6,8 litros a pressao de trabalho maxima de 300 bar. Fornecido com valvula angular regulavel em latao forjado e cromada.	190018885

Preço (Compras Governamentais) 1: Preço do Fornecedor Vencedor **R$ 3.495,00**

Inc. I Art. 5º da IN 65 de 07 de Julho de 2021 (Lei nº 14.133)

CNPJ: 00.444.232/0008-05

Órgão: MINISTÉRIO DA DEFESA
Comando do Exército
Industria de Material Belico do Brasil/FE/RJ

Objeto: Constitui objeto da presente Licitação, por meio de Pregão SRP, a aquisição de Ferramentas e Equipamentos, a serem utilizados na Indústria de Material Bélico do Brasil – Filial Fábrica da Estrela. As especificações, quantitativos e condições do Termo de Referência constam no – Anexo “A”, parte integrante deste Edital.

Descrição: **Cilindro gás** - CILINDRO GÁS, MATERIAL: AÇO , CAPACIDADE ARMAZENAGEM: 9 KG, TIPO GÁS: ACETILENO

CatMat: **442111** - Cilindro Gás - Material: Aço | Capacidade Armazenagem: 9 KG | Tipo Gás: Acetileno

Fonte: www.gov.br/compras/pt-br

Data: 21/01/2026 08:00

Modalidade: Pregão Eletrônico

SRP: SIM

Identificação: NºPregão:900012026 / UASG:168008

Lote/Item: /15

Ata: Link Ata

Homologação: 11/02/2026 13:18

Quantidade: 4

Unidade: Unidade

UF: RJ

CNPJ	Razão Social do Fornecedor	Valor da Proposta Final
09.121.530/0001-62 *VENCEDOR*	CIRCULAR INSTALACOES DE REDES DE GASES LTDA	**R$ 3.495,00**

Endereço: RUA PATAGONIA, 113 | **Telefone:** (11) 4828-2676 | **Email:** contato@oxigeniocircular.com.br

CNPJ	Razão Social do Fornecedor	Valor da Proposta Final
36.742.836/0001-09	FAST FRIO PRODUTOS E SERVICOS LTDA	R$ 3.500,00

Estado:	Cidade:	Endereço:	Nome de Contato:	Telefone:	Email:
RJ	Rio de Janeiro	R SIMAO CRISTINO, 120	Marcelo	(71) 99226-1020	fastfrios@hotmail.com

CNPJ	Razão Social do Fornecedor	Valor da Proposta Final
47.033.478/0001-81	HELENO MORAO VIEIRA 07227634760	R$ 4.124,00

Estado:	Cidade:	Endereço:	Nome de Contato:	Telefone:	Email:
RJ	São Pedro da Aldeia	R TORRES, 7	Heleno	(21) 99927-7627	jksolurep@gmail.com

CNPJ	Razão Social do Fornecedor	Valor da Proposta Final
42.247.737/0001-53	KATIA MARIA MACEDO DE ARAUJO 93342020768 Benefício Me/Epp: Sim Programa de integridade: Sim UF endereço: RJ	R$ 4.350,00

Endereço: ,

CNPJ	Razão Social do Fornecedor	Valor da Proposta Final
17.978.903/0001-44	EUROTOOLS MAQUINAS E FERRAMENTAS LTDA	R$ 4.700,00

Estado:	Cidade:	Endereço:	Nome de Contato:	Telefone:	Email:
PE	Recife	RUA LUIZ DE CAMOES, 145	Jean Louis Ebrahim de Araújo	(81) 3031-0450	licitacao@eurotools.rec.br

CNPJ	Razão Social do Fornecedor	Valor da Proposta Final
49.549.541/0001-62	49.549.541 KEICYANE LOPES MOURA	R$ 4.765,67

Endereço: MARECHAL FLORIANO PEIXOTO, 945 | **Telefone:** (32) 8853-7483 | **Email:** keicy944@gmail.com

Preço (Compras Governamentais) 2: Preço do Fornecedor Vencedor **R$ 2.599,00**

Inc. I Art. 5º da IN 65 de 07 de Julho de 2021 (Lei nº 14.133)

CNPJ: 95.684.478/0001-94
Órgão: PREFEITURA MUNICIPAL DE CANDOI PR
Objeto: Registro de preços de cilindros e de recargas de gás oxigênio medicinal e industrial, acetileno e mistura C25, destinados a Secretaria de Saúde e Secretaria de Viação e Serviços Públicos
Descrição: **Cilindro gás** - CILINDRO GÁS, MATERIAL: AÇO , CAPACIDADE ARMAZENAGEM: 75 KG, TIPO GÁS: OXIGÊNIO , VOLUME: 10 M3
CatMat: **299427** - Cilindro Gás - Material: Aço | Capacidade Armazenagem: 75 KG | Tipo Gás: Oxigênio | Volume: 10 M3
Fonte: www.gov.br/compras/pt-br

Data: 13/01/2026 08:00
Modalidade: Pregão Eletrônico
SRP: SIM
Identificação: NºPregão:900012026 / UASG:985499
Lote/Item: /9
Ata: Link Ata
Homologação: 05/02/2026 14:16
Quantidade: 5
Unidade: Unidade
UF: PR

CNPJ	Razão Social do Fornecedor	Valor da Proposta Final
24.864.422/0001-73 *VENCEDOR*	C E C IMPORTACAO E COMERCIO DE PRODUTOS MEDICOS LTDA	**R$ 2.599,00**

Estado:	Cidade:	Endereço:	Nome de Contato:	Telefone:	Email:
PR	Lunardelli	AVENIDA BRASIL, 468	Setor Licitação	(43) 3771-0023	parana.med@hotmail.com

CNPJ	Razão Social do Fornecedor	Valor da Proposta Final
01.700.884/0001-50	VIEIRA & CIA DISTRIBUIDORA LTDA	R$ 2.600,00

Estado:	Cidade:	Endereço:	Telefone:	Email:
MG	Patos de Minas	AVENIDA LORENA CAROLINA DE OLIVEIRA, 181	(34) 3825-1711	vieiraecia@hotmail.com

CNPJ	Razão Social do Fornecedor	Valor da Proposta Final
78.546.306/0001-35	TECGAS COMERCIO DE EQUIPAMENTOS HOSPITALARES LTDA	R$ 2.850,00

Estado:	Cidade:	Endereço:	Telefone:	Email:
PR	Guarapuava	AVENIDA MANOEL RIBAS, 3715	(42) 3624-3313	tecgasgpva@ig.com.br

CNPJ	Razão Social do Fornecedor	Valor da Proposta Final
05.457.629/0003-40	P.R.P BORGES COMERCIO LTDA	R$ 2.865,00

Endereço:	Nome de Contato:	Telefone:	Email:
RUA HOLDERCIM, 1000	Paulo Rogério Pereira Borges	(65) 3028-6780	contato@prpborges.com.br

Preço (Compras Governamentais) 3: Preço do Fornecedor Vencedor **R$ 2.945,00**

Inc. I Art. 5º da IN 65 de 07 de Julho de 2021 (Lei nº 14.133)

CNPJ: 11.359.904/0001-24

Órgão: FUNDO MUNICIPAL DE SAÚDE DE COLINAS DO TOCANTINS

Objeto: Registro de Preço para futura, eventual e parcelado fornecimento de recarga de gás e oxigênio medicinal, em atendimento às necessidades da Secretaria Municipal de Saúde de Colinas do Tocantins/TO, para o período estimado de 12 (doze) meses.

Descrição: **Cilindro gás** - CILINDRO GÁS, MATERIAL: ALUMÍNIO , CAPACIDADE ARMAZENAGEM: 10 L, TIPO GÁS: OXIGÊNIO , CARACTERÍSTICAS ADICIONAIS: COM REGULADOR DE PRESSÃO 0-4 L/MIN

CatMat: **482803** - Cilindro Gás - Material: Alumínio | Capacidade Armazenagem: 10 L | Tipo Gás: Oxigênio | Características Adicionais: Com Regulador De Pressão 0-4 L/Min

Fonte: www.gov.br/compras/pt-br

Data: 08/12/2025 08:00

Modalidade: Pregão Eletrônico

SRP: SIM

Identificação: NºPregão:900042025 / UASG:928303

Lote/Item: /3

Ata: Link Ata

Homologação: 16/01/2026 06:37

Quantidade: 20

Unidade: Unidade

UF: TO

CNPJ	Razão Social do Fornecedor	Valor da Proposta Final
16.830.414/0001-88 *VENCEDOR*	S. P. DE SOUZA & CIA LTDA	R$ 2.945,00

Estado:	Cidade:	Endereço:	Telefone:
TO	Araguaína	RUA 25 DE JULHO, 601	(63) 3421-4268

Item 121: CONEXAO DUPLA FEMEA (2.1/2") ROSCA

Preço Estimado: R$ 309,00 (un) **Percentual:** - **Preço Estimado Calculado:** R$ 309,00 **Média dos Preços Obtidos:** R$ 309,00

Quantidade	Descrição	Observação
10 Unidades	UNIAO DUPLA (SUPLEMENTO GIRATORIO DUPLO) FEMEA X FEMEA, EM BRONZE, COM ESFERAS DE ACO INOX E LATERAL TIPO COMUNHAO DIMENSOES: ROSCAS INTERNAS NSFHT 2 1/2 POL (7,5 FPP) X NSFHT 2 1/2 POL (7,5 FPP) DESENHO TECNICO EM ANEXO	190045804

Preço (Compras Governamentais) 1: Preço do Fornecedor Vencedor **R$ 290,00**

Inc. I Art. 5º da IN 65 de 07 de Julho de 2021 (Lei nº 14.133)

CNPJ: 75.101.873/0001-90

Órgão: MINISTÉRIO DA EDUCAÇÃO
Universidade Tecnológica Federal do Paraná
UTFPR - NÚCLEO REGIONAL SUDOESTE

Objeto: Contratação de serviços de fornecimento de extintores, recargas e testes hidrostáticos em extintores; Fornecimento de extintores e peças de reposição para extintores e hidrantes; Fornecimento de materiais para sistema de iluminação e sinalização de emergência.

Descrição: **Conexão mangueira** - CONEXÃO MANGUEIRA, MATERIAL: LATÃO , TIPO: ADAPTADOR , DIÂMETRO MAIOR: 1 1/2 POL, DIÂMETRO MENOR: 1 1/2 POL, APLICAÇÃO: EXTINTOR INCÊNDIO / HIDRANTE , CARACTERÍSTICAS ADICIONAIS: ENCAIXE MANGUEIRA E ROSCA FÊMEA.

CatMat: **295848** - Conexão Mangueira - Material: Latão | Tipo: Adaptador | Diâmetro Maior: 1 1/2 POL | Diâmetro Menor: 1 1/2 POL | Aplicação: Extintor Incêndio / Hidrante | Características Adicionais: Encaixe Mangueira E Rosca Fêmea.

Fonte: www.gov.br/compras/pt-br

Data: 30/09/2025 08:00

Modalidade: Pregão Eletrônico

SRP: SIM

Identificação: NºPregão:900192025 / UASG:153177

Lote/Item: /18

Ata: Link Ata

Homologação: 17/10/2025 11:08

Quantidade: 70

Unidade: Unidade

UF: PR

CNPJ	Razão Social do Fornecedor	Valor da Proposta Final
15.307.203/0001-00 *VENCEDOR*	EXTIN EXTINTORES LTDA	**R$ 290,00**

Estado: PR | **Cidade:** Cianorte | **Endereço:** RUA JULIO SERRANTE, 390 | **Telefone:** (44) 3631-8493/ (44) 9993-9412

08.090.703/0001-60	SATHLER - OBRAS DE ACABAMENTO LTDA	R$ 290,75

Estado: PR | **Cidade:** Quatro Barras | **Endereço:** RUA LAURO STRAPASSON, 73 | **Telefone:** (41) 3606-8666

22.175.110/0001-27	SUL BRASIL COMERCIO E MANUTENCAO DE EXTINTORES LTDA	R$ 290,76

Estado: PR | **Cidade:** Pato Branco | **Endereço:** RUA BARAO DO RIO BRANCO, 255 | **Nome de Contato:** ELCIO | **Telefone:** (46) 3025-2520 | **Email:** sulbrasil.patobranco@gmail.com

54.827.418/0001-04	ECOMFIRE EQUIPAMENTOS DE SEGURANCA CONTRA INCENDIO LTDA	R$ 310,00

Endereço: ARTHUR PEREIRA, 277 | **Nome de Contato:** FELIPE | **Telefone:** (11) 97960-6411 | **Email:** comercial@ecomfire.com.br

11.175.931/0001-47	MASTERFER COMERCIO DE FERRAGENS LTDA	R$ 20.000,00

Estado: RS | **Cidade:** Erechim | **Endereço:** RUA HENRIQUE SCHWERIN, 766 | **Nome de Contato:** DANIEL | **Telefone:** (54) 9956-0047/ (54) 8423-0935 | **Email:** vendas.gpa@gmail.com

Preço (Compras Governamentais) 2: Preço do Fornecedor Vencedor **R$ 257,00**

Inc. I Art. 5º da IN 65 de 07 de Julho de 2021 (Lei nº 14.133)

CNPJ: 00.394.502/0466-40

Órgão: MINISTÉRIO DA DEFESA
COMANDO DA MARINHA
Centro de Manutenção de Embarcação Miúda

Objeto: Aquisição de Materiais para compor o controle de avarias do CMEM.

Descrição: **Conexão Mangueira material: polipropileno, tipo: adaptador redutor, diâmetro maior: 9 a 13, diâmetro menor: 3 a 5, aplicação: mangueiras de laboratório** - Conexão Mangueira material: polipropileno, tipo: adaptador redutor, diâmetro maior: 9 a 13, diâmetro menor: 3 a 5, aplicação: mangueiras de laboratório

CatMat: **432952** - Conexão Mangueira - Material: Polipropileno | Tipo: Adaptador Redutor | Diâmetro Maior: 9 A 13 MM | Diâmetro Menor: 3 A 5 MM | Aplicação: Mangueiras De Laboratório

Fonte: www.gov.br/compras/pt-br

Data: 25/09/2025 08:00

Modalidade: Dispensa

Critério de Julgamento: Menor preço

SRP: NÃO

Identificação: Dispensa de Licitação Nº 7/2025 / UASG: 791904

Lote/Item: /15

Ata: Link Ata

Homologação: 06/10/2025 15:01

Quantidade: 1

Unidade: Unidade

UF: RJ

CNPJ	Razão Social do Fornecedor	Valor da Proposta Final
62.420.547/0001-01 *VENCEDOR*	62.420.547 ANDRESON LUIZ DA SILVA UF endereço: RJ	**R$ 257,00**

Endereço: ROSARIO, 1058 | **Telefone:** (21) 9732-3375 | **Email:** andresonlicita50@gmail.com

42.519.684/0001-82	MCA ASSESSORIA, IMPORTACAO E COMERCIO LTDA	R$ 260,00

Estado: SP | **Cidade:** Paulínia | **Endereço:** AV JOSE PUCCINELLI, 110 | **Nome de Contato:** Marcone | **Telefone:** (19) 3888-2279 | **Email:** suprimentos@groupmca.com.br

32.005.178/0001-11	EMGESA EMPRESA DE GERENCIAMENTO DE SOBRESSALENTES E AUTOMACAO EIRELI	R$ 261,24

Estado: SP | **Cidade:** São Paulo | **Endereço:** R LAURINDO DE BRITO, 592 | **Nome de Contato:** JOAO | **Telefone:** (11) 4801-3111 | **Email:** jjuniorsaraiva@gmail.com

CNPJ	Razão Social do Fornecedor	Valor da Proposta Final
01.397.052/0001-06	ALTER CRUZ & CIA LTDA	R$ 262,20

Estado:	Cidade:	Endereço:	Telefone:
RS	Rio Grande	RUA CONDE DE PORTO ALEGRE, 165	(53) 3231-5614

46.777.870/0001-72	MAVAN EQUIPAMENTOS E SERVICOS CONTRA INCENDIO LTDA	R$ 262,24

Endereço:	Telefone:	Email:
GUAPORE, 452	(21) 9979-8759	fiscal@mfvallecontabilidade.com.br

33.496.591/0001-99	CT BIANCA PAZ LTDA UF endereço: RJ	R$ 500,00

Endereço:
,

11.175.931/0001-47	MASTERFER COMERCIO DE FERRAGENS LTDA	R$ 50.000,00

Estado:	Cidade:	Endereço:	Nome de Contato:	Telefone:	Email:
RS	Erechim	RUA HENRIQUE SCHWERIN, 766	DANIEL	(54) 9956-0047/ (54) 8423-0935	vendas.gpa@gmail.com

Preço (Compras Governamentais) 3: Preço do Fornecedor Vencedor **R$ 379,99**

Inc. I Art. 5º da IN 65 de 07 de Julho de 2021 (Lei nº 14.133)

CNPJ: 00.394.502/0001-44

Órgão: MINISTÉRIO DA DEFESA
COMANDO DA MARINHA
NAVIO-PATRULHA BENEVENTE

Objeto: O objeto da presente dispensa é a escolha da proposta mais vantajosa para a compra, por dispensa de licitação, de material utilizado como conexão para válvula de retenção da bomba MB – 100 empregada para combate a incêndio.

Descrição: **Conexão Mangueira material: latão, tipo: adaptador, diâmetro maior: 2 1/2, diâmetro menor: 2 1/2, aplicação: extintor incêndio / hidrante, características adicionais: encaixe mangueira e rosca fêmea. Frete Incluso na Proposta** - Conexão Mangueira material: latão, tipo: adaptador, diâmetro maior: 2 1/2, diâmetro menor: 2 1/2, aplicação: extintor incêndio / hidrante, características adicionais: encaixe mangueira e rosca fêmea. Frete Incluso na Proposta

CatMat: **295849** - Conexão Mangueira - Material: Latão | Tipo: Adaptador | Diâmetro Maior: 2 1/2 POL | Diâmetro Menor: 2 1/2 POL | Aplicação: Extintor Incêndio / Hidrante | Características Adicionais: Encaixe Mangueira E Rosca Fêmea.

Fonte: www.gov.br/compras/pt-br

Data: 15/09/2025 08:00

Modalidade: Dispensa

SRP: NÃO

Identificação: Dispensa de Licitação Nº 37/2025 / UASG: 785106

Lote/Item: /1

Ata: Link Ata

Homologação: 24/09/2025 06:03

Quantidade: 1

Unidade: Unidade

UF: RS

CNPJ	Razão Social do Fornecedor	Valor da Proposta Final
23.706.897/0001-79 *VENCEDOR*	23.706.897 EMANUELLA MARIA TAVARES VALENCA SOARES	**R$ 379,99**

Endereço:	Telefone:	Email:
RUA ESTRADA DE SANTOS, S/N	(89) 9982-8813	legittimuslicitacoes@gmail.com

01.397.052/0001-06	ALTER CRUZ & CIA LTDA	R$ 380,00

Estado:	Cidade:	Endereço:	Telefone:
RS	Rio Grande	RUA CONDE DE PORTO ALEGRE, 165	(53) 3231-5614

47.338.958/0001-50	47.338.958 WILLIAN DUARTE COSTA	R$ 414,00

Endereço:
,

CNPJ	Razão Social do Fornecedor	Valor da Proposta Final
35.953.886/0001-72	PAULO C MARTINS	R$ 414,96

Estado:	Cidade:	Endereço:	Telefone:	Email:
RS	Santa Maria	R TRES DE MAIO, 263	(51) 9936-7579	pauloc-martins@bol.com.br

39.926.250/0001-92	EMBRATEC - COMERCIO & SERVICOS LTDA. UF endereço: SP	R$ 415,00

Endereço:
,

55.524.837/0001-21	55.524.837 RAFAEL EMANUEL SIGARAN MACHADO UF endereço: RS	R$ 429,00

Endereço:
,

60.827.704/0001-64	60.827.704 JULIANO MANFIO CANCIAN UF endereço: RS	R$ 429,00

Endereço:
,

51.461.488/0001-95	MC SUL COMERCIO VAREJISTA E ATACADISTA DE MAQUINAS E APARELHOS AGRICOLAS LTDA.	R$ 429,00

Endereço:
,

57.483.230/0001-76	SHALOM SOLUCOES COMERCIAIS LTDA	R$ 429,00

Endereço:
,

24.228.862/0001-34	SETMAR DISTRIBUIDORA COMERCIO E SERVICOS LTDA	R$ 429,00

Estado:	Cidade:	Endereço:	Telefone:	Email:
RJ	Rio de Janeiro	AVENIDA DOS DEMOCRATICOS, 02036	(21) 3490-3560	jfassessoriaecontabilidade@yahoo.com.br

Item 122: CONEXAO DUPLO MACHO (1.1/2") ROSCA

Preço Estimado: R$ 252,63 (un) **Percentual:** - **Preço Estimado Calculado:** R$ 252,63 **Média dos Preços Obtidos:** R$ 252,63

Quantidade	Descrição	Observação
33 Unidades	CONEXAO TIPO NIPLE DUPLO MACHO, FABRICADO EM LATAO FUNDIDO, DE 1 1/2 POL X 1 1/2 POL, ROSCA TIPO MACHO 60 GRAUS 11 1/2 FPP X 60 GRAUS 11 1/2 FPP, LATERAL RANHURADA TIPO CASTELO, CONFORME NORMA NBR 6314 E ESPECIFI CACAO MAR 71000/585. NIPLE (UNIAO) MACHO X MACHO,EM LATAO FUNDIDO (NBR- 6314), LATERAL TIPO CASTELO. DIM ENSOES: ROSCAS EXTERNAS 38MM (1 1/2 POL) 60 GRAUS (11 1/2 FPP).	190013725

Preço (Compras Governamentais) 1: Preço do Fornecedor Vencedor **R$ 290,00**
Inc. I Art. 5º da IN 65 de 07 de Julho de 2021 (Lei nº 14.133)

CNPJ: 75.101.873/0001-90

Órgão: MINISTÉRIO DA EDUCAÇÃO
Universidade Tecnológica Federal do Paraná
UTFPR - NÚCLEO REGIONAL SUDOESTE

Objeto: Contratação de serviços de fornecimento de extintores, recargas e testes hidrostáticos em extintores; Fornecimento de extintores e peças de reposição para extintores e hidrantes; Fornecimento de materiais para sistema de iluminação e sinalização de emergência.

Descrição: **Conexão mangueira** - CONEXÃO MANGUEIRA, MATERIAL: LATÃO , TIPO: ADAPTADOR , DIÂMETRO MAIOR: 1 1/2 POL, DIÂMETRO MENOR: 1 1/2 POL, APLICAÇÃO: EXTINTOR INCÊNDIO / HIDRANTE , CARACTERÍSTICAS ADICIONAIS: ENCAIXE MANGUEIRA E ROSCA FÊMEA.

CatMat: **295848** - Conexão Mangueira - Material: Latão | Tipo: Adaptador | Diâmetro Maior: 1 1/2 POL | Diâmetro Menor: 1 1/2 POL | Aplicação: Extintor Incêndio / Hidrante | Características Adicionais: Encaixe Mangueira E Rosca Fêmea.

Fonte: www.gov.br/compras/pt-br

Data: 30/09/2025 08:00

Modalidade: Pregão Eletrônico

SRP: SIM

Identificação: NºPregão:900192025 / UASG:153177

Lote/Item: /18

Ata: Link Ata

Homologação: 17/10/2025 11:08

Quantidade: 70

Unidade: Unidade

UF: PR

CNPJ	Razão Social do Fornecedor	Valor da Proposta Final
15.307.203/0001-00 *VENCEDOR*	EXTIN EXTINTORES LTDA	**R$ 290,00**
Estado: PR	**Cidade:** Cianorte	**Endereço:** RUA JULIO SERRANTE, 390
		Telefone: (44) 3631-8493/ (44) 9993-9412
08.090.703/0001-60	SATHLER - OBRAS DE ACABAMENTO LTDA	R$ 290,75
Estado: PR	**Cidade:** Quatro Barras	**Endereço:** RUA LAURO STRAPASSON, 73
		Telefone: (41) 3606-8666
22.175.110/0001-27	SUL BRASIL COMERCIO E MANUTENCAO DE EXTINTORES LTDA	R$ 290,76
Estado: PR	**Cidade:** Pato Branco	**Endereço:** RUA BARAO DO RIO BRANCO, 255
Nome de Contato: ELCIO	**Telefone:** (46) 3025-2520	**Email:** sulbrasil.patobranco@gmail.com
54.827.418/0001-04	ECOMFIRE EQUIPAMENTOS DE SEGURANCA CONTRA INCENDIO LTDA	R$ 310,00
Endereço: ARTHUR PEREIRA, 277	**Nome de Contato:** FELIPE	**Telefone:** (11) 97960-6411
Email: comercial@ecomfire.com.br		
11.175.931/0001-47	MASTERFER COMERCIO DE FERRAGENS LTDA	R$ 20.000,00
Estado: RS	**Cidade:** Erechim	**Endereço:** RUA HENRIQUE SCHWERIN, 766
Nome de Contato: DANIEL	**Telefone:** (54) 9956-0047/ (54) 8423-0935	**Email:** vendas.gpa@gmail.com

Preço (Compras Governamentais) 2: Preço do Fornecedor Vencedor **R$ 257,00**

Inc. I Art. 5º da IN 65 de 07 de Julho de 2021 (Lei nº 14.133)

CNPJ: 00.394.502/0466-40

Órgão: MINISTÉRIO DA DEFESA
COMANDO DA MARINHA
Centro de Manutenção de Embarcação Miúda

Objeto: Aquisição de Materiais para compor o controle de avarias do CMEM.

Descrição: **Conexão Mangueira material: polipropileno, tipo: adaptador redutor, diâmetro maior: 9 a 13, diâmetro menor: 3 a 5, aplicação: mangueiras de laboratório** - Conexão Mangueira material: polipropileno, tipo: adaptador redutor, diâmetro maior: 9 a 13, diâmetro menor: 3 a 5, aplicação: mangueiras de laboratório

CatMat: **432952** - Conexão Mangueira - Material: Polipropileno | Tipo: Adaptador Redutor | Diâmetro Maior: 9 A 13 MM | Diâmetro Menor: 3 A 5 MM | Aplicação: Mangueiras De Laboratório

Fonte: www.gov.br/compras/pt-br

Data: 25/09/2025 08:00

Modalidade: Dispensa

Critério de Julgamento: Menor preço

SRP: NÃO

Identificação: Dispensa de Licitação Nº 7/2025 / UASG: 791904

Lote/Item: /15

Ata: Link Ata

Homologação: 06/10/2025 15:01

Quantidade: 1

Unidade: Unidade

UF: RJ

CNPJ	Razão Social do Fornecedor	Valor da Proposta Final
62.420.547/0001-01 *VENCEDOR*	62.420.547 ANDRESON LUIZ DA SILVA UF endereço: RJ	**R$ 257,00**

Endereço: ROSARIO, 1058 | **Telefone:** (21) 9732-3375 | **Email:** andresonlicita50@gmail.com

42.519.684/0001-82	MCA ASSESSORIA, IMPORTACAO E COMERCIO LTDA				R$ 260,00
Estado: SP	**Cidade:** Paulínia	**Endereço:** AV JOSE PUCCINELLI, 110	**Nome de Contato:** Marcone	**Telefone:** (19) 3888-2279	**Email:** suprimentos@groupmca.com.br
32.005.178/0001-11	EMGESA EMPRESA DE GERENCIAMENTO DE SOBRESSALENTES E AUTOMACAO EIRELI				R$ 261,24
Estado: SP	**Cidade:** São Paulo	**Endereço:** R LAURINDO DE BRITO, 592	**Nome de Contato:** JOAO	**Telefone:** (11) 4801-3111	**Email:** jjuniorsaraiva@gmail.com
01.397.052/0001-06	ALTER CRUZ & CIA LTDA				R$ 262,20
Estado: RS	**Cidade:** Rio Grande	**Endereço:** RUA CONDE DE PORTO ALEGRE, 165		**Telefone:** (53) 3231-5614	
46.777.870/0001-72	MAVAN EQUIPAMENTOS E SERVICOS CONTRA INCENDIO LTDA				R$ 262,24

Endereço: GUAPORE, 452 | **Telefone:** (21) 9979-8759 | **Email:** fiscal@mfvallecontabilidade.com.br

33.496.591/0001-99	CT BIANCA PAZ LTDA UF endereço: RJ				R$ 500,00
Endereço: ,					
11.175.931/0001-47	MASTERFER COMERCIO DE FERRAGENS LTDA				R$ 50.000,00
Estado: RS	**Cidade:** Erechim	**Endereço:** RUA HENRIQUE SCHWERIN, 766	**Nome de Contato:** DANIEL	**Telefone:** (54) 9956-0047/ (54) 8423-0935	**Email:** vendas.gpa@gmail.com

Preço (Compras Governamentais) 3: Preço do Fornecedor Vencedor **R$ 210,90**

Inc. I Art. 5º da IN 65 de 07 de Julho de 2021 (Lei nº 14.133)

CNPJ: 00.394.502/0001-44

Órgão: MINISTÉRIO DA DEFESA
COMANDO DA MARINHA
NAVIO PATRULHA GUAIBA

Objeto: O objeto da presente dispensa é a escolha da proposta mais vantajosa para a aquisição, por dispensa de licitação, lanternas de cabeça, lanternas holofote recarregáveis e reduções Storz de 2 ½” para 1 ½” para mangueiras de incêndio, conforme condições, quantidades e exigências estabelecidas neste Aviso de Contratação Direta e seus anexos.

Descrição: **Adaptador Engate tipo: rápido storz, material: bronze fundido, diâmetro rosca: 2 1/2 x 1 1/2 x 1 1/2, aplicação: mangueira combate incêndio, características adicionais: redução em "y" (entrada e dupla saída)** - Adaptador Engate tipo: rápido storz, material: bronze fundido, diâmetro rosca: 2 1/2 x 1 1/2 x 1 1/2, aplicação: mangueira combate incêndio, características adicionais: redução em "y" (entrada e dupla saída)

CatMat: **339172** - Adaptador Engate - Tipo: Rápido Storz | Material: Bronze Fundido | Diâmetro Rosca: 2 1/2 X 1 1/2 X 1 1/2 POL | Aplicação: Mangueira Combate Incêndio | Características Adicionais: Redução Em "Y" (Entrada E Dupla Saída)

Fonte: www.gov.br/compras/pt-br

Data: 18/09/2025 12:30

Modalidade: Dispensa

SRP: NÃO

Identificação: Dispensa de Licitação Nº 19/2025 / UASG: 783141

Lote/Item: /3

Ata: Link Ata

Homologação: 25/09/2025 09:08

Quantidade: 1

Unidade: Unidade

UF: RN

CNPJ	Razão Social do Fornecedor	Valor da Proposta Final
39.999.415/0001-56 *VENCEDOR*	BARBIN EMPRESARIAL LTDA	**R$ 210,90**

Estado: SP | **Cidade:** Campinas | **Endereço:** RUA BARRINHA, 81 | **Telefone:** (19) 8827-2705 | **Email:** be.empresarial1@hotmail.com

57.612.419/0001-11	57.612.419 FELIPE DE ARAGAO DOURADO	R$ 211,90

Endereço:
,

49.006.412/0001-28	49.006.412 CLEVYSSON DE ALENCAR ALVES DO NASCIMENT	R$ 214,90

Endereço: Q QR 100 CONJUNTO P, 12 | **Telefone:** (61) 9173-5998 | **Email:** contato.caango@gmail.com

59.126.048/0001-93	59.126.048 SILVIA ERGANG MATOS	R$ 215,90

Endereço:
,

32.005.178/0001-11	EMGESA EMPRESA DE GERENCIAMENTO DE SOBRESSALENTES E AUTOMACAO EIRELI	R$ 217,00

Estado: SP | **Cidade:** São Paulo | **Endereço:** R LAURINDO DE BRITO, 592 | **Nome de Contato:** JOAO | **Telefone:** (11) 4801-3111 | **Email:** jjuniorsaraiva@gmail.com

55.195.469/0001-15	55.195.469 ANTONIO CESIMAR FERREIRA	R$ 218,00

Endereço: JANUNCIO DUTRA GOMES, 1314 | **Telefone:** (84) 9894-7821 | **Email:** cesiorama@gmail.com

Item 123: CORTADOR DE TUBOS 12 A 50 MM

Preço Estimado: R$ 1.354,24 (un) **Percentual:** - **Preço Estimado Calculado:** R$ 1.354,24 **Média dos Preços Obtidos:** R$ 1.354,24

Quantidade	Descrição	Observação
5 Unidades	CORTA TUBOS PARA PVC E COBRE CAPACIDADE DE 12 A 50 MM, CORPO EM FERRO FUNDIDO. DISCO DE CORTE EM ACO A LTO CARBONO TEMPERADO, DISCO DE CORTE E PARAFUSO PRINCIPAL FOSFATADOS, CILINDROS POLIDOS PARA UMA FAC IL ROTACAO. ITEM SUBSTITUI/NACIONALIZA O NSN 002930460	190051512

Preço Site de Domínio Amplo 1 **R$ 1.356,17**

Inc. III Art. 5º da IN 65 de 07 de Julho de 2021 (Lei nº 14.133)

Site: Casa Mimosa
Produto: Corta Tubos para Tubos Multicamadas 16 a 75mm 28024081 Emmeti
Descrição: Anexo 60
Data/Hora Inclusão: 19/06/2026 10:45:55
CNPJ: 62.978.978/0001-80
Telefone:
Url: https://www.casamimosa.com.br/corta-tubos-para-tubos-multicamadas-16-a-75mm-28024081-emmeti-28024081/p?idsku=3054&srsltid=AfmBOoref4w9Eo6pZ5PNtMKQlMkF84l3ySsbFtm2cokK1COnkQP-jCGYUVY

Preço Site de Domínio Amplo 2 **R$ 1.421,40**

Inc. III Art. 5º da IN 65 de 07 de Julho de 2021 (Lei nº 14.133)

Site: Loja Brafer
Produto: DeWalt Cortador de Tubos de Cobre 1/2 dwacprir
Descrição: Anexo 61
Data/Hora Inclusão: 19/06/2026 10:46:29
CNPJ: 12.058.950/0001-56
Telefone:
Url: https://www.lojabrafer.com.br/cortador-de-tubos-de-cobre-acoplavel-1-2-1-dwacprir-dewalt/p/13714?c=1&t=256&srsltid=AfmBOophAjG64UTD67w-AykcHi-e1exX7Y23Mz8S7Hr36z0Ot1nq34YlbQQ

Preço Site de Domínio Amplo 3 **R$ 1.285,15**

Inc. III Art. 5º da IN 65 de 07 de Julho de 2021 (Lei nº 14.133)

Site: ANT Ferramentas
Produto: Cortador de Tubos 1/8" a 2" Aço Super 70045 Rothenberger
Descrição: Anexo 62
Data/Hora Inclusão: 19/06/2026 10:48:19
CNPJ: 74.671.991/0001-70
Telefone:
Url: https://www.antferramentas.com.br/corta-tubos-para-aco-1-8-a-2-10-a-60mm-rothenberger-70045/p?idsku=2012440&srsltid=AfmBOoqfAigWS-sXF-oWKiml_TmY8_y4hY7ibPspGjyLzudHq-8xIL9XYuo

Item 124: CORTADOR DE TUBOS 2 A 4 IN

Preço Estimado: R$ 1.082,95 (un) **Percentual:** - **Preço Estimado Calculado:** R$ 1.082,95 **Média dos Preços Obtidos:** R$ 1.082,95

Quantidade	Descrição	Observação
5 Unidades		190051513

Preço Site de Domínio Amplo 1 **R$ 1.026,02**

Inc. III Art. 5º da IN 65 de 07 de Julho de 2021 (Lei nº 14.133)

Site: Amazon
Produto: Cortador de Tubos 1.1/4" Inox Super 70086 Rothenberger
Descrição:
Data/Hora Inclusão: 19/06/2026 10:29:09
CNPJ: 15.436.940/0001-03
Telefone:
Url:

Preço Site de Domínio Amplo 2 **R$ 1.198,70**

Inc. III Art. 5º da IN 65 de 07 de Julho de 2021 (Lei nº 14.133)

Site: mercadolivre.com.br
Produto: Cortador De Tubos Reed Tool Tc6q Com Liberação Rápida, 15
Descrição:
Data/Hora Inclusão: 19/06/2026 10:41:03
CNPJ:
Telefone:
Url:

Preço Site de Domínio Amplo 3 **R$ 1.024,14**

Inc. III Art. 5º da IN 65 de 07 de Julho de 2021 (Lei nº 14.133)

Site: eBay
Produto: Corta Tubos 1/8" A 2" serviço pesado 2-A Ridgid
Descrição:
Data/Hora Inclusão: 19/06/2026 10:42:43
CNPJ:
Telefone:
Url:

Item 125: CORTADOR MANUAL CABO ARAME (24")

Preço Estimado: R$ 146,27 (un) **Percentual:** - **Preço Estimado Calculado:** R$ 146,27 **Média dos Preços Obtidos:** R$ 146,27

Quantidade	Descrição	Observação
26 Unidades	TESOURA CORTA VERGALHAO COMPRIMENTO TOTAL: 24" (600 MM); TESOURA COM LAMINAS INTERCAMBIAVEIS E FORJADAS EM ACO-CROMO TRATADAS TERMICAMENTE. CAPACIDADE DE CORTE DA TESOURA: ACO DE DUREZA 375 HB E RESISTENCIA A TRACAO DE 1320 N/mm² DE ATE 8 MILIMETROS. EMPUNHADURA ERGONOMICA DE MATERIAL POLIMERICO	190013818

Preço (Compras Governamentais) 1: Preço do Fornecedor Vencedor **R$ 126,42**

Inc. I Art. 5º da IN 65 de 07 de Julho de 2021 (Lei nº 14.133)

CNPJ: 10.271.737/0001-00
Órgão: MINISTÉRIO DA DEFESA
Comando do Exército
Comando Militar do Sul
6ªDivisão de Exército
12ºRegimento de Cavalaria Mecanizado
Objeto: Aquisição de Eventual aquisição de materiais para manutenção de bens imóveis destinados a atender às necessidades do 12 ° Regimento de Cavalaria Mecanizado.
Descrição: **Corta-vergalhão** - CORTA-VERGALHÃO, TIPO: TESOURA , MATERIAL: AÇO CROMADO MOLIBDÊNIO , MATERIAL CABO: PVC - CLORETO DE POLIVINILA , COMPRIMENTO: 30 POL, CARACTERÍSTICAS ADICIONAIS: LÂMINAS AÇO TEMPERADO/CAPACIADA CORTE 3/8 POL
CatMat: **371966** - Corta-Vergalhão - Tipo: Tesoura | Material: Aço Cromado Molibdênio | Material Cabo: Pvc - Cloreto De Polivinila | Comprimento: 30 POL | Características Adicionais: Lâminas Aço Temperado/Capaciada Corte 3/8 Pol
Fonte: www.gov.br/compras/pt-br

Data: 29/01/2026 08:00
Modalidade: Pregão Eletrônico
SRP: SIM
Identificação: NºPregão:900062025 / UASG:160383
Lote/Item: /140
Ata: Link Ata
Homologação: 04/03/2026 15:01
Quantidade: 5
Unidade: Unidade
UF: RS

CNPJ	Razão Social do Fornecedor	Valor da Proposta Final
54.793.517/0001-04 *VENCEDOR*	MAX-FER TOOLS COMERCIAL LTDA	**R$ 126,42**

Estado:	Cidade:	Endereço:	Nome de Contato:	Telefone:	Email:
SP	São Paulo	AVENIDA GUILHERME COTCHING, 587	GABRIEL	(11) 9974-3997	licitacao@maxfertools.com.br

CNPJ	Razão Social do Fornecedor	Valor da Proposta Final
08.658.622/0001-13	J. J. VITALLI	R$ 126,46

Estado:	Cidade:	Endereço:	Nome de Contato:	Telefone:	Email:
RS	Frederico Westphalen	RUA MAURICIO CARDOSO, 737	Elizane	(55) 3744-1575	comercial@vitaza.com.br

CNPJ	Razão Social do Fornecedor	Valor da Proposta Final
62.434.545/0001-63	LEOPARDO ATACADISTA LTDA	R$ 189,99

Endereço:
,

CNPJ	Razão Social do Fornecedor	Valor da Proposta Final
54.152.070/0001-94	FERRAMENTAS E PNEUMATICOS 1001 LTDA	R$ 190,00

Endereço: BRASILIA, 475
Telefone: (31) 3143-3482
Email: ferramentasp1001@gmail.com

51.659.136/0001-49	SOUL DISTRIBUIDORA DE PRODUTOS E EQUIPAMENTOS INDUSTRIAIS LTDA	R$ 218,00

Endereço: LAGUNENSES, 101
Nome de Contato: SOUL DISTRIBUIDORA
Telefone: (51) 9910-8405
Email: atas@souldistribuidora.com.br

57.235.166/0001-04	57.235.166 GEOVANA ARCANJO SANTOS	R$ 221,99

Endereço:
,

40.044.357/0001-96	CJC COMERCIO VAREJISTA E ATACADISTA DE FERRAMENTAS LTDA	R$ 233,99

Estado: RS
Cidade: Gramado
Endereço: AV PRIMEIRO DE MAIO, 2221
Telefone: (54) 9251-0893

32.005.178/0001-11	EMGESA EMPRESA DE GERENCIAMENTO DE SOBRESSALENTES E AUTOMACAO EIRELI	R$ 248,88

Estado: SP
Cidade: São Paulo
Endereço: R LAURINDO DE BRITO, 592
Nome de Contato: JOAO
Telefone: (11) 4801-3111
Email: jjuniorsaraiva@gmail.com

64.274.847/0001-47	NSA COMERCIO LTDA	R$ 249,78

Endereço: DR ALMIRO LEAL DA COSTA, 130
Telefone: (11) 6487-7153
Email: gustavoribeiro279@gmail.com

07.412.297/0001-41	ACACMAR COMERCIAL E TRANSPORTES LTDA	R$ 249,88

Estado: SP
Cidade: São Paulo
Endereço: AVENIDA TENENTE MARQUES, 5.110
Telefone: (11) 3931-4569/ (11) 3659-6945
Email: acacmarauto@gmail.com

37.752.415/0001-21	NR2 ENERGIA SUSTENTAVEL LTDA UF endereço: SP	R$ 256,30

Endereço:
,

02.013.755/0001-56	FERRAGEM ELETROCOR LTDA	R$ 275,50

Estado: RS
Cidade: Porto Alegre
Endereço: AVENIDA PROTASIO ALVES, 8595
Nome de Contato: Gustavo Zortea
Telefone: (51) 3061-9450
Email: licitacoesgustavozortea@hotmail.com

16.868.674/0001-42	DIPAR FERRAGENS LTDA	R$ 50.000,00

Estado: RS
Cidade: Erechim
Endereço: RUA ABILIO LOTARIO MACHRY, 437
Nome de Contato: ANDRESSA
Telefone: (54) 98432-6813
Email: licita.dipar@gmail.com

Preço (Compras Governamentais) 2: Preço do Fornecedor Vencedor **R$ 150,00**

Inc. I Art. 5º da IN 65 de 07 de Julho de 2021 (Lei nº 14.133)

CNPJ: 09.586.988/0001-97

Órgão: MINISTÉRIO DA DEFESA
Comando do Exército
Comando Militar do Sul
5ª Região Militar
14ªBrigada de Infantaria Motorizada
63ºBatalhão de Infantaria

Objeto: Eventual aquisição de material para manutenção de bens imóveis/instalações e afins para 63º Batalhão de Infantaria, 14ª Brigada de Infantaria Motorizada e Hospital de Guarnição de Florianópolis.

Descrição: **Corta-vergalhão** - CORTA-VERGALHÃO, TIPO: TESOURA , MATERIAL: AÇO CROMADO MOLIBDÊNIO , MATERIAL CABO: PVC - CLORETO DE POLIVINILA , COMPRIMENTO: 30 POL, CARACTERÍSTICAS ADICIONAIS: LÂMINAS AÇO TEMPERADO/CAPACIADA CORTE 3/8 POL

CatMat: **371966** - Corta-Vergalhão - Tipo: Tesoura | Material: Aço Cromado Molibdênio | Material Cabo: Pvc - Cloreto De Polivinila | Comprimento: 30 POL | Características Adicionais: Lâminas Aço Temperado/Capaciada Corte 3/8 Pol

Fonte: www.gov.br/compras/pt-br

Data: 17/12/2025 08:00

Modalidade: Pregão Eletrônico

SRP: SIM

Identificação: NºPregão:900052025 / UASG:160443

Lote/Item: /120

Ata: Link Ata

Homologação: 06/02/2026 11:07

Quantidade: 5

Unidade: Unidade

UF: SC

CNPJ	Razão Social do Fornecedor	Valor da Proposta Final
08.658.622/0001-13 *VENCEDOR*	J. J. VITALLI	**R$ 150,00**

Estado:	Cidade:	Endereço:	Nome de Contato:	Telefone:	Email:
RS	Frederico Westphalen	RUA MAURICIO CARDOSO, 737	Elizane	(55) 3744-1575	comercial@vitaza.com.br

CNPJ	Razão Social do Fornecedor	Valor da Proposta Final
51.659.136/0001-49	SOUL DISTRIBUIDORA DE PRODUTOS E EQUIPAMENTOS INDUSTRIAIS LTDA	R$ 181,00

Endereço:	Nome de Contato:	Telefone:	Email:
LAGUNENSES, 101	SOUL DISTRIBUIDORA	(51) 9910-8405	atas@souldistribuidora.com.br

CNPJ	Razão Social do Fornecedor	Valor da Proposta Final
09.548.709/0001-09	HBJ COMERCIO DE MATERIAIS DE CONSTRUCAO LTDA	R$ 189,00

Estado:	Cidade:	Endereço:	Telefone:	Email:
SC	São José	RUA MANOEL LOUREIRO, S/N	(48) 3258-1983	hbjlicitacoes@gmail.com

CNPJ	Razão Social do Fornecedor	Valor da Proposta Final
14.968.227/0001-30	FERGAVI COMERCIAL LTDA	R$ 211,59

Estado:	Cidade:	Endereço:	Nome de Contato:	Telefone:	Email:
SP	São Paulo	RUA SILVEIRA TAVARES, 112	DELSON E MARCOS	(11) 99297-9527	fergavi@terra.com.br

CNPJ	Razão Social do Fornecedor	Valor da Proposta Final
54.152.070/0001-94	FERRAMENTAS E PNEUMATICOS 1001 LTDA	R$ 212,00

Endereço:	Telefone:	Email:
BRASILIA, 475	(31) 3143-3482	ferramentasp1001@gmail.com

CNPJ	Razão Social do Fornecedor	Valor da Proposta Final
16.868.674/0001-42	DIPAR FERRAGENS LTDA	R$ 30.000,00

Estado:	Cidade:	Endereço:	Nome de Contato:	Telefone:	Email:
RS	Erechim	RUA ABILIO LOTARIO MACHRY, 437	ANDRESSA	(54) 98432-6813	licita.dipar@gmail.com

Preço (Compras Governamentais) 3: Preço do Fornecedor Vencedor **R$ 162,38**

Inc. I Art. 5º da IN 65 de 07 de Julho de 2021 (Lei nº 14.133)

CNPJ: 09.562.003/0001-93

Órgão: MINISTÉRIO DA DEFESA
Comando do Exército
Comando Militar do Nordeste
10ª Região Militar
40ºBatalhão de Infantaria

Objeto: Aquisição de ferramental para atender as necessidades do 40º Batalhão de Infantaria

Descrição: **Cortador manual tubo** - CORTADOR MANUAL TUBO, TIPO: ALICATE , MATERIAL: ALUMÍNIO/AÇO , MATERIAL DO CABO: PLÁSTICO INJETADO , CAPACIDADE DO CORTE MÍNIMO: 64 MM, MATERIAL DA LÂMINA: AÇO , CARACTERISTICAS ADICIONAIS: SISTEMA DE DESTRAVAMENTO LATERAL

CatMat: **607560** - Cortador Manual Tubo - Tipo: Alicate | Material: Alumínio/Aço | Material Do Cabo: Plástico Injetado | Capacidade Do Corte Mínimo: 64 MM | Material Da Lâmina: Aço | Caracteristicas Adicionais: Sistema De Destravamento Lateral

Fonte: www.gov.br/compras/pt-br

Data: 10/12/2025 08:00

Modalidade: Pregão Eletrônico

SRP: SIM

Identificação: NºPregão:900192025 / UASG:160041

Lote/Item: /5

Ata: Link Ata

Homologação: 30/01/2026 10:48

Quantidade: 3

Unidade: Unidade

UF: CE

CNPJ	Razão Social do Fornecedor	Valor da Proposta Final
03.217.016/0001-49 *VENCEDOR*	RPF COMERCIAL LTDA	**R$ 162,38**

Estado:	Cidade:	Endereço:	Nome de Contato:	Telefone:	Email:
PR	Curitiba	RUA Rua Francisco Nunes, 337	Elcio	(41) 98879-3507	rpf@rpfcomercial.com.br

CNPJ	Razão Social do Fornecedor	Valor da Proposta Final
26.580.101/0001-72	APPONTE WEB GESTAO E CONSULTORIA EMPRESARIAL LTDA.	R$ 166,11

Endereço:	Telefone:	Email:
RUA CEL JOSE EUSEBIO, 95	(11) 3255-4399	dalessandro@apponte.com.br

CNPJ	Razão Social do Fornecedor	Valor da Proposta Final
51.917.580/0001-17	BRGRIDS ADMINISTRACAO CONSERVACAO E SEGURANCA PATRIMONIAL LTDA UF endereço: GO	R$ 167,09

Endereço:	Telefone:	Email:
PROFESSOR ARTUR RORIZ, SN	(61) 3622-2194	cliente@taticacontabilidadelza.com.br

Item 126: DETECTOR DE GASES EXPLOSIVOS E OXIMETRO

Preço Estimado: R$ 3.335,33 (un) **Percentual:** - **Preço Estimado Calculado:** R$ 3.335,33 **Média dos Preços Obtidos:** R$ 3.335,33

Quantidade	Descrição	Observação
14 Unidades	DETECTOR MULTIGAS, PARA 4 GASES: COMBUSTIVEL LEL (ESCALA 0-100% LIE), OXIGENIO O2 (ESCALA 0-30%), MONOXIDO DE CARBONO CO (ESCALA 0-1999 PPM), GAS SULFIDRICO H2S (ESCALA 0-200PPM). PAINEL DIGITAL COM LUZ DE FUNDO PARA VISUALIZACAO EM AMBIENTES DE POUCA LUZ COM APRESENTACAO DAS LEITURAS DE TODOS OS SENSORES E NIVEL DE BATERIA. ALERTA SOBRE A ESCASSEZ DE ENERGIA DA BATERIA ATRAVES DE ALARMES. SISTEMA DE ALERTAS COMPOSTO POR ALARME SONORO, VISUAL E VIBRATORIO. INDICADOR DE FIM-DE-VIDA UTIL DOS SENSORES, QUE NOTIFIQUE O USUARIO COM ANTECEDENCIA SOBRE A NECESSIDADE DE AJUSTE OU TROCA DO SENSOR. O INSTRUMENTO DEVE SER CAPAZ DE RESISTIR A QUEDAS ACIDENTAIS DE ATE 4 METROS DE ALTURA. GRAU DE PROTECAO IP 67. CERTIFICADO INMETRO PARA EQUIPAMENTOS INTRINSICAMENTE SEGUROS. CERTIFICADO DE CALIBRACAO RBC INMETRO.	190029031

Preço (Compras Governamentais) 1: Preço do Fornecedor Vencedor **R$ 3.332,98**

Inc. I Art. 5º da IN 65 de 07 de Julho de 2021 (Lei nº 14.133)

CNPJ: 71.480.560/0001-39

Órgão: SERVICO AUTONOMO DE AGUA E ESGOTO / 1 - Serv. Autônomo Água e Esgoto Sorocaba

Objeto: AQUISICAO DE APARELHOS DE MEDICAO

Descrição: **DETECTOR DE GASES CLORO ESPECIFICACAO: DETECTOR DE GAS (CLORO-CL2) COM ASSEGUINTES CARACTERISTICAS:- COM VISOR LCD MOSTRANDO CONTINUAMENTE CONCENTRA-COES DE GAS EM TEMPO REAL- DESIGN COMPACTO, LEVE E CONFORTAVEL- RESISTENTE A AGUA- PROCEDIMENTO SIMPLES DE** - DETECTOR DE GASES CLORO ESPECIFICACAO: DETECTOR DE GAS (CLORO-CL2) COM ASSEGUINTES CARACTERISTICAS:- COM VISOR LCD MOSTRANDO CONTINUAMENTE CONCENTRA-COES DE GAS EM TEMPO REAL- DESIGN COMPACTO, LEVE E CONFORTAVEL- RESISTENTE A AGUA- PROCEDIMENTO SIMPLES DE CALIBRACAO AUTOMATICA;COMPATIVEL COM ESTACAO DE CALIBRACAO E TESTESAUTOMATICOS- AUTO-TESTE COMPLETO DE TODAS AS FUNCOES DOSENSOR, STATUS DA BATERIA, INTEGRIDADE DO CIR-CUITO E ALARMES SONOROS/VISUAIS NA INICIALIZACAO- BARRAS LUMINOSAS DE ALARME DE ANGULO ABERTO- PROTECAO INTERNA CONTRA IMPACTO* DIMENSOES: 2,8 X 5,0 X 9,5CM / 1,1 X 2,0 X 3,75'* PESO MAXIMO: 90 GRAMAS* ALARMES: VISUAL, VIBRATORIO E SONORO (95dB) MI-NIMO, MAXIMO, STEL, TWA* TESTES: INTEGRIDADE DE SENSOR, CIRCUITO, BATERIAE ALARMES SONOROS/VISUAIS NA ATIVACAO, BATERIA(CONTINUO)* BOMBA: COMPATIBILIDADE COM A BOMBA DE AMOSTRAGEMMOTORIZADA* DURACAO DA BATERIA TIPICA: VIDA UTIL DA BATERIADE 02 ANOS (TIPICA) COM BATERIA 3V SUBSTITUIVEL* OPCOES DO USUARIO *- BIPE DE FUNCIONAMENTO- ALARMES COM TRAVA- M

Fonte: https://pncp.gov.br/app/editais/71480560000139/2026/58

Data: 07/04/2026 00:00

Modalidade: Dispensa

Critério de Julgamento: Não se aplica

SRP: NÃO

Identificação: 71480560000139-1-000058/2026

Lote/Item: 1/1

Ata: N/A

Homologação: 07/04/2026 00:00

Quantidade: 3

Unidade: PC

UF: SP

CNPJ	Razão Social do Fornecedor	Valor da Proposta Final
24.253.611/0001-00 *VENCEDOR*	C4M COMERCIO E SERVICOS DE EQUIPAMENTOS LTDA	R$ 3.332,98

Estado:	Cidade:	Endereço:	Telefone:	Email:
SP	São Caetano do Sul	RUA CONCEICAO, 718	(11) 3565-5579	nfe@c4m.com.br

Preço (Compras Governamentais) 2: Preço do Fornecedor Vencedor **R$ 3.179,51**

Inc. I Art. 5º da IN 65 de 07 de Julho de 2021 (Lei nº 14.133)

CNPJ: 33.781.055/0008-01

Órgão: MINISTÉRIO DA SAÚDE
FUNDAÇÃO OSWALDO CRUZ
Centro de Pesquisa René Rachou

Objeto: Aquisição de Aparelho Detector de Gás para no Núcleo de Esterilização e Criopreservação do IRR/Fiocruz.

Descrição: **Detector Gás alimentação: bateria recarregável, características adicionais: display alfanumérico de cristal líquido, material invólucro: plástico abs, tipo: portátil com função explosímetro, tipo gás: o2, co, h2s, lel, uso: para monitoramento do ar em esp** - alimentação: bateria recarregável, características adicionais: display alfanumérico de cristal líquido, material invólucro: plástico abs, tipo: portátil com função explosímetro, tipo gás: o2, co, h2s, lel, uso: para monitoramento do ar em espaços confinados Marca: HONEYWELL BW Referência: BWS1-XL-Y

Fonte: www.gov.br/compras/pt-br

Data: 16/03/2026 08:00

Modalidade: Dispensa

SRP: NÃO

Identificação: Dispensa de Licitação Nº 70/2026 / UASG: 254423

Lote/Item: /1

Ata: Link Ata

Homologação: 19/03/2026 19:20

Quantidade: 1

Unidade: Unidade

UF: MG

CNPJ	Razão Social do Fornecedor	Valor da Proposta Final
53.680.201/0001-43 *VENCEDOR*	SALES FERREIRA SOLUCOES LTDA	**R$ 3.179,51**

Endereço:
,

CNPJ	Razão Social do Fornecedor	Valor da Proposta Final
39.781.895/0001-84	ROGERIO LOBAO CONSULTORIA DE DESENVOLVIMENTO HUMANO LTDA	R$ 3.179,57

Endereço: BRAZ CUBAS, 37
Telefone: (13) 9741-9857
Email: rogeriolobao@hotmail.com

50.514.932/0001-20	50.514.932 ROBSON MARCELHO SILVA	R$ 3.180,00

Endereço:
,

57.763.132/0001-92	NWL VARIEDADES LTDA UF endereço: SP	R$ 3.397,30

Endereço:
,

40.929.669/0001-87	D.P.DRUMOND COMERCIO, IMPORTACAO & EXPORTACAO DE PRODUTOS	R$ 5.138,79

Estado:	Cidade:	Endereço:	Nome de Contato:	Telefone:	Email:
RJ	Niterói	R FRANCISCO SARDINHA, 253	Drumond	(21) 3587-7475	atendimento@ddrumond.com

49.415.261/0001-61	49.415.261 ARIEL MULLER MUNIZ DA CUNHA	R$ 5.138,84

Endereço:
,

48.944.202/0001-18	M & R SOLUCOES E SERVICOS LTDA	R$ 5.138,84

Estado:	Cidade:	Endereço:	Telefone:	Email:
MG	Belo Horizonte	AVENIDA RAJA GABAGLIA, 2000	(31) 8344-2794	financeiroeadm.mr@gmail.com

58.181.877/0001-06	58.181.877 EVERTON MELO BASTOS	R$ 5.138,85

Endereço: ORQUIDEAS DE PIRAJA, 4
Telefone: (71) 8705-9733
Email: clienteonn@gmail.com

49.006.412/0001-28	49.006.412 CLEVYSSON DE ALENCAR ALVES DO NASCIMENT	R$ 5.169,00

Endereço: Q QR 100 CONJUNTO P, 12
Telefone: (61) 9173-5998
Email: contato.caango@gmail.com

64.444.874/0001-10	64.444.874 CLEBIA TOME DE SOUZA PEREIRA UF endereço: DF	R$ 5.190,00

Endereço:
,

59.613.718/0001-04	59.613.718 MILENA MELO DE MIRANDA UF endereço: SP	R$ 5.200,00

Endereço: ELOAH CABRAL SAUEIA, 243
Telefone: (11) 2450-0951
Email: milenamiranda.comercio@gmail.com

60.065.705/0001-19	60.065.705 GERALD VILELA ALMEIDA UF endereço: MG	R$ 5.209,00

Endereço:
,

62.041.804/0001-96	62.041.804 IGOR OLIVEIRA MALHEIROS UF endereço: SP	R$ 5.220,00

Endereço: ENGENHEIRO ARMANDO DE ARRUDA PEREIRA, 3238
Telefone: (00) 0000-0000
Email: neostagio@gmail.com

50.346.552/0001-24	ALESSANDRO L DE OLIVEIRA	R$ 5.220,00

Endereço:
,

CNPJ	Razão Social do Fornecedor	Valor da Proposta Final
60.014.170/0001-57	MERIDIAN TECH SOLUCOES INTEGRADAS LTDA UF endereço: CE	R$ 5.220,00

Endereço: 1 DO RESIDENCIAL CAMPO DOS INGLESES, 319 | **Telefone:** (85) 9658-6748 | **Email:** messiasoliveiramelo@hotmail.com

67.835.447/0001-51	CECI BRANDS & CO. DO BRASIL LTDA.	R$ 5.221,88

Endereço:
,

49.125.377/0001-66	RFM GONCALVES LICITACOES PUBLICAS LTDA	R$ 5.221,89

Endereço: DUARTE DE AZEVEDO, 388 | **Telefone:** (11) 3384-7829 | **Email:** vendas@rfmtradingcompany.com.br

65.682.552/0001-72	65.682.552 GLAUCIA ALVES DOS SANTOS GERMANO UF endereço: MG	R$ 5.222,76

Endereço:
,

35.046.335/0001-25	CSL COMERCIO DE PRODUTOS NATURAIS LTDA UF endereço: MG	R$ 5.222,76

Endereço:
,

63.045.881/0001-87	LICITA CERTA LTDA	R$ 5.222,77

Endereço: FREDERICO JENSEN, 2120 | **Telefone:** (47) 9262-0416 | **Email:** albuquerquelicitacoes@gmail.com

39.425.550/0001-98	39.425.550 THAYNAH LAIS FERREIRA CAMPOS DOS SANTOS UF endereço: SP	R$ 5.223,00

Endereço: LINDOIA, 111 | **Telefone:** (32) 9193-5918 | **Email:** thaynahempresa@gmail.com

58.434.877/0001-70	58.434.877 ERIVELTO CAMARGO	R$ 5.223,00

Endereço: ECLAIR MARTINS DA SILVA, 560 | **Telefone:** (47) 9188-3927 | **Email:** ecamargo.licitacao@gmail.com

26.205.861/0001-08	MARIDALVA SILVA FONTEL DE SOUZA 38049880249	R$ 5.300,00

Estado:	Cidade:	Endereço:	Nome de Contato:	Telefone:	Email:
PA	Capanema	RUA ESTRADA NOVA, 530	MARCOS	(91) 8164-6889	fonteldesouza@gmail.com

51.165.735/0001-06	51.165.735 FRANCIELI DA SILVA MAURO PINTO	R$ 6.000,00

Endereço: ROSAMELIA DE OLIVEIRA, 500 | **Telefone:** (41) 9944-8926 | **Email:** smartstore.cwb@outlook.com

34.839.190/0001-57	PORTUARIA TRADE COMERCIAL LTDA	R$ 6.000,00

Endereço:
,

49.316.139/0001-38	L P SOLUCOES INTEGRADAS LTDA	R$ 6.500,00

Endereço: CAIO VIANA MARTINS, 135 | **Telefone:** (81) 2001-8216 | **Email:** lpsolucoesintegradasltda@gmail.com

36.858.780/0001-52	LMS MEDICAL COMERCIO DE PRODUTOS LTDA	R$ 8.000,00

Endereço: MARECHAL DEODORO, 211 | **Telefone:** (41) 3373-0494 | **Email:** sac@lmsmedical.com.br

CNPJ	Razão Social do Fornecedor	Valor da Proposta Final
30.870.355/0001-00	M2Z SOLUCOES INTEGRADAS LTDA	R$ 9.996,00

Estado:	Cidade:	Endereço:	Nome de Contato:	Telefone:	Email:
RJ	Rio de Janeiro	AV NOVA YORK, 530	Fabio	(21) 2220-2988	m2zsolucoes@gmail.com

CNPJ	Razão Social do Fornecedor	Valor da Proposta Final
55.261.686/0001-66	FORTALEZA COMERCIO E SERVICOS LTDA	R$ 10.000,00

Endereço:	Nome de Contato:	Telefone:	Email:
VIOLETA DE MELO, 278	Leonardo	(31) 8718-0439	leonardofsilva@yahoo.com.br

CNPJ	Razão Social do Fornecedor	Valor da Proposta Final
25.235.133/0001-78	SMS COMERCIO E SERVICOS LTDA	R$ 10.000,00

Estado:	Cidade:	Endereço:	Nome de Contato:	Telefone:	Email:
MG	Contagem	AVENIDA TROPICAL, 2565	Cassiana	(31) 4112-2021	licitacasmag@gmail.com

CNPJ	Razão Social do Fornecedor	Valor da Proposta Final
23.929.719/0001-07	PROPAGA MULTIVENDAS E SERVICOS INTEGRADOS LTDA	R$ 59.900,00

Estado:	Cidade:	Endereço:	Nome de Contato:	Telefone:	Email:
RJ	Duque de Caxias	RUA MANUEL BANDEIRA, 6	LUCIANO	(21) 3069-6030	propagamultivendas@gmail.com

Preço (Compras Governamentais) 3: Preço do Fornecedor Vencedor **R$ 3.493,50**

Inc. I Art. 5º da IN 65 de 07 de Julho de 2021 (Lei nº 14.133)

CNPJ: 45.781.176/0001-66

Órgão: MUNICIPIO DE AMERICANA / 1 - PREFEITURA MUNICIPAL DE AMERICANA

Objeto: AQUISIÇÃO DE DETECTORES DE GÁS UTILIZADOS NAS ATIVIDADES EM ESPAÇO CONFINADO PELOS AGENTES PÚBLICOS DA PREFEITURA MUNICIPAL DE AMERICANA - SECRETARIA DE OBRAS

Descrição: **DETECTOR MULTIGÁS SEM BOMBA (ASPIRAÇÃO DIRETA POR DIFUSÃO) PARA A MEDIÇÃO DA CONCENTRAÇÃO DE GASES NO AMBIENTE** - DETECTOR MULTIGÁS SEM BOMBA (ASPIRAÇÃO DIRETA POR DIFUSÃO) PARA A MEDIÇÃO DA CONCENTRAÇÃO DE GASES NO AMBIENTE

Fonte: https://pncp.gov.br/app/editais/45781176000166/2025/1323

Data: 15/12/2025 00:00

Modalidade: Dispensa

Critério de Julgamento: Menor preço

SRP: NÃO

Identificação: 45781176000166-1-001323/2025

Lote/Item: 1/2

Ata: N/A

Homologação: 15/12/2025 00:00

Quantidade: 2

Unidade: UNIDADE

UF: SP

CNPJ	Razão Social do Fornecedor	Valor da Proposta Final
24.253.611/0001-00 *VENCEDOR*	C4M COMERCIO E SERVICOS DE EQUIPAMENTOS LTDA	R$ 3.493,50

Estado:	Cidade:	Endereço:	Telefone:	Email:
SP	São Caetano do Sul	RUA CONCEICAO, 718	(11) 3565-5579	nfe@c4m.com.br

Item 127: DUTO PARA INSUFLADOR/EXAUSTOR

Preço Estimado: R$ 1.558,87 (un) **Percentual:** - **Preço Estimado Calculado:** R$ 1.558,87 **Média dos Preços Obtidos:** R$ 1.558,87

Quantidade	Descrição	Observação
5 Unidades	DUTO PARA INSUFLADOR/EXAUSTOR COM 20CM DE DIAMETRO E 4,5M DE COMPRIMENTO, FABRICADO COM VINIL E POL IESTER E REVESTIDO COM PVC, RESISTENTE A TEMPERATURAS DE ATE 82°C, MOLA DE ACO COM ARAME EM ESPIRAL CL ASSE 1. ATENDE AS ESPECIFI CACOES DA ASTM 227.	BR3257834

Preço (Compras Governamentais) 1: Preço do Fornecedor Vencedor **R$ 1.330,00**

Inc. I Art. 5º da IN 65 de 07 de Julho de 2021 (Lei nº 14.133)

CNPJ: 18.243.287/0001-46

Órgão: PREFEITURA MUNICIPAL DE CARMO DO RIO CLARO

Objeto: Sistema de registro de preços para futura e eventual aquisição de materiais de concreto para manutenções em vias públicas, pontes, redes fluviais e pluviais do município, sendo a entrega de acordo com a necessidade até o período de 12 (doze) meses, podendo prorrogar por igual período desde que comprovada a vantajosidade.

Descrição: **Duto De Pvc** - DUTO DE PVC, MATERIAL PVC- CLORETO DE POLIVINILA, TIPO REFORÇADO, LARGURA 300MM, ALTURA 300 MM, COMPRIMENTO 1,00 M, CARACTERÍSTICAS ADICIONAIS PESTANA DEPROTEÇÃO DE EXAUSTOR, APLICAÇÃO TUBULAÇÃO SISTEMA DE EXAUSTÃO

CatMat: **620983** - Duto De Pvc - Material: Pvc - Cloreto De Polivinila | Tipo: Reforçado | Largura: 300 MM | Altura: 300 MM | Comprimento: 1,00 M | Características Adicionais: Pestana De Proteção De Exaustor | Aplicação: Tubulação Sistema De Exaustão

Fonte: www.gov.br/compras/pt-br

Data: 17/09/2025 08:00

Modalidade: Pregão Eletrônico

SRP: SIM

Identificação: NºPregão:900732025 / UASG:984287

Lote/Item: /2

Ata: Link Ata

Homologação: 06/10/2025 14:10

Quantidade: 150

Unidade: Unidade

UF: MG

CNPJ	Razão Social do Fornecedor	Valor da Proposta Final
11.069.316/0001-56 *VENCEDOR*	TUBOS TIGRE-ADS DO BRASIL LIMITADA	**R$ 1.330,00**

Estado:	Cidade:	Endereço:	Nome de Contato:	Telefone:	Email:
SP	Rio Claro	AVENIDA Avenida Pennwalt, 270	Danilo Machado	(11) 3021-6500	asilva@tigre-ads.com

CNPJ	Razão Social do Fornecedor	Valor da Proposta Final
17.497.132/0001-73	NOVO HORIZONTE INSTALACOES LTDA	R$ 1.460,06

Endereço:	Telefone:	Email:
RUA ALBERTO CINTRA, 35	(31) 9205-1580	contato@nhltda.com.br

CNPJ	Razão Social do Fornecedor	Valor da Proposta Final
26.580.101/0001-72	APPONTE WEB GESTAO E CONSULTORIA EMPRESARIAL LTDA.	R$ 1.504,14

Endereço:	Telefone:	Email:
RUA CEL JOSE EUSEBIO, 95	(11) 3255-4399	dalessandro@apponte.com.br

Preço Site de Domínio Amplo 1 **R$ 1.551,76**

Inc. III Art. 5º da IN 65 de 07 de Julho de 2021 (Lei nº 14.133)

Site: Americanvek

Produto: Duto Para Insuflador Exaustor Espaço Confinado 7,6mts - 30cm Diâmetro

Descrição: Anexo 63

Data/Hora Inclusão: 26/06/2026 13:25:11

CNPJ:

Telefone:

Url: https://www.americanvek.com.br/products/duto-para-insuflador-exaustor-espaco-confinado-7-6mts-30cm-diametro?variant=44554651730166&country=BR¤cy=BRL&utm_medium=product_sync&utm_source=google&utm_content=sag_organic&utm_campaign=sag_organic&srsltid=AfmBOorRRv-XwvNL75ggrrCEgBkKOQJmLI98dtzlGeecUa1L2ykuighiPaY

Preço Site de Domínio Amplo 2 **R$ 2.023,70**

Inc. III Art. 5º da IN 65 de 07 de Julho de 2021 (Lei nº 14.133)

Site: Americanvek

Produto: Duto Para Insuflador Exaustor Espaço Confinado 7,6mts - 40cm Diâmetro

Descrição: Anexo 64

Data/Hora Inclusão: 26/06/2026 13:25:27

CNPJ:

Telefone:

Url: https://www.americanvek.com.br/products/duto-para-insuflador-exaustor-espaco-confinado-7-6mts-40cm-diametro?variant=44554666475766&country=BR¤cy=BRL&utm_medium=product_sync&utm_source=google&utm_content=sag_organic&utm_campaign=sag_organic&srsltid=AfmBOoptBGB67btCuphERkV_f1-Wlaxsvh-tvcRBDiL5CBRFZj_4Kyer5LA

Item 128: EQUIPAMENTO AUTONOMO DE PROTECAO RESPIRATORIA

Preço Estimado: R$ 7.671,84 (un) **Percentual:** - **Preço Estimado Calculado:** R$ 7.671,84 **Média dos Preços Obtidos:** R$ 7.671,84

Quantidade	Descrição	Observação
20 Unidades	RESPIRADOR DE ADUCAO DE AR TIPO MASCARA AUTONOMA DE AR COMPRIMIDO COM CIRCUITO ABERTO DE DEMANDA COM PRESSAO POSITIVA. COMPOSTO POR MASCARA FACIAL EM SILICONE, CILINDRO EM FIBRA DE CARBONO E SAIDA CARONA. RESPIRADOR FACIAL EM SILICONE COM LENTE EM POLICARBONATO, QUE APRESENTE AMPLO CAMPO DE VISAO, LIVRE DE DISTORCOES. ARREIO RETARDANTE A CHAMA COM APOIO LOMBAR E FITAS REFLETIVAS NOS OMBROS E CINTURA. SUPORTE EM FORMATO ANATOMICO, COM ABERTURAS PARA REDUZIR A TRANSPIRACAO E COM ALCAS PARA O TRANSPORTE. MANOMETRO DE PEITO. REDUTOR DE PRESSAO DE 1º ESTAGIO COM VALVULA DE SEGURANCA. VALVULA DE DEMANDA COM SISTEMA DE CONEXAO ENGATE RAPIDO PARA CONEXAO E REMOCAO. CILINDRO REVESTIDO EM FIBRA DE CARBONO, 300 BAR, 6.8L. VALVULA DO CILINDRO COM MANOMETRO. CONEXAO PARA SISTEMA CARONA (O SISTEMA CARONA COMPOSTO POR MASCARA E VALVULA DE DEMANDA SECUNDARIA DEVE SER ADQUIRIDO EM SEPARADO). PESO APROXIMADO DO EQUIPAMENTO DE 8 KG ATIVACAO DE ALARME SONORO 55 + 5 BAR NIVEL DE ALARME >90 DB CA VALIDO APROVADO DE ACORDO COM A NORMA: ABNT NBR 13716:1996.	BR3288768

Preço Site de Domínio Amplo 1 **R$ 7.974,72**

Inc. III Art. 5º da IN 65 de 07 de Julho de 2021 (Lei nº 14.133)

Site: NET Suprimentos

Produto: EQUIPAMENTO AUTONOMO COMPOSITE 300BAR 6,8L 60MIN GAS AND SAFETY OPTIMUS

Descrição: Anexo 65

Data/Hora Inclusão: 26/06/2026 11:21:55

CNPJ: 43.854.777/0001-26

Telefone:

Url: https://www.netsuprimentos.com.br/equipamento-autonomo-composite-300bar-6-8l-60min-gas-and-safety-optimus-gsoptimus/p?idsku=14357&srsltid=AfmBOoo3mPNDpFMSoc7JqS1FBVkzNgp67RLEL7RsxdizjeFolqaoJ75MVJg

Preço Site de Domínio Amplo 2 **R$ 7.990,00**

Inc. III Art. 5º da IN 65 de 07 de Julho de 2021 (Lei nº 14.133)

Site: sailnautica.com.br

Produto: Conjunto De Respiração Autônoma Completo Cilindro De Aço 6l 300bar C/ Carona

Descrição: Anexo 66

Data/Hora Inclusão: 26/06/2026 11:22:20

CNPJ: 48.960.061/0001-27

Telefone:

Url: https://sailnautica.com.br/produto/conjunto-de-respiracao-autonoma-completo-cilindro-de-aco-6l-300bar-c-carona/?srsltid=AfmBOooX72xzoJyY4UhEe4q2mOaVFGSr1ONFXyPTkjNouajmzyZLL6SCuHo

Preço Site de Domínio Amplo 3 **R$ 7.050,79**

Inc. III Art. 5º da IN 65 de 07 de Julho de 2021 (Lei nº 14.133)

Site: Euromast | Matériel Pompier
Produto: Aparelho respiratório autônomo - ADVANCED Type 2 LIGHT
Descrição:
Data/Hora Inclusão: 26/06/2026 11:22:52
CNPJ:
Telefone:
Url:

Item 129: EQUIPAMENTO AUTONOMO DE PROTECAO RESPIRATORIA

Preço Estimado: R$ 8.214,07 (un) **Percentual:** - **Preço Estimado Calculado:** R$ 8.214,07 **Média dos Preços Obtidos:** R$ 8.214,07

Quantidade	Descrição	Observação
82 Unidades	APARELHO RESPIRACAO AUTONOMO COM CILINDRO EM FIBRA DE CARBONO (PRESSAO DE 300 BAR E AUTONOMIA DE 45 MINUTOS). COM OS SEGUINTES COMPONENTES : 1- COSTADO EM ALUMINIO OU MATERIAL QUE APRESENTE RESISTENCIA E PESO SIMILAR; 2- TIRAS DE AJUSTE EM KEVLAR OU EM POLIMERO DE ENGENHARIA TOTALMENTE ANTICHAMA; INCORPORANDO FIVELAS DO TIPO DE DESENGATE 3- VALVULA DE DEMANDA DE SEGUNDO ESTAGIO COM ALARME VIBRATORIO 4- ALARME VIBRATORIO; 5- PROTECAO CONTRA AGENTES QUIMICOS, BIOLOGICOS, RADIOLOGICOS E NUCLEARES 6- MASCARA FACIAL COMPLETA COM AMPLA VISAO; 7- ARANHA EM KEVLAR OU EM POLIMERO DE ENGENHARIA TOTALMENTE ANTICHAMA; 8- CONEXAO UNIVERSAL RECARGA RAPIDA COMPLETA 300 BAR OBS: O FORNECEDOR DEVE ATESTAR QUE O PRODUTO ATENDE A NORMA REGULADORA Nº 6 DA PORTARIA Nº 3214/78 DO MINISTERIO DO TRABALHO E EMPREGO.	BR3257955

Preço Site de Domínio Amplo 1 **R$ 7.974,72**

Inc. III Art. 5º da IN 65 de 07 de Julho de 2021 (Lei nº 14.133)

Site: NET Suprimentos
Produto: EQUIPAMENTO AUTONOMO COMPOSITE 300BAR 6,8L 60MIN GAS AND SAFETY OPTIMUS
Descrição: Anexo 67
Data/Hora Inclusão: 26/06/2026 11:19:47
CNPJ: 43.854.777/0001-26
Telefone:
Url: https://www.netsuprimentos.com.br/equipamento-autonomo-composite-300bar-6-8l-60min-gas-and-safety-optimus-gsoptimus/p?idsku=14357&srsltid=AfmBOor-g9G67xNhIZIo721HUMSAulfRLkbJiJrVT2z-6MGuWz4lgyuvRTs

Preço Site de Domínio Amplo 2 **R$ 8.977,50**

Inc. III Art. 5º da IN 65 de 07 de Julho de 2021 (Lei nº 14.133)

Site: Central Brasil
Produto: OPTIMUS - Sistema Autônomo de Suporte Respiratório (SCBA) Tipo 1
Descrição: Anexo 68
Data/Hora Inclusão: 26/06/2026 11:20:04
CNPJ:
Telefone:
Url: https://www.centralbrasilinstrumentos.com.br/optimus-sistema-autonomo-de-suporte-respiratorio-scba?parceiro=2044&srsltid=AfmBOoqjKAaqrWRgRFj_1x1uZIsWlZcn29ebz1ebSfmSgViz-1IXNxpWgys

Preço Site de Domínio Amplo 3 **R$ 7.690,00**

Inc. III Art. 5º da IN 65 de 07 de Julho de 2021 (Lei nº 14.133)

Site: Mercado Livre
Produto: Aparelho De Respiração Autônoma - 6l C/ Carona Big Bear
Descrição:
Data/Hora Inclusão: 26/06/2026 11:20:20
CNPJ: 03.007.331/0001-41
Telefone:
Url:

Item 130: EQUIPAMENTO AUTONOMO DE PROTECAO RESPIRATORIA

Preço Estimado: R$ 6.451,91 (un) **Percentual:** - **Preço Estimado Calculado:** R$ 6.451,91 **Média dos Preços Obtidos:** R$ 6.451,91

Quantidade	Descrição	Observação
16 Unidades	EQUIPAMENTO AUTONOMO DE PROTECAO RESPIRATORIA(EAPR) RESPIRADOR DE ADUCAO DE AR - CIRCUITO ABERTO D E DEMANDA POSITIVA. PRINCIPAIS COMPONENTES DO EQUIPAMENTO: CILINDRO DE AR COMPRIMIDO EM FIBRA DE CAR BONO, VOLUME DE 6,9L; VALVULA DO CILINDRO REDUTOR DE PRESSAO COM VALVULA DE SEGURANCA; MANOMETRO; TUBOS E/OU MANGUEIRAS FLEXIVEIS; SUPORTE ANATOMICO; PECA FACIAL INTEIRA; CONECTOR DA PECA FACIAL; VALV ULA DE DEMANDA (COMANDADA PELA ACAO PULMONAR); DISPOSITIVO DE ALARME E CORREIAS DE SUSTENTACAO E F IVELAS. O EQUIPAMENTO DEVERA ATENDER AS SEGUINTES NORMAS: ABNT NBR 13716/1996 ABNT NBR 12543:2017 ABNT I SO 16972:2015 ABNT NBR 13695:1996 ABNT NBR 13200:1994 NFPA 1981:2019 - Mala para transporte e armazenamento em plastico rigid o e resistente; - Pode ser utilizado com sistema de saida carona, permitindo o resgate de pessoas sem protecao adequada na area de risco.	BR3237754

Preço Site de Domínio Amplo 1 **R$ 6.799,90**

Inc. III Art. 5º da IN 65 de 07 de Julho de 2021 (Lei nº 14.133)

Site: sailnautica.com.br
Produto: Conjunto De Respiração Autônoma Completo Cilindro De Aço 6l 300bar
Descrição: Anexo 69
Data/Hora Inclusão: 26/06/2026 11:15:12
CNPJ: 48.960.061/0001-27
Telefone:
Url: https://sailnautica.com.br/produto/conjunto-de-respiracao-autonoma-completo-cilindro-de-aco-6l-300bar/?srsltid=AfmBOor_tVe-iUQG2mRN3NEG6C1ZaOeSvHcyU12pFOiKwjvgNptrDhW1Bjo

Preço Site de Domínio Amplo 2 **R$ 6.898,77**

Inc. III Art. 5º da IN 65 de 07 de Julho de 2021 (Lei nº 14.133)

Site: Mercado Livre (https://www.mercadolivre.com.br/)
Produto: Aparelho De Respiração Autônoma Homologado 6l Aço Sem Carona Seariver
Descrição: Anexo 70
Data/Hora Inclusão: 26/06/2026 11:15:23
CNPJ: 10.573.521/0001-91
Telefone: 0800 637 7246
Url: https://www.mercadolivre.com.br/aparelho-de-respiracao-autonoma-homologado-6l-aco-sem-carona/up/MLBU1946262461?matt_tool=18956390&utm_source=google_shopping&utm_medium=organic&pdp_filters=item_id%3AMLB2190317323&from=gshop

Preço Site de Domínio Amplo 3 **R$ 5.657,05**

Inc. III Art. 5º da IN 65 de 07 de Julho de 2021 (Lei nº 14.133)

Site: Mercado Livre (https://www.mercadolivre.com.br/)

Produto: Conjunto de Respiração Completa C/ Cilindro de Aço 6l 300bar

Descrição: Anexo 71

Data/Hora Inclusão: 26/06/2026 11:15:53

CNPJ: 10.573.521/0001-91

Telefone: 0800 637 7246

Url: https://www.mercadolivre.com.br/conjunto-de-respiraco-completa-c-cilindro-de-aco-6l-300bar/p/MLB47221444?matt_tool=18956390&utm_source=google_shopping&utm_medium=organic&pdp_filters=item_id%3AMLB5321146244&from=gshop

Item 131: ESCORA DE ACO TUBULAR (2,20 A 3,25 M)

Preço Estimado: R$ 267,62 (un) **Percentual:** - **Preço Estimado Calculado:** R$ 267,62 **Média dos Preços Obtidos:** R$ 267,62

Quantidade	Descrição	Observação
16 Unidades	ESCORA DE ACO CARBONO, TIPO TUBULAR (TELESCOPIA), COM PLACAS (SAPATAS) RETANGULARES NAS EXTREMIDADES PINO ANEXO PARA FUROS DE TRAVAMENTO E REGULAGEM, GARRAS PARA MANUSEIO. ALTURA MINIMA _____ _____ 2,20M ALTURA MAXIMA _____ 3,25M TUBO EXTERNO {COMPRIM._____ 1,5M {DIAM. EXT. _____ 6CM SAPATAS _____ 15 X 10CM.	190016799

Preço (Compras Governamentais) 1: Preço do Fornecedor Vencedor **R$ 283,00**

Inc. I Art. 5º da IN 65 de 07 de Julho de 2021 (Lei nº 14.133)

CNPJ: 46.251.021/0001-80

Órgão: SERVICO AUTONOMO DE AGUA E ESGOTOS / 01 - Departamento de Licitações e Contratos

Objeto: Aquisição de escoras metálicas ajustáveis (3,0 a 4,5 m), destinadas às equipes de obras civis, com a finalidade de viabilizar escoramentos temporários, apoio estrutural e demais intervenções operacionais necessárias às atividades de campo, garantindo a continuidade, a segurança e a eficiência dos serviços prestados por esta Autarquia.

Descrição: **Escora metalica ajustavel com comprimento variando entre 3,00 e 4,50 metros, fabricada em tubo de aco com diametro externo entre 50 mm e 60 mm e espessura minima de 2,65 mm. Peso aproximado de 20,45 kg por unidade. Capacidade de carga minima de 750 kg por** - Escora metalica ajustavel com comprimento variando entre 3,00 e 4,50 metros, fabricada em tubo de aco com diametro externo entre 50 mm e 60 mm e espessura minima de 2,65 mm. Peso aproximado de 20,45 kg por unidade. Capacidade de carga minima de 750 kg por escora. Utilizada para escoramento de estruturas em obras civis, com regulagem de altura por rosca e pino de seguranca.

Fonte: https://pncp.gov.br/app/editais/46251021000180/2026/134

Data: 31/03/2026 00:00

Modalidade: Dispensa

Critério de Julgamento: Não se aplica

SRP: NÃO

Identificação: 46251021000180-1-000134/2026

Lote/Item: 1/1

Ata: N/A

Homologação: 31/03/2026 00:00

Quantidade: 20

Unidade: un

UF: SP

CNPJ	Razão Social do Fornecedor	Valor da Proposta Final
08.544.683/0001-50 *VENCEDOR*	TRIUNFO INDUSTRIA E COMERCIO DE ANDAIMES EIRELI	R$ 283,00

Estado:	Cidade:	Endereço:	Telefone:	Email:
SP	Pedreira	R NELSON CUSTODIO, 301	(19) 3807-9414/ (19) 3808-1015	contabil@jzonline.com.br

Preço (Compras Governamentais) 2: Preço do Fornecedor Vencedor **R$ 270,00**

Inc. I Art. 5º da IN 65 de 07 de Julho de 2021 (Lei nº 14.133)

CNPJ: 42.357.483/0006-30

Órgão: MINISTÉRIO DAS CIDADES
Companhia Brasileira de Trens Urbanos
CBT-STU/REC-Superintendência de Trens Urbanos de Recife

Objeto: Eventual aquisição de andaimes, painel guarda-corpo e acessórios.

Descrição: **Estaca De Aco** - ESTACA DE ACO, TIPO: ESCORA METÁLICA , MATERIAL: AÇO CARBONO SAE 1010 , COMPRIMENTO: 2,5 A 4,5 M, CAPACIDADE: 700 A 750 KG, CARACTERISTICAS ADICIONAIS: REGULAGEM DE 10 CM EM 10 CM COM PINO DE SEGURANÇA , APLICAçãO: ESCORAMENTO DE ESTRUTURAS

CatMat: **611555** - Estaca De Aco - Tipo: Escora Metálica | Material: Aço Carbono Sae 1010 | Comprimento: 2,5 A 4,5 M | Capacidade: 700 A 750 KG | Caracteristicas Adicionais: Regulagem De 10 Cm Em 10 Cm Com Pino De Segurança | Aplicação: Escoramento De Estruturas

Fonte: www.gov.br/compras/pt-br

Data: 11/03/2026 08:00

Modalidade: Pregão Eletrônico

SRP: SIM

Identificação: NºPregão:900432025 / UASG:275057

Lote/Item: /10

Ata: Link Ata

Homologação: 09/04/2026 11:39

Quantidade: 8

Unidade: Unidade

UF: PE

CNPJ	Razão Social do Fornecedor	Valor da Proposta Final
17.722.651/0001-98 *VENCEDOR*	VALDIR DE ARAUJO PIRES LTDA	**R$ 270,00**

Estado:	Cidade:	Endereço:	Nome de Contato:	Telefone:	Email:
PI	Teresina	RUA RIACHUELO, 3284	Valdir de Araújo Pires	(86) 3213-8593	gusadobrasil@hotmail.com

CNPJ	Razão Social do Fornecedor	Valor da Proposta Final
17.978.903/0001-44	EUROTOOLS MAQUINAS E FERRAMENTAS LTDA	R$ 450,00

Estado:	Cidade:	Endereço:	Nome de Contato:	Telefone:	Email:
PE	Recife	RUA LUIZ DE CAMOES, 145	Jean Louis Ebrahim de Araújo	(81) 3031-0450	licitacao@eurotools.rec.br

CNPJ	Razão Social do Fornecedor	Valor da Proposta Final
20.470.692/0001-49	L B COMERCIO DE FERRAGENS LTDA	R$ 700,00

Estado:	Cidade:	Endereço:	Nome de Contato:	Telefone:	Email:
PE	Recife	RUA RIBEIRAO VERMELHO, 1252	Ladson	(81) 3040-3451	lbcomercio@outlook.com

CNPJ	Razão Social do Fornecedor	Valor da Proposta Final
31.152.908/0001-44	DOIS PILARES MATERIAIS EM GERAL LTDA	R$ 2.000,00

Endereço:
,

CNPJ	Razão Social do Fornecedor	Valor da Proposta Final
16.868.674/0001-42	DIPAR FERRAGENS LTDA	R$ 2.000,00

Estado:	Cidade:	Endereço:	Nome de Contato:	Telefone:	Email:
RS	Erechim	RUA ABILIO LOTARIO MACHRY, 437	ANDRESSA	(54) 98432-6813	licita.dipar@gmail.com

CNPJ	Razão Social do Fornecedor	Valor da Proposta Final
42.164.792/0001-80	RAIMUNDA VASCONCELOS DE JESUS 90403800587	R$ 3.000,00

Estado:	Cidade:	Endereço:	Telefone:	Email:
BA	Salvador	R ALMEIDA BRANDAO, 191	(71) 8100-1060	raimundavasconcelosdejesus@gmail.com

CNPJ	Razão Social do Fornecedor	Valor da Proposta Final
50.547.931/0001-82	GM COMERCIO LTDA	R$ 5.000,00

Estado:	Cidade:	Endereço:	Nome de Contato:	Telefone:	Email:
PE	Recife	RUA RIO XINGU, 313	Ellen Leticia da Silva Cruz - Sócio-Administrador	(81) 8146-6310	gmcomercio23@outlook.com

CNPJ	Razão Social do Fornecedor	Valor da Proposta Final
25.235.133/0001-78	SMS COMERCIO E SERVICOS LTDA	R$ 1.000.000,00

Estado:	Cidade:	Endereço:	Nome de Contato:	Telefone:	Email:
MG	Contagem	AVENIDA TROPICAL, 2565	Cassiana	(31) 4112-2021	licitacasmag@gmail.com

CNPJ	Razão Social do Fornecedor	Valor da Proposta Final
39.412.830/0001-61	SOUZA TEC COMERCIO E SERVICO EIRELI	R$ 1.000.000,00

Estado:	Cidade:	Endereço:	Nome de Contato:	Telefone:	Email:
MG	Contagem	AV TROPICAL, 2565	MARIO SOUZA	(31) 8677-9407	souzateccomercial@gmail.com

Preço PMS 1: **R$ 258,73**

Inc. III Art. 5º da IN 65 de 07 de Julho de 2021 (Lei nº 14.133)

Código Insumo 1: 8900103002SCM0533

Código Insumo 2:

Tabela: CAESB

Objeto: ESCORA TUBULAR GALVANIZADA REGULÁVEL - L = 3,00 A 4,50 M E CAPACIDADE DE 2.100 A 750 KG

Mês/Ano: 06/09/2025 00:00:00

UF: DF

Unidade Medida: UN

Preço Desonerado: Sim

Item 132: ESCORA DE MADEIRA (102 X 102 X 2440 MM)

Preço Estimado: R$ 810,00 (un) **Percentual: -** **Preço Estimado Calculado:** R$ 810,00 **Média dos Preços Obtidos:** R$ 810,00

Quantidade	Descrição	Observação
10 Unidades	DESCRICAO: 1 - Escora de Madeira 102 x 102 x 2440 mm 2 - Madeira Marcia de arvore conifera sem apresentar rachaduras e/ou empenos, preferencialmente de Pinho do Parana, vinhatico, Jequitiba ou Cedro Rosa. 3 - Madeira devera ser fornecida com os seguintes certificados, que comprovem : a) tratamento antichama (Exemplo: verniz SHE-6020 ou similar), em conformidade com a NBR 9442/86; e, b) teor maximo de umidade presente de 19% em conformidade com a NBR 14660/04. .	BR3287469

Preço (Compras Governamentais) 1: Preço do Fornecedor Vencedor **R$ 860,00**

Inc. I Art. 5º da IN 65 de 07 de Julho de 2021 (Lei nº 14.133)

CNPJ: 46.634.101/0001-15

Órgão: MUNICIPIO DE BOTUCATU / 986249 - PREFEITURA MUNICIPAL DE BOTUCATU

Objeto: Registro de preços para possível aquisição de torete, tábua, sarrafo e caibro

Descrição: **Madeira - tora -** Madeira - tora

Fonte: https://pncp.gov.br/app/editais/46634101000115/2025/663

Data: 11/02/2026 09:00

Modalidade: Pregão - Eletrônico

Critério de Julgamento: Menor preço

SRP: SIM

Identificação: 46634101000115-1-000663/2025

Lote/Item: 1/7

Ata: N/A

Homologação: 25/02/2026 00:00

Quantidade: 50

Unidade: Unidade

UF: SP

CNPJ	Razão Social do Fornecedor	Valor da Proposta Final
07.803.532/0001-06 *VENCEDOR*	OXYGEN INDUSTRIA E COMERCIO LTDA	R$ 860,00

Estado:	Cidade:	Endereço:	Telefone:	Email:
SP	Promissão	RUA DA SAUDADE, 1280	(14) 3541-3500	escritag@telnetbrasil.com.br

Preço (Compras Governamentais) 2: Preço do Fornecedor Vencedor **R$ 840,00**

Inc. I Art. 5º da IN 65 de 07 de Julho de 2021 (Lei nº 14.133)

CNPJ: 82.777.301/0001-90

Órgão: PREFEITURA MUNICIPAL DE LAGES

Objeto: Registro de preços para eventual e futura contratação de empresa para fornecimento de madeira (prancha e vigas) e pregos, a fim de suprir a necessidade de manutenção e recuperação das pontes e mata-burros das estradas rurais em diversas localidades do interior do município de Lages, atividade de competência da Secretaria de Agricultura, Pecuária e Pesca

Descrição: **Madeira Construção** - MADEIRA CONSTRUÇÃO, TIPO MADEIRA GARAPEIRA, FORMATO VIGA, COMPRIMENTO 6 M,LARGURA 15 CM, ESPESSURA 5 CM

CatMat: **632106** - Madeira Construção - Tipo Madeira: Garapeira | Formato: Viga | Comprimento: 6 M | Largura: 15 CM | Espessura: 5 CM

Fonte: www.gov.br/compras/pt-br

Data: 08/10/2025 08:00

Modalidade: Pregão Eletrônico

SRP: SIM

Identificação: NºPregão:900992025 / UASG:988183

Lote/Item: /12

Ata: Link Ata

Homologação: 28/10/2025 11:32

Quantidade: 50

Unidade: Unidade

UF: SC

CNPJ	Razão Social do Fornecedor	Valor da Proposta Final
83.216.598/0001-88 *VENCEDOR*	MADEIREIRA FONTANA LTDA	**R$ 840,00**

Estado:	Cidade:	Endereço:	Nome de Contato:	Telefone:	Email:
SC	Lages	RUA ENGENHEIRO PAULO RIBEIRO, 505	NEVIO	(49) 3222-1558	madfontana@yahoo.com.br

46.922.149/0001-29	MW DEPARTAMENTOS LTDA	R$ 850,00

Estado:	Cidade:	Endereço:	Nome de Contato:	Telefone:	Email:
SC	Alfredo Wagner	R AGUAS FRIAS, 270	MAICON	(48) 3276-1349	empresamaiconnf@gmail.com

07.025.399/0001-04	ELOI DARTORA DE SOUZA JUNIOR	R$ 853,00

Estado:	Cidade:	Endereço:	Nome de Contato:	Telefone:	Email:
SC	Lages	RUA VALDOMIRO KOECHE, 50	KENNID	(49) 3224-7216	daltoramadeiras@hotmail.com

46.014.745/0001-00	CLEITON SANTOS ROCHA 47843938893	R$ 853,32

Estado:	Cidade:	Endereço:	Telefone:	Email:
SP	Itapevi	V CEREJEIRAS, 430	(11) 9885-2188	csr.24531@gmail.com

10.573.408/0001-06	VW COMERCIO ATACADISTA LTDA	R$ 853,33

Estado:	Cidade:	Endereço:	Nome de Contato:	Telefone:	Email:
SC	Caçador	RODOVIA MUNICIPAL VICTORIO POLETTO, S/N	RAQUEL	(49) 9921-4500	vwvanderlei@hotmail.com

24.878.609/0001-26	PR COMERCIO DE MATERIAIS DE CONSTRUCAO EPP LTDA	R$ 1.706,66

Estado:	Cidade:	Endereço:	Nome de Contato:	Telefone:	Email:
SC	Lages	RUA MARTINHO NERBASS, 30	GILSON	(49) 99952-0053	prcomerciolages@gmail.com

Preço (Compras Governamentais) 3: Preço do Fornecedor Vencedor **R$ 730,00**

Inc. I Art. 5º da IN 65 de 07 de Julho de 2021 (Lei nº 14.133)

CNPJ: 00.394.502/0042-12

Órgão: MINISTÉRIO DA DEFESA
COMANDO DA MARINHA
Comando de Operações Navais
Comando do 9º Distrito Naval
Base Naval de Val-de-Cães

Objeto: Aquisição de Matéria Prima de Fabricação (Madeiras Diversas), para construção de picadeiros em estruturas de madeira para a docagem dos navios e para atender os demais reparos em estruturas de madeira dos prédios e dos navios da Marinha do Brasil e extra-marinha encalhados ou docados no Complexo Naval de Val de Cães.

Descrição: **Madeira construção** - MADEIRA CONSTRUÇÃO, TIPO MADEIRA CEDRO, FORMATO PRANCHA, COMPRIMENTO 4,50 M,LARGURA 300 MM, ESPESSURA 50,8 MM

CatMat: **321047** - Madeira Construção - Tipo Madeira: Cedro | Formato: Prancha | Comprimento: 4,50 M | Largura: 300 MM | Espessura: 50,8 MM

Fonte: www.gov.br/compras/pt-br

Data: 05/06/2025 08:00

Modalidade: Pregão Eletrônico

SRP: SIM

Identificação: NºPregão:900162025 / UASG:784800

Lote/Item: /15

Ata: Link Ata

Homologação: 18/08/2025 13:39

Quantidade: 90

Unidade: Unidade

UF: PA

CNPJ	Razão Social do Fornecedor	Valor da Proposta Final
22.466.008/0001-80 *VENCEDOR*	MADETRES COMERCIO DE MADEIRAS LTDA	**R$ 730,00**

Estado:	Cidade:	Endereço:	Nome de Contato:	Telefone:	Email:
MS	Três Lagoas	ESTRADA SANTA LAURA, LINHA VARGINHA, 2025	TEOTONIO	(67) 3522-8818	vendas.madetres@gmail.com

CNPJ	Razão Social do Fornecedor	Valor da Proposta Final
37.984.422/0001-59	MADWORK COMERCIO E REPRESENTACOES LTDA	R$ 735,00

Estado:	Cidade:	Endereço:	Nome de Contato:	Telefone:	Email:
SP	Jandira	RUA FRANCISCO JOSE LONGO, 677	Tiago	(11) 4142-3789	licitacao@madwork.com.br

CNPJ	Razão Social do Fornecedor	Valor da Proposta Final
56.029.880/0001-83	E. S. OLIVEIRA COMERCIAL LTDA	R$ 1.000,00

Endereço:
,

Item 133: ESCOVA DE ARAME

Preço Estimado: R$ 16,59 (un) **Percentual:** - **Preço Estimado Calculado:** R$ 16,59 **Média dos Preços Obtidos:** R$ 16,59

Quantidade	Descrição	Observação
131 Unidades	COMPRIMENTO 190 mm QUANTIDADE DE TUFOS: 6 X 19 EM ACO TEMPERADO MATERIAL DO CABO: MADEIRA	BR3236269

Preço (Compras Governamentais) 1: Preço do Fornecedor Vencedor **R$ 19,98**

Inc. I Art. 5º da IN 65 de 07 de Julho de 2021 (Lei nº 14.133)

CNPJ: 00.394.502/0075-80

Órgão: MINISTÉRIO DA DEFESA
COMANDO DA MARINHA
CENTRO DE MANUTENÇÃO DE SISTEMAS DA MARINHA

Objeto: Aquisição de ferramentas

Descrição: **Escova** - ESCOVA, MATERIAL: AÇO , APLICAÇÃO: MOTO-ESMERIL , CARACTERÍSTICAS ADICIONAIS: ROTATIVA, ARAMES ONDULADOS, DIMENSÕES EXTERNAS 6"

CatMat: **312079** - Escova - Material: Aço | Aplicação: Moto-Esmeril | Características Adicionais: Rotativa, Arames Ondulados, Dimensões Externas 6"

Fonte: www.gov.br/compras/pt-br

Data: 03/12/2025 09:30

Modalidade: Pregão Eletrônico

SRP: SIM

Identificação: NºPregão:900222025 / UASG:744021

Lote/Item: /14

Ata: Link Ata

Homologação: 29/01/2026 14:06

Quantidade: 12

Unidade: Unidade

UF: RJ

CNPJ	Razão Social do Fornecedor	Valor da Proposta Final
35.236.131/0001-57 *VENCEDOR*	GGV COMERCIAL EIRELI	R$ 19,98

Estado:	Cidade:	Endereço:	Nome de Contato:	Telefone:	Email:
SP	São Paulo	PC COMTE EDUARDO DE OLIVEIRA, 279	THIAGO	(11) 2934-2256	ggv@terra.com.br

Preço (Compras Governamentais) 2: Preço do Fornecedor Vencedor **R$ 16,30**

Inc. I Art. 5º da IN 65 de 07 de Julho de 2021 (Lei nº 14.133)

CNPJ: 00.394.700/0001-08

Órgão: GOVERNO DO DISTRITO FEDERAL - GDF
Secretaria de Estado de Saúde do Distrito Federal

Objeto: Aquisição potencial de insumos à saúde pertencentes ao Grupo 3603 (ARTIGOS PARA CME), com o intuito de manter o abastecimento regular da Secretaria de Estado de Saúde do Distrito Federal - SES/DF, de forma ininterrupta, bem como garantir a assistência aos usuários do SUS/DF, em sistema de registro de preços, conforme especificações e quantitativos constantes no Anexo I do Edital.

Descrição: **Escova limpeza geral** - ESCOVA LIMPEZA GERAL, MATERIAL CORPO: PLÁSTICO , MATERIAL CERDAS: AÇO INOXIDÁVEL , CARACTERÍSTICAS ADICIONAIS: AUTOCLAVÁVEL, CABO ANTIDERRAPANTE, RÍGIDO , COMPRIMENTO: 17,78 CM, APLICAÇÃO: LIMPEZA DE MATERIAIS DE ORTOPEDIA

CatMat: **396683** - Escova Limpeza Geral - Material Corpo: Plástico | Material Cerdas: Aço Inoxidável | Características Adicionais: Autoclavável, Cabo Antiderrapante, Rígido | Comprimento: 17,78 CM | Aplicação: Limpeza De Materiais De Ortopedia

Fonte: www.gov.br/compras/pt-br

Data: 29/10/2025 08:00

Modalidade: Pregão Eletrônico

SRP: SIM

Identificação: NºPregão:902592025 / UASG:926119

Lote/Item: /1

Ata: Link Ata

Homologação: 23/12/2025 13:32

Quantidade: 254

Unidade: Unidade

UF: DF

CNPJ	Razão Social do Fornecedor	Valor da Proposta Final
05.032.608/0001-11 *VENCEDOR*	MONTEGGIA PRODUTOS HOSPITALARES LTDA	**R$ 16,30**

Estado:	Cidade:	Endereço:	Nome de Contato:	Telefone:	Email:
RS	Cachoeirinha	RUA AMAPA, 132	Vinicius Lobo Blanc	(51) 3439-4518	comercial@monteggia.com.br

CNPJ	Razão Social do Fornecedor	Valor da Proposta Final
27.401.513/0001-60	DEVANT CARE COMERCIAL LTDA	R$ 23,10

Estado:	Cidade:	Endereço:	Nome de Contato:	Telefone:	Email:
SP	Cotia	R MATRIX, 56	EVELIM	(11) 4862-4600	comercial@devantcare.com

CNPJ	Razão Social do Fornecedor	Valor da Proposta Final
00.059.062/0001-79	CRYSSIL FORNECEDORA DE MATERIAIS E SERVICOS ESPECIALIZADOSLTDA	R$ 27,00

Estado:	Cidade:	Endereço:	Nome de Contato:	Telefone:	Email:
RJ	Rio de Janeiro	RUA MARQUES DE JACAREPAGUA, 854	Maria	(21) 2424-9265	cryssil2014@gmail.com

CNPJ	Razão Social do Fornecedor	Valor da Proposta Final
32.218.962/0001-08	FORMA MEDICAL COMERCIO DE PRODUTOS HOSPITALARES LTDA	R$ 32,00

Estado:	Cidade:	Endereço:	Telefone:	Email:
RJ	Niterói	R VISCONDE DE SEPETIBA, 935	(21) 3123-4701	legal@menezes.cnt.br

CNPJ	Razão Social do Fornecedor	Valor da Proposta Final
37.145.431/0001-56	RNL TRADE AND FACILITIES ASSETS LTDA	R$ 102.470.000,00

Endereço:	Telefone:	Email:
PAU BRASIL LOTE, 06	(61) 2027-0328	contato@federaltrading.org

Preço (Compras Governamentais) 3: Preço do Fornecedor Vencedor **R$ 13,50**

Inc. I Art. 5º da IN 65 de 07 de Julho de 2021 (Lei nº 14.133)

CNPJ: 34.621.748/0001-23

Órgão: MINISTÉRIO DA EDUCAÇÃO
Universidade Federal do Pará
Pró Reitoria de Administração
Departamento de Recursos Materiais

Objeto: Aquisição de BENS DE CONSUMO DESERTOS/FRUSTRADOS DOS PROCESSOS LICITATÓRIOS REALIZADOS NO ANO DE 2024 para atender às necessidades do Restaurante Universitário (RU) e Casa dos Estudantes Universitários (CEUs) da Universidade Federal do Pará (UFPA).

Descrição: **Escova limpeza geral** - ESCOVA LIMPEZA GERAL, MATERIAL CORPO: AÇO ARAMADO , MATERIAL CERDAS: POLIETILENO , COMPRIMENTO: 40 CM

CatMat: **422715** - Escova Limpeza Geral - Material Corpo: Aço Aramado | Material Cerdas: Polietileno | Comprimento: 40 CM

Fonte: www.gov.br/compras/pt-br

Data: 26/09/2025 08:00

Modalidade: Pregão Eletrônico

SRP: SIM

Identificação: NºPregão:900212025 / UASG:153063

Lote/Item: /35

Ata: Link Ata

Homologação: 17/03/2026 18:52

Quantidade: 60

Unidade: Unidade

UF: PA

CNPJ	Razão Social do Fornecedor	Valor da Proposta Final
27.934.956/0001-17 *VENCEDOR*	ANDRADE ALCANTARA COMERCIO DE GENEROS ALIMENTICIOS LTDA	**R$ 13,50**

Estado:	Cidade:	Endereço:	Telefone:	Email:
PA	Ananindeua	TRAVESSA WE 63 A, 1281	(91) 8339-6119	pantojacontabil@hotmail.com

CNPJ	Razão Social do Fornecedor	Valor da Proposta Final
20.290.559/0001-00	E A ALCANTARA & CIA LTDA	R$ 1.000,00

Estado:	Cidade:	Endereço:	Nome de Contato:	Telefone:	Email:
PA	Ananindeua	TRAVESSA WE 73 - A, 1992	Marco Antonio	(91) 3263-5495	eaalcantara@outlook.com

Item 134: ESGUICHO DE VAZAO VARIAVEL (1 1/2") STORZ

Preço Estimado: R$ 189,66 (un) **Percentual:** - **Preço Estimado Calculado:** R$ 189,66 **Média dos Preços Obtidos:** R$ 189,66

Quantidade	Descrição	Observação
133 Unidades	ESGUICHO VAZAO VARIAVEL (AJUSTAVEL) DE 1 1/2 POL (38.0MM) DE ENGATE RAPIDO (STORZ) INDICADO PARA EXTINCAO DE FOGO CLASSE A E RESFRIAMENTO CLASSE B. COMPRIMENTO TOTAL - 5 3/8 POL (138 MM) VAZAO - ATE 480 LPM (95 GPM) MATERIAL DE CONSTRUCAO - BRONZE (ASTM B. 62) FORMACAO DE CORTINA 120 GRAUS.	190040278

Preço PMS 1: **R$ 163,82**

Inc. III Art. 5º da IN 65 de 07 de Julho de 2021 (Lei nº 14.133)

Código Insumo 1: 37554

Código Insumo 2:

Tabela: SINAPI - Sistema Nacional de Pesquisa de Custos e Índices

Objeto: ESGUICHO JATO REGULAVEL, TIPO ELKHART, ENGATE RAPIDO 1 1/2", PARA COMBATE A INCENDIO

Mês/Ano: 01/05/2026 00:00:00

UF: MT

Unidade Medida: UN

Preço Desonerado: Não

Preço PMS 2: **R$ 193,77**

Inc. III Art. 5º da IN 65 de 07 de Julho de 2021 (Lei nº 14.133)

Código Insumo 1: 37554

Código Insumo 2:

Tabela: SINAPI - Sistema Nacional de Pesquisa de Custos e Índices

Objeto: ESGUICHO JATO REGULAVEL, TIPO ELKHART, ENGATE RAPIDO 1 1/2", PARA COMBATE A INCENDIO

Mês/Ano: 01/05/2026 00:00:00

UF: RS

Unidade Medida: UN

Preço Desonerado: Não

Preço PMS 3: **R$ 211,38**

Inc. III Art. 5º da IN 65 de 07 de Julho de 2021 (Lei nº 14.133)

Código Insumo 1: 37554

Código Insumo 2:

Tabela: SINAPI - Sistema Nacional de Pesquisa de Custos e Índices

Objeto: ESGUICHO JATO REGULAVEL, TIPO ELKHART, ENGATE RAPIDO 1 1/2", PARA COMBATE A INCENDIO

Mês/Ano: 01/05/2026 00:00:00

UF: DF

Unidade Medida: UN

Preço Desonerado: Sim

Item 135: ESGUICHO DE VAZAO VARIAVEL (2.1/2") ROSCA

Preço Estimado: R$ 277,38 (un) **Percentual: -** **Preço Estimado Calculado:** R$ 277,38 **Média dos Preços Obtidos:** R$ 277,38

Quantidade	Descrição	Observação
44 Unidades	Esguicho com Vazao variavel Comprimento: Menor que 12in; Material: Latao; Acionamento: Alavanca posicional variando entre Neblina larga (Abertura do cone maior que 90º e menor que 120º), Neblina Estreita (Abertura do cone de 30º) e Jato Solido; Conexao com a mangueira: Rosca interna de 2,5in com passo de 7,5FPP (fios por polegada) tipo NH Vazao: 250GPM; Pressao de operacao: 004651904 TYPE I-3 Esguicho com Vazao variavel Comprimento: Menor que 12in; Material: Latao; Acionamento: Alavanca posicional variando entre Neblina larga (Abertura do cone maior que 90º e menor que 120º), Neblina Estreita (Abertura do cone de 30º) e Jato Solido; Conexao com a mangueira: Rosca interna de 2,5in com passo de 7,5FPP (fios por polegada) tipo NH Vazao: 250GPM; Pressao de operacao: 100psi; Devera atender as Normas MIL-N-24408 (Type I-3 nozzle) e CAAML-1202. A empresa devera apresentar certificados ou testes comprovando o material, a vazao e pressao de operacao e tipo e rosca.	004651904

Preço PMS 1: **R$ 289,28**

Inc. III Art. 5º da IN 65 de 07 de Julho de 2021 (Lei nº 14.133)

Código Insumo 1: 37555

Código Insumo 2:

Tabela: SINAPI - Sistema Nacional de Pesquisa de Custos e Índices

Objeto: ESGUICHO JATO REGULAVEL, TIPO ELKHART, ENGATE RAPIDO 2 1/2", PARA COMBATE A INCENDIO

Mês/Ano: 01/05/2026 00:00:00

UF: CE

Unidade Medida: UN

Preço Desonerado: Não

Preço PMS 2: **R$ 285,71**

Inc. III Art. 5º da IN 65 de 07 de Julho de 2021 (Lei nº 14.133)

Código Insumo 1: 37555

Código Insumo 2:
Tabela: SINAPI - Sistema Nacional de Pesquisa de Custos e Índices
Objeto: ESGUICHO JATO REGULAVEL, TIPO ELKHART, ENGATE RAPIDO 2 1/2", PARA COMBATE A INCENDIO
Mês/Ano: 01/05/2026 00:00:00
UF: PB
Unidade Medida: UN
Preço Desonerado: Não

Preço PMS 3: **R$ 257,14**

Inc. III Art. 5º da IN 65 de 07 de Julho de 2021 (Lei nº 14.133)

Código Insumo 1: 37555
Código Insumo 2:
Tabela: SINAPI - Sistema Nacional de Pesquisa de Custos e Índices
Objeto: ESGUICHO JATO REGULAVEL, TIPO ELKHART, ENGATE RAPIDO 2 1/2", PARA COMBATE A INCENDIO
Mês/Ano: 01/05/2026 00:00:00
UF: DF
Unidade Medida: UN
Preço Desonerado: Sim

Item 136: ESGUICHO ELKHART (1 1/2") STORZ

Preço Estimado: R$ 114,15 (un) **Percentual:** - **Preço Estimado Calculado:** R$ 114,15 **Média dos Preços Obtidos:** R$ 114,15

Quantidade	Descrição	Observação
215 Unidades	FABRICADO EM BRONZE FUNDIDO POLIDO OU CROMADO, CONFORME ASTM-B-62 COM BOCAL RECARTILHADO COM ANEL DE NEOPRENE PARA PROTECAO, FUNCIONAMENTO EM 3 POSICOES: BOCAL FECHADO; JATO SOLIDO, E NEBLINA FINA EM DIVERSOS ANGULOS DE LEQUE (ABERTURA ATE 120 GRAUS), FECHAMENTO POR VALVULA CENTRAL. COMPRIMENTO 153MM. VAZAO (GPM) 145. ENGATE RAPIDO. ACORDO: MAR 71000/371.	190016970

Preço PMS 1: **R$ 119,57**

Inc. III Art. 5º da IN 65 de 07 de Julho de 2021 (Lei nº 14.133)

Código Insumo 1: 10903
Código Insumo 2:
Tabela: SINAPI - Sistema Nacional de Pesquisa de Custos e Índices
Objeto: ESGUICHO TIPO JATO SOLIDO, EM LATAO, ENGATE RAPIDO 2 1/2" X 13 MM, PARA MANGUEIRA EM INSTALACAO PREDIAL COMBATE A INCENDIO
Mês/Ano: 01/05/2026 00:00:00
UF: CE
Unidade Medida: UN
Preço Desonerado: Não

Preço PMS 2: **R$ 119,42**

Inc. III Art. 5º da IN 65 de 07 de Julho de 2021 (Lei nº 14.133)

Código Insumo 1: 20965

Código Insumo 2:

Tabela: SINAPI - Sistema Nacional de Pesquisa de Custos e Índices

Objeto: ESGUICHO TIPO JATO SOLIDO, EM LATAO, ENGATE RAPIDO 1 1/2" X 16 MM, PARA MANGUEIRA EM INSTALACAO PREDIAL COMBATE A INCENDIO

Mês/Ano: 01/05/2026 00:00:00

UF: GO

Unidade Medida: UN

Preço Desonerado: Não

Preço PMS 3: **R$ 103,47**

Inc. III Art. 5º da IN 65 de 07 de Julho de 2021 (Lei nº 14.133)

Código Insumo 1: 20965

Código Insumo 2:

Tabela: SINAPI - Sistema Nacional de Pesquisa de Custos e Índices

Objeto: ESGUICHO TIPO JATO SOLIDO, EM LATAO, ENGATE RAPIDO 1 1/2" X 16 MM, PARA MANGUEIRA EM INSTALACAO PREDIAL COMBATE A INCENDIO

Mês/Ano: 01/05/2026 00:00:00

UF: MA

Unidade Medida: UN

Preço Desonerado: Não

Item 137: ESGUICHO ELKHART (2 1/2") STORZ

Preço Estimado: R$ 168,23 (un) **Percentual:** - **Preço Estimado Calculado:** R$ 168,23 **Média dos Preços Obtidos:** R$ 168,23

Quantidade	Descrição	Observação
103 Unidades	FABRICADO EM BRONZE FUNDIDO POLIDO OU CROMADO, CONFORME ASTM-B-62 COM BOCAL RECARTILHADO COM ANEL DE NEOPRENE PARA PROTECAO, FUNCIONAMENTO EM 3 POSICOES: BOCAL FECHADO; JATO SOLIDO, E NEBLINA FINA EM DIVERSOS ANGULOS DE LEQUE (ABERTURA ATE 120 GRAUS), FECHAMENTO POR VALVULA CENTRAL. COMPRIMENTO 188MM. VAZAO (GPM) 230. ENGATE RAPIDO. ACORDO: MAR 71000/371.	190016962

Preço PMS 1: **R$ 173,93**

Inc. III Art. 5º da IN 65 de 07 de Julho de 2021 (Lei nº 14.133)

Código Insumo 1: 10903

Código Insumo 2:

Tabela: SINAPI - Sistema Nacional de Pesquisa de Custos e Índices

Objeto: ESGUICHO TIPO JATO SOLIDO, EM LATAO, ENGATE RAPIDO 2 1/2" X 13 MM, PARA MANGUEIRA EM INSTALACAO PREDIAL COMBATE A INCENDIO

Mês/Ano: 01/05/2026 00:00:00

UF: BA

Unidade Medida: UN

Preço Desonerado: Não

Preço PMS 2: **R$ 168,87**

Inc. III Art. 5º da IN 65 de 07 de Julho de 2021 (Lei nº 14.133)

Código Insumo 1: 20967

Código Insumo 2:

Tabela: SINAPI - Sistema Nacional de Pesquisa de Custos e Índices

Objeto: ESGUICHO TIPO JATO SOLIDO, EM LATAO, ENGATE RAPIDO 2 1/2" X 16 MM, PARA MANGUEIRA EM INSTALACAO PREDIAL COMBATE A INCENDIO

Mês/Ano: 01/05/2026 00:00:00

UF: MA

Unidade Medida: UN

Preço Desonerado: Não

Preço PMS 3: **R$ 161,90**

Inc. III Art. 5º da IN 65 de 07 de Julho de 2021 (Lei nº 14.133)

Código Insumo 1: 20968

Código Insumo 2:

Tabela: SINAPI - Sistema Nacional de Pesquisa de Custos e Índices

Objeto: ESGUICHO TIPO JATO SOLIDO, EM LATAO, ENGATE RAPIDO 2 1/2" X 19 MM, PARA MANGUEIRA EM INSTALACAO PREDIAL COMBATE A INCENDIO

Mês/Ano: 01/05/2026 00:00:00

UF: AL

Unidade Medida: UN

Preço Desonerado: Sim

Item 138: ESGUICHO LANCADOR DE ESPUMA NPU (1 1/2") STORZ

Preço Estimado: R$ 1.150,00 (un) **Percentual:** - **Preço Estimado Calculado:** R$ 1.150,00 **Média dos Preços Obtidos:** R$ 1.150,00

Quantidade	Descrição	Observação
56 Unidades	ESGUICHO FORMADOR LANCADOR DE ESPUMA TIPO NPU. TUBO EM LATAO FUNDIDO POLIDO, PONTEIRAS E PICK-UP, EN GATE RAPIDO STORZ, MANGUEIRA DE BORRACHA, VEDACOES EM NEOPRENE E AERADOR. - DIAMETRO ENTRADA _____ _____ 38MM (1 1/2 POL) - COMPRIMENTO _____ 980MM - VAZAO _____ 52GPM (200LPM).	190013734

Preço (Compras Governamentais) 1: Preço do Fornecedor Vencedor **R$ 1.200,00**

Inc. I Art. 5º da IN 65 de 07 de Julho de 2021 (Lei nº 14.133)

CNPJ: 46.248.837/0001-55

Órgão: MUNICIPIO DE VARGEM GRANDE DO SUL / 01 - Prefeitura Municipal de Vargem Grande do Sul

Objeto: DEPARTAMENTO DE SERVIÇOS URBANOS E RURAIS MANUTENÇÃO DO CAMINHAO FORD PIPA - EGI 3908

Descrição: **ESGUICHO ALTA PRESSÃO** - ESGUICHO ALTA PRESSÃO

Fonte: https://pncp.gov.br/app/editais/46248837000155/2024/1924

Data: 13/05/2026 00:00

Modalidade: Dispensa

Critério de Julgamento: Menor preço

SRP: NÃO

Identificação: 46248837000155-1-001924/2024

Lote/Item: 1/1

Ata: N/A

Homologação: 13/05/2026 00:00

Quantidade: 1

Unidade: PÇ

UF: SP

CNPJ	Razão Social do Fornecedor	Valor da Proposta Final
40.559.143/0001-52 *VENCEDOR*	WILIAN FELIPE CORALI 32996617878	R$ 1.200,00

Endereço:
,

Preço (Compras Governamentais) 2: Preço do Fornecedor Vencedor **R$ 1.250,00**

Inc. I Art. 5º da IN 65 de 07 de Julho de 2021 (Lei nº 14.133)

CNPJ: 04.216.593/0001-89

Órgão: MUNICIPIO DE CAMPO LIMPO DE GOIAS / 2 - PREFEITURA MUN DE CAMPO LIMPO DE GOIAS

Objeto: PODER EXECUTIVO - SEMAT/FMMA - CONTRATAÇÃO DE PERSONALIDADE JURÍDICA ESPECIALIZADA EM FORNECIMENTO EVENTUAL DE AUTOPEÇAS DO SISTEMA HIDRÁULICO VISANDO A MANUTENÇÃO DOS CAMINHÕES PIPAS E COMPACTADORES

Descrição: **ESGUICHO CANHÃO 2.1/2”** - ESGUICHO CANHÃO 2.1/2”

Fonte: https://pncp.gov.br/app/editais/04216593000189/2026/198

Data: 23/02/2026 08:00

Modalidade: Dispensa

Critério de Julgamento: Menor preço

SRP: NÃO

Identificação: 04216593000189-1-000198/2026

Lote/Item: 1/16

Ata: N/A

Homologação: 02/03/2026 00:00

Quantidade: 2

Unidade: UND

UF: GO

CNPJ	Razão Social do Fornecedor	Valor da Proposta Final
16.847.141/0001-84 *VENCEDOR*	V R T COMERCIO E SERVICOS LTDA	R$ 1.250,00

Endereço: AVENIDA BRASIL SUL, 1213

Telefone: (62) 3702-0034

Email: sinaflexbrasilsul@hotmail.com

Preço (Compras Governamentais) 3: Preço do Fornecedor Vencedor **R$ 1.000,00**

Inc. I Art. 5º da IN 65 de 07 de Julho de 2021 (Lei nº 14.133)

CNPJ: 46.377.800/0001-27

Órgão: GOVERNO DO ESTADO DE SÃO PAULO
ESP-SECRETARIA DA SEGURANCA PUBLICA
ESP-COMANDO DE BOMBEIROS METROP - CBM

Objeto: Aquisição de Equipamentos e materiais destinados ao combate e prevenção de incêndios, nos termos da tabela abaixo, conforme condições e exigências estabelecidas neste instrumento.

Descrição: **Esguicho** - ESGUICHO, MATERIAL CORPO LATãO, DIÂMETRO CONEXÃO ENTRADA 1/2 POL, APLICAÇÃOMANGUEIRA DE ALTA PRESSãO, CARACTERÍSTICAS ADICIONAIS NEBULIZADOR/ASPERSOR,REGULÁVEL

CatMat: **356065** - Esguicho - Material Corpo: Latão | Diâmetro Conexão Entrada: 1/2 POL | Aplicação: Mangueira De Alta Pressão | Características Adicionais: Nebulizador/Aspersor, Regulável

Fonte: www.gov.br/compras/pt-br

Data: 24/10/2025 08:00

Modalidade: Pregão Eletrônico

SRP: NÃO

Identificação: NºPregão:900092025 / UASG:180203

Lote/Item: /2

Ata: Link Ata

Homologação: 11/11/2025 15:18

Quantidade: 4

Unidade: Unidade

UF: SP

CNPJ	Razão Social do Fornecedor	Valor da Proposta Final
36.634.191/0001-90 *VENCEDOR*	VERSATTIL COMERCIO DE MATERIAL ELETRICO LTDA	**R$ 1.000,00**

Estado:	Cidade:	Endereço:	Nome de Contato:	Telefone:	Email:
SP	São Manuel	RUA XV DE NOVEMBRO, 135	ALEXANDRE	(14) 9175-2474 / (14) 9642-1672	versattil.comercial@gmail.com

CNPJ	Razão Social do Fornecedor	Valor da Proposta Final
53.478.589/0001-02	MERCURIO COMERCIO DE EQUIPAMENTOS E SEVIÇOS LTDA	R$ 1.250,00

Endereço: TAKAO MINAMI, 34 **Telefone:** (11) 7959-8866 **Email:** comercialgeral@tittanium.net

59.413.943/0001-99	VALIFIRE SISTEMA CONTRA INCENDIO LTDA	R$ 1.479,00

Endereço: ,

51.581.179/0001-59	FNM INDUSTRIA E COMERCIO LTDA	R$ 1.480,00

Endereço: ,

52.768.615/0001-66	52.768.615 JOAO ALVES DE SOUZA JUNIOR	R$ 1.500,00

Endereço: ,

37.032.250/0001-13	CAROLINE WERLANG	R$ 1.500,00

Estado: RS **Cidade:** Erechim **Endereço:** R RAUL ANTONIO BEVILACQUA, 120 **Telefone:** (45) 9969-1329 **Email:** cwcomercio@hotmail.com

Item 139: ESGUICHO LANCADOR DE ESPUMA NPU (1.1/2") ROSCA

Preço Estimado: R$ 3.600,00 (un) **Percentual:** - **Preço Estimado Calculado:** R$ 3.600,00 **Média dos Preços Obtidos:** R$ 3.600,00

Quantidade	Descrição	Observação
17 Unidades	ESGUICHO FORMADOR LANCADOR DE ESPUMA TIPO NPU. TUBO EM LATAO FUNDIDO POLIDO, PONTEIRAS E PICK-UP, PORCA CASTELO ROSCA 60 GRAUS (11 1/2 FPP) MANGUEIRA DE BORRACHA, VEDACOES EM NEOPRINE, AERADOR. - DIAMETRO ENTRADA _____ 38MM (1 1/2 POL) - COMPRIMENTO _____ 980MM- VAZAO _____ _____ 52GPM (200 LPM).	190040279

Preço (Compras Governamentais) 1: Preço do Fornecedor Vencedor **R$ 3.500,00**

Inc. I Art. 5º da IN 65 de 07 de Julho de 2021 (Lei nº 14.133)

CNPJ: 82.947.979/0001-74
Órgão: MUNICIPIO DE FRAIBURGO / 10003 - DEFESA CÍVIL
Objeto: Contratação de empresa especializada para a aquisição de materiais e equipamentos de combate a incêndio, sendo: 1 (uma) unidade de esguicho de combate a incêndio tipo Quadrafog com engate Storz de 1½ e carga de trabalho de 100 PSI, 8 (oito) unidades de mangueira de incêndio de 20 metros de 1½, 6 (seis) unidades de mangueira de incêndio de 20 metros de 2½, 1 (uma) unidade de luva de hidrante (adaptador), 2 (duas) unidades de chave de hidrante e 5 (cinco) unidades de suporte para cilindro EPR, destinados à OBM de Fraiburgo.
Descrição: **ESGUICHO** - ESGUICHO
Fonte: https://pncp.gov.br/app/editais/82947979000174/2026/139

Data: 09/06/2026 16:13
Modalidade: Dispensa
Critério de Julgamento: Menor preço
SRP: NÃO
Identificação: 82947979000174-1-000139/2026
Lote/Item: 1/1
Ata: N/A
Homologação: 23/06/2026 00:00
Quantidade: 1
Unidade: UNIDADE (UN)
UF: SC

CNPJ	Razão Social do Fornecedor	Valor da Proposta Final
93.726.446/0001-89 *VENCEDOR*	SERMEDICALL ARP EQUIPAMENTOS DE RESGATE E SEGURANCA LTDA	R$ 3.500,00

Estado: SC **Cidade:** São José **Endereço:** RUA ADELINO BOSCHETTI MATEUS, 20 **Telefone:** (48) 3257-1115 **Email:** licitacao@sermedicall.com.br

Preço (Compras Governamentais) 2: Preço do Fornecedor Vencedor **R$ 3.499,99**

Inc. I Art. 5º da IN 65 de 07 de Julho de 2021 (Lei nº 14.133)

CNPJ: 35.607.532/0001-76

Órgão: AUTARQUIA MUNICIPAL DE MOBILIDADE, TRANSITO E CIDADANIA - TRANSITAR / 36001 - Autarquia Municipal de Mobilidade, Trânsito e Cidadania - Transitar

Objeto: Registro de Preços para aquisição de equipamentos, extintores e suprimentos de combate a incêndio, incluindo recargas, serviços de testes hidrostáticos e ensaios laboratoriais em Líquido Gerador de Espuma (LGE), em conformidade com as normas técnicas vigentes, visando atender aos diversos setores da TRANSITAR.

Descrição: **ESGUICHO REGULÁVEL, ESGUICHO REGULÁVEL PARA JATO SÓLIDO, NEBLINA E CONE CHEIO, COM ENGATE RÁPIDO STORZ 1½", CORPO EM ALUMÍNIO ANODIZADO, EMPUNHADURA TIPO PISTOLA COM VÁLVULA ESFERA, TECLA FLUSH E AJUSTE DE VAZÃO 115-230-360-475 LPM. CONFORME NFPA 1964.** - ESGUICHO REGULÁVEL, ESGUICHO REGULÁVEL PARA JATO SÓLIDO, NEBLINA E CONE CHEIO, COM ENGATE RÁPIDO STORZ 1½", CORPO EM ALUMÍNIO ANODIZADO, EMPUNHADURA TIPO PISTOLA COM VÁLVULA ESFERA, TECLA FLUSH E AJUSTE DE VAZÃO 115-230-360-475 LPM. CONFORME NFPA 1964.

Fonte: https://pncp.gov.br/app/editais/35607532000176/2026/17

Data: 23/03/2026 09:59

Modalidade: Pregão - Eletrônico

Critério de Julgamento: Menor preço

SRP: SIM

Identificação: 35607532000176-1-000017/2026

Lote/Item: 1/29

Ata: N/A

Homologação: 25/03/2026 00:00

Quantidade: 12

Unidade: UNIDADE (UND)

UF: PR

CNPJ	Razão Social do Fornecedor	Valor da Proposta Final
93.726.446/0001-89 *VENCEDOR*	SERMEDICALL ARP EQUIPAMENTOS DE RESGATE E SEGURANCA LTDA	R$ 3.499,99

Estado:	Cidade:	Endereço:	Telefone:	Email:
SC	São José	RUA ADELINO BOSCHETTI MATEUS, 20	(48) 3257-1115	licitacao@sermedicall.com.br

Preço (Outros Entes Públicos) 1: Preço do Fornecedor Vencedor **R$ 3.800,00**

Inc. II Art. 5º da IN 65 de 07 de Julho de 2021 (Lei nº 14.133)

CNPJ: 83.102.590/0001-90

Órgão: Prefeitura Municipal de Agronômica

Objeto: CONTRATAÇÃO DE EMPRESA ESPECIALIZADA PARA FORNECIMENTO DE EQUIPAMENTOS DE COMBATE A INCÊNDIO URBANO, DESTINADOS A ATENDER ÀS DEMANDAS DO CORPO DE BOMBEIROS MILITAR DE TROMBUDO CENTRAL/SC, POR MEIO DE TERMO DE CESSÃO ENTRE A PREFEITURA DE AGRONÔMICA E O CORPOR DE BOMBEIROS MILITAR DE TROMBUDO CENTRAL/SC

Descrição: **Esguicho de Vazão Selecionável 1.1/2" 30-60-95- 125 GPM - TFT** - Esguicho de Vazão Selecionável 1.1/2" 30-60-95- 125 GPM - TFT

Fonte: transparencia.e-publica.net/epublica-portal/#/agronomica/portal?entidade=1483

Data: 11/02/2026 00:00

Modalidade: Pregão Eletrônico

SRP: NÃO

Identificação: MV8yMDYx

Lote/Item: /1

Ata: N/A

Homologação: 03/03/2026 00:00

Quantidade: 1

Unidade: UN

UF: SC

CNPJ	Razão Social do Fornecedor	Valor da Proposta Final
93.726.446/0001-89 *VENCEDOR*	SERMEDICALL ARP EQUIPAMENTOS DE RESGATE E SEGURANCA LTDA	R$ 3.800,00

Estado:	Cidade:	Endereço:	Telefone:	Email:
SC	São José	RUA ADELINO BOSCHETTI MATEUS, 20	(48) 3257-1115	licitacao@sermedicall.com.br

Item 140: ESGUICHO MANGUEIRA INCENDIO

Preço Estimado: R$ 3.206,66 (un) **Percentual:** - **Preço Estimado Calculado:** R$ 3.206,66 **Média dos Preços Obtidos:** R$ 3.206,66

Quantidade	Descrição	Observação
5 Unidades	- ESGUICHO FORMADOR LANCADOR DE ESPUMA TIPO NPU. - TUBO EM LATAO FUNDIDO POLIDO, PONTEIRAS E PICK-UP, - PORCA CASTELO ROSCA 60 GRAUS (11 1/2 FPP), - MANGUEIRA DE BORRACHA, VEDACOES EM NEOPRINE, AERADOR.- - DIA METRO ENTRADA _____ 38MM (1 1/2 POL)- - COMPRIMENTO _____ 980MM- VAZAO _____ _____ 52GPM (200 LPM).	190040276

Preço (Compras Governamentais) 1: Preço do Fornecedor Vencedor — R$ 3.000,00

Inc. I Art. 5º da IN 65 de 07 de Julho de 2021 (Lei nº 14.133)

CNPJ: 10.763.998/0001-30
Órgão: INSTITUTO FEDERAL DE EDUCACAO,CIENCIA E TECNOLOGIA DO PARA / 158512 - INST FED.DO PARA/CAMPUS INDUSTRIAL MARABá PA
Objeto: O objeto da presente licitação é Aquisição de equipamentos, utensílios de cozinha e material permanente para atendimento do refeitório do IFPA - Campus Conceição do Araguaia, conforme condições, quantidades e exigências estabelecidas em Edital e seus anexos.
Descrição: **Esguicho** - Esguicho
Fonte: https://pncp.gov.br/app/editais/10763998000130/2026/37

Data: 18/05/2026 08:00
Modalidade: Pregão - Eletrônico
Critério de Julgamento: Menor preço
SRP: NÃO
Identificação: 10763998000130-1-000037/2026
Lote/Item: 1/38
Ata: N/A
Homologação: 08/06/2026 00:00
Quantidade: 3
Unidade: Unidade
UF: PA

CNPJ	Razão Social do Fornecedor	Valor da Proposta Final
52.386.933/0001-62 *VENCEDOR*	REFINAR EMPRESARIAL ASSESSORIA EM CONTROLES ADMINISTRATIVOS LTDA	R$ 3.000,00

Endereço: JOSE AUGUSTO MABA, 295
Telefone: (47) 9635-9087
Email: silviokohler2021@gmail.com

Preço (Compras Governamentais) 2: Preço do Fornecedor Vencedor — R$ 3.499,99

Inc. I Art. 5º da IN 65 de 07 de Julho de 2021 (Lei nº 14.133)

CNPJ: 35.607.532/0001-76
Órgão: AUTARQUIA MUNICIPAL DE MOBILIDADE, TRANSITO E CIDADANIA - TRANSITAR / 929056 - AUTARQUIA MUN. DE MOB.TRANSITO E CIDADANIA
Objeto: Registro de Preços para aquisição de equipamentos e suprimentos de combate a incêndio, bem como para a prestação de serviços de manutenção dos respectivos equipamentos, em conformidade com as normas técnicas vigentes, visando atender aos diversos setores da TRANSITAR.
Descrição: **Esguicho** - Esguicho
Fonte: https://pncp.gov.br/app/editais/35607532000176/2026/19

Data: 23/03/2026 10:00
Modalidade: Pregão - Eletrônico
Critério de Julgamento: Menor preço
SRP: SIM
Identificação: 35607532000176-1-000019/2026
Lote/Item: 1/29
Ata: N/A
Homologação: 02/04/2026 00:00
Quantidade: 12
Unidade: Unidade
UF: PR

CNPJ	Razão Social do Fornecedor	Valor da Proposta Final
93.726.446/0001-89 *VENCEDOR*	SERMEDICALL ARP EQUIPAMENTOS DE RESGATE E SEGURANCA LTDA	R$ 3.499,99

Estado: SC
Cidade: São José
Endereço: RUA ADELINO BOSCHETTI MATEUS, 20
Telefone: (48) 3257-1115
Email: licitacao@sermedicall.com.br

Preço (Compras Governamentais) 3: Preço do Fornecedor Vencedor **R$ 3.120,00**

Inc. I Art. 5º da IN 65 de 07 de Julho de 2021 (Lei nº 14.133)

CNPJ: 09.545.196/0001-74

Órgão: MINISTÉRIO DA DEFESA
Comando do Exército
Comando de Operações Terrestres
Comando de Aviação do Exército
Base de aviação de Taubaté

Objeto: Aquisição de material permanente e de consumo de uso específico na Seção de Prevenção, Salvamento, Combate a incêndios e resgate em aeródromos.

Descrição: **Esguicho** - ESGUICHO, MATERIAL CORPO COBRE, MATERIAL CABEÇOTE COBRE, DIÂMETRO CONEXÃOENTRADA 1 1/2 POL, APLICAÇÃO MANGUEIRA COMBATE INCÊNDIO, CARACTERÍSTICASADICIONAIS REGULÁVEL

CatMat: **291677** - Esguicho - Material Corpo: Cobre | Material Cabeçote: Cobre | Diâmetro Conexão Entrada: 1 1/2 POL | Aplicação: Mangueira Combate Incêndio | Características Adicionais: Regulável

Fonte: www.gov.br/compras/pt-br

Data: 04/06/2025 09:30

Modalidade: Pregão Eletrônico

SRP: SIM

Identificação: NºPregão:900712024 / UASG:160518

Lote/Item: /18

Ata: Link Ata

Homologação: 17/10/2025 09:51

Quantidade: 10

Unidade: Unidade

UF: SP

CNPJ	Razão Social do Fornecedor	Valor da Proposta Final
53.273.957/0001-78 *VENCEDOR*	LUCKPROTECTION LTDA	**R$ 3.120,00**

Endereço:
,

CNPJ	Razão Social do Fornecedor	Valor da Proposta Final
93.726.446/0001-89	SERMEDICALL ARP EQUIPAMENTOS DE RESGATE E SEGURANCA LTDA	R$ 3.200,00

Estado:	Cidade:	Endereço:	Telefone:	Email:
SC	São José	RUA ADELINO BOSCHETTI MATEUS, 20	(48) 3257-1115	licitacao@sermedicall.com.br

CNPJ	Razão Social do Fornecedor	Valor da Proposta Final
21.548.780/0001-89	VSS COMERCIO E SERVICO LTDA	R$ 3.398,89

Estado:	Cidade:	Endereço:	Nome de Contato:	Telefone:	Email:
ES	Serra	RUA AIRTON SENNA, 153	-	(27) 3066-2024	vsscomercioeservico@gmail.com

CNPJ	Razão Social do Fornecedor	Valor da Proposta Final
13.421.690/0001-02	I. F. CADAMURO EQUIPAMENTOS LTDA	R$ 3.463,00

Estado:	Cidade:	Endereço:	Telefone:	Email:
PR	Sarandi	RUA ALBINO ZANCHIM, 479	(44) 3288-0693/ (44) 9929-9927	ifcadamurolicitacao@gmail.com

CNPJ	Razão Social do Fornecedor	Valor da Proposta Final
54.827.418/0001-04	ECOMFIRE EQUIPAMENTOS DE SEGURANCA CONTRA INCENDIO LTDA	R$ 3.500,00

Endereço:	Nome de Contato:	Telefone:	Email:
ARTHUR PEREIRA, 277	FELIPE	(11) 97960-6411	comercial@ecomfire.com.br

CNPJ	Razão Social do Fornecedor	Valor da Proposta Final
03.675.796/0001-70	FIRE & SERVICOS MANUTENCAO CONTRA INCENDIO LTDA	R$ 3.524,29

Estado:	Cidade:	Endereço:	Telefone:	Email:
SP	São Paulo	RUA AURELIANO PIZZOTI, 107	(11) 2994-3011	vendas@firex.com.br

CNPJ	Razão Social do Fornecedor	Valor da Proposta Final
09.551.241/0001-01	HAGNUS COMERCIO E SERVICO LTDA	R$ 4.500,00

Estado:	Cidade:	Endereço:	Nome de Contato:	Telefone:	Email:
RJ	Rio de Janeiro	RUA ORESTES ROSOLIA, 84	Ana	(21)96474-3726	vendas@hagnus.com.br

CNPJ	Razão Social do Fornecedor	Valor da Proposta Final
16.102.054/0001-06	DIAS & AGUIAR EXTINTORES LTDA	R$ 4.500,00

Estado:	Cidade:	Endereço:	Telefone:	Email:
SP	Indaiatuba	RUA CRISTAL, 100	(19) 3016-0116	extintubaextintores@hotmail.com

CNPJ	Razão Social do Fornecedor	Valor da Proposta Final
28.128.696/0001-55	RX PROMOCAO DE VENDAS E COMERCIO ATACADISTA DE EQUIPAMENTOS DE INFORMATICA LTDA	R$ 4.600,00

Estado:	Cidade:	Endereço:	Nome de Contato:	Telefone:	Email:
DF	Brasília	Q SQB RUA QUARESMA PARTE B, 2A	Rafael	(61) 3055-2500	rxpromocoes2019@gmail.com

CNPJ	Razão Social do Fornecedor	Valor da Proposta Final
15.655.026/0001-45	RNL TRADE AND FACILITIES LTDA	R$ 4.613,40

Endereço: RUA DAS PITANGUEIRAS, 5 **Telefone:** (61) 9570-4155/ (61) 2780-0328 **Email:** contato@federaltrading.org

52.213.084/0001-45	52.213.084 MAURICIO MOCELLIN SANTOS	R$ 5.000,00

Endereço: SANTO GRANZOTTO, 575 **Telefone:** (45) 9969-1329 **Email:** comercios.mocellin@gmail.com

29.216.954/0001-18	SOLUCOES NORTE ENGENHARIA, CONSTRUCOES E COMERCIO LTDA	R$ 199.999,00

Estado:	Cidade:	Endereço:	Nome de Contato:	Telefone:	Email:
RO	Porto Velho	RUA MIGUEL CALMON, 3905	Flávio Alves Lopes	(69) 99918-2127	solucoesnorte@solucoesnorte.com.br

Item 141: ESMERILHADEIRA ANGULAR (7")

Preço Estimado: R$ 899,00 (un) **Percentual:** - **Preço Estimado Calculado:** R$ 899,00 **Média dos Preços Obtidos:** R$ 899,00

Quantidade	Descrição	Observação
33 Unidades	Esmerilhadeira angular 7". Potencia - 2.100 watts Rotacao sem carga - 8.500 min-1 Disco de desbaste - 7" (178 mm) Disco de lixa - 7" (178 mm) Eixo - M 14 Peso - 4,2 kg 115 / 127 V - 0 601 751 4D0 220 / 230 V - 0 601 751 4E0 Acompanham - Empunhadeira auxiliar VC, flange, porca redonda, chave de pinos e capa de protecao.	BR2914516

Preço (Compras Governamentais) 1: Preço do Fornecedor Vencedor **R$ 889,28**

Inc. I Art. 5º da IN 65 de 07 de Julho de 2021 (Lei nº 14.133)

CNPJ: 02.056.729/0001-05
Órgão: MUNICIPIO DE RIO VERDE / 0 - PREFEITURA MUNICIPAL DE RIO VERDE
Objeto: REEMPENHO PARA REESTABELECIMENTO DE SALDO DO EMPENHO DE AQUISIÇÃO DE FERRAMENTAS DE MANUTENÇÃO, LIMPEZA E CONSERVAÇÃO PARA ATENDER O FUNDO MUNICIPAL DE RIO VERDE - GO.
Descrição: **ESMERILHADEIRA ANGULAR 9 POLEGADAS COM CONTROLE DE VELOCIDADE** - ESMERILHADEIRA ANGULAR 9 POLEGADAS COM CONTROLE DE VELOCIDADE
Fonte: https://pncp.gov.br/app/editais/02056729000105/2025/1455

Data: 19/02/2026 00:00
Modalidade: Dispensa
Critério de Julgamento: Menor preço
SRP: NÃO
Identificação: 02056729000105-1-001455/2025
Lote/Item: 1/1
Ata: N/A
Homologação: 19/02/2026 00:00
Quantidade: 1
Unidade: UNIDADE
UF: GO

CNPJ	Razão Social do Fornecedor	Valor da Proposta Final
39.999.415/0001-56 *VENCEDOR*	BARBIN EMPRESARIAL LTDA	R$ 889,28

Estado:	Cidade:	Endereço:	Telefone:	Email:
SP	Campinas	RUA BARRINHA, 81	(19) 8827-2705	be.empresarial1@hotmail.com

Preço (Compras Governamentais) 2: Preço do Fornecedor Vencedor **R$ 879,00**

Inc. I Art. 5º da IN 65 de 07 de Julho de 2021 (Lei nº 14.133)

CNPJ: 24.772.162/0001-06

Órgão: MUNICIPIO DE NOVA MUTUM / 1 - PREFEITURA MUNICIPAL DE NOVA MUTUM - MT

Objeto: REGISTRO DE PREÇOS PARA FUTURA E EVENTUAL AQUISIÇÃO DE FERRAMENTAS, MÁQUINAS, EQUIPAMENTOS, INSUMOS DIVERSOS DE BORRACHARIA E PEÇAS DE REPOSIÇÃO A FIM DE ATENDER AS NECESSIDADES DAS SECRETARIAS MUNICIPAIS E SEUS DEPARTAMENTOS

Descrição: **ESMERILHADEIRA ANGULAR DE 7 POL. 2200 WATTS 220 VOLTS.** - ESMERILHADEIRA ANGULAR DE 7 POL. 2200 WATTS 220 VOLTS.

Fonte: https://pncp.gov.br/app/editais/24772162000106/2025/263

Data: 06/11/2025 09:00

Modalidade: Pregão - Eletrônico

Critério de Julgamento: Menor preço

SRP: SIM

Identificação: 24772162000106-1-000263/2025

Lote/Item: 1/147

Ata: N/A

Homologação: 23/02/2026 00:00

Quantidade: 8

Unidade: un - unidade

UF: MT

CNPJ	Razão Social do Fornecedor	Valor da Proposta Final
22.120.115/0001-52 *VENCEDOR*	ANTONIO TERTULIANO RODRIGUES JUNIOR	R$ 879,00

Estado:	Cidade:	Endereço:	Telefone:	Email:
MT	Cuiabá	R REPUBLICA DA ARGENTINA, 589	(65) 9649-5859/ (65) 9248-7558	contato.atrjr@gmail.com

Preço (Outros Entes Públicos) 1: Preço do Fornecedor Vencedor **R$ 928,73**

Inc. II Art. 5º da IN 65 de 07 de Julho de 2021 (Lei nº 14.133)

Órgão: MUNICÍPIO DE BATAGUASSU-MS

Objeto: Registro de preços para futura e eventual aquisição de materiais de construção, para atender as Secretarias e os Fundos do Município de Bataguassu/MS, conforme condições, quantidades e exigências estabelecidas no Edital e no Termo de Referência.

Descrição: **Esmerilhadeira angular, novax000D - Possuir aletas nas laterais para refrigeraçãox000D - Possibilita o uso da empunhadura lateral em 3 posições diferentesx000D - Eficiente no corte de concretox000D Especificações técnicas:x000D - Potência mínima: 2.200 Wx** - Esmerilhadeira angular, novax000D - Possuir aletas nas laterais para refrigeraçãox000D - Possibilita o uso da empunhadura lateral em 3 posições diferentesx000D - Eficiente no corte de concretox000D Especificações técnicas:x000D - Potência mínima: 2.200 Wx

Fonte: licitanet.com.br

Data: 05/05/2026 09:00

Modalidade: PREGÃO ELETRÔNICO

SRP: SIM

Identificação: 181440

Lote/Item: /184

Ata: N/A

Homologação: 15/05/2026 00:00

Quantidade: 2

Unidade: UN

UF: MS

CNPJ	Razão Social do Fornecedor	Valor da Proposta Final
10.942.831/0001-36 *VENCEDOR*	COMERCIAL VANGUARDEIRA LTDA	R$ 928,73

Estado:	Cidade:	Endereço:	Nome de Contato:	Telefone:	Email:
SC	Blumenau	RUA FRITZ SPERNAU, 1000	Edson	(47) 32321-2214	vanguardeira@vanguardeira.com.br

Item 142: ESQUADRO DE ACO (254 MM)

Preço Estimado: R$ 62,00 (un) **Percentual:** - **Preço Estimado Calculado:** R$ 62,00 **Média dos Preços Obtidos:** R$ 62,00

Quantidade	Descrição	Observação
10 Unidades	ESQUADRO CARPINTEIRO, MATERIAL ACO, CABO METAL GRADUADO AMBOS OS LADOS EM MILIMETROS E EM POLEGADAS, ACABAMENTO COM VERNIZ PARA RESISTIR CORROSAO, CHANFRO DE 45", MEDINDO 254MM (10 POL) COMPRIMENTO, TAMANHO DO CABO 7-1/4POL.	190040940

Preço (Compras Governamentais) 1: Preço do Fornecedor Vencedor **R$ 76,00**

Inc. I Art. 5º da IN 65 de 07 de Julho de 2021 (Lei nº 14.133)

CNPJ: 09.567.370/0001-80

Órgão: MINISTÉRIO DA DEFESA
Comando do Exército
Comando Militar do Leste
4ª Região Militar/4ª Divisão de Exército
4ºBatalhão de Engenharia de Combate

Objeto: Aquisição de Material para Construção e Manutenção de Bens Imóveis

Descrição: **Esquadro** - ESQUADRO, TIPO: COMBINADO , MATERIAL RÉGUA: AÇO , MATERIAL CABO: ALUMÍNIO , COMPRIMENTO RÉGUA: 300 MM, TIPO GRADUAÇÃO: DUPLA , TIPO SISTEMA MEDIÇÃO: DECIMAL , ESCALA GRADUAÇÃO: 1 MM , APLICAÇÃO: MARCENARIA

CatMat: **459435** - Esquadro - Tipo: Combinado | Material Régua: Aço | Material Cabo: Alumínio | Comprimento Régua: 300 MM | Tipo Graduação: Dupla | Tipo Sistema Medição: Decimal | Escala Graduação: 1 Mm | Aplicação: Marcenaria

Fonte: www.gov.br/compras/pt-br

Data: 22/12/2025 08:00

Modalidade: Pregão Eletrônico

SRP: SIM

Identificação: NºPregão:900242025 / UASG:160113

Lote/Item: /81

Ata: Link Ata

Homologação: 19/02/2026 16:14

Quantidade: 5

Unidade: Unidade

UF: MG

CNPJ	Razão Social do Fornecedor	Valor da Proposta Final
23.122.344/0001-79 *VENCEDOR*	IRGON MATERIAIS DE CONSTRUCAO LTDA	**R$ 76,00**

Estado:	Cidade:	Endereço:	Telefone:	Email:
MG	Itajubá	RUA CAPITAO JOAO RENNO, 120	(35) 3623-5014	irgontoni@yahoo.com.br

CNPJ	Razão Social do Fornecedor	Valor da Proposta Final
41.841.443/0001-92	PAULO ELETRO LTDA	R$ 77,00

Estado:	Cidade:	Endereço:	Nome de Contato:	Telefone:	Email:
MG	Lavras	R FRANCISCA MARCELINO PEREIRA, 148	Paulo	(35) 9190-8336	paulo-eletro@hotmail.com

CNPJ	Razão Social do Fornecedor	Valor da Proposta Final
86.573.904/0001-21	CASA 500 MATERIAIS DE CONSTRUCAO LTDA	R$ 82,42

Estado:	Cidade:	Endereço:	Nome de Contato:	Telefone:	Email:
MG	Arcos	R NOVO HORIZONTE, 500	AFRANIO	(37) 3351-3043	esteioarcos@yahoo.com.br

CNPJ	Razão Social do Fornecedor	Valor da Proposta Final
60.737.396/0001-86	SWS INDUSTRIA COMERCIO E SOLUCOES INTEGRADAS LTDA Benefício Me/Epp: Sim Programa de integridade: Sim UF endereço: RJ	R$ 99,92

Endereço:
,

CNPJ	Razão Social do Fornecedor	Valor da Proposta Final
16.868.674/0001-42	DIPAR FERRAGENS LTDA	R$ 30.000,00

Estado:	Cidade:	Endereço:	Nome de Contato:	Telefone:	Email:
RS	Erechim	RUA ABILIO LOTARIO MACHRY, 437	ANDRESSA	(54) 98432-6813	licita.dipar@gmail.com

Preço (Compras Governamentais) 2: Preço do Fornecedor Vencedor **R$ 60,00**

Inc. I Art. 5º da IN 65 de 07 de Julho de 2021 (Lei nº 14.133)

CNPJ: 10.825.373/0013-99

Órgão: MINISTÉRIO DA EDUCAÇÃO
Secretaria de Educação Media e Tecnológica
Instituto Federal de Educacao, Ciencia e Tecnologia de Alagoas
INSTITUTO FEDERAL DE EDUCAÇÃO, CIENCIA E TECNOLOGIA DE ALAGOAS - IFAL - CAM
PUS CORURIPE - AL

Objeto: Aquisição de materiais de almoxarifado.

Descrição: **Esquadro aplicação: marcenaria, comprimento régua: 300, escala graduação: 1 mm, material cabo: alumínio, material régua: aço, tipo: combinado, tipo graduação: dupla, tipo sistema medição: decimal** - Esquadro aplicação: marcenaria, comprimento régua: 300, escala graduação: 1 mm, material cabo: alumínio, material régua: aço, tipo: combinado, tipo graduação: dupla, tipo sistema medição: decimal

CatMat: **459435** - Esquadro - Tipo: Combinado | Material Régua: Aço | Material Cabo: Alumínio | Comprimento Régua: 300 MM | Tipo Graduação: Dupla | Tipo Sistema Medição: Decimal | Escala Graduação: 1 Mm | Aplicação: Marcenaria

Fonte: www.gov.br/compras/pt-br

Data: 15/12/2025 08:00

Modalidade: Dispensa

SRP: NÃO

Identificação: Dispensa de Licitação Nº 33/2025 / UASG: 156655

Lote/Item: /9

Ata: Link Ata

Homologação: 29/12/2025 13:21

Quantidade: 3

Unidade: Unidade

UF: AL

CNPJ	Razão Social do Fornecedor	Valor da Proposta Final
61.252.332/0001-58 *VENCEDOR*	61.252.332 THAMYRES EMANUELLE LUNA SILVA	**R$ 60,00**
Endereço: JOAQUIM GONCALVES PIMENTA, 737	**Telefone:** (31) 8951-3085	**Email:** thamyres.luna@gmail.com
58.573.839/0002-80	JR VARIEDADES E SERVICOS LTDA UF endereço: BA	R$ 61,98
Endereço: IZAAC LOBO, 1	**Nome de Contato:** Gilvando Carvalho Moreira Junior	**Telefone:** (75) 8317-0712 / **Email:** junior128964@gmail.com
62.316.178/0001-01	J. E. L. MATERIAIS E SERVICOS LTDA UF endereço: DF	R$ 66,90
Endereço: ,		
47.983.582/0001-37	ANTONIO FRANCISCO FERREIRA BARBOSA 01518544320	R$ 67,90
Endereço: ,		
55.908.780/0001-64	55.908.780 WANDERSON MARTINS DA SILVA	R$ 68,93
Endereço: ,		
42.164.792/0001-80	RAIMUNDA VASCONCELOS DE JESUS 90403800587	R$ 89,00
Estado: BA / **Cidade:** Salvador	**Endereço:** R ALMEIDA BRANDAO, 191	**Telefone:** (71) 8100-1060 / **Email:** raimundavasconcelosdejesus@gmail.com

Preço (Compras Governamentais) 3: Preço do Fornecedor Vencedor **R$ 50,00**

Inc. I Art. 5º da IN 65 de 07 de Julho de 2021 (Lei nº 14.133)

CNPJ: 10.673.078/0005-54

Órgão: MINISTÉRIO DA EDUCAÇÃO
Secretaria Executiva
Subsecretaria de Planejamento e Orçamento
Instituto Federal de Educação, ciencia e Tec. do Mato Grosso do Sul

Objeto: Contratação para Aquisição de forma continuada, sob demanda, de materiais comuns para os laboratórios de mecânica e eletrotécnica para atender as demandas do IFMS.

Descrição: **Esquadro** - ESQUADRO, TIPO: COMBINADO , MATERIAL RÉGUA: AÇO , MATERIAL CABO: ALUMÍNIO , COMPRIMENTO RÉGUA: 300 MM, TIPO GRADUAÇÃO: DUPLA , TIPO SISTEMA MEDIÇÃO: DECIMAL , ESCALA GRADUAÇÃO: 1 MM , APLICAÇÃO: MARCENARIA

CatMat: **459435** - Esquadro - Tipo: Combinado | Material Régua: Aço | Material Cabo: Alumínio | Comprimento Régua: 300 MM | Tipo Graduação: Dupla | Tipo Sistema Medição: Decimal | Escala Graduação: 1 Mm | Aplicação: Marcenaria

Fonte: www.gov.br/compras/pt-br

Data: 18/11/2025 08:00

Modalidade: Pregão Eletrônico

SRP: SIM

Identificação: NºPregão:902752025 / UASG:158132

Lote/Item: /120

Ata: Link Ata

Homologação: 26/12/2025 13:26

Quantidade: 34

Unidade: Unidade

UF: MS

CNPJ	Razão Social do Fornecedor	Valor da Proposta Final
27.180.373/0001-48 *VENCEDOR*	IMPRIMO 3D LTDA	**R$ 50,00**

Estado:	Cidade:	Endereço:	Nome de Contato:	Telefone:	Email:
MS	Campo Grande	AVENIDA DOUTOR PAULO MACHADO, 516	Alexandre	(67) 3305-6323	contatoimprimo3d@gmail.com

CNPJ	Razão Social do Fornecedor	Valor da Proposta Final
07.514.710/0001-89	VARGAS COMERCIO DE FERRAMENTAS LTDA	R$ 54,00

Endereço:	Nome de Contato:	Telefone:	Email:
AVENIDA DA INTEGRACAO, 712	Edson Roberto Mutti Vargas	(41) 3527-5325	vargasferramentas.bc@gmail.com

CNPJ	Razão Social do Fornecedor	Valor da Proposta Final
35.565.446/0001-48	JS DA SILVA COMERCIO E SERVICOS EIRELI	R$ 54,00

Estado:	Cidade:	Endereço:	Nome de Contato:	Telefone:	Email:
PA	Belém	TV LOMAS VALENTINAS, 2625	Josefa	(91) 3351-0609	concretizacomercio@gmail.com

CNPJ	Razão Social do Fornecedor	Valor da Proposta Final
11.175.931/0001-47	MASTERFER COMERCIO DE FERRAGENS LTDA	R$ 50.000,00

Estado:	Cidade:	Endereço:	Nome de Contato:	Telefone:	Email:
RS	Erechim	RUA HENRIQUE SCHWERIN, 766	DANIEL	(54) 9956-0047/ (54) 8423-0935	vendas.gpa@gmail.com

CNPJ	Razão Social do Fornecedor	Valor da Proposta Final
39.988.022/0001-47	FGS COMERCIAL LTDA	R$ 1.000.000.000,00

Estado:	Cidade:	Endereço:	Nome de Contato:	Telefone:	Email:
SC	Joinville	R QUINZE DE NOVEMBRO, 7143	FERNANDO	(47) 8843-8652	fernandoguilhermeseiler@gmail.com

Item 143: EXTINTOR DE INCENDIO (FE-36 / 2 KG)

Preço Estimado: R$ 3.954,23 (un) **Percentual:** - **Preço Estimado Calculado:** R$ 3.954,23 **Média dos Preços Obtidos:** R$ 3.954,23

Quantidade	Descrição	Observação
10 Unidades	EXTINTOR DE INCENDIO (FE-36 / 2 KG) CAPACIDADE EXTINTORA - 5-B:C CARGA - 2kg TEMPO DE DESCARGA - 13-15 PRESSAO DE TRABALHO (MPa) - 0,7 PESO BRUTO APROX - 3,1kg ALTURA (mm) - 405 DIAMETRO (mm) - 101,6 AGENTE EXTINTOR - GAS FE-36 NORMA BRASILEIRA NBR 15.808	190015257

Preço (Compras Governamentais) 1: Preço do Fornecedor Vencedor **R$ 3.126,00**

Inc. I Art. 5º da IN 65 de 07 de Julho de 2021 (Lei nº 14.133)

CNPJ: 63.025.530/0001-04

Órgão: UNIVERSIDADE DE SAO PAULO / 102163 - ESP-CENTRO TEC. DA INF. LUIZ QUEIROZ - USP

Objeto: Extintores para repor nas salas de equipamentos.

Descrição: **Extintor Incêndio acabamento superficial cilindro: polido, capacidade: 5, características adicionais: portátil, material carga: gás fe-36, material cilindro: aço inoxidável, material mangueira: borracha, material trama: nylon, material válvula saída: latã** - Extintor Incêndio acabamento superficial cilindro: polido, capacidade: 5, características adicionais: portátil, material carga: gás fe-36, material cilindro: aço inoxidável, material mangueira: borracha, material trama: nylon, material válvula saída: latão forjado, normas técnicas: nr-23, nbr15808, pressão serviço: 8 A descrição correta do item, consta no Aviso de Contratação e em seus anexos.

Fonte: https://pncp.gov.br/app/editais/63025530000104/2026/2085

Data: 22/06/2026 08:00

Modalidade: Dispensa

Critério de Julgamento: Menor preço

SRP: NÃO

Identificação: 63025530000104-1-002085/2026

Lote/Item: 1/1

Ata: N/A

Homologação: 25/06/2026 00:00

Quantidade: 5

Unidade: Unidade

UF: SP

CNPJ	Razão Social do Fornecedor	Valor da Proposta Final
39.988.022/0001-47 *VENCEDOR*	FGS COMERCIAL LTDA	R$ 3.126,00

Estado:	Cidade:	Endereço:	Nome de Contato:	Telefone:	Email:
SC	Joinville	R QUINZE DE NOVEMBRO, 7143	FERNANDO	(47) 8843-8652	fernandoguilhermeseiler@gmail.com

Preço Site de Domínio Amplo 1 **R$ 4.909,90**

Inc. III Art. 5º da IN 65 de 07 de Julho de 2021 (Lei nº 14.133)

Site: JP Extintores

Produto: EXTINTOR DE INCÊNDIO PORTÁTIL FE-36 (VERMELHO) (2,5KG)

Descrição: Anexo 72

Data/Hora Inclusão: 26/06/2026 10:37:19

CNPJ:

Telefone:

Url: https://www.jpextintores.com.br/extintor-de-incendio-portatil-fe-36-vermelho?utm_source=Site&utm_medium=GoogleMerchant&utm_campaign=GoogleMerchant&srsltid=AfmBOoqUhsIog5gBSFaSUXlzeeGMmkWeLv7qxTVDoMnrMwlTm2krYFlcaVE

Preço Site de Domínio Amplo 2 **R$ 4.655,00**

Inc. III Art. 5º da IN 65 de 07 de Julho de 2021 (Lei nº 14.133)

Site: R&A Extintores

Produto: EXTINTOR DE INCÊNDIO PORTÁTIL FE-36 / 2,5kg (VERMELHO)

Descrição: Anexo 73

Data/Hora Inclusão: 26/06/2026 10:37:38

CNPJ:

Telefone:

Url: https://www.raextintores.com.br/g6cq17qte-extintor-de-incendio-portatil-fe-36-25kg?utm_source=Site&utm_medium=GoogleMerchant&utm_campaign=GoogleMerchant&srsltid=AfmBOooQHA0B5jO9M9DBUbxqJr_ZAPNmtXPCn2ivkN0ZR9P6L-UaDsDp_CM

Item 144: EXTINTOR DE INCENDIO (FE-36 / 4,5 KG)

Preço Estimado: R$ 6.616,25 (un) **Percentual:** - **Preço Estimado Calculado:** R$ 6.616,25 **Média dos Preços Obtidos:** R$ 6.616,25

Quantidade	Descrição	Observação
5 Unidades	EXTINTOR DE INCENDIO (FE-36 / 4,5 KG) CAPACIDADE EXTINTORA - 1-A:10-B:C NORMA BRASILEIRA NBR 15.808 CARGA - 4, 5kg TEMPO DE DESCARGA (seg) - 20 - 24 PRESSAO DE TRABALHO (MPa) - 0,7 PESO BRUTO APROX (kg) - 6,7 ALTURA (mm) - 52 4 DIAMETRO (mm) - 137 AGENTE EXTINTOR - GAS FE-36 NORMA BRASILEIRA NBR 15.808	190015142

Preço (Compras Governamentais) 1: Preço do Fornecedor Vencedor **R$ 6.500,00**

Inc. I Art. 5º da IN 65 de 07 de Julho de 2021 (Lei nº 14.133)

CNPJ: 63.025.530/0001-04

Órgão: GOVERNO DO ESTADO DE SÃO PAULO
ESP-SECRETARIA DE CIENCIA TECNOL E INOVAÇÃO
ESP-FACULDADE DE MEDICINA - USP

Objeto: Materiais de Proteção

Descrição: **Extintor Incêndio** - EXTINTOR INCÊNDIO, MATERIAL MANGUEIRA: BORRACHA , MATERIAL TRAMA: NYLON , MATERIAL VÁLVULA SAÍDA: LATÃO FORJADO , MATERIAL CILINDRO: AÇO INOXIDÁVEL , CAPACIDADE: 5 KG, PRESSÃO SERVIÇO: 8 KGF/CM2, ACABAMENTO SUPERFICIAL CILINDRO: POLIDO , NORMAS TÉCNICAS: NR-23, NBR15808 , MATERIAL CARGA: Gás Fe-36 , CARACTERÍSTICAS ADICIONAIS: PORTÁTIL

CatMat: **623743** - Extintor Incêndio - Material Mangueira: Borracha | Material Trama: Nylon | Material Válvula Saída: Latão Forjado | Material Cilindro: Aço Inoxidável | Capacidade: 5 KG | Pressão Serviço: 8 KGF/CM2 | Acabamento Superficial Cilindro: Polido | Normas Técnicas: Nr-23, Nbr15808 | Material Carga: Gás Fe-36 | Características Adicionais: Portátil

Fonte: www.gov.br/compras/pt-br

Data: 05/08/2025 08:00

Modalidade: Pregão Eletrônico

SRP: NÃO

Identificação: NºPregão:900202025 / UASG:102105

Lote/Item: /38

Ata: Link Ata

Homologação: 04/09/2025 10:08

Quantidade: 5

Unidade: Unidade

UF: SP

CNPJ	Razão Social do Fornecedor	Valor da Proposta Final
39.988.022/0001-47 *VENCEDOR*	FGS COMERCIAL LTDA	**R$ 6.500,00**

Estado:	Cidade:	Endereço:	Nome de Contato:	Telefone:	Email:
SC	Joinville	R QUINZE DE NOVEMBRO, 7143	FERNANDO	(47) 8843-8652	fernandoguilhermeseiler@gmail.com

CNPJ	Razão Social do Fornecedor	Valor da Proposta Final
29.926.189/0001-20	SIS COMERCIO DE MATERIAIS E EQUIPAMENTOS LTDA	R$ 6.752,94

Estado:	Cidade:	Endereço:	Nome de Contato:	Telefone:	Email:
SC	São José	R ASSIS BRASIL, 4233	Fernanda Laux	(48) 3375-1151	adm.sislicitacoes@gmail.com

CNPJ	Razão Social do Fornecedor	Valor da Proposta Final
60.516.641/0001-25	2 JUSCELINO EXTINTORES PROJETOS E INSTALACOES LTDA UF endereço: RJ	R$ 7.926,95

Endereço:
,

CNPJ	Razão Social do Fornecedor	Valor da Proposta Final
39.425.550/0001-98	39.425.550 THAYNAH LAIS FERREIRA CAMPOS DOS SANTOS UF endereço: SP	R$ 9.990,00

Endereço:	Telefone:	Email:
LINDOIA, 111	(32) 9193-5918	thaynahempresa@gmail.com

Preço Site de Domínio Amplo 1 **R$ 6.909,99**

Inc. III Art. 5º da IN 65 de 07 de Julho de 2021 (Lei nº 14.133)

Site: JP Extintores
Produto: EXTINTOR DE INCÊNDIO PORTÁTIL FE-36 (VERMELHO) (5KG)
Descrição: Anexo 74
Data/Hora Inclusão: 25/06/2026 09:41:45
CNPJ:
Telefone:
Url: https://www.jpextintores.com.br/extintor-de-incendio-portatil-fe-36-vermelho-?utm_source=Site&utm_medium=GoogleMerchant&utm_campaign=GoogleMerchant&srsltid=AfmBOoo0Zyd4QhEFXUtxNCp8OligOMt7AZKwzHHMDZ_JzjWnddu6JiLu3uo

Preço Site de Domínio Amplo 2 **R$ 6.555,00**

Inc. III Art. 5º da IN 65 de 07 de Julho de 2021 (Lei nº 14.133)

Site: R&A Extintores
Produto: EXTINTOR DE INCÊNDIO PORTÁTIL FE-36 / 5kg (VERMELHO)
Descrição: Anexo 75
Data/Hora Inclusão: 25/06/2026 09:42:05
CNPJ:
Telefone:
Url: https://www.raextintores.com.br/ngwcdwmn7-duplicado-extintor-de-incendio-portatil-fe-36-5kg?utm_source=Site&utm_medium=GoogleMerchant&utm_campaign=GoogleMerchant&srsltid=AfmBOopEnncSI4jGQpsxepZD4WOa-rCBzdqnmfV3bol0ZxdFXvgrra53jGw

Item 145: EXTINTOR DE INCENDIO DE AGUA PRESSURIZADA (10 L)

Preço Estimado: R$ 226,78 (un) **Percentual:** - **Preço Estimado Calculado:** R$ 226,78 **Média dos Preços Obtidos:** R$ 226,78

Quantidade	Descrição	Observação
28 Unidades	CARGA DE AGUA PRESSURIZADA DE 10 LITROS. Cilindro com tratamento anti-oxidacao e testado hidrostaticamente a pressao de 28,0 kgf/cm². PARA CLASSE INCENDIO A. Possui valvula de descarga em latao forjado,bico de descarga e mangueira emPVC com reforco de Nylon. Dispoem de manometro com caixa fabricada em aco inoxidavel, visor em policarbonato cristal de alto impacto, conexao posterior central em latao usinado e tubo Bourdon de cobre. Mostrador com escala de 0 a 2,06 MPa (0 a 21 kgf/cm²) para pressao de trabalho de 1,0 MPa. DEVERA SER APRESENTADO CERTIFICADO DE CONFORMIDADE COM A NORMA ABNT NBR 15808.	190028653

Preço PMS 1: **R$ 226,78**

Inc. III Art. 5º da IN 65 de 07 de Julho de 2021 (Lei nº 14.133)

Código Insumo 1: MAT054950
Código Insumo 2: 061650
Tabela: SCO RJ
Objeto: Extintor de agua pressurizada (AP) - 10l
Mês/Ano: 01/07/2026 00:00:00
UF: RJ
Unidade Medida: un
Preço Desonerado: Sim

Item 146: EXTINTOR DE INCENDIO DE CO2 (2 KG)

Preço Estimado: R$ 485,56 (un) **Percentual:** - **Preço Estimado Calculado:** R$ 485,56 **Média dos Preços Obtidos:** R$ 485,56

Quantidade	Descrição	Observação
20 Unidades	EXTINTOR DE INCENDIO PORTATIL COM CARGA DE GAS CARBONICO (CO2) DE 2kg, PRESSAO DE SERVICO 126 KGF/CM² (12,36 MPA) E PRESSAO DE TESTES DE 210 KGF/CM² (20,59 MPA), DE ACORDO COM A NORMA ABNT NBR 15808 / NBR 12791 E MAR 71000/551. TEMPERATURA DE OPERACAO DE 0°C A 45°C. Capacidade Extintora: 2-B:C Peso Cheio: 7,2 kg Peso Vazio: 5,2 kg DEVERA SER APRESENTADO CERTIFICADO DE CONFORMIDADE COM A NORMA ABNT NBR 15808.	190000094

Preço (Compras Governamentais) 1: Preço do Fornecedor Vencedor **R$ 480,00**

Inc. I Art. 5º da IN 65 de 07 de Julho de 2021 (Lei nº 14.133)

CNPJ: 76.105.600/0001-86

Órgão: MUNICIPIO DE CAMPINA GRANDE DO SUL / 83 - Prefeitura Municipal de Campina Grande do Sul - PR

Objeto: AQUISIÇÃO DE EXTINTORES DE INCÊNDIO, ACESSÓRIOS E SINALIZAÇÃO DE SEGURANÇA, BEM COMO SERVIÇOS DE MANUTENÇÃO E RECARGA, PARA ATENDER AOS ÓRGÃOS MUNICIPAIS DE CAMPINA GRANDE DO SUL - ESTADO DO PARANÁ, CONFORME DESCRITIVO E QUANTITATIVO CONSTANTES NO EDITAL E SEUS ANEXOS

Descrição: **EXTINTOR NOVO DE INCÊNDIO DO TIPO CO2, COM CAPACIDADE DE 4 KG.** - EXTINTOR NOVO DE INCÊNDIO DO TIPO CO2, COM CAPACIDADE DE 4 KG.

Fonte: https://pncp.gov.br/app/editais/76105600000186/2026/109

Data: 06/05/2026 00:00

Modalidade: Pregão - Eletrônico

Critério de Julgamento: Menor preço

SRP: NÃO

Identificação: 76105600000186-1-000109/2026

Lote/Item: 1/2137381

Ata: N/A

Homologação: 06/05/2026 00:00

Quantidade: 5

Unidade: PÇ

UF: PR

CNPJ	Razão Social do Fornecedor	Valor da Proposta Final
85.241.693/0001-67 *VENCEDOR*	DEFESA SISTEMAS CONTRA INCENDIO LTDA.	R$ 480,00

Estado:	Cidade:	Endereço:	Nome de Contato:	Telefone:	Email:
SC	Mafra	RUA JOSE FROSCH, 1339	Andreia	(47) 3642-3575	contrachama2@gmail.com.br

Preço (Outros Entes Públicos) 1: Preço do Fornecedor Vencedor **R$ 460,00**

Inc. II Art. 5º da IN 65 de 07 de Julho de 2021 (Lei nº 14.133)

CNPJ: 14.464.143/0001-69

Órgão: SAAE-SERVIÇO AUTÔNOMO DE ÁGUA E ESGOTO DE ITAPETINGA/BA

Objeto: Aquisição de extintores de incêndio, destinados à prevenção e combate a princípios de incêndio nas dependências administrativas, operacionais e técnicas do SAAE de Itapetinga/BA.

Descrição: **Extintor tipo Gás carbônico (CO2) 04 KG.** - Extintor tipo Gás carbônico (CO2) 04 KG.

Fonte: licitanet.com.br

Data: 10/06/2026 16:22

Modalidade: CONTRATAÇÃO DIRETA

SRP: NÃO

Identificação: 189211

Lote/Item: /2

Ata: N/A

Homologação: 10/06/2026 00:00

Quantidade: 1

Unidade: Unid.

UF: BA

CNPJ	Razão Social do Fornecedor	Valor da Proposta Final
74.061.714/0001-46 *VENCEDOR*	PREVINCENDIO PREVENCAO CONTRA INCENDIO LTDA	R$ 460,00

Estado:	Cidade:	Endereço:	Nome de Contato:	Telefone:	Email:
BA	Itabuna	AVENIDA JURACY MAGALHAES, 1426	ANDRÉ	(73) 3613-5708	previ.ltda@gmail.com

Preço PMS 1: **R$ 501,12**

Inc. III Art. 5º da IN 65 de 07 de Julho de 2021 (Lei nº 14.133)

Código Insumo 1: 101906

Código Insumo 2:

Tabela: SINAPI - Sistema Nacional de Pesquisa de Custos e Índices

Objeto: EXTINTOR DE INCÊNDIO PORTÁTIL COM CARGA DE CO2 DE 4 KG, CLASSE BC - FORNECIMENTO E INSTALAÇÃO. AF_01/2026_PE

Mês/Ano: 01/05/2026 00:00:00

UF: MG

Unidade Medida: UN

Preço Desonerado: Não

Item 147: EXTINTOR DE INCENDIO DE CO2 (25 KG)

Preço Estimado: R$ 6.642,87 (un) **Percentual:** - **Preço Estimado Calculado:** R$ 6.642,87 **Média dos Preços Obtidos:** R$ 6.642,87

Quantidade	Descrição	Observação
10 Unidades	EXTINTOR DE INCENDIO SOBRE RODAS COM CARGA DE GAS CARBONICO (CO2) DE 25kg E CAPACIDADE EXTINTORA 10-B: C, COM PRESSAO DE SERVICO 126 KGF/CM² (12,36 MPA) E PRESSAO DE TESTES DE 210 KGF/CM² (20,59 MPA), CONFORME NO RMA NBR 15809. Capacidade Extintora: 10-B:C Peso Cheio: 105 kg Peso Vazio: 80 kg DEVERA SER APRESENTADO CERTIFICADO DE CONFORMIDADE COM A NORMA ABNT NBR 15809.	190011613

Preço (Compras Governamentais) 1: Preço do Fornecedor Vencedor **R$ 7.150,00**

Inc. I Art. 5º da IN 65 de 07 de Julho de 2021 (Lei nº 14.133)

CNPJ: 92.787.118/0001-20

Órgão: HOSPITAL NOSSA SENHORA DA CONCEICAO S/A / 000000001 - HOSPITAL NOSSA SENHORA DA CONCEICAO S A

Objeto: O presente Pregão Eletrônico tem por objeto Material de Manutenção (Consumível), pelo Sistema de Registro de Preços, pelo período de 12 (doze) meses, podendo a ata de registro de preços ser prorrogada, no todo ou em parte, até o limite estabelecido do Regulamento Interno de licitações do Grupo Hospitalar Conceição, mediante acordo entre as partes, para o GRUPO HOSPITALAR CONCEIÇÃO S.A. e Filiais, conforme especificações e condições constantes deste edital e seus anexos.

Descrição: **Código GHC: 33816 Especificação: EXTINTOR DE INCENDIO SOBRE RODAS RECARREGAVEL 25Kg DE PRESSURIZACAO DIRETA, C/CARGA DE DIOXIDO DE CARBONO (CO2), ATENDER NBR 15809, ISO 5923 E PORTARIA INMETRO 486/10, C/PLACA DE SINALIZACAO CONFORME NBR 13434-1, 13434-2 E** - Código GHC: 33816 Especificação: EXTINTOR DE INCENDIO SOBRE RODAS RECARREGAVEL 25Kg DE PRESSURIZACAO DIRETA, C/CARGA DE DIOXIDO DE CARBONO (CO2), ATENDER NBR 15809, ISO 5923 E PORTARIA INMETRO 486/10, C/PLACA DE SINALIZACAO CONFORME NBR 13434-1, 13434-2 E 13434-3 - na entrega a validade da primeira carga deve ser de 01 ano e do primeiro teste hidrostático de 05 anos em conformidade com as normas acima, e outras que venham complementar/atualizar/substituir Unidade: CILINDRO

Fonte: https://pncp.gov.br/app/editais/92787118000120/2026/66

Data: 04/02/2026 09:30

Modalidade: Pregão - Eletrônico

Critério de Julgamento: Menor preço

SRP: SIM

Identificação: 92787118000120-1-000066/2026

Lote/Item: 1/20001

Ata: N/A

Homologação: 13/02/2026 00:00

Quantidade: 24

Unidade: UNIDADE

UF: RS

CNPJ	Razão Social do Fornecedor	Valor da Proposta Final
24.801.471/0001-67 *VENCEDOR*	ANDERSON DE SOUZA LAURINDO 09652854727	R$ 7.150,00

Estado:	Cidade:	Endereço:	Nome de Contato:	Telefone:	Email:
BA	Salvador	R ANFILOFIO DE CARVALHO, 62	Anderson	(22) 99291-9870	anderson.aslservicos@gmail.com

Preço Site de Domínio Amplo 1 **R$ 6.127,50**

Inc. III Art. 5º da IN 65 de 07 de Julho de 2021 (Lei nº 14.133)

Site: ecomfire.com.br

Produto: Extintor Sobre Rodas de CO2 de 25 KG 10-B:C

Descrição: Anexo 76

Data/Hora Inclusão: 16/06/2026 11:14:11

CNPJ:

Telefone:

Url: https://www.ecomfire.com.br/p64fl0mt2-extintor-sobre-rodas-co2-25kg?utm_source=Site&utm_medium=GoogleMerchant&utm_campaign=GoogleMerchant&srsltid=AfmBOopyDgPCILYctDFEnYhm2Zr7nqBN0V966kwbyCSgRMKjJ_-i2ky2BUQ

Preço Site de Domínio Amplo 2 **R$ 6.143,98**

Inc. III Art. 5º da IN 65 de 07 de Julho de 2021 (Lei nº 14.133)

Site: Shopfire

Produto: Extintor De Gás Carbônico Carreta Bc 25kg

Descrição: Anexo 77

Data/Hora Inclusão: 16/06/2026 11:14:22

CNPJ:

Telefone:

Url: https://loja.shopfire.com.br/extintor-de-gas-carbonico-carreta-bc-25kg?utm_source=Site&utm_medium=GoogleShopping&utm_campaign=IntegracaoGoogle&srsltid=AfmBOop5T2H1S6qOZ4UoyLzWRRPLQQbBIWnJ7uwpxx9G8MFZ_fcBioRwowc

Item 148: EXTINTOR DE INCENDIO DE CO2 (4 KG)

Preço Estimado: R$ 457,51 (un) **Percentual:** - **Preço Estimado Calculado:** R$ 457,51 **Média dos Preços Obtidos:** R$ 457,51

Quantidade	Descrição	Observação
76 Unidades	EXTINTOR DE INCENDIO PORTATIL COM CARGA DE GAS CARBONICO (CO2) DE 4kg E CAPACIDADE EXTINTORA 5-B:C, COM PRESSAO DE SERVICO 126 KGF/CM² (12,36 MPA) E PRESSAO DE TESTES DE 210 KGF/CM² (20,59 MPA), CONFORME ESPECIFICACAO MAR 71000/551 E NORMA NBR 15808 / NBR 12791. Capacidade Extintora: 5-B:C Peso Cheio: 14 kg Peso Vazio: 10 kg DEVERA SER APRESENTADO CERTIFICADO DE CONFORMIDADE COM A NORMA ABNT NBR 15808.	190011669

Preço PMS 1: **R$ 479,07**

Inc. III Art. 5º da IN 65 de 07 de Julho de 2021 (Lei nº 14.133)

Código Insumo 1: 10888

Código Insumo 2:

Tabela: SINAPI - Sistema Nacional de Pesquisa de Custos e Índices

Objeto: EXTINTOR DE INCENDIO PORTATIL COM CARGA DE GAS CARBONICO CO2 DE 4 KG, CLASSE BC

Mês/Ano: 01/01/2026 00:00:00

UF: MG

Unidade Medida: UN

Preço Desonerado: Não

Preço PMS 2: **R$ 401,92**

Inc. III Art. 5º da IN 65 de 07 de Julho de 2021 (Lei nº 14.133)

Código Insumo 1: 10891

Código Insumo 2:

Tabela: SINAPI - Sistema Nacional de Pesquisa de Custos e Índices

Objeto: EXTINTOR DE INCENDIO PORTATIL COM CARGA DE PO QUIMICO SECO (PQS) DE 4 KG, CLASSE BC

Mês/Ano: 01/01/2026 00:00:00

UF: AP

Unidade Medida: UN

Preço Desonerado: Não

Preço PMS 3: **R$ 491,53**

Inc. III Art. 5º da IN 65 de 07 de Julho de 2021 (Lei nº 14.133)

Código Insumo 1: 10888

Código Insumo 2:

Tabela: SINAPI - Sistema Nacional de Pesquisa de Custos e Índices

Objeto: EXTINTOR DE INCENDIO PORTATIL COM CARGA DE GAS CARBONICO CO2 DE 4 KG, CLASSE BC

Mês/Ano: 01/04/2026 00:00:00

UF: MG

Unidade Medida: UN

Preço Desonerado: Sim

Item 149: BALANCA DIGITAL DE GANCHO 200 KG

Preço Estimado: R$ 254,67 (un) **Percentual:** - **Preço Estimado Calculado:** R$ 254,67 **Média dos Preços Obtidos:** R$ 254,67

Quantidade	Descrição	Observação
1 Unidade	BALANCA DIGITAL DE GANCHO 200 KG	último item da nova sequência

Preço (Compras Governamentais) 1: Preço do Fornecedor Vencedor **R$ 274,67**

Inc. I Art. 5º da IN 65 de 07 de Julho de 2021 (Lei nº 14.133)

CNPJ: 06.229.975/0001-72

Órgão: MUNICIPIO DE BOM JARDIM / 1 - Prefeitura Municipal de Bom Jardim

Objeto: Aquisição de equipamentos e material permanente, visando atender as necessidades do Fundo Municipal dos Direitos da Pessoa Idosa -FMDPI de Bom Jardim/MA.

Descrição: **BALANÇA DIGITAL CORPORAL ATÉ 200KG** - BALANÇA DIGITAL CORPORAL ATÉ 200KG

Fonte: https://pncp.gov.br/app/editais/06229975000172/2025/82

Data: 19/12/2025 08:59

Modalidade: Pregão - Eletrônico

Critério de Julgamento: Menor preço

SRP: NÃO

Identificação: 06229975000172-1-000082/2025

Lote/Item: 1/13

Ata: N/A

Homologação: 28/01/2026 00:00

Quantidade: 2

Unidade: UN

UF: MA

CNPJ	Razão Social do Fornecedor	Valor da Proposta Final
20.461.187/0001-38 *VENCEDOR*	J M DE JESUS ASSAD MACIEL PARENTE LTDA	R$ 274,67

Estado:	Cidade:	Endereço:	Telefone:	Email:
MA	Santa Inês	RUA LATERAL NORTE, 360	(98) 3653-3186/ (98) 8118-9500	brasmedica@bol.com.br

Preço (Outros Entes Públicos) 1: Preço do Fornecedor Vencedor **R$ 190,00**

Inc. II Art. 5º da IN 65 de 07 de Julho de 2021 (Lei nº 14.133)

CNPJ: 11.472.547/0001-06

Órgão: PREFEITURA MUNICIPAL
FUNDO MUNICIPAL DA SAÚDE
PronimTb - Prefeitura Municipal de Campina das Missões/RS

Objeto: MATERIAL ODONTOLÓGICO E HOSPITALAR PARA ATENDIMENTO DA DEMANDA DA SECRETRIA DE SAÚDE DE CAMPINA DAS MISSÕES

Descrição: **BALANÇA DIGITAL ATÉ 200KG: PLATAFORMA VIDRO TEMPERADO DISPLAY LCD. ACIONAMENTO POR TOQUE CFE EDITAL Marca: G-TECH** - BALANÇA DIGITAL ATÉ 200KG: PLATAFORMA VIDRO TEMPERADO DISPLAY LCD. ACIONAMENTO POR TOQUE CFE EDITAL Marca: G-TECH

Fonte: campinadasmissoes.govcloud.com.br/pronimtb/index.asp

Data: 12/02/2026 00:00

Modalidade: Pregão - Eletrônico - Registro de Preços

Critério de Julgamento: Menor Preço

SRP: NÃO

Identificação: PREFEITURA MUNICIPAL_Pregão - Eletrônico - Registro de Preços_1062025_402025

Lote/Item: 1/124

Ata: Link Ata

Homologação: 11/02/2026 21:00

Quantidade: 3

Unidade: UN

UF: RS

CNPJ	Razão Social do Fornecedor	Valor da Proposta Final
00.072.182/0001-06 *VENCEDOR*	ROSSI PRODUTOS HOSPITALARES LTDA	R$ 190,00

Estado:	Cidade:	Endereço:	Telefone:	Email:
RS	Caxias do Sul	RUA JOAO LEONARDELLI, 165	(14) 4009-1000	vendas@sorri.com.br

Preço Site de Domínio Amplo 1 **R$ 277,00**

Inc. III Art. 5º da IN 65 de 07 de Julho de 2021 (Lei nº 14.133)

Site: Calibra Rio Serviços de Calibração LTDA.

Produto: Balança Digital Profissional 200kg, Dinamómetro com Gancho para Pendurar, Ideal para Pesar Malas e Aplicações Industriais

Descrição: Anexo 78

Data/Hora Inclusão: 09/07/2026 11:45:13

CNPJ:

Telefone:

Url: https://www.calibrario.com.br/produto/dinamometro-digital-tipo-balanca-portatil-de-200-kg-com-certificado-de-calibracao-com-selo-de-acreditacao-rbc/?srsltid=AfmBOopMng-dG3MzyuXgwK5S063r84Y_vZ0uqcUc1W1iXAGCglLdvhdADfs

Extrato de fontes utilizadas neste relatório

ATENÇÃO - O Banco de Preços é uma solução tecnológica que atende aos parâmetros de pesquisa dispostos em Leis vigentes, Instruções Normativas, Acórdãos, Regulamentos, Decretos e Portarias. Sendo assim, por reunir diversas fontes governamentais, complementares e sites de domínio amplo, o sistema não é considerado uma fonte e, sim, um meio para que as pesquisas sejam realizadas de forma segura, ágil e eficaz.

Fontes utilizadas nesta cotação:

1 - CAESB — *Data: 26/08/2025 00:00:00*
sistemas.caesb.df.gov.br/gcpo/app/publico/item?execution=e1s1 — Acessar a fonte aqui

2 - Compras.gov.br — *Data: 16/06/2026 11:23:51*
www.gov.br/compras/pt-br — Acessar a fonte aqui

3 - CPTM — *Data: 01/01/2026 00:00:00*
www.cptm.sp.gov.br/licitacoes/Pages/Sistema-de-Engenharia-de-Custos-SIEC.aspx — Acessar a fonte aqui

4 - Licitanet - Licitações Eletrônicas 4.0 — *Data: 16/06/2026 11:26:59*
licitanet.com.br — Acessar a fonte aqui

5 - Município de Agronômica — *Data: 30/06/2026 13:49:09*
transparencia.e-publica.net/epublica-portal/#/agronomica/portal?entidade=1483 — Acessar a fonte aqui

6 - Orçamento de obras de sergipe - ORSE — *Data: 01/07/2025 00:00:00*
orse.cehop.se.gov.br/insumosarvore.asp — Acessar a fonte aqui

7 - Portal Nacional de Contratações Públicas — *Data: 16/06/2026 10:56:39*
https://pncp.gov.br/app/ — Acessar a fonte aqui

8 - Prefeitura Municipal de Alvinlândia/SP — *Data: 27/08/2026 14:51:05*
transparencia.alvinlandia.sp.gov.br:5656/transparencia/ — Acessar a fonte aqui

9 - Prefeitura Municipal de Campina das Missões/RS — *Data: 24/06/2026 09:38:23*
campinadasmissoes.govcloud.com.br/pronimtb/index.asp — Acessar a fonte aqui

10 - Prefeitura Municipal de Dourado/SP — *Data: 22/06/2026 14:59:51*
www.transparencia.dourado.sp.gov.br:8079/transparencia/ — Acessar a fonte aqui

11 - SCO RJ — *Data: 01/04/2026 00:00:00*
www2.rio.rj.gov.br/sco/main.cfm — Acessar a fonte aqui

12 - SINAPI - Sistema Nacional de Pesquisa de Custos e Índices — *Data: 01/01/2026 00:00:00*
https://www.caixa.gov.br/site/paginas/downloads.aspx — Acessar a fonte aqui

13 - TABELA DE CUSTO PARA OBRAS DE CONSTRUÇÃO CIVIL DO ESTADO DE SÃO PAULO — *Data: 06/04/2026 00:00:00*
capital.sp.gov.br/web/obras/w/tabelas_de_custos/355179 — Acessar a fonte aqui

14 - Tribunal de Contas do Estado do Rio Grande do Sul — *Data: 19/06/2026 11:03:50*
https://portal.tce.rs.gov.br/aplicprod/f?p=50500:3:::NO::: — Acessar a fonte aqui

Fontes de dominio amplo:

1 - Amazon — *Data: 24/06/2026 10:04:09*
www.google.com — Acesse a fonte aqui

2 - alltime.net.br — *Data: 23/06/2026 10:20:28*
alltime.net.br — Acesse a fonte aqui

3 - Amazon (https://www.amazon.com.br/) — *Data: 25/06/2026 14:05:19*
www.amazon.com.br — Acesse a fonte aqui

4 - Americanvek — *Data: 26/06/2026 13:25:27*
www.americanvek.com.br — Acesse a fonte aqui

5 - ANT Ferramentas — *Data: 19/06/2026 10:48:19*
www.antferramentas.com.br — Acesse a fonte aqui

6 - Brandassi Artefatos de Borracha Lt *Data: 23/06/2026 09:56:23*
brandassi.com.br **Acesse a fonte aqui**

7 - Brenfeer *Data: 02/07/2026 11:09:01*
www.brenfeer.com.br **Acesse a fonte aqui**

8 - Calibra Rio Serviços de Calibração LTDA. *Data: 09/07/2026 11:45:13*
www.calibrario.com.br **Acesse a fonte aqui**

9 - Camden Tools *Data: 22/06/2026 13:23:38*
www.google.com **Acesse a fonte aqui**

10 - Casa do Soldador *Data: 22/06/2026 13:23:06*
casadosoldador.com.br **Acesse a fonte aqui**

11 - Casa Mimosa *Data: 19/06/2026 10:45:55*
www.casamimosa.com.br **Acesse a fonte aqui**

12 - Central Brasil *Data: 26/06/2026 11:20:04*
www.centralbrasilinstrumentos.com.br **Acesse a fonte aqui**

13 - Cofermeta Ferramentas *Data: 25/06/2026 11:15:15*
www.cofermeta.com.br **Acesse a fonte aqui**

14 - Compre Segurança *Data: 26/06/2026 15:15:15*
www.google.com **Acesse a fonte aqui**

15 - DigiKey *Data: 24/06/2026 10:03:48*
www.google.com **Acesse a fonte aqui**

16 - Dutra.com.br *Data: 23/06/2026 11:20:46*
www.dutra.com.br **Acesse a fonte aqui**

17 - eBay *Data: 19/06/2026 10:42:43*
www.google.com **Acesse a fonte aqui**

18 - ecomfire.com.br *Data: 16/06/2026 11:14:11*
www.ecomfire.com.br **Acesse a fonte aqui**

19 - Euromast | Matériel Pompier *Data: 26/06/2026 11:22:52*
www.google.com **Acesse a fonte aqui**

20 - extinfar.com.br *Data: 16/06/2026 11:09:15*
loja.extinfar.com.br **Acesse a fonte aqui**

21 - Fercosa - Ferramentas em Geral *Data: 25/06/2026 11:13:30*
www.fercosa.com.br **Acesse a fonte aqui**

22 - Ferragem Murillo *Data: 26/06/2026 10:00:07*
www.ferragemmurillo.com.br **Acesse a fonte aqui**

23 - Ferramentas Kennedy *Data: 25/06/2026 11:08:23*
www.ferramentaskennedy.com.br **Acesse a fonte aqui**

24 - fmferragens.com.br *Data: 26/06/2026 10:01:03*
www.fmferragens.com.br **Acesse a fonte aqui**

25 - Grupo BT - EPI e MRO *Data: 24/06/2026 09:16:38*
www.epiemro.com.br **Acesse a fonte aqui**

26 - Grupo PE *Data: 19/06/2026 14:44:06*
www.grupope.com.br **Acesse a fonte aqui**

27 - Harte Instrumentos *Data: 24/06/2026 10:00:08*
www.harteinstrumentos.com.br **Acesse a fonte aqui**

28 - Hidrantex do Brasil *Data: 26/06/2026 15:29:04*
www.hidrantex.com.br **Acesse a fonte aqui**

29 - Hidráulica Uberaba *Data: 26/06/2026 15:14:52*
www.hidraulicauberaba.com.br **Acesse a fonte aqui**

30 - Highmed *Data: 30/06/2026 14:21:07*
www.lojahighmed.com.br **Acesse a fonte aqui**

31 - JP Extintores *Data: 26/06/2026 10:37:19*
www.jpextintores.com.br **Acesse a fonte aqui**

32 - lcpshop *Data: 30/06/2026 15:36:36*
www.google.com **Acesse a fonte aqui**

33 - Leroy Merlin *Data: 24/06/2026 09:51:03*
www.google.com **Acesse a fonte aqui**

34 - Level Ecommerce Agrícola *Data: 16/06/2026 14:33:04*
levelagricola.com.br **Acesse a fonte aqui**

35 - Loja Aventura Camping e Pesca *Data: 24/06/2026 10:00:07*
www.lojaaventura.com.br **Acesse a fonte aqui**

36 - Loja Brafer *Data: 19/06/2026 10:46:29*
www.lojabrafer.com.br **Acesse a fonte aqui**

37 - Magazine Luiza (https://www.magazineluiza.com.br/) *Data: 24/06/2026 09:44:31*
www.magazineluiza.com.br **Acesse a fonte aqui**

38 - Mercado Livre *Data: 26/06/2026 11:20:20*
www.google.com **Acesse a fonte aqui**

39 - Mercado Livre (https://www.mercadolivre.com.br/) *Data: 26/06/2026 11:15:53*
www.mercadolivre.com.br **Acesse a fonte aqui**

40 - mercadolivre.com.br *Data: 19/06/2026 10:41:03*
www.google.com **Acesse a fonte aqui**

41 - Multiseg *Data: 26/06/2026 15:14:35*
www.multiseg.com.br **Acesse a fonte aqui**

42 - NET Suprimentos *Data: 26/06/2026 11:21:55*
www.netsuprimentos.com.br **Acesse a fonte aqui**

43 - Pires Martins *Data: 25/06/2026 11:09:23*
www.piresmartins.com.br **Acesse a fonte aqui**

44 - Quifabra Industrial *Data: 23/06/2026 11:20:58*
quifabra.com.br **Acesse a fonte aqui**

45 - R&A Extintores *Data: 26/06/2026 10:37:38*
www.raextintores.com.br **Acesse a fonte aqui**

46 - sailnautica.com.br *Data: 26/06/2026 11:22:20*
sailnautica.com.br **Acesse a fonte aqui**

47 - Shop Coopera *Data: 22/06/2026 13:22:56*
www.shopcoopera.com.br **Acesse a fonte aqui**

48 - Shopee *Data: 23/06/2026 11:21:52*
www.google.com **Acesse a fonte aqui**

49 - Shopfire *Data: 16/06/2026 11:14:22*
loja.shopfire.com.br **Acesse a fonte aqui**

50 - shoppingdaseguranca.com.br *Data: 16/06/2026 14:37:02*
www.shoppingdaseguranca.com.br **Acesse a fonte aqui**

51 - Skr parafusos e ferramentas *Data: 23/06/2026 09:55:07*
skrparafusos.com.br **Acesse a fonte aqui**

52 - Sodimac *Data: 26/06/2026 09:59:39*
www.sodimac.com.br **Acesse a fonte aqui**

53 - steamforce.com.br *Data: 16/06/2026 14:32:52*
steamforce.com.br **Acesse a fonte aqui**

---

54 - SUMIG *Data: 23/06/2026 10:19:45*
loja.sumig.com **Acesse a fonte aqui**

---

55 - Super Epi *Data: 23/06/2026 09:30:49*
superepi.com.br **Acesse a fonte aqui**

---

56 - tme.com *Data: 24/06/2026 10:00:42*
www.google.com **Acesse a fonte aqui**

---

57 - Use Epi Equipamentos de Segurança *Data: 19/06/2026 14:09:26*
www.epipremium.com.br **Acesse a fonte aqui**

---

58 - Waveinn.com *Data: 23/06/2026 09:38:56*
www.tradeinn.com **Acesse a fonte aqui**

---

59 - Zavvor LTDA *Data: 16/06/2026 14:32:56*
www.zavvor.com.br **Acesse a fonte aqui**

Anexo 1

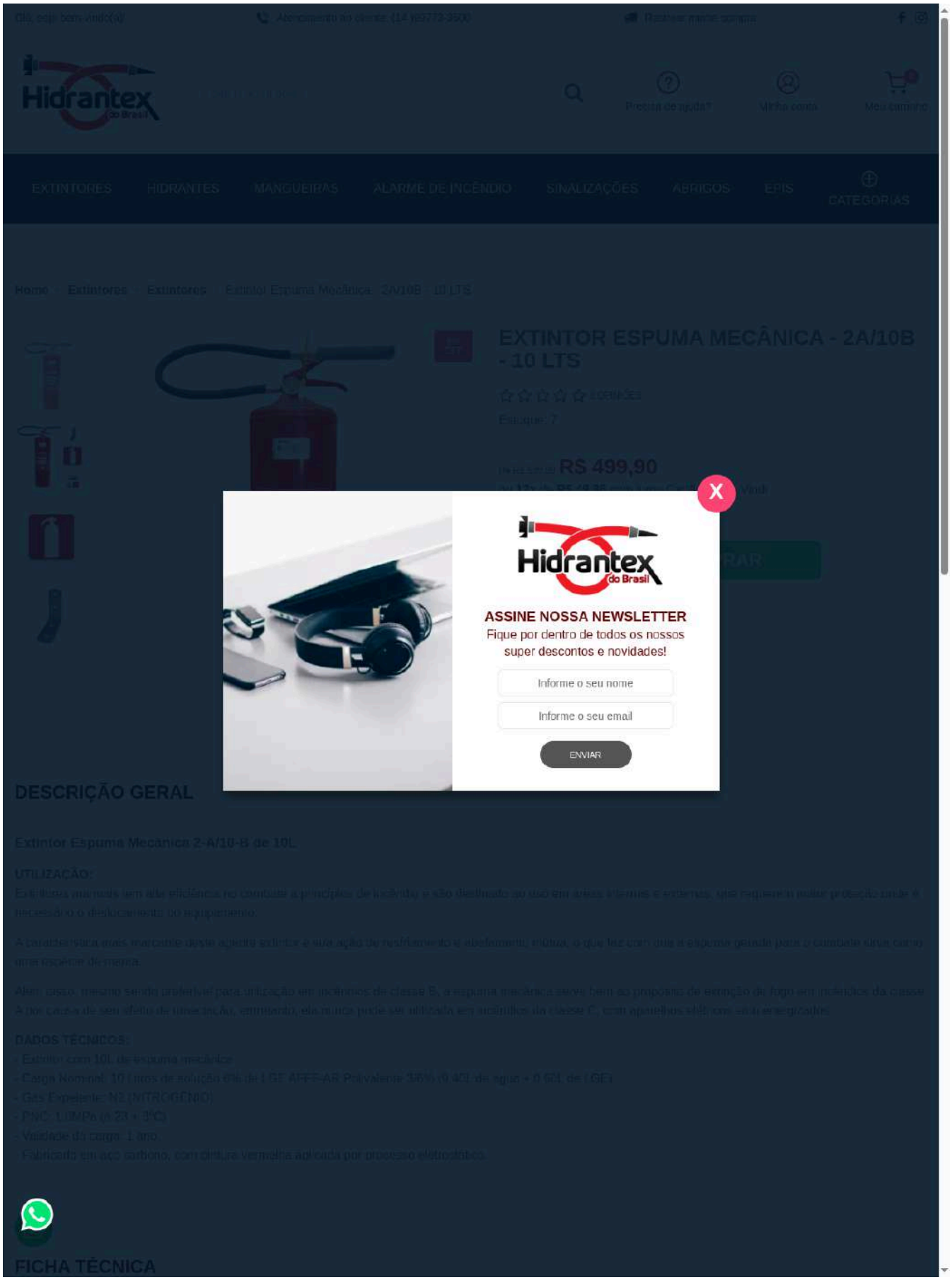
Hidrantex do Brasil
EXTINTORES
HIDRANTES
MANGUEIRAS
ALARME DE INCÊNDIO
SINALIZAÇÕES
ABRIGOS
EPIS
CATEGORIAS
EXTINTOR ESPUMA MECÂNICA - 2A/10B - 10 LTS
RS 499,90
ASSINE NOSSA NEWSLETTER
Fique por dentro de todos os nossos super descontos e novidades!
Informe o seu nome
Informe o seu email
ENVIAR
DESCRIÇÃO GERAL
FICHA TÉCNICA

Anexo 2

extinfar

O que você está buscando?

Atendimento | Minha conta | Meu carrinho

Início | Incêndio | Utilidades | Tech



Início > Incêndio > Extintores > Portáteis > Extintor Espuma Mecânica 10 L 1 ano

Extintor Espuma Mecânica 10 L 1 ano

R$577,81

10 x de R$57,78 sem juros

Ver mais detalhes

− 1 + COMPRAR

Meios de envio

Seu CEP CALCULAR

Não sei meu CEP

Fabricados a partir de matérias primas selecionadas e constantemente monitoradas em toda a rede de suprimentos através de um rigoroso controle de qualidade, os extintores portáteis são a melhor opção no mercados de combate a incêndio para sua proteção.

Fabricados de acordo com a norma NBR 15.808

ESPECIFICAÇÕES

- Classe de fogo: AB
- Carga? 10L
- Peso Total: 15,1 kg
- Capacidade Extintora: 2-A:10-B
- Altura: 614 mm
- Diâmetro: 175 mm

Produtos relacionados



Extintor Gás Carbônico CO2 4 kg 1 ano

R$1.057,24

10 x de R$105,72 sem juros







Ao navegar por este site você aceita o uso de cookies para agilizar a sua experiência de compra.

ENTENDI

Extintor pó ABC 8 kg 1 ano

Anexo 3

Rua Antônio de Brito, 50 Jardim Califórnia - Pouso Alegre - MG

Telefone: 35 3421-0488 Whatsapp: 35 99701-6902

Pesquise seu produto

STEAM FORCE
Acessórios Industriais

VÁLVULAS CONEXÕES INSTRUMENTAÇÃO PEÇAS PARA VAPOR E AR ACESSÓRIOS PARA CALDEIRA

PRINCIPAL » FLANGE CEGO 150LBS 1.1/2" AÇO CARBONO RF1



CLIQUE PARA AMPLIAR







FLANGE CEGO 150LBS 1.1/2" AÇO CARBONO RF1

FLANGE CEGO 150LBS 1.1/2" AÇO CARBONO RF1

Os Flanges são produtos que tem a função de unir determinados sistemas de tubulação permitindo que estes possam ser desmontados sem que existam operações destrutivas.

DADOS TECNICOS

Tipo: Flange Sobreposto Plano
Material: Aço Carbono ASTM
Norma: ANSI B16.5

A Steam Force é uma distribuidora de Flanges

FALE COM UM VENDEDOR

STEAM FORCE
Acessórios Industriais

INSTITUCIONAL

ENTRE EM CONTATO
ONDE ESTAMOS

ENDEREÇO

RUA ANTÔNIO DE BRITO, 50
JARDIM CALIFÓRNIA - POUSO ALEGRE - MG

HORÁRIO DE ATENDIMENTO

SEGUNDA À SEXTA 08:00 ÀS 18:00
SÁBADO 08:00 ÀS 13:00

contato@steamforce.com.br 35 3421-0488 35 99701-6902 facebook instagram

DESENVOLVIDO POR AUREA WEB

SITE PROTEGIDO
CERTIFICADO SSL

WHATSAPP

Anexo 4

Parcelamento em até 10x no cartão | Entrega para todo o Brasil | 10% de desconto na primeira compra - CUPOM: PRIMEIRA10

Pesquisar

ZAVVOR VÁLVULAS E CONEXÕES

CONEXÕES FLANGES VÁLVULAS PURGADORES FILTROS JUNTAS AMORTECEDORES E FLEXÍVEIS

Início / FLANGES



FLANGE ACO CARBONO CEGO ANSI 150 LBS (Cód. CL1265)

1 pergunta

FLANGE ACO CARBONO CEGO ANSI 150 LBS + detalhes

Medidas: 1" | 1 1/2" | 2" | 2 1/2" | 3" | 4" | 6" | 8"

R$ 21,24

10x de R$ 2,43
ver parcelas

EM ESTOQUE

− 1 +

COMPRAR

Cartão de Crédito	R$ 21,24
Pix	R$ 21,24
Boleto	R$ 21,24

Frete e prazo: Não sei meu CEP — CEP — Calcular

COMPARTILHAR

Informações do Produto

As Flanges Cegos ZAVVOR, são utilizados em finais de linhas e fechamento de bocais proporcionando um tamponamento de fácil remoção.
Sua característica principal é não ter o diâmetro nominal (interno). É utilizado para fechar as extremidades de sistemas de tubulação (fim de linha ou futura ampliação). Também é utilizando para acesso ao interior de tubos, vasos de pressão, tanques, etc. Fabricadas conforme norma ASME/ANSI B16.5 para as classes de pressão 150 libras.

*Todos os desenhos e imagens encontrados neste website são para efeitos meramente ilustrativos.

Você também pode precisar



FLANGE ACO CARBONO COM PESCOÇO SCH40 WN 150#

R$ 40,23



FLANGE ACO CARBONO LISO (RF) DIN PN16

R$ 17,93



FLANGE ACO CARBONO CEGO ANSI 300 LBS

R$ 56,78



FLANGE ACO CARBONO LISO COM ROSCA (TH) (RF) ANSI 150 LBS

R$ 51,80

ZAVVOR utiliza cookies e outras tecnologias para melhorar sua experiência de compra e personalizar anúncios, ao continuar navegando você concorda com nossa Política de Privacidade.

continuar e fechar

Anexo 5

ATENDIMENTO AO CLIENTE | FRETE GRÁTIS ACIMA DE R$ 1999,99 | ATENDIMENTO AO CLIENTE: (54) 9 8438.2509

Level E-commerce Agrícola | Todas categorias | O que você precisa? | MINHA CONTA Login / Criar Conta | CARRINHO R$ 0,00

CATEGORIAS | INÍCIO | REPOSIÇÃO | KIT PULVERIZAÇÃO | PULVERIZAÇÃO | INOCULAÇÃO | COLHEITA | PROMOÇÕES

HOME › REPOSIÇÃO › COMANDOS DE PULVERIZAÇÃO › **FLANGE CEGA MACHO E FÊMEA COMANDOS DE PULVERIZAÇÃO TECNOMARK**





Flange Cega Macho e Fêmea Comandos de Pulverização Tecnomark

R$ 77,81 no pix
R$ 81,90 no cartão de crédito
em 3x sem juros de R$ 27,30
ou até 9x de R$ 10,74

− 1 + | ADICIONAR AO CARRINHO

♡ Adicionar à lista de desejos | Trocas e devoluções

Marca: Tecnomark
Categoria: Reposição
Subcategoria: Comandos De Pulverizaçao
Código: 3.200.320

FRETE

CEP | CALCULAR

DESCRIÇÃO | ESPECIFICAÇÕES TÉCNICAS | AVALIAÇÕES

Tampa Flange para Válvulas e Comandos Elétricos

- Material com 70% Nylon e 30% Fibra de Vidro
- Furos para parafuso M8
- Diâmetro do Encaixe Fêmea: 39 mm
- Diâmetro do Encaixe Macho: 38 mm

Os anéis de vedação podem ser adquiridos separadamente em nosso site.

Itens inclusos:

- 1x Flange Cega Macho
- 1x Flan

Control your privacy AdOpt
Our website uses cookies to improve navigation.
Privacy Policy · Terms of use · Opt-Out
My options | Reject | Accept

VOCÊ PODE GOSTAR



Anexo 6

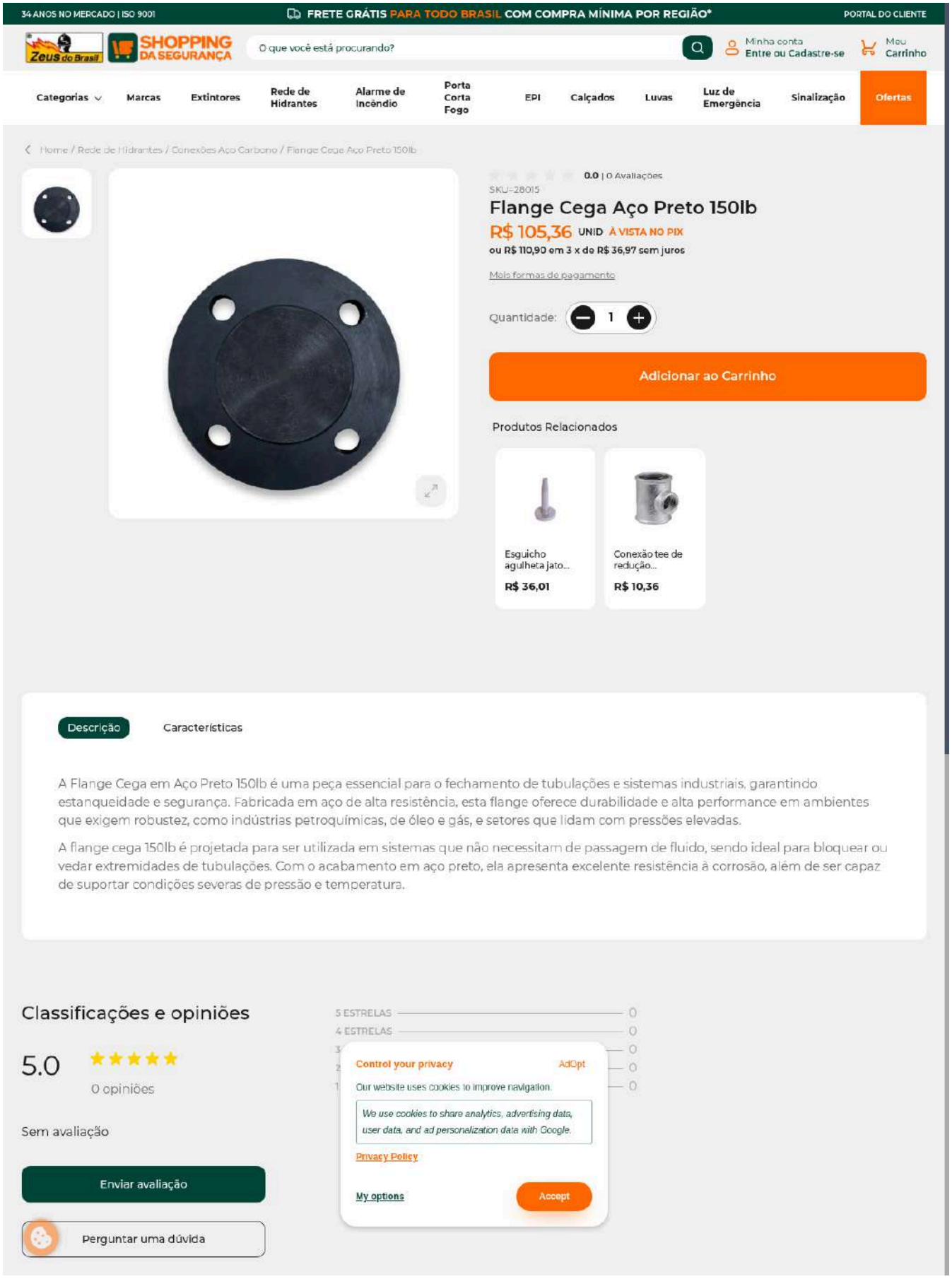
34 ANOS NO MERCADO | ISO 9001
FRETE GRÁTIS PARA TODO BRASIL COM COMPRA MÍNIMA POR REGIÃO*
PORTAL DO CLIENTE
Zeus do Brasil
SHOPPING DA SEGURANÇA
O que você está procurando?
Minha conta
Entre ou Cadastre-se
Meu Carrinho
Categorias
Marcas
Extintores
Rede de Hidrantes
Alarme de Incêndio
Porta Corta Fogo
EPI
Calçados
Luvas
Luz de Emergência
Sinalização
Ofertas
Home / Rede de Hidrantes / Conexões Aço Carbono / Flange Cega Aço Preto 150lb
0.0 | 0 Avaliações
SKU-28015
Flange Cega Aço Preto 150lb
R$ 105,36 UNID À VISTA NO PIX
ou R$ 110,90 em 3 x de R$ 36,97 sem juros
Mais formas de pagamento
Quantidade: 1
Adicionar ao Carrinho
Produtos Relacionados
Esguicho agulheta jato...
R$ 36,01
Conexão tee de redução...
R$ 10,36
Descrição
Características
A Flange Cega em Aço Preto 150lb é uma peça essencial para o fechamento de tubulações e sistemas industriais, garantindo estanqueidade e segurança. Fabricada em aço de alta resistência, esta flange oferece durabilidade e alta performance em ambientes que exigem robustez, como indústrias petroquímicas, de óleo e gás, e setores que lidam com pressões elevadas.
A flange cega 150lb é projetada para ser utilizada em sistemas que não necessitam de passagem de fluido, sendo ideal para bloquear ou vedar extremidades de tubulações. Com o acabamento em aço preto, ela apresenta excelente resistência à corrosão, além de ser capaz de suportar condições severas de pressão e temperatura.
Classificações e opiniões
5.0
0 opiniões
Sem avaliação
Enviar avaliação
Perguntar uma dúvida
5 ESTRELAS 0
4 ESTRELAS 0
Control your privacy
AdOpt
Our website uses cookies to improve navigation.
We use cookies to share analytics, advertising data, user data, and ad personalization data with Google.
Privacy Policy
My options
Accept

Anexo 7

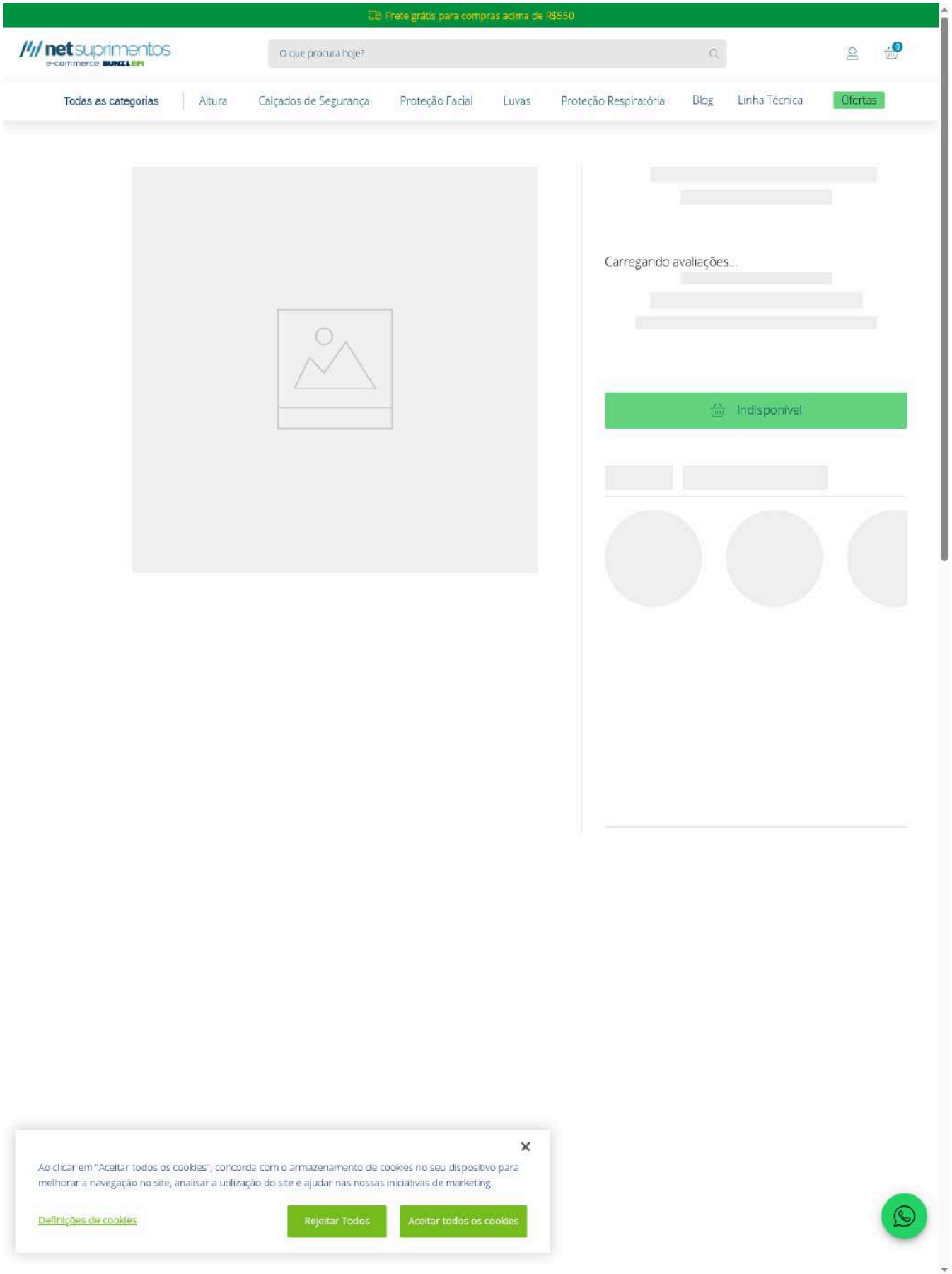
Frete grátis para compras acima de R$550
netsuprimentos
e-commerce BUNZL EPI
O que procura hoje?
Todas as categorias
Altura
Calçados de Segurança
Proteção Facial
Luvas
Proteção Respiratória
Blog
Linha Técnica
Ofertas
Carregando avaliações...
Indisponível
Ao clicar em "Aceitar todos os cookies", concorda com o armazenamento de cookies no seu dispositivo para melhorar a navegação no site, analisar a utilização do site e ajudar nas nossas iniciativas de marketing.
Definições de cookies
Rejeitar Todos
Aceitar todos os cookies

Anexo 8

Já é cliente? - Entrar | Não é cliente? - Cadastrar | Área do Representante

Utilizamos cookies para oferecer melhor experiência, melhorar o desempenho, analisar como você interage em nosso site e personalizar conteúdo.

Vai fazer a PRIMEIRA COMPRA? Utilize o cupom PRIMEIRACOMPRA para ganhar 10% de DESCONTO

Recusar Cookies | Aceitar Cookies

Clique aqui para copiar o código

EPI.MRO
Soluções em Proteção

Busca por código, nome ou marca

Fale Conosco
(15) 3305-8100
(11) 96393-8174

EPI | MRO | SINALIZAÇÃO | MARCAS | COMBOS | % PROMOÇÕES

INÍCIO » LUVAS » ISOLANTE » LUVA PARA ALTA TENSAO ORION CLASSE 02 20 KV TAMANHO 11 CA 29773

VOLTAR








LUVA PARA ALTA TENSAO ORION CLASSE 02 20 KV TAMANHO 11 CA 29773

Em Estoque

Código do Fabricante: 03432211002
Código: 123040
Código NCM: 40151900
Código de Barras do Produto: 7898431543981
Código de Barras da Caixa: 7898431543981
Embalagem: PR/1
Embalagem Master: CAIXA
Certificado de Aprovação: 29773
Número Original: 03432211002

Compre por Grade

MEMBROS SUPERIORES-LUVAS

9,5 | 10 | 10,5 | 11

SELECIONE UMA EMBALAGEM

PR/1 - R$ 646,49

R$ 646,49

\- 1 + Adicionar ao Carrinho

Consulte as opções de entrega

Digite seu CEP | Consultar

Descrição

LUVA PARA ALTA TENSAO ORION CLASSE 02 20 KV TAMANHO 11 CA 29773

LUVA ISOLANTE DE BORRACHA ALTA TENSÃO PRETA TIPO II ORION CLASSE 2 20.000 VOLTS
LUVA ISOLANTE DE BORRACHA NATURAL/SINTÉTICA, TIPO: II, CLASSE: 2. COMPRIMENTO: 356MM. RESISTÊNCIA DE: 20000V. TENSÃO DE USO: 17000V.
TENSÃO MÁXIMA DE USO CLASSE 2: 17000V

DESCRIÇÃO:
AS LUVAS ISOLANTES DE BORRACHA ORION SÃO FABRICADAS DE ACORDO COM AS NORMAS NBR 10622/NBR 16295/ ASTM D120 E OFERECEM PROTEÇÃO CONTRA CHOQUES ELÉTRICOS, LESÕES SÉRIAS OU ATÉ FATAIS. PRODUZIDAS COM COMPOSTO DE BAIXA PROPAGAÇÃO DE CHAMAS. VANTAGENS:

Anexo 9

Magalu

Buscar no Magalu

Digite seu CEP



0 (novo)

Macaco Hidraulico Garrafa 10 Toneladas St97805Asc - SATA

Vendido por RCD Elétrica e entregue por **Magalu**

~~R$ 635,38~~ 9% OFF

R$ 579,46 no Pix 5% OFF

ou R$ 609,96 em 7x de R$ 87,14 sem juros

ou **10x de R$ 61,00 sem juros** no Cartão Magalu

Ver opções de pagamento >

Adicionar à sacola

Comprar agora

Informações da loja

RCD Elétrica

Lojista Magalu desde 2020

Fale com lojista | + Seguir

3.0

Ruim — Ótimo

+50mil	Entrega	Atendimento
Produtos vendidos	No prazo	Responde rápido

Ver mais sobre a loja

Magalu garante a sua compra, do pedido à entrega.

Devolução Gratuita em até 7 dias depois de receber o produto.

Denunciar Anúncio

Descrição e ficha técnica

Código fea635g4cj

O Macaco Hidráulico Garrafa de 10 Toneladas é ideal para levantar veículos e cargas pesadas com segurança e eficiência. Com sua construção robusta e design compacto, este macaco é perfeito para oficinas, garagens e uso doméstico. Sua capacidade de 10 toneladas garante força e durabilidade, enquanto o sistema hidráulico proporciona operação suave. Invista em qualidade e segurança para suas tarefas de elevação com este macaco hidráulico confiável e prático.

Dúvidas? Estamos à Disposição!
Se você tiver qualquer dúvida sobre este produto, por favor, não hesite em nos contatar através do campo de perguntas.

Ficha Técnica

GTIN	7897893639331
Código universal de produto	7897893639331
Classificação Fiscal	84254200
Código da Loja	20408372
Marca	SATA
Embalagem	1
Registro do produto ANVISA	Não se aplica
Registro do produto Ministério da Agricultura (MAPA)	Não se aplica
Modelo	20408372
Garantia	3 meses
Tipo da embalagem do vendor	Com embalagem adicional
Marca	SATA
Modelo	20408372
Prazo de Garantia	3 meses

Perguntas e Respostas

Nenhuma pergunta foi feita ainda. Seja o primeiro!

Tire sua dúvida com a loja sobre o produto

Anexo 10

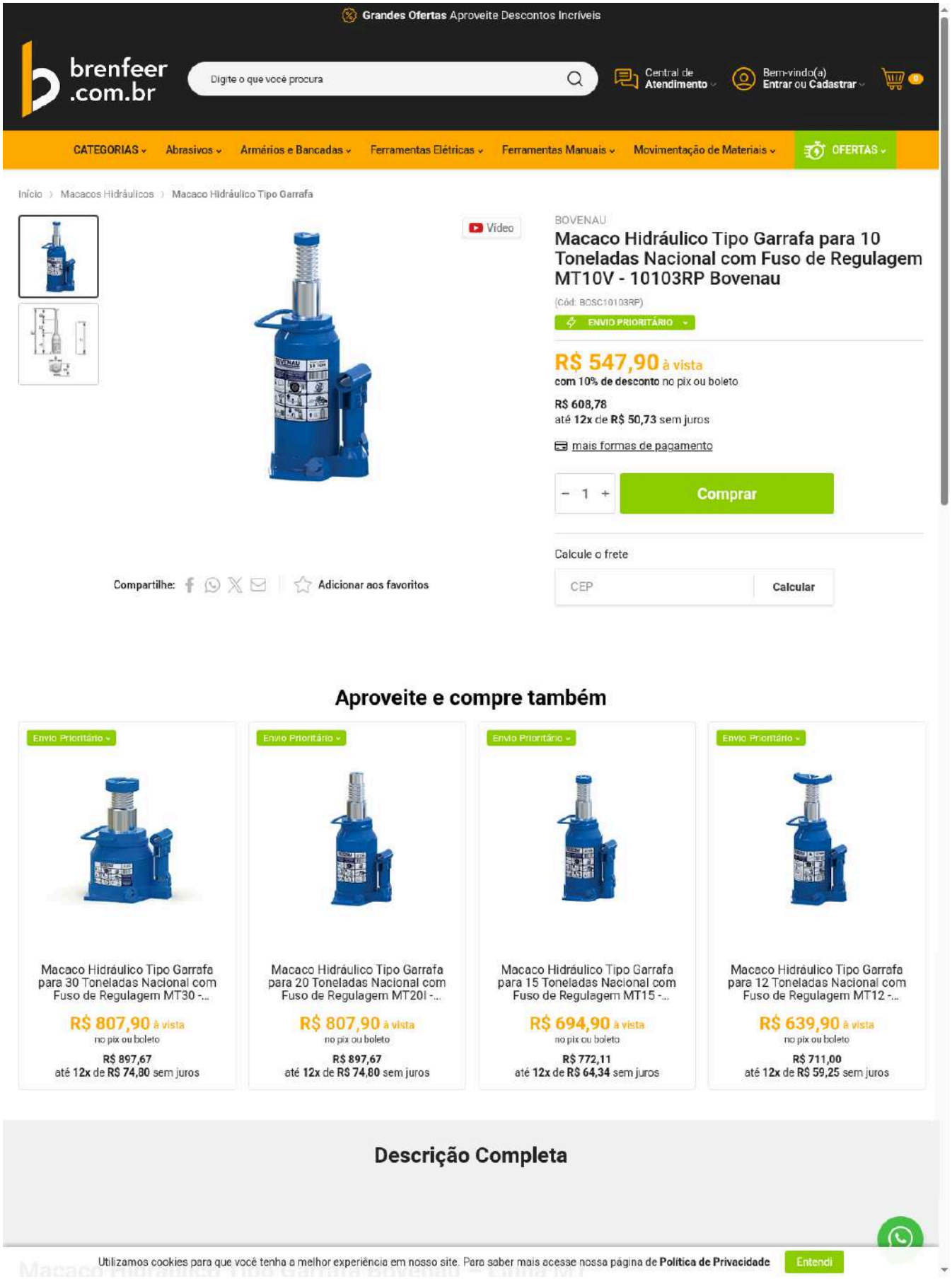
Grandes Ofertas Aproveite Descontos Incríveis
brenfeer .com.br
Digite o que você procura
Central de Atendimento
Bem-vindo(a) Entrar ou Cadastrar
CATEGORIAS
Abrasivos
Armários e Bancadas
Ferramentas Elétricas
Ferramentas Manuais
Movimentação de Materiais
OFERTAS
Início › Macacos Hidráulicos › Macaco Hidráulico Tipo Garrafa
Vídeo
BOVENAU
Macaco Hidráulico Tipo Garrafa para 10 Toneladas Nacional com Fuso de Regulagem MT10V - 10103RP Bovenau
(Cód: BOSC10103RP)
ENVIO PRIORITÁRIO
R$ 547,90 à vista
com 10% de desconto no pix ou boleto
R$ 608,78
até 12x de R$ 50,73 sem juros
mais formas de pagamento
1
Comprar
Calcule o frete
CEP
Calcular
Compartilhe:
Adicionar aos favoritos
Aproveite e compre também
Envio Prioritário
Macaco Hidráulico Tipo Garrafa para 30 Toneladas Nacional com Fuso de Regulagem MT30 -...
R$ 807,90 à vista
no pix ou boleto
R$ 897,67
até 12x de R$ 74,80 sem juros
Envio Prioritário
Macaco Hidráulico Tipo Garrafa para 20 Toneladas Nacional com Fuso de Regulagem MT20I -...
R$ 807,90 à vista
no pix ou boleto
R$ 897,67
até 12x de R$ 74,80 sem juros
Envio Prioritário
Macaco Hidráulico Tipo Garrafa para 15 Toneladas Nacional com Fuso de Regulagem MT15 -...
R$ 694,90 à vista
no pix ou boleto
R$ 772,11
até 12x de R$ 64,34 sem juros
Envio Prioritário
Macaco Hidráulico Tipo Garrafa para 12 Toneladas Nacional com Fuso de Regulagem MT12 -...
R$ 639,90 à vista
no pix ou boleto
R$ 711,00
até 12x de R$ 59,25 sem juros
Descrição Completa
Utilizamos cookies para que você tenha a melhor experiência em nosso site. Para saber mais acesse nossa página de Política de Privacidade
Entendi

Anexo 11

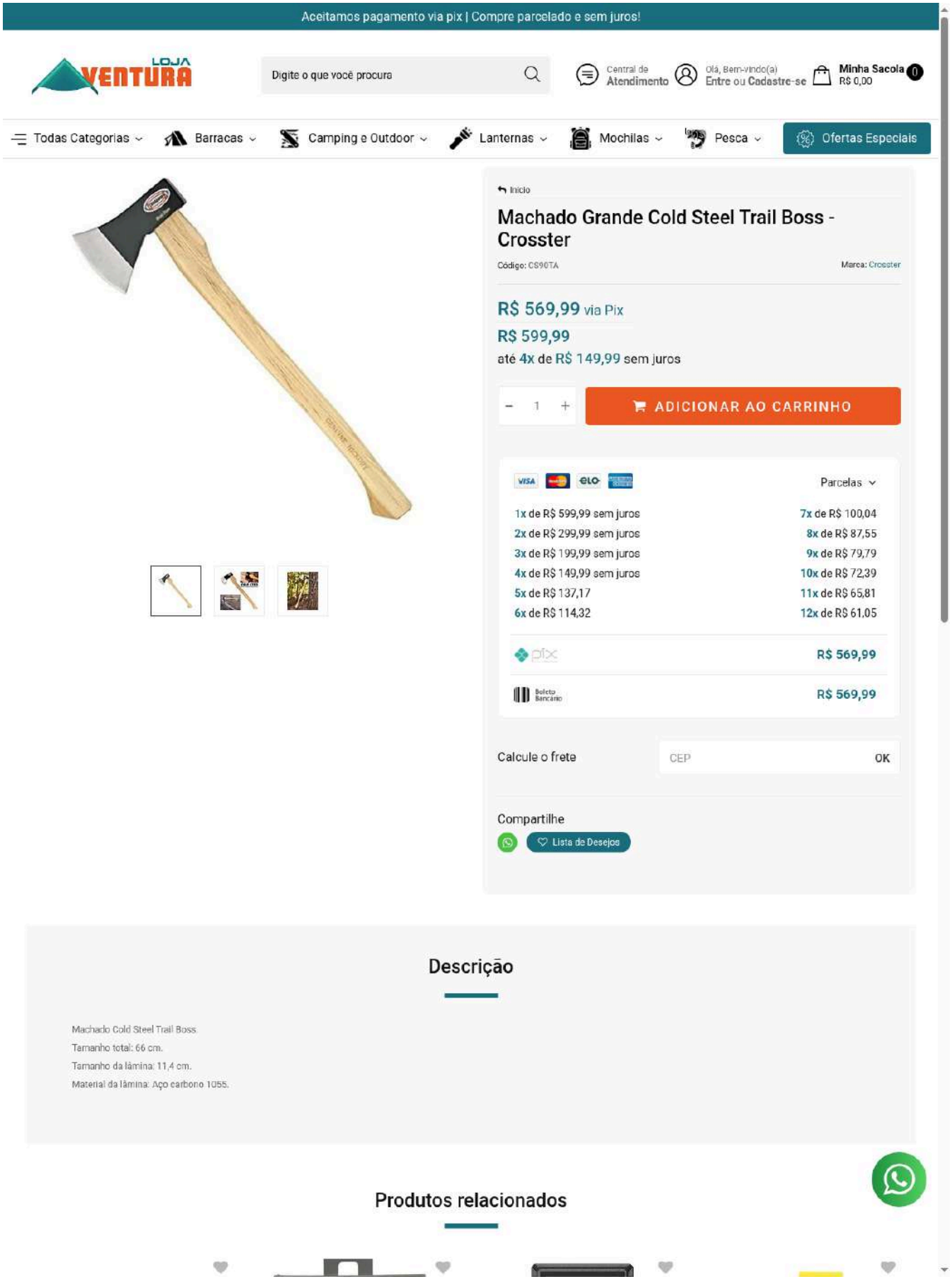
Aceitamos pagamento via pix | Compre parcelado e sem juros!
LOJA VENTURA
Digite o que você procura
Central de Atendimento
Olá, Bem-vindo(a) Entre ou Cadastre-se
Minha Sacola 0 R$ 0,00
Todas Categorias
Barracas
Camping e Outdoor
Lanternas
Mochilas
Pesca
Ofertas Especiais
Início
Machado Grande Cold Steel Trail Boss - Crosster
Código: CS90TA
Marca: Crosster
R$ 569,99 via Pix
R$ 599,99
até 4x de R$ 149,99 sem juros
1
ADICIONAR AO CARRINHO
Parcelas
1x de R$ 599,99 sem juros
2x de R$ 299,99 sem juros
3x de R$ 199,99 sem juros
4x de R$ 149,99 sem juros
5x de R$ 137,17
6x de R$ 114,32
7x de R$ 100,04
8x de R$ 87,55
9x de R$ 79,79
10x de R$ 72,39
11x de R$ 65,81
12x de R$ 61,05
pix R$ 569,99
Boleto Bancário R$ 569,99
Calcule o frete
CEP
OK
Compartilhe
Lista de Desejos
Descrição
Machado Cold Steel Trail Boss
Tamanho total: 66 cm.
Tamanho da lâmina: 11,4 cm.
Material da lâmina: Aço carbono 1055.
Produtos relacionados

Anexo 12

Catálogo | Sobre | Blog | Contato

Härte Precision Grip

Pesquisar...

Entre ou Cadastre-se

INSTRUMENTAIS | ODONTOLOGIA | MEDICINA | VETERINÁRIA | PODOLOGIA | OFERTAS | CAIXA MONTADA | ESPECIALIDADE









Início / Medicina / Equipamentos Cirúrgicos / Machadinha em aço inox

Machadinha em aço inox

Machadinha em aço inox

Produzido em aço inoxidável com extra tratamento contra oxidação.

Instrumental com padrão de qualidade e acabamento impecável.

MS: 80476380011

R$570,00

Em estoque

Em estoque

1 Adicionar ao carrinho

Machadinha Em Aço Inox

REF AI2804
Categorias Instrumentais, Equipamentos Cirúrgicos, Instrumentais Cirúrgicos, Medicina

Descrição | Avaliações (0)

Descrição

Machadinha em aço inox

Produzido em aço inoxidável com extra tratamento contra oxidação.

Instrumental com padrão de qualidade e acabamento impecável.

MS: 80476380011

Anexo 13

amazon.com.br A entrega será feita em Jaguaquara 45345000 Atualizar CEP | Roupas, Calçados e Joias | Pesquisar Amazon.com.b | Olá, faça seu login Contas e Listas | Devoluções e Pedidos | 0 Carrinho

Todos | Venda na Amazon | Mais Vendidos | Ofertas do Dia | Prime | Games | Música | Eletrônicos | Casa | Chegou Amazon Basics

Amazon Moda | NOVIDADES | FEMININO | MASCULINO | INFANTIL E BEBÊ | BOLSAS, MALAS E MOCHILAS | ESPORTIVA | OFERTAS

Saúde e Bem-Estar › Máscaras e Artigos Médicos › Máscaras Cirúrgicas de Proteção Facial › Máscaras › Máscaras com Respirador



Marca: Genérico

Máscara de Escape de Emergência contra Incêndio, Respirador Anti-Fumaça com Proteção de 30 Minutos, Protetor contra Monóxido de Carbono e Gases Tóxicos, Capuz de Alumínio com Lentes Transparentes

R$186,52

Em até 6x R$ 31,12 sem juros Ver opções de pagamento

Faça login para resgatar: Salve o cupom 15% : NAMODA. Desconto da Amazon. Termos

Faça login para resgatar: R$20 off. Insira o código COMPRANOAPP na finalização da compra. Válido na sua primeira compra na Amazon, pelo App Termos

Pagamentos e Segurança | Política de devolução

R$186,52

Entrega R$19 **28 de julho - 5 de Agosto**. Ver detalhes

Entregando em Jaguaquara, 45345000. Atualizar local

Em estoque

Quantidade: 1

Adicionar ao carrinho

Comprar agora

Enviado / Vendido: Sandlux

Devolução: Elegível para Devolução ou Reembolso em...

Pagamento: Transação segura

Adicionar à Lista

Detalhes do produto

Principais destaques

Tipo de fecho	Elástico

Sobre este item

- PROTEÇÃO DE EMERGÊNCIA: Máscara de escape contra incêndio com proteção de 30 minutos contra monóxido de carbono (CO), cianeto de hidrogênio (HCN), cloreto de hidrogênio (HCl), fumaça tóxica e névoa venenosa
- DESIGN DE COBERTURA COMPLETA: Capuz de alumínio de alta temperatura com lentes transparentes de alta definição que proporcionam campo de visão amplo e aberto, resistente ao desgaste e ao impacto
- SISTEMA DE RESPIRAÇÃO EFICIENTE: Equipado com caixa de filtro de alta eficiência e válvula respiratória que permite respiração confortável durante situações de emergência
- AJUSTE UNIVERSAL: Fabricada em borracha macia com vedação facial eficaz, adequada para todos os tipos de formato de cabeça, garantindo proteção completa em todas as posições
- ARMAZENAMENTO COMPACTO: Vem em caixa de armazenamento laranja resistente para fácil acesso em emergências. Ideal para uso doméstico e

Veja mais

Detalhes do Produto

Características e Especificações

Veja todas as especificações do produto

Relatar um problema com este produto

Loja de Cuidados Pessoais
Encontre tudo para o seu dia a dia. Confira.

Detalhes do produto

Dimensões do produto : 20 x 20 x 30 cm; 500 g
ASIN : B0GSPCMJ6D
País de origem : China
Departamento : adulto-unissex

Descrição do produto

Esta máscara de escape de emergência contra incêndio é um equipamento de segurança essencial projetado para fornecer proteção respiratória crítica durante situações de emergência. Com capacidade de proteção de até 30 minutos, este respirador oferece tempo valioso para evacuação segura em caso de incêndio ou exposição a gases tóxicos. A máscara protege contra monóxido de carbono (CO), cianeto de hidrogênio (HCN), cloreto de hidrogênio (HCl), fumaça venenosa e névoa, tornando-a ideal para residências, escritórios e ambientes industriais. Fabricada com capuz de alumínio de alta

Anexo 14

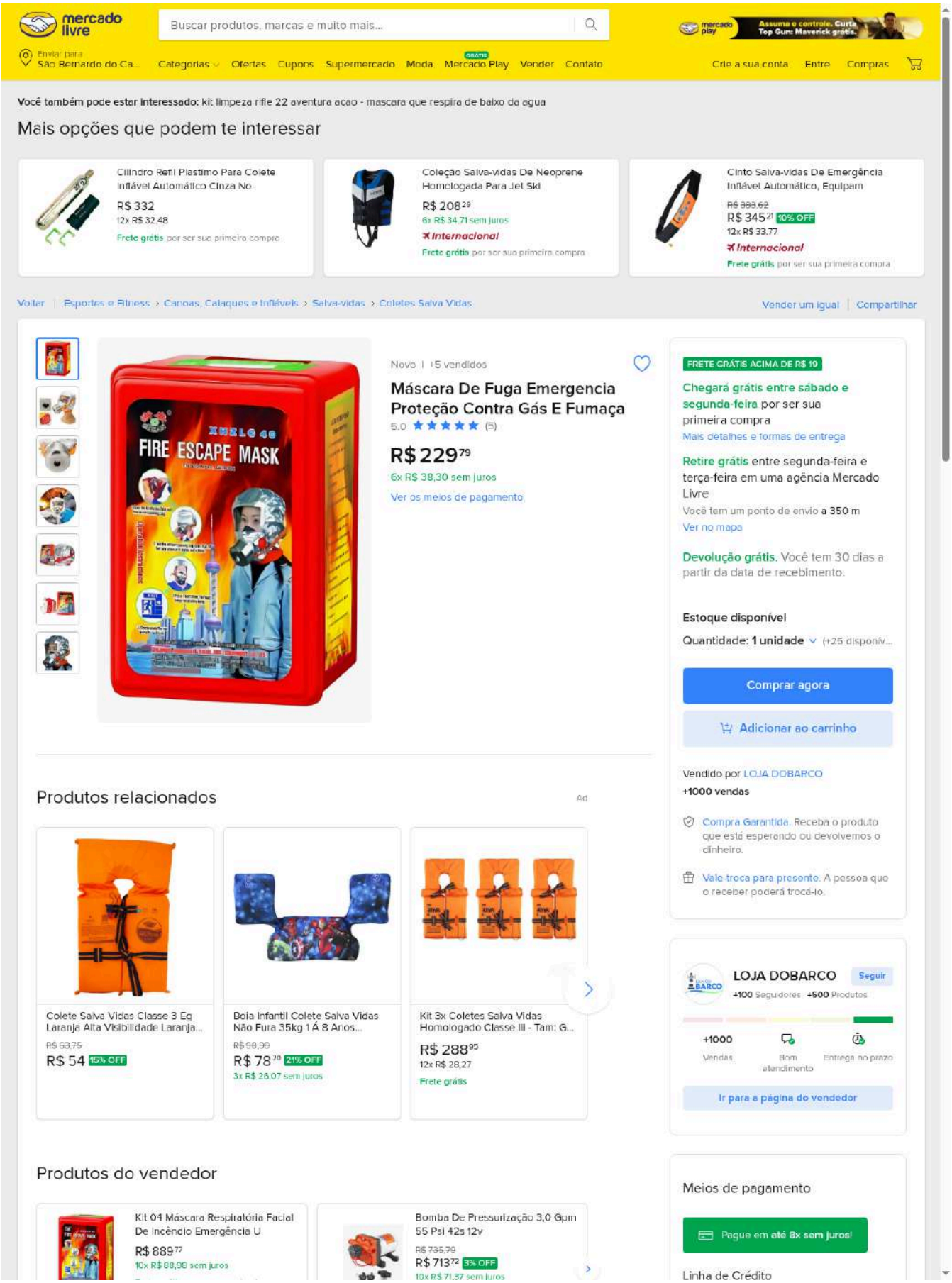
mercado livre
Buscar produtos, marcas e muito mais...
Enviar para São Bernardo do Ca...
Categorias
Ofertas
Cupons
Supermercado
Moda
Mercado Play
Vender
Contato
Crie a sua conta
Entre
Compras
Você também pode estar interessado: kit limpeza rifle 22 aventura acao - mascara que respira de baixo da agua
Mais opções que podem te interessar
Cilindro Refil Plastimo Para Colete Inflável Automático Cinza No
R$ 332
12x R$ 32,48
Frete grátis por ser sua primeira compra
Coleção Salva-vidas De Neoprene Homologada Para Jet Ski
R$ 208,29
6x R$ 34,71 sem juros
Internacional
Frete grátis por ser sua primeira compra
Cinto Salva-vidas De Emergência Inflável Automático, Equipam
R$ 383,62
R$ 345,21 10% OFF
12x R$ 33,77
Internacional
Frete grátis por ser sua primeira compra
Voltar
Esportes e Fitness > Canoas, Calaques e Infláveis > Salva-vidas > Coletes Salva Vidas
Vender um igual
Compartilhar
FIRE ESCAPE MASK
Novo | +5 vendidos
Máscara De Fuga Emergencia Proteção Contra Gás E Fumaça
5.0 (5)
R$ 229,79
6x R$ 38,30 sem juros
Ver os meios de pagamento
FRETE GRÁTIS ACIMA DE R$ 19
Chegará grátis entre sábado e segunda-feira por ser sua primeira compra
Mais detalhes e formas de entrega
Retire grátis entre segunda-feira e terça-feira em uma agência Mercado Livre
Você tem um ponto de envio a 350 m
Ver no mapa
Devolução grátis. Você tem 30 dias a partir da data de recebimento.
Estoque disponível
Quantidade: 1 unidade (+25 disponív...
Comprar agora
Adicionar ao carrinho
Vendido por LOJA DOBARCO
+1000 vendas
Compra Garantida. Receba o produto que está esperando ou devolvemos o dinheiro.
Vale-troca para presente. A pessoa que o receber poderá trocá-lo.
Produtos relacionados
Ad
Colete Salva Vidas Classe 3 Eg Laranja Alta Visibilidade Laranja...
R$ 63,75
R$ 54 15% OFF
Boia Infantil Colete Salva Vidas Não Fura 35kg 1 Á 8 Anos...
R$ 98,99
R$ 78,20 21% OFF
3x R$ 26,07 sem juros
Kit 3x Coletes Salva Vidas Homologado Classe III - Tam: G...
R$ 288,95
12x R$ 28,27
Frete grátis
LOJA DOBARCO
Seguir
+100 Seguidores +500 Produtos
+1000 Vendas
Bom atendimento
Entrega no prazo
Ir para a página do vendedor
Produtos do vendedor
Kit 04 Máscara Respiratória Facial De Incêndio Emergência U
R$ 889,77
10x R$ 88,98 sem juros
Bomba De Pressurização 3,0 Gpm 55 Psi 42s 12v
R$ 735,79
R$ 713,72 3% OFF
10x R$ 71,37 sem juros
Meios de pagamento
Pague em até 8x sem juros!
Linha de Crédito

Anexo 15

Frete Grátis Sul e Sudeste

Frete Grátis para todo Brasil! Confira Condições

TELEVENDAS 0800 942 1850 OFERTAS DAS LOJAS PERGUNTAS FREQUENTES SOBRE NÓS MEUS PEDIDOS

FERRAMENTAS KENNEDY

Central de Atendimento

Faça sua busca aqui

Seja bem-vindo(a)! Acesse por aqui

Todas as Categorias | Ferramentas manuais | Máquinas elétricas e pneumáticas | Movimentação de carga | Construção civil | Epi

Home > Construção Civil > Ferramentas para Construção > Pé de Cabra > Pé De Cabra Em Aço Sextavado 18Mmx...





Pé De Cabra Em Aço Sextavado 18Mmx60Cm Worker

Ref.: 323012 Marca: WORKER

R$ 48,99 à vista já com 10% off

R$ 48,99 em 1x de R$ 48,99 s/ juros

- 1 + Comprar

Formas de pagamento

Calcule seu frete aqui

CALCULAR Não sei o meu CEP

Sobre o produto

Pé de Cabra Sextavado 18mmx60cm Worker

O Pé de Cabra Sextavado 18mmx60cm Worker foi pensado e desenvolvido para diminuir o esforço em seu trabalho. Forjado em aço temperado, este item é ideal para arrancar pregos, abrir estruturas de madeira entre outras funções

Especificações técnicas

Código	323012
Código do Fabricante	0
Unidade de venda	0
Marca	WORKER
Categoria	Pé de Cabra

Faça a sua pergunta

Qual informação você precisa?

Pergu

Anexo 16

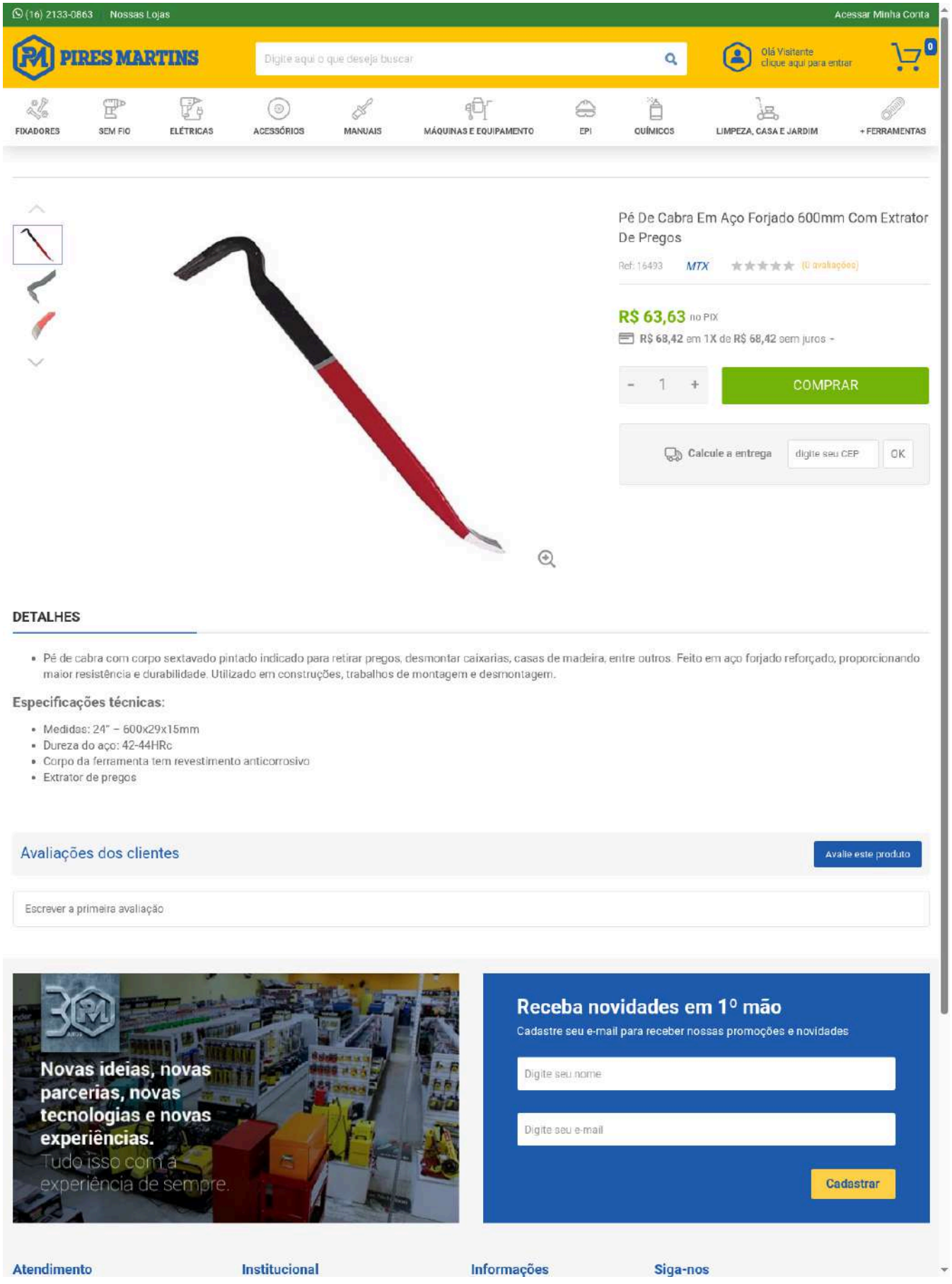
(16) 2133-0863
Nossas Lojas
Acessar Minha Conta
PIRES MARTINS
Digite aqui o que deseja buscar
Olá Visitante
clique aqui para entrar
FIXADORES
SEM FIO
ELÉTRICAS
ACESSÓRIOS
MANUAIS
MÁQUINAS E EQUIPAMENTO
EPI
QUÍMICOS
LIMPEZA, CASA E JARDIM
+ FERRAMENTAS
Pé De Cabra Em Aço Forjado 600mm Com Extrator De Pregos
Ref: 16493
MTX
(0 avaliações)
R$ 63,63 no PIX
R$ 68,42 em 1X de R$ 68,42 sem juros
1
COMPRAR
Calcule a entrega
digite seu CEP
OK
DETALHES
Pé de cabra com corpo sextavado pintado indicado para retirar pregos, desmontar caixarias, casas de madeira, entre outros. Feito em aço forjado reforçado, proporcionando maior resistência e durabilidade. Utilizado em construções, trabalhos de montagem e desmontagem.
Especificações técnicas:
Medidas: 24" – 600x29x15mm
Dureza do aço: 42-44HRc
Corpo da ferramenta tem revestimento anticorrosivo
Extrator de pregos
Avaliações dos clientes
Avalie este produto
Escrever a primeira avaliação
Novas ideias, novas parcerias, novas tecnologias e novas experiências.
Tudo isso com a experiência de sempre.
Receba novidades em 1º mão
Cadastre seu e-mail para receber nossas promoções e novidades
Digite seu nome
Digite seu e-mail
Cadastrar
Atendimento
Institucional
Informações
Siga-nos

Anexo 17

FERCOSA FERRAMENTAS

Busque por produtos

Central de Atendimento | Entrar ou Cadastrar | 0 Meu Carrinho R$ 0,00

Ferramentas | Ferramentas para Jardim | Acessórios para Praia | Construção | Categorias

Início › Ferramentas para Jardim › Utensílios para Jardinagem › Outros

Compartilhe: | Favoritos







Assistir Vídeo



Pé de cabra duplo sextavado 3/4" x 90 cm - Vonder

Código: 2073413106279O

por **R$ 121,23**

até **3x** de **R$ 40,41** sem juros
Mais formas de pagamento

R$ 115,17 a vista
Economize: **R$ 6,06**

1 + - Comprar

Estoque: **Disponível**

Calcule o frete CEP

Descrição

DESCRIÇÃO

Indicado para retirar pregos, desmontagens de caixarias e abertura de embalagens. Produzido em aço forjado, proporcionando maior resistência e durabilidade.

ESPECIFICAÇÕES

- Fabricante: Vonder
- Massa aproximada (peso): 2,45 kg
- Material: Aço carbono 1040-1045 SAE (EN-8)
- Perfil do corpo do pé de cabra: Duplo
- Medida do corpo do pé de cabra: 19 mm
- Comprimento total do pé de cabra: 90 cm
- Tipo da ponta do pé de cabra: Ponta alavanca chata e ponta cabeça dupla com encaixe em V (unha)
- Acabamento: Pintado

GARANTIA

3 meses contra defeitos de fabricação

Utilizamos cookies para que você tenha a melhor experiência em nosso site. Para saber mais acesse nossa página de **Política de Privacidade** Entendi

Anexo 18

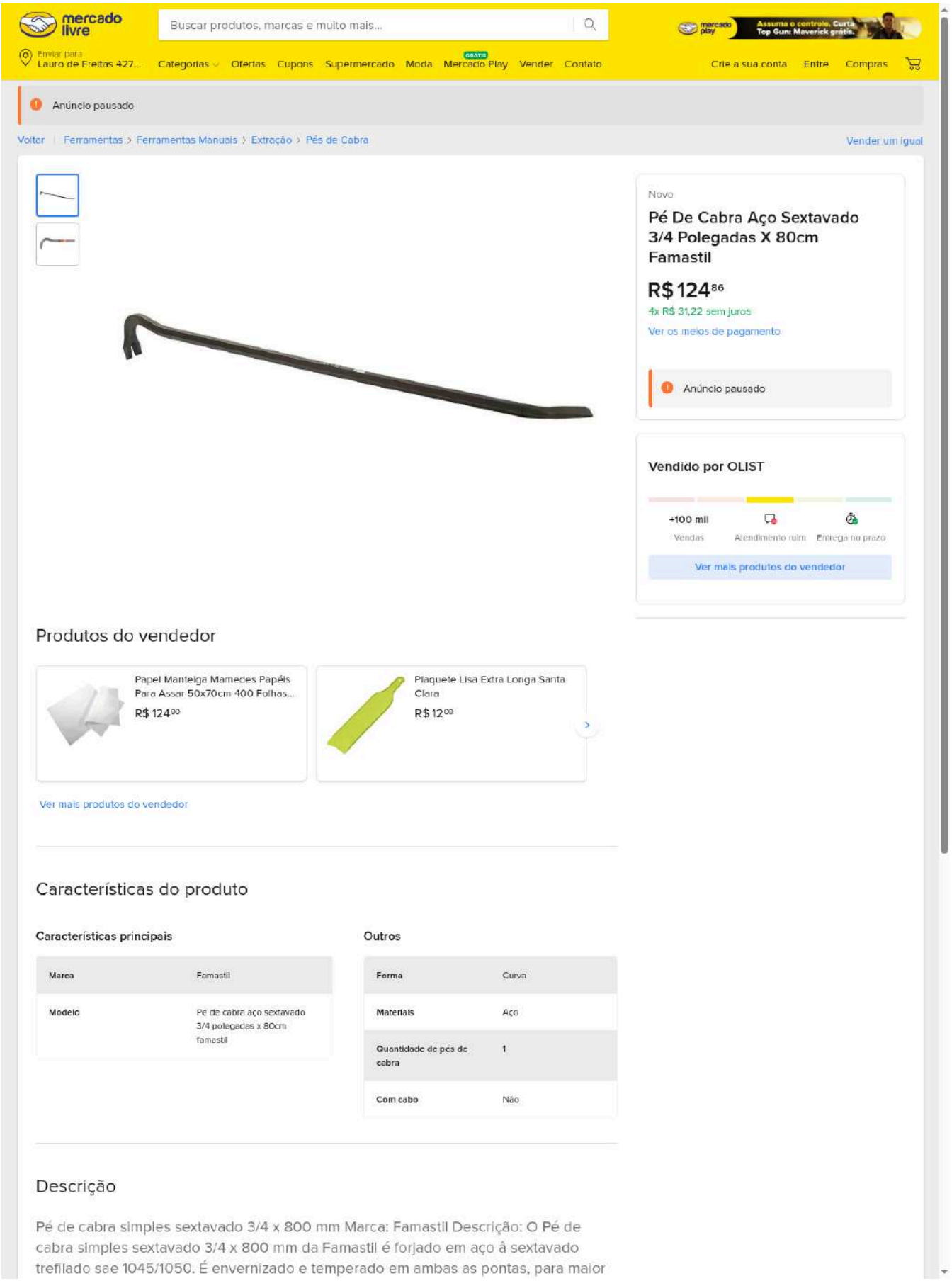
mercado livre
Buscar produtos, marcas e muito mais...
Enviar para Lauro de Freitas 427...
Categorias
Ofertas
Cupons
Supermercado
Moda
Mercado Play
Vender
Contato
Crie a sua conta
Entre
Compras
Anúncio pausado
Voltar | Ferramentas > Ferramentas Manuais > Extração > Pés de Cabra
Vender um igual
Novo
Pé De Cabra Aço Sextavado 3/4 Polegadas X 80cm Famastil
R$ 124,86
4x R$ 31,22 sem juros
Ver os meios de pagamento
Anúncio pausado
Vendido por OLIST
+100 mil Vendas
Atendimento ruim
Entrega no prazo
Ver mais produtos do vendedor
Produtos do vendedor
Papel Manteiga Mamedes Papéis Para Assar 50x70cm 400 Folhas...
R$ 124,90
Plaquete Lisa Extra Longa Santa Clara
R$ 12,09
Ver mais produtos do vendedor
Características do produto
Características principais
Marca Famastil
Modelo Pé de cabra aço sextavado 3/4 polegadas x 80cm famastil
Outros
Forma Curva
Materiais Aço
Quantidade de pés de cabra 1
Com cabo Não
Descrição
Pé de cabra simples sextavado 3/4 x 800 mm Marca: Famastil Descrição: O Pé de cabra simples sextavado 3/4 x 800 mm da Famastil é forjado em aço à sextavado trefilado sae 1045/1050. É envernizado e temperado em ambas as pontas, para maior

Anexo 19

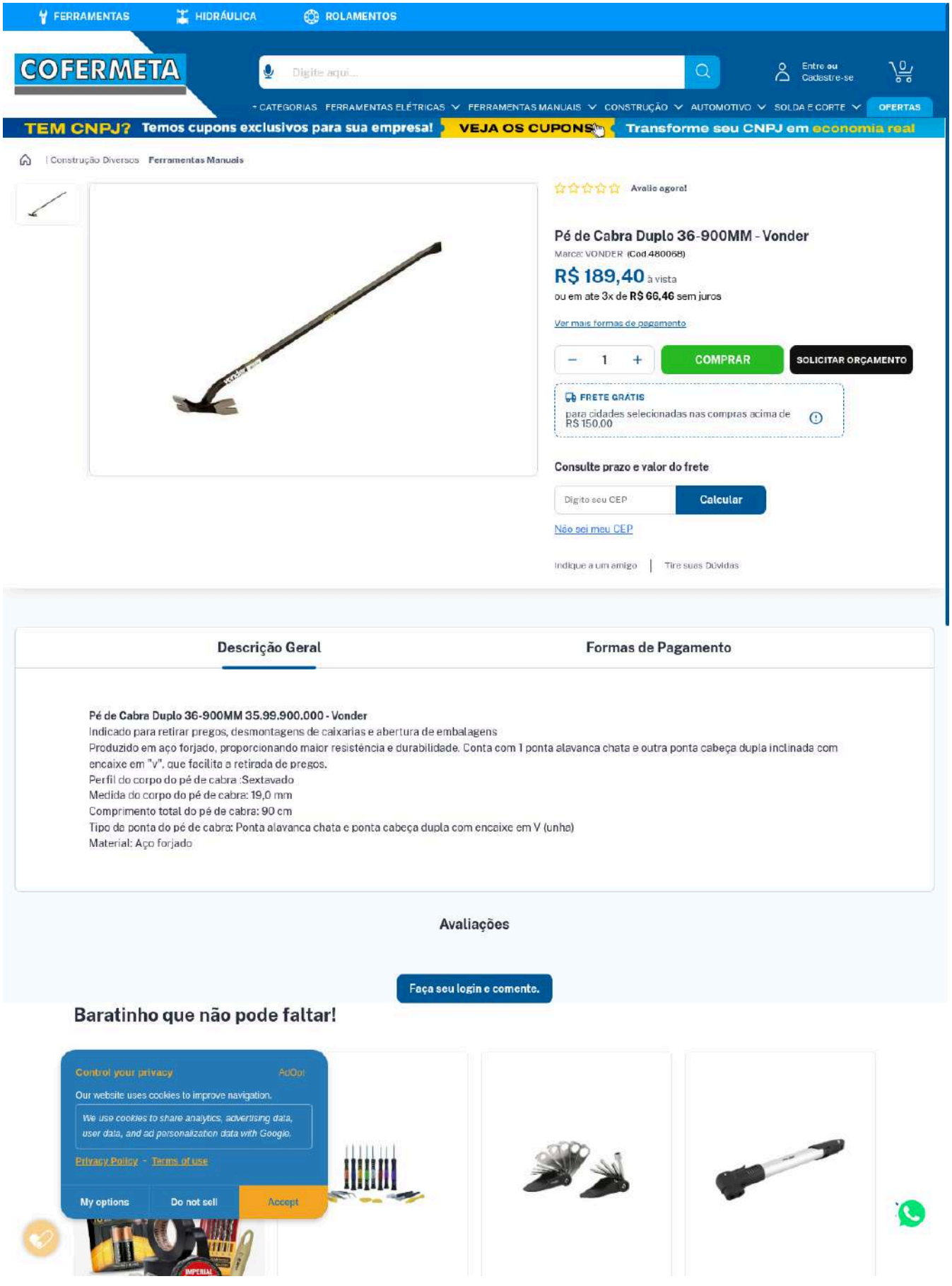
FERRAMENTAS
HIDRÁULICA
ROLAMENTOS
COFERMETA
Digite aqui...
Entre ou Cadastre-se
+ CATEGORIAS
FERRAMENTAS ELÉTRICAS
FERRAMENTAS MANUAIS
CONSTRUÇÃO
AUTOMOTIVO
SOLDA E CORTE
OFERTAS
TEM CNPJ? Temos cupons exclusivos para sua empresa!
VEJA OS CUPONS
Transforme seu CNPJ em economia real
Construção Diversos
Ferramentas Manuais
Avalie agora!
Pé de Cabra Duplo 36-900MM - Vonder
Marca: VONDER (Cod.480068)
R$ 189,40 à vista
ou em até 3x de R$ 66,46 sem juros
Ver mais formas de pagamento
1
COMPRAR
SOLICITAR ORÇAMENTO
FRETE GRÁTIS
para cidades selecionadas nas compras acima de R$ 150,00
Consulte prazo e valor do frete
Digite seu CEP
Calcular
Não sei meu CEP
Indique a um amigo
Tire suas Dúvidas
Descrição Geral
Formas de Pagamento
Pé de Cabra Duplo 36-900MM 35.99.900.000 - Vonder
Indicado para retirar pregos, desmontagens de caixarias e abertura de embalagens
Produzido em aço forjado, proporcionando maior resistência e durabilidade. Conta com 1 ponta alavanca chata e outra ponta cabeça dupla inclinada com encaixe em "v", que facilita a retirada de pregos.
Perfil do corpo do pé de cabra :Sextavado
Medida do corpo do pé de cabra: 19,0 mm
Comprimento total do pé de cabra: 90 cm
Tipo da ponta do pé de cabra: Ponta alavanca chata e ponta cabeça dupla com encaixe em V (unha)
Material: Aço forjado
Avaliações
Faça seu login e comente.
Baratinho que não pode faltar!
Control your privacy
AdOpt
Our website uses cookies to improve navigation.
We use cookies to share analytics, advertising data, user data, and ad personalization data with Google.
Privacy Policy - Terms of use
My options
Do not sell
Accept

Anexo 20

SODIMAC

Menu

O que você está buscando?

Olá, Iniciar sessão

Minhas compras

Informe sua localização | Nossas Lojas | Sodimac Constructor | Assessor Virtual | Televendas | Ajuda

Home > Ferramentas e Máquinas > Ferramentas Manuais



Momfort | Abre Trinca Monfort

★★★★★ (0)

R$ 48,90

1 + Adicionar ao Carrinho

- **Marca:** Momfort
- **Uso:** Ideal para Abertura de Trincas e Rachaduras em Paredes com Massa Corrida, Gesso e Reboco Fino.
- **Comprimento do Produto:** 24
- **Incluso:** 0
- **Cor:** Natural

Ver mais

Este produto está sujeito ao direito de devolução

Cód. do produto: 1805012 | Cód. tienda: 1805012

Entrega em Jardim Santa Francisca

Estoque na loja

Entrega em domicílio

Retirada na loja

Descrição

Ficha técnica

Devolver este produto é grátis

Produtos recomendados

Todos | Construção e Acabamentos | Ferramentas Manuais | Fechaduras e Ferragens | Ferramentas e Máquinas



ATLAS
Espátula de Plástico 13,1cm REF-152/2
R$ 4,90



CORTAG
Espátula em EVA para Rejunte 12cm...
R$ 17,90



ATLAS
Desempenadeira de Plástico Ranhurada...
R$ 29,90



TRAMONTINA
Marreta Oitavada 1Kg Cabo Madeira
R$ 77,90



MOMFORT
Desempenadeira de Madeira 12x20cm...
R$ 23,90



TRAMONTINA
Colher pedreiro 9'
R$ 36,90

Utilizamos cookies para melhorar sua experiência online. Ao continuar, você estará ciente do uso de cookies e aceitando a nossa Política de Privacidade.

Aceitar cookies | Configurar cookies

Anexo 21

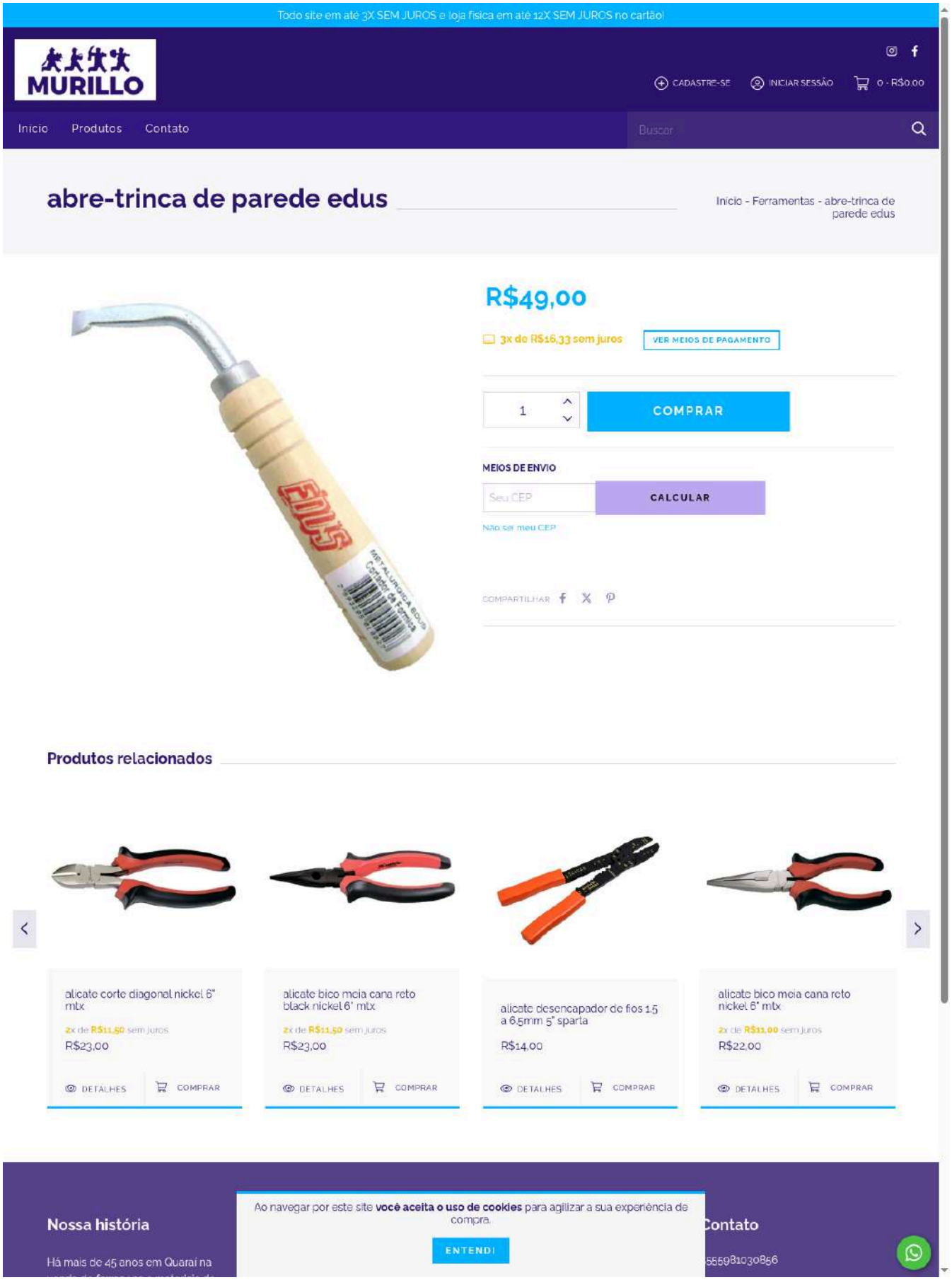
Todo site em até 3X SEM JUROS e loja física em até 12X SEM JUROS no cartão!
MURILLO
CADASTRE-SE
INICIAR SESSÃO
0 - R$0,00
Início
Produtos
Contato
Buscar
abre-trinca de parede edus
Início - Ferramentas - abre-trinca de parede edus
R$49,00
3x de R$16,33 sem juros
VER MEIOS DE PAGAMENTO
1
COMPRAR
MEIOS DE ENVIO
Seu CEP
CALCULAR
Não sei meu CEP
COMPARTILHAR
Produtos relacionados
alicate corte diagonal nickel 6" mtx
2x de R$11,50 sem juros
R$23,00
DETALHES
COMPRAR
alicate bico meia cana reto black nickel 6" mtx
2x de R$11,50 sem juros
R$23,00
DETALHES
COMPRAR
alicate desencapador de fios 1,5 a 6,5mm 5" sparta
R$14,00
DETALHES
COMPRAR
alicate bico meia cana reto nickel 6" mtx
2x de R$11,00 sem juros
R$22,00
DETALHES
COMPRAR
Nossa história
Há mais de 45 anos em Quaraí na
Ao navegar por este site você aceita o uso de cookies para agilizar a sua experiência de compra.
ENTENDI
Contato
5559810308S6

Anexo 22

FRETE GRÁTIS PARA SUL E SP EM PRODUTOS SELECIONADOS*

Chame no WhatsApp (51) 99557-4452

O que você está procurando?

Digite seu endereço

Entrar ou cadastre-se

Ferramentas Elétricas | Ferramentas Manuais | Ferramentas Pneumáticas | Ferramentas a Combustão | Ferramentas Hidráulicas | Solda | Abrasivos | Epi's

HOME >

Atlas abre trincas 60x60 (2.3/8x2.3/8)(375)

Falta somente R$ 568,00 para você ganhar **frete grátis!**



Produto disponível

R$ 30,07

Já com **3% de desconto** à vista no pix ou boleto

R$ 31,00
em até 10x de R$ 3,10

Ver mais formas de pagamento >

1 + −

ADICIONAR AO CARRINHO

Calcular frete: Consulte a nossa política de frete

Digite seu CEP

Compre com segurança

Verificada por RedameAQUI

SITE BLINDADO

Informações detalhadas sobre o produto

Descrição do produto

É uma ferramenta utilizada para abrir trincas em superfícies de alvenaria ou concreto. Aqui estão mais detalhes sobre essa ferramenta:

1. **Tamanho**: As dimensões 60x60 indicam que se trata de uma ferramenta quadrada, com cada lado medindo 60 milímetros (ou aproximadamente 2.3/8 polegadas). Essas medidas são específicas para o tamanho da base da ferramenta.
2. **Uso**: A ferramenta é projetada para ser utilizada na abertura de trincas, rachaduras ou fissuras em paredes de alvenaria ou superfícies de concreto. Ela facilita o processo de abrir a trinca para posterior aplicação de materiais de reparo, como argamassa ou selantes.
3. **Material**: Geralmente feita de aço ou outro material resistente, para garantir durabilidade e eficácia no uso contínuo.
4. **Aplicações**: É utilizada principalmente por profissionais da construção civil, pedreiros, e em trabalhos de reparo e manutenção de edificações.
5. **Manuseio**: A ferramenta é utilizada aplicando-se pressão sobre a trinca para alargar e preparar a superfície antes do reparo. O design da ferramenta facilita o controle e a precisão durante o trabalho.
6. **Benefícios**: Ajuda a garantir que o reparo seja durável e eficaz, pois permite que os materiais de reparo penetrem completamente na trinca, evitando futuros problemas.
7. **Manutenção**: Para manter a ferramenta em boas condições, é importante limpá-la e armazená-la adequadamente após o uso, especialmente se estiver exposta à umidade ou à corrosão.

Em resumo, o "Atlas Abre Trincas 60x60 (2.3/8x2.3/8)" é uma ferramenta especializada utilizada para abrir trincas em superfícies de alvenaria e concreto, facilitando o processo de reparo e garantindo a qualidade do trabalho realizado.

Produtos relacionados

Anexo 23

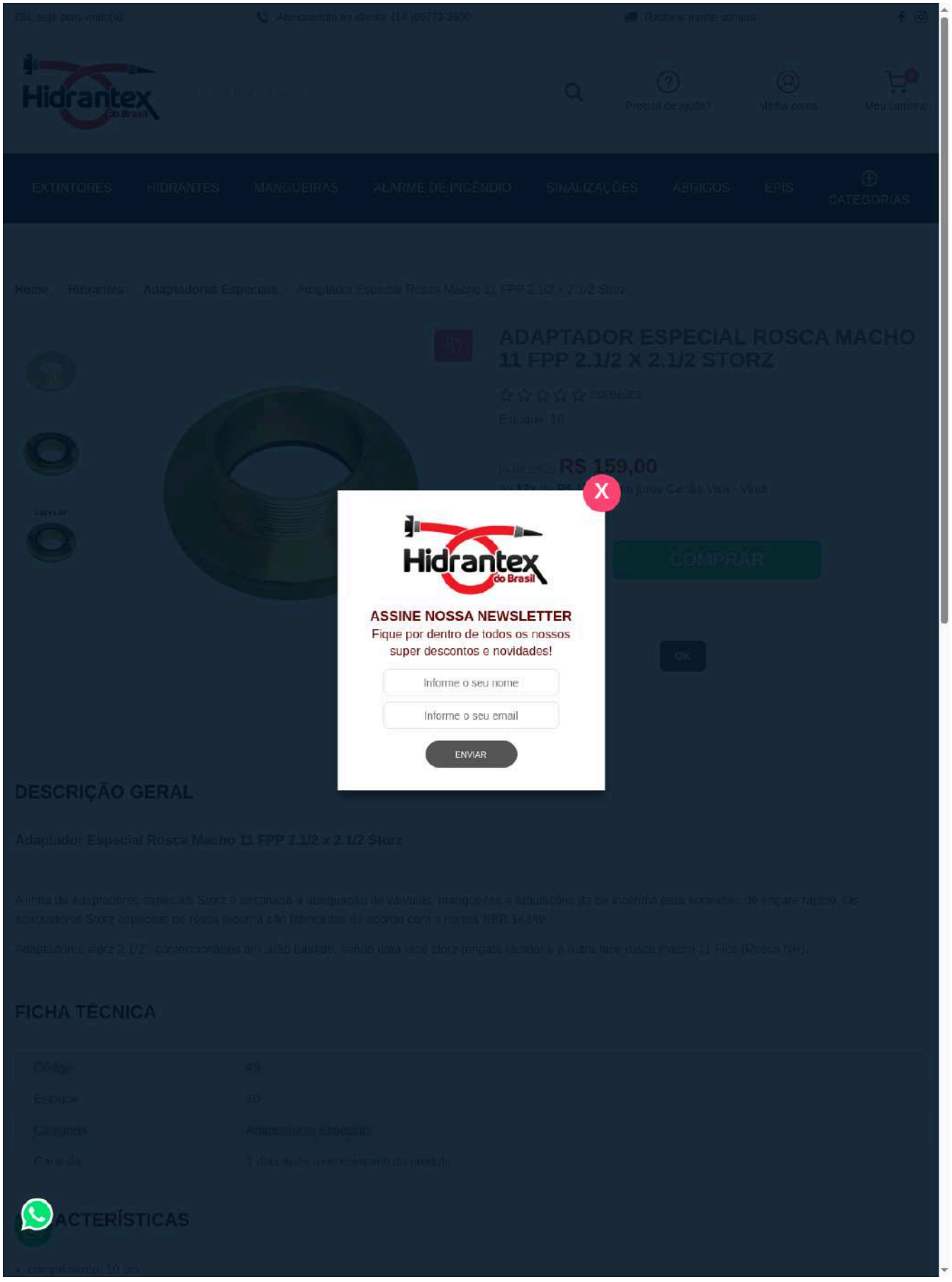
Hidrantex do Brasil
EXTINTORES
HIDRANTES
MANGUEIRAS
ALARME DE INCÊNDIO
SINALIZAÇÕES
ABRIGOS
EPIS
CATEGORIAS
ADAPTADOR ESPECIAL ROSCA MACHO 11 FPP 2.1/2 X 2.1/2 STORZ
RS 159,00
COMPRAR
ASSINE NOSSA NEWSLETTER
Fique por dentro de todos os nossos super descontos e novidades!
Informe o seu nome
Informe o seu email
ENVIAR
DESCRIÇÃO GERAL
FICHA TÉCNICA

Anexo 24

MULTISEG
equipamentos de segurança
A loja da Prevenção

Atendimento (47)3086-4218

Trabalhe Conosco

Estou procurando por...

COMPRE COM CNPJ

CARRINHO
R$ 0,00

TODAS AS CATEGORIAS | EPI | SINALIZAÇÃO | REDE DE GÁS | PARA-RAIOS (SPDA) | REDE DE HIDRANTES | COMBATE A INCÊNDIO | ALARME DE INCÊNDIO | LUZ DE EMERGÊNCIA

Home | Rede de Hidrantes | Esguichos e Adaptadores







Cód.: 1446

deixe um comentário

Adaptador Storz Rosca Fêmea 2.1/2 X 2.1/2 Latão para Hidrante

R$ 143,46 À VISTA 3% DE DESCONTO

3x de 49.30 s/juros no cartão ver parcelas

\- 1 + COMPRAR

Simule o seu frete aqui

_____-___ OK

FAZER UM ORÇAMENTO

Seja o primeiro a avaliar o produto

Escrever Avaliação

DESCRIÇÃO | ESPECIFICAÇÕES TÉCNICAS | GARANTIA | ANEXOS | PERGUNTAS E RESPOSTAS

O **Adaptador Storz** é fabricado em latão fundido de alta resistência, garantindo durabilidade contra corrosão e impactos. Este componente é essencial para transformar uma saída de rosca fixa (geralmente de válvulas globo ou hidrantes) em um sistema de **engate rápido Storz**, padrão exigido pelo Corpo de Bombeiros para facilitar a agilidade das equipes de emergência durante o combate ao fogo.

Com dimensões de **2.1/2 polegadas** em ambas as extremidades, ele apresenta uma rosca interna (fêmea) do tipo **11 fpp (fios por polegada)**, padrão nacional para hidrantes. O acabamento usinado garante um acoplamento perfeito, evitando vazamentos e garantindo a estanqueidade do sistema sob pressão.

Principais Benefícios

- **Engate Rápido Eficiente:** Permite a conexão imediata da mangueira de incêndio com apenas 1/4 de volta, crucial em situações de pânico ou emergência.
- **Alta Resistência Mecânica:** O latão suporta altas pressões de trabalho e variações térmicas sem sofrer deformações.
- **Padronização Técnica:** Totalmente compatível com mangueiras de incêndio e acessórios que utilizam o padrão Storz de 2.1/2".
- **Instalação Fixa e Segura:** A rosca fêmea de 11 fios permite um rosqueamento firme na saída da válvula de incêndio, mantendo o sistema pronto para uso.
- **Baixa Manutenção:** Material resistente à oxidação, ideal para ficar exposto em abrigos de mangueiras ou áreas externas.

Aplicaçõ

- **Sistema**
- **Indústri**
- **Caminhões Pipa:** Adaptador para saídas de reservatórios que necessitam de conexão com mangueiras de 2.1/2".

Este site utiliza cookies. Ao navegar no site estará a consentir a sua utilização.

Aceitar

Anexo 25

GANHE 5% DE DESCONTO PAGANDO COM PIX!

HIDRÁULICA UBERABA
Evolução que constrói referência

O que deseja procurar?

Olá, bem-vindo(a)
Entrar / Cadastrar

0

Materiais Hidráulicos | Cozinha | Banheiros | Área Externa e Lavanderia | Sistemas de Aquecimento Solar | Sistemas de Gás | Sistemas Contra Incêndio

Enviamos para todo o Brasil com agilidade e segurança

Parcele suas compras em até 10x sem juros

Atendimento personalizado face com nossos especialistas

Site seguro compre com tranquilidade

Desconto de 5% pagando com PIX

Você está em: Home › Sistemas Contra Incêndio › Complementos › Adaptador STORZ com Rosca Fêmea 2.1/2 x 2.1/2 5FPP Eale





Adaptador STORZ com Rosca Fêmea 2.1/2 x 2.1/2 5FPP Eale

REF: 22765 MARCA: EALE

Seja o primeiro a opinar

R$ 145,74

R$ 138,45 à vista com desconto

1 + -

COMPRAR

Comprar no WhatsApp

Frete e prazo de entrega

Informe seu cep CALCULAR

Descrição Geral | Formas de Pagamento | Avaliações

Adaptador STORZ com Rosca Fêmea 2.1/2 x 2.1/2 5FPP Eale

O Adaptador Storz com rosca fêmea 2.1/2? x engate rápido 2.1/2? é um componente essencial para sistemas de combate a incêndio. Desenvolvido para garantir conexão rápida, segura e eficiente entre mangueiras, hidrantes e válvulas, proporciona maior agilidade em situações de emergência e fluxo contínuo de água.

Fabricado em latão fundido de alta qualidade, oferece excelente resistência à corrosão e alta durabilidade. Atende às normas técnicas, assegurando vedação eficiente e confiabilidade em aplicações industriais e prediais.

Informações Técnicas:

Marca: Eale

Produto: Adaptador Storz

Material: Latão (NBR 6941 Liga 3); Vedação em Borracha Neoprene

Entrada: Rosca 2.1/2? (NBR 5667 ? 5 FPP)

Saída: Engate Rápido Storz 2.1/2?

Aplicação: Sistemas de combate a incêndio, hidrantes e redes hidráulicas

Produtos relacionados

Ao continuar navegando, você concorda com a nossa **Política de Privacidade**.

Ok, entendi

Anexo 26

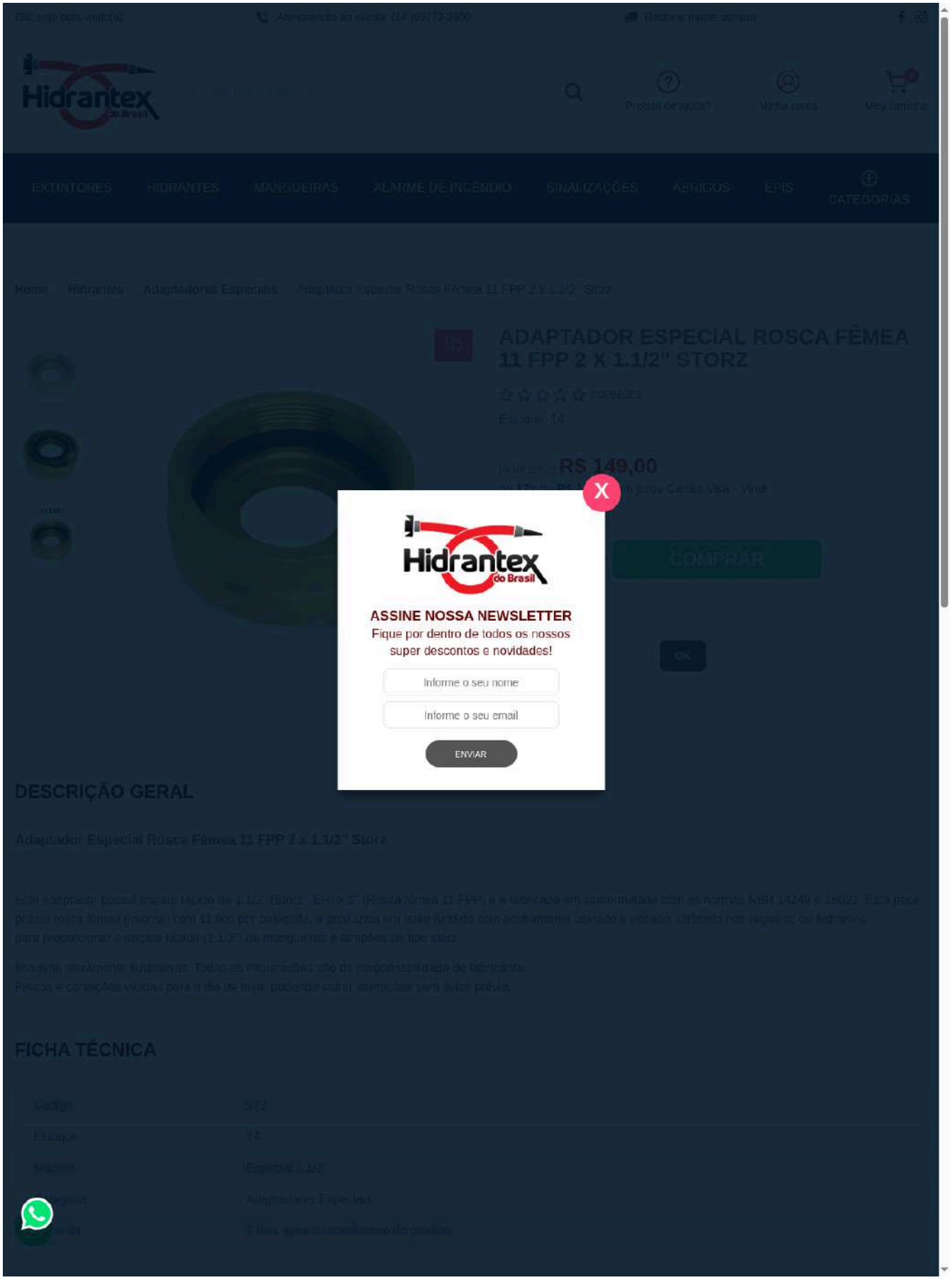
Hidrantex
do Brasil
EXTINTORES
HIDRANTES
MANGUEIRAS
ALARME DE INCÊNDIO
SINALIZAÇÕES
ABRIGOS
EPIS
CATEGORIAS
ADAPTADOR ESPECIAL ROSCA FÊMEA 11 FPP 2 X 1.1/2" STORZ
COMPRAR
ASSINE NOSSA NEWSLETTER
Fique por dentro de todos os nossos super descontos e novidades!
Informe o seu nome
Informe o seu email
ENVIAR
DESCRIÇÃO GERAL
FICHA TÉCNICA

Anexo 27

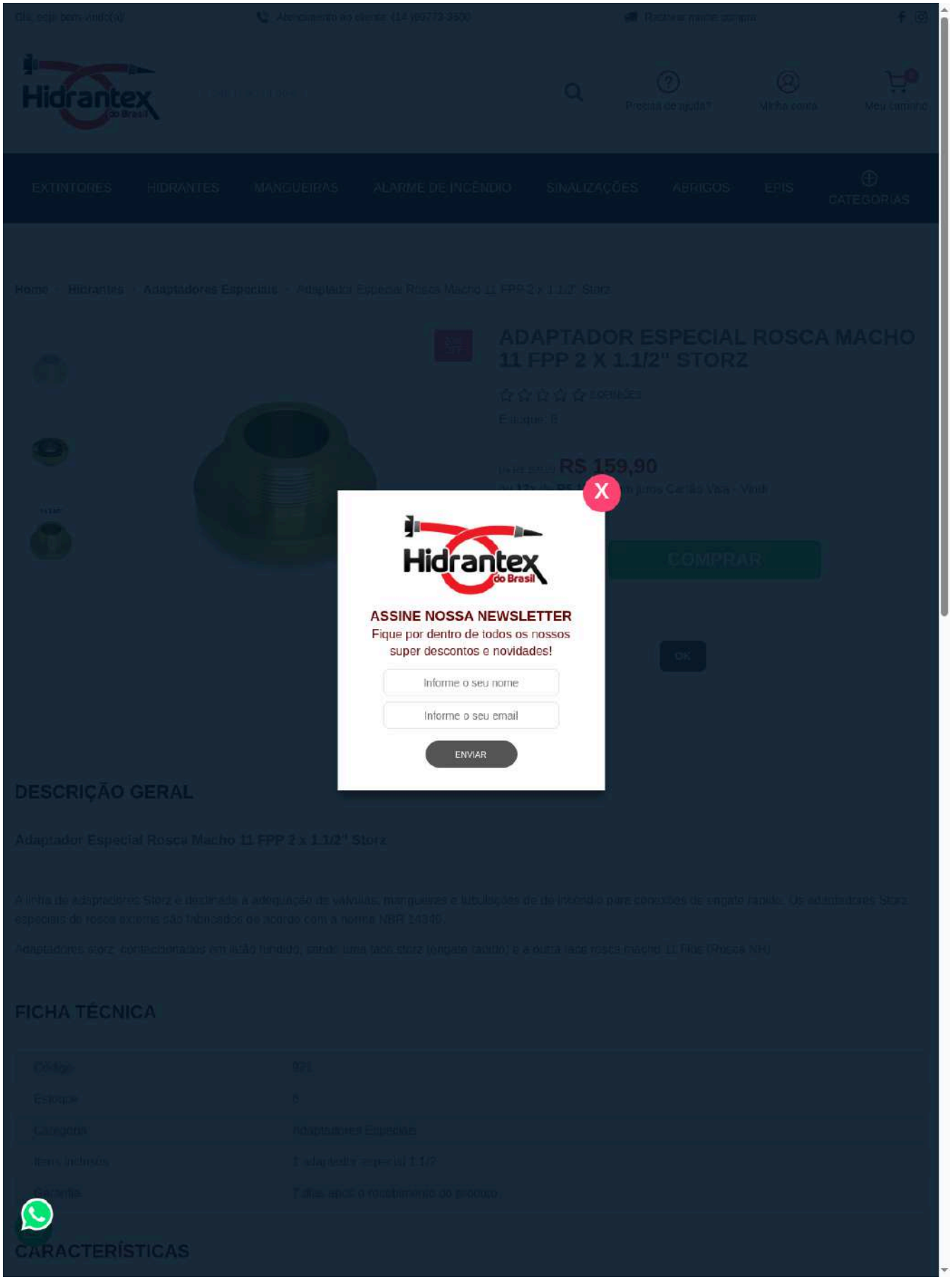
Hidrantex
do Brasil
EXTINTORES
HIDRANTES
MANGUEIRAS
ALARME DE INCÊNDIO
SINALIZAÇÕES
ABRIGOS
EPIS
CATEGORIAS
ADAPTADOR ESPECIAL ROSCA MACHO 11 FPP 2 X 1.1/2" STORZ
COMPRAR
ASSINE NOSSA NEWSLETTER
Fique por dentro de todos os nossos super descontos e novidades!
Informe o seu nome
Informe o seu email
ENVIAR
DESCRIÇÃO GERAL
FICHA TÉCNICA
CARACTERÍSTICAS

Anexo 28

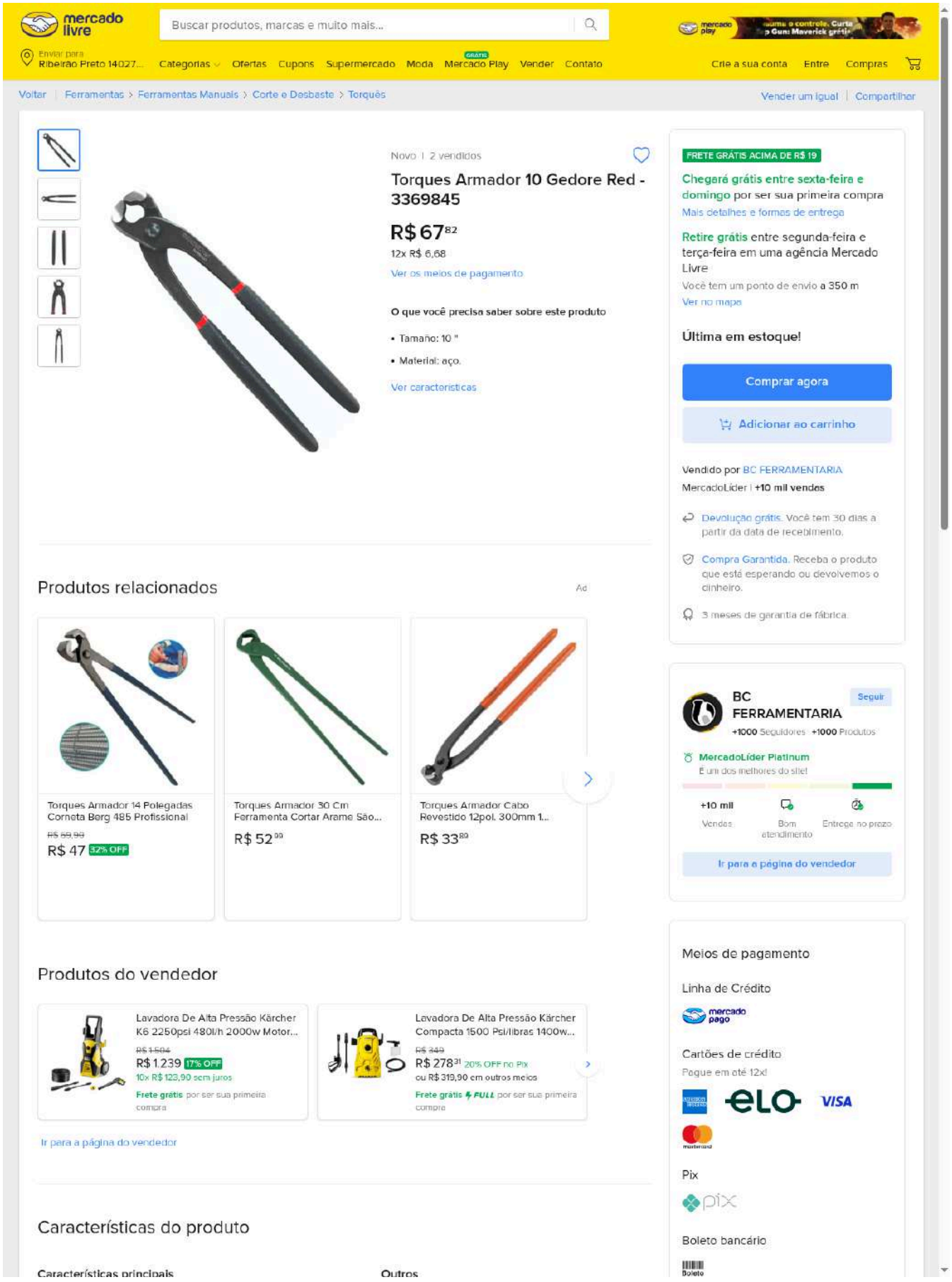
mercado livre
Buscar produtos, marcas e muito mais...
Enviar para Ribeirão Preto 14027...
Categorias
Ofertas
Cupons
Supermercado
Moda
Mercado Play
Vender
Contato
Crie a sua conta
Entre
Compras
Voltar | Ferramentas > Ferramentas Manuais > Corte e Desbaste > Torquês
Vender um igual | Compartilhar
Novo | 2 vendidos
Torques Armador 10 Gedore Red - 3369845
R$ 67 82
12x R$ 6,68
Ver os meios de pagamento
O que você precisa saber sobre este produto
• Tamanho: 10 "
• Material: aço.
Ver caracteristicas
FRETE GRÁTIS ACIMA DE R$ 19
Chegará grátis entre sexta-feira e domingo por ser sua primeira compra
Mais detalhes e formas de entrega
Retire grátis entre segunda-feira e terça-feira em uma agência Mercado Livre
Você tem um ponto de envio a 350 m
Ver no mapa
Última em estoque!
Comprar agora
Adicionar ao carrinho
Vendido por BC FERRAMENTARIA
MercadoLíder | +10 mil vendas
Devolução grátis. Você tem 30 dias a partir da data de recebimento.
Compra Garantida. Receba o produto que está esperando ou devolvemos o dinheiro.
3 meses de garantia de fábrica.
Produtos relacionados
Ad
Torques Armador 14 Polegadas Corneta Berg 485 Profissional
R$ 89,99
R$ 47 32% OFF
Torques Armador 30 Cm Ferramenta Cortar Arame São...
R$ 52 99
Torques Armador Cabo Revestido 12pol. 300mm 1...
R$ 33 89
BC FERRAMENTARIA
Seguir
+1000 Seguidores +1000 Produtos
MercadoLíder Platinum
É um dos melhores do site!
+10 mil Vendas
Bom atendimento
Entrega no prazo
Ir para a página do vendedor
Produtos do vendedor
Lavadora De Alta Pressão Kärcher K6 2250psi 480l/h 2000w Motor...
R$ 1.504
R$ 1.239 17% OFF
10x R$ 123,90 sem juros
Frete grátis por ser sua primeira compra
Lavadora De Alta Pressão Kärcher Compacta 1500 Psi/libras 1400w...
R$ 349
R$ 278 31 20% OFF no Pix
ou R$ 319,90 em outros meios
Frete grátis FULL por ser sua primeira compra
Ir para a página do vendedor
Meios de pagamento
Linha de Crédito
mercado pago
Cartões de crédito
Pague em até 12x!
Pix
Boleto bancário
Boleto
Características do produto
Características principais
Outros

Anexo 29

MULTISEG
equipamentos de segurança
A loja da Prevenção

Atendimento (47)3086-4218

Estou procurando por...

Trabalhe Conosco

COMPRE COM CNPJ

CARRINHO
R$ 0,00

TODAS AS CATEGORIAS | EPI | SINALIZAÇÃO | REDE DE GÁS | PARA-RAIOS (SPDA) | REDE DE HIDRANTES | COMBATE A INCÊNDIO | ALARME DE INCÊNDIO | LUZ DE EMERGÊNCIA

Home | Rede de Hidrantes | Esguichos e Adaptadores





Cód.: 1291 deixe um comentário

União Storz para Mangueira em Latão 65B 2.1/2"

R$ 160,66 À VISTA 3% DE DESCONTO

4x de 41,41 s/juros no cartão ver parcelas

\- 1 + COMPRAR

Simule o seu frete aqui

____-___ OK

FAZER UM ORÇAMENTO

Seja o primeiro a avaliar o produto

Escrever Avaliação

DESCRIÇÃO | ESPECIFICAÇÕES TÉCNICAS | GARANTIA | ANEXOS | PERGUNTAS E RESPOSTAS

A **União Storz 2.1/2"** (conhecida tecnicamente como 65-B) é o componente de engate rápido utilizado na extremidade das mangueiras de combate a incêndio. Fabricada em **latão fundido** de alta resistência, esta união permite o acoplamento imediato entre mangueiras ou entre a mangueira e o hidrante/esguicho, garantindo agilidade total no combate a focos de incêndio.

Este modelo é projetado para ser fixado na mangueira através de empatações (anéis de expansão), proporcionando uma conexão estanque e segura, capaz de suportar as altas pressões de trabalho exigidas pelas normas de segurança.

Principais Benefícios

- **Engate Rápido (1/4 de volta):** Sistema padrão Storz que permite conectar ou desconectar em segundos, sem a necessidade de rosquear.
- **Material de Alta Qualidade:** Construída em latão, oferecendo excelente resistência mecânica e proteção contra corrosão galvânica.
- **Vedação Robusta:** Acompanha guarnição de borracha de alta densidade, garantindo que não haja vazamentos durante a operação.
- **Intercambiabilidade:** Segue rigorosamente os padrões técnicos, sendo compatível com qualquer outra conexão Storz de mesma bitola (2.1/2").
- **Durabilidade Industrial:** Projetada para suportar o arraste e impactos comuns durante operações de emergência.

Aplicações Recomendadas

- **Mangueiras de Incêndio:** Peça de reposição ou montagem para mangueiras de Tipos 1, 2, 3, 4 ou 5 (conforme NBR 11861).
- **Redes d**
- **Caminh**
- **Uso Nav**

Este site utiliza cookies. Ao navegar no site estará a consentir a sua utilização.

Aceitar

Especifi

Anexo 30

dutra .com.br

Digite seu endereço | Entrar ou cadastre-se

Eletroportáteis | Eletrodomésticos | Casa | Cuidados pessoais | Ar e Clima | Jardim e Agrícola | Máquinas e Ferramentas

Digite seu CEP para ver custos e prazo de entrega.

Digitar CEP | Mais tarde

Máquinas e Ferramentas › Construção Civil › Andaimes e Acessórios

CSM (Cód. 71000886)

Escora metálica galvanizada 1800 - 3200 mm 525 - 2300 kg - 71000886



Favorit

Compartilh

De R$ 370,47 ↓15% OFF economize R$ 15,74

Por **R$ 299,16**

DESCONTO DE 5% *no Boleto ou PIX (já aplicado)*

R$ 314,90

Em até 5x de R$ 62,98 sem juros no cartão de crédito

mais formas de pagamento

Quantidade: − 1 +

COMPRAR

Consultar frete e prazo

CALCULAR

Frete Grátis Grande SP* Ver regras

Descrição do Produto

A **Escora metálica galvanizada 1800 x 3200 mm 525 x 2300 kg - 71000886 CSM**, foi projetada para atender às exigências mais rigorosas da construção civil, esta escora é uma solução robusta q segurança e estabilidade em suas construções.

Feita com materiais de alto padrão, a **Escora Metálica Galvanizada da CSM** apresenta características únicas que a destacam no mercado:

- **Material Premium:** Construída em aço galvanizado, oferece proteção contra corrosão e aumenta a durabilidade, superando as escoras tradicionais de madeira.
- **Design Inteligente:** Com tubo interno de 40 x 2,5 x 1800 mm e tubo externo de 48 x 2,5 x 1650 mm, a escora é projetada para suportar carga de até 2300 kg com máxima segurança.
- **Componentes de Qualidade**: Equipada com rosca de 50 mm e porca de copo robusta de 60 x 135 mm, garantindo ajustes precisos e fáceis durante o uso.
- **Versatilidade:** Com comprimento ajustável de 1800 a 3200 mm, adapta-se facilmente a diferentes alturas de trabalho.
- **Economia:** Minimiza a necessidade de correções e retrabalhos devido a sua confiabilidade estrutural, salvando tempo e material no canteiro de obras.

Ideal para construtoras e locadoras que buscam um retorno do investimento garantido através de equipamentos eficientes e de longa vida útil. Escolher a **Escora metálica galvanizada 1800 x 320(2300 kg - 71000886 CSM** é optar pela excelência em cada detalhe da sua construção!

Características do produto

Código:	71000886
Modelo:	71000886
Quantidade(s):	1 peça
Especificações Técnicas:	Tubo interno: 40 x 2,5 x 1800 mm Superfície: Pré-galvanizado Tubo reforço: 56 x 2,5x 150 mm

Utilizamos cookies para registrar e melhorar sua experiência de navegação. Para mais informações, acesse política de uso de dados.

Concordo e Fechar

Anexo 31

QUIFABRA
Escoramento Andaimes e Acessórios

Andaimes | Escoramento | Vigas | Travamento de Pilares | Blog

Início / Sem categoria / Escora Europa 4,50 metros



Escora Europa 4,50 metros

R$ 330,00

1 Adicionar ao carrinho

Categoria: Sem categoria

Pesquisar

Recent Posts

- Cuidados Essenciais na Instalação de Escoras para Construções de Edifícios Altos: A Importância dos EPIs
- Cuidados Essenciais ao Utilizar Andaimes: Garantindo a Segurança no Trabalho em Altura
- Escoramento na Construção: Curiosidades Surpreendentes
- O Crescimento Histórico do Uso de Escoramento

Recent Comments

Nenhum comentário para mostrar.

Descrição | Avaliações (0)

Descrição

Descrição: As escoras metálicas são equipamentos resistentes e econômicos . São utilizadas para escorar provisoriamente lajes e vigas.Possuem regulagem de 10 em 10 cm através do gancho e um ajuste final milimétrico através de luva rosqueável de 10 cm de curso. Altura 3 m a 4,5 m . Peso(kg): 14,6 kg

Produtos relacionados



ST2- Cruzeta(para escora com chapa)

R$ 60,00



SA- Sapata Ajustavel

R$ 82,00



DTH-1,0 m(diagonal andaime tubular)

R$ 75,00

CONSULTE OS EQUIPAMENTOS E

Anexo 32

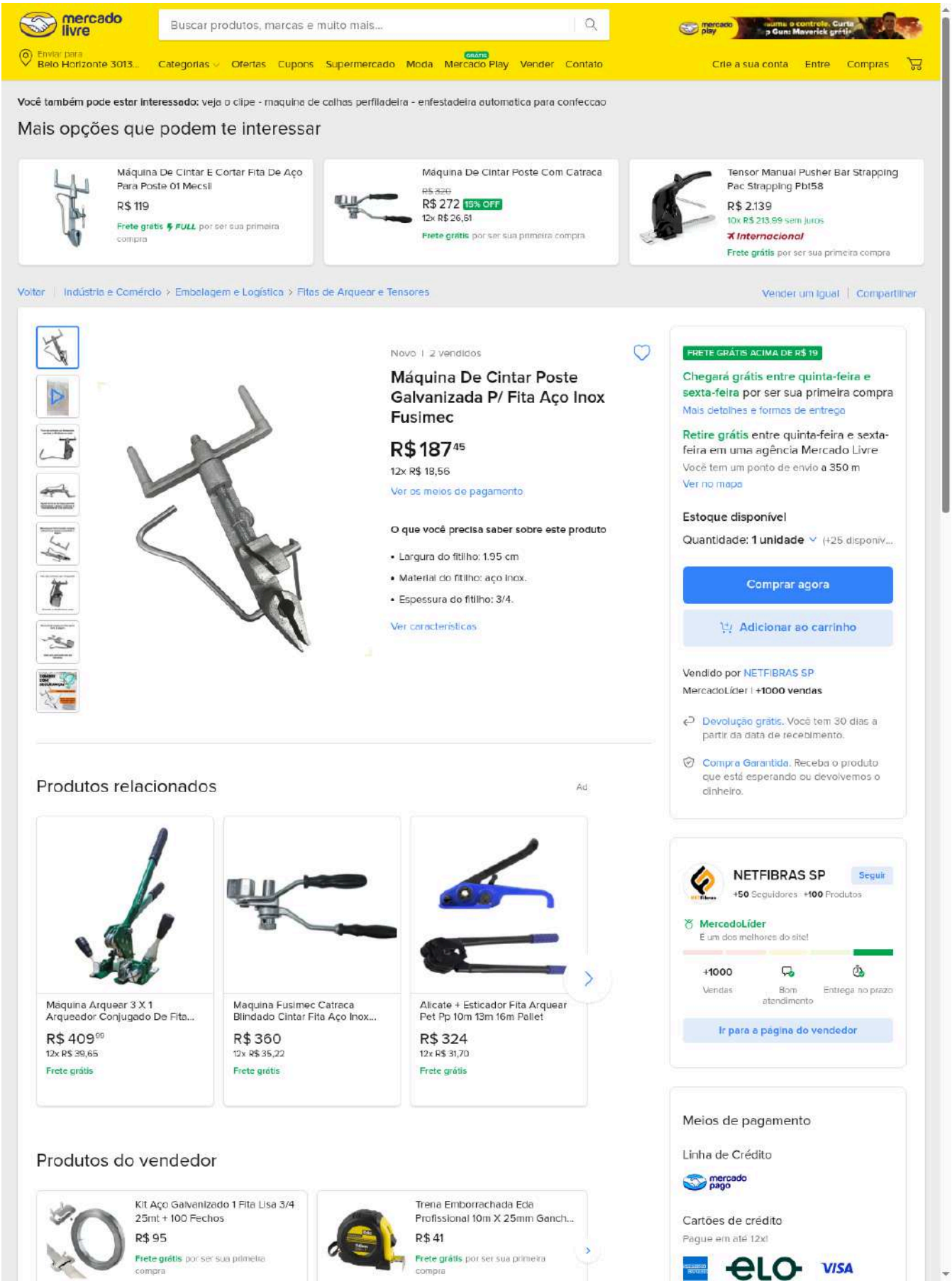
mercado livre
Buscar produtos, marcas e muito mais...
Enviar para Belo Horizonte 3013...
Categorias
Ofertas
Cupons
Supermercado
Moda
Mercado Play
Vender
Contato
Crie a sua conta
Entre
Compras
Você também pode estar interessado: vejo o clipe - maquina de colhas perfiladeira - enfestadeira automatica para confeccao
Mais opções que podem te interessar
Máquina De Cintar E Cortar Fita De Aço Para Poste 01 Mecsil
R$ 119
Frete grátis FULL por ser sua primeira compra
Máquina De Cintar Poste Com Catraca
R$ 272 15% OFF
12x R$ 26,61
Frete grátis por ser sua primeira compra
Tensor Manual Pusher Bar Strapping Pac Strapping Pbt58
R$ 2.139
10x R$ 213,99 sem juros
Internacional
Frete grátis por ser sua primeira compra
Voltar
Indústria e Comércio > Embalagem e Logística > Fitas de Arquear e Tensores
Vender um igual
Compartilhar
Novo | 2 vendidos
Máquina De Cintar Poste Galvanizada P/ Fita Aço Inox Fusimec
R$ 187,45
12x R$ 18,56
Ver os meios de pagamento
O que você precisa saber sobre este produto
• Largura do fitilho: 1.95 cm
• Material do fitilho: aço inox.
• Espessura do fitilho: 3/4.
Ver características
FRETE GRÁTIS ACIMA DE R$ 19
Chegará grátis entre quinta-feira e sexta-feira por ser sua primeira compra
Mais detalhes e formas de entrega
Retire grátis entre quinta-feira e sexta-feira em uma agência Mercado Livre
Você tem um ponto de envio a 350 m
Ver no mapa
Estoque disponível
Quantidade: 1 unidade (+25 disponív...
Comprar agora
Adicionar ao carrinho
Vendido por NETFIBRAS SP
MercadoLíder | +1000 vendas
Devolução grátis. Você tem 30 dias a partir da data de recebimento.
Compra Garantida. Receba o produto que está esperando ou devolvemos o dinheiro.
Produtos relacionados
Ad
Máquina Arquear 3 X 1 Arqueador Conjugado De Fita...
R$ 409,99
12x R$ 39,65
Frete grátis
Maquina Fusimec Catraca Blindado Cintar Fita Aço Inox...
R$ 360
12x R$ 35,22
Frete grátis
Alicate + Esticador Fita Arquear Pet Pp 10m 13m 16m Pallet
R$ 324
12x R$ 31,70
Frete grátis
NETFIBRAS SP
Seguir
+50 Seguidores +100 Produtos
MercadoLíder
É um dos melhores do site!
+1000 Vendas
Bom atendimento
Entrega no prazo
Ir para a página do vendedor
Produtos do vendedor
Kit Aço Galvanizado 1 Fita Lisa 3/4 25mt + 100 Fechos
R$ 95
Frete grátis por ser sua primeira compra
Trena Emborrachada Eda Profissional 10m X 25mm Ganch...
R$ 41
Frete grátis por ser sua primeira compra
Meios de pagamento
Linha de Crédito
mercado pago
Cartões de crédito
Pague em até 12x!
elo
VISA

Anexo 33

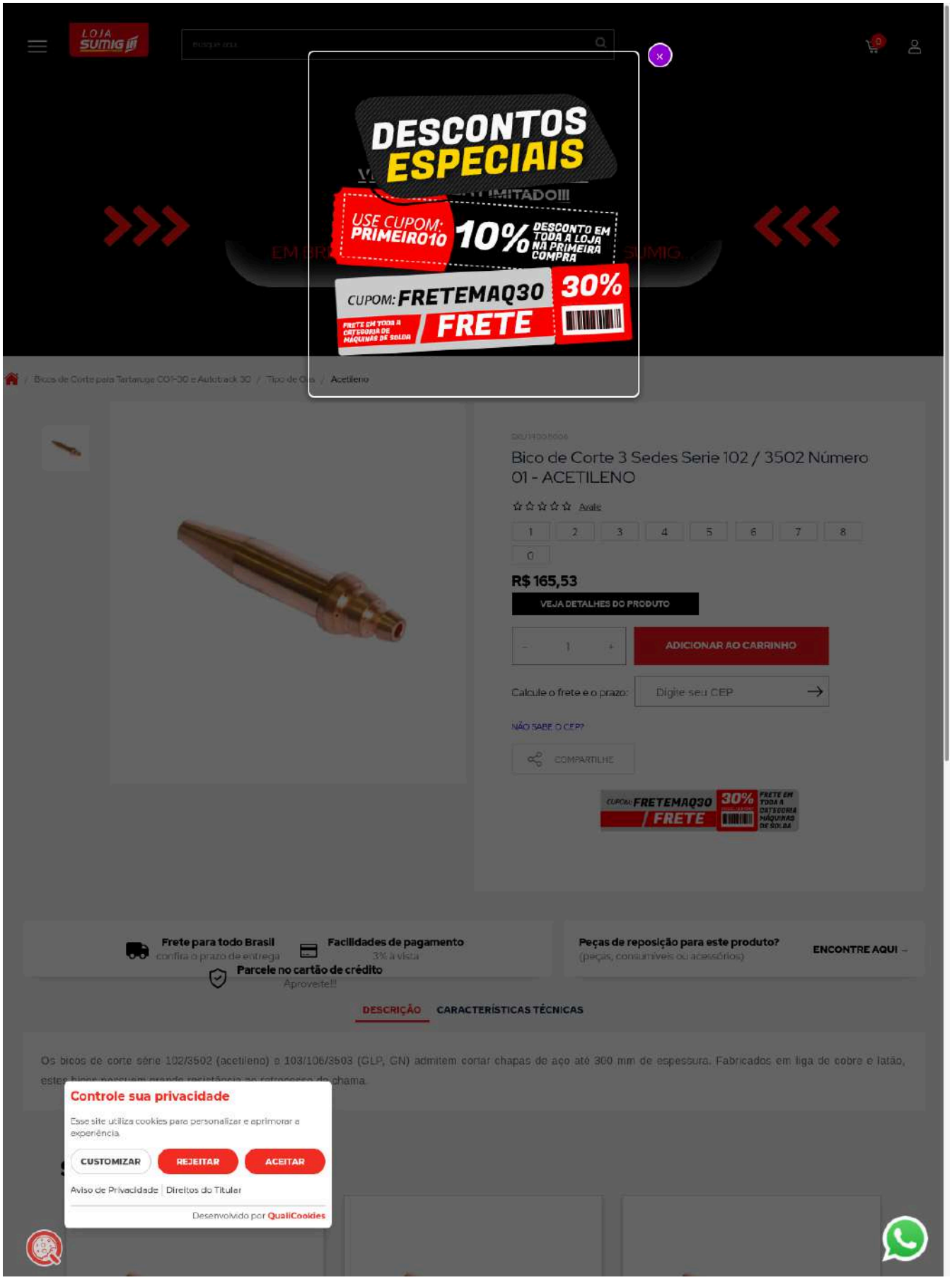
LOJA SUMIG
DESCONTOS ESPECIAIS
USE CUPOM: PRIMEIRO10
10% DESCONTO EM TODA A LOJA NA PRIMEIRA COMPRA
CUPOM: FRETEMAQ30
30%
FRETE
FRETE EM TODA A CATEGORIA DE MÁQUINAS DE SOLDA
Bico de Corte 3 Sedes Serie 102 / 3502 Número 01 - ACETILENO
R$ 165,53
VEJA DETALHES DO PRODUTO
ADICIONAR AO CARRINHO
Calcule o frete e o prazo:
Digite seu CEP
NÃO SABE O CEP?
COMPARTILHE
Frete para todo Brasil
Facilidades de pagamento
Parcele no cartão de crédito
Peças de reposição para este produto?
ENCONTRE AQUI
DESCRIÇÃO
CARACTERÍSTICAS TÉCNICAS
Os bicos de corte série 102/3502 (acetileno) e 103/106/3503 (GLP, GN) admitem cortar chapas de aço até 300 mm de espessura. Fabricados em liga de cobre e latão,
Controle sua privacidade
Esse site utiliza cookies para personalizar e aprimorar a experiência.
CUSTOMIZAR
REJEITAR
ACEITAR
Aviso de Privacidade | Direitos do Titular
Desenvolvido por QualiCookies

Anexo 34

All Time para você e sua empresa.

ALL TIME
COMÉRCIO E SOLUÇÕES

Soluções Produtos Quem Somos Contato Solicitar Orçamento

Início / Solda e Corte / BICO DE GOIVAGEM CONDOR 1511-19 ACETILENO



BICO DE GOIVAGEM CONDOR 1511-19 ACETILENO

1

ADICIONAR O ORÇAMENTO

SKU: 60159 Categoria: Solda e Corte

Descrição

Descrição

Bico de Goivagem Condor 1511-19 Acetileno
Ref. 404923

Abaixo detalhamos todas as opções para você:

* Bico de corte monobloco, de uso geral;
* Bico de duas sedes;
* Fabricado em cobre telúrio;
* Usado nos gases oxigênio e acetileno;

DADOS TÉCNICOS
Bico: 1511 AC;
N: 19;

Produtos relacionados



VARETA DE SOLDA LATÃO 1,60MM 1/16" BR-L 35



SOLDA PREPARADA EM VERGA SN 40% ESTANHO X PB 60% CHUMBO



DISCO CORTE NORTON CLASSIC AÇO/INOX AR102 4.1/2 X 1.0 X 7/8



ELETRODO BOHLER FOX E308L-17 AWS A5.4 2,50MM CX C/4,00KG

Anexo 35

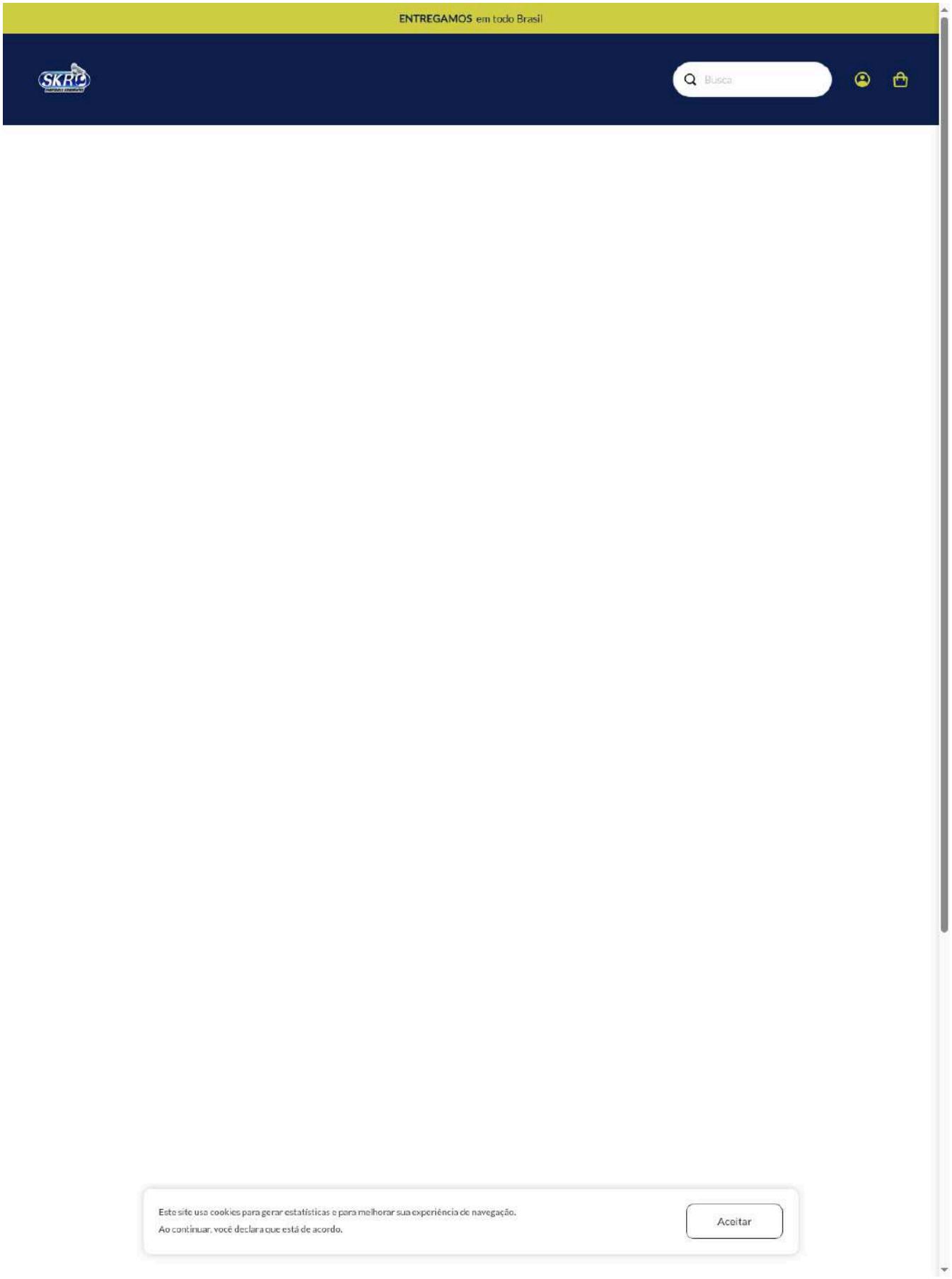
ENTREGAMOS em todo Brasil
Busca
Este site usa cookies para gerar estatísticas e para melhorar sua experiência de navegação.
Ao continuar, você declara que está de acordo.
Aceitar

Anexo 36

BRANDASSI ARTEFATOS DE BORRACHA

Pesquisa de produtos

(11) 97307-0006

Início | Loja | Rastreio – Correios | Empresa | Contato





LENÇOL COMUM NR-1087-3L-1,2M-1/8

R$114,40

☆☆☆☆☆ (0 comentários)

2 em estoque

Quantidade

– 1 +

Adicionar ao carrinho

Faça uma Pergunta | Compartilhar

Previsão De Entrega: 23 - 30 jun, 2026

Descrição | Informação adicional | Sobre a marca | Avaliações (0) | Perguntas

Este lençol NR-1087 Borracha tem boa resistência a compressão e ao desgaste, resistência mecânica e flexibilidade. Não é indicado para ser utilizado com cetonas, ozônio, combustíveis derivados de petróleo. É indicado para temperatura de trabalho de -40°C á 70°C . Este lençol nr-1087 de em borracha é fabricado em espessuras, larguras e comprimento padronizados, com ou sem inserção de telas, utilizados como componentes de produtos ou para manutenção, nas mais diversas aplicações industriais.

Produtos relacionados

Sem Estoque



LENÇOL

Lençol Branco SB3376-0L-1,5M-3mm

☆☆☆☆☆

R$0,00



LENÇOL

Lençol Silicone Branco MS-9107-0L-1,00M-...

☆☆☆☆☆

R$1.312,73

Sem Estoque



LENÇOL

Lençol Branco SB3376-0L-1,2M-1/16

☆☆☆☆☆

R$0,00

Sem Estoque



LENÇOL

Lençol Atóxico Branco 7001-0L-1M-2mm

☆☆☆☆☆

R$0,00

Sem Estoque

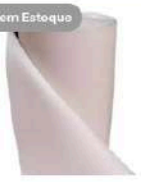

LENÇOL

Lençol Silicone Branco MS-9107-0L-1,00M-...

☆☆☆☆☆

R$0,00

- Home

Minha conta

Brandassi Artefatos de Borracha

Anexo 37


waveINN
Pesquise entre 2852390 produtos
Início > Calçado > Botas
Homem
FIREFIGHTER
HARVIK
FLAME RETARDANT
STEEL TOE
STEEL MIDSOLE
CE 0321
Sua configuração de cookies
Na Tradeinn, usamos tanto nossos próprios cookies quanto cookies de terceiros para realizar uma análise detalhada de nossos serviços e fornecer anúncios personalizados de acordo com suas preferências individuais, com base em seus hábitos de navegação.
Aceitar todos os cookies
Pode configurar os cookies de acordo com as suas preferências clicando no botão " Definições de cookies". Isto permite-lhe escolher que tipos de cookies ativar ou desativar. Também pode rejeitar todos os cookies ou aceitar todos os cookies.
Definições de cookies
Para mais detalhes, por favor visite a nossa Política de Cookies e a nossa Política de Privacidade

Anexo 38

Frete grátis para todo o Brasil Consulte condições 12% de desconto no pagamento à vista Consulte condições Retirada em até 4h no nosso depósito

Encontre aqui o seu produto

SUPER EPI

Quer ajuda? Fale conosco

Já é cadastrado? Faça login

Meu carrinho R$ 0,00

Toda a loja | Óculos de Proteção | Luvas | Proteção Respiratória | Altura | Botas e Calçados | Capacete de Segurança | Protetor Auditivo | Compre em Atacado

CUPOM DE ATÉ 15% OFF SUPER15 FRETE GRÁTIS

Home > Botas e Calçados >

Bota de Bombeiro em Borracha Vulcanizada Hércules HB014C Dielétrica Para Uso em Combate a Incêndios Solado Antiperfurante e Bico de Aço CA 9992

0 (acompanhar avaliações)

Pronta entrega



Selecione o **tamanho** e a **quantidade** desejada

39 0 | 40 0 | 41 0 | 42 0 | 43 0

à vista com **12% OFF** no Boleto ou PIX

R$ 882,21

ou R$ 1.002,51 em até **10x** de **R$ 100,25** sem juros

Comprar

Formas de pagamento

Calcule o frete e o prazo do produto:

Digite o seu CEP Calcular

SITE BLINDADO

Bota de Bombeiro em Borracha Vulcanizada Hércules HB014C Dielétrica Para Uso em Combate a Incêndios Solado Antiperfurante e Bico de Aço CA 9992

Modelo: HB014C **Conteúdo:** Par

Marca: Hércules **Referência:** 4015

Bota confeccionada em borracha vulcanizada, com espuma térmica e forro térmico desenhada especialmente para bombeiros. Possui sola com desenho antiderrapante, retardante a chamas, resistente a escorregamento e à abrasã...

+ leia mais

CA: 9992 Consultar CA

Compartilhe este produto

Descrição completa:

Bota de Bombeiro em Borracha Vulcanizada Hércules HB014C Dielétrica Para Uso em Combate a Incêndios Solado Antiperfurante e Bico de Aço CA 9992

Descrição:

Bota desenhada especialmente para bombeiros
· Confeccionada em borracha vulcanizada, com espuma térmica e forro térmico
· Possui biqueira e palmilha de aço
· Cor preta com alta estanqueidade e acabamento amarelo
· Frontal do cano, possui uma proteção de tíbia na cor amarela, confeccionada em borracha
· Borda superior do cano é dotada de duas alças para facilitar o calçamento. As alças ficam dispostas uma em cada lateral no cano
· Acabamento de borracha retardante a chamas e altamente resistente
· Área dos pés é inteiramente cercada pelo isolante de espuma de PU
· Possui sola com desenho antiderrapante, retardante a chamas, resistente a escorregamento e à abrasão
· Isolamento elétrico para tensões até 600 Volts

Aplicações Ideais:

· Utilização para proteção dos membros inferiores para brigadas de incêndio, corpo de bombeiro ou profissionais que estejam ligados a operações de prevenção e combate a incêndio
· Proteção mecânica contra queda de materiais perfurantes
· Além de proteção térmica (calor) em temperatura de até 250 °C de aproximação

Higienização:

· Utilizar detergente neutro e pano úmido

Perguntas e Respostas:

Boa Tarde ! Essa bota tem certificado de aprovação válido (CA) ? Tem melhor preço para quantidade?

Por Daniel S. • 6/26/2025

Anexo 39

Frete grátis para todo o Brasil Consulte condições 12% de desconto no pagamento à vista Consulte condições Retirada em até 4h no nosso depósito

Encontre aqui o seu produto

SUPER EPI

Quer ajuda? Fale conosco

Já é cadastrado? Faça login

Meu carrinho R$ 0,00

Toda a loja | Óculos de Proteção | Luvas | Proteção Respiratória | Altura | Botas e Calçados | Capacete de Segurança | Protetor Auditivo | Compre em Atacado

CUPOM DE ATÉ 15% OFF SUPER15 FRETE GRÁTIS

Home > Botas e Calçados >

Bota de Bombeiro em Borracha Vulcanizada Hércules HB014C Dielétrica Para Uso em Combate a Incêndios Solado Antiperfurante e Bico de Aço CA 9992

0 (acompanhar avaliações)

Bota de Bombeiro em Borracha Vulcanizada Hércules HB014C Dielétrica Para Uso em Combate a Incêndios Solado Antiperfurante e Bico de Aço CA 9992

Modelo: HB014C **Conteúdo:** Par

Marca: Hércules **Referência:** 4015

Bota confeccionada em borracha vulcanizada, com espuma térmica e forro térmico desenhada especialmente para bombeiros. Possui sola com desenho antiderrapante, retardante a chamas, resistente a escorregamento e à abrasã...

+ leia mais

CA: 9992 Consultar CA

Compartilhe este produto

Pronta entrega



Selecione o **tamanho** e a **quantidade** desejada

39 0 | 40 0 | 41 0 | 42 0 | 43 0

à vista com **12% OFF** no Boleto ou PIX

R$ 882,21

ou R$ 1.002,51 em até **10x** de **R$ 100,25** sem juros

Comprar

Formas de pagamento

Calcule o frete e o prazo do produto:

Digite o seu CEP Calcular

SITE BLINDADO

Descrição completa:

Bota de Bombeiro em Borracha Vulcanizada Hércules HB014C Dielétrica Para Uso em Combate a Incêndios Solado Antiperfurante e Bico de Aço CA 9992
Descrição:

Bota desenhada especialmente para bombeiros
· Confeccionada em borracha vulcanizada, com espuma térmica e forro térmico
· Possui biqueira e palmilha de aço
· Cor preta com alta estanqueidade e acabamento amarelo
· Frontal do cano, possui uma proteção de tíbia na cor amarela, confeccionada em borracha
· Borda superior do cano é dotada de duas alças para facilitar o calçamento. As alças ficam dispostas uma em cada lateral no cano
· Acabamento de borracha retardante a chamas e altamente resistente
· Área dos pés é inteiramente cercada pelo isolante de espuma de PU
· Possui sola com desenho antiderrapante, retardante a chamas, resistente a escorregamento e à abrasão
· Isolamento elétrico para tensões até 600 Volts
Aplicações Ideais:
· Utilização para proteção dos membros inferiores para brigadas de incêndio, corpo de bombeiro ou profissionais que estejam ligados a operações de prevenção e combate a incêndio
· Proteção mecânica contra queda de materiais perfurantes
· Além de proteção térmica (calor) em temperatura de até 250 °C de aproximação
Higienização:
· Utilizar detergente neutro e pano úmido

Perguntas e Respostas:

Boa Tarde ! Essa bota tem certificado de aprovação válido (CA) ? Tem melhor preço para quantidade?

Por Daniel S. • 6/26/2025

Anexo 40

Frete grátis para todo o Brasil Consulte condições 12% de desconto no pagamento à vista Consulte condições Retirada em até 4h no nosso depósito

Encontre aqui o seu produto

SUPER EPI

Quer ajuda? Fale conosco

Já é cadastrado? Faça login

Meu carrinho R$ 0,00

Toda a loja | Óculos de Proteção | Luvas | Proteção Respiratória | Altura | Botas e Calçados | Capacete de Segurança | Protetor Auditivo | Compre em Atacado

CUPOM DE ATÉ 15% OFF SUPER15 FRETE GRÁTIS

Home > Botas e Calçados >

Bota de Bombeiro em Borracha Vulcanizada Hércules HB014C Dielétrica Para Uso em Combate a Incêndios Solado Antiperfurante e Bico de Aço CA 9992

0 (acompanhar avaliações)

Bota de Bombeiro em Borracha Vulcanizada Hércules HB014C Dielétrica Para Uso em Combate a Incêndios Solado Antiperfurante e Bico de Aço CA 9992

Modelo: HB014C **Conteúdo:** Par

Marca: Hércules **Referência:** 4015

Bota confeccionada em borracha vulcanizada, com espuma térmica e forro térmico desenhada especialmente para bombeiros. Possui sola com desenho antiderrapante, retardante a chamas, resistente a escorregamento e à abrasã...

+ leia mais

CA: 9992 Consultar CA

Compartilhe este produto

Pronta entrega



Selecione o **tamanho** e a **quantidade** desejada

39 0 | 40 0 | 41 0 | 42 0 | 43 0

à vista com **12% OFF** no Boleto ou PIX

R$ 882,21

ou R$ 1.002,51 em até **10x** de **R$ 100,25** sem juros

Comprar

Formas de pagamento

Calcule o frete e o prazo do produto:

Digite o seu CEP Calcular

SITE BLINDADO

Descrição completa:

Bota de Bombeiro em Borracha Vulcanizada Hércules HB014C Dielétrica Para Uso em Combate a Incêndios Solado Antiperfurante e Bico de Aço CA 9992
Descrição:

Bota desenhada especialmente para bombeiros
· Confeccionada em borracha vulcanizada, com espuma térmica e forro térmico
· Possui biqueira e palmilha de aço
· Cor preta com alta estanqueidade e acabamento amarelo
· Frontal do cano, possui uma proteção de tíbia na cor amarela, confeccionada em borracha
· Borda superior do cano é dotada de duas alças para facilitar o calçamento. As alças ficam dispostas uma em cada lateral no cano
· Acabamento de borracha retardante a chamas e altamente resistente
· Área dos pés é inteiramente cercada pelo isolante de espuma de PU
· Possui sola com desenho antiderrapante, retardante a chamas, resistente a escorregamento e à abrasão
· Isolamento elétrico para tensões até 600 Volts
Aplicações Ideais:
· Utilização para proteção dos membros inferiores para brigadas de incêndio, corpo de bombeiro ou profissionais que estejam ligados a operações de prevenção e combate a incêndio
· Proteção mecânica contra queda de materiais perfurantes
· Além de proteção térmica (calor) em temperatura de até 250 °C de aproximação
Higienização:
· Utilizar detergente neutro e pano úmido

Perguntas e Respostas:

Boa Tarde ! Essa bota tem certificado de aprovação válido (CA) ? Tem melhor preço para quantidade?

Por Daniel S. • 6/26/2025

Anexo 41

Já é cliente? - Entrar | Não é cliente? - Cadastrar | Área do Representante

Vai fazer a PRIMEIRA COMPRA? Utilize o cupom PRIMEIRACOMPRA para ganhar 10% de DESCONTO Clique aqui para copiar o código

EPI.MRO Soluções em Proteção

Busca por código, nome ou marca

Fale Conosco
(15) 3305-8100
(11) 96393-8174

EPI | MRO | SINALIZAÇÃO | MARCAS | COMBOS | % PROMOÇÕES

INÍCIO » CALÇADOS » BOTA » BOTA BOMBEIRO HERCULES COM BICO PALMILHA AÇO DIELETRICO CA 9992

VOLTAR



% PROMOÇÃO

BOTA BOMBEIRO HERCULES COM BICO PALMILHA AÇO DIELETRICO CA 9992

HB014C

Em Estoque

Código do Fabricante: HB01437C
Código: 111777
Código NCM: 64011000
Código de Barras do Produto: 7898663833287
Código de Barras da Caixa: 7898663833287
Embalagem: PR/1
Embalagem Master: CAIXA
Certificado de Aprovação: 9992
Número Original: HB014C

Compre por Grade

TAMANHO CALÇADO

35 | 36 | 37 | 38 | 39 | 41 | 42
44 | 45 | 46 | 47

SELECIONE UMA EMBALAGEM

PR/1 - R$ 522,34

De: ~~R$ 1.618,05~~

Por: R$ 522,34

1 Adicionar ao Carrinho

Consulte as opções de entrega

Digite seu CEP Consultar

Descrição

BOTA HERCULES BORRACHA BOMBEIRO HB014 BICO PALMILHA ACO DIELETRICO CA 9992.

BOTA PARA BOMBEIRO COMPOSTA POR BORRACHA VULCANIZADA, ESPUMA E FORRO TÉRMICO RETARDANTE A CHAMAS, COM SOLADO ANTIDERRAPANTE E ISOLAMENTO ELÉTRICO PARA TENSÕES DE ATÉ 600 VOLTS.

BOTA DE BOMBEIRO HÉRCULES HB014C DIELÉTRICA PARA USO EM COMBATE A INCÊNDIOS SOLADO ANTIPERFURANTE E BICO DE AÇO CA 9992

Anexo 42

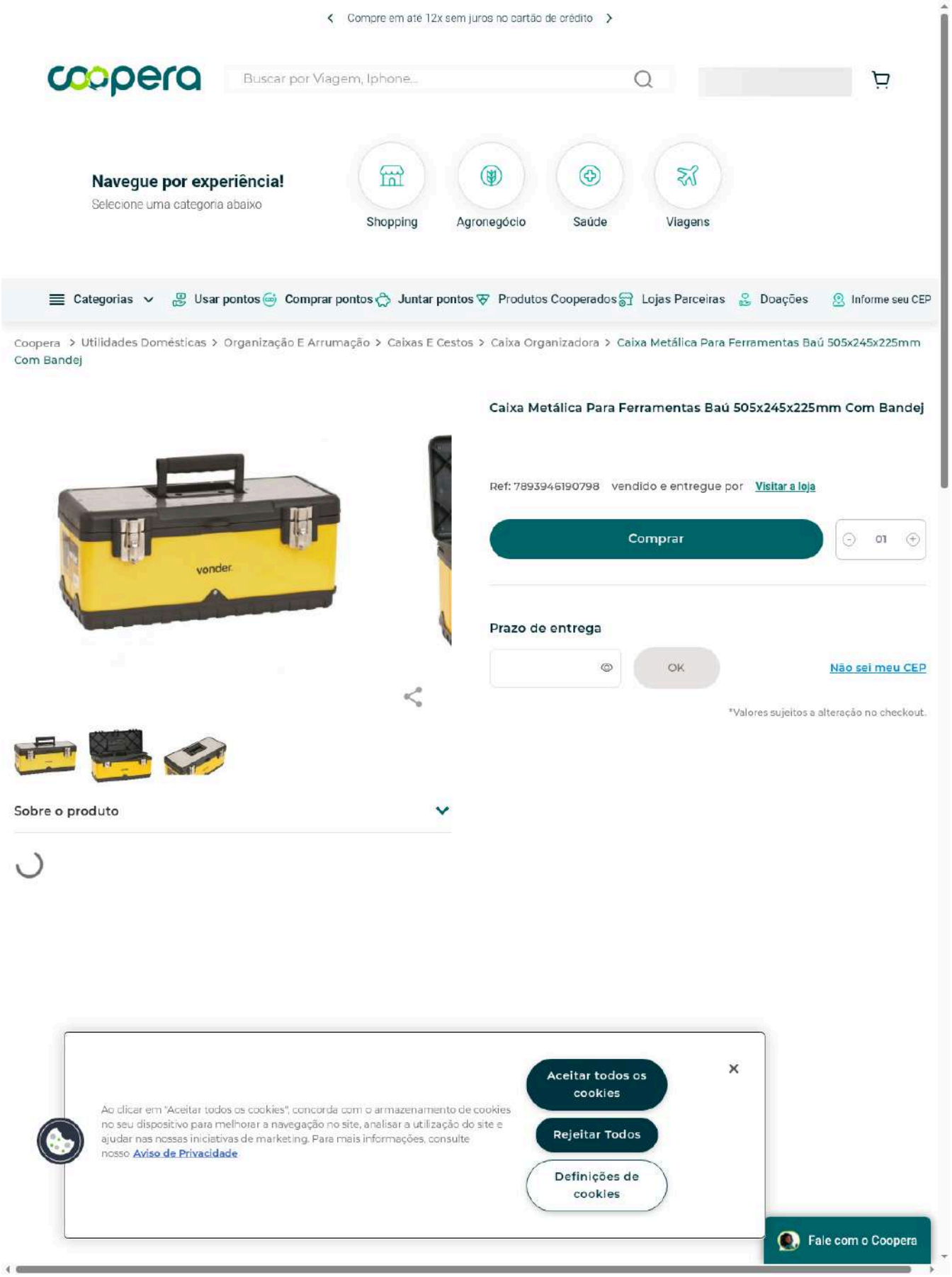
Compre em até 12x sem juros no cartão de crédito
coopera
Buscar por Viagem, Iphone...
Navegue por experiência!
Selecione uma categoria abaixo
Shopping
Agronegócio
Saúde
Viagens
Categorias
Usar pontos
Comprar pontos
Juntar pontos
Produtos Cooperados
Lojas Parceiras
Doações
Informe seu CEP
Coopera > Utilidades Domésticas > Organização E Arrumação > Caixas E Cestos > Caixa Organizadora > Caixa Metálica Para Ferramentas Baú 505x245x225mm Com Bandej
Caixa Metálica Para Ferramentas Baú 505x245x225mm Com Bandej
Ref: 7893946190798 vendido e entregue por Visitar a loja
Comprar
01
Prazo de entrega
OK
Não sei meu CEP
*Valores sujeitos a alteração no checkout.
Sobre o produto
Ao clicar em "Aceitar todos os cookies", concorda com o armazenamento de cookies no seu dispositivo para melhorar a navegação no site, analisar a utilização do site e ajudar nas nossas iniciativas de marketing. Para mais informações, consulte nosso Aviso de Privacidade
Aceitar todos os cookies
Rejeitar Todos
Definições de cookies
Fale com o Coopera

Anexo 43

Mais de 1 Milhão de Pedidos Entregues | 33 Anos | NOSSAS LOJAS | CONTATO

CASA DO SOLDADOR

Busca Rápida

(44) 3032-1095
(44) 99984-7657

Entre ou Cadastre-se

≡ CATEGORIAS | Casa e Jardim | Linha de Compressores | Linha de Soldagem | Ferramentas Elétricas | Ferramentas Manuais | Ferramentas Pneumáticas | Funilaria e Pintura | QUEM SOMOS









Avaliações: 4.9 / 5

Caixa para Ferramentas Baú Inox Cbi 025 Vonder

Ref: 1071286

R$ 341,90 à vista

em até 2x no cartão sem juros

Marca: vonder

Comprar

R$ 341,90 boleto, depósito ou transferência

Parcele em até 12x no Cartão:
1x de R$ 341,90 (à vista) ou em até 12x de R$ 30,76

outras formas de parcelamento

Calcular frete e prazo OK

Descrição do Produto

- Fabricado em aço inox com partes plásticas , proporcionando excelente resistência à oxidação/corrosão com diversas divisões para gerar mais opções de armazenamento e organização.
- Indicada para organizar, armazenar e transportar ferramentas, peças e acessórios em geral
- A caixa possui duas travas metálicas frontais reforçadas, e uma trava central com suporte para o travamento com cadeado.
- Acompanha bandeja desmontável com divisões, alça proporcionando maior praticidade para facilitar o transporte.

Especificações Técnicas da Caixa para Ferramentas Baú Inox Cbi 025 Vonder:
- Marca: Vonder
- Referencia: Cbi 025
- Comprimento da caixa: 57 cm
- Largura da caixa plástica: 25 cm
- Altura da caixa: 25 cm
- Peso: 3,410 kg
- Material da caixa metálica: Aço inox e polipropileno
- Cor da caixa metálica: Inox e preta
- Capacidade de carga: 20 kg

Mais detalhes sobre a marca Vonder e assistência técnica:
- O prazo de garantia é de 3 meses.
- Não force a caixa empregando a tarefas para as quais não foi projetada utilize sempre seguindo as recomendações indicadas pelo fabricante.
- Como qualquer garantia, o produto será consertado ou trocado caso apresente defeito de fabricação.

* Imagens meramente ilustrativas

Aproveite e compre também



Caixa de Ferramentas com



Caixa Plastica com Roda

Anexo 44

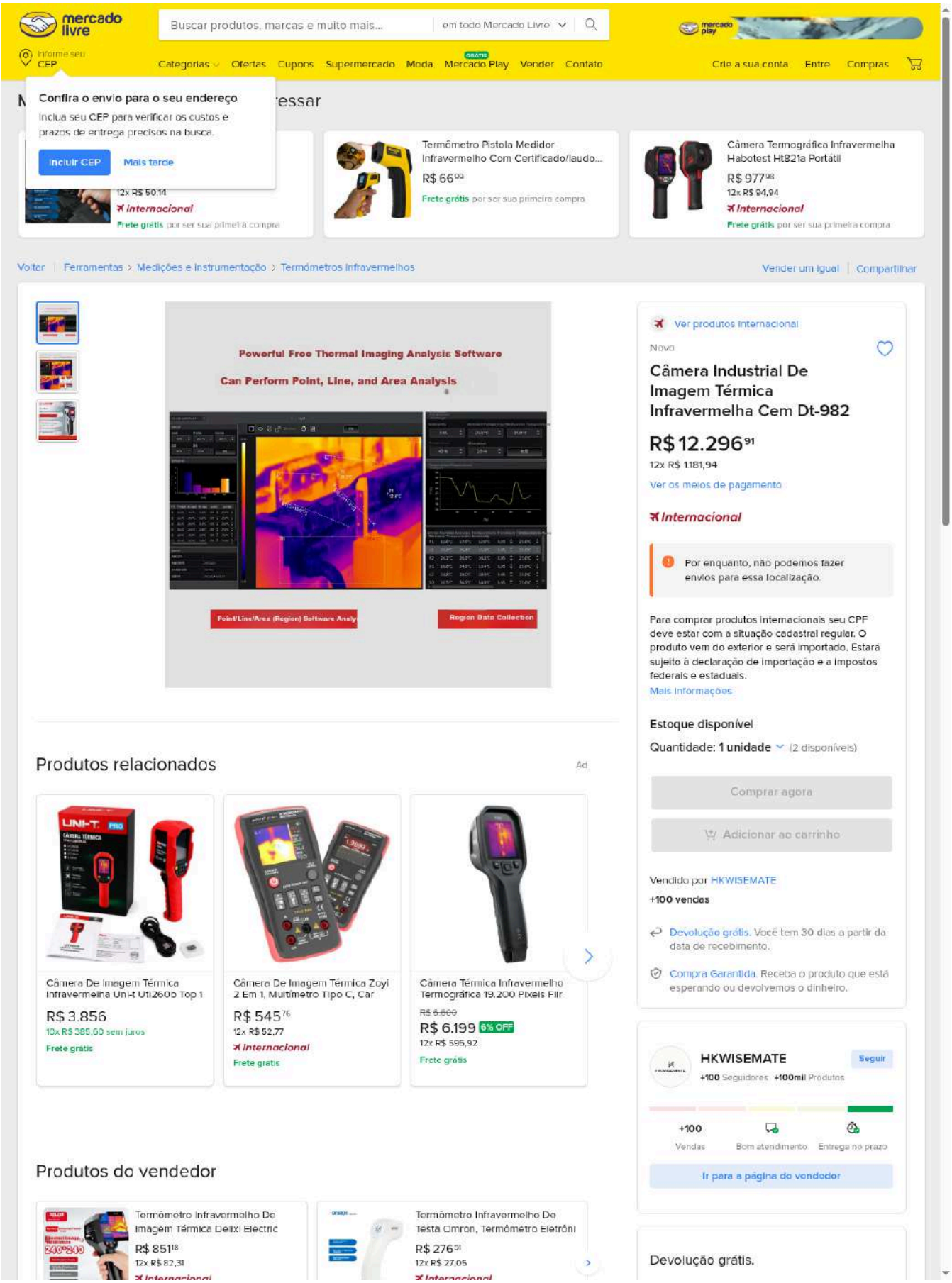
mercado livre
Buscar produtos, marcas e muito mais...
em todo Mercado Livre
Informe seu CEP
Categorias
Ofertas
Cupons
Supermercado
Moda
Mercado Play
Vender
Contato
Crie a sua conta
Entre
Compras
Confira o envio para o seu endereço
Inclua seu CEP para verificar os custos e prazos de entrega precisos na busca.
Incluir CEP
Mais tarde
Termômetro Pistola Medidor Infravermelho Com Certificado/laudo...
R$ 66⁹⁹
Frete grátis por ser sua primeira compra
Câmera Termográfica Infravermelha Habotest Ht821a Portátil
R$ 977⁹⁸
12x R$ 94,94
Internacional
Frete grátis por ser sua primeira compra
Voltar
Ferramentas > Medições e Instrumentação > Termômetros Infravermelhos
Vender um igual
Compartilhar
Powerful Free Thermal Imaging Analysis Software
Can Perform Point, Line, and Area Analysis
Point/Line/Area (Region) Software Analy
Region Data Collection
Ver produtos Internacional
Novo
Câmera Industrial De Imagem Térmica Infravermelha Cem Dt-982
R$ 12.296⁹¹
12x R$ 1.181,94
Ver os meios de pagamento
Internacional
Por enquanto, não podemos fazer envios para essa localização.
Para comprar produtos internacionais seu CPF deve estar com a situação cadastral regular. O produto vem do exterior e será importado. Estará sujeito à declaração de importação e a impostos federais e estaduais.
Mais informações
Estoque disponível
Quantidade: 1 unidade (2 disponíveis)
Comprar agora
Adicionar ao carrinho
Vendido por HKWISEMATE
+100 vendas
Devolução grátis. Você tem 30 dias a partir da data de recebimento.
Compra Garantida. Receba o produto que está esperando ou devolvemos o dinheiro.
Produtos relacionados
Ad
Câmera De Imagem Térmica Infravermelha Uni-t Ut1260b Top 1
R$ 3.856
10x R$ 385,60 sem juros
Frete grátis
Câmera De Imagem Térmica Zoyi 2 Em 1, Multímetro Tipo C, Car
R$ 545⁷⁶
12x R$ 52,77
Internacional
Frete grátis
Câmera Térmica Infravermelho Termográfica 19.200 Pixels Flir
R$ 6.609
R$ 6.199 6% OFF
12x R$ 595,92
Frete grátis
HKWISEMATE
Seguir
+100 Seguidores +100mil Produtos
+100 Vendas
Bom atendimento
Entrega no prazo
Ir para a página do vendedor
Produtos do vendedor
Termômetro Infravermelho De Imagem Térmica Delixi Electric
R$ 851¹⁸
12x R$ 82,31
Termômetro Infravermelho De Testa Omron, Termômetro Eletrôni
R$ 276²¹
12x R$ 27,05
Devolução grátis.

Anexo 45

mercado livre

Buscar produtos, marcas e muito mais...

Enviar para São Paulo 01011000

Categorias | Ofertas | Cupons | Supermercado | Moda | Mercado Play (GRÁTIS) | Vender | Contato | Crie a sua conta | Entre | Compras

Você também pode estar interessado: camera termica fluke - camera termografica fluke - camera termografica minipa

Mais opções que podem te interessar



Câmera Termográfica Flir Tg165-x (termovisor)

R$ 3.439

12x R$ 330,55

Frete grátis por ser sua primeira compra



Termovisor Flir Tg165 Câmera Termográfica / Térmicac -25 A 380...

R$ 4.799

10x R$ 479,95 sem juros

Frete grátis por ser sua primeira compra



Câmera Termográfica 4.800 Pixels -20 A 120c Flir One Edge

~~R$ 3.599~~

R$ 3.003 16% OFF

10x R$ 300,39 sem juros

Frete grátis por ser sua primeira compra

Voltar | Ferramentas > Medições e Instrumentação > Termômetros Infravermelhos

Vender um igual | Compartilhar





Novo

Flir K2 Câmera Termográfica Combate A Incêndio Tic Com Msx

R$ 12.599,99

10x R$ 1.260 sem juros

Ver os meios de pagamento

O que você precisa saber sobre este produto

- Sua faixa de medição vai de 0°C a 158°C.

Ver características

FRETE GRÁTIS ACIMA DE R$ 19

Chegará grátis entre amanhã e quinta-feira por ser sua primeira compra

Mais detalhes e formas de entrega

Retire grátis entre amanhã e quinta-feira em uma agência Mercado Livre

Você tem um ponto de envio a 350 m

Ver no mapa

Última em estoque!

Comprar agora

Adicionar ao carrinho

Vendido por C4M Comercio

+100 vendas

Devolução grátis. Você tem 30 dias a partir da data de recebimento.

Compra Garantida. Receba o produto que está esperando ou devolvemos o dinheiro.

24 meses de garantia de fábrica.

Produtos relacionados

Ad



Câmera Térmica Infravermelho Termográfica 19.200 Pixels Flir

~~R$ 6.600~~

R$ 6.199 6% OFF

12x R$ 595,92

Frete grátis



Termômetro Ir Termopar Tipo K -50°c A 1050°c - Dt-8835 - Cem

R$ 1.399

10x R$ 139,90 sem juros

Frete grátis



Termômetro Laser Digital Industrial Certificado Calibração

~~R$ 299~~

R$ 133 33% OFF no Pix

ou R$ 140 em 4x R$ 35 sem juros

Frete grátis

C4M Comercio | Seguir

+5 Seguidores | +25 Produtos

+100 Vendas | Bom atendimento | Entrega no prazo

Ir para a página do vendedor

Produtos do vendedor



Flir C8 Câmera Termográfica 76.800 Pixels

R$ 9.699

10x R$ 970 sem juros

Frete grátis por ser sua primeira



Flir One Edge Pro Câmera Termográfica 19.200 Pix -20 A...

R$ 6.299

10x R$ 630 sem juros

Frete grátis por ser sua primeira

Meios de pagamento

Pague em até 12x sem juros!

Linha de Crédito

mercado pago

Cartões de crédito

VISA

Anexo 46

HIGHMED
Soluções em Tecnologia de Medição

O QUE DESEJA PROCURAR?

Minha Conta
Entrar / Cadastrar

0

Elétrica | Laboratório | Segurança do Trabalho | Termografia | Mecânica

Home / Termografia / CÂMERA TÉRMICA PROFISSIONAL COMPACTA RESOLUÇÃO IR 160 x 120 (19,200 pixels) -20 A 550°C - M10









CÂMERA TÉRMICA PROFISSIONAL COMPACTA RESOLUÇÃO IR 160 x 120 (19,200 pixels) -20 A 550°C - M10

REF: 30.150.057 MARCA: HIKMICRO MODELO: M-10

R$ 12.971,99

COMPRAR PRODUTO

* Aqui sua compra é 100% segura, compre com tranquilidade.

Frete e prazo de entrega

Informe seu cep CALCULAR

Descrição Geral | Itens Inclusos | Download

A Câmera Termográfica M10 da HIKMICRO é uma solução portátil, eficiente e robusta para inspeções térmicas em ambientes industriais, elétricos, prediais e de manutenção preventiva. Com sensor infravermelho de alta qualidade e design compacto, oferece imagens térmicas precisas e rápidas, mesmo nas aplicações mais exigentes.

Características

- Design leve e ergonômico, ideal para uso em campo.
- Tela LCD de 2,4" com visualização nítida da imagem térmica.
- Medição de temperatura precisa com resposta instantânea.
- Tecnologia de fusão de imagem (modo térmico, visível, PIP e fusão).
- Interface amigável com navegação simples.
- Suporte a transferência de dados via USB.

Especificações Técnicas

- **Resolução IR:** 160 × 120 (19.200 pixels)
- **Faixa de temperatura:** -20 °C a +550 °C
- **Sensibilidade térmica (NETD):** ≤ 40 mK (@ 25 °C, F# 1.0)
- **Precisão:** ±2 °C ou ±2% da leitura
- **Display:** LCD de 2,4"
- **Campo de visão (FOV):** 25° × 19,4°
- **Distância focal:** Fixa

Anexo 47

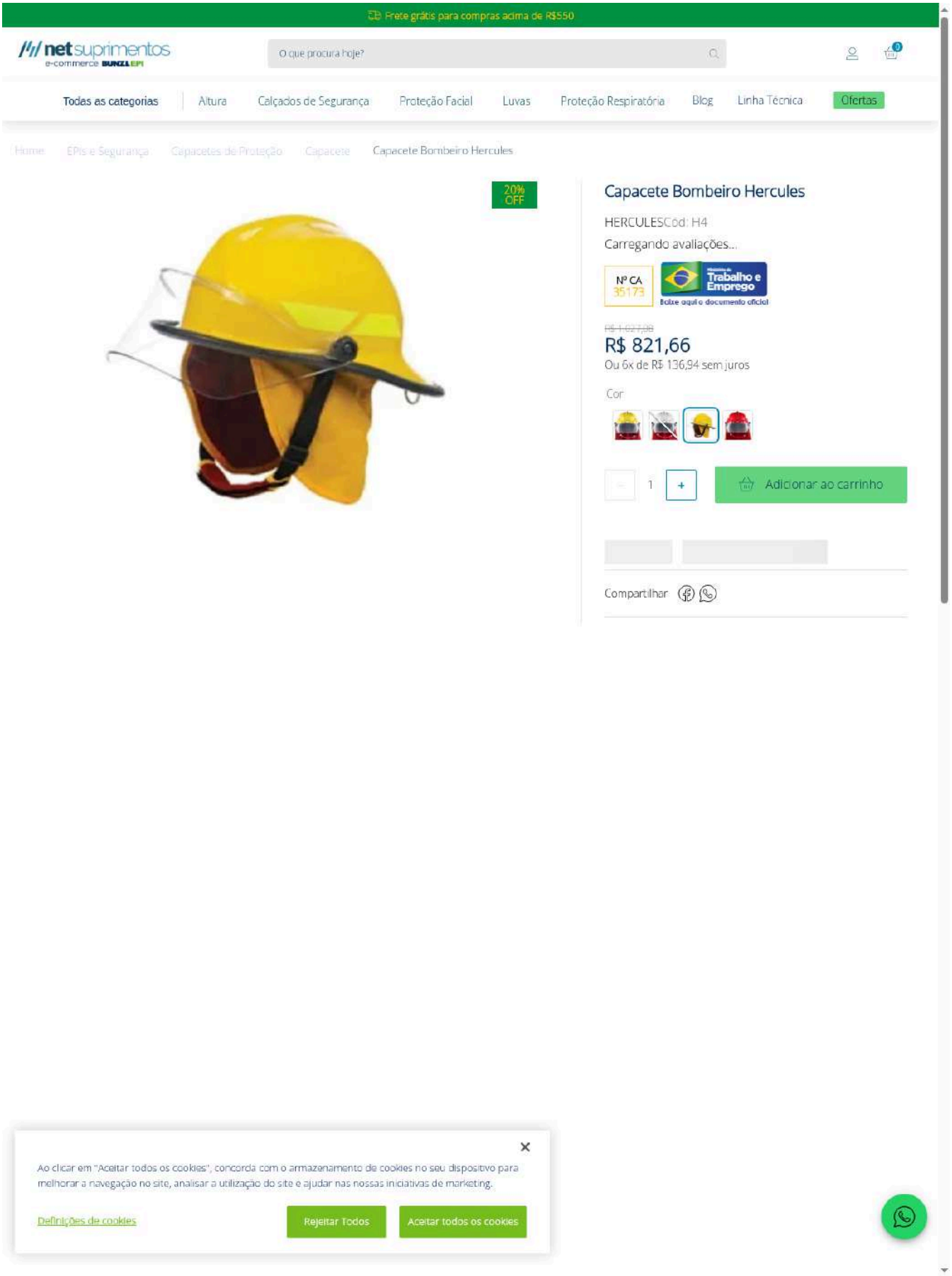
Frete grátis para compras acima de R$550
netsuprimentos
e-commerce BUNZL EPI
O que procura hoje?
Todas as categorias
Altura
Calçados de Segurança
Proteção Facial
Luvas
Proteção Respiratória
Blog
Linha Técnica
Ofertas
Home
EPIs e Segurança
Capacetes de Proteção
Capacete
Capacete Bombeiro Hercules
20% OFF
Capacete Bombeiro Hercules
HERCULESCód: H4
Carregando avaliações...
Nº CA 35173
Ministério do Trabalho e Emprego
Baixe aqui o documento oficial
R$ 821,66
Ou 6x de R$ 136,94 sem juros
Cor
1
Adicionar ao carrinho
Compartilhar
Ao clicar em "Aceitar todos os cookies", concorda com o armazenamento de cookies no seu dispositivo para melhorar a navegação no site, analisar a utilização do site e ajudar nas nossas iniciativas de marketing.
Definições de cookies
Rejeitar Todos
Aceitar todos os cookies

Anexo 48

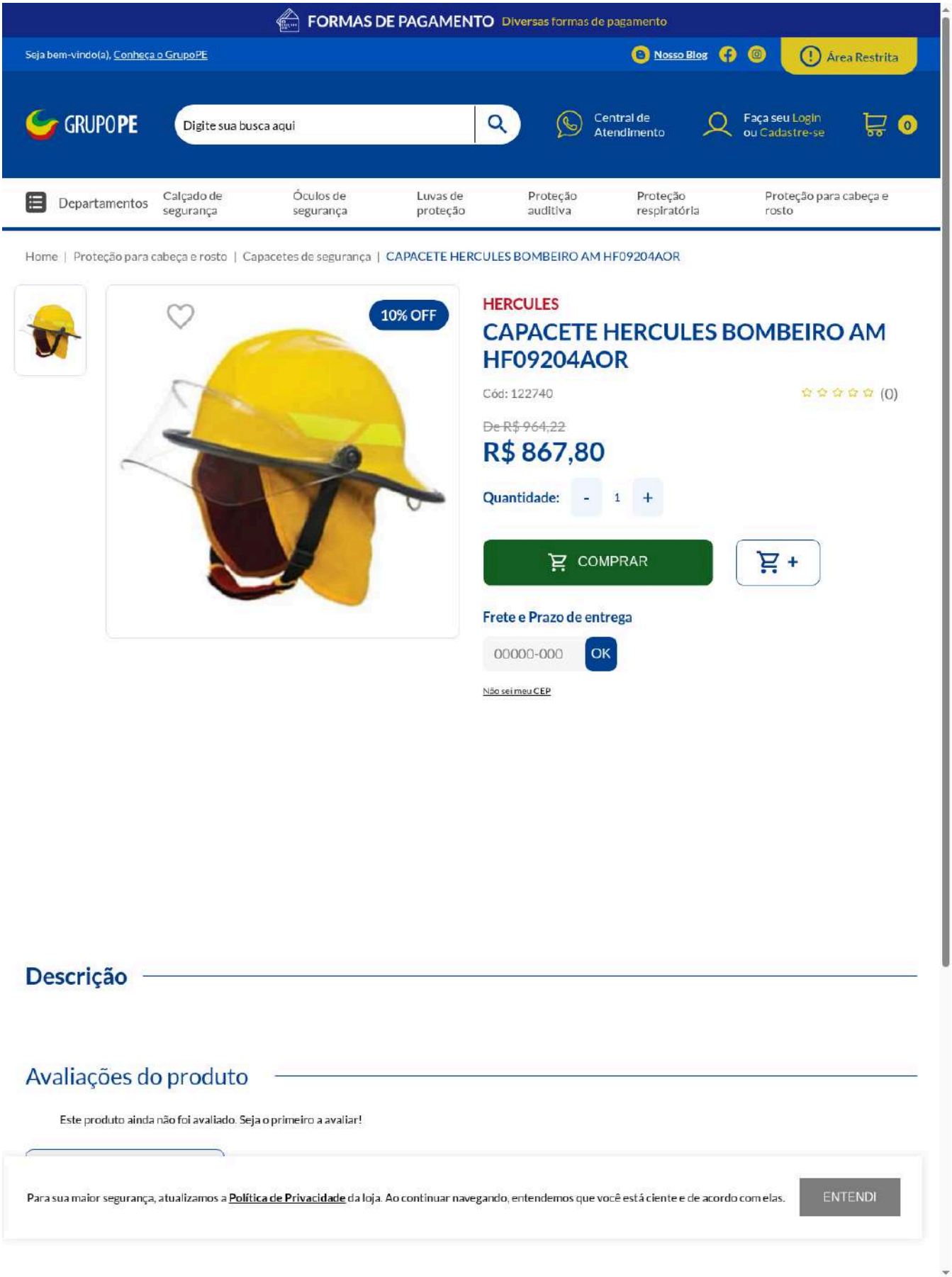
FORMAS DE PAGAMENTO Diversas formas de pagamento
Seja bem-vindo(a), Conheça o GrupoPE
Nosso Blog
Área Restrita
GRUPOPE
Digite sua busca aqui
Central de Atendimento
Faça seu Login ou Cadastre-se
0
Departamentos
Calçado de segurança
Óculos de segurança
Luvas de proteção
Proteção auditiva
Proteção respiratória
Proteção para cabeça e rosto
Home | Proteção para cabeça e rosto | Capacetes de segurança | CAPACETE HERCULES BOMBEIRO AM HF09204AOR
10% OFF
HERCULES
CAPACETE HERCULES BOMBEIRO AM HF09204AOR
Cód: 122740
(0)
De R$ 964,22
R$ 867,80
Quantidade: - 1 +
COMPRAR
+
Frete e Prazo de entrega
00000-000
OK
Não sei meu CEP
Descrição
Avaliações do produto
Este produto ainda não foi avaliado. Seja o primeiro a avaliar!
Para sua maior segurança, atualizamos a Política de Privacidade da loja. Ao continuar navegando, entendemos que você está ciente e de acordo com elas.
ENTENDI

Anexo 49

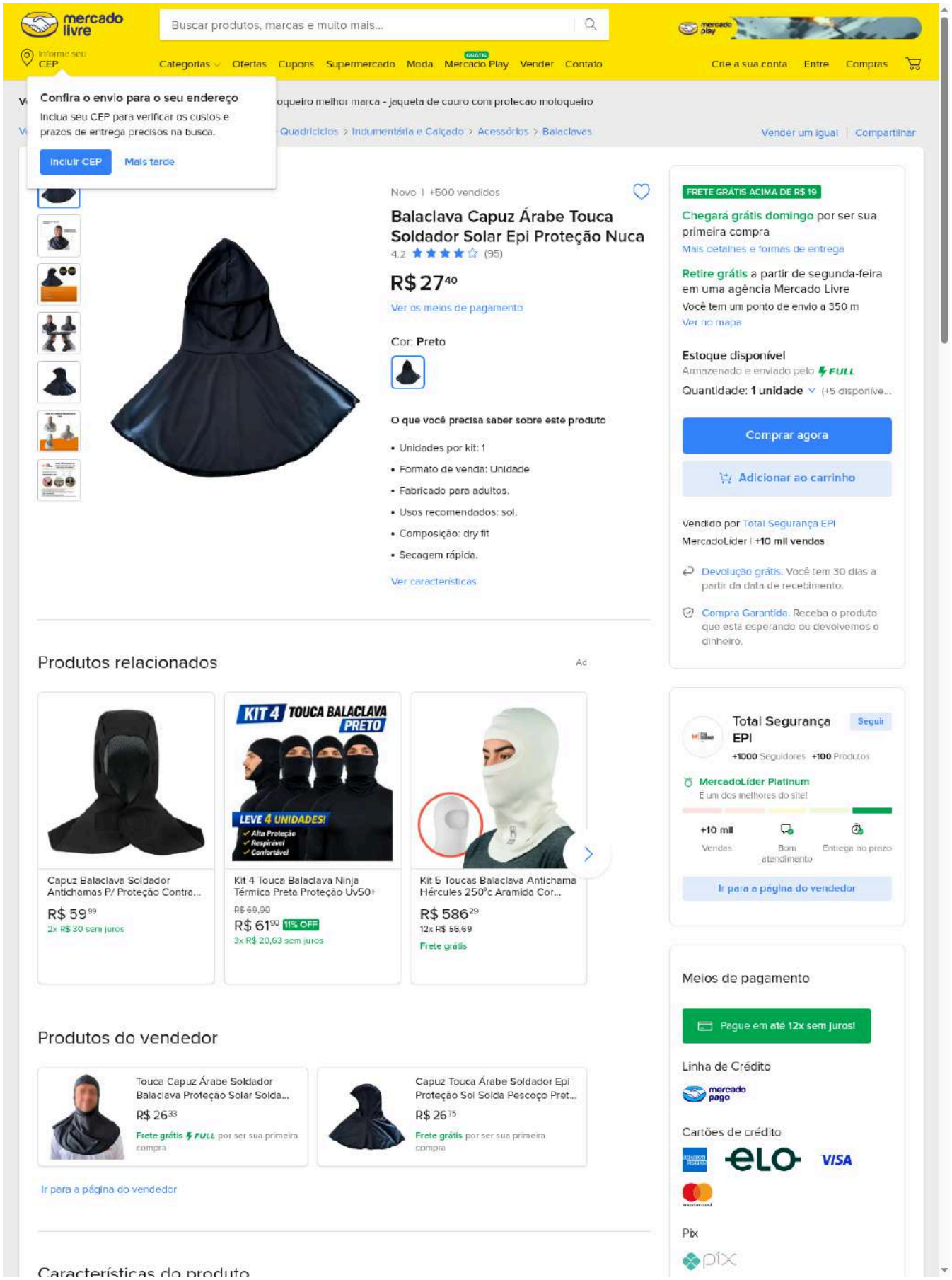
mercado livre
Buscar produtos, marcas e muito mais...
Informe seu CEP
Categorias
Ofertas
Cupons
Supermercado
Moda
Mercado Play
Vender
Contato
Crie a sua conta
Entre
Compras
Confira o envio para o seu endereço
Inclua seu CEP para verificar os custos e prazos de entrega precisos na busca.
Incluir CEP
Mais tarde
Quadriciclos > Indumentária e Calçado > Acessórios > Balaclavas
Vender um igual | Compartilhar
Novo | +500 vendidos
Balaclava Capuz Árabe Touca Soldador Solar Epi Proteção Nuca
4.2 (95)
R$ 27⁴⁰
Ver os meios de pagamento
Cor: Preto
O que você precisa saber sobre este produto
• Unidades por kit: 1
• Formato de venda: Unidade
• Fabricado para adultos.
• Usos recomendados: sol.
• Composição: dry fit
• Secagem rápida.
Ver características
FRETE GRÁTIS ACIMA DE R$ 19
Chegará grátis domingo por ser sua primeira compra
Mais detalhes e formas de entrega
Retire grátis a partir de segunda-feira em uma agência Mercado Livre
Você tem um ponto de envio a 350 m
Ver no mapa
Estoque disponível
Armazenado e enviado pelo FULL
Quantidade: 1 unidade (+5 disponíve...
Comprar agora
Adicionar ao carrinho
Vendido por Total Segurança EPI
MercadoLíder | +10 mil vendas
Devolução grátis. Você tem 30 dias a partir da data de recebimento.
Compra Garantida. Receba o produto que está esperando ou devolvemos o dinheiro.
Produtos relacionados
Anúncio
Capuz Balaclava Soldador Antichamas P/ Proteção Contra...
R$ 59⁹⁹
2x R$ 30 sem juros
KIT 4 TOUCA BALACLAVA PRETO
LEVE 4 UNIDADES!
Alta Proteção
Respirável
Confortável
Kit 4 Touca Balaclava Ninja Térmica Preta Proteção Uv50+
R$ 69,90
R$ 61⁹⁰ 11% OFF
3x R$ 20,63 sem juros
Kit 5 Toucas Balaclava Antichama Hércules 250°c Aramida Cor...
R$ 586²⁹
12x R$ 56,69
Frete grátis
Total Segurança EPI
Seguir
+1000 Seguidores +100 Produtos
MercadoLíder Platinum
É um dos melhores do site!
+10 mil Vendas
Bom atendimento
Entrega no prazo
Ir para a página do vendedor
Produtos do vendedor
Touca Capuz Árabe Soldador Balaclava Proteção Solar Solda...
R$ 26³³
Frete grátis FULL por ser sua primeira compra
Capuz Touca Árabe Soldador Epi Proteção Sol Solda Pescoço Pret...
R$ 26⁷⁵
Frete grátis por ser sua primeira compra
Ir para a página do vendedor
Características do produto
Meios de pagamento
Pague em até 12x sem juros!
Linha de Crédito
mercado pago
Cartões de crédito
elo
VISA
Pix
pix

Anexo 50

amazon.com.br A entrega será feita em São Paulo 01323000 Atualizar CEP

Roupas, Calçados e Joias | Pesquisar Amazon.com.

Olá, faça seu login Contas e Listas | Devoluções e Pedidos | 0 Carrinho

Todos | Venda na Amazon | Chega em 15 min | Mais Vendidos | Ofertas do Dia | Prime | Games | Música | Eletrônicos | ... do Mundo FIFA na CazéTV

Faça seu login

Cliente novo? Comece aqui.

Amazon Moda

NOVIDADES | FEMININO | MASCULINO | INFANTIL E BEBÊ | BOLSAS, MA... | ESPORTIVA | OFERTAS

Moda › Masculino › Acessórios › Chapéus, Toucas e Bonés › Balaclavas



Marca: Universo Genial

Balaclava Térmica Ninja Premium, Preto, Tamanho Único, 88% Poliéster 12% Elastano, para Camping, Moto, Trekking, Todas as Estações

3,8 ★★★★☆ (6)

R$32,00

Ver opções de pagamento

Faça login para resgatar. R$20 off. Insira o código COMPRANOAPP na finalização da compra. Válido na sua primeira compra na Amazon, pelo App. Termos

Faça login para resgatar. 10% de desconto em pedidos a partir de R$600 cupom: JOGACO. Desconto da Amazon. Termos

Pagamentos e Segurança | Enviado pela Amazon | Política de devolução

Detalhes do produto

Principais destaques

Instruções de cuidados	Apenas lavagem à mão
Tipo de fecho	Pull-On

Sobre este item

- PROTEÇÃO VERSÁTIL: Balaclava premium que pode ser usada como máscara completa, gorro, faixa ou proteção de pescoço, oferecendo múltiplas opções de uso.
- MATERIAL TECNOLÓGICO: Confeccionada com 88% poliéster e 12% elastano, garantindo leveza, elasticidade e conforto durante o uso prolongado.
- SECAGEM RÁPIDA: Tecido com tecnologia de secagem ultrarrápida e excelente absorção de umidade, ideal para atividades físicas intensas.
- PROTEÇÃO COMPLETA: Oferece proteção eficiente contra vento, poeira e raios UV, sendo perfeita para atividades ao ar livre.
- VERSATILIDADE DE USO: Adequada para camping, montanha, motociclismo, trekking, trilhas e neve, com design anatômico que se adapta facilmente sob capacetes.

Estilo

Detalhes do Produto

Veja todas as especificações do produto

Relatar um problema com este produto

Loja Fitness

Loja Fitness
Encontre o que você precisa para seu treino. Visite a loja

R$32,00

Entrega GRÁTIS Amanhã, 20 de Junho no seu primeiro pedido. Se pedir dentro de 9 hrs 35 mins

Entregando em São Paulo, 01323000. Atualizar local

Em estoque

Quantidade: 1

Adicionar ao carrinho

Comprar agora

Enviado por Amazon

Vendido por Universo Genial loja

Devolução Elegível para Devolução, Reembolso em até ...

Pagamento Transação segura

Ver mais

Adicionar à Lista

Outros vendedores na Amazon

Comparar outras 3 ofertas a partir de R$32,00 **Frete GRÁTIS** no seu primeiro pedido.

Mais Vendidos em Moda

Página 1 de 10







Anexo 51

amazon.com.br A entrega será feita em Bela Vista 01319900 Atualizar CEP | Roupas, Calçados e Joias | Pesquisar Amazon.com. | Olá, faça seu login Contas e Listas | Devoluções e Pedidos | 0 Carrinho

Todos | Venda na Amazon | Mais Vendidos | Ofertas do Dia | Prime | Games | Música | Eletrônicos | Casa | ...do Mundo FIFA na CazéTV

Faça seu login | Cliente novo? Comece aqui.

Amazon Moda | NOVIDADES | FEMININO | MASCULINO | INFANTIL E BEBÊ | BOLSAS, MA... | ESPORTIVA | OFERTAS

Moda › Masculino › Acessórios › Chapéus, Toucas e Bonés › Balaclavas



Marca: Hércules

Capuz Balaclava Aramida Até 250°c Hércules Hj 660 Bombeiro Ca 15307 Cor Bege

5,0 ★★★★★ (2)

R$149,90

Em até 4x R$ 37,49 sem juros Ver opções de pagamento

Faça login para resgatar. R$20 off. Insira o código COMPRANOAPP na finalização da compra. Válido na sua primeira compra na Amazon, pelo App. Termos

Pagamentos e Segurança | Política de devolução

Detalhes do produto

Principais destaques

Instruções de cuidados	Lavar à máquina com cores similares. Secar à sombra. Não passar a ferro.

Detalhes do Produto

Estilo

Veja todas as especificações do produto

Relatar um problema com este produto

Loja Fitness

Loja Fitness
Encontre o que você precisa para seu treino. Visite a loja

R$149,90

Entrega GRÁTIS Quinta-feira, 2 de julho. Se pedir dentro de 1 h 6 mins. Ver detalhes

Entregando em Bela Vista, 01319900. Atualizar local

Em estoque

Quantidade: 1

Adicionar ao carrinho

Comprar agora

Enviado / Vendido	1000 Marcas Safety Brasil
Devolução	Elegível para Devolução ou Reembolso em...
Pagamento	Transação segura

Adicionar à Lista

Detalhes do produto

Peso do produto : 100 g

ASIN : B0DSB4KHFY

Avaliações dos clientes: 5,0 ★★★★★ (2)

Produtos relacionados a este item Patrocinado

Página 1 de 2



Touca Ninja Balaclava Articulada Profissional Resistente Frio Proteção Uv50 Multifu...
★★★★½ 71
1º mais vendido
R$31,90
prime



Touca Ninja Balaclava Articulada Profissional Resistente Frio Proteção Uv50 Multifu...
★★★★½ 36
-28% R$32,90
De: R$45,99
prime



Touca Ninja Balaclava Articulada Profissional Resistente Frio Proteção Uv50 Multifu...
★★★★½ 16
R$31,90
prime



Touca Ninja Balaclava Articulada Profissional Resistente Frio Proteção Uv50 Multifu...
★★★★★ 7
R$31,90
prime



Touca Ninja Balaclava Articulada Profissional Resistente Frio Proteção Uv50 Multifu...
-28% R$32,90
De: R$45,99
prime



Touca Ninja Balaclava Articulada Profissional Resistente Frio Proteção Uv50 Multifu...
-28% R$32,90
De: R$45,99
prime

Anexo 52

PAGANDO COM PIX OU BOLETO VOCÊ GANHA 3% EM DESCONTO!

USE EPI Premium

O que deseja procurar?

Olá, bem-vindo(a)
Entrar / Cadastrar

0

Calçados | Luvas | Proteção Facial | Proteção Antiqueda | Vestimentas | Veja Mais Departamentos | Melhores ofertas

Envio Expresso para todo o Brasil

Descontos em pagamentos à vista

Compre e Retire loja física de São Paulo

Pague com cartão em até 12 vezes

Segurança Loja 100% Segura

Você está em: Home › Proteção a Cabeça › Capuz Balaclava Eletricista Anti-Chama NR10 Risco 2 Guardian DX C.A 42429



Capuz Balaclava Eletricista Anti-Chama NR10 Risco 2 Guardian DX C.A 42429

Destaque

REF: 42429 MARCA: GUARDIAN

☆☆☆☆☆ Seja o primeiro a opinar

Disponibilidade: Imediata

R$ 138,98

R$ 134,61 à vista com desconto Pix - Mercado Pago

1 + -

COMPRAR

Fale com o Consultor

Frete e prazo de entrega

Informe seu cep CALCULAR

Descrição Geral | Formas de Pagamento | Avaliações

Capuz Balaclava NR10 Risco 2 Anti-Chama Guardian DX CA 42429

Descrição:

Capuz Balaclava para Eletricista Risco 2 (II) NR 10 Retardante a Chamas contra Arco Elétrico em malha 100% algodão retardante à chamas para proteção total da cabeça e pescoço contra chama direta e calor irradiado de Arco Elétrico . Ideal para eletricistas

Características:

Os epis anti-chama fire dx NR10 garantem resistência ao fogo, protegendo contra os efeitos de variação térmica provenientes de arco elétrico.
São produtos desenvolvidos com o que há de melhor no mercado o que rendeu a guardian DX, certificações emitidas pelos maiores laboratórios internacionais de teste, nas seguintes tecnologias
anti-chama 100% algodão. Para-amida, 88-12

Máxima proteção os tecidos da linha fire NR10 Contam com uma ligação química nano tecnológica que garante uma forte combinação entre o algodão e os agentes utilizados no tratamento, garantindo além do conforto térmico proteção por toda vida útil do EPI.

Produtos relacionados

Destaque

Destaque

Anexo 53

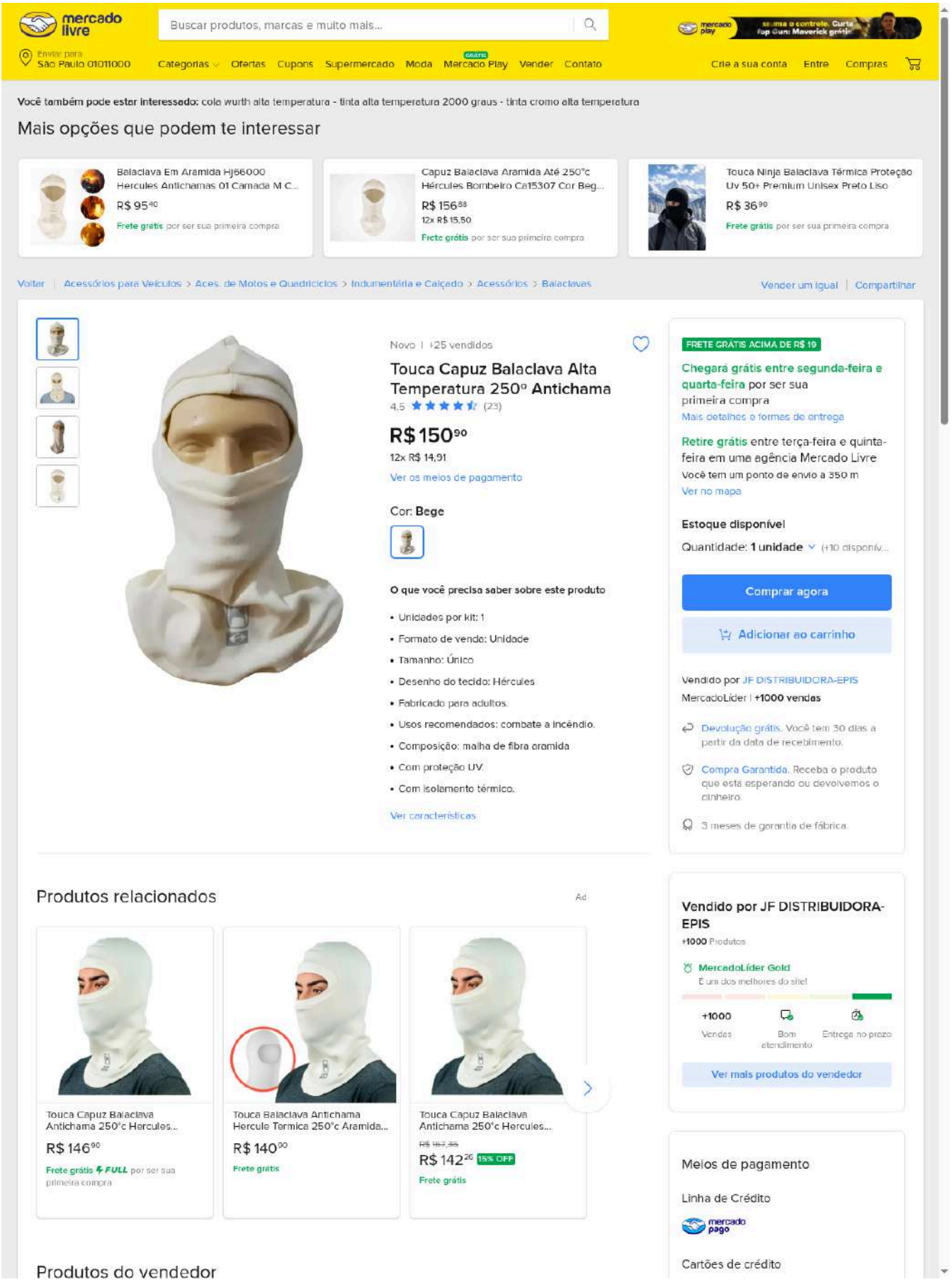
mercado livre
Buscar produtos, marcas e muito mais...
Enviar para São Paulo 01011000
Categorias Ofertas Cupons Supermercado Moda Mercado Play Vender Contato
Crie a sua conta Entre Compras
Você também pode estar interessado: cola wurth alta temperatura - tinta alta temperatura 2000 graus - tinta cromo alta temperatura
Mais opções que podem te interessar
Balaclava Em Aramida Hj66000 Hercules Antichamas 01 Camada M C...
R$ 95,40
Frete grátis por ser sua primeira compra
Capuz Balaclava Aramida Até 250°c Hércules Bombeiro Ca15307 Cor Beg...
R$ 156,88
12x R$ 15,50
Frete grátis por ser sua primeira compra
Touca Ninja Balaclava Térmica Proteção Uv 50+ Premium Unisex Preto Liso
R$ 36,90
Frete grátis por ser sua primeira compra
Voltar | Acessórios para Veículos > Aces. de Motos e Quadriciclos > Indumentária e Calçado > Acessórios > Balaclavas
Vender um igual | Compartilhar
Novo | +25 vendidos
Touca Capuz Balaclava Alta Temperatura 250º Antichama
4,5 (23)
R$ 150,90
12x R$ 14,91
Ver os meios de pagamento
Cor: Bege
O que você precisa saber sobre este produto
• Unidades por kit: 1
• Formato de venda: Unidade
• Tamanho: Único
• Desenho do tecido: Hércules
• Fabricado para adultos.
• Usos recomendados: combate a incêndio.
• Composição: malha de fibra aramida
• Com proteção UV.
• Com isolamento térmico.
Ver características
FRETE GRÁTIS ACIMA DE R$ 19
Chegará grátis entre segunda-feira e quarta-feira por ser sua primeira compra
Mais detalhes e formas de entrega
Retire grátis entre terça-feira e quinta-feira em uma agência Mercado Livre
Você tem um ponto de envio a 350 m
Ver no mapa
Estoque disponível
Quantidade: 1 unidade (+10 disponív...
Comprar agora
Adicionar ao carrinho
Vendido por JF DISTRIBUIDORA-EPIS
MercadoLíder | +1000 vendas
Devolução grátis. Você tem 30 dias a partir da data de recebimento.
Compra Garantida. Receba o produto que está esperando ou devolvemos o dinheiro.
3 meses de garantia de fábrica.
Produtos relacionados
Ad
Touca Capuz Balaclava Antichama 250°c Hercules...
R$ 146,90
Frete grátis FULL por ser sua primeira compra
Touca Balaclava Antichama Hercule Termica 250°c Aramida...
R$ 140,90
Frete grátis
Touca Capuz Balaclava Antichama 250°c Hercules...
R$ 167,36
R$ 142,26 15% OFF
Frete grátis
Vendido por JF DISTRIBUIDORA-EPIS
+1000 Produtos
MercadoLíder Gold
É um dos melhores do site!
+1000 Vendas
Bom atendimento
Entrega no prazo
Ver mais produtos do vendedor
Meios de pagamento
Linha de Crédito
mercado pago
Cartões de crédito
Produtos do vendedor

Anexo 54

amazon.com.br A entrega será feita em São Paulo 01323000 Atualizar CEP

Ferramentas e Materiais de ... Pesquisar Amazon.

Olá, faça seu login Contas e Listas Devoluções e Pedidos 0 Carrinho

Todos Venda na Amazon Chega em 15 min Mais Vendidos Ofertas do Dia Prime Games Música Eletrônicos ... do Mundo FIFA na CazéTV

Faça seu login

Cliente novo? Comece aqui.

Ferramentas e Materiais de Construção › Ferramentas Elétricas e Manuais › Ferramentas Manuais › Chaves Inglesas e de Boca › Chaves de Boca Ajustáv



Clique para ver a imagem completa



LEONTOOL Chave inglesa C ajustável, ferramenta de chave inglesa de pino ajustável para equipamentos mecânicos, veículos, porcas e rolamentos, cabeça redonda, aço cromo-vanádio

Marca: LEONTOOL

4,3 ★★★★★ (138)

R$289,96

Em até 6x R$ 48,36 sem juros Ver opções de pagamento

Faça login para resgatar R$20 off. Insira o código COMPRANOAPP na finalização da compra. Válido na sua primeira compra na Amazon, pelo App Termos

Pagamentos e Segurança | Política de devolução

Cor	Prata
Marca	LEONTOOL
Material	Aço cromado vanádio
Comprimento do produto	2 Polegadas
Peso do produto	5,95 Onças

Sobre este item

- Material: Feito de aço cromo-vanádio com superfície cromada, resistente e não enferruja facilmente.
- Design: a chave inglesa C vem com uma cabeça móvel, o que facilita o ajuste do tamanho, e a extremidade tem um orifício circular, conveniente para você carregar e armazenar.
- Função: ideal para apertar e remover porcas redondas com furo, rolamentos e colares em amortecedores, medidores de água, máquinas e equipamentos.
- Aplicação: Adequado para reparo de reforma doméstica, reparo de automóveis, reparo de encanamento, reparo de eletrodomésticos, máquinas-ferramenta, reparo de mecânicos e muito mais.
- Tamanho da abertura: 19-51 mm (3/10.2-5.1 cm).

› Ver mais detalhes do produto

Relatar um problema com este produto

Conheça nossa Loja de Ferramentas e Construção
Clique aqui e confira.

R$289,96

Entrega GRÁTIS **16 - 22 de julho**. Ver detalhes

Entregando em São Paulo, 01323000. Atualizar local

Estimativa de envio de 4 a 5 dias

Compra Internacional

Os tributos de importação estão incluídos. Você não terá custos extras.

Quantidade: 1

Adicionar ao carrinho

Comprar agora

Enviado / Vendido	Anti Ventures Inc.
Devolução	Elegível para Devolução ou Reembolso em...
Pagamento	Transação segura

Adicionar plano de seguro ou garantia:

- ☐ Garantia Estendida contra falhas e defeitos de 12 meses por R$ 24,24
- ☐ Garantia Estendida contra falhas e defeitos de 24 meses por R$ 36,36

Adicionar à Lista

Especificações do produto

- Características e Especificações
- Detalhes do Produto
- Medidas
- Materiais e Cuidados
- Detalhes Adicionais

Descrição do produto

Adjustable C Spanner Hook Wrench

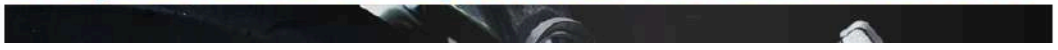

Anexo 55

amazon.com.br A entrega será feita em São Paulo 01323000 Atualizar CEP | Ferramentas e Materiais de ... | Pesquisar Amazon.c | Olá, faça seu login Contas e Listas | Devoluções e Pedidos | 0 Carrinho

Todos | Venda na Amazon | Chega em 15 min | Mais Vendidos | Ofertas do Dia | Prime | Games | Música | Eletrônicos | Casa | Assista à Copa do Mundo FIFA na CazéTV

Ferramentas e Materiais de Construção › Ferramentas Elétricas e Manuais › Ferramentas Manuais › Chaves Inglesas e de Boca › Chaves de Boca Ajustáveis



Clique para ver a imagem completa



3+

Chave inglesa de gancho ajustável, chave inglesa C ajustável de 6 a 10 cm, ferramenta de chave tipo C de cabeça redonda CRV para manutenção de máquinas de veículos

Marca: equlup

R$226,30

Em até 6x R$ 37,75 sem juros Ver opções de pagamento

Faça login para resgatar R$20 off. Insira o código COMPRANOAPP na finalização da compra. Válido na sua primeira compra na Amazon, pelo App Termos

Pagamentos e Segurança | Política de devolução

Marca	equlup
Estilo da cabeça	encaixe
Tipo de acabamento	Aço inoxidável
Contagem de unidades	1.0 unidade
Fabricante	equlup

Sobre este item

- Tamanho da abertura ajustável: A chave tipo C pode ajustar o tamanho da abertura dentro do intervalo de 5,5 a 11,5 cm. Adequado para 50 a 120 mm. Amplamente utilizado em reparos domésticos, manutenção automotiva, encanamento, reparo de eletrodomésticos, manutenção de máquinas-ferramentas e reparos mecânicos.
- Design ergonômico: Tamanho: aprox. 6 a 11 cm, intervalo aplicável: aprox. 50 a 120 mm. Cada chave tem uma alça integrada para uso confortável. Leve e fácil de transportar, para que você não se sinta cansado durante o uso prolongado. Ideal para espaços apertados ou ângulos estranhos.
- Material profissional: feita de material CrV premium, a chave é resistente, alta dureza, resistente à ferrugem, resistente ao desgaste e não é fácil de deformar. Ele excede o padrão GGG W 665B para qualidade e desempenho. Adequado para reparo de reforma doméstica, reparo de automóveis, reparo de encanamento, reparo de eletrodomésticos, máquinas-ferramenta, reparo de mecânicos e muito mais.
- Ferramenta multiuso: a chave de gancho é uma ferramenta ideal para fixar e remover amortecedores, medidores de água, porcas redondas com furos, rolamentos e anéis de retenção em equipamentos mecânicos. Versátil para várias tarefas de reparo e manutenção.
- Compacto: com uma faixa de 5 a 11 cm, a chave tipo C é uma ferramenta essencial para manutenção de veículos e máquinas. A chave inglesa de gancho ajustável é ideal para apertar e remover porcas redondas com furos, rolamentos e colares em amortecedores, medidores de água, máquinas e equipamentos.

› Ver mais detalhes do produto

Relatar um problema com este produto

Conheça nossa Loja de Ferramentas e Construção
Clique aqui e confira.

R$226,30

Entrega R$3 **30 de Junho - 9 de julho**. Ver detalhes

Entregando em São Paulo, 01323000. Atualizar local

Em estoque

Compra Internacional

Os tributos de importação estão incluídos. Você não terá custos extras.

Quantidade: 1

Adicionar ao carrinho

Comprar agora

Enviado / Vendido	Latina.u
Devolução	Elegível para Devolução ou Reembolso em...
Pagamento	Transação segura

Adicionar plano de seguro ou garantia:

- Garantia Estendida contra falhas e defeitos de 12 meses por R$ 24,24
- Garantia Estendida contra falhas e defeitos de 24 meses por R$ 36,36

Adicionar à Lista

Especificações do produto

Características e Especificações | Detalhes do Produto

Anexo 56

amazon.com.br A entrega será feita em São Paulo 01323000 Atualizar CEP | Ferramentas e Materiais de ... | Pesquisar Amazon.c | Olá, faça seu login Contas e Listas | Devoluções e Pedidos | 0 Carrinho

Todos | Venda na Amazon | Chega em 15 min | Mais Vendidos | Ofertas do Dia | Prime | Games | Música | Eletrônicos | ... do Mundo FIFA na CazéTV

Faça seu login
Cliente novo? Comece aqui.

Ferramentas e Materiais de Construção › Ferramentas Elétricas e Manuais › Ferramentas Manuais › Chaves Inglesas e de Boca › Chaves de Boca Ajustáv



Clique para ver a imagem completa



3+

Chave inglesa de gancho ajustável, chave inglesa C ajustável de 6 a 10 cm, ferramenta de chave tipo C de cabeça redonda CRV para manutenção de máquinas de veículos

Marca: equlup

R$226,30

Em até 6x R$ 37,75 sem juros Ver opções de pagamento

Faça login para resgatar. R$20 off. Insira o código COMPRANOAPP na finalização da compra. Válido na sua primeira compra na Amazon, pelo App. Termos

Faça login para resgatar. Economize R$40 em pedidos R$350+ cupom: TIMEBR. Desconto da Amazon. Termos

Pagamentos e Segurança | Política de devolução

Marca	equlup
Estilo da cabeça	encaixe
Tipo de acabamento	Aço inoxidável
Contagem de unidades	1.0 unidade
Fabricante	equlup

Sobre este item

- Tamanho da abertura ajustável: A chave tipo C pode ajustar o tamanho da abertura dentro do intervalo de 5,5 a 11,5 cm. Adequado para 50 a 120 mm. Amplamente utilizado em reparos domésticos, manutenção automotiva, encanamento, reparo de eletrodomésticos, manutenção de máquinas-ferramentas e reparos mecânicos.
- Design ergonômico: Tamanho: aprox. 6 a 11 cm, intervalo aplicável: aprox. 50 a 120 mm. Cada chave tem uma alça integrada para uso confortável. Leve e fácil de transportar, para que você não se sinta cansado durante o uso prolongado. Ideal para espaços apertados ou ângulos estranhos.
- Material profissional: feita de material CrV premium, a chave é resistente, alta dureza, resistente à ferrugem, resistente ao desgaste e não é fácil de deformar. Ele excede o padrão GGG W 665B para qualidade e desempenho. Adequado para reparo de reforma doméstica, reparo de automóveis, reparo de encanamento, reparo de eletrodomésticos, máquinas-ferramenta, reparo de mecânicos e muito mais.
- Ferramenta multiuso: a chave de gancho é uma ferramenta ideal para fixar e remover amortecedores, medidores de água, porcas redondas com furos, rolamentos e anéis de retenção em equipamentos mecânicos. Versátil para várias tarefas de reparo e manutenção.
- Compacto: com uma faixa de 5 a 11 cm, a chave tipo C é uma ferramenta essencial para manutenção de veículos e máquinas. A chave inglesa de gancho ajustável é ideal para apertar e remover porcas redondas com furos, rolamentos e colares em amortecedores, medidores de água, máquinas e equipamentos.

› Ver mais detalhes do produto

Relatar um problema com este produto



Veja mais produtos da Loja de Compras Internacionais
Encontre milhares de produtos internacionais como este em Ferramentas e Construção. Confira.

R$226,30

Entrega R$3 **30 de Junho - 9 de julho**. Ver detalhes

Entregando em São Paulo, 01323000. Atualizar local

Em estoque

Compra Internacional
Os tributos de importação estão incluídos. Você não terá custos extras.

Quantidade: 1

Adicionar ao carrinho

Comprar agora

Enviado / Vendido	Latina.u
Devolução	Elegível para Devolução ou Reembolso em...
Pagamento	Transação segura

Adicionar plano de seguro ou garantia:

- ☐ Garantia Estendida contra falhas e defeitos de 12 meses por R$ 24,24
- ☐ Garantia Estendida contra falhas e defeitos de 24 meses por R$ 36,36

Adicionar à Lista

Anexo 57

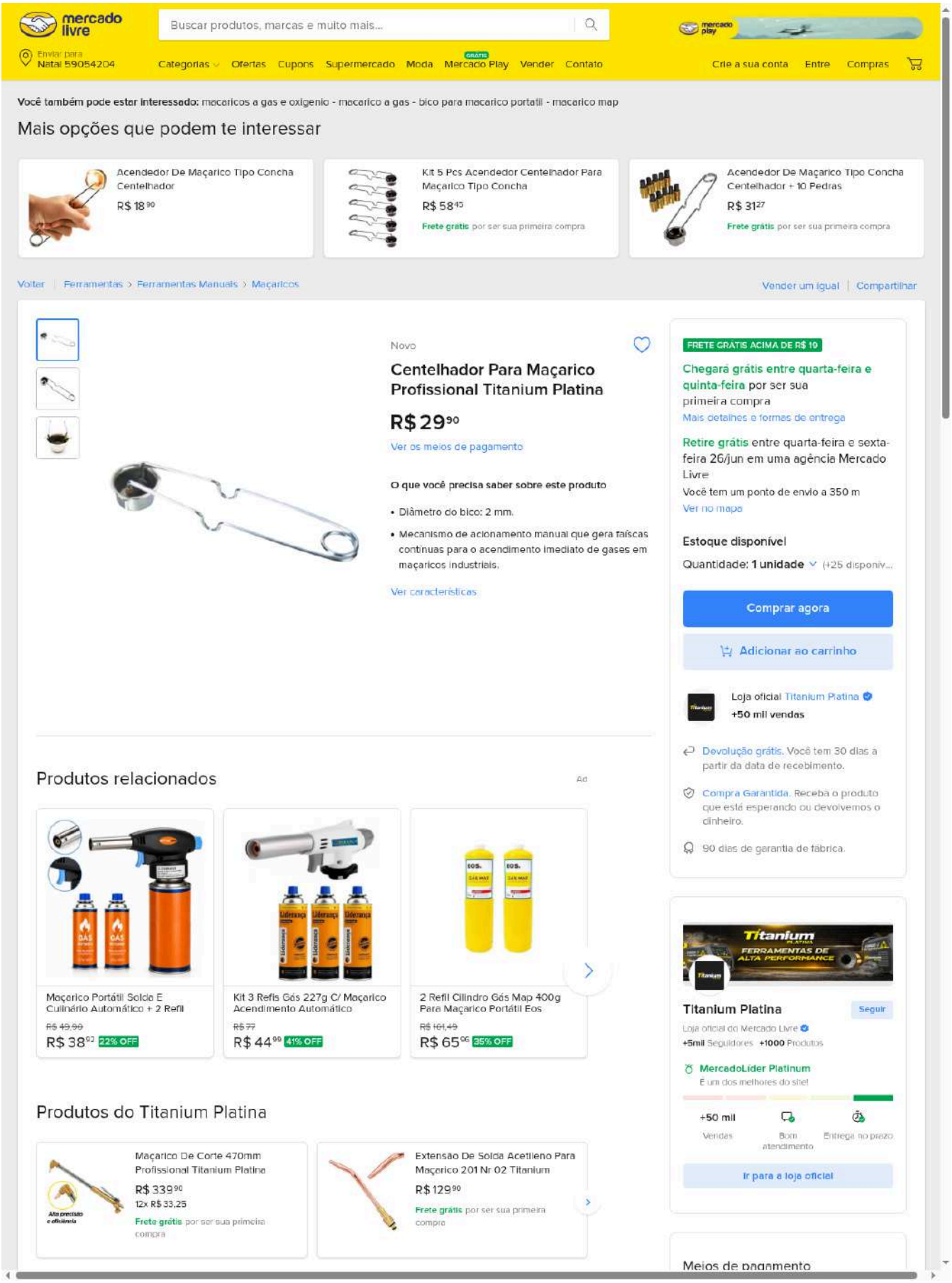
mercado livre
Buscar produtos, marcas e muito mais...
Enviar para Natal 59054204
Categorias
Ofertas
Cupons
Supermercado
Moda
Mercado Play
Vender
Contato
Crie a sua conta
Entre
Compras
Você também pode estar interessado: macaricos a gas e oxigenio - macarico a gas - bico para macarico portatil - macarico map
Mais opções que podem te interessar
Acendedor De Maçarico Tipo Concha Centelhador
R$ 18 90
Kit 5 Pcs Acendedor Centelhador Para Maçarico Tipo Concha
R$ 58 45
Frete grátis por ser sua primeira compra
Acendedor De Maçarico Tipo Concha Centelhador + 10 Pedras
R$ 31 27
Frete grátis por ser sua primeira compra
Voltar
Ferramentas > Ferramentas Manuais > Maçaricos
Vender um igual
Compartilhar
Novo
Centelhador Para Maçarico Profissional Titanium Platina
R$ 29 90
Ver os meios de pagamento
O que você precisa saber sobre este produto
• Diâmetro do bico: 2 mm.
• Mecanismo de acionamento manual que gera faíscas contínuas para o acendimento imediato de gases em maçaricos industriais.
Ver características
FRETE GRÁTIS ACIMA DE R$ 19
Chegará grátis entre quarta-feira e quinta-feira por ser sua primeira compra
Mais detalhes e formas de entrega
Retire grátis entre quarta-feira e sexta-feira 26/jun em uma agência Mercado Livre
Você tem um ponto de envio a 350 m
Ver no mapa
Estoque disponível
Quantidade: 1 unidade (+25 disponív...
Comprar agora
Adicionar ao carrinho
Loja oficial Titanium Platina
+50 mil vendas
Devolução grátis. Você tem 30 dias a partir da data de recebimento.
Compra Garantida. Receba o produto que está esperando ou devolvemos o dinheiro.
90 dias de garantia de fábrica.
Produtos relacionados
Ad
Maçarico Portátil Solda E Culinário Automático + 2 Refil
R$ 49,90
R$ 38 92 22% OFF
Kit 3 Refis Gás 227g C/ Maçarico Acendimento Automático
R$ 77
R$ 44 90 41% OFF
2 Refil Cilindro Gás Map 400g Para Maçarico Portátil Eos
R$ 101,49
R$ 65 96 35% OFF
Titanium Platina
Seguir
Loja oficial do Mercado Livre
+5mil Seguidores +1000 Produtos
MercadoLíder Platinum
É um dos melhores do site!
+50 mil Vendas
Bom atendimento
Entrega no prazo
Ir para a loja oficial
Produtos do Titanium Platina
Maçarico De Corte 470mm Profissional Titanium Platina
R$ 339 90
12x R$ 33,25
Frete grátis por ser sua primeira compra
Extensão De Solda Acetileno Para Maçarico 201 Nr 02 Titanium
R$ 129 90
Frete grátis por ser sua primeira compra
Meios de pagamento

Anexo 58

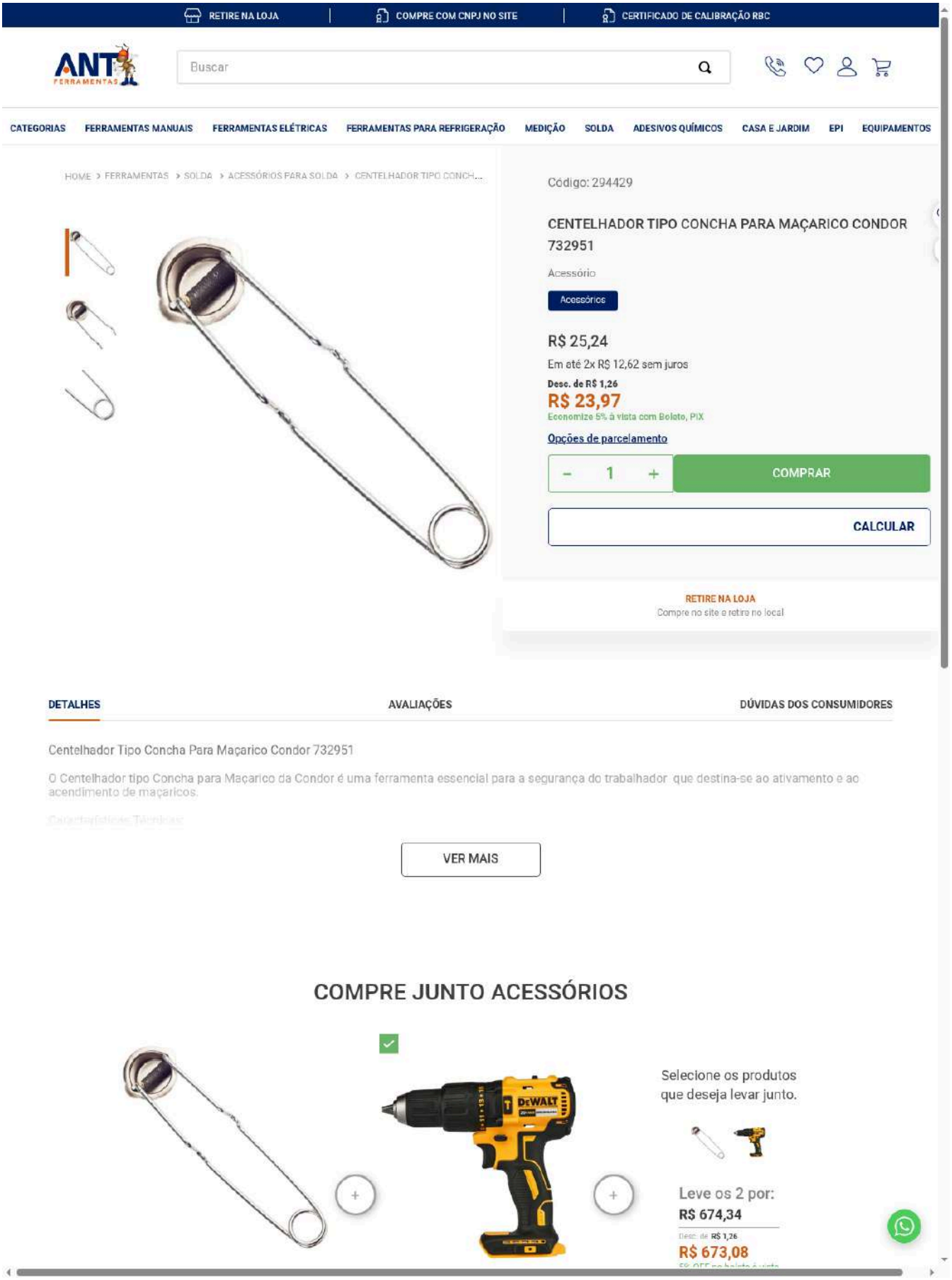
RETIRE NA LOJA
COMPRE COM CNPJ NO SITE
CERTIFICADO DE CALIBRAÇÃO RBC
Buscar
CATEGORIAS
FERRAMENTAS MANUAIS
FERRAMENTAS ELÉTRICAS
FERRAMENTAS PARA REFRIGERAÇÃO
MEDIÇÃO
SOLDA
ADESIVOS QUÍMICOS
CASA E JARDIM
EPI
EQUIPAMENTOS
HOME > FERRAMENTAS > SOLDA > ACESSÓRIOS PARA SOLDA > CENTELHADOR TIPO CONCH...
Código: 294429
CENTELHADOR TIPO CONCHA PARA MAÇARICO CONDOR 732951
Acessório
Acessórios
R$ 25,24
Em até 2x R$ 12,62 sem juros
Desc. de R$ 1,26
R$ 23,97
Economize 5% à vista com Boleto, PIX
Opções de parcelamento
1
COMPRAR
CALCULAR
RETIRE NA LOJA
Compre no site e retire no local
DETALHES
AVALIAÇÕES
DÚVIDAS DOS CONSUMIDORES
Centelhador Tipo Concha Para Maçarico Condor 732951
O Centelhador tipo Concha para Maçarico da Condor é uma ferramenta essencial para a segurança do trabalhador que destina-se ao ativamento e ao acendimento de maçaricos.
VER MAIS
COMPRE JUNTO ACESSÓRIOS
DEWALT
Selecione os produtos que deseja levar junto.
Leve os 2 por:
R$ 674,34
Desc. de R$ 1,26
R$ 673,08

Anexo 59

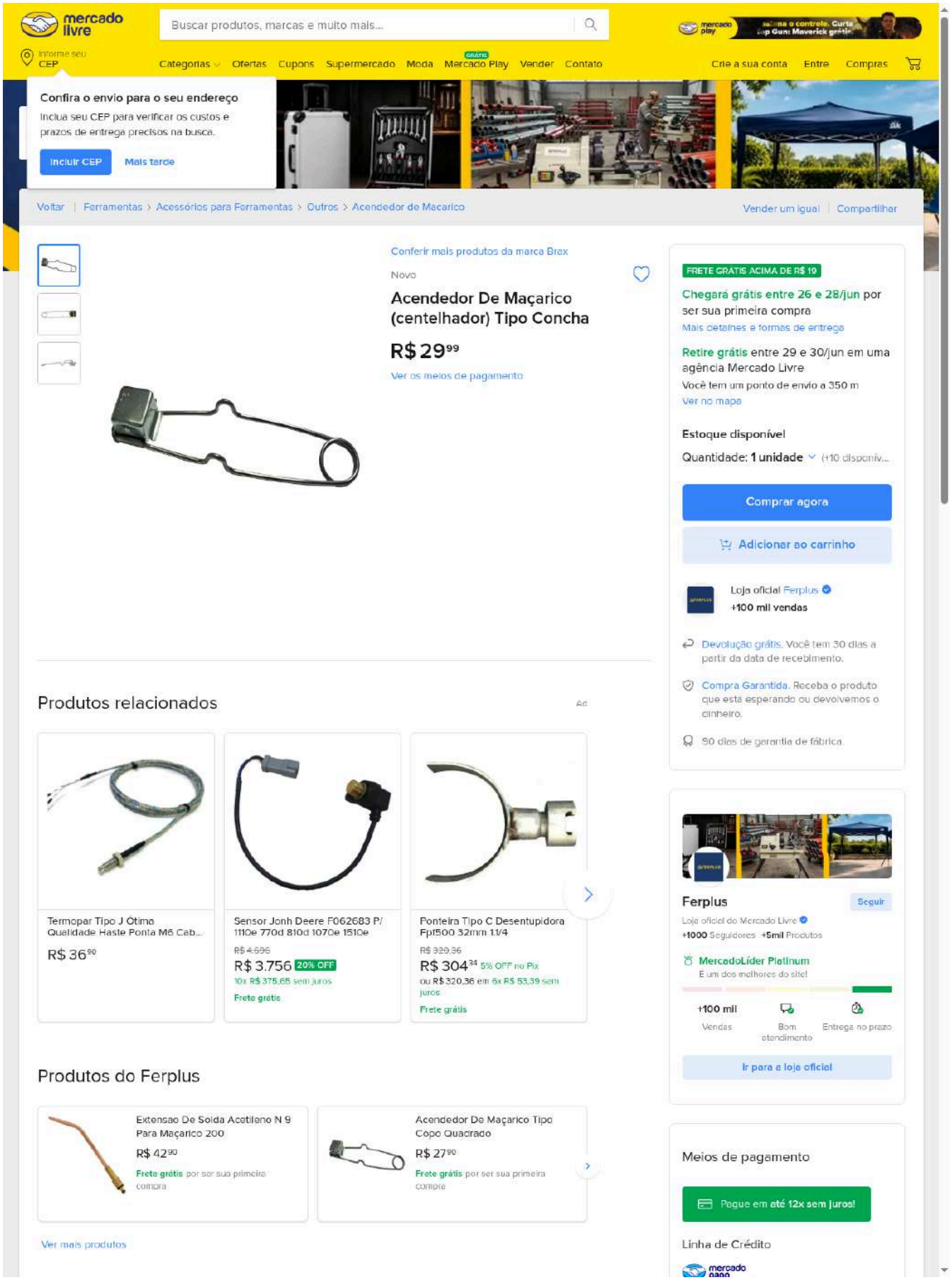
mercado livre
Buscar produtos, marcas e muito mais...
Informe seu CEP
Categorias
Ofertas
Cupons
Supermercado
Moda
Mercado Play
Vender
Contato
Crie a sua conta
Entre
Compras
Confira o envio para o seu endereço
Inclua seu CEP para verificar os custos e prazos de entrega precisos na busca.
Incluir CEP
Mais tarde
Voltar | Ferramentas > Acessórios para Ferramentas > Outros > Acendedor de Macarico
Vender um igual | Compartilhar
Conferir mais produtos da marca Brax
Novo
Acendedor De Maçarico (centelhador) Tipo Concha
R$ 29,99
Ver os meios de pagamento
FRETE GRÁTIS ACIMA DE R$ 19
Chegará grátis entre 26 e 28/jun por ser sua primeira compra
Mais detalhes e formas de entrega
Retire grátis entre 29 e 30/jun em uma agência Mercado Livre
Você tem um ponto de envio a 350 m
Ver no mapa
Estoque disponível
Quantidade: 1 unidade (+10 disponív...
Comprar agora
Adicionar ao carrinho
Loja oficial Ferplus
+100 mil vendas
Devolução grátis. Você tem 30 dias a partir da data de recebimento.
Compra Garantida. Receba o produto que está esperando ou devolvemos o dinheiro.
90 dias de garantia de fábrica.
Produtos relacionados
Termopar Tipo J Ótima Qualidade Haste Ponta M6 Cab...
R$ 36,90
Sensor Jonh Deere F062683 P/ 1110e 770d 810d 1070e 1510e
R$ 4.696
R$ 3.756 20% OFF
10x R$ 375,65 sem juros
Frete grátis
Ponteira Tipo C Desentupidora Fpi500 32mm 1.1/4
R$ 320,36
R$ 304,34 5% OFF no Pix
ou R$ 320,36 em 6x R$ 53,39 sem juros
Frete grátis
Ferplus
Seguir
Loja oficial do Mercado Livre
+1000 Seguidores +5mil Produtos
MercadoLíder Platinum
É um dos melhores do site!
+100 mil Vendas
Bom atendimento
Entrega no prazo
Ir para a loja oficial
Produtos do Ferplus
Extensao De Solda Acetileno N 9 Para Maçarico 200
R$ 42,90
Frete grátis por ser sua primeira compra
Acendedor De Maçarico Tipo Copo Quadrado
R$ 27,90
Frete grátis por ser sua primeira compra
Ver mais produtos
Meios de pagamento
Pague em até 12x sem juros!
Linha de Crédito

Anexo 60



Anexo 61

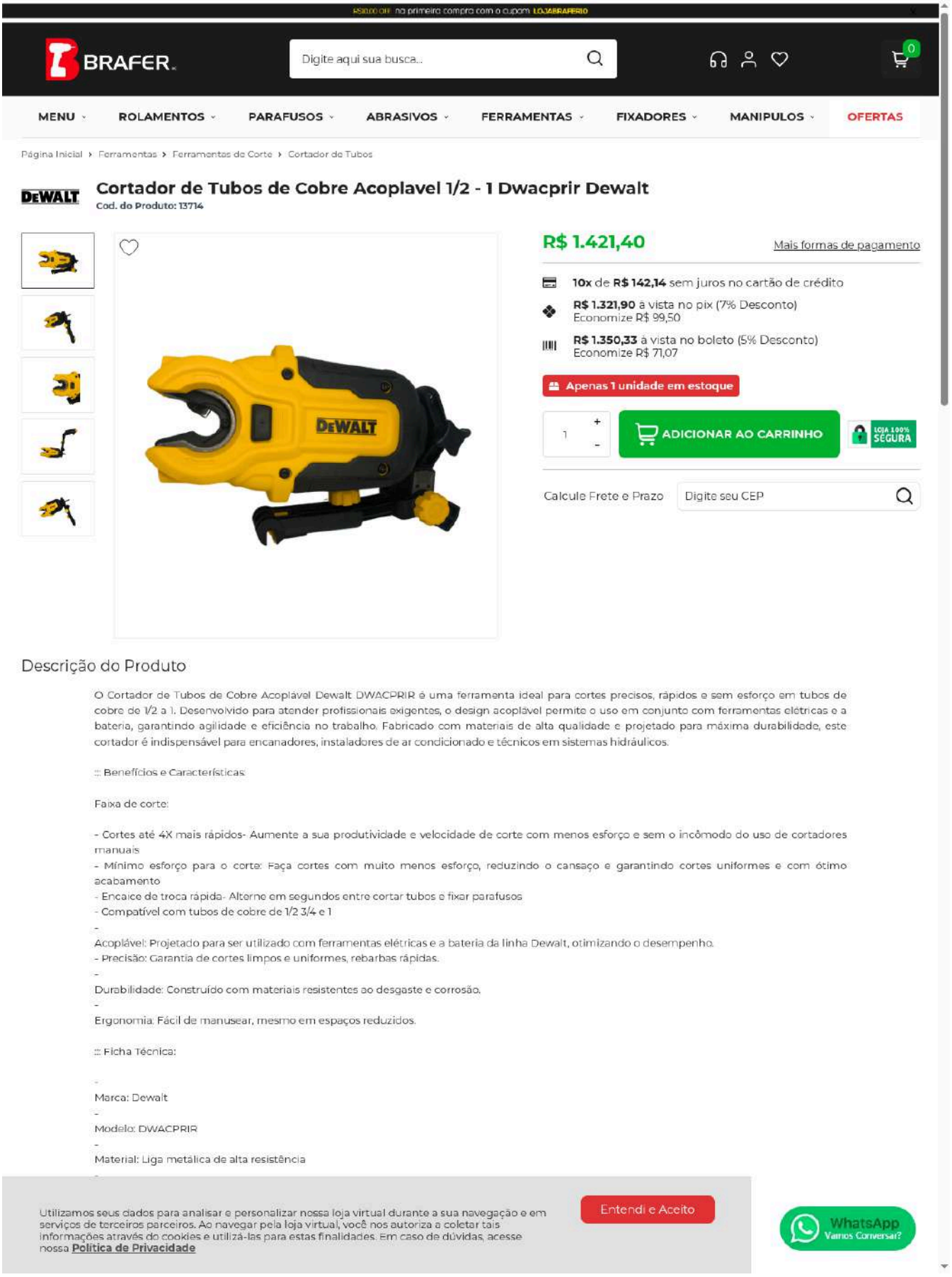
R$100,00 OFF no primeira compra com o cupom: LOJABRAFER10
BRAFER
Digite aqui sua busca...
MENU
ROLAMENTOS
PARAFUSOS
ABRASIVOS
FERRAMENTAS
FIXADORES
MANIPULOS
OFERTAS
Página Inicial › Ferramentas › Ferramentas de Corte › Cortador de Tubos
DEWALT
Cortador de Tubos de Cobre Acoplavel 1/2 - 1 Dwacprir Dewalt
Cod. do Produto: 13714
R$ 1.421,40
Mais formas de pagamento
10x de R$ 142,14 sem juros no cartão de crédito
R$ 1.321,90 à vista no pix (7% Desconto)
Economize R$ 99,50
R$ 1.350,33 à vista no boleto (5% Desconto)
Economize R$ 71,07
Apenas 1 unidade em estoque
ADICIONAR AO CARRINHO
LOJA 100% SEGURA
Calcule Frete e Prazo
Digite seu CEP
Descrição do Produto
O Cortador de Tubos de Cobre Acoplável Dewalt DWACPRIR é uma ferramenta ideal para cortes precisos, rápidos e sem esforço em tubos de cobre de 1/2 a 1. Desenvolvido para atender profissionais exigentes, o design acoplável permite o uso em conjunto com ferramentas elétricas e a bateria, garantindo agilidade e eficiência no trabalho. Fabricado com materiais de alta qualidade e projetado para máxima durabilidade, este cortador é indispensável para encanadores, instaladores de ar condicionado e técnicos em sistemas hidráulicos.
::: Benefícios e Características:
Faixa de corte:
- Cortes até 4X mais rápidos- Aumente a sua produtividade e velocidade de corte com menos esforço e sem o incômodo do uso de cortadores manuais
- Mínimo esforço para o corte: Faça cortes com muito menos esforço, reduzindo o cansaço e garantindo cortes uniformes e com ótimo acabamento
- Encaixe de troca rápida- Alterne em segundos entre cortar tubos e fixar parafusos
- Compatível com tubos de cobre de 1/2 3/4 e 1
-
Acoplável: Projetado para ser utilizado com ferramentas elétricas e a bateria da linha Dewalt, otimizando o desempenho.
- Precisão: Garantia de cortes limpos e uniformes, rebarbas rápidas.
-
Durabilidade: Construído com materiais resistentes ao desgaste e corrosão.
-
Ergonomia: Fácil de manusear, mesmo em espaços reduzidos.
::: Ficha Técnica:
-
Marca: Dewalt
-
Modelo: DWACPRIR
-
Material: Liga metálica de alta resistência
Utilizamos seus dados para analisar e personalizar nossa loja virtual durante a sua navegação e em serviços de terceiros parceiros. Ao navegar pela loja virtual, você nos autoriza a coletar tais informações através do cookies e utilizá-las para estas finalidades. Em caso de dúvidas, acesse nossa Política de Privacidade
Entendi e Aceito
WhatsApp
Vamos Conversar?

Anexo 62

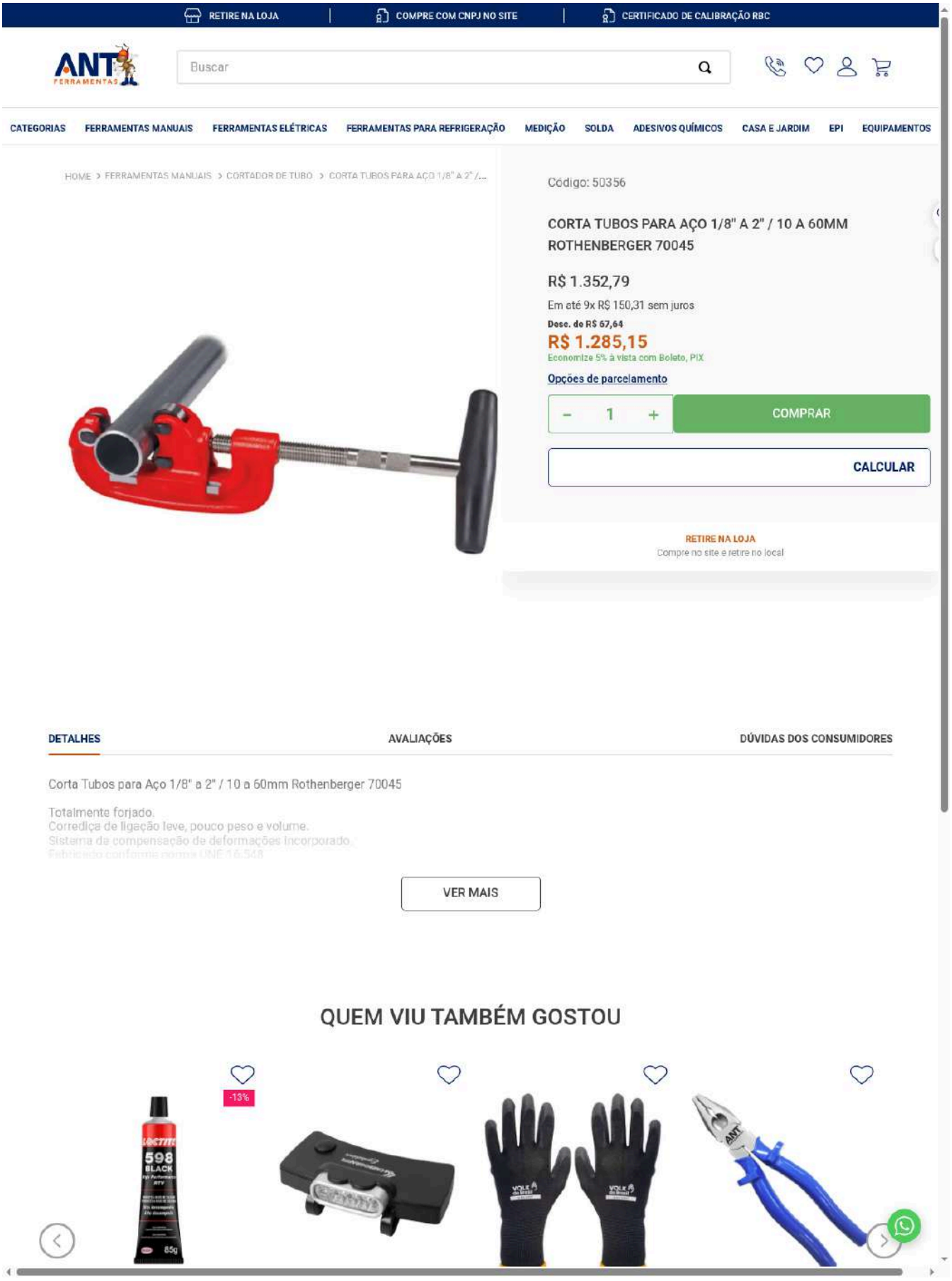
RETIRE NA LOJA
COMPRE COM CNPJ NO SITE
CERTIFICADO DE CALIBRAÇÃO RBC
ANT FERRAMENTAS
Buscar
CATEGORIAS
FERRAMENTAS MANUAIS
FERRAMENTAS ELÉTRICAS
FERRAMENTAS PARA REFRIGERAÇÃO
MEDIÇÃO
SOLDA
ADESIVOS QUÍMICOS
CASA E JARDIM
EPI
EQUIPAMENTOS
HOME › FERRAMENTAS MANUAIS › CORTADOR DE TUBO › CORTA TUBOS PARA AÇO 1/8" A 2" /...
Código: 50356
CORTA TUBOS PARA AÇO 1/8" A 2" / 10 A 60MM ROTHENBERGER 70045
R$ 1.352,79
Em até 9x R$ 150,31 sem juros
Desc. de R$ 67,64
R$ 1.285,15
Economize 5% à vista com Boleto, PIX
Opções de parcelamento
- 1 +
COMPRAR
CALCULAR
RETIRE NA LOJA
Compre no site e retire no local
DETALHES
AVALIAÇÕES
DÚVIDAS DOS CONSUMIDORES
Corta Tubos para Aço 1/8" a 2" / 10 a 60mm Rothenberger 70045
Totalmente forjado.
Corrediça de ligação leve, pouco peso e volume.
Sistema de compensação de deformações incorporado.
VER MAIS
QUEM VIU TAMBÉM GOSTOU
-13%
598
BLACK
85g

Anexo 63

AMERICAN VEK

O que você está procurando?

(11) 94358-7590 ENTRAR

TODA LOJA EPI VENTILAÇÃO UTILIDADES MÊS DO CONSUMIDOR RASTREIO

Início > Duto Para Insuflador Exaustor Espaço Confinado 300mm 7,6mts - 30cm Diâmetro



Clique para rolar ou dar zoom

Duto Para Insuflador Exaustor Espaço Confinado 300mm 7,6mts - 30cm Diâmetro

MARCA Americanvek

Disponibilidade: Em estoque

~~R$ 1.769,91~~ **R$ 1.551,76** pix 3%

Quantidade

– 1 + ADICIONAR AO CARRINHO

Calcule o Frete

Digite seu CEP CONSULTAR

Compra 100% Segura
Garanta uma compra 100% segura e tranquila, sabendo que sua satisfação é nossa prioridade.

Descrição

Duto Para Insuflador Exaustor Espaço Confinado 7,6mts 30cm de diâmetro

Duto para Sistema de ventilação para espaço confinado sem risco de explosão. *(Área Não Classificada).*
Ideal para operações de ventilação e exaustão em pequenos espaços, que exigem portabilidade e praticidade.

Conheça as características do seu **Duto Para Espaço Confinado**:
- Possui zíper para conexão rápida e ampliação da metragem de acordo com a necessidade de cada atividade
- Diâmetro: 30cm
- Estrutura interna helicoidial confeccionada em metal
- Arnês para posicionamento suspenso

Ideal combinado com o Insuflador / Exaustor 30cm Portátil para Espaço Confinado AV302

PRODUTOS RELACIONADOS


Duto Para Insuflador Exaustor Espaço


Duto de PVC Insuflador Exaustor de Ar Espaço


Duto Para Exaustor Espaço Confinado Antiestático


Duto de PVC Insuflador Exaustor de Ar Espaço


Duto de PVC Insuflador Exaustor de Ar Espaço

Anexo 64

AMERICAN VEK

O que você está procurando?

(11) 94358-7590 ENTRAR

TODA LOJA EPI VENTILAÇÃO UTILIDADES MÊS DO CONSUMIDOR RASTREIO

Início > Duto Para Insuflador Exaustor Espaço Confinado 7,6mts - 40cm Diâmetro



Duto Para Insuflador Exaustor Espaço Confinado 7,6mts - 40cm Diâmetro

MARCA Americanvek

Disponibilidade: Em estoque

- **Duto para Sistema de ventilação para espaço confinado, sem risco de explosão. (Área Não Classificada).**
- **Ideal para operações de ventilação e exaustão em pequenos espaços, que exigem portabilidade e praticidade.**
- **Possui zíper para conexão rápida e ampliação da metragem de acordo com a necessidade de cada atividade**

~~R$ 2.097,00~~ **R$ 2.023,70** pix 3%

Quantidade

\- 1 + ADICIONAR AO CARRINHO

Calcule o Frete

Digite seu CEP CONSULTAR

Compra 100% Segura
Garanta uma compra 100% segura e tranquila, sabendo que sua satisfação é nossa prioridade.

Descrição

Duto Para Insuflador Exaustor Espaço Confinado 7,6mts 40cm de diâmetro

Duto para Sistema de ventilação para espaço confinado sem risco de explosão. *(Área Não Classificada).*
Ideal para operações de ventilação e exaustão em pequenos espaços, que exigem portabilidade e praticidade.

Conheça as características do seu **Duto Para Espaço Confinado**:
- Possui zíper para conexão rápida e ampliação da metragem de acordo com a necessidade de cada atividade
- Diâmetro: 40cm / 400mm
- Estrutura interna helicoidial confeccionada em metal
- Arnês para posicionamento suspenso

Ideal combinado com Insuflador / Exaustor 40cm Portátil Para Espaço Confinado AV402

PRODUTOS RELACIONADOS



Anexo 65

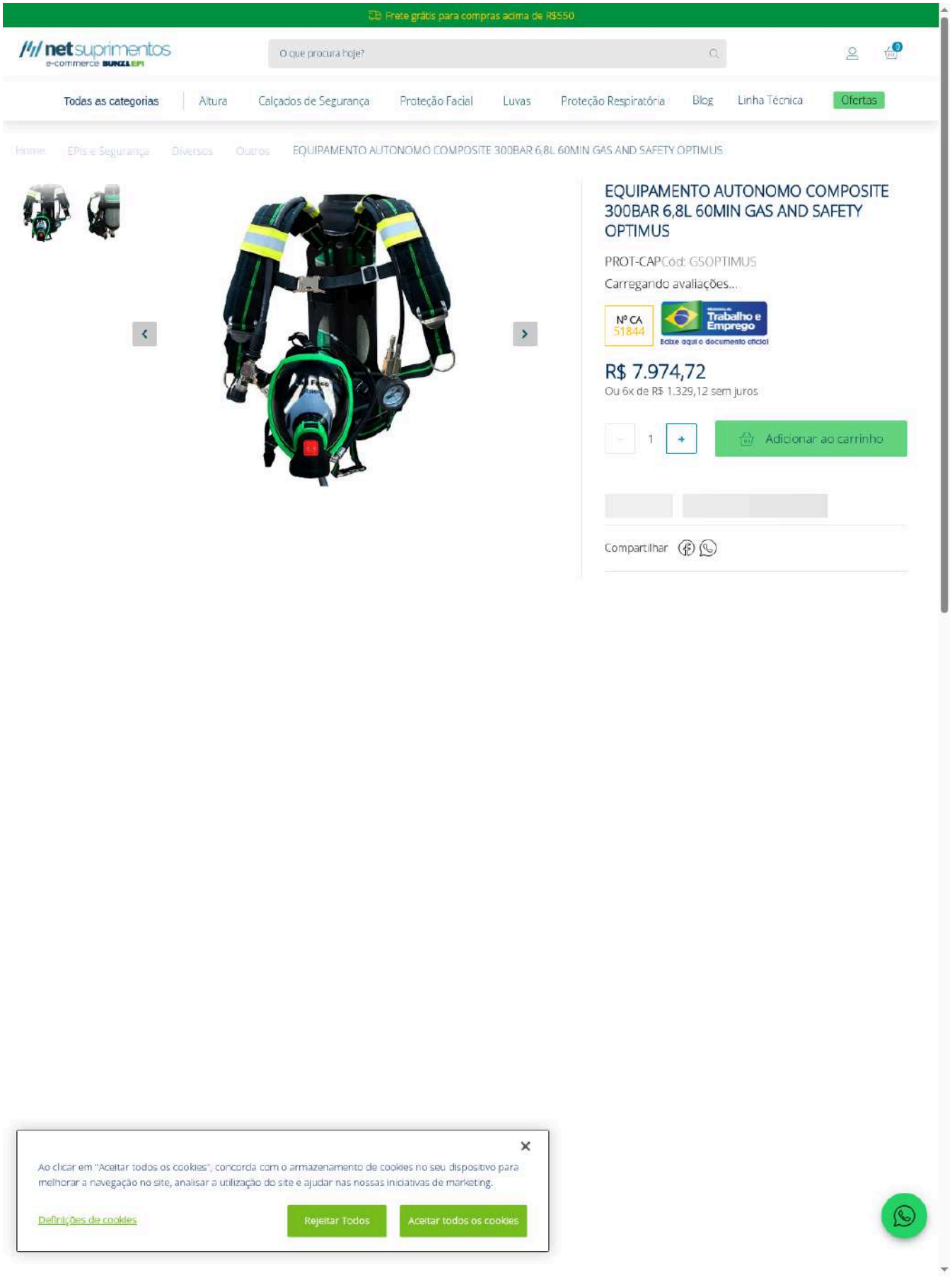
Frete grátis para compras acima de R$550
netsuprimentos
e-commerce BUNZL EPI
O que procura hoje?
Todas as categorias
Altura
Calçados de Segurança
Proteção Facial
Luvas
Proteção Respiratória
Blog
Linha Técnica
Ofertas
Home
EPIs e Segurança
Diversos
Outros
EQUIPAMENTO AUTONOMO COMPOSITE 300BAR 6,8L 60MIN GAS AND SAFETY OPTIMUS
EQUIPAMENTO AUTONOMO COMPOSITE 300BAR 6,8L 60MIN GAS AND SAFETY OPTIMUS
PROT-CAPCód: GSOPTIMUS
Carregando avaliações...
Nº CA
51844
Ministério do Trabalho e Emprego
Baixe aqui o documento oficial
R$ 7.974,72
Ou 6x de R$ 1.329,12 sem juros
1
Adicionar ao carrinho
Compartilhar
Ao clicar em "Aceitar todos os cookies", concorda com o armazenamento de cookies no seu dispositivo para melhorar a navegação no site, analisar a utilização do site e ajudar nas nossas iniciativas de marketing.
Definições de cookies
Rejeitar Todos
Aceitar todos os cookies

Anexo 66

(41) 3085-7508 | 99812-5208 contato@sailnautica.com.br Meus Pedidos

SAIL NÁUTICA Todas as cat... Pesquisar produtos... Entrar / Cadastre-se

Todos Produtos | Atracação Ancoragem | Eletrônicos Navegação | Deck Cockpit | Elétrica Iluminação | Hidráulica Ferragens | Esportes Lazer | Motores Manutenção | Salvatagem Segurança | Veleiros | Moda Náutica Vida a Bordo



Conjunto De Respiração Autônoma Completo Cilindro De Aço 6l 300bar C/ Carona

R$7.990,00

✓ Em estoque

1 ADICIONAR AO CARRINHO

Simulação de frete

Informe seu cep

Adicionar a lista de desejos

Adicionar para comparar

SKU: 80017

Categoria: Offshore

Compartilhar:







DESCRIÇÃO | INFORMAÇÃO ADICIONAL | AVALIAÇÕES (0)

Conjunto De Respiração Autônoma Completo Cilindro De Aço 6l 300bar C/ Carona

Este Conjunto de Respiração Autônoma é a escolha ideal para profissionais que atuam no combate a incêndios e em áreas contaminadas. Projetado para garantir segurança e eficácia, o equipamento inclui um cilindro de aço de 6 litros, com capacidade de 300 bar, que fornece ar comprimido de forma confiável.

Características do Cilindro:

- **Material**: Cilindro em aço resistente, garantindo durabilidade e segurança.
- **Capacidade**: 6 litros de ar comprimido a 300 bar.
- **Rosca**: Padrão DIM, facilitando a compatibilidade com outros equipamentos.
- **Peso**: Vazio, 11,500 Kg; cheio, 13,500 Kg, oferecendo um bom equilíbrio entre portabilidade e resistência.
- **Certificação**: Cilindro certificado, assegurando a conformidade com os mais altos padrões de segurança.
- **Carona:** Tem suporte para até duas pessoas.

Equipamentos Inclusos:

- **Arreio do EPR**: Equipado com alarme manômetro, válvula de redução e fita refletiva, garantindo conforto e visibilidade em situações críticas.
- **Transporte**: Caixa plástica de transporte preta, robusta e prática, ideal para deslocamentos.

WhatsApp

Anexo 67

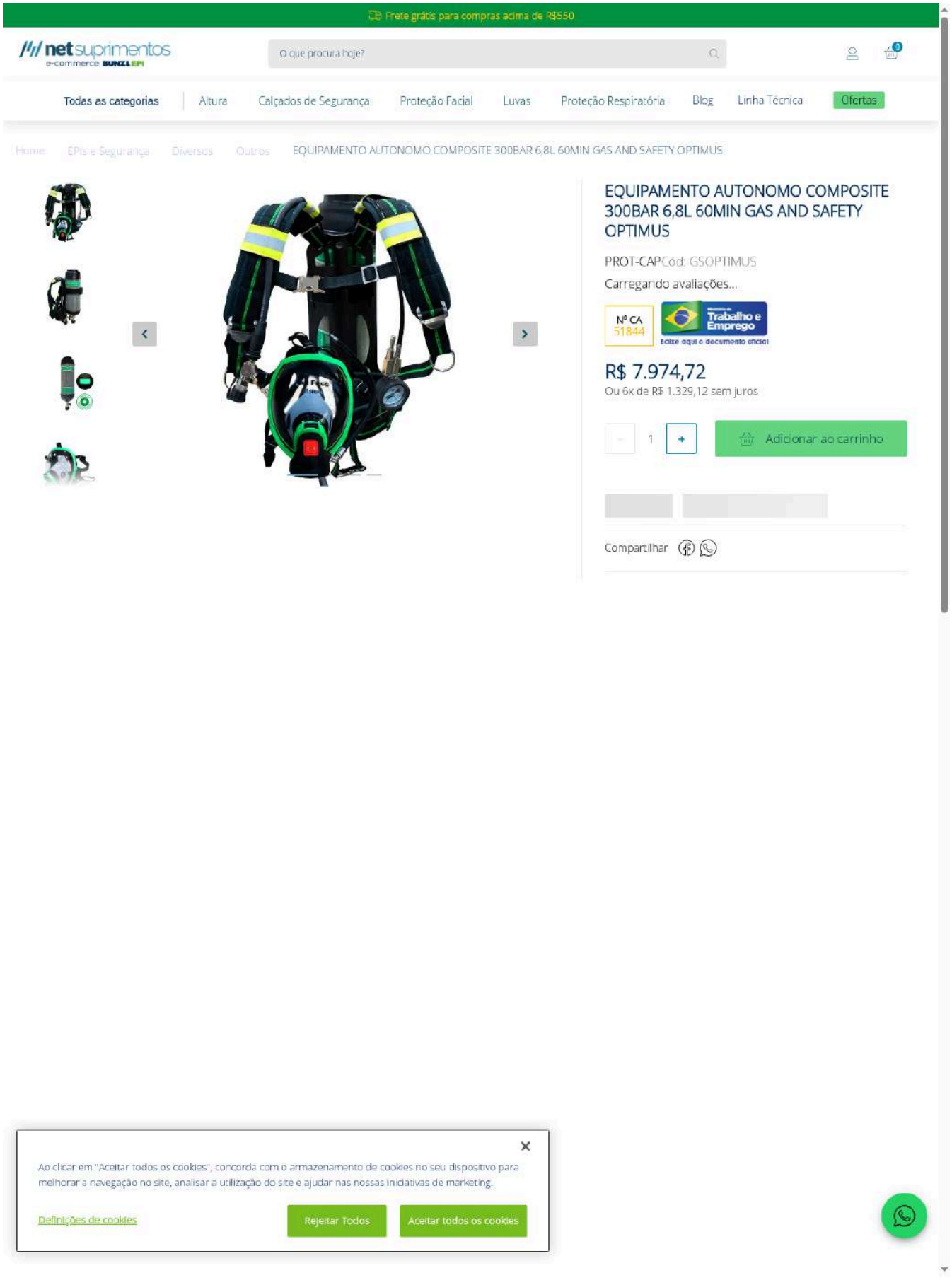
Frete grátis para compras acima de R$550
netsuprimentos
e-commerce BUNZL EPI
O que procura hoje?
Todas as categorias
Altura
Calçados de Segurança
Proteção Facial
Luvas
Proteção Respiratória
Blog
Linha Técnica
Ofertas
Home
EPIs e Segurança
Diversos
Outros
EQUIPAMENTO AUTONOMO COMPOSITE 300BAR 6,8L 60MIN GAS AND SAFETY OPTIMUS
EQUIPAMENTO AUTONOMO COMPOSITE 300BAR 6,8L 60MIN GAS AND SAFETY OPTIMUS
PROT-CAPCód: GSOPTIMUS
Carregando avaliações...
Nº CA
51844
Ministério do Trabalho e Emprego
Baixe aqui o documento oficial
R$ 7.974,72
Ou 6x de R$ 1.329,12 sem juros
1
Adicionar ao carrinho
Compartilhar
Ao clicar em "Aceitar todos os cookies", concorda com o armazenamento de cookies no seu dispositivo para melhorar a navegação no site, analisar a utilização do site e ajudar nas nossas iniciativas de marketing.
Definições de cookies
Rejeitar Todos
Aceitar todos os cookies

Anexo 68

Sobre Contato (11) 3611-5377 (11) 3611-5378 (11) 96977-9759

CENTRALBRASIL — CONSTRUINDO UM PRESENTE E UM FUTURO MAIS SEGURO

Busca | Rastreio | Minha Conta | 0

Calibração | Locação | Bafômetros | Higiene Ocupacional | Temperatura e Umidade | Laboratório | Vistoria Veicular | + Categorias

Home > Higiene Ocupacional > Detecção de Gases - Espaço Confinado > OPTIMUS - Sistema Autônomo de Suporte Respiratório (SCBA) Tipo 1

Fotos







OPTIMUS - Sistema Autônomo de Suporte Respiratório (SCBA) Tipo 1

Novidade

Tire suas dúvidas

Marca: Gas and Safety
Modelo: OPTIMUS
Disponibilidade: Imediata
SKU: 2403

R$ 9.450,00

R$ 8.977,50 à vista com desconto Boleto - MercadoPago
ou 7x de R$ 1.350,00 Sem juros Cartão Visa

Comprar | Solicitar Orçamento

CEP: - Calcular frete

DESCRIÇÃO GERAL | ITENS FORNECIDOS | COMENTARIOS | ESPECIFICAÇÕES TÉCNICAS | GARANTIA | DOWNLOAD

O **OPTIMUS - Sistema Autônomo de Suporte Respiratório (SCBA) Tipo 1**, é um aparelho de respiração autônoma desenvolvido para oferecer máxima segurança em ambientes hostis, com ausência de oxigênio ou presença de gases tóxicos. Com máscara de pressão positiva e sistema de ar isolado, impede a entrada de agentes contaminantes, protegendo a saúde do usuário em situações críticas.

Robusto, confiável e de fácil operação, é a escolha ideal para profissionais atuando em resgates, emergências industriais, espaços confinados e zonas com risco químico. O OPTIMUS alia conforto e eficiência respiratória mesmo nas condições mais extremas, garantindo proteção total onde mais importa.

Ele possui Certificação **CA nº 51.844** e em conformidade com a **norma europeia EN 137:2006**, o equipamento atende às exigências das **Normas Regulamentadoras NR 6, NR 15, NR 20, NR 33 e NR 35 e NBR 12543** sendo indispensável para empresas que atuam em ambientes de alto risco.

RECURSOS EM DESTAQUE

- **Atende às principais NRs:** NR 6 (EPI), NR 15 (insalubridade), NR 20 (inflamáveis), NR 33 (espaços confin
respiratório).

- **Certificado de Aprovação (CA nº 51.844):** Equipamento aprovado como EPI segundo exigências do Minis

- **Classificação conforme NBR 12543:** Aparelho isolante autônomo de circuito aberto com pressão positiva

- **Máscara de pressão positiva:** Garante vedação contra contaminantes e segurança respiratória contínua.

- **plo:** Visão total de 82%.

- **Leve e resistente:** Cilindro de fibra de carbono.

Control your privacy AdOpt
Our website uses cookies to improve navigation.
We use cookies to share analytics, advertising data, user data, and ad personalization data with Google.
Privacy Policy · Opt-Out
My options | Reject | Accept

Atendimento

Anexo 69

(41) 3085-7508 | 99812-5208 contato@sailnautica.com.br Meus Pedidos

SAIL NÁUTICA Todas as cat... Pesquisar produtos... Entrar / Cadastre-se

Todos Produtos | Atracação Ancoragem | Eletrônicos Navegação | Deck Cockpit | Elétrica Iluminação | Hidráulica Ferragens | Esportes Lazer | Motores Manutenção | Salvatagem Segurança | Veleiros | Moda Náutica Vida a Bordo



Conjunto De Respiração Autônoma Completo Cilindro De Aço 6l 300bar

R$6.799,90

✓ Em estoque

1 ADICIONAR AO CARRINHO

Simulação de frete

Informe seu cep

Adicionar a lista de desejos

Adicionar para comparar

SKU: 60317

Categoria: Offshore

Tags: Kit respiração bombeiros, Respiração autonoma

Compartilhar:






DESCRIÇÃO | INFORMAÇÃO ADICIONAL | AVALIAÇÕES (0)

Conjunto De Respiração Autônoma Completo Cilindro De Aço 6l 300bar

Conjunto de Respiração Autônoma Completo com Cilindro de Aço 6L 300bar – Equipamento Profissional para Bombeiros, Salvamento, Indústria e Emergências

Procurando um equipamento de respiração autônoma confiável, robusto e certificado para operações de alto risco? O **Conjunto de Respiração Autônoma Completo com Cilindro de Aço 6L 300bar** é a solução profissional utilizada por corpos de bombeiros, equipes de resgate, indústrias químicas, petroquímicas, navios e brigadas de emergência.

Este SCBA (Self-Contained Breathing Apparatus) completo oferece autonomia segura em ambientes com atmosfera tóxica, enfumaçados, com deficiência de oxigênio ou contaminados, proporcionando proteção respiratória vital para salvar vidas e realizar operações críticas.

Principais Especificações Técnicas

- **Cilindro:** Aço de alta resistência, capacidade 6 litros
- **Pressão de trabalho:** 300 bar (alta pressão)
- **Volume de ar:** Aproximadamente 1.800 litros de ar comprimido
- **Autonomia aproximada:** 50 a 60 minutos (dependendo do esforço físico e consumo individual)
- **Rosca:** Padrão DIN (compatível com a maioria dos equipamentos internacionais)
- **Máscara:** Full face com vedação hermética, visor panorâmico anti-embaçante e comunicação clara
- **Demand valve (válvula de demanda):** Positiva ou negativa, com alto fluxo de ar

WhatsApp

Anexo 70

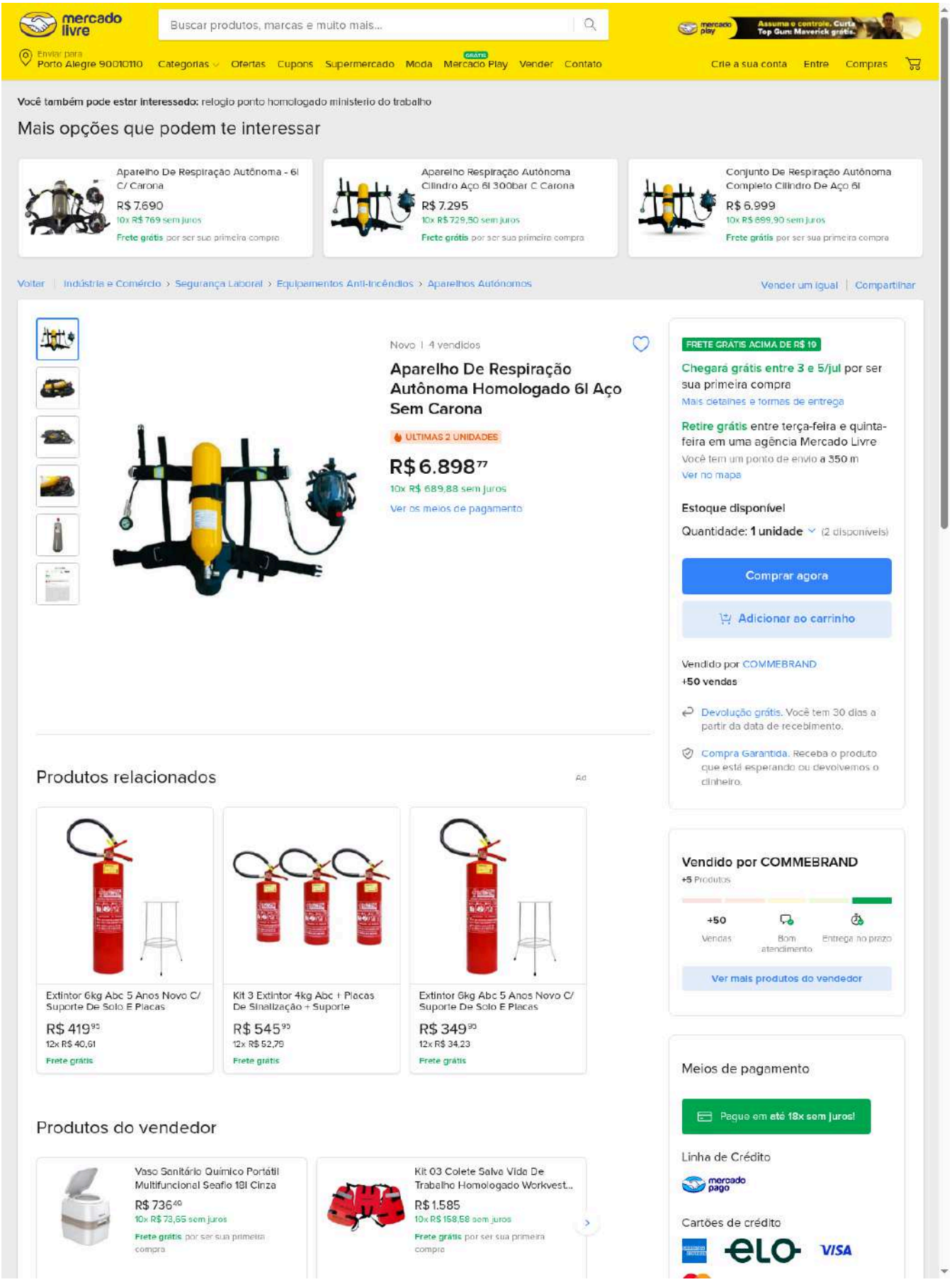
mercado livre
Buscar produtos, marcas e muito mais...
Enviar para Porto Alegre 90010110
Categorias
Ofertas
Cupons
Supermercado
Moda
Mercado Play
Vender
Contato
Crie a sua conta
Entre
Compras
Você também pode estar interessado: relogio ponto homologado ministerio do trabalho
Mais opções que podem te interessar
Aparelho De Respiração Autônoma - 6l C/ Carona
R$ 7.690
10x R$ 769 sem juros
Frete grátis por ser sua primeira compra
Aparelho Respiração Autônoma Cilindro Aço 6l 300bar C Carona
R$ 7.295
10x R$ 729,50 sem juros
Frete grátis por ser sua primeira compra
Conjunto De Respiração Autônoma Completo Cilindro De Aço 6l
R$ 6.999
10x R$ 699,90 sem juros
Frete grátis por ser sua primeira compra
Voltar
Indústria e Comércio › Segurança Laboral › Equipamentos Anti-Incêndios › Aparelhos Autônomos
Vender um igual
Compartilhar
Novo | 4 vendidos
Aparelho De Respiração Autônoma Homologado 6l Aço Sem Carona
ÚLTIMAS 2 UNIDADES
R$ 6.898 77
10x R$ 689,88 sem juros
Ver os meios de pagamento
FRETE GRÁTIS ACIMA DE R$ 10
Chegará grátis entre 3 e 5/jul por ser sua primeira compra
Mais detalhes e formas de entrega
Retire grátis entre terça-feira e quinta-feira em uma agência Mercado Livre
Você tem um ponto de envio a 350 m
Ver no mapa
Estoque disponível
Quantidade: 1 unidade (2 disponíveis)
Comprar agora
Adicionar ao carrinho
Vendido por COMMEBRAND
+50 vendas
Devolução grátis. Você tem 30 dias a partir da data de recebimento.
Compra Garantida. Receba o produto que está esperando ou devolvemos o dinheiro.
Produtos relacionados
Anúncio
Extintor 6kg Abc 5 Anos Novo C/ Suporte De Solo E Placas
R$ 419 95
12x R$ 40,61
Frete grátis
Kit 3 Extintor 4kg Abc + Placas De Sinalização + Suporte
R$ 545 99
12x R$ 52,79
Frete grátis
Extintor 6kg Abc 5 Anos Novo C/ Suporte De Solo E Placas
R$ 349 95
12x R$ 34,23
Frete grátis
Vendido por COMMEBRAND
+5 Produtos
+50 Vendas
Bom atendimento
Entrega no prazo
Ver mais produtos do vendedor
Produtos do vendedor
Vaso Sanitário Químico Portátil Multifuncional Seaflo 18l Cinza
R$ 736 40
10x R$ 73,65 sem juros
Frete grátis por ser sua primeira compra
Kit 03 Colete Salva Vida De Trabalho Homologado Workvest...
R$ 1.585
10x R$ 158,58 sem juros
Frete grátis por ser sua primeira compra
Meios de pagamento
Pague em até 18x sem juros!
Linha de Crédito
mercado pago
Cartões de crédito
elo
VISA

Anexo 71

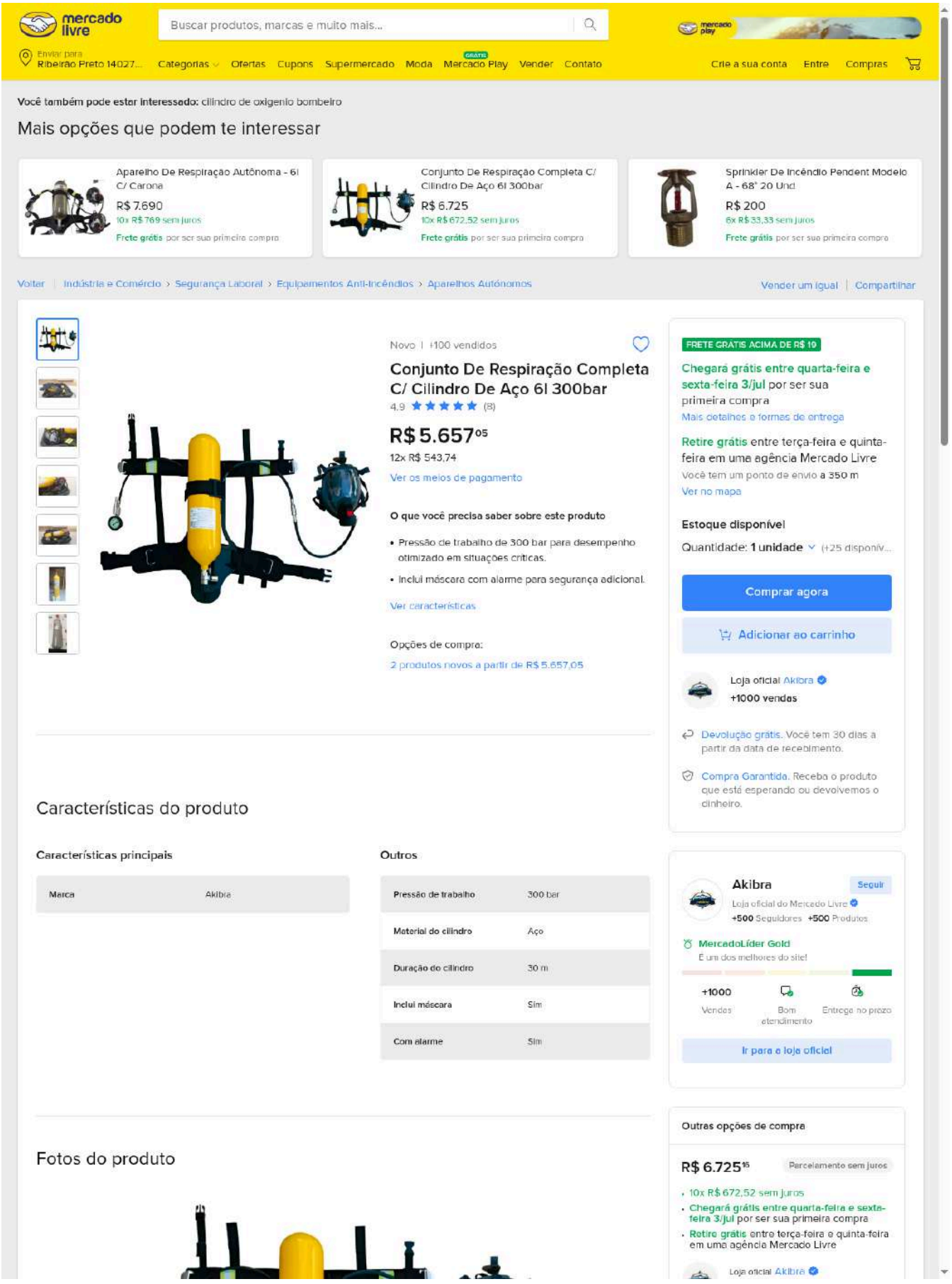
mercado livre
Buscar produtos, marcas e muito mais...
Enviar para Ribeirão Preto 14027...
Categorias
Ofertas
Cupons
Supermercado
Moda
Mercado Play
Vender
Contato
Crie a sua conta
Entre
Compras
Você também pode estar interessado: cilindro de oxigenio bombeiro
Mais opções que podem te interessar
Aparelho De Respiração Autônoma - 6l C/ Carona
R$ 7.690
10x R$ 769 sem juros
Frete grátis por ser sua primeira compra
Conjunto De Respiração Completa C/ Cilindro De Aço 6l 300bar
R$ 6.725
10x R$ 672,52 sem juros
Frete grátis por ser sua primeira compra
Sprinkler De Incêndio Pendent Modelo A - 68° 20 Und
R$ 200
6x R$ 33,33 sem juros
Frete grátis por ser sua primeira compra
Voltar
Indústria e Comércio › Segurança Laboral › Equipamentos Anti-Incêndios › Aparelhos Autónomos
Vender um igual
Compartilhar
Novo | +100 vendidos
Conjunto De Respiração Completa C/ Cilindro De Aço 6l 300bar
4.9 (8)
R$ 5.657 05
12x R$ 543,74
Ver os meios de pagamento
O que você precisa saber sobre este produto
• Pressão de trabalho de 300 bar para desempenho otimizado em situações críticas.
• Inclui máscara com alarme para segurança adicional.
Ver características
Opções de compra:
2 produtos novos a partir de R$ 5.657,05
FRETE GRÁTIS ACIMA DE R$ 19
Chegará grátis entre quarta-feira e sexta-feira 3/jul por ser sua primeira compra
Mais detalhes e formas de entrega
Retire grátis entre terça-feira e quinta-feira em uma agência Mercado Livre
Você tem um ponto de envio a 350 m
Ver no mapa
Estoque disponível
Quantidade: 1 unidade (+25 disponív...
Comprar agora
Adicionar ao carrinho
Loja oficial Akibra
+1000 vendas
Devolução grátis. Você tem 30 dias a partir da data de recebimento.
Compra Garantida. Receba o produto que está esperando ou devolvemos o dinheiro.
Características do produto
Características principais
Marca Akibra
Outros
Pressão de trabalho 300 bar
Material do cilindro Aço
Duração do cilindro 30 m
Inclui máscara Sim
Com alarme Sim
Akibra
Seguir
Loja oficial do Mercado Livre
+500 Seguidores +500 Produtos
MercadoLíder Gold
É um dos melhores do site!
+1000 Vendas
Bom atendimento
Entrega no prazo
Ir para a loja oficial
Fotos do produto
Outras opções de compra
R$ 6.725 15
Parcelamento sem juros
10x R$ 672,52 sem juros
Chegará grátis entre quarta-feira e sexta-feira 3/jul por ser sua primeira compra
Retire grátis entre terça-feira e quinta-feira em uma agência Mercado Livre
Loja oficial Akibra

Anexo 72

Fale Conosco | Telefone: (11) 2143-9136 | Whatsapp: (11) 98668-8036

Bem-vindo, identifique-se para fazer pedidos

Digite o que você procura

JP EXTINTORES

Meus Pedidos | Minha Conta

Carrinho vazio

Home | Acessórios | Alarmes | Extintores | Iluminações de Emergência | Placas Indicativas | Serviços



PRODUTOS CONTRA INCÊNDIO | ATENDIMENTO ESPECIALIZADO | ÓTIMOS PREÇOS E FORMAS DE PAGTO | FRETE PARA TODO BRASIL



Lista de Desejos

Início / Extintores / Extintores Recondicionados /

EXTINTOR DE INCÊNDIO PORTÁTIL FE-36 (VERMELHO) (2,5KG)

Código: B74YH9GS2

~~R$ 5.000,00~~ **R$ 4.909,90**
até **3x** de **R$ 1.636,63** sem juros

Qtde: 1

Comprar

Estoque: **30 dias úteis**

Parcelas

1x de R$ 4.909,90 sem juros	**7x** de R$ 827,82
2x de R$ 2.454,95 sem juros	**8x** de R$ 739,17
3x de R$ 1.636,63 sem juros	**9x** de R$ 670,77
4x de R$ 1.366,44	**10x** de R$ 616,58
5x de R$ 1.114,24	**11x** de R$ 572,76
6x de R$ 946,79	**12x** de R$ 536,74

pix **R$ 4.909,90**

Boleto Bancário **R$ 4.909,90**

Calcule o frete CEP OK

Extintores de incêndio portáteis com carga de gás halogenado Fe-36.
Recipiente fabricado em chapa de aço carbono, acabamento e polido.
Certificados pelo INMETRO conforme a norma ABNT NBR 15808.

IMAGEM ILUSTRATIVA

Produtos relacionados

1% DESCONTO



1% DESCONTO



6% DESCONTO



7% DESCONTO



Anexo 73

Fale Conosco | Telefone: (11) 3982-4952 | Whatsapp: (11) 98062-9725 | Rastreio Rápido

RIA Extintores

Digite o que você procura

Minha Conta

Home | Acessórios | Extintor Veicular | Alarmes e Detectores | Central de Alarme | Conexões Galvanizadas | Extintores Novos | Extintores Recondicionados | Iluminações de Emergência | Mangueira de Hidrante | Placas Indicativas | Tampa de Ferro | Serviços



+ Lista de Desejos

Início / Extintores Novos

EXTINTOR DE INCÊNDIO PORTÁTIL FE-36 / 2,5kg (VERMELHO)

Código: EX027

R$ 4.900,00
até 6x de R$ 816,66 sem juros
ou R$ 4.655,00 via Pix

1 | Comprar

Estoque: 30 dias úteis

Parcelas

1x de R$ 4.900,00 sem juros	7x de R$ 715,48
2x de R$ 2.450,00 sem juros	8x de R$ 627,75
3x de R$ 1.633,33 sem juros	9x de R$ 559,52
4x de R$ 1.225,00 sem juros	10x de R$ 504,94
5x de R$ 980,00 sem juros	11x de R$ 460,29
6x de R$ 816,66 sem juros	12x de R$ 423,07

pix — R$ 4.655,00

Pagar na Entrega — R$ 4.900,00

Boleto Bancário — R$ 4.753,00

Calcule o frete

CEP | OK

Extintores de incêndio portáteis com carga de gás halogenado Fe-36.

Recipiente fabricado em chapa de aço carbono, acabamento e polido.

Certificados pelo INMETRO conforme a norma ABNT NBR 15808.

Produtos relacionados

7% OFF



R DE INCÊNDIO PORTÁTIL FE-36 / 2,5kg

R$ 8.500,00
R$ 7.899,99



EXTINTOR DE INCÊNDIO PORTÁTIL FE-36 / 5kg (VERMELHO)

R$ 6.900,00

6% OFF



EXTINTOR CLASSE K PORTÁTIL 6 LITROS

R$ 1.699,99
R$ 1.599,99

5% OFF



EXTINTOR CLASSE K PORTÁTIL 10 LITROS

R$ 1.899,99
R$ 1.799,99

Anexo 74

Fale Conosco | Telefone: (11) 2143-9136 | Whatsapp: (11) 98668-8036

Bem-vindo, identifique-se para fazer pedidos

Digite o que você procura

JP EXTINTORES

Meus Pedidos | Minha Conta

Carrinho vazio

Home | Acessórios | Alarmes | Extintores | Iluminações de Emergência | Placas Indicativas | Serviços



PRODUTOS CONTRA INCÊNDIO | ATENDIMENTO ESPECIALIZADO | ÓTIMOS PREÇOS E FORMAS DE PAGTO | FRETE PARA TODO BRASIL



+ Lista de Desejos

Início / Extintores / Extintores Recondicionados /

EXTINTOR DE INCÊNDIO PORTÁTIL FE-36 (VERMELHO) (5KG)

Código: GQAEN8EZ6

~~R$ 7.899,00~~ **R$ 6.909,99**
até **3x** de **R$ 2.303,33** sem juros

Qtde: 1

Comprar

Estoque: **30 dias úteis**

Parcelas

1x de R$ 6.909,99 sem juros	**7x** de R$ 1.165,04
2x de R$ 3.454,99 sem juros	**8x** de R$ 1.040,28
3x de R$ 2.303,33 sem juros	**9x** de R$ 944,02
4x de R$ 1.923,07	**10x** de R$ 867,76
5x de R$ 1.568,13	**11x** de R$ 806,08
6x de R$ 1.332,48	**12x** de R$ 755,38

pix **R$ 6.909,99**

Boleto Bancário **R$ 6.909,99**

Calcule o frete CEP OK

Extintores de incêndio portáteis com carga de gás halogenado Fe-36.
Recipiente fabricado em chapa de aço carbono, acabamento e polido.
Certificados pelo INMETRO conforme a norma ABNT NBR 15808.

IMAGEM ILUSTRATIVA

Produtos relacionados









Anexo 75

Fale Conosco | Telefone: (11) 3982-4952 | Whatsapp: (11) 98062-9725 | Rastreio Rápido

RIA Extintores

Digite o que você procura

Minha Conta

Home | Acessórios | Extintor Veicular | Alarmes e Detectores | Central de Alarme | Conexões Galvanizadas | Extintores Novos | Extintores Recondicionados | Iluminações de Emergência | Mangueira de Hidrante | Placas Indicativas | Tampa de Ferro | Serviços



+ Lista de Desejos

Início / Extintores Novos

EXTINTOR DE INCÊNDIO PORTÁTIL FE-36 / 5kg (VERMELHO)

Código: EX028

R$ 6.900,00
até 6x de R$ 1.150,00 sem juros
ou R$ 6.555,00 via Pix

1 | Comprar

Estoque: 30 dias úteis

Parcelas

1x de R$ 6.900,00 sem juros	7x de R$ 1.007,51
2x de R$ 3.450,00 sem juros	8x de R$ 883,98
3x de R$ 2.300,00 sem juros	9x de R$ 787,90
4x de R$ 1.725,00 sem juros	10x de R$ 711,04
5x de R$ 1.380,00 sem juros	11x de R$ 648,16
6x de R$ 1.150,00 sem juros	12x de R$ 595,75

pix — R$ 6.555,00

Pagar na Entrega — R$ 6.900,00

Boleto Bancário — R$ 6.693,00

Calcule o frete

CEP | OK

Extintores de incêndio portáteis com carga de gás halogenado Fe-36.

Recipiente fabricado em chapa de aço carbono, acabamento e polido.

Certificados pelo INMETRO conforme a norma ABNT NBR 15808.

Produtos relacionados

7% OFF



R DE INCÊNDIO PORTÁTIL FE-36 / 2,5kg

R$ 8.500,00
R$ 7.899,99



EXTINTOR DE INCÊNDIO PORTÁTIL FE-36 / 2,5kg (VERMELHO)

R$ 4.900,00

6% OFF



EXTINTOR CLASSE K PORTÁTIL 6 LITROS

R$ 1.699,99
R$ 1.599,99

5% OFF



EXTINTOR CLASSE K PORTÁTIL 10 LITROS

R$ 1.899,99
R$ 1.799,99

Anexo 76

Pague no PIX e tenha 5% de Desconto!!

Central de Atendimento | Rastrear Pedido

ecomfire

Digite o que você procura...

Meus Pedidos | Entre ou Cadastre-se | Carrinho

Todos departamentos | Alarme e Detecção de Incêndio | Bombeiro Profissional | Hidrantes | Luminárias de Emergência

Extintores de Incêndio | Portas Corta Fogo e Armários Corta Fogo | Registros, Válvulas e Conexões | Sinalizações

Início | Extintores | Sobre Rodas



Código: ECO25KG

Extintor Sobre Rodas de CO2 de 25 KG 10-B:C

R$ 6.450,00

até 3x de R$ 2.150,00 sem juros

R$ 6.127,50 via pix

mais formas de pagamento

Estoque:
7 dias úteis

1 + -

COMPRAR AGORA

Compre pelo Whatsapp

Calcule o frete

CEP OK

COMPARTILHE

Sobre o produto

Esse equipamento representa o "estado da arte" no combate a incêndios em ambientes críticos. O extintor sobre rodas (carreta) de CO_2 de 25kg é projetado especificamente para situações onde o agente extintor não pode causar danos secundários — o que chamamos de **proteção limpa**.

Abaixo, detalho os aspectos técnicos e operacionais que tornam esse modelo essencial para infraestruturas de alto valor:

1. Desempenho e Capacidade (10-B:C)

A classificação **10-B:C** define a capacidade técnica do equipamento segundo as normas de segurança:

Classe B (Líquidos Inflamáveis): O CO_2 atua por abafamento, reduzindo a concentração de oxigênio e resfriando levemente a superfície. É ideal para óleos, tintas e solventes.

Classe C (Equipamentos Elétricos): Por ser um gás não condutor de eletricidade, é o agente mais seguro para painéis energizados, racks de servidores e transformadores.

2. A Vantagem do Resíduo Zero

Diferente do Pó Químico Seco, que pode ser corrosivo e penetrar em placas de circuito, o **Dióxido de Carbono (CO_2)** é um gás incolor e inodoro que se dissipa completamente após a aplicação.

Sem Limpeza Posterior: Não há necessidade de aspirar resíduos ou limpar componentes químicos após o uso.

Preservação de Dados e Mecânica: Fundamental para salas de TI, centros de controle e laboratórios de precisão.

Utilizamos cookies para que você tenha a melhor experiência em nosso site. Para saber mais acesse nossa página de **Política de Privacidade**

Entendi

Anexo 77

Digite o que você procura

Entre ou se cadastre

Central de Suporte

0 Carrinho R$ 0,00

Armário Corta Fogo | EPI Equipamento de Proteção Individual (EPI) | Alarmes | Extintores | Hidrantes | Iluminação de Emergência | Portas Corta-Fogo | Sinalização | Sprinklers



+ Lista de Desejos

Extintor De Gás Carbônico Carreta Bc 25kg

Código: **ECO2CBC25**

VISA | ELO | Parcelas

1x de R$ 6.334,00 sem juros
2x de R$ 3.167,00 sem juros
3x de R$ 2.111,33 sem juros

Boleto Bancário — R$ 6.143,98

R$ 6.334,00

até **3x** de **R$ 2.111,33** sem juros
ou **R$ 6.143,98** via Boleto Bancário

1 Comprar

Disponibilidade: 2 dias úteis
Aproveite! Restam apenas **10** unidades

Calcule o frete

CEP Calcular

O extintor de gás carbônico 25kg da Shopfire combate a incêndios classificados em B (decorrentes de líquidos inflamáveis e gases combustíveis) e C (curtos circuitos). O compartimento pode ser utilizado entre diferentes ambientes (externos e internos), porque acompanha a carreta para facilitar o transporte. O CO^2 é um componente químico que não deixa resíduos após abafar as chamas. Por isso, ele é um item indispensável para proteger maquinários e demais ferramentas de indústrias e fábricas. A capacidade extintora do item é de 10-B:C. Compre agora na Shopfire!

Pergunte e veja opiniões de quem já comprou

Produtos relacionados



Extintor De Gás Carbônico Carreta Bc 50kg
R$ 10.150,00
até 3x de R$ 3.383,33 sem juros
ou **R$ 9.845,50** via Boleto



Extintor De Gás Carbônico Bc 10kg
R$ 1.449,00
até 3x de R$ 483,00 sem juros
ou **R$ 1.405,53** via Boleto



Extintor De Gás Carbônico Bc 6kg
R$ 708,00
até 3x de R$ 236,00 sem juros
ou **R$ 686,76** via Boleto



Extintor De Gás Carbônico Bc 4Kg
R$ 605,00
até 3x de R$ 201,66 sem juros
ou **R$ 586,85** via Boleto

Utilizamos cookies para que você tenha a melhor experiência em nosso site. Para saber mais acesse nossa página de **Política de Privacidade** Entendi

Anexo 78

(21) 25602483 (21) 25605478 (21) 993964964

Calibra Rio

HOME INSTITUCIONAL ACREDITAÇÕES SERVIÇOS LOJA VIRTUAL BLOG CONTATO

Início / Força / Dinamômetro Digital tipo balança Portátil de 200 kg com Certificado de Calibração com Selo de Acreditação RBC

Search Products...

Categorias

- Dimensional (2)
  - Trena (2)
- Eletricidade (6)
- Exbom (4)
- Força (2)
- Incoterm (21)
- Massa (5)
- Pressão (3)
- Saúde (3)
- Temperatura (23)
- Vazão (1)
  - Anemômetro (1)

Ofertal



Dinamômetro Digital tipo balança Portátil de 200 kg com Certificado de Calibração com Selo de Acreditação RBC

~~R$ 333,00~~ **R$ 277,00**

Em estoque

1 Adicionar ao carrinho

SKU: F004 Categorias: Força, Massa Tags: balança, calibracao, calibraçãorbc, calibrado, dinamometro

Descrição | Informação adicional | Avaliações (0)

Descrição

Mini Balança Eletrônica Digital de gancho para medir até 200 kg.

Utilizada para pesar diversos itens como bagagens e malas de viagem, produtos de cozinha, pesca, açougues, frigoríficos, reciclagem, produtos para correios, etc.
A balança é ideal para situações do dia a dia e também para uso profissional.

É feita Usando Sensores Altamente Exatos E Precisos Fornecendo Informações Corretas Para O Usuário
Tem Uma Capacidade De Peso Máximo De 200 kg
Uma Máquina Versátil, Compacta E Completa Com Lindo Acabamento, Tudo Que Você Precisava Para Pesar Seus Produtos

- Medição precisa: A balança adota sensor de alta sensibilidade, garantindo medição precisa, pode medir até 200kg.
- Multifunção: Com zero automático, zero, tara, retenção de dados, desligamento automático, monitor de bateria, alarme de sobrecarga e funções de comutação de unidade, conveniente e prático.
- Com tela de exibição: Equipado com tela LCD, enormes números pretos são exibidos de forma clara e intuitiva, visíveis em até 10 metros.
- Boa durabilidade: O suporte de carga, a manilha e o gancho são feitos de excelente aço inoxidável com revestimento ABS de alta resistência, muito forte e durável, a estrutura de suporte de carga nunca falhará.
- Fácil operação e portátil: Basta pendurar o objeto no gancho está ok, a escala é pequena e leve, fácil de transportar, adequada para uso na agricultura, caça, pesca, oficina, casa etc.

Painel Frontal Com LED

Especificações

- Pesa: De 50 Gramas À 200 kg
- Muito Precisa Com Escala A cada 100 Gramas
- Tecnologia De Célula De Carga
- Escala Em kg E Lb
- Função Tara E Travamento Para Leitura
- Painel Digital Com 5 Dígitos
- Função Tara

FRETE GRÁTIS (SUL E SUDESTE)
nas compras acima de R$ 499,00 CLIQUE E APROVEITE

Informe seu CEP para ver o prazo de entrega

Rastreamento | Institucional | Service | Blog | Precisa de ajuda? | Televendas (19) 3446-7400

dimensional
A Sonepar Company

Digite o que você está p

Meus Favoritos

Todas as Categorias Materiais elétricos EPI's Fios e Cabos Smart Building Automação Industrial Iluminação Outlet

Início > Equipamento de proteção individual > Proteção de cabeça > Capacete Bombeiro TermoPlástico Vermelho Com Visor HF09204NOR - CA 35173 - Hércules



Imagens meramente ilustrativas

Capacete Bombeiro TermoPlástico Vermelho Com Visor HF09204NOR - CA 35173 - Hércules

Código: **HF09204NOR** Marca: Hercules

☆ ☆ ☆ ☆ ☆ (0) ver avaliações

Em estoque

de ~~R$ 1.500,35~~ -17% OFF

R$ 1.119,00 Ver formas de pagamento

à vista no PIX com 10% OFF

ou **R$ 1.243,33** em até **10x** sem juros no cartão

1 Adicionar ao Carrinho

Calcule o frete:

Calcular

Não sei meu CEP

Descrição do produto

O capacete de bombeiro TPLA VM C/VISOR HF09204NOR da marca Hercules é uma excelente opção para quem busca segurança e praticidade em seu trabalho como bombeiro. Este capacete vem equipado com uma suspensão de catraca que se ajusta perfeitamente à cabeça do usuário, garantindo proteção e estabilidade durante as operações. O material utilizado na fabricação do capacete é composto termoplástico, tornando-o mais leve e confortável de usar durante longas jornadas de trabalho. Além disso, o capacete possui uma coloração vermelha voltada especialmente para identificação e visibilidade em situações de emergência. Um importante diferencial deste capacete de bombeiro é sua proteção anti-chamas, garantida pelo protetor de nuca em tecido e pelo visor que protege toda a face do usuário. Este capacete também possui refletivos que aumentam a visibilidade do usuário em situações de baixa iluminação. Com o código de referência HF09204NOR e o part number HF09204NOR, você tem a garantia de um produto de qualidade e segurança desenvolvido pela renomada marca Hercules. Este capacete é a escolha ideal para quem precisa de um equipamento de proteção confiável e eficiente. Adquira agora mesmo o seu capacete de bombeiro TPLA VM C/VISOR HF09204NOR e esteja preparado para qualquer situação de emergência!

Olá! Precisa de ajuda?

Desconto Exclusivo: 4% OFF com Pagamento por PIX!



Início / Extintores de incêndio / Extintor de Incêndio Água Pressurizada 10L

Extintores de incêndio

Extintor de Incêndio Água Pressurizada 10L

R$198,90

Extintor de água pressurizada é utilizado no combate a incêndio da classe A (madeira, papel, tecido, materiais sólidos er

Agente Extintor: Água Pressurizada.

Capacidade nominal: 10 litros.

Capacidade extintora: 2A.

O produto é certificado pela ABNT norma NBR 11715 e pelo INMETRO.

- 1 + ADICIONAR AO CARRINHO

SKU: E1 Categoria: Extintores de incêndio

Descrição **Informação adicional** **Avaliações (0)**

Extintor de Incêndio Água Pressurizada 10L

Recipiente fabricado a partir de chapa plana de aço, calandrada com tampa e fundo estampada a frio, soldados pelo processo MIG.
Pintando pelo processo eletrostático com tinta em pó na cor vermelha.
Mangueira em borracha com trama de nylon.

Produtos relacionados

Oferta!



Extintor de Incêndio Veicular ABC 1 Kg – 5 Anos

Extintores de incêndio

~~R$115,00~~ **R$103,95**

ADICIONAR AO CARRINHO



Extintor de Incêndio Pó Químico ABC 6Kg

Extintores de incêndio

R$273,00

ADICIONAR AO CARRINHO



Extintor de Incêndio Pó Químico BC 12Kg

Extintores de incêndio

R$292,90

ADICIONAR AO CARRINHO

Oferta!



0

O que está buscando?

Entrar / Cadastrar

Minha conta

Rastrear Pedido

0

Carrinho





Novo | 124 Vendidos

MANGUEIRA DE INCENDIO TIPO 3 2 1 1/2 X 15 MTS - 7766

Preço:

DE ~~R$ 1.200~~

R$ 952,84 **21%**

6x de R$ 158,81 sem juros

R$ 247,16 de desconto

à vista por **R$ 905,20** no PIX

Quantidade: 1

Utilizamos cookies para melhorar nosso site e sua experiência de compra. Ao continuar navegando em nosso site,**você está de acordo conforme nossa política quando a utilização de cookies.**

ENTENDI E FECHAR

AEROTEX AI ATENDIMENTO

Adicionar ao carrinho

Devolução grátis em até 30 dias

Entrega garantida em todo Brasil

Envio campeão em até 48 horas

Adicionar ao carrinho

Parcele suas compras
nas melhores bandeiras

Descrição

Mangueira De Incêndio - Tipo 3 - 2 ½" - 15 mts - 7766

Mangueira de incêndio Tipo 3, na cor branca, revestida externamente com duplo reforço têxtil confeccionado 100% em fio poliéster de alta tenacidade, tecimento diagonal (tipo sarja) e internamente com tubo de borracha sintética na cor preta:

- Dotada de união tipo engate rápido (storz) conforme NBR 14349, possui maior resistência a ruptura, abrasão e deterioração por bolor e fungos.

-Com uniões do tipo storz de 1 ½" (38mm).

-Pressão de Trabalho = 15 Kgf/cm²

-Pressão de Ruptura = 65 Kgf/cm²

Uso recomendado para ambientes onde é desejável uma maior resistência a abrasão como áreas industriais, navais e Corpo de Bombeiros.

Especificações:

- Altura: 34 centímetros

- Largura: 30 centímetros

- Profundidade: 9 centímetros

Utilizamos cookies para melhorar nosso site e sua experiência de compra. Ao continuar navegando em nosso site,**você está de acordo conforme nossa política quando a utilização de cookies.**

ENTENDI E FECHAR

AEROTEX AI ATENDIMENTO

- Garantia: 1 ano contra defeitos de fabricação

Adicionar ao carrinho



Cód.: 1342 deixe um comentário

Mangueira de Incêndio Naval e Industrial Tipo 3 - 2.1/2 X 15 Metros

R$ 924,35 À VISTA
3% DE DESCONTO

6x de 158.82 s/juros no cartão ver parcelas

- 1 + COMPRAR

Simule o seu frete aqui

_____-___ OK

FAZER UM ORÇAMENTO

Seja o primeiro a avaliar o produto

Escrever Avaliação

DESCRIÇÃO | ESPECIFICAÇÕES TÉCNICAS | GARANTIA | ANEXOS | PERGUNTAS E RESPOSTAS

A Mangueira de incêndio Tipo 3 é revestida externamente com reforço têxtil confeccionado 100% em fio poliéster de alta tenacidade, e internamente com tubo de borracha sintética na cor preta.

Em suas extremidades são acopladas uniões de engate rápido (Storz) modelo 2.1/2. É leve e durável com excelente resistência a ruptura, abrasão e deterioração por bolor e fungos.

Aplicação destinada a edifícios comerciais, industriais ou corpo de bombeiros, onde a pressão de trabalho não ultrapasse a 15 kgf/cm².

Mangueira fabricada conforme norma ABNT NBR 11861 e certificada de acordo com a portaria do Inmetro 148/2015. Produto possui Certificado de Conformidade emitido pela ABNT.

OBS: Toda mangueira, quando em uso, deve ser inspecionada a cada 3 meses e ensaiada, hidrostaticamente a cada 12 meses, conforme a norma NBR 12779

Pressão de trabalho: 1470 Kpa (15 Kgf/cm²)
Pressão de Prova: 2940 Kpa (30 Kgf/cm²)
Pressão de Ruptura Superior à: 50 Kgf/cm²
Pressão de Dobramento: 2350 Kpa (24 Kgf/cm²)
Alongamento máximo: 8 %
Torção a pressão de 24 Kgf/cm²: Inferior à 2 voltas (2 ½")
Perda de Carga Inferior à: Inferior à 10,6 KPa/m (2 ½")
Resistência à abrasão Superior à 2255 Kpa 500 ciclos (23 Kgf/cm²)
Diâmetro Nominal: 65 mm (2 ½")
Ensaio de Aderência Inferior à: 25 mm/min
Ensaio de Tubo interno Superior a: 8335 KPa (85 Kgf/cm²)
Alongamento de ruptura Acima de: 400% do tubo interno
Deformação permanente Menor que: 25% à tração do tubo interno
Envelhecimento do reforço têxtil Menor que: 60 %

Resistência a superfície quente: 240 ºC

RELACIONADOS

Mangueira de Incêndio Naval e Industrial Tipo 4 - 1.1/2 X 15 Metros

R$ 1.120,74

6x de R$ 192,57

Mangueira de Incêndio Tipo 4 Naval e Industrial - 2.1/2 X 15 Metros

R$ 1.531,82

6x de R$ 263,20

Mangueira de Incêndio Tipo 4 Naval e Industrial - 1.1/2 X 30 Metros

R$ 2.198,99

6x de R$ 377,83

Mangueira de Incêndio Tipo Industrial - 1.1/2 X 20 Metro

FAÇA UMA COTAÇÃO

MULTISEG
equipamentos de segurança
A loja da Prevenção.

(47) 9237-1425

ENDEREÇO

R Sao Paulo, 3393
Itaum | Joinville - SC
CEP.:89.210-001

INFORMAÇÕES

- Envio e Prazos de Entrega
- Trocas e Devoluções
- Formas de Pagamento
- Política de Privacidade
- Recompra Fácil Multiseg

INSTITUCIONAL

- Sobre a Empresa
- Localização
- Trabalhe Conosco
- Nosso Blog

SITE SEGURO

FORMAS DE PAGAMENTO

Todos os preços e condições deste site são válidos apenas para compras no site e não se aplicam a Loja Física. Destacamos que os preços previstos no site prevalecem aos demais anunciados em outros meios de comunicação e sites de buscas. Em caso de divergência do preço e condições no site, o valor válido é sempre o do carrinho de compras.

REDES SOCIAIS

Powered by

© MULTISEG COMÉRCIO DE EQUIPAMENTOS DE SEGURANÇA EIRELI | CNPJ: 10.498.304/0001-84 | © Copyright 2021 - Todos os direitos reservados

MARINHA DO BRASIL

CENTRO DE OBTENCAO DA MARINHA NO RJ

PREGAO 90102/2026

MODELO DE PROPOSTA

Versão 2.2

IDENTIFICAÇÃO DA EMPRESA					
RAZÃO SOCIAL	YUKON EQUIPAMENTOS CONTRA INCÊNDIO LTDA				
CNPJ	03.305.621/0001-71			CODEMP	*
ENDEREÇO	R: Crundiuba, 122				
TELEFONE	2463-2513	FAX	*	E-MAIL	luizcarlos@yukonrio.com.br

Solicitamos apresentar proposta para o fornecimento do material abaixo discriminado, observadas as condições gerais mencionadas no edital. Para maiores informações ligar para o tel. -
Esclarecemos que a proposta deverá ser entregue à comisão de licitação até o dia / /
às : horas, no seguinte endereço AV. BRASIL, 10500 - OLARIA - RJ

GERENTE	GERÊNCIA
BRYAN SOUTO MARTINS ANTUNES	GERENCIA DE MATERIAL COMUM

ITEM	NÚMERO DE ESTOQUE	NOMENCLATURA	U.F.	QT.	PRAZO ENTREGA	PREÇO UNIT. (R$)	PREÇO TOTAL (R$)
1	BR3222498	EXTINTOR DE INCENDIO DE CO2 (6 KG)	UN	44	30	640,00	28.160,00

CARGA DE GAS CARBONICO DE 6 KG.
AGENTE EXTINTOR CO2
PRESSAO TESTE CILINDRO 18,9MPa.

LOCAL DE ENTREGA: CAM: 5670 - DepSIMRJ - Material Comum
AV. BRASIL, 10500

	MRC	DESCRIÇÃO CARACTERÍSTICA	RESPOSTA DECODIFICADA	
	---	---	---	
(*)	RAZÃO SOCIAL	EMAIL	CODEMP	REFERÊNCIA
X	RESIL COMERCIAL LTDA	comercial@resil.com.br	00VEK	R 937
	MAT INCENDIO ENGENHARIA DE	matcom@infolink.com.br	01BFK	RA-6 (H)
	MARCA			
	<<Preencha aqui uma marca, se houver>>			

ITEM	NÚMERO DE ESTOQUE	NOMENCLATURA	U.F.	QT.	PRAZO ENTREGA	PREÇO UNIT. (R$)	PREÇO TOTAL (R$)
2	190041619	EXTINTOR DE INCENDIO DE CO2 (6 KG)	UN	230	30	640,00	147.200,00

EXTINTOR DE INCENDIO PORTATIL COM CARGA DE GAS CARBONICO (CO2) DE 6kg E CAPACIDADE EXTINTORA
5-B:C, COM PRESSAO DE SERVICO 126 KGF/CM² (12,36 MPA) E PRESSAO DE TESTES DE 210 KGF/CM² (20,59 MPA),
CONFORME NORMA NBR 15808 / NBR 12791 E ESPECIFICACAO MAR 71000/551.
Capacidade Extintora: 5-B:C
Peso Cheio: 19,5 kg
Peso Vazio: 13,5 kg
DEVERA SER APRESENTADO CERTIFICADO DE CONFORMIDADE COM A NORMA ABNT NBR 15808.

LOCAL DE ENTREGA: CAM: 5670 - DepSIMRJ - Material Comum
AV. BRASIL, 10500

	MRC	DESCRIÇÃO CARACTERÍSTICA	RESPOSTA DECODIFICADA	
	APGF	TIPO DE DESENHO	HAND |	
	BBLT	GRADUAÇÃO DA	6.0 KILOGRAMS NOMINAL |	
	BTRP	MÉTODO DE DESCARGA	CARTRIDGE |	
	NAME	ITEM NAME	EXTINGUISHER,FIRE	
	AGAV	IDENTIFICAÇÃO FINAL DO	MATERIAL DE CAV SUBMARINO	
	---	---	---	
(*)	RAZÃO SOCIAL	EMAIL	CODEMP	REFERÊNCIA
	C.M.COUTO SISTEMAS CONTRA	empresa@cmcouto.com.br	00BQK	CMC#EX017
	C.M.COUTO SISTEMAS CONTRA	empresa@cmcouto.com.br	00BQK	FE 36-6KG
X	RESIL COMERCIAL LTDA	comercial@resil.com.br	00VEK	1300 93700

	KIDDE BRASIL LTDA.		002ZK	KB-CO2-6			
	BUCKA INDUSTRIA E COMERCIO	bucka@buckaspiero.com.br	00BSK	4.365.220.002			
	MARCA						
	<<Preencha aqui uma marca, se houver>>						
3	BR3071002	EXTINTOR DE INCENDIO DE ESPUMA	CJ	248	30	450,00	111.600,00
	EXTINTOR PORTATIL ESPUMA MECANICA AFFF (6%) DE 9 LITROS; PRESSAO TRABALHO 13,5GKF/CM2; CAPACIDADE EXTINTORA DE 2-A:10B; PESO CHEIO 14KG; ACORDO NORMA MAR 71000/551 E ABNT NBR 15.808.						
	LOCAL DE ENTREGA	CAM: 5670 - DepSIMRJ - Material Comum AV. BRASIL, 10500					
		MRC	**DESCRIÇÃO CARACTERÍSTICA**	**RESPOSTA DECODIFICADA**			
		----------	----------	----------			
	(*)	RAZÃO SOCIAL	EMAIL	CODEMP	REFERÊNCIA		
		BUCKA INDUSTRIA E COMERCIO LTDA	bucka@buckaspiero.com.br	00BSK	4.360.223.000		
	MARCA						
	RESIL CÓD. R-929 9 10 LITROS - CORPO EM AÇO CARBONO						
4	190011397	EXTINTOR DE INCENDIO DE PO QUIMICO	UN	42	30	340,00	14.280,00
	EXTINTOR DE INCENDIO COM CARGA DE PO QUIMICO SECO UTIL DE 12 KG, CONFORME ESPECIFICACAO MAR 71000/551. ACORDO ABNT NBR 15808						
	LOCAL DE ENTREGA	CAM: 5670 - DepSIMRJ - Material Comum AV. BRASIL, 10500					
		MRC	**DESCRIÇÃO CARACTERÍSTICA**	**RESPOSTA DECODIFICADA**			
		APGF	TIPO DE DESENHO	HAND |			
		BBLT	GRADUAÇÃO DA	12.0 KILOGRAMS NOMINAL |			
		BTQY	AGENTE EXTINTOR PARA	DRY CHEMICAL |			
		FEAT	RECURSOS ESPECIAIS	PORTATIL, CODIGO P-12, COM			
		NAME	ITEM NAME	EXTINGUISHER,FIRE			
		----------	----------	----------			
	(*)	RAZÃO SOCIAL	EMAIL	CODEMP	REFERÊNCIA		
	X	RESIL COMERCIAL LTDA	comercial@resil.com.br	00VEK	1300.95900		
		BUCKA INDUSTRIA E COMERCIO	bucka@buckaspiero.com.br	00BSK	4.360.222.003		
		COMANDO DA MARINHA	COA_MB@YAHOO.COM.BR	0027K	MAR 71000/551		
	MARCA						
	<<Preencha aqui uma marca, se houver>>						
5	190011400	EXTINTOR DE INCENDIO DE PO QUIMICO	UN	54	30	220,00	11.880,00

EXTINTOR DE INCENDIO COM CARGA DE PO QUIMICO UTIL DE 6 KG,
CONFORME ESPECIFICACAO MAR 71000/551.
CLASSE INCENDIO BC.
==========
==========

Bucka Industria e Comercio LTDA
Extintor de incendio portatil, com carga de po quimico seco a base de bicarbonato de sodio (Totalit Super), de acordo com a norma ABNT NBR 15808.
Pressurizado com nitrogenio, valvula gatilho com rosca M30 x 1,5 testada a pressao de 21 kgf/cm² e acoplado um indicador de pressao e o¿ring, para que nao haja vazamento do gas expelente.
Destinado a protecao e combate a incendio da Classe B (liquidos inflamaveis) C (materiais eletricos sob carga), e fornecido nas capacidades de 4/6/8/12 quilos de agente extintor, com pressao de servico 10,5 kgf/cm² (1,02 Mpa) e pressao de testes de 30 kgf/cm² (2,94 Mpa).
Temperatura de operacao: -10 a 50 °C.

Especificacoes:
Recipiente - Fabricado a partir de uma chapa plana de aco, calandrada, com fundo e cupula estampados a frio, soldado pelo processo MIG, incluindo a abertura para o agente extintor (gargalo). No cilindro e efetuado ensaio hidrostatico, a uma pressao de 30 kgf/cm², o qual deve ser refeito a cada 5 anos, a partir da data de fabricacao conforme norma ABNT NBR 15808.
Acabamento - Desengraxado, decapado e fosfatizado. Pintado externamente em pintura eletrostatica a po na cor vermelha;
Valvula - Tipo gatilho com rosca M30 x 1,5;
Indicador de Pressao - Fabricado em bourdon espiral, escala 0 a 21 kgf/cm² (1,03 MPa) rosca 1/8¿ NPT, caixa em inox.
Mangueira - Em PVC com trama de nylon, acoplada uma luva de empatacao e conexao com rosca

LOCAL DE ENTREGA	CAM: 5670 - DepSIMRJ - Material Comum AV. BRASIL, 10500

	MRC	DESCRIÇÃO CARACTERÍSTICA	RESPOSTA DECODIFICADA
	FEAT	RECURSOS ESPECIAIS	PORTATIL, CODIGO P-6, COM
	NAME	ITEM NAME	EXTINGUISHER,FIRE
	APGF	TIPO DE DESENHO	HAND |
	BBLT	GRADUAÇÃO DA	6.0 KILOGRAMS NOMINAL |
	BTQY	AGENTE EXTINTOR PARA	DRY CHEMICAL |
	----------	----------	----------

(*)	RAZÃO SOCIAL	EMAIL	CODEMP	REFERÊNCIA
	KIDDE BRASIL LTDA	antonio.rampazzo@globaltax.com.br	00BRK	2.502.002
	KIDDE BRASIL LTDA.		002ZK	2.113.003
	COMANDO DA MARINHA	COA_MB@YAHOO.COM.BR	0027K	MAR 71000/551
	BUCKA INDUSTRIA E COMERCIO	bucka@buckaspiero.com.br	00BSK	4.360.222.001

MARCA
RESIL CÓD; R-957

7	190011399	EXTINTOR DE INCENDIO DE PO QUIMICO	UN	127	30	270,00	34.290,00

EXTINTOR DE INCENDIO PORTATIL COM CARGA DE PO QUIMICO BC DE 8kg E CAPACIDADE EXTINTORA 40-B:C,
COM PRESSAO DE SERVICO 126 KGF/CM² (12,36 MPA) E PRESSAO DE TESTES DE 210 KGF/CM² (20,59

LOCAL DE ENTREGA	CAM: 5670 - DepSIMRJ - Material Comum AV. BRASIL, 10500

	MRC	DESCRIÇÃO CARACTERÍSTICA	RESPOSTA DECODIFICADA
	APGF	TIPO DE DESENHO	HAND |
	BBLT	GRADUAÇÃO DA	8.0 KILOGRAMS NOMINAL |
	BTQY	AGENTE EXTINTOR PARA	DRY CHEMICAL |
	FEAT	RECURSOS ESPECIAIS	PORTATIL, CODIGO P-8, COM
	NAME	ITEM NAME	EXTINGUISHER,FIRE
	----------	----------	----------

(*)	RAZÃO SOCIAL	EMAIL	CODEMP	REFERÊNCIA
	KIDDE BRASIL LTDA	antonio.rampazzo@globaltax.com.br	00BRK	2.503.001
	KIDDE BRASIL LTDA	antonio.rampazzo@globaltax.com.br	00BRK	2.503.002

	X	RESIL COMERCIAL LTDA	comercial@resil.com.br	00VEK	1300.95800		
		RESIL COMERCIAL LTDA	comercial@resil.com.br	00VEK	R958		
		BUCKA INDUSTRIA E COMERCIO	bucka@buckaspiero.com.br	00BSK	4.360.222.002		
		MARCA					
	<<Preencha aqui uma marca, se houver>>						
8	BR3305403	EXTINTOR DE INCENDIO DE PO QUIMICO	UN	12	30	689,00	8.268,00
	MODELO Nº MPK 6L / CLASSE DE FOGO K / CONTEUDO 6L / AGENTE EXTINTORA : KOMET K / ALTURA 640mm DIAMETRO 157mm / PROFUNDIDADE 160mm / TEMPO DE DESCARGA APROXIMADO 45Seg						
	LOCAL DE ENTREGA	CAM: 5670 - DepSIMRJ - Material Comum AV. BRASIL, 10500					
		MRC	**DESCRIÇÃO CARACTERÍSTICA**	**RESPOSTA DECODIFICADA**			
		ADNN	MATERIAL DO CONTÊINER	STAINLESS STEEL			
		ASHM	TIPO DE VÁLVULA	KITTEN			
		APGF	TIPO DE DESENHO	HAND			
		APQB	TIPO DE UNIDADE	CARREGADO			
		BTRP	MÉTODO DE DESCARGA	PRESSÃO ARMAZENADA			
		AGAV	IDENTIFICAÇÃO FINAL DO	4210-BR-330-5403			
		----------	----------	----------			
	(*)	RAZÃO SOCIAL	EMAIL	CODEMP	REFERÊNCIA		
	X	BUCKA INDUSTRIA E COMERCIO	bucka@buckaspiero.com.br	00BSK	4.360.222.023		
		MARCA					
	<<Preencha aqui uma marca, se houver>>						
23	190036120	LIQUIDO GERADOR DE ESPUMA	BU	1800	30	1.020,00	1.836.000,00
	LIQUIDO GERADOR ESPUMA (AFFF) 6% TIPO 7. ESPECIFICACAO MIL F-24385, ABTNT NBR 15511 TIPO 7, NO QUESITO PERFORMANCE AO FOGO, ITEM 3.4 TABELA II ATENDE AS CLASSES HC (EXTINCAO DE INCENDIOS EM HIDROCARBONETOS), AR (EXTINCAO DE INCENDIOS EM SOLVENTES POLARES) E CLASSE AV (UTILIZACAO EM AEROPORTOS PARA EXTINCAO DE INCENDIOS EM H IDROCARBONETOS). EMBALAGEM BU C/20 LITROS.						
	LOCAL DE ENTREGA	CAM: 5670 - DepSIMRJ - Material Comum AV. BRASIL, 10500					
		MRC	**DESCRIÇÃO CARACTERÍSTICA**	**RESPOSTA DECODIFICADA**			
		BXPQ	VOLUME MÍNIMO DE	20 LITERS PER LITER			
		NAME	ITEM NAME	FOAM LIQUID,FIRE EXTINGUISHING			
		----------	----------	----------			
	(*)	RAZÃO SOCIAL	EMAIL	CODEMP	REFERÊNCIA		
		AGENA RESINAS E COLAS LTDA	vendas.rj@agena.com.br	00MFK	AGEFOAM 2166/NB		
	X	KIDDE BRASIL LTDA	antonio.rampazzo@globaltax.com.br	00BRK	SINTEX AFFF 6%		
		MARCA					
	<<Preencha aqui uma marca, se houver>>						
34	190041293	MACHADO DE CAV	UN	71	30	800,00	56.800,00
	1 - Nome : * Machado Cabeca Chata 2 - Material :						
	LOCAL DE ENTREGA	CAM: 5670 - DepSIMRJ - Material Comum AV. BRASIL, 10500					
		MRC	**DESCRIÇÃO CARACTERÍSTICA**	**RESPOSTA DECODIFICADA**			
		AGAV	IDENTIFICAÇÃO FINAL DO	MATERIAL CAV - NAVIO CLASSE			
		NAME	ITEM NAME	AX,PICK HEAD			
		----------	----------	----------			
	(*)	RAZÃO SOCIAL	EMAIL	CODEMP	REFERÊNCIA		
	X	MECANICA REUNIDA IND. E COM.	mecanicareunida@mecanicareunida.com	00AWK	MR. 990		
		YUKON EQUIPAMENTOS CONTRA	comercial@yukonrio.com.br	01A4K	MR. 990		
		MARCA					
	<<Preencha aqui uma marca, se houver>>						
39	190012894	MANGUEIRA DE INCENDIO CAPA DUPLA	UN	334	30	600,00	200.400,00

MANGUEIRA ROCKER-LUG CAPA DUPLA 1 1/2POL,
REFORCO EXTERNO DE FIOS SINTETICOS, EXTREMIDADES COM
ADAPTADORES (UNIAO) MACHO E FEMEA TIPO ROCKER-LUG,

LOCAL DE ENTREGA: CAM: 5670 - DepSIMRJ - Material Comum
AV. BRASIL, 10500

	MRC	DESCRIÇÃO CARACTERÍSTICA	RESPOSTA DECODIFICADA
	CQBD	TESTE DA PRESSÃO DE	50.0 KILOGRAMS PER SQUARE
	CQCS	COCMPOSIÇÃO DO	1ST LAYER POLYESTER .and. OUTER
	ADJS	COR EXTERIOR	ORANGE |
	CQGM	PRESSÃO DE OPERAÇÃO	15.0 KILOGRAMS PER SQUARE
	CRWL	CONDIÇÃO DA	SMOOTH |
	CRXX	MÉTODO DE MEDIÇÃO E	50.0 FEET NOMINAL EXCLUDING END
	FEAT	RECURSOS ESPECIAIS	REFORCO EXTERNO DE FIOS
	NAME	ITEM NAME	HOSE ASSEMBLY,NONMETALLIC,FIRE
	----------	----------	----------

(*)	RAZÃO SOCIAL	EMAIL	CODEMP	REFERÊNCIA
	C.M.COUTO SISTEMAS CONTRA	empresa@cmcouto.com.br	00BQK	SUPERFLEX 1 1/2POL ROCKER-LUG
X	KIDDE BRASIL LTDA	antonio.rampazzo@globaltax.com.br	00BRK	SINTEX DUPLA 1 1/2POL ROCKER-LU(
	KIDDE BRASIL LTDA	antonio.rampazzo@globaltax.com.br	00BRK	SINTEX DUPLA CAPA 1.1/2 ROCK LUG

MARCA

<<Preencha aqui uma marca, se houver>>

40	190011391	MANGUEIRA DE INCENDIO CAPA DUPLA (2	UN	174	30	940,00	163.560,00

MANGUEIRA DE POLIESTER DE 2 1/2 POL P/ USO NAVAL E COMBATE A INCENDIO C/ CAPA DUPLA E CONEXAO
ENGATE RAPIDO. PRESSAO DE TRABALHO 15 KGF/CM2 E PRESSAO DE RUPTURA MAIOR OU IGUAL A

LOCAL DE ENTREGA: CAM: 5670 - DepSIMRJ - Material Comum
AV. BRASIL, 10500

	MRC	DESCRIÇÃO CARACTERÍSTICA	RESPOSTA DECODIFICADA
	AARX	DIÂMETRO INTERNO	64.0 MILLIMETERS NOMINAL |
	ADJS	COR EXTERIOR	WHITE |
	CQBD	TESTE DA PRESSÃO DE	500.0 NEWTONS PER SQUARE
	CQCS	COCMPOSIÇÃO DO	1ST LAYER POLYESTER .and. OUTER
	CQGM	PRESSÃO DE OPERAÇÃO	300.0 NEWTONS PER SQUARE
	CRWL	CONDIÇÃO DA	SMOOTH |
	CRXX	MÉTODO DE MEDIÇÃO E	14.75 MILLIMETERS MINIMUM
	NAME	ITEM NAME	HOSE ASSEMBLY,NONMETALLIC,FIRE
	----------	----------	----------

(*)	RAZÃO SOCIAL	EMAIL	CODEMP	REFERÊNCIA
	C.M.COUTO SISTEMAS CONTRA	empresa@cmcouto.com.br	00BQK	SUPERFLEX CAPA DUPLA 2.1/2
X	KIDDE BRASIL LTDA	antonio.rampazzo@globaltax.com.br	00BRK	SINTEX DUPLA CAPA 2 1/2 IN ROSCA
	KIDDE BRASIL LTDA	antonio.rampazzo@globaltax.com.br	00BRK	SINTEX-N 2-1/2IN-CMD-DUPLA (H)
	HOSE RIO INDUSTRIA BRASILEIRA	hoserio@hoserio.com.br	00BTK	HOSE RIO

MARCA

<<Preencha aqui uma marca, se houver>>

43	190011381	MANGUEIRA DE INCENDIO CAPA SIMPLES (2	UN	177	30	990,00	175.230,00

MANGUEIRA COMBATE A INCENDIO, EM POLIESTER, CAPA
SIMPLES, EMPATADA COM ENGATE RAPIDO (STORZ).
TIPO (NBR 11861) _____ 2

LOCAL DE ENTREGA: CAM: 5670 - DepSIMRJ - Material Comum
AV. BRASIL, 10500

	MRC	DESCRIÇÃO CARACTERÍSTICA	RESPOSTA DECODIFICADA
	AARX	DIÂMETRO INTERNO	64.0 MILLIMETERS NOMINAL |
	ADJS	COR EXTERIOR	WHITE |
	CQBD	TESTE DA PRESSÃO DE	420.0 NEWTONS PER SQUARE
	CQCS	COCMPOSIÇÃO DO	OUTER LAYER POLYESTER |
	CQGM	PRESSÃO DE OPERAÇÃO	280.0 NEWTONS PER SQUARE
	CRWL	CONDIÇÃO DA	SMOOTH |
	CRXX	MÉTODO DE MEDIÇÃO E	14750.0 MILLIMETERS MINIMUM
	NAME	ITEM NAME	HOSE ASSEMBLY,NONMETALLIC,FIRE
	----------	----------	----------

	(*)	RAZÃO SOCIAL	EMAIL	CODEMP	REFERÊNCIA
	X	C.M.COUTO SISTEMAS CONTRA	empresa@cmcouto.com.br	00BQK	SUPERFLEX 2.1/2
	X	KIDDE BRASIL LTDA	antonio.rampazzo@globaltax.com.br	00BRK	SINTEX N 2.1/2 ENGATE RAPIDO
		KIDDE BRASIL LTDA	antonio.rampazzo@globaltax.com.br	00BRK	SUPERFLEX 2.1/2
		PARABOR IND E COM DE		#D736	SINTEX-N 2 1/2IN
		INMASP INDÚSTRIA E COMÉRCIO		01RKK	000065
		MARCA			
	<<Preencha aqui uma marca, se houver>>				

47	BR3262432	MISTURADOR ENTRE LINHA ESPUMA	UN	41	30	2.041,00	83.681,00
	PROPORCIONADOR DE ESPUMA PICK-UP: COM MANGUEIRA DE BORRACHA FLEXIVEL TRANSPARENTE E TRANCADA (TUBO PICK-UP DIAMETRO 3/4")						
	LOCAL DE ENTREGA	CAM: 5670 - DepSIMRJ - Material Comum AV. BRASIL, 10500					

	MRC	DESCRIÇÃO CARACTERÍSTICA	RESPOSTA DECODIFICADA
	----------	----------	----------

	(*)	RAZÃO SOCIAL	EMAIL	CODEMP	REFERÊNCIA
	X	MECANICA REUNIDA IND. E COM.	mecanicareunida@mecanicareunida.com	00AWK	541.A
		MARCA			
	<<Preencha aqui uma marca, se houver>>				

48	BR3258718	MISTURADOR ENTRE LINHA ESPUMA	UN	10	30	2.041,00	20.410,00
	MISTURADOE ENTR LINHAS (ENTRADA DE 1 1/2 " ou 2 1/2 " . COM SAIDA DE 1 1/2 " E VAZAO DE 230 LPM (60 GPM) SOB PRESSAO DE 14 BAR . ACOMPANHA VALVULA DE CONTROLE DO LIQUIDO GERADOR DE ESPUMA E TUBO PICK UP						
	LOCAL DE ENTREGA	CAM: 5670 - DepSIMRJ - Material Comum AV. BRASIL, 10500					

	MRC	DESCRIÇÃO CARACTERÍSTICA	RESPOSTA DECODIFICADA
	----------	----------	----------

	(*)	RAZÃO SOCIAL	EMAIL	CODEMP	REFERÊNCIA
	X	C.M.COUTO SISTEMAS CONTRA	empresa@cmcouto.com.br	00BQK	222-60
		MARCA			
	<<Preencha aqui uma marca, se houver>>				

55	190016734	REDUCAO DUPLA FEMEA (2 1/2" X 1 1/2")	UN	30	30	3.326,00	99.780,00
	REDUCAO (LUVA ROSCADA) DUPLO-FEMEA, PARA MANGUEIRAS DE COMBATE A INCENDIO,						
	LOCAL DE ENTREGA	CAM: 5670 - DepSIMRJ - Material Comum AV. BRASIL, 10500					

	MRC	DESCRIÇÃO CARACTERÍSTICA	RESPOSTA DECODIFICADA
	----------	----------	----------

	(*)	RAZÃO SOCIAL	EMAIL	CODEMP	REFERÊNCIA
		POLIPEC INDUSTRIA E COMERCIO		#C083	2-1/2X1-1/2PG
	X	MECANICA REUNIDA IND. E COM.	mecanicareunida@mecanicareunida.com	00AWK	2-1/2X1-1/2PG
		COMANDO DA MARINHA	COA_MB@YAHOO.COM.BR	0027K	MAR 71000/585
		MARCA			
	<<Preencha aqui uma marca, se houver>>				

56	190013793	REDUCAO DUPLA Y (2 1/2" X 1 1/2" X 1 1/2")	UN	114	30	2.800,00	319.200,00
	REDUCAO EM "Y" STORZ, DERIVANTE 1 ENTRADA X 2 SAIDAS COM ENGATES RAPIDOS, FECHO RAPIDO, 2 1/2 POL X 1 1/2 POL,						
	LOCAL DE ENTREGA	CAM: 5670 - DepSIMRJ - Material Comum AV. BRASIL, 10500					

	MRC	DESCRIÇÃO CARACTERÍSTICA	RESPOSTA DECODIFICADA
	BZSR	QUANTIDADE DE ROSCAS	0
	NAME	ITEM NAME	SIAMESE CONNECTION,FIRE HOSE
	----------	----------	----------

	(*)	RAZÃO SOCIAL	EMAIL	CODEMP	REFERÊNCIA
		POLIPEC INDUSTRIA E COMERCIO		#C083	STORZ-Y-1ENT2-1/2X2SAI1-1/2
	X	MECANICA REUNIDA IND. E COM.	mecanicareunida@mecanicareunida.com	00AWK	MR-561-A
		COMANDO DA MARINHA	COA_MB@YAHOO.COM.BR	0027K	MAR 71000/585
		MARCA			
	<<Preencha aqui uma marca, se houver>>				

57	190071251	REDUCAO DUPLA Y (2.1/2" PARA 1.1/2" X	UN	44	30	2.800,00	123.200,00

1 - Nome :
- Derivante Esferico de Fecho Rapido com 1/4 de volta

LOCAL DE ENTREGA: CAM: 5670 - DepSIMRJ - Material Comum
AV. BRASIL, 10500

	MRC	DESCRIÇÃO CARACTERÍSTICA	RESPOSTA DECODIFICADA
	SFTT	TRATAMENTO DE	ENAMEL |
	ADQU	DISPOSITIVO DE	BALL |
	ARTX	DESIGNADOR DE SÉRIE	NPT |
	BZSR	QUANTIDADE DE ROSCAS	7,5 |
	BZSW	QUANTIDADE DE ROSCA	11,5 |
	CRHS	TAMANHO DA ROSCA	2.5 INCHES |
	CRTD	DESIGNADOR DA SÉRIE	NSFHT |
	CXCY	NOME DA PEÇA	BR3289164 |
	CSJD	TAMANHO DA ROSCA	1.5 INCHES |
	MATT	MATERIAL	BODY, BALL, OUTLET HITCH AND
	NAME	ITEM NAME	SIAMESE CONNECTION,FIRE HOSE
	BZSS	QUANTIDADE E TIPO DE	2 THREADED EXTERNAL HOSE |
	BZSQ	QUANTIDADE E TIPO DE	1 THREADED INTERNAL SWIVEL |
	----------	----------	----------

(*)	RAZÃO SOCIAL	EMAIL	CODEMP	REFERÊNCIA
X	MECANICA REUNIDA IND. E COM.	mecanicareunida@mecanicareunida.com	00AWK	561.C

MARCA
<<Preencha aqui uma marca, se houver>>

60	BR3219838	REDUCAO (ADAPTADOR) FEMEA X MACHO	UN	19	*	250,00	4.750,00

REDUCAO (ADAPTADOR) FEMEA X MACHO, EM LATAO FUNDIDO,
CONFORME NBR-6314 (EB-161)DIMENSOES
DIAM INTERNO 63,5MM (2 1/2 POL)

LOCAL DE ENTREGA: CAM: 5670 - DepSIMRJ - Material Comum
AV. BRASIL, 10500

	MRC	DESCRIÇÃO CARACTERÍSTICA	RESPOSTA DECODIFICADA
	----------	----------	----------

(*)	RAZÃO SOCIAL	EMAIL	CODEMP	REFERÊNCIA
X	BSC EQUIPAMENTOS DE		00J4K	2-1/2FMX1-1/2MC

MARCA
<<Preencha aqui uma marca, se houver>>

61	190016951	REDUCAO MACHO X FEMEA (2 1/2" X 1 1/2")	UN	29	30	280,00	8.120,00

REDUCAO (ADAPTADOR) MACHOX FEMEA , EM LATAO
FUNDIDO, CONFORME NBR-6314 (EB-161)

LOCAL DE ENTREGA: CAM: 5670 - DepSIMRJ - Material Comum
AV. BRASIL, 10500

	MRC	DESCRIÇÃO CARACTERÍSTICA	RESPOSTA DECODIFICADA
	----------	----------	----------

(*)	RAZÃO SOCIAL	EMAIL	CODEMP	REFERÊNCIA
X	MECANICA REUNIDA IND. E COM.	mecanicareunida@mecanicareunida.com	00AWK	2 1/2MM
	COMANDO DA MARINHA	COA_MB@YAHOO.COM.BR	0027K	MAR 71000/585

MARCA
<<Preencha aqui uma marca, se houver>>

63	190016950	TAMPAO STORZ 1 1/2IN	UN	131	30	190,00	24.890,00

TAMPAO ENGATE RAPIDO (STORZ), COM DIAMETRO 1 1/2 POL,
FABRICADO EM LATAO FORJADO, ASTM B-124, LIGA 2, COM

LOCAL DE ENTREGA: CAM: 5670 - DepSIMRJ - Material Comum
AV. BRASIL, 10500

	MRC	DESCRIÇÃO CARACTERÍSTICA	RESPOSTA DECODIFICADA
	----------	----------	----------

(*)	RAZÃO SOCIAL	EMAIL	CODEMP	REFERÊNCIA
	ARTDATA COMERCIO E		#A850	STORZ-L-F1-1/2PGX1200MM

		MECANICA REUNIDA IND. E COM.	mecanicareunida@mecanicareunida.com	00AWK	500		
		COMANDO DA MARINHA	COA_MB@YAHOO.COM.BR	0027K	MAR 71000/585		
		REAL FIRE COMERCIO DE	contato@realfire.com.br	05Q8K	TP102		
		MARCA					
	MECÂNICA REUNIDA - M4R-585-A						
64	190016949	TAMPAO STORZ 2 1/2IN	UN	20	30	250,00	5.000,00
	TAMPAO ENGATE RAPIDO (STORZ), COM DIAMETRO 2 1/2 POL, FABRICADO EM LATAO FORJADO, ASTM B-124, LIGA 2, COM						
	LOCAL DE ENTREGA	CAM: 5670 - DepSIMRJ - Material Comum AV. BRASIL, 10500					
		MRC	**DESCRIÇÃO CARACTERÍSTICA**	**RESPOSTA DECODIFICADA**			
		---	---	---			
	(*)	RAZÃO SOCIAL	EMAIL	CODEMP	REFERÊNCIA		
		ARTDATA COMERCIO E		#A850	STORZ-L-F2-1/2PGX1220MM		
		MECANICA REUNIDA IND. E COM.	mecanicareunida@mecanicareunida.com	00AWK	502		
	X	COMANDO DA MARINHA	COA_MB@YAHOO.COM.BR	0027K	MAR 71000/585		
		MARCA					
	<<Preencha aqui uma marca, se houver>>						
69	190016220	ADAPTADOR ENGATE RAPIDO X ROSCA	UN	128	30	190,00	24.320,00
	ADAPTADOR DE ROSCA FEMEA DE 5 FPP (FIOS POR POLEGADA) PADRAO CB DE 2 1/2 POLEGADAS PARA ENGATE RAPIDO DN65 (2 1/2 POL). MATERIAL EM LATAO FUNDIDO DE ALTA RESISTENCIA						
	LOCAL DE ENTREGA	CAM: 5670 - DepSIMRJ - Material Comum AV. BRASIL, 10500					
		MRC	**DESCRIÇÃO CARACTERÍSTICA**	**RESPOSTA DECODIFICADA**			
		---	---	---			
	(*)	RAZÃO SOCIAL	EMAIL	CODEMP	REFERÊNCIA		
		POLIPEC INDUSTRIA E COMERCIO		#C083	STORZ2-1/2X2-1/2PG5FPP		
	X	MECANICA REUNIDA IND. E COM.	mecanicareunida@mecanicareunida.com	00AWK	MR-555-O		
		MARCA					
	<<Preencha aqui uma marca, se houver>>						
70	190016219	ADAPTADOR ENGATE RAPIDO X ROSCA	UN	45	30	250,00	11.250,00
	NOMENCLATURA: ADAPTADOR ENGATE RAPIDO (STORZ) PARA ROSCA FEMEA.						
	LOCAL DE ENTREGA	CAM: 5670 - DepSIMRJ - Material Comum AV. BRASIL, 10500					
		MRC	**DESCRIÇÃO CARACTERÍSTICA**	**RESPOSTA DECODIFICADA**			
		---	---	---			
	(*)	RAZÃO SOCIAL	EMAIL	CODEMP	REFERÊNCIA		
		POLIPEC INDUSTRIA E COMERCIO		#C083	STORZ2-1/2X2-1/2X7-1/2FORJADO		
	X	MECANICA REUNIDA IND. E COM.	mecanicareunida@mecanicareunida.com	00AWK	MR-555-Q		
		COMANDO DA MARINHA	COA_MB@YAHOO.COM.BR	0027K	MAR 71000/585		
		MARCA					
	<<Preencha aqui uma marca, se houver>>						
71	190031856	ADAPTADOR (STORZ X ROSCA MACHO)	UN	58	30	220,00	12.760,00
	NOMENCLATURA: ADAPTADOR ENGATE RAPIDO (STORZ) PARA ROSCA MACHO.						
	LOCAL DE ENTREGA	CAM: 5670 - DepSIMRJ - Material Comum AV. BRASIL, 10500					
		MRC	**DESCRIÇÃO CARACTERÍSTICA**	**RESPOSTA DECODIFICADA**			
		---	---	---			
	(*)	RAZÃO SOCIAL	EMAIL	CODEMP	REFERÊNCIA		
		MECANICA REUNIDA IND. E COM.	mecanicareunida@mecanicareunida.com	00AWK	565.A		
	X	MECANICA REUNIDA IND. E COM.	mecanicareunida@mecanicareunida.com	00AWK	565A		
		REAL FIRE COMERCIO DE	contato@realfire.com.br	05Q8K	AD205		
		MARCA					
	<<Preencha aqui uma marca, se houver>>						
72	190018514	ADAPTADOR (STORZ X ROSCA FEMEA) 1.1/2"	UN	147	30	220,00	32.340,00

NOMENCLATURA:
ADAPTADOR ENGATE RAPIDO (STORZ) PARA ROSCA FEMEA.

LOCAL DE ENTREGA: CAM: 5670 - DepSIMRJ - Material Comum
AV. BRASIL, 10500

	MRC	DESCRIÇÃO CARACTERÍSTICA	RESPOSTA DECODIFICADA
	FEAT	RECURSOS ESPECIAIS	COM ROSCA FEMEA, EM LATAO
	NAME	ITEM NAME	ADAPTER,QUICK CONNECT AND

(*)	RAZÃO SOCIAL	EMAIL	CODEMP	REFERÊNCIA
	MECANICA REUNIDA IND. E COM.	mecanicareunida@mecanicareunida.com	00AWK	1 1/2 X 1 1/2
X	MECANICA REUNIDA IND. E COM.	mecanicareunida@mecanicareunida.com	00AWK	555.H
	COMANDO DA MARINHA	COA_MB@YAHOO.COM.BR	0027K	MAR 71000/585

MARCA
<<Preencha aqui uma marca, se houver>>

73	190017190	ADAPTADOR ENGATE RAPIDO X ROSCA	UN	32	30	240,00	7.680,00

NOMENCLATURA:
ADAPTADOR ENGATE RAPIDO (STORZ) PARA ROSCA MACHO.

LOCAL DE ENTREGA: CAM: 5670 - DepSIMRJ - Material Comum
AV. BRASIL, 10500

	MRC	DESCRIÇÃO CARACTERÍSTICA	RESPOSTA DECODIFICADA
	MATT	MATERIAL	LATAO |
	NAME	ITEM NAME	ADAPTER,QUICK CONNECT AND

(*)	RAZÃO SOCIAL	EMAIL	CODEMP	REFERÊNCIA
X	MECANICA REUNIDA IND. E COM.	mecanicareunida@mecanicareunida.com	00AWK	MR-565-N
	COMANDO DA MARINHA	COA_MB@YAHOO.COM.BR	0027K	MAR 71000/585

MARCA
<<Preencha aqui uma marca, se houver>>

109	190004936	CAPUZ ANTI-FLASHING (NAO E	UN	5342	30	82,00	438.044,00

"CAPUZ DE TECIDO 100% ALGODAO, NAO TRATADO COM RETARDANTE DE CHAMAS (NAO E ANTICHAMAS).
NA COR NATURAL CRU E LINHA DE COSTURA Nº 10 DE 100% ALGODAO.

LOCAL DE ENTREGA: CAM: 5670 - DepSIMRJ - Material Comum
AV. BRASIL, 10500

	MRC	DESCRIÇÃO CARACTERÍSTICA	RESPOSTA DECODIFICADA
	FMAT	MATERIAL DA FIBRA	MAIN BODY - COTTON |
	HUES	COR	MAIN BODY - NATURAL CRUDE |
	NAME	ITEM NAME	HOOD,ANTIFLASH

(*)	RAZÃO SOCIAL	EMAIL	CODEMP	REFERÊNCIA
X	YUKON EQUIPAMENTOS CONTRA	comercial@yukonrio.com.br	01A4K	CAPUZ MAR
	COMANDO DA MARINHA	COA_MB@YAHOO.COM.BR	0027K	MAR 004/003
	CONFECÇÕES FLÁVIA INDUSTRIA		00MVK	4039
	SUSA DO BRASIL IND. E COM. DE	comercial@susadobrasil.com.br	00JLK	CAPUZ ANTI-FLASH SUSA
	LONAPLAS INDUSTRIA E	lonaplas@lonaplas.com.br	0074K	CAF-LNPS
	HAGNUS COMERCIO E SERVICO	vendas@hagnus.com.br	05VWK	CHGN FLASH

MARCA
<<Preencha aqui uma marca, se houver>>

112	190013657	CHAVE ARTICULADA PARA MANGUEIRA	UN	216	30	396,00	85.536,00

CHAVE ARTICULADA PARA CONEXOES DE MANGUEIRAS COM DIAMETROS DE 1 1/2 A 2 1/2 POLEGADAS.
FABRICACAO: CORPO E ARTICULACAO EM BRONZE ASTM B.62 E PINO EM ACO INOXIDAVEL AISI 316.

LOCAL DE ENTREGA: CAM: 5670 - DepSIMRJ - Material Comum
AV. BRASIL, 10500

	MRC	DESCRIÇÃO CARACTERÍSTICA	RESPOSTA DECODIFICADA

(*)	RAZÃO SOCIAL	EMAIL	CODEMP	REFERÊNCIA
X	MECANICA REUNIDA IND. E COM.	mecanicareunida@mecanicareunida.com	00AWK	MR.595-A
	COMANDO DA MARINHA	COA_MB@YAHOO.COM.BR	0027K	MAR 71000/585

	MARCA						
	<<Preencha aqui uma marca, se houver>>						
116	190013704	CHAVE DE MANGUEIRA (1.1/2" A 2.1/2") PARA	UN	198	30	38,00	7.524,00
	CHAVE DUPLA COMBINADA PARA ACOPLAMENTO DE ENGATE RAPIDO TIPO STORZ COM DIAMETRO 1 1/2 POL X 2 1/2 POL. FABRICADA EM LATAO NAVAL POLIDO, CONFORME REQUISITOS DA NORMA ABNT NBR 6941:2015.						
	LOCAL DE ENTREGA	CAM: 5670 - DepSIMRJ - Material Comum AV. BRASIL, 10500					

	MRC	DESCRIÇÃO CARACTERÍSTICA	RESPOSTA DECODIFICADA	
	---	---	---	
(*)	RAZÃO SOCIAL	EMAIL	CODEMP	REFERÊNCIA
	POLIPEC INDUSTRIA E COMERCIO		#C083	STORZ1-1/2X2-1/2IN-DUPLA300MM
	KIDDE BRASIL LTDA	antonio.rampazzo@globaltax.com.br	00BRK	STORZ1-1/2X2-1/2IN DUPLA300M
	COMANDO DA MARINHA	COA_MB@YAHOO.COM.BR	0027K	MAR 71000/585

	MARCA						
	MECÂNICA REUNIDA - MR-591-D						
117	002779076	CHAVE MANGUEIRA 2 A 4 3/4 POL	UN	10	30	430,00	4.300,00
	CHAVE MANGUEIRA EM CHAPA DE ACO FORJADO, COM PINO REDONDO, TIPO GANCHO; PARTE INTERNA SERRILHADA, PARA TRAVA DENTADA COM MOLA, PARA FIXACAO						
	LOCAL DE ENTREGA	CAM: 5670 - DepSIMRJ - Material Comum AV. BRASIL, 10500					

	MRC	DESCRIÇÃO CARACTERÍSTICA	RESPOSTA DECODIFICADA	
	NAME	ITEM NAME	WRENCH,SPANNER	
	ZZZT	DADO	1 TYPE .and. 1 CLASS |	
	ABHP	COMPRIMENTO TOTAL	11.375 INCHES NOMINAL |	
	AJAZ	ESPESSURA DO GANCHO	0.469 INCHES NOMINAL |	
	SFTT	TRATAMENTO DE	OVERALL - OXIDE |	
	STYL	DESIGNADOR DE ESTILO	ADJUSTABLE HOOK |	
	ENAC	CÓDIGO DE ATRIBUTO	PLASTICS REMOVAL IN THE MARINE	
	AJBF	DIÂMETRO DA VARIAÇÃO	2.000 INCHES MINIMUM .and. 4.750	
	ZZZK	ESPECIFICAÇÃO/DADOS	0U583-SAE AS6018	
	MATT	MATERIAL	OVERALL - STEEL |	
	---	---	---	
(*)	RAZÃO SOCIAL	EMAIL	CODEMP	REFERÊNCIA
X	MECANICA REUNIDA IND. E COM.	mecanicareunida@mecanicareunida.com	00AWK	591.F

	MARCA						
	<<Preencha aqui uma marca, se houver>>						
122	190013725	CONEXAO DUPLO MACHO (1.1/2") ROSCA	UN	33	30	530,00	17.490,00
	CONEXAO TIPO NIPLE DUPLO MACHO, FABRICADO EM LATAO FUNDIDO, DE 1 1/2 POL X 1 1/2 POL,						
	LOCAL DE ENTREGA	CAM: 5670 - DepSIMRJ - Material Comum AV. BRASIL, 10500					

	MRC	DESCRIÇÃO CARACTERÍSTICA	RESPOSTA DECODIFICADA	
	---	---	---	
(*)	RAZÃO SOCIAL	EMAIL	CODEMP	REFERÊNCIA
	COMANDO DA MARINHA	COA_MB@YAHOO.COM.BR	0027K	MAR 71000/585

	MARCA						
	MECÂNICA REUNIDA - MR-596-A						
136	190016970	ESGUICHO ELKHART (1 1/2") STORZ	UN	215	30	140,00	30.100,00
	FABRICADO EM BRONZE FUNDIDO POLIDO OU CROMADO, CONFORME ASTM-B-62 COM BOCAL RECARTILHADO COM ANEL DE NEOPRENE PARA PROTECAO, FUNCIONAMENTO EM 3 POSICOES: BOCAL FECHADO; JATO SOLIDO, E NEBLINA FINA EM DIVERSOS ANGULOS DE LEQUE (ABERTURA ATE 120 GRAUS), FECHAMENTO POR VALVULA CENTRAL. COMPRIMENTO 153MM. VAZAO (GPM) 145. ENGATE RAPIDO. ACORDO: MAR 71000/371.						

	LOCAL DE ENTREGA	CAM: 5670 - DepSIMRJ - Material Comum AV. BRASIL, 10500					

	MRC	DESCRIÇÃO CARACTERÍSTICA	RESPOSTA DECODIFICADA	
	---	---	---	
(*)	RAZÃO SOCIAL	EMAIL	CODEMP	REFERÊNCIA
	POLIPEC INDUSTRIA E COMERCIO		#C083	1-1/2IN3P145GPM153MM-POLIDO
x	MECANICA REUNIDA IND. E COM.	mecanicareunida@mecanicareunida.com	00AWK	MR-502-A
	COMANDO DA MARINHA	COA_MB@YAHOO.COM.BR	0027K	MAR 71000/371
	MARCA			
	<<Preencha aqui uma marca, se houver>>			

137	190016962	ESGUICHO ELKHART (2 1/2") STORZ	UN	103	30	210,00	21.630,00
	FABRICADO EM BRONZE FUNDIDO POLIDO OU CROMADO, CONFORME ASTM-B-62 COM BOCAL RECARTILHADO COM ANEL						
	LOCAL DE ENTREGA	CAM: 5670 - DepSIMRJ - Material Comum AV. BRASIL, 10500					

	MRC	DESCRIÇÃO CARACTERÍSTICA	RESPOSTA DECODIFICADA	
	---	---	---	
(*)	RAZÃO SOCIAL	EMAIL	CODEMP	REFERÊNCIA
	POLIPEC INDUSTRIA E COMERCIO		#C083	2-1/2IN3P230GPM188MM-POLIDO
x	MECANICA REUNIDA IND. E COM.	mecanicareunida@mecanicareunida.com	00AWK	MR-502 B
	COMANDO DA MARINHA	COA_MB@YAHOO.COM.BR	0027K	MAR 71000/371
	MARCA			
	<<Preencha aqui uma marca, se houver>>			

138	190013734	ESGUICHO LANCADOR DE ESPUMA NPU (1	UN	56	30	4.640,00	259.840,00
	ESGUICHO FORMADOR LANCADOR DE ESPUMA TIPO NPU. TUBO EM LATAO FUNDIDO POLIDO, PONTEIRAS E PICK-UP, ENGATE RAPIDO STORZ, MANGUEIRA DE BORRACHA,						
	LOCAL DE ENTREGA	CAM: 5670 - DepSIMRJ - Material Comum AV. BRASIL, 10500					

	MRC	DESCRIÇÃO CARACTERÍSTICA	RESPOSTA DECODIFICADA	
	---	---	---	
(*)	RAZÃO SOCIAL	EMAIL	CODEMP	REFERÊNCIA
x	MECANICA REUNIDA IND. E COM.	mecanicareunida@mecanicareunida.com	00AWK	520.C
	MECANICA REUNIDA IND. E COM.	mecanicareunida@mecanicareunida.com	00AWK	ARTIGO 520C
	MARCA			
	<<Preencha aqui uma marca, se houver>>			

139	190040279	ESGUICHO LANCADOR DE ESPUMA NPU	UN	17	30	4.640,00	78.880,00
	ESGUICHO FORMADOR LANCADOR DE ESPUMA TIPO NPU. TUBO EM LATAO FUNDIDO POLIDO, PONTEIRAS E PICK-UP, PORCA CASTELO ROSCA 60 GRAUS (11 1/2 FPP)						
	LOCAL DE ENTREGA	CAM: 5670 - DepSIMRJ - Material Comum AV. BRASIL, 10500					

	MRC	DESCRIÇÃO CARACTERÍSTICA	RESPOSTA DECODIFICADA
	AGYT	COMPRIMENTO DO TUBO	70.0 INCHES NOMINAL |
	ATQB	CAPACIDADE DA SAÍDA	60.0 GALLONS PER MINUTE NOMINAL |
	BWYT	DIÂMETRO DA ROSCA DE	1.5 INCHES NOMINAL |
	BWYX	DESIGNADOR DA SÉRIE	NPSH |
	BXBH	PRESSÃO MÍNIMA DE	100.0 POUNDS |
	MEDA	MÍDIA PARA O QUAL FOI	MECHANICAL FOAM |
	NAME	ITEM NAME	NOZZLE,FIRE EQUIPMENT
	---	---	---

(*)	RAZÃO SOCIAL	EMAIL	CODEMP	REFERÊNCIA	
x	MECANICA REUNIDA IND. E COM.	mecanicareunida@mecanicareunida.com	00AWK	520.A	
	MARCA				
	<<Preencha aqui uma marca, se houver>>				

140	190040276	ESGUICHO MANGUEIRA INCENDIO	UN	5	30	4.640,00	23.200,00
	0						

	LOCAL DE ENTREGA	CAM: 5670 - DepSIMRJ - Material Comum AV. BRASIL, 10500						
		MRC	**DESCRIÇÃO CARACTERÍSTICA**	**RESPOSTA DECODIFICADA**				
		AGYT	COMPRIMENTO DO TUBO	70.0 INCHES NOMINAL |				
		ATQB	CAPACIDADE DA SAÍDA	60.0 GALLONS PER MINUTE NOMINAL |				
		BWYT	DIÂMETRO DA ROSCA DE	1.5 INCHES NOMINAL |				
		BWYX	DESIGNADOR DA SÉRIE	NPSH |				
		BXBH	PRESSÃO MÍNIMA DE	100.0 POUNDS |				
		NAME	ITEM NAME	NOZZLE,FIRE EQUIPMENT				
		----------	----------	----------				
	(*)	RAZÃO SOCIAL	EMAIL	CODEMP	REFERÊNCIA			
		MARCA						
	Mecânica Reunida - MR- 520-A							
145	190028653	EXTINTOR DE INCENDIO DE AGUA	UN	28	30	280,00		7.840,00
	CARGA DE AGUA PRESSURIZADA DE 10 LITROS. Cilindro com tratamento anti-oxidacao e testado hidrostaticamente a pressao de 28,0 kgf/cm². PARA CLASSE INCENDIO A.							
	LOCAL DE ENTREGA	CAM: 5670 - DepSIMRJ - Material Comum AV. BRASIL, 10500						
		MRC	**DESCRIÇÃO CARACTERÍSTICA**	**RESPOSTA DECODIFICADA**				
		----------	----------	----------				
	(*)	RAZÃO SOCIAL	EMAIL	CODEMP	REFERÊNCIA			
		KIDDE BRASIL LTDA	antonio.rampazzo@globaltax.com.br	00BRK	2.505.001			
	x	RESIL COMERCIAL LTDA	comercial@resil.com.br	00VEK	1300.96000			
		COMANDO DA MARINHA	COA_MB@YAHOO.COM.BR	0027K	AG10 (H)			
		BUCKA INDUSTRIA E COMERCIO	bucka@buckaspiero.com.br	00BSK	4.360.219.000			
		MARCA						
	<<Preencha aqui uma marca, se houver>>							
146	190000094	EXTINTOR DE INCENDIO DE CO2 (2 KG)	UN	20	30	704,00		14.080,00
	EXTINTOR DE INCENDIO PORTATIL COM CARGA DE GAS CARBONICO (CO2) DE 2kg, PRESSAO DE SERVICO 126 KGF/CM² (12,36 MPA) E PRESSAO DE TESTES DE 210 KGF/CM² (20,59 MPA), DE ACORDO COM A NORMA ABNT NBR 15808 / NBR 12791 E MAR 71000/551. TEMPERATURA DE OPERACAO DE 0°C A 45°C. Capacidade Extintora: 2-B:C Peso Cheio: 7,2 kg Peso Vazio: 5,2 kg DEVERA SER APRESENTADO CERTIFICADO DE CONFORMIDADE COM A NORMA ABNT NBR 15808.							
	LOCAL DE ENTREGA	CAM: 5670 - DepSIMRJ - Material Comum AV. BRASIL, 10500						
		MRC	**DESCRIÇÃO CARACTERÍSTICA**	**RESPOSTA DECODIFICADA**				
		APGF	TIPO DE DESENHO	HAND |				
		APQB	TIPO DE UNIDADE	CHARGED |				
		BBLT	GRADUAÇÃO DA	2.0 KILOGRAMS NOMINAL |				
		BDML	TIPO DO DISPOSITIVO DE	SQUEEZE-GRIP |				
		NAME	ITEM NAME	EXTINGUISHER,FIRE				
		ZZZK	ESPECIFICAÇÃO/DADOS	0027K-MAR 71000/551 GOVERNMENT				
		----------	----------	----------				
	(*)	RAZÃO SOCIAL	EMAIL	CODEMP	REFERÊNCIA			
	x	MAT INCENDIO ENGENHARIA DE	matcom@infolink.com.br	01BFK	RA-2 (H)			
		KIDDE BRASIL LTDA.		002ZK	2.211.005			
		COMANDO DA MARINHA	COA_MB@YAHOO.COM.BR	0027K	MAR 71000/551 C2			
		MARCA						
	<<Preencha aqui uma marca, se houver>>							
147	190011613	EXTINTOR DE INCENDIO DE CO2 (25 KG)	UN	10	30	5297,00		52.970,00

EXTINTOR DE INCENDIO SOBRE RODAS COM CARGA DE GAS CARBONICO (CO2) DE 25kg E CAPACIDADE
EXTINTORA 10-B:C, COM PRESSAO DE SERVICO 126 KGF/CM² (12,36 MPA) E PRESSAO DE TESTES DE 210 KGF/CM² (20,59 MPA), CONFORME NORMA NBR 15809.
Capacidade Extintora: 10-B:C
Peso Cheio: 105 kg
Peso Vazio: 80 kg
DEVERA SER APRESENTADO CERTIFICADO DE CONFORMIDADE COM A NORMA ABNT NBR 15809.

LOCAL DE ENTREGA	CAM: 5670 - DepSIMRJ - Material Comum AV. BRASIL, 10500

	MRC	DESCRIÇÃO CARACTERÍSTICA	RESPOSTA DECODIFICADA
	APGF	TIPO DE DESENHO	HAND |
	BBLT	GRADUAÇÃO DA	2.0 KILOGRAMS NOMINAL |
	BTQY	AGENTE EXTINTOR PARA	CARBON DIOXIDE |
	FEAT	RECURSOS ESPECIAIS	PORTATIL, CODIGO C2, PROVIDO DE
	NAME	ITEM NAME	EXTINGUISHER,FIRE

	(*) RAZÃO SOCIAL	EMAIL	CODEMP	REFERÊNCIA
	KIDDE BRASIL LTDA	antonio.rampazzo@globaltax.com.br	00BRK	2.211.005
	KIDDE BRASIL LTDA	antonio.rampazzo@globaltax.com.br	00BRK	2.922.583
	COMANDO DA MARINHA	COA_MB@YAHOO.COM.BR	0027K	MAR 71000/551
	COMANDO DA MARINHA	COA_MB@YAHOO.COM.BR	0027K	MAR-E10018-00-2KG
x	BUCKA INDUSTRIA E COMERCIO	bucka@buckaspiero.com.br	00BSK	4.375.155.004

MARCA
<<Preencha aqui uma marca, se houver>>

148 | 190011669 | EXTINTOR DE INCENDIO DE CO2 (4 KG) | UN | 76 | 30 | 610,00 | 46.360,00

EXTINTOR DE INCENDIO PORTATIL COM CARGA DE GAS CARBONICO (CO2) DE 4kg E CAPACIDADE EXTINTORA
5-B:C, COM PRESSAO DE SERVICO 126 KGF/CM² (12,36 MPA) E PRESSAO DE TESTES DE 210 KGF/CM² (20,59 MPA),
CONFORME ESPECIFICACAO MAR 71000/551 E NORMA NBR 15808 / NBR 12791.
Capacidade Extintora: 5-B:C
Peso Cheio: 14 kg
Peso Vazio: 10 kg
DEVERA SER APRESENTADO CERTIFICADO DE CONFORMIDADE COM A NORMA ABNT NBR 15808.

LOCAL DE ENTREGA	CAM: 5670 - DepSIMRJ - Material Comum AV. BRASIL, 10500

	MRC	DESCRIÇÃO CARACTERÍSTICA	RESPOSTA DECODIFICADA
	BTQY	AGENTE EXTINTOR PARA	CARBON DIOXIDE |
	FEAT	RECURSOS ESPECIAIS	PORTATIL, CODIGO C4, PROVIDO DE
	NAME	ITEM NAME	EXTINGUISHER,FIRE
	APGF	TIPO DE DESENHO	HAND |
	BBLT	GRADUAÇÃO DA	4.0 KILOGRAMS NOMINAL |

	(*) RAZÃO SOCIAL	EMAIL	CODEMP	REFERÊNCIA
	KIDDE BRASIL LTDA	antonio.rampazzo@globaltax.com.br	00BRK	2.212.001
x	RESIL COMERCIAL LTDA	comercial@resil.com.br	00VEK	1300 93600
	MAT INCENDIO ENGENHARIA DE	matcom@infolink.com.br	01BFK	RA-4
	KIDDE BRASIL LTDA.		002ZK	KB-CO2-4
	COMANDO DA MARINHA	COA_MB@YAHOO.COM.BR	0027K	MAR 71000/551
	COMANDO DA MARINHA	COA_MB@YAHOO.COM.BR	0027K	MAR-E10018-00-4KG
	BUCKA INDUSTRIA E COMERCIO	bucka@buckaspiero.com.br	00BSK	4.365.220.000,00

MARCA
<<Preencha aqui uma marca, se houver>> 0,00

PREÇO TOTAL 4.652.843,00

Val. da Proposta: 60 dias.

(LOCAL E DATA)
Rio de Janeiro, 17de Agosto de 2026

Luiz Carlos A. Gomes
Ger. Cvoml.

* Campos para preenchimento da empresa
(*) Marque com um (X) a coluna ao lado do item cotado

Zimbra **shaira.oneida@marinha.mil.br**

RE: COTAÇÃO PARA MANGARATIBA III

De : Luiz Carlos <luizcarlos@yukonrio.com.br> ter., 18 de ago. de 2026 10:37
Assunto : RE: COTAÇÃO PARA MANGARATIBA III 1 anexo
Para : Lopes Ferreira <lopes.ferreira@marinha.mil.br>
Cc : shaira oneida <shaira.oneida@marinha.mil.br>

CUIDADO: E-mail externo. Não clique em links ou abra anexos, a menos que reconheça o remetente e saiba que o conteúdo é seguro. Em caso de e-mail suspeito, contacte o admin e encaminhe o cabeçalho MIME original para "abuse@marinha.mil.br".

Prezado Sgt. Lopes Ferreira,,

Segue o orçamento solicitado.
Estamos cotando apenas os itens de nosso escopo de fornecimento.
Gratos pelo convite.

Cordialmente,

Luiz Carlos A. Gomes
Yukon Equipamentos Contra Incêndio Ltda
Tel. (21) 2463-2513
Cel. (21) 99987-5838
Visite nosso Site: www.yukonrio.com.br
2026, vinte e sete anos da YUKON

De: "Lopes Ferreira" <lopes.ferreira@marinha.mil.br>
Enviada: 2026/08/12 13:33:25
Para: hugo.teixeira@marinha.mil.br
Cc: shaira.oneida@marinha.mil.br
Assunto: COTAÇÃO PARA MANGARATIBA III

Prezados Fornecedores,

Gostaria de ressaltar a importância da colaboração de suas empresas para o sucesso dos processos licitatórios em curso neste Centro. Como parte fundamental desse processo, precisamos dos orçamentos de suas empresas para conduzir devidamente a Pesquisa de Mercado.
Sem essas estimativas de preços, enfrentaremos dificuldades para avançar com os procedimentos necessários.
Solicitamos, por gentileza, que revisem a planilha anexa, ***observem os campos de preenchimento obrigatório*** e nos forneçam suas cotações para os itens relacionados, com a máxima agilidade possível.

Agradecemos imensamente pela atenção e colaboração, que são essenciais para o êxito dessas iniciativas.

--
Atenciosamente/Respeitosamente

ANDERSON LOPES FERREIRA
PRIMEIRO-SARGENTO (MO) 02.1448.16
Gerência de Suprimentos de Intendência
Sistelma: 8127-1525/(INTERNO)
Externo: 2101-0525 Ramal:1525
CSupAb - "Na paz ou na guerra: SUPRIR!"
E-mail: lopes.ferreira@marinha.mil.br

PROPOSTA YM - mod prop 1022026 atual(1).xls
2 MB

De : Lopes Ferreira <lopes.ferreira@marinha.mil.br> qua., 12 de ago. de 2026 13:32
Assunto : COTAÇÃO PARA MANGARATIBA III 1 anexo
Para : Hugo <hugo.teixeira@marinha.mil.br>
Cc : shaira.oneida <shaira.oneida@marinha.mil.br>

Prezados Fornecedores,

Gostaria de ressaltar a importância da colaboração de suas empresas para o sucesso dos processos licitatórios em curso neste Centro. Como parte fundamental desse processo, precisamos dos orçamentos de suas empresas para conduzir devidamente a Pesquisa de Mercado.
Sem essas estimativas de preços, enfrentaremos dificuldades para avançar com os procedimentos necessários.
Solicitamos, por gentileza, que revisem a planilha anexa, ***observem os campos de preenchimento obrigatório*** e nos forneçam suas cotações para os itens relacionados, com a máxima agilidade possível.

Agradecemos imensamente pela atenção e colaboração, que são essenciais para o êxito dessas iniciativas.

--
Atenciosamente/Respeitosamente

ANDERSON LOPES FERREIRA
PRIMEIRO-SARGENTO (MO) 02.1448.16
Gerência de Suprimentos de Intendência
Sistelma: 8127-1525/(INTERNO)
Externo: 2101-0525 Ramal:1525
CSupAb - "Na paz ou na guerra: SUPRIR!"
E-mail: lopes.ferreira@marinha.mil.br

---

mod prop 1022026 atual.xls
2 MB

CENTRO DE OBTENCAO DA MARINHA/RJ

Ata de Registro de Preços 38/2026

Informações Básicas

Número do artefato	UASG	Editado por	Atualizado em
38/2026	771300-CENTRO DE OBTENCAO DA MARINHA/RJ	TAMIRYS PATROCA DOS SANTOS	08/09/2026 08:57 (v 0.5)

Status

CONCLUIDO

Outras informações

Categoria	Número da Contratação	Processo Administrativo
II - compra, inclusive por encomenda/Bens de consumo		63439.000286/2026-41

1. DO OBJETO

MINISTÉRIO DA DEFESA

COMANDO DA MARINHA

CENTRO DE OBTENÇÃO DA MARINHA NO RIO DE JANEIRO

PREGÃO ELETRÔNICO Nº 90.102/2026

(Processo Administrativo n° **63439.000286/2026-41**)

Ata de Registro de Preços nº *XX*/*XXXX*

O Centro de Obtenção da Marinha no Rio de Janeiro, com sede na Avenida Brasil, nº10.500, na cidade do Rio de Janeiro, RJ, inscrito(a) no CNPJ sob o nº 00.394.502/0342-00, neste ato representado pelo Vice-Diretor, Capitão de Fragata, [*cargo e nome*], nomeado(a) pela Portaria nº *XX*, de *[dia]* de *[mês]* de *[ano]*, publicada no *DOU* de *[dia]* de *[mês]* de *[ano]*, portador da Matrícula Funcional nº *[nº matrícula]*, considerando o julgamento da licitação na modalidade de pregão, na forma eletrônica, para REGISTRO DE PREÇOS nº 90.102/2026, publicada no ..... de ...../...../202....., processo administrativo n.º **63439.000286/2026-41,** RESOLVE registrar os preços da(s) empresa(s) indicada(s) e qualificada(s) nesta ATA, de acordo com a classificação por ela(s) alcançada(s) e na(s) quantidade(s) cotada(s), atendendo as condições previstas no Edital de licitação, sujeitando-se as partes às normas constantes na Lei nº 14.133, de 1º de abril de 2021, no Decreto n.º 11.462, de 31 de março de 2023, e em conformidade com as disposições a seguir:

1.1. A presente Ata tem por objeto o registro de preços para a aquisição de itens de CAV, especificadas no item 1.1 do Termo de Referência, anexo I do edital de licitação n.º 54/2026, que é parte integrante desta Ata, assim como as propostas cujos preços tenham sido registrados, independentemente de transcrição.

2. DOS PREÇOS, ESPECIFICAÇÕES E QUANTITATIVOS

2.1. O preço registrado, as especificações do objeto, as quantidades mínimas e máximas de cada item, fornecedor (es) e as demais condições ofertadas na(s) proposta(s) são as que seguem:

Item do TR	Fornecedor *[razão social, CNPJ/MF, endereço, contatos, representante]*							
X	Especificação	Marca *(se exigida no edital)*	Modelo *(se exigido no edital)*	Unidade	Quantidade Máxima	Quantidade Mínima	Valor Unitário	Prazo garantia ou validade

2.2. A listagem do cadastro de reserva referente ao presente registro de preços consta como anexo a esta Ata.

3. ÓRGÃO(S) GERENCIADOR E PARTICIPANTE(S)

3.1. O órgão gerenciador será o Centro de Obtenção da Marinha no Rio de Janeiro.

3.2. Além do gerenciador, não há órgãos e entidades públicas participantes do registro de preços.

4. DA ADESÃO À ATA DE REGISTRO DE PREÇOS

4.1. Não será admitida a adesão à ata de registro de preços [decorrente desta licitação ou desta contratação direta, conforme justificativa apresentada nos estudos técnicos preliminares.

Vedação a acréscimo de quantitativos

4.11. É vedado efetuar acréscimos nos quantitativos fixados na ata de registro de preços.

5. VALIDADE, FORMALIZAÇÃO DA ATA DE REGISTRO DE PREÇOS E CADASTRO RESERVA

5.1. A validade da Ata de Registro de Preços será de 1 (um) ano, contado a partir do primeiro dia útil subsequente à data de divulgação no PNCP, podendo ser prorrogada por igual período, mediante a anuência do fornecedor, desde que comprovado o preço vantajoso.

5.1..1. Em caso de prorrogação da ata, poderá ser renovado o quantitativo originalmente registrado.

5.1.2. A Nota de Empenho decorrente da ata de registro de preços terá sua vigência estabelecida no próprio instrumento substitutivo e observará no momento da contratação e a cada exercício financeiro a disponibilidade de créditos orçamentários, bem como a previsão no plano plurianual, quando ultrapassar 1 (um) exercício financeiro.

5.1.3. Na formalização do instrumento substituto deverá haver a indicação da disponibilidade dos créditos orçamentários respectivos.

5.2. A contratação com os fornecedores registrados na ata será formalizada pelo órgão ou pela entidade interessada por intermédio de instrumento contratual, emissão de nota de empenho de despesa, autorização de compra ou outro instrumento hábil, conforme o art. 95 da Lei nº 14.133, de 2021.

5.2.1. O instrumento substitutivo de que trata o item 5.2. deverá ser assinado no prazo de validade da ata de registro de preços.

5.4. Após a homologação da licitação ou da contratação direta, deverão ser observadas as seguintes condições para formalização da ata de registro de preços:

5.4.1. Serão registrados na ata os preços e os quantitativos do adjudicatário, devendo ser observada a possibilidade de o licitante oferecer ou não proposta em quantitativo inferior ao máximo previsto no edital e se obrigar nos limites dela;

5.4.2. Será incluído na ata, na forma de anexo, o registro dos licitantes ou dos fornecedores que:

5.4.2.1. Aceitarem cotar os bens, as obras ou os serviços com preços iguais aos do adjudicatário, observada a classificação da licitação; e

5.4.2.2. Mantiverem sua proposta original.

5.4.3. Será respeitada, nas contratações, a ordem de classificação dos licitantes ou dos fornecedores registrados na ata.

5.5. O registro a que se refere o item 5.4.2 tem por objetivo a formação de cadastro de reserva para o caso de impossibilidade de atendimento pelo signatário da ata.

5.6. Para fins da ordem de classificação, os licitantes ou fornecedores que aceitarem reduzir suas propostas para o preço do adjudicatário antecederão aqueles que mantiverem sua proposta original.

5.7. A habilitação dos licitantes que comporão o cadastro de reserva a que se refere o item 5.4.2.2 somente será efetuada quando houver necessidade de contratação dos licitantes remanescentes, nas seguintes hipóteses:

5.7.1. Quando o licitante vencedor não assinar a ata de registro de preços, no prazo e nas condições estabelecidos no edital; e

5.7.2. Quando houver o cancelamento do registro do licitante ou do registro de preços nas hipóteses previstas no item 9.

5.8. O preço registrado com indicação dos licitantes e fornecedores será divulgado no PNCP e ficará disponibilizado durante a vigência da ata de registro de preços.

5.9. Após a homologação da licitação ou da contratação direta, o licitante mais bem classificado ou o fornecedor, no caso da contratação direta, será convocado para assinar a ata de registro de preços, no prazo e nas condições estabelecidos no edital de licitação ou no aviso de contratação direta, sob pena de decair o direito, sem prejuízo das sanções previstas na Lei nº 14.133, de 2021.

5.9.1. O prazo de convocação poderá ser prorrogado 1 (uma) vez, por igual período, mediante solicitação do licitante ou fornecedor convocado, desde que apresentada dentro do prazo, devidamente justificada, e que a justificativa seja aceita pela Administração.

5.10. A ata de registro de preços será assinada por meio de assinatura digital e disponibilizada no Sistema de Registro de Preços.

5.11. Quando o convocado não assinar a ata de registro de preços no prazo e nas condições estabelecidos no edital ou no aviso de contratação, observando o item 5.7 e subitens, fica facultado à Administração convocar os licitantes remanescentes do cadastro de reserva, na ordem de classificação, para fazê-lo em igual prazo e nas condições propostas pelo primeiro classificado.

5.12. Na hipótese de nenhum dos licitantes que trata o item 5.4.2.1, aceitar a contratação nos termos do item anterior, a Administração, observados o valor estimado e sua eventual atualização nos termos do edital , poderá:

5.12.1. Convocar para negociação os demais licitantes ou fornecedores remanescentes cujos preços foram registrados sem redução, observada a ordem de classificação, com vistas à obtenção de preço melhor, mesmo que acima do preço do adjudicatário; ou

5.12.2. Adjudicar e firmar o instrumento substitutivo nas condições ofertadas pelos licitantes ou fornecedores remanescentes, atendida a ordem classificatória, quando frustrada a negociação de melhor condição.

5.13. A existência de preços registrados implicará compromisso de fornecimento nas condições estabelecidas, mas não obrigará a Administração a contratar, facultada a realização de licitação específica para a aquisição pretendida, desde que devidamente justificada.

6. ALTERAÇÃO OU ATUALIZAÇÃO DOS PREÇOS REGISTRADOS

6.1. Os preços registrados poderão ser alterados ou atualizados em decorrência de eventual redução dos preços praticados no mercado ou de fato que eleve o custo dos bens, das obras ou dos serviços registrados, nas seguintes situações:

6.1.1. Em caso de força maior, caso fortuito ou fato do príncipe ou em decorrência de fatos imprevisíveis ou previsíveis de consequências incalculáveis, que inviabilizem a execução da ata tal como pactuada, nos termos da alínea “d” do inciso II do caput do art. 124 da Lei nº 14.133, de 2021;

6.1.2. Em caso de criação, alteração ou extinção de quaisquer tributos ou encargos legais ou a superveniência de disposições legais, com comprovada repercussão sobre os preços registrados;

6.1.3. Na hipótese de previsão no edital ou no aviso de contratação direta de cláusula de reajustamento ou repactuação sobre os preços registrados, nos termos da Lei nº 14.133, de 2021.

6.1.3.1. No caso do reajustamento, deverá ser respeitada a contagem da anualidade e o índice previstos para a contratação;

6.1.3.2. No caso da repactuação, poderá ser a pedido do interessado, conforme critérios definidos para a contratação.

7. NEGOCIAÇÃO DE PREÇOS REGISTRADOS

7.1. Na hipótese de o preço registrado tornar-se superior ao preço praticado no mercado por motivo superveniente, o órgão ou entidade gerenciadora convocará o fornecedor para negociar a redução do preço registrado.

7.1.1. Caso não aceite reduzir seu preço aos valores praticados pelo mercado, o fornecedor será liberado do compromisso assumido quanto ao item registrado, sem aplicação de penalidades administrativas.

7.1.2. Na hipótese prevista no item anterior, o gerenciador convocará os fornecedores do cadastro de reserva, na ordem de classificação, para verificar se aceitam reduzir seus preços aos valores de mercado e não convocará os licitantes ou fornecedores que tiveram seu registro cancelado.

7.1.3. Se não obtiver êxito nas negociações, o órgão ou entidade gerenciadora procederá ao cancelamento da ata de registro de preços, adotando as medidas cabíveis para obtenção de contratação mais vantajosa.

7.1.4. Na hipótese de redução do preço registrado, o gerenciador comunicará aos órgãos e às entidades que tiverem firmado instrumento substitutivos decorrentes da ata de registro de preços para que avaliem a conveniência e a oportunidade de diligenciarem negociação com vistas à alteração contratual, observado o disposto no art. 124 da Lei nº 14.133, de 2021.

7.2. Na hipótese de o preço de mercado tornar-se superior ao preço registrado e o fornecedor não poder cumprir as obrigações estabelecidas na ata, será facultado ao fornecedor requerer ao gerenciador a alteração do preço registrado, mediante comprovação de fato superveniente que supostamente o impossibilite de cumprir o compromisso.

7.2.1. Neste caso, o fornecedor encaminhará, juntamente com o pedido de alteração, a documentação comprobatória ou a planilha de custos que demonstre a inviabilidade do preço registrado em relação às condições inicialmente pactuadas.

7.2.2. Na hipótese de não comprovação da existência de fato superveniente que inviabilize o preço registrado, o pedido será indeferido pelo órgão ou entidade gerenciadora e o fornecedor deverá cumprir as obrigações estabelecidas na ata, sob pena de cancelamento do seu registro, nos termos do item 9.1, sem prejuízo das sanções previstas na Lei nº 14.133, de 2021, e na legislação aplicável.

7.2.3. Na hipótese de cancelamento do registro do fornecedor, nos termos do item anterior, o gerenciador convocará os fornecedores do cadastro de reserva, na ordem de classificação, para verificar se aceitam manter seus preços registrados, observado o disposto no item 5.7.

7.2.4. Se não obtiver êxito nas negociações, o órgão ou entidade gerenciadora procederá ao cancelamento da ata de registro de preços, nos termos do item 9.4, e adotará as medidas cabíveis para a obtenção da contratação mais vantajosa.

7.2.5. Na hipótese de comprovação da majoração do preço de mercado que inviabilize o preço registrado, conforme previsto no item 7.2 e no item 7.2.1, o órgão ou entidade gerenciadora atualizará o preço registrado, de acordo com a realidade dos valores praticados pelo mercado.

7.2.6. O órgão ou entidade gerenciadora comunicará aos órgãos e às entidades que tiverem firmado instrumentos substitutivos decorrentes da ata de registro de preços sobre a efetiva alteração do preço registrado, para que avaliem a necessidade de alteração contratual, observado o disposto no art. 124 da Lei nº 14.133, de 2021.

8. REMANEJAMENTO DAS QUANTIDADES REGISTRADAS NA ATA DE REGISTRO DE PREÇOS

8.8 Não há órgão/entidade participante, nem será admitida a adesão.

9. CANCELAMENTO DO REGISTRO DO LICITANTE VENCEDOR E DOS PREÇOS REGISTRADOS

9.1. O registro do fornecedor será cancelado pelo gerenciador, quando o fornecedor:

9.1.1. Descumprir as condições da ata de registro de preços, sem motivo justificado;

9.1.2. Não retirar a nota de empenho, ou instrumento equivalente, no prazo estabelecido pela Administração sem justificativa razoável;

9.1.3. Não aceitar manter seu preço registrado, na hipótese prevista no artigo 27, § 2º, do Decreto nº 11.462, de 2023; ou

9.1.4. Sofrer sanção prevista nos incisos III ou IV do caput do art. 156 da Lei nº 14.133, de 2021.

9.1.4.1. Na hipótese de aplicação de sanção prevista nos incisos III ou IV do caput do art. 156 da Lei nº 14.133, de 2021, caso a penalidade aplicada ao fornecedor não ultrapasse o prazo de vigência da ata de registro de preços, poderá o órgão ou a entidade gerenciadora, mediante decisão fundamentada, decidir pela manutenção do registro de preços, vedadas contratações derivadas da ata enquanto perdurarem os efeitos da sanção.

9.2. O cancelamento de registros nas hipóteses previstas no item 9.1 será formalizado por despacho do órgão ou da entidade gerenciadora, garantidos os princípios do contraditório e da ampla defesa.

9.3. Na hipótese de cancelamento do registro do fornecedor, o órgão ou a entidade gerenciadora poderá convocar os licitantes que compõem o cadastro de reserva, observada a ordem de classificação.

9.4. O cancelamento dos preços registrados poderá ser realizado pelo gerenciador, em determinada ata de registro de preços, total ou parcialmente, nas seguintes hipóteses, desde que devidamente comprovadas e justificadas:

9.4.1. Por razão de interesse público;

9.4.2. A pedido do fornecedor, decorrente de caso fortuito ou força maior; ou

9.4.3. Se não houver êxito nas negociações, nas hipóteses em que o preço de mercado tornar-se superior ou inferior ao preço registrado, nos termos do artigos 26, § 3º e 27, § 4º, ambos do Decreto nº 11.462, de 2023.

10. DAS PENALIDADES

10.1. O descumprimento da Ata de Registro de Preços ensejará aplicação das penalidades estabelecidas no edital.

10.1.1. As sanções também se aplicam aos integrantes do cadastro de reserva no registro de preços que, convocados, não honrarem o compromisso assumido injustificadamente após terem assinado a ata.

10.2. É da competência do gerenciador a aplicação das penalidades decorrentes do descumprimento do pactuado nesta ata de registro de preço (art. 7º, XIV, do Decreto nº 11.462, de 2023), exceto nas hipóteses em que o descumprimento disser respeito às contratações dos órgãos ou entidade participante, caso no qual caberá ao respectivo órgão participante a aplicação da penalidade (art. 8º, IX, do Decreto nº 11.462, de 2023).

10.3. O órgão ou entidade participante deverá comunicar ao órgão gerenciador qualquer das ocorrências previstas no item 9.1, dada a necessidade de instauração de procedimento para cancelamento do registro do fornecedor.

11. CONDIÇÕES GERAIS

11.1 As condições gerais de execução do objeto, tais como os prazos para entrega e recebimento, as obrigações da Administração e do fornecedor registrado, penalidades e demais condições do ajuste, encontram-se definidos no Termo de Referência, anexo ao edital.

Para firmeza e validade do pactuado, a presente Ata foi lavrada em .... (....) vias de igual teor, que, depois de lida e achada em ordem, vai assinada pelas partes.

Local e data

Assinaturas

Representante legal do órgão gerenciador e representante(s) legal(is) do(s) fornecedor(s) registrado(s)

12. ANEXO

Anexo

Cadastro Reserva

Seguindo a ordem de classificação, segue relação de fornecedores que aceitaram cotar os itens com preços iguais ao adjudicatário:

Item do TR	Fornecedor *[razão social, CNPJ/MF, endereço, contatos, representante]*							
X	Especificação	Marca *(se exigida no edital)*	Modelo *(se exigido no edital)*	Unidade	Quantidade Máxima	Quantidade Mínima	Valor Unitário	Prazo garantia ou validade

Seguindo a ordem de classificação, segue relação de fornecedores que mantiveram sua proposta original:

Item do TR	Fornecedor *[razão social, CNPJ/MF, endereço, contatos, representante]*							
X	Especificação	Marca *(se exigida no edital)*	Modelo *(se exigido no edital)*	Unidade	Quantidade Máxima	Quantidade Mínima	Valor Unitário	Prazo garantia ou validade

13. Responsáveis

Todas as assinaturas eletrônicas seguem o horário oficial de Brasília e fundamentam-se no §3º do Art. 4º do Decreto nº 10.543, de 13 de novembro de 2020.

JEFFERSON GOMES DE CARVALHO MUNIZ

Autoridade competente

MARINHA DO BRASIL

CENTRO DE OBTENCAO DA MARINHA NO RJ

PREGAO 90102/2026

MODELO DE PROPOSTA

Versão 2.2

IDENTIFICAÇÃO DA EMPRESA					
RAZÃO SOCIAL	*				
CNPJ	*			CODEMP	*
ENDEREÇO	*				
TELEFONE	*	FAX	*	E-MAIL	*

Solicitamos apresentar proposta para o fornecimento do material abaixo discriminado, observadas as condições gerais mencionadas no edital. Para maiores informações ligar para o tel. -
Esclarecemos que a proposta deverá ser entregue à comisão de licitação até o dia / /
às : horas, no seguinte endereço AV. BRASIL, 10500 - OLARIA - RJ

GERENTE	GERÊNCIA
BRYAN SOUTO MARTINS ANTUNES	GERENCIA DE MATERIAL COMUM

ITEM	NÚMERO DE ESTOQUE	NOMENCLATURA	U.F.	QT.	PRAZO ENTREGA	PREÇO UNIT. (R$)	PREÇO TOTAL (R$)
1	BR3222498	EXTINTOR DE INCENDIO DE CO2 (6 KG)	UN	44	*	*	

CARGA DE GAS CARBONICO DE 6 KG.
AGENTE EXTINTOR CO2
PRESSAO TESTE CILINDRO 18,9MPa.
PRESSAO TRABALHO 12,6MPa
CLASSE INCENDIO BC
Possui valvula de descarga em latao forjado com dispositivo de seguranca do tipo ruptura, difusor e mangueira em borracha
com trama interna de aco. Cilindro sem costura tratado termicamente.

DEVERA SER APRESENTADO CERTIFICADO DE CONFORMIDADE COM A NORMA ABNT NBR 15808.

LOCAL DE ENTREGA	CAM: 5670 - DepSIMRJ - Material Comum AV. BRASIL, 10500

	MRC	DESCRIÇÃO CARACTERÍSTICA	RESPOSTA DECODIFICADA	
	----------	----------	----------	
(*)	RAZÃO SOCIAL	EMAIL	CODEMP	REFERÊNCIA
	RESIL COMERCIAL LTDA	comercial@resil.com.br	00VEK	R 937
	MAT INCENDIO ENGENHARIA DE	matcom@infolink.com.br	01BFK	RA-6 (H)

MARCA

<<Preencha aqui uma marca, se houver>>

2	190041619	EXTINTOR DE INCENDIO DE CO2 (6 KG)	UN	230	*	*	

EXTINTOR DE INCENDIO PORTATIL COM CARGA DE GAS CARBONICO (CO2) DE 6kg E CAPACIDADE EXTINTORA
5-B:C, COM PRESSAO DE SERVICO 126 KGF/CM² (12,36 MPA) E PRESSAO DE TESTES DE 210 KGF/CM² (20,59 MPA),
CONFORME NORMA NBR 15808 / NBR 12791 E ESPECIFICACAO MAR 71000/551.
Capacidade Extintora: 5-B:C
Peso Cheio: 19,5 kg
Peso Vazio: 13,5 kg
DEVERA SER APRESENTADO CERTIFICADO DE CONFORMIDADE COM A NORMA ABNT NBR 15808.

LOCAL DE ENTREGA	CAM: 5670 - DepSIMRJ - Material Comum AV. BRASIL, 10500

	MRC	DESCRIÇÃO CARACTERÍSTICA	RESPOSTA DECODIFICADA
	APGF	TIPO DE DESENHO	HAND |
	BBLT	GRADUAÇÃO DA	6.0 KILOGRAMS NOMINAL |
	BTRP	MÉTODO DE DESCARGA	CARTRIDGE |
	NAME	ITEM NAME	EXTINGUISHER,FIRE
	AGAV	IDENTIFICAÇÃO FINAL DO	MATERIAL DE CAV SUBMARINO
	----------	----------	----------

(*)	RAZÃO SOCIAL	EMAIL	CODEMP	REFERÊNCIA
	C.M.COUTO SISTEMAS CONTRA	empresa@cmcouto.com.br	00BQK	CMC#EX017
	C.M.COUTO SISTEMAS CONTRA	empresa@cmcouto.com.br	00BQK	FE 36-6KG
	RESIL COMERCIAL LTDA	comercial@resil.com.br	00VEK	1300 93700
	KIDDE BRASIL LTDA.		002ZK	KB-CO2-6
	BUCKA INDUSTRIA E COMERCIO	bucka@buckaspiero.com.br	00BSK	4.365.220.002

MARCA
<<Preencha aqui uma marca, se houver>>

3	BR3071002	EXTINTOR DE INCENDIO DE ESPUMA	CJ	248	*	*

EXTINTOR PORTATIL ESPUMA MECANICA AFFF (6%) DE 9 LITROS;
PRESSAO TRABALHO 13,5GKF/CM2;
CAPACIDADE EXTINTORA DE 2-A:10B;
PESO CHEIO 14KG;
ACORDO NORMA MAR 71000/551 E ABNT NBR 15.808.

LOCAL DE ENTREGA	CAM: 5670 - DepSIMRJ - Material Comum AV. BRASIL, 10500

	MRC	DESCRIÇÃO CARACTERÍSTICA	RESPOSTA DECODIFICADA
	----------	----------	----------

(*)	RAZÃO SOCIAL	EMAIL	CODEMP	REFERÊNCIA
	BUCKA INDUSTRIA E COMERCIO	bucka@buckaspiero.com.br	00BSK	4.360.223.000

MARCA
<<Preencha aqui uma marca, se houver>>

4	190011397	EXTINTOR DE INCENDIO DE PO QUIMICO	UN	42	*	*

EXTINTOR DE INCENDIO COM CARGA DE PO QUIMICO SECO UTIL DE 12 KG,
CONFORME ESPECIFICACAO MAR 71000/551.
ACORDO ABNT NBR 15808
==========
CLASSE DE INCENDIO: BC

LOCAL DE ENTREGA	CAM: 5670 - DepSIMRJ - Material Comum AV. BRASIL, 10500

	MRC	DESCRIÇÃO CARACTERÍSTICA	RESPOSTA DECODIFICADA
	APGF	TIPO DE DESENHO	HAND |

	BBLT	GRADUAÇÃO DA	12.0 KILOGRAMS NOMINAL |	
	BTQY	AGENTE EXTINTOR PARA	DRY CHEMICAL |	
	FEAT	RECURSOS ESPECIAIS	PORTATIL, CODIGO P-12, COM	
	NAME	ITEM NAME	EXTINGUISHER,FIRE	
	----------	----------	----------	
(*)	RAZÃO SOCIAL	EMAIL	CODEMP	REFERÊNCIA
	RESIL COMERCIAL LTDA	comercial@resil.com.br	00VEK	1300.95900
	COMANDO DA MARINHA	COA_MB@YAHOO.COM.BR	0027K	MAR 71000/551
	BUCKA INDUSTRIA E COMERCIO	bucka@buckaspiero.com.br	00BSK	4.360.222.003

MARCA

<<Preencha aqui uma marca, se houver>>

5	190011400	EXTINTOR DE INCENDIO DE PO QUIMICO	UN	54	*	*

EXTINTOR DE INCENDIO COM CARGA DE PO QUIMICO UTIL DE 6 KG,
CONFORME ESPECIFICACAO MAR 71000/551.
CLASSE INCENDIO BC.
==========
==========

Bucka Industria e Comercio LTDA
Extintor de incendio portatil, com carga de po quimico seco a base de bicarbonato de sodio (Totalit Super), de acordo com a norma ABNT NBR 15808.
Pressurizado com nitrogenio, valvula gatilho com rosca M30 x 1,5 testada a pressao de 21 kgf/cm² e acoplado um indicador de pressao e o¿ring, para que nao haja vazamento do gas expelente.
Destinado a protecao e combate a incendio da Classe B (liquidos inflamaveis) C (materiais eletricos sob carga), e fornecido nas capacidades de 4/6/8/12 quilos de agente extintor, com pressao de servico 10,5 kgf/cm² (1,02 Mpa) e pressao de testes de 30 kgf/cm² (2,94 Mpa).
Temperatura de operacao: -10 a 50 °C.

Especificacoes:
Recipiente - Fabricado a partir de uma chapa plana de aco, calandrada, com fundo e cupula estampados a frio, soldado pelo processo MIG, incluindo a abertura para o agente extintor (gargalo). No cilindro e efetuado ensaio hidrostatico, a uma pressao de 30 kgf/cm², o qual deve ser refeito a cada 5 anos, a partir da data de fabricacao conforme norma ABNT NBR 15808.
Acabamento - Desengraxado, decapado e fosfatizado. Pintado externamente em pintura eletrostatica a po na cor vermelha;
Valvula - Tipo gatilho com rosca M30 x 1,5;
Indicador de Pressao - Fabricado em bourdon espiral, escala 0 a 21 kgf/cm² (1,03 MPa) rosca 1/8¿ NPT, caixa em inox.
Mangueira - Em PVC com trama de nylon, acoplada uma luva de empatacao e conexao com rosca

LOCAL DE ENTREGA	CAM: 5670 - DepSIMRJ - Material Comum AV. BRASIL, 10500

	MRC	DESCRIÇÃO CARACTERÍSTICA	RESPOSTA DECODIFICADA	
	FEAT	RECURSOS ESPECIAIS	PORTATIL, CODIGO P-6, COM	
	NAME	ITEM NAME	EXTINGUISHER,FIRE	
	APGF	TIPO DE DESENHO	HAND |	
	BBLT	GRADUAÇÃO DA	6.0 KILOGRAMS NOMINAL |	
	BTQY	AGENTE EXTINTOR PARA	DRY CHEMICAL |	
	----------	----------	----------	
(*)	RAZÃO SOCIAL	EMAIL	CODEMP	REFERÊNCIA
	KIDDE BRASIL LTDA	antonio.rampazzo@globaltax.com.br	00BRK	2.502.002
	KIDDE BRASIL LTDA.		002ZK	2.113.003
	COMANDO DA MARINHA	COA_MB@YAHOO.COM.BR	0027K	MAR 71000/551
	BUCKA INDUSTRIA E COMERCIO	bucka@buckaspiero.com.br	00BSK	4.360.222.001

	MARCA					
	<<Preencha aqui uma marca, se houver>>					
6	190011401	EXTINTOR DE INCENDIO DE PO QUIMICO	UN	10	*	*

EXTINTOR DE INCENDIO SOBRE RODAS COM CARGA DE PO QUIMICO ABC A BASE DE MONOFOSTATO DE AMONIO
E SULFATO DE MONOAMONIO DE 70 KG. POSSUI CAPACIDADE EXTINTORA 10A ; 120B, COM DISCO DE SEGURANCA
PARA NAO ROMPER A PRESSAO INFERIOR A 163 KGF/CM² (15,99 MPA) E NEM SUPERIOR A 210 KGF/CM² (20,59 MPA)
CONFORME NORMA NBR 15809. A SUA PRESSURIZACAO E FEITA ATRAVES DO CILINDRO DE NITROGENIO (N2)
DE 7 LITROS COM 130KGF/CM² A 20° C.
Peso Cheio: 127 kg
Peso Vazio: 70 kg
DEVERA SER APRESENTADO CERTIFICADO DE CONFORMIDADE COM A NORMA ABNT NBR 15809.

LOCAL DE ENTREGA	CAM: 5670 - DepSIMRJ - Material Comum AV. BRASIL, 10500

	MRC	DESCRIÇÃO CARACTERÍSTICA	RESPOSTA DECODIFICADA
	APGF	TIPO DE DESENHO	WHEELED |
	BBLT	GRADUAÇÃO DA	70.0 KILOGRAMS NOMINAL |
	BTQY	AGENTE EXTINTOR PARA	DRY CHEMICAL |
	FEAT	RECURSOS ESPECIAIS	PORTATIL, CODIGO P-70, COM
	NAME	ITEM NAME	EXTINGUISHER,FIRE
	----------	----------	----------

(*)	RAZÃO SOCIAL	EMAIL	CODEMP	REFERÊNCIA
	COMANDO DA MARINHA	COA_MB@YAHOO.COM.BR	0027K	MAR 71000/551
	BUCKA INDUSTRIA E COMERCIO	bucka@buckaspiero.com.br	00BSK	4.370.156.020
	BUCKA INDUSTRIA E COMERCIO	bucka@buckaspiero.com.br	00BSK	AP-70

	MARCA					
	<<Preencha aqui uma marca, se houver>>					
7	190011399	EXTINTOR DE INCENDIO DE PO QUIMICO	UN	127	*	*

EXTINTOR DE INCENDIO PORTATIL COM CARGA DE PO QUIMICO BC DE 8kg E CAPACIDADE EXTINTORA 40-B:C,
COM PRESSAO DE SERVICO 126 KGF/CM² (12,36 MPA) E PRESSAO DE TESTES DE 210 KGF/CM² (20,59 MPA),
CONFORME NORMA NBR 15808.
Capacidade Extintora: 40-B:C
Peso Bruto: 11,5 kg
DEVERA SER APRESENTADO CERTIFICADO DE CONFORMIDADE COM A NORMA ABNT NBR 15808.

LOCAL DE ENTREGA	CAM: 5670 - DepSIMRJ - Material Comum AV. BRASIL, 10500

	MRC	DESCRIÇÃO CARACTERÍSTICA	RESPOSTA DECODIFICADA
	APGF	TIPO DE DESENHO	HAND |
	BBLT	GRADUAÇÃO DA	8.0 KILOGRAMS NOMINAL |
	BTQY	AGENTE EXTINTOR PARA	DRY CHEMICAL |
	FEAT	RECURSOS ESPECIAIS	PORTATIL, CODIGO P-8, COM
	NAME	ITEM NAME	EXTINGUISHER,FIRE
	----------	----------	----------

(*)	RAZÃO SOCIAL	EMAIL	CODEMP	REFERÊNCIA
	KIDDE BRASIL LTDA	antonio.rampazzo@globaltax.com.br	00BRK	2.503.001
	KIDDE BRASIL LTDA	antonio.rampazzo@globaltax.com.br	00BRK	2.503.002
	RESIL COMERCIAL LTDA	comercial@resil.com.br	00VEK	1300.95800
	RESIL COMERCIAL LTDA	comercial@resil.com.br	00VEK	R958
	BUCKA INDUSTRIA E COMERCIO	bucka@buckaspiero.com.br	00BSK	4.360.222.002

	MARCA						
	<<Preencha aqui uma marca, se houver>>						
8	BR3305403	EXTINTOR DE INCENDIO DE PO QUIMICO	UN	12	*	*	
	MODELO Nº MPK 6L / CLASSE DE FOGO K / CONTEUDO 6L / AGENTE EXTINTORA : KOMET K / ALTURA 640mm DIAMETRO 157mm / PROFUNDIDADE 160mm / TEMPO DE DESCARGA APROXIMADO 45Seg						
	LOCAL DE ENTREGA	CAM: 5670 - DepSIMRJ - Material Comum AV. BRASIL, 10500					

	MRC	DESCRIÇÃO CARACTERÍSTICA	RESPOSTA DECODIFICADA
	ADNN	MATERIAL DO CONTÊINER	STAINLESS STEEL
	ASHM	TIPO DE VÁLVULA	KITTEN
	APGF	TIPO DE DESENHO	HAND
	APQB	TIPO DE UNIDADE	CARREGADO
	BTRP	MÉTODO DE DESCARGA	PRESSÃO ARMAZENADA
	AGAV	IDENTIFICAÇÃO FINAL DO	4210-BR-330-5403
	----------	----------	----------

(*)	RAZÃO SOCIAL	EMAIL	CODEMP	REFERÊNCIA
	BUCKA INDUSTRIA E COMERCIO	bucka@buckaspiero.com.br	00BSK	4.360.222.023

	MARCA						
	<<Preencha aqui uma marca, se houver>>						
9	002459438	FITA DE ACO INOXIDAVEL PARA PERCINTAR	RL	16	*	*	
	CINTA (FITA) DE ACO INOXIDAVEL, LISA, CANTOS, ARREDONDADOS, POLIDA, PARA PERCINTAR.DIMENSOES:- LARGURA _____ 12,70MM (1/2 POL)- ESPESSURA _____ 0,76MM (0,030 POL)- COMPRIMENTO TOTAL _____ 100FT (30M).						
	LOCAL DE ENTREGA	CAM: 5670 - DepSIMRJ - Material Comum AV. BRASIL, 10500					

	MRC	DESCRIÇÃO CARACTERÍSTICA	RESPOSTA DECODIFICADA
	AJXN	STRENGTH,BREAKING	1500.00 POUNDS MINIMUM |
	ABGL	LARGURA	0.500 INCHES NOMINAL |
	ABNM	ESPESSURA	0.030 INCHES NOMINAL |
	ABRY	COMPRIMENTO	100.000 FEET NOMINAL |
	APGF	TIPO DE DESENHO	NAILLESS |
	ASBC	PESO BASE NOMINAL	18.82 FEET PER POUND |
	MATT	MATERIAL	STEEL CORROSION RESISTING |
	NAME	ITEM NAME	STRAPPING
	----------	----------	----------

(*)	RAZÃO SOCIAL	EMAIL	CODEMP	REFERÊNCIA
	INFOR UP COMERCIO, SERVICOS E	falecom@abracadeiras.store	06CVK	6FN7BHEG6

	MARCA						
	<<Preencha aqui uma marca, se houver>>						
10	002459440	FITA DE ACO INOXIDAVEL PARA PERCINTAR	RO	14	*	*	

CINTA (FITA) DE ACO INOXIDAVEL, LISA, CANTOS ARRE-
DONDADOS, POLIDA, PARA PERCINTAR.
DIMENSOES:
- LARGURA _____ 19MM (3/4 POL)
- ESPESSURA _____ 0,81MM (0,032 POL)
- COMPRIMENTO TOTAL _____ 100FT (30M).

BAND-IT C206 3/4" (19.05mm) Stainless Steel Band Strapping

Stainless Steel Banding & Strapping for Cable & Pipes

BAND-IT Band C206

3/4" (19.05mm) Wide x 100 Foot (30.5M) Per Coil

Stainless Steel Banding Strap - Type 201

Use with BAND-IT Buckles C256

BAND-IT banding is also available in grade 316 stainless steel, monel and inconel and industrial, hazardous area, offshore and subsea cable or pipe strapping and banding applications.

201 stainless steel offers good resistance to oxidation and corrosive agents
Utilized in industrial cable and pipe banding or strapping applications
Can be used with clip style buckles to create band clamps
Packaged in a standard box or a durable plastic tote for easy dispensing

Installs easily with the following tools: the Standard Banding Tool (Band-It C00169), the Heavy Duty Banding Tool (Band-It C00369), the Bantam Tool (Band-It C07569), the Bantam Strapping Tool (Band-It C08569),the Rachet Tool (Band-It C40099) and Pok-IT II Tool (Band-It J02069).

LOCAL DE ENTREGA	CAM: 5670 - DepSIMRJ - Material Comum AV. BRASIL, 10500

	MRC	DESCRIÇÃO CARACTERÍSTICA	RESPOSTA DECODIFICADA
	ABGL	LARGURA	0.750 INCHES NOMINAL |
	ABNM	ESPESSURA	0.032 INCHES NOMINAL |
	ABRY	COMPRIMENTO	100.000 FEET NOMINAL |
	AJXN	STRENGTH,BREAKING	24000.0 POUNDS MINIMUM |
	APGF	TIPO DE DESENHO	NAILLESS |
	ASBC	PESO BASE NOMINAL	11.85 FEET PER POUND |
	MATT	MATERIAL	STEEL CORROSION RESISTING |
	NAME	ITEM NAME	STRAPPING
	----------	----------	----------

(*)	RAZÃO SOCIAL	EMAIL	CODEMP	REFERÊNCIA
	INFOR UP COMERCIO, SERVICOS E	falecom@abracadeiras.store	06CVK	4XMPXNX7K

MARCA

<<Preencha aqui uma marca, se houver>>

11	190020825	FLANGE CEGO (1")	UN	41	*	*

Flange Cego Liso para rede de 1 pol. com pressao nominal de 16 bar.
Material Aco Carbono ASTM A 105.
Espessura de 16 mm.
Dimensoes conforme norma DIN 2527.

	LOCAL DE ENTREGA	CAM: 5670 - DepSIMRJ - Material Comum AV. BRASIL, 10500					
		MRC	**DESCRIÇÃO CARACTERÍSTICA**	**RESPOSTA DECODIFICADA**			
		----------	----------	----------			
	(*)	RAZÃO SOCIAL	EMAIL	CODEMP	REFERÊNCIA		
		ARSENAL DE MARINHA NO RIO DE		00AJK	P-TUBO-DE1IN		
		NORTEC ASSESSORIA TECNICA E		002EK	P-TUBO-DE1IN		
	MARCA						
	<<Preencha aqui uma marca, se houver>>						
12	190020823	FLANGE CEGO (2 1/2")	UN	15	*	*	
	Flange Cego Liso para rede de 2 1/2 pol. com pressao nominal de 16 bar. Material Aco Carbono ASTM A 105. Espessura de 18 mm. Dimensoes conforme norma DIN 2527.						
	LOCAL DE ENTREGA	CAM: 5670 - DepSIMRJ - Material Comum AV. BRASIL, 10500					
		MRC	**DESCRIÇÃO CARACTERÍSTICA**	**RESPOSTA DECODIFICADA**			
		----------	----------	----------			
	(*)	RAZÃO SOCIAL	EMAIL	CODEMP	REFERÊNCIA		
		ARSENAL DE MARINHA NO RIO DE		00AJK	P-TUBO-DE2-1-2IN		
		SINDAL SA SOCIEDADE INDSTRL DE		#E361	P-TUBO DE 2 1/2IN		
		NORTEC ASSESSORIA TECNICA E		002EK	P-TUBO DE 2 1/2IN		
	MARCA						
	<<Preencha aqui uma marca, se houver>>						
13	190021826	FLANGE CEGO (2")	UN	37	*	*	
	Flange Cego Liso para rede de 2 pol. com pressao nominal de 16 bar. Material Aco Carbono ASTM A 105. Espessura de 18 mm. Dimensoes conforme norma DIN 2527.						
	LOCAL DE ENTREGA	CAM: 5670 - DepSIMRJ - Material Comum AV. BRASIL, 10500					
		MRC	**DESCRIÇÃO CARACTERÍSTICA**	**RESPOSTA DECODIFICADA**			
		MATT	MATERIAL	ACO CARBONO			
		NAME	ITEM NAME	FLANGE,PIPE,BLIND			
		----------	----------	----------			
	(*)	RAZÃO SOCIAL	EMAIL	CODEMP	REFERÊNCIA		
		NIAGARA COMERCIAL	vendas@nicsa.com.br	00LYK	DIAM.NOM.50MM-ACO CARBONO		
	MARCA						
	<<Preencha aqui uma marca, se houver>>						
14	190020821	FLANGE CEGO (3")	UN	27	*	*	
	Flange Cego Liso para rede de 3 pol. com pressao nominal de 16 bar. Material Aco Carbono ASTM A 105. Espessura de 20 mm. Dimensoes conforme norma DIN 2527.						
	LOCAL DE ENTREGA	CAM: 5670 - DepSIMRJ - Material Comum AV. BRASIL, 10500					
		MRC	**DESCRIÇÃO CARACTERÍSTICA**	**RESPOSTA DECODIFICADA**			
		----------	----------	----------			

(*)	RAZÃO SOCIAL	EMAIL	CODEMP	REFERÊNCIA
	ARSENAL DE MARINHA NO RIO DE		00AJK	P-TUBO DE 3IN

MARCA

<<Preencha aqui uma marca, se houver>>

15	190020822	FLANGE CEGO (4")	UN	29	*	*

Flange Cego Liso para rede de 4 pol. com pressao nominal de 16 bar.
Material Aco Carbono ASTM A 105.
Espessura de 20 mm.
Dimensoes conforme norma DIN 2527.

LOCAL DE ENTREGA	CAM: 5670 - DepSIMRJ - Material Comum AV. BRASIL, 10500

	MRC	DESCRIÇÃO CARACTERÍSTICA	RESPOSTA DECODIFICADA
	----------	----------	----------

(*)	RAZÃO SOCIAL	EMAIL	CODEMP	REFERÊNCIA
	ARSENAL DE MARINHA NO RIO DE		00AJK	P-TUBO DE 4IN
	NORTEC ASSESSORIA TECNICA E		002EK	P-TUBO DE 4IN

MARCA

<<Preencha aqui uma marca, se houver>>

16	001868170	FORMAO (1")	UN	5	*	*

CABO RETO, LARGURA DA LAMINA 1IN, COMPRIMENTO TO-TAL 7IN.

LOCAL DE ENTREGA	CAM: 5670 - DepSIMRJ - Material Comum AV. BRASIL, 10500

	MRC	DESCRIÇÃO CARACTERÍSTICA	RESPOSTA DECODIFICADA
	AEAE	COMPRIMENTO DA	7.000 INCHES MINIMUM |
	AEAF	LARGURA DA LÂMINA	1.000 INCHES NOMINAL |
	ASWL	FORMA DA HASTE	STRAIGHT |
	CYAS	MATERIAL DA ALÇA	WOOD |
	ENAC	CÓDIGO DE ATRIBUTO	PLASTICS REMOVAL IN THE MARINE
	NAME	ITEM NAME	CHISEL,PARING
	ZZZK	ESPECIFICAÇÃO/DADOS	05047-ASME B107.410 CAT 44
	ZZZT	DADO	2 TYPE |
	----------	----------	----------

(*)	RAZÃO SOCIAL	EMAIL	CODEMP	REFERÊNCIA
	O. V. D. IMPORTADORA E	contabilidade@ovd.com.br	051RK	35 74 100 100

MARCA

<<Preencha aqui uma marca, se houver>>

17	BR3236206	GRAMPO	UN	10	*	*

Grampo Tipo C

Corpo em ferro fundido modular reforcado e acabamento com pintura eletrostatica a po.

Tamanho: 6"
Peso 1,14 Kg

LOCAL DE ENTREGA	CAM: 5670 - DepSIMRJ - Material Comum AV. BRASIL, 10500

	MRC	DESCRIÇÃO CARACTERÍSTICA	RESPOSTA DECODIFICADA
	----------	----------	----------

(*)	RAZÃO SOCIAL	EMAIL	CODEMP	REFERÊNCIA
	TRAMONTINA GARIBALDI S.A.	MAFFEI@TRAMONTINA.NET	00B8K	43190006

MARCA

<<Preencha aqui uma marca, se houver>>

18	001800897	GRAMPO AJUSTAVEL TIPO C (6" - PESCOCO 3	UN	10	*	*

ACO, PROFUNDIDADE PESCOCO 3-1/8 POL, ABERTURA MOR-DENTE 6 POL, AJUSTAVEL, PARA SERVICOS PESADOS.

LOCAL DE ENTREGA	CAM: 5670 - DepSIMRJ - Material Comum AV. BRASIL, 10500

	MRC	DESCRIÇÃO CARACTERÍSTICA	RESPOSTA DECODIFICADA
	AQCL	PROFUNDIDADE DA	3.125 INCHES NOMINAL |
	BRKR	GRADUAÇÃO DE SERVIÇO	HEAVY SERVICE |
	BSKJ	GRADUAÇÃO DA CARGA	27500.000 POUNDS |
	BSKN	ABERTURA NOMINAL DO	6.000 INCHES |
	ENAC	CÓDIGO DE ATRIBUTO	PLASTICS REMOVAL IN THE MARINE
	NAME	ITEM NAME	CLAMP,C
	----------	----------	----------

(*)	RAZÃO SOCIAL	EMAIL	CODEMP	REFERÊNCIA
	O. V. D. IMPORTADORA E	contabilidade@ovd.com.br	051RK	35 75 000 600

MARCA

<<Preencha aqui uma marca, se houver>>

19	002497494	GRAMPO AJUSTAVEL TIPO C (8" - PESCOCO 3	UN	10	*	*

ACO, PROFUNDIDADE PESCOCO 3-1/2 POL, ABERTURA MOR-DENTE 8 POL, AJUSTAVEL, SERVICO CARPINTARIA.

LOCAL DE ENTREGA	CAM: 5670 - DepSIMRJ - Material Comum AV. BRASIL, 10500

	MRC	DESCRIÇÃO CARACTERÍSTICA	RESPOSTA DECODIFICADA
	AQCL	PROFUNDIDADE DA	3.000 INCHES NOMINAL |
	BRKR	GRADUAÇÃO DE SERVIÇO	HEAVY SERVICE |
	BSKJ	GRADUAÇÃO DA CARGA	31250.000 POUNDS |
	BSKN	ABERTURA NOMINAL DO	8.000 INCHES |
	ENAC	CÓDIGO DE ATRIBUTO	PLASTICS REMOVAL IN THE MARINE
	NAME	ITEM NAME	CLAMP,C
	----------	----------	----------

(*)	RAZÃO SOCIAL	EMAIL	CODEMP	REFERÊNCIA
	O. V. D. IMPORTADORA E	contabilidade@ovd.com.br	051RK	35 75 000 800

MARCA

<<Preencha aqui uma marca, se houver>>

20	190016881	LAMINA PARA ARCO DE SERRA (12" - 18	UN	70	*	*

LAMINA SERRA MANUAL ACO RAPIDO FLEXIVEL
18 DENTE POR POLEGADA,
COMPRIMENTO DA LAMINA: 300 mm,
LARGURA DA LAMINA: 13 mm
ESPESSURA DA LAMINA: 0,60 mm.

LOCAL DE ENTREGA	CAM: 5670 - DepSIMRJ - Material Comum AV. BRASIL, 10500

	MRC	DESCRIÇÃO CARACTERÍSTICA	RESPOSTA DECODIFICADA
	AEAE	COMPRIMENTO DA	305 MILLIMETERS NOMINAL
	AJBG	ESPESSURA DA LÂMINA	0.635 MILLIMETERS NOMINAL
	APGF	TIPO DE DESENHO	FLEXIBLE

	AQZN	QUANTIDADE DE DENTES	18.0 PER INCH		
	NAME	ITEM NAME	BLADE,HAND HACKSAW		
	----------	----------	----------		
(*)	RAZÃO SOCIAL	EMAIL	CODEMP	REFERÊNCIA	
	STARRETT INDUSTRIA E COMERCIO	falecom@starrett.com.br	003NK	BS1218	
	APEX TOOL GROUP INDUSTRIA E	apexinfo.br@apextoolgroup.com	00JEK	KS 1218	
	MARCA				
	<<Preencha aqui uma marca, se houver>>				

21	660145893	LAMINA PARA ARCO DE SERRA (12" - 24	UN	35	*	*

LAMINA SERRA MANUAL ACO RAPIDO FLEXIVEL
24 DENTE POR POLEGADA,
COMPRIMENTO DA LAMINA: 300 mm,
LARGURA DA LAMINA: 13 mm
ESPESSURA DA LAMINA: 0,60 mm.

LOCAL DE ENTREGA	CAM: 5670 - DepSIMRJ - Material Comum AV. BRASIL, 10500

	MRC	DESCRIÇÃO CARACTERÍSTICA	RESPOSTA DECODIFICADA
	AEAE	COMPRIMENTO DA	300.0 MILLIMETERS NOMINAL |
	AJBG	ESPESSURA DA LÂMINA	0.65 MILLIMETERS NOMINAL |
	APGF	TIPO DE DESENHO	FLEXIBLE |
	AQZN	QUANTIDADE DE DENTES	24 PER INCH |
	FEAT	RECURSOS ESPECIAIS	WIDTH 13.0 MILLIMETRES NOMINAL |
	MATT	MATERIAL	BLADE - STEEL, HIGH SPEED |
	NAME	ITEM NAME	BLADE,HAND HACKSAW
	----------	----------	----------

(*)	RAZÃO SOCIAL	EMAIL	CODEMP	REFERÊNCIA
	STARRETT INDUSTRIA E COMERCIO	falecom@starrett.com.br	003NK	BS1224
	MARCA			
	<<Preencha aqui uma marca, se houver>>			

22	006433562	LANTERNA ELETRICA DE CABECA	UN	30	*	*

TIPO MINEIRO, ESPEC W-L-215.

LOCAL DE ENTREGA	CAM: 5670 - DepSIMRJ - Material Comum AV. BRASIL, 10500

	MRC	DESCRIÇÃO CARACTERÍSTICA	RESPOSTA DECODIFICADA
	AEUJ	TIPO DE BASE DE	MINIATURE SCREW |
	AEXD	COR DA LENTE	COLORLESS |
	AEXK	TRANSPARÊNCIA DA	TRANSPARENT |
	AEYM	MOVIEMTNO DO FEIXE DE	FIXED |
	ASXH	VOLTAGE RATING IN	5.1 DC NOMINAL |
	AXGY	MÉTODO DE MONTAGEM	HEADBAND |
	CBBL	RECURSOS FORNECIDOS	SWITCH .and. REPLACEABLE
	CRHX	QUANTIDADE E TIPO DE	1 INCANDESCENT |
	CSGT	TIPO DE BATERIA E	4 DRY |
	CTXJ	CONDIÇÃO DA	BACK - SMOOTH |
	CTXJ	CONDIÇÃO DA	FACE - SMOOTH |
	FEAT	RECURSOS ESPECIAIS	W/BELT CLIP FOR BAT ERY CASE |
	NAME	ITEM NAME	LANTERN,ELECTRIC
	SHPE	FORMA	CONICAL |
	TMQY	ITENS FORNECIDOS E	1 LAMP |
	ZZZT	DADO	1 CLASS |

	----------	----------	----------	----------
(*)	RAZÃO SOCIAL	EMAIL	CODEMP	REFERÊNCIA
	O. V. D. IMPORTADORA E	contabilidade@ovd.com.br	051RK	80 75 003 300
	MARCA			
	<<Preencha aqui uma marca, se houver>>			

23	190036120	LIQUIDO GERADOR DE ESPUMA	BU	1800	*	*

LIQUIDO GERADOR ESPUMA (AFFF) 6% TIPO 7.
ESPECIFICACAO MIL F-24385 E MAR 71000/410A,
ABTNT NBR 15511 TIPO 7,
NO QUESITO PERFORMANCE AO FOGO,
ITEM 3.4 TABELA II ATENDE AS CLASSES HC (EXTINCAO DE INCENDIOS EM HIDROCARBONETOS),
AR (EXTINCAO DE INCENDIOS EM SOLVENTES POLARES) E CLASSE AV (UTILIZACAO EM
AEROPORTOS PARA
EXTINCAO DE INCENDIOS EM H IDROCARBONETOS).
EMBALAGEM BU C/20 LITROS.

LOCAL DE ENTREGA	CAM: 5670 - DepSIMRJ - Material Comum AV. BRASIL, 10500

	MRC	DESCRIÇÃO CARACTERÍSTICA	RESPOSTA DECODIFICADA
	BXPQ	VOLUME MÍNIMO DE	20 LITERS PER LITER
	NAME	ITEM NAME	FOAM LIQUID,FIRE EXTINGUISHING

	----------	----------	----------	----------
(*)	RAZÃO SOCIAL	EMAIL	CODEMP	REFERÊNCIA
	AGENA RESINAS E COLAS LTDA	VENDAS@AGENA.COM.BR	00MFK	AGEFOAM 2166/NB
	KIDDE BRASIL LTDA	antonio.rampazzo@globaltax.com.br	00BRK	SINTEX AFFF 6%
	MARCA			
	<<Preencha aqui uma marca, se houver>>			

24	190011372	LUVA ANTICHAMAS (BOMBEIRO)	PR	140	*	*

LUVA DE COMBATE A INCENDIOS, TAMANHO 10.
LUVA PARA BOMBEIROS E BRIGADISTAS FABRICADA EM COURO DE VAQUETA NA PALMA E
FIBRA ARAMIDA NO DORSO. RESISTENTE A CORTE, ABRASAO E TEMPERATURAS DE ATE 300ºC.

CAMADA EXTERNA:
COURO DE VAQUETA RESISTENTE A TEMPERATURAS ELEVADAS COM RESISTENCIA A ABRASAO
E CORTES.

BARREIRA DE VAPOR ¿ FILME DE POLIURETANO ANTICHAMA NA COR BRANCA, PARA INIBIR
PASSAGEM DE PRODUTOS QUIMICOS E LIQUIDOS.

BARREIRA DE CALOR ¿ MANTA 100% FIBRA ARAMIDA COM GRAMATURA NAO INFERIOR A
240 G/M2, PARA ATUAR COMO BARREIRA TERMICA.

PUNHO ELASTICO EM MATERIAL ANTICHAMA DE APROXIMADAMENTE 07 CM.

TODA A COSTURA DA LUVA DEVE SER FEITA EM LINHA PARA-ARAMIDA.

LOCAL DE ENTREGA	CAM: 5670 - DepSIMRJ - Material Comum AV. BRASIL, 10500

	MRC	DESCRIÇÃO CARACTERÍSTICA	RESPOSTA DECODIFICADA
	BYTW	TIPO DE PUNHO	KNIT WRIST |
	FMAT	MATERIAL DA FIBRA	BACK - 75%META-ARAMIDA .and.
	FMAT	MATERIAL DA FIBRA	PALM - 100%PARA-ARAMIDA |
	FMAT	MATERIAL DA FIBRA	LINING -
	FMAT	MATERIAL DA FIBRA	BACK - 2%FIBRA ANTIESTATICA |

	FMAT	MATERIAL DA FIBRA	BACK - 23%PARA-ARAMIDA .and.		
	HUES	COR	PALM - YELLOW |		
	HUES	COR	CUFF - BEIGE .and. CUFF - YELLOW |		
	HUES	COR	BACK - BLACK |		
	LGTH	LENGTH	3300.0 MILLIMETERS |		
	NAME	ITEM NAME	GLOVES,FIREMEN'S		
	SUPP	RECURSOS	A LUVA DEVERA SER IMPERMEAVEL		
	FMAT	MATERIAL DA FIBRA	LINING - FELTRO100%META-ARAMIDA		
	----------	----------	----------		
(*)	RAZÃO SOCIAL	EMAIL	CODEMP	REFERÊNCIA	
	COMANDO DA MARINHA	COA_MB@YAHOO.COM.BR	0027K	MAR 71000/005A	
	QUALYTEXTIL S/A	comercial@qualytextil.com.br	0088K	QUALY-LUB-01	
	MARCA				
	<<Preencha aqui uma marca, se houver>>				

25	190013714	LUVA ANTI-FLASHING (NAO E ANTICHAMAS)	PR	4778	*	*	

Nomenclatura correta do item: LUVA DE ALGODAO

LUVA DE TECIDO 100% ALGODAO, NAO TRATADO
COM RETARDANTE DE CHAMAS (NAO E ANTI-CHAMAS)
NA COR NATURAL CRU E LINHA DE COSTURA Nº 10 DE 100%
ALGODAO. A COMPOSICAO DO ELASTICO: 39%
ELASTANO E 61% POLIESTER. COMPRIMENTO
TOTAL DE 53 CM.

LOCAL DE ENTREGA	CAM: 5670 - DepSIMRJ - Material Comum AV. BRASIL, 10500

	MRC	**DESCRIÇÃO CARACTERÍSTICA**	**RESPOSTA DECODIFICADA**	
	----------	----------	----------	
(*)	RAZÃO SOCIAL	EMAIL	CODEMP	REFERÊNCIA
	YUKON EQUIPAMENTOS CONTRA	comercial@yukonrio.com.br	01A4K	LUVA MAR
	COMANDO DA MARINHA	COA_MB@YAHOO.COM.BR	0027K	MAR 004/005
	CONFECÇÕES FLÁVIA INDUSTRIA E		00MVK	4038
	LONAPLAS INDUSTRIA E COMERCIO	lonaplas@lonaplas.com.br	0074K	LAF-LNPS
	HAGNUS COMERCIO E SERVICO	vendas@hagnus.com.br	05VWK	LHGN FLASH
	MARCA			
	<<Preencha aqui uma marca, se houver>>			

26	190051378	LUVA DE BOMBEIRO (TAM 7)	PR	10	*	*	

LUVA BOMBEIRO CONFECCIONADA EM COURO VAQUETA PRETA NA COR PRETA , DORSO LISO
03 DEDOS + INDICADOR , COM COSTURA , ELASTICO DE 20MM , PUNHO EM MALHA DE PARA-ARAMIDA.
COMPOSTA EM MULTICAMADAS , PARA OPERACOES COM TEMPERATURAS E PRODUTOS LIQUIDOS E ABRASIVOS , DURANTE SUA UTILIZACAO A LUVA DEVERA DAR PROTECAO UNICA SEM GERAR VAPOR INTERNO .
CAMADA EXTERNA - COURO VAQUETE NA COR PRETA PARA RESISTIR TEMPERATURAS ELEVADAS COM RESISTENCIA
A ABRASAO E CORTES.
1- CAMADA INTERNA - BARREIRA DE VAPOR , FILME DE POLIURETANO ANTICHAMA PARA INIBIR PASSAGEM
DE PRODUTOS QUIMICOS E LIQUIDOS.
2- CAMADA INTERNA - BARREIRA DE CALOR : FELTRO DE FIBRAS ARAMIDA E SUEDINE , ATUANDO COMO BARREIRA TERMICA.
ELASTICO NO DORSO EM COSTURA ZIG-ZAG COM FIOS DE PARA-ARAMIDA.
PUNHO EM MALHA PARA -ARAMIDA 300 G/M2 , SANFONADA PARA INIBIR ENTRADA DE PRODUTOS E CALOR . TODA
A COSTURA DA LUVA E FEITA EM LINHA PARA-ARAMIDA.

OBS :
O FORNECEDOR DO ITEM DEVERA APRESENTAR :
A) CAEPI emitido pelo MTE com validade em dia ;
B) Laudo / Certificado que atenda as Normas EN 388 e EN 420.
==========

LOCAL DE ENTREGA	CAM: 5670 - DepSIMRJ - Material Comum AV. BRASIL, 10500

	MRC	DESCRIÇÃO CARACTERÍSTICA	RESPOSTA DECODIFICADA	
	AGAV	IDENTIFICAÇÃO FINAL DO	MATERIAL - CAV |	
	NAME	ITEM NAME	GLOVES,FIREMEN'S	
	----------	----------	----------	
(*)	RAZÃO SOCIAL	EMAIL	CODEMP	REFERÊNCIA
	HERCULES EQUIPAMENTOS DE		01CWK	HJ650802607

MARCA
<<Preencha aqui uma marca, se houver>>

27	190051437	LUVA DE BOMBEIRO (TAM 10)	PR	151	*	*	

LUVA BOMBEIRO CONFECCIONADA EM COURO VAQUETA PRETA NA COR PRETA , DORSO LISO
03 DEDOS + INDICADOR , COM COSTURA , ELASTICO DE 20MM , PUNHO EM MALHA DE PARA-ARAMIDA.
COMPOSTA EM MULTICAMADAS , PARA OPERACOES COM TEMPERATURAS E PRODUTOS LIQUIDOS E ABRASIVOS , DURANTE SUA UTILIZACAO A LUVA DEVERA DAR PROTECAO UNICA SEM GERAR VAPOR INTERNO .
CAMADA EXTERNA - COURO VAQUETE NA COR PRETA PARA RESISTIR TEMPERATURAS ELEVADAS COM
RESISTENCIA A ABRASAO E CORTES.
1- CAMADA INTERNA - BARREIRA DE VAPOR , FILME DE POLIURETANO ANTICHAMA PARA INIBIR PASSAGEM
DE PRODUTOS QUIMICOS E LIQUIDOS.
2- CAMADA INTERNA - BARREIRA DE CALOR : FELTRO DE FIBRAS ARAMIDA E SUEDINE , ATUANDO COMO
BARREIRA TERMICA. ELASTICO NO DORSO EM COSTURA ZIG-ZAG COM FIOS DE PARA-ARAMIDA.
PUNHO EM MALHA PARA -ARAMIDA 300 G/M2 , SANFONADA PARA INIBIR ENTRADA DE PRODUTOS E CALOR .
TODA A COSTURA DA LUVA E FEITA EM LINHA PARA-ARAMIDA.
==========
OBS :
O FORNECEDOR DO ITEM DEVERA APRESENTAR :
A) CAEPI emitido pelo MTE com validade em dia ;
B) Laudo / Certificado que atenda as Normas EN 388 e EN 420.

LOCAL DE ENTREGA	CAM: 5670 - DepSIMRJ - Material Comum AV. BRASIL, 10500

	MRC	DESCRIÇÃO CARACTERÍSTICA	RESPOSTA DECODIFICADA	
	AGAV	IDENTIFICAÇÃO FINAL DO	MATERIAL - CAV |	
	NAME	ITEM NAME	GLOVES,FIREMEN'S	
	----------	----------	----------	
(*)	RAZÃO SOCIAL	EMAIL	CODEMP	REFERÊNCIA
	HERCULES EQUIPAMENTOS DE		01CWK	HJ6508026010

MARCA

<<Preencha aqui uma marca, se houver>>

28	190051438	LUVA DE BOMBEIRO (TAM 11)	PR	38	*	*	

LUVA BOMBEIRO CONFECCIONADA EM COURO VAQUETA PRETA NA COR PRETA , DORSO LISO
03 DEDOS + INDICADOR , COM COSTURA , ELASTICO DE 20MM , PUNHO EM MALHA DE PARA-ARAMIDA.
COMPOSTA EM MULTICAMADAS , PARA OPERACOES COM TEMPERATURAS E PRODUTOS LIQUIDOS E ABRASIVOS , DURANTE SUA UTILIZACAO A LUVA DEVERA DAR PROTECAO UNICA SEM GERAR VAPOR INTERNO .
CAMADA EXTERNA - COURO VAQUETE NA COR PRETA PARA RESISTIR TEMPERATURAS ELEVADAS COM
RESISTENCIA A ABRASAO E CORTES.
1- CAMADA INTERNA - BARREIRA DE VAPOR , FILME DE POLIURETANO ANTICHAMA PARA INIBIR PASSAGEM
DE PRODUTOS QUIMICOS E LIQUIDOS.
2- CAMADA INTERNA - BARREIRA DE CALOR : FELTRO DE FIBRAS ARAMIDA E SUEDINE , ATUANDO COMO
BARREIRA TERMICA. ELASTICO NO DORSO EM COSTURA ZIG-ZAG COM FIOS DE PARA-ARAMIDA.
PUNHO EM MALHA PARA -ARAMIDA 300 G/M2 , SANFONADA PARA INIBIR ENTRADA DE PRODUTOS E CALOR .
TODA A COSTURA DA LUVA E FEITA EM LINHA PARA-ARAMIDA.
==========
OBS :
O FORNECEDOR DO ITEM DEVERA APRESENTAR :
A) CAEPI emitido pelo MTE com validade em dia ;
B) Laudo / Certificado que atenda as Normas EN 388 e EN 420.
==========

LOCAL DE ENTREGA	CAM: 5670 - DepSIMRJ - Material Comum AV. BRASIL, 10500

	MRC	DESCRIÇÃO CARACTERÍSTICA	RESPOSTA DECODIFICADA	
	AGAV	IDENTIFICAÇÃO FINAL DO	MATERIAL - CAV |	
	NAME	ITEM NAME	GLOVES,FIREMEN'S	
	----------	----------	----------	
(*)	RAZÃO SOCIAL	EMAIL	CODEMP	REFERÊNCIA
	HERCULES EQUIPAMENTOS DE		01CWK	HJ6508026011

MARCA

<<Preencha aqui uma marca, se houver>>

29	190051439	LUVA DE BOMBEIRO (TAM 8)	PR	37	*	*	

LUVA BOMBEIRO CONFECCIONADA EM COURO VAQUETA PRETA NA COR PRETA , DORSO LISO
03 DEDOS + INDICADOR , COM COSTURA , ELASTICO DE 20MM , PUNHO EM MALHA DE PARA-ARAMIDA.
COMPOSTA EM MULTICAMADAS , PARA OPERACOES COM TEMPERATURAS E PRODUTOS LIQUIDOS E ABRASIVOS , DURANTE SUA UTILIZACAO A LUVA DEVERA DAR PROTECAO UNICA SEM GERAR VAPOR INTERNO .
CAMADA EXTERNA - COURO VAQUETE NA COR PRETA PARA RESISTIR TEMPERATURAS ELEVADAS COM RESISTENCIA
A ABRASAO E CORTES.
1- CAMADA INTERNA - BARREIRA DE VAPOR , FILME DE POLIURETANO ANTICHAMA PARA INIBIR PASSAGEM
DE PRODUTOS QUIMICOS E LIQUIDOS.
2- CAMADA INTERNA - BARREIRA DE CALOR : FELTRO DE FIBRAS ARAMIDA E SUEDINE , ATUANDO COMO BARREIRA TERMICA.
ELASTICO NO DORSO EM COSTURA ZIG-ZAG COM FIOS DE PARA-ARAMIDA.
PUNHO EM MALHA PARA -ARAMIDA 300 G/M2 , SANFONADA PARA INIBIR ENTRADA DE PRODUTOS E CALOR . TODA
A COSTURA DA LUVA E FEITA EM LINHA PARA-ARAMIDA.

OBS :
O FORNECEDOR DO ITEM DEVERA APRESENTAR :
A) CAEPI emitido pelo MTE com validade em dia ;
B) Laudo / Certificado que atenda as Normas EN 388 e EN 420.
==========

LOCAL DE ENTREGA	CAM: 5670 - DepSIMRJ - Material Comum AV. BRASIL, 10500

	MRC	DESCRIÇÃO CARACTERÍSTICA	RESPOSTA DECODIFICADA	
	AGAV	IDENTIFICAÇÃO FINAL DO	MATERIAL - CAV |	
	NAME	ITEM NAME	GLOVES,FIREMEN'S	
	----------	----------	----------	
(*)	RAZÃO SOCIAL	EMAIL	CODEMP	REFERÊNCIA
	HERCULES EQUIPAMENTOS DE		01CWK	HJ650802608

MARCA

<<Preencha aqui uma marca, se houver>>

30	BR3210343	LUVA DE BORRACHA PARA ELETRICISTA	PR	73	*	*	

LUVA DE BORRACHA NATURAL,INTEIRICA,CINCO DEDOS; COR PRETA; NAO RESISTENTE AO OZONIO.
PARA ELETRICISTA.
TENSAO DE TESTE 5000 VOLTS (C.A.)
TENSAO DE TESTE 20000 VOLTS (C.C.)
TENSAO DE TRABALHO 1000 VOLTS (C.A.)
TAMANHO 10 - COMPRIMENTO TOTAL = 14 POL (355MM)
NOTA 1) A TENSAO INDICADA (5000 V) REFERE-SE A TENSAO DE TESTE EM CORRENTE ALTERNADA (C.A)
CONFORME ASTM-120 E GRIDIS DA ELETROBRAS.
2) CONFFORME FED-LOG, O NSN STANDARD E 8415-01-158-9447.

LOCAL DE ENTREGA	CAM: 5670 - DepSIMRJ - Material Comum AV. BRASIL, 10500

	MRC	DESCRIÇÃO CARACTERÍSTICA	RESPOSTA DECODIFICADA	
	----------	----------	----------	
(*)	RAZÃO SOCIAL	EMAIL	CODEMP	REFERÊNCIA
	ORION S/A	VENDAS@ORIONRUBBER.COM	00UUK	LUVA BORRACHA TAMANHO 10

MARCA

<<Preencha aqui uma marca, se houver>>

31	190018326	MACA DE LONA NEIL ROBERTSON	UN	5	*	*	

1) Adequado para uso maritimo, minas, construcoes, plataformas de petroleo e campos de trabalhos
2) Componentes principais:
a) Quadro: feito de ripas nao remendada
b) Material externo: feito de algodao com resistencia acima de 50kg
c) Fio: feito de polietileno com diametro de 12mm e a forca de quebra e maior que 1000kg

LOCAL DE ENTREGA	CAM: 5670 - DepSIMRJ - Material Comum AV. BRASIL, 10500

	MRC	DESCRIÇÃO CARACTERÍSTICA	RESPOSTA DECODIFICADA
	ABHP	COMPRIMENTO TOTAL	200.4 MILLIMETERS NOMINAL |
	ABMK	LARGURA TOTAL	100.4 MILLIMETERS NOMINAL |
	FEAT	RECURSOS ESPECIAIS	COM CINTOS SEGURANCA EM
	HUES	COR	GREEN |
	NAME	ITEM NAME	HAMMOCK
	----------	----------	----------

(*)	RAZÃO SOCIAL	EMAIL	CODEMP	REFERÊNCIA
	C. MANSUR & CIA LTDA - EPP	contato@casadaarmada.com	0072K	1022/MLNR

MARCA

<<Preencha aqui uma marca, se houver>>

32	BR3262394	MACACO HIDRAULICO MANUAL (10 TON)	UN	5	*	*

MACACO HIDRAULICO MANUAL TIPO GARRAFA MODELO GM-10T
CAPACIDADE ..... 10 TONELADAS
CURSO DO PISTAO ..... 150 mm
CURSO DO FUSO ..... 80 mm
ELEVACAO MINIMA ..... 230 mm
ELEVACAO MAXIMA ..... 460 mm

LOCAL DE ENTREGA	CAM: 5670 - DepSIMRJ - Material Comum AV. BRASIL, 10500

	MRC	DESCRIÇÃO CARACTERÍSTICA	RESPOSTA DECODIFICADA
	----------	----------	----------

(*)	RAZÃO SOCIAL	EMAIL	CODEMP	REFERÊNCIA
	NOWAK INDUSTRIA E COMERCIO	vendas@nowak.com.br	00UTK	GM-10T

MARCA

<<Preencha aqui uma marca, se houver>>

33	190016458	MACHADINHA COM UNHA (3.1/2")	UN	19	*	*

MACHADINHA COM CABECA FORJADA E TEMPERADA EM ACO ESPECIAL. APRESENTA UNHAS NA PARTE
SUPERIOR DA LAMINA. ACABAMENTO JATEADO E ENVERNIZADO. CABA DE MADEIRA ENVERNIZADO E FIXADO
COM EPOXI. PESO 720 GRAMAS. COMPRIMENTO TOTAL DE 305 mm. COMPRIMENTO DA LAMINA 84 mm.
==========

LOCAL DE ENTREGA	CAM: 5670 - DepSIMRJ - Material Comum AV. BRASIL, 10500

	MRC	DESCRIÇÃO CARACTERÍSTICA	RESPOSTA DECODIFICADA

	----------	----------	----------			
(*)	RAZÃO SOCIAL	EMAIL	CODEMP	REFERÊNCIA		
	TRAMONTINA GARIBALDI S.A.	MAFFEI@TRAMONTINA.NET	00B8K	4300-01 3 1/2INX700GM		
MARCA						
<<Preencha aqui uma marca, se houver>>						

34	190041293	MACHADO DE CAV	UN	71	*	*

1 - Nome :
* Machado Cabeca Chata
2 - Material :
* Cunha de Ferro Cortante
* Cabo de Madeira
3 - Aplicacao :
* Pode ser usado como instrumento de corte, como malho
* Largura da cabeca : 33 cm - Comprimento total : 91 cm
* Peso : 3,6 kg - espessura da cabeca : 4,5 cm
* Aplicado na abertura de portas e paredes
* Arrancamento de assoalho, forros
* Sua cabeca chata, permite sua introducao entre a porta e o batente, facilitando abertura desses.

LOCAL DE ENTREGA	CAM: 5670 - DepSIMRJ - Material Comum AV. BRASIL, 10500

	MRC	DESCRIÇÃO CARACTERÍSTICA	RESPOSTA DECODIFICADA	
	AGAV	IDENTIFICAÇÃO FINAL DO	MATERIAL CAV - NAVIO CLASSE	
	NAME	ITEM NAME	AX,PICK HEAD	
	----------	----------	----------	
(*)	RAZÃO SOCIAL	EMAIL	CODEMP	REFERÊNCIA
	MECANICA REUNIDA IND. E COM.	mecanicareunida@mecanicareunida.co	00AWK	MR. 990
	YUKON EQUIPAMENTOS CONTRA	comercial@yukonrio.com.br	01A4K	MR. 990
MARCA				
<<Preencha aqui uma marca, se houver>>				

35	015470778	MANGOTE DE ASPIRACAO PARA BOMBA	UN	12	*	*

MANGOTE ASPIRACAO BOMBA P100ACOPLAMENTO RIGIDO DE ALUMINO ANODIZADOASPIRAL HELICOIDAL EM ACO E NYLONCOMPRIMENTO 15' OU 4,5M

LOCAL DE ENTREGA	CAM: 5670 - DepSIMRJ - Material Comum AV. BRASIL, 10500

	MRC	DESCRIÇÃO CARACTERÍSTICA	RESPOSTA DECODIFICADA	
	CRWL	CONDIÇÃO DA	SMOOTH |	
	FEAT	RECURSOS ESPECIAIS	HARD SUCTION HOSE, 10 FOOT	
	----------	----------	----------	
(*)	RAZÃO SOCIAL	EMAIL	CODEMP	REFERÊNCIA
	SKM ELETRO ELETRONICA LTDA	skmtech@skmtech.com.br	002VK	3917.39.00.0006
MARCA				
<<Preencha aqui uma marca, se houver>>				

36	190011389	MANGUEIRA BALDEACAO MACHO-FEMEA	UN	5	*	*

MANGUEIRA PARA BALDEACAO, EM POLIESTER, CAPA SIM-
PLES, EMPATADA COM UNIAO ROSCADA MACHO-FEMEA TIPO
CASTELO.
COMPRIMENTO _____ 15M (~)
DIAMETRO NOMINAL _____ 38MM (1 1/2 POL)
PRESSAO DE PROVA _____ 28 KGF/CM2
PRESSAO DE RUPTURA _____ 42 KGF/CM2
CONFORME ESPECIFICACAO MAR 71000/110A.

LOCAL DE ENTREGA	CAM: 5670 - DepSIMRJ - Material Comum AV. BRASIL, 10500

	MRC	DESCRIÇÃO CARACTERÍSTICA	RESPOSTA DECODIFICADA
	AARX	DIÂMETRO INTERNO	38.0 MILLIMETERS NOMINAL |
	ADJS	COR EXTERIOR	WHITE |
	CQBD	TESTE DA PRESSÃO DE	420.0 NEWTONS PER SQUARE
	CQCS	COCMPOSIÇÃO DO	OUTER LAYER POLYESTER |
	CQGM	PRESSÃO DE OPERAÇÃO	280.0 NEWTONS PER SQUARE
	CRWL	CONDIÇÃO DA	SMOOTH |
	CRXX	MÉTODO DE MEDIÇÃO E	14.75 MILLIMETERS MINIMUM
	NAME	ITEM NAME	HOSE ASSEMBLY,NONMETALLIC,FIRE
	----------	----------	----------

(*)	RAZÃO SOCIAL	EMAIL	CODEMP	REFERÊNCIA
	KIDDE BRASIL LTDA	antonio.rampazzo@globaltax.com.br	00BRK	PARSCH 1 1/2IN-CMD-SIMPLES
	KIDDE BRASIL LTDA	antonio.rampazzo@globaltax.com.br	00BRK	SINTEX-N 1 1/2IN
	COMANDO DA MARINHA	COA_MB@YAHOO.COM.BR	0027K	MAR 71000/110A

MARCA

<<Preencha aqui uma marca, se houver>>

37	190011390	MANGUEIRA DE INCENDIO CAPA DUPLA (1	UN	76	*	*

MANGUEIRA DE POLIESTER DE1 1/2 POL P/ USO NAVAL E
COMBATE A INCENDIO C/ CAPA DUPLA E CONEXAO
MACHO/FEMEA (TIPO CASTELO). PRESSAO DE PROVA
MAIOR OU IGUAL A 30 KGF/CM2 E PRESSAO DE RUPTURA
MAIOR OU IGUAL A 50 KGF/CM2.
COMPRIMENTO: MINIMO 14.750 MILIMETROS E MAXIMO 15.250
MILIMETROS.
ACORDO ESPECIFICACAO MAR 71000/110A.

LOCAL DE ENTREGA	CAM: 5670 - DepSIMRJ - Material Comum AV. BRASIL, 10500

	MRC	DESCRIÇÃO CARACTERÍSTICA	RESPOSTA DECODIFICADA
	CQGM	PRESSÃO DE OPERAÇÃO	300.0 NEWTONS PER SQUARE
	CRWL	CONDIÇÃO DA	SMOOTH |
	CRXX	MÉTODO DE MEDIÇÃO E	14.75 MILLIMETERS MINIMUM
	NAME	ITEM NAME	HOSE ASSEMBLY,NONMETALLIC,FIRE
	AARX	DIÂMETRO INTERNO	38.0 MILLIMETERS NOMINAL |
	ADJS	COR EXTERIOR	WHITE |
	CQBD	TESTE DA PRESSÃO DE	500.0 NEWTONS PER SQUARE
	CQCS	COCMPOSIÇÃO DO	1ST LAYER POLYESTER .and. OUTER
	----------	----------	----------

(*)	RAZÃO SOCIAL	EMAIL	CODEMP	REFERÊNCIA
	C.M.COUTO SISTEMAS CONTRA	empresa@cmcouto.com.br	00BQK	SUPERFLEX CAPA DUPLA 1.1/2
	KIDDE BRASIL LTDA	antonio.rampazzo@globaltax.com.br	00BRK	SUPERFLEX CAPA DUPLA 1.1/2

	HOSE RIO INDUSTRIA BRASILEIRA	hoserio@hoserio.com.br	00BTK	HOSE RIO	
	MARCA				
	<<Preencha aqui uma marca, se houver>>				

38	190034144	MANGUEIRA DE INCENDIO CAPA DUPLA (1	UN	151	*	*

Mangueira de incendio com duplo reforco textil singelo confeccionado 100% em poliester de alta tenacidade na cor branca
e tubo interno de borracha sintetica, na cor preta, com diametro de 40mm (1.1/2 polegada) e comprimento de 15 metros,
destinada a area naval.
Tipo 3, segundo Norma ABNT NBR 11861. Pressao de trabalho de 15 Kgf/cm² e pressao de ruptura 63 Kgf/cm².
Conexao das extremidades do tipo engate rapido (STORZ).
COMPRIMENTO _____ 15M
PRESSAO RUPTURA _____ 63 KGF/CM2
PRESSAO DE TRABALHO _____ 15 KGF/CM2
DEVERA SER APRESENTADO CERTIFICADO DE CONFORMIDADE COM A NORMA ABNT NBR 11861.

LOCAL DE ENTREGA	CAM: 5670 - DepSIMRJ - Material Comum AV. BRASIL, 10500

	MRC	DESCRIÇÃO CARACTERÍSTICA	RESPOSTA DECODIFICADA
	----------	----------	----------

(*)	RAZÃO SOCIAL	EMAIL	CODEMP	REFERÊNCIA
	KIDDE BRASIL LTDA	antonio.rampazzo@globaltax.com.br	00BRK	SINTEX DUPLA CAPA 1.1/2
	MECANICA REUNIDA IND. E COM.	mecanicareunida@mecanicareunida.co	00AWK	MR.300 - TIPO 3 - 1.1/2

	MARCA
	<<Preencha aqui uma marca, se houver>>

39	190012894	MANGUEIRA DE INCENDIO CAPA DUPLA	UN	334	*	*

MANGUEIRA ROCKER-LUG CAPA DUPLA 1 1/2POL,
REFORCO EXTERNO DE FIOS SINTETICOS, EXTREMIDADES COM
ADAPTADORES (UNIAO) MACHO E FEMEA TIPO ROCKER-LUG,
DIAMETRO NOMINAL 40 MM (1 1/2 POL), TIPO 3 (ABNT).#
MANGUEIRA DE INCENDIO, CAPA DUPLA, BORRACHA SINTE-
TICA INTERNA E REFORCO EXTERNO DE FIOS SINTETICOS,
COR LARANJA, EXTREMIDADES COM ADAPTADORES (UNIAO)
MACHO E FEMEA TIPO "ROCKER-LUG", DIAMETRO NOMINAL
38MM (1 1/2 POL), ROSCAS NPSH (11 1/2 FPP).
COMPRIMENTO _____ 15M
PRESSAO RUPTURA _____ 50 KGF/CM2
TIPO II.

NOTA:
- ESPECIAL ATENCAO DEVE SER DADA (AOS TIPOS DE CHAVES),
PARA OS VARIOS DISPOSITIVOS DE APERTO DA MANGUEIRA, COMO:
A) ENTALHE - POSSUI CHAVE PADRONIZADA;
B) CRISTA - POSSUI CHAVE PADRONIZADA;
C) TIPO 2 PINOS - POSSUI CHAVE PADRONIZADA; e
D) TIPO 4 PINOS - POSSUI CHAVE PADRONIZADA.

LOCAL DE ENTREGA	CAM: 5670 - DepSIMRJ - Material Comum AV. BRASIL, 10500

	MRC	DESCRIÇÃO CARACTERÍSTICA	RESPOSTA DECODIFICADA
	CQBD	TESTE DA PRESSÃO DE	50.0 KILOGRAMS PER SQUARE
	CQCS	COCMPOSIÇÃO DO	1ST LAYER POLYESTER .and. OUTER
	ADJS	COR EXTERIOR	ORANGE |
	CQGM	PRESSÃO DE OPERAÇÃO	15.0 KILOGRAMS PER SQUARE
	CRWL	CONDIÇÃO DA	SMOOTH |

	CRXX	MÉTODO DE MEDIÇÃO E	50.0 FEET NOMINAL EXCLUDING END	
	FEAT	RECURSOS ESPECIAIS	REFORCO EXTERNO DE FIOS	
	NAME	ITEM NAME	HOSE ASSEMBLY,NONMETALLIC,FIRE	
	----------	----------	----------	
(*)	RAZÃO SOCIAL	EMAIL	CODEMP	REFERÊNCIA
	C.M.COUTO SISTEMAS CONTRA	empresa@cmcouto.com.br	00BQK	SUPERFLEX 1 1/2POL ROCKER-LUG
	KIDDE BRASIL LTDA	antonio.rampazzo@globaltax.com.br	00BRK	SINTEX DUPLA 1 1/2POL ROCKER-LUG
	KIDDE BRASIL LTDA	antonio.rampazzo@globaltax.com.br	00BRK	SINTEX DUPLA CAPA 1.1/2 ROCK LUG
	MARCA			
	<<Preencha aqui uma marca, se houver>>			

40	190011391	MANGUEIRA DE INCENDIO CAPA DUPLA (2	UN	174	*	*

MANGUEIRA DE POLIESTER DE 2 1/2 POL P/ USO NAVAL E COMBATE A INCENDIO C/ CAPA DUPLA E CONEXAO
ENGATE RAPIDO. PRESSAO DE TRABALHO 15 KGF/CM2 E PRESSAO DE RUPTURA MAIOR OU IGUAL A 50 KGF/CM2.
COMPRIMENTO: MINIMO 14.750 MILIMETROS E MAXIMO 15.250 MILIMETROS.
ACORDO ESPECIFICACAO MAR 71000/110A.

LOCAL DE ENTREGA	CAM: 5670 - DepSIMRJ - Material Comum AV. BRASIL, 10500

	MRC	DESCRIÇÃO CARACTERÍSTICA	RESPOSTA DECODIFICADA	
	AARX	DIÂMETRO INTERNO	64.0 MILLIMETERS NOMINAL |	
	ADJS	COR EXTERIOR	WHITE |	
	CQBD	TESTE DA PRESSÃO DE	500.0 NEWTONS PER SQUARE	
	CQCS	COCMPOSIÇÃO DO	1ST LAYER POLYESTER .and. OUTER	
	CQGM	PRESSÃO DE OPERAÇÃO	300.0 NEWTONS PER SQUARE	
	CRWL	CONDIÇÃO DA	SMOOTH |	
	CRXX	MÉTODO DE MEDIÇÃO E	14.75 MILLIMETERS MINIMUM	
	NAME	ITEM NAME	HOSE ASSEMBLY,NONMETALLIC,FIRE	
	----------	----------	----------	
(*)	RAZÃO SOCIAL	EMAIL	CODEMP	REFERÊNCIA
	C.M.COUTO SISTEMAS CONTRA	empresa@cmcouto.com.br	00BQK	SUPERFLEX CAPA DUPLA 2.1/2
	KIDDE BRASIL LTDA	antonio.rampazzo@globaltax.com.br	00BRK	SINTEX DUPLA CAPA 2 1/2 IN ROSCA
	KIDDE BRASIL LTDA	antonio.rampazzo@globaltax.com.br	00BRK	SINTEX-N 2-1/2IN-CMD-DUPLA (H)
	HOSE RIO INDUSTRIA BRASILEIRA	hoserio@hoserio.com.br	00BTK	HOSE RIO
	MARCA			
	<<Preencha aqui uma marca, se houver>>			

41	190012895	MANGUEIRA DE INCENDIO CAPA DUPLA	UN	71	*	*

MANGUEIRA ROCKER-LUG CAPA DUPLA 2 1/2POL
REFORCO EXTERNO DE FIOS SINTETICOS, EXTREMIDADES
COM ADAPTADORES (UNIAO) MACHO E FEMEA TIPO ROCKER-LUG,
DIAMETRO NOMINAL 65 MM (2 1/2 POL), TIPO 3 (ABNT).#

COMPRIMENTO _____ 15M
PRESSAO RUPTURA _____ 63 KGF/CM2
PRESSAO DE TRABALHO_____21 KGF/CM2

LOCAL DE ENTREGA	CAM: 5670 - DepSIMRJ - Material Comum AV. BRASIL, 10500

	MRC	DESCRIÇÃO CARACTERÍSTICA	RESPOSTA DECODIFICADA
	ADJS	COR EXTERIOR	ORANGE |
	CQBD	TESTE DA PRESSÃO DE	50.0 KILOGRAMS PER SQUARE
	CQCS	COCMPOSIÇÃO DO	1ST LAYER POLYESTER .and. OUTER
	CQGM	PRESSÃO DE OPERAÇÃO	15.0 KILOGRAMS PER SQUARE
	CRWL	CONDIÇÃO DA	SMOOTH |

	CRXX	MÉTODO DE MEDIÇÃO E	50.0 FEET NOMINAL EXCLUDING END
	FEAT	RECURSOS ESPECIAIS	REFORCO EXTERNO DE FIOS
	NAME	ITEM NAME	HOSE ASSEMBLY,NONMETALLIC,FIRE
	---	---	---

(*)	RAZÃO SOCIAL	EMAIL	CODEMP	REFERÊNCIA
	C.M.COUTO SISTEMAS CONTRA	empresa@cmcouto.com.br	00BQK	SUPERFLUX 2 1/2POL ROCKER-LUG
	KIDDE BRASIL LTDA	antonio.rampazzo@globaltax.com.br	00BRK	SINTEX DUPLA 2 1/2POL ROCKER-LUG

MARCA

<<Preencha aqui uma marca, se houver>>

42	190011380	MANGUEIRA DE INCENDIO CAPA SIMPLES (1	UN	416	*	*

Mangueira de incendio (do tipo 2, segundo norma ABNT NBR 11861:1998).
Possui capa simples, unioes tipo engate rapido de empatacao interna (segundo norma ABNT NBR 14349:1999) de 1 ½ ¿,
comprimento de 15 metros e diametro nominal de 38mm (1 ½ ¿). Fabricada em poliester, com pressao de prova de 28kgf/cm2
e pressao de ruptura de 42kgf/cm2.

A mangueira e as unioes deverao ser fornecidas com certificados emitidos por empresa certificadora ou sociedade classificadora, segundo criterios de ensaios das normas ABNT NBR 11861:1998 e ABNT NBR 14349:1999.
Para a mangueira, destacam-se os seguintes ensaios: ensaio hidrostatico, ensaio de perda de carga, ensaio de ruptura, ensaio de resistencia a abrasao, ensaio do tubo interno, ensaio de envelhecimento do reforco textil e ensaio de resistencia a
superficie quente. Para as unioes, destacam-se os seguintes ensaios: ensaio hidrostatico e ensaio de envelhecimento acelerado de uniao. Deverao, ainda, ser fornecidas instrucoes que contenham os cuidados de preservacao, segundo norma
ABNT NBR 12779:2009.

LOCAL DE ENTREGA	CAM: 5670 - DepSIMRJ - Material Comum AV. BRASIL, 10500

	MRC	DESCRIÇÃO CARACTERÍSTICA	RESPOSTA DECODIFICADA
	AARX	DIÂMETRO INTERNO	38.0 MILLIMETERS NOMINAL |
	ADJS	COR EXTERIOR	WHITE |
	CQBD	TESTE DA PRESSÃO DE	420.0 NEWTONS PER SQUARE
	CQCS	COCMPOSIÇÃO DO	OUTER LAYER POLYESTER |
	CQGM	PRESSÃO DE OPERAÇÃO	280.0 NEWTONS PER SQUARE
	CRWL	CONDIÇÃO DA	SMOOTH |
	CRXX	MÉTODO DE MEDIÇÃO E	14750.0 MILLIMETERS MINIMUM
	NAME	ITEM NAME	HOSE ASSEMBLY,NONMETALLIC,FIRE
	---	---	---

(*)	RAZÃO SOCIAL	EMAIL	CODEMP	REFERÊNCIA
	C.M.COUTO SISTEMAS CONTRA	empresa@cmcouto.com.br	00BQK	SUPERFLEX 1.1/2
	KIDDE BRASIL LTDA	antonio.rampazzo@globaltax.com.br	00BRK	SINTEX N 1.1/2 ENGATE RAPIDO
	KIDDE BRASIL LTDA	antonio.rampazzo@globaltax.com.br	00BRK	SUPERFLEX 1.1/2
	PARABOR IND E COM DE PRODUTOS		#D736	SINTEX-N 1 1/2IN
	BUCKA INDUSTRIA E COMERCIO	bucka@buckaspiero.com.br	00BSK	4.500.403.003
	BUCKA INDUSTRIA E COMERCIO	bucka@buckaspiero.com.br	00BSK	PETRONYL 1.1/2 15 METROS
	INMASP INDÚSTRIA E COMÉRCIO		01RKK	000059

MARCA

<<Preencha aqui uma marca, se houver>>

43	190011381	MANGUEIRA DE INCENDIO CAPA SIMPLES (2	UN	177	*	*

MANGUEIRA COMBATE A INCENDIO, EM POLIESTER, CAPA SIMPLES, EMPATADA COM ENGATE RAPIDO (STORZ).
TIPO (NBR 11861) _____ 2
COMPRIMENTO _____ 15M (~)
DIAMETRO NOMINAL _____ 64MM (2 1/2 POL)
PRESSAO DE PROVA _____ 28 KGF/CM2
PRESSAO DE RUPTURA _____ 42 KGF/CM2
CONFORME ESPECIFICACAO MAR 71000/110A.

LOCAL DE ENTREGA	CAM: 5670 - DepSIMRJ - Material Comum AV. BRASIL, 10500

	MRC	DESCRIÇÃO CARACTERÍSTICA	RESPOSTA DECODIFICADA
	AARX	DIÂMETRO INTERNO	64.0 MILLIMETERS NOMINAL |
	ADJS	COR EXTERIOR	WHITE |
	CQBD	TESTE DA PRESSÃO DE	420.0 NEWTONS PER SQUARE
	CQCS	COCMPOSIÇÃO DO	OUTER LAYER POLYESTER |
	CQGM	PRESSÃO DE OPERAÇÃO	280.0 NEWTONS PER SQUARE
	CRWL	CONDIÇÃO DA	SMOOTH |
	CRXX	MÉTODO DE MEDIÇÃO E	14750.0 MILLIMETERS MINIMUM
	NAME	ITEM NAME	HOSE ASSEMBLY,NONMETALLIC,FIRE
	----------	----------	----------

(*)	RAZÃO SOCIAL	EMAIL	CODEMP	REFERÊNCIA
	C.M.COUTO SISTEMAS CONTRA	empresa@cmcouto.com.br	00BQK	SUPERFLEX 2.1/2
	KIDDE BRASIL LTDA	antonio.rampazzo@globaltax.com.br	00BRK	SINTEX N 2.1/2 ENGATE RAPIDO
	KIDDE BRASIL LTDA	antonio.rampazzo@globaltax.com.br	00BRK	SUPERFLEX 2.1/2
	PARABOR IND E COM DE PRODUTOS		#D736	SINTEX-N 2 1/2IN
	INMASP INDÚSTRIA E COMÉRCIO		01RKK	000065

MARCA
<<Preencha aqui uma marca, se houver>>

44	995316927	MANGUEIRA DE INCENDIO (2" - 40 PES)	CJ	43	*	*	

MANGUEIRA DE BORRACHA, TIPO 2, COM 40 PES DE COMPRIMENTO,E 2.1/2 POL DE DIAMETRO EXTERNO,
COM UM ACOPLAMENTO MACHO E UM FEMEA .
==========
OBS N.2 = HOSE ASSY SIZE 2. 12 MTRS LONG / 51MM DIA BORE C/W INST. GUNMETAL COUPLINGS
==========

- MANG. DURALINE 2" X 6M ACOP INST DE 2.1/2"

- Mangueira DURALINE , para sistemas de combate a incendio , confeccionada na parte externa comtecido de poliester de
alltatenacidade , com camada internas e externas de borracha sintetica de alta qualidade.
- Possuem filamentos longitudinais na camada de cobertura iexterna propocionando maior resistencia a abrasao. alem de
resistente a condicoes atmosfericas agressivas, produtos derivados de petr[oleo, produtos quimicos, acidos e alcalinos.-

- DIAMETRO: 2" (51mm)
- CONEXAO tipo engate rapido padrao ingles de 2.1/2" (65mm) fabricado em bronse :

- COMPRIMENTO - 12 metros;

- PRESSAO DE TRABALHO - 23KGF/CM2:
- PRESSAO DE RUPTURA - 48KGF/CM2;
- PESO - 0,55 KG/M (+ ou - 5%) - somwente mangueira ;
- COR - VERMELHA;
- Aprovacao UL, BS 6391, liOYD"S rEGISTER, SAI Global AS 2792.

LOCAL DE ENTREGA	CAM: 5670 - DepSIMRJ - Material Comum AV. BRASIL, 10500

	MRC	DESCRIÇÃO CARACTERÍSTICA	RESPOSTA DECODIFICADA
	AARX	DIÂMETRO INTERNO	2.000 INCHES NOMINAL |
	CLQL	NAME,COLLOQUIAL	HOSE ASSEMBLY,RUBBER |
	ELRN	NÚMERO DE REFERÊNCIA	DURAL1NE500ANDCATAL0GUEF1GN0
	FEAT	RECURSOS ESPECIAIS	DURALINE 500 HOSE;40 FT LG;C/W 1
	NAME	ITEM NAME	HOSE ASSEMBLY,NONMETALLIC
	ZZZY	CARACTERÍSTICA DE	AS DIFFERENTIATED BY DURALINE
	----------	----------	----------

(*)	RAZÃO SOCIAL	EMAIL	CODEMP	REFERÊNCIA
	ARGUS PRODUTOS E SISTEMAS	argus@argus-engenharia.com.br	05XGK	COD 3064

MARCA

<<Preencha aqui uma marca, se houver>>

45	190039031	MAQUINA DE FURAR ELETRICA (5/8" / 900 W	UN	13	*	*

Potencia - 900W; Frequencia - 50/60 HZ; Mandril de 5/8 POL; Consumo (A) 127V, 7,0 A; Rotacao s/carga 645/1400 RPM;
Rotacao c/carga 460/1000 RPM; Impactos (s/carga) 10320/22400 Impactos / MIN; Capacidade do Mandril "DIA" (mm) 16
(5/8 POL); Capacidade de perfuracao "DIA" (mm) - concreto (com broca de widia) 30/20; concreto (com coroa dentada) 50;
Alvenaria (com coroa dentada) 100; aco 16/10; aluminio 25/15; madeira 50/30; Peso aprox: (KG) 4,3;
Acompanha: Empunhadeira auxiliar, chave de mandril e limitador de profundidade.
==========

LOCAL DE ENTREGA	CAM: 5670 - DepSIMRJ - Material Comum AV. BRASIL, 10500	

	MRC	DESCRIÇÃO CARACTERÍSTICA	RESPOSTA DECODIFICADA
	AKYD	QUANTIDADE E	LIMITADOR DE PROFUNDIDADE |
	AKYD	QUANTIDADE E	EMPUNHADEIRA AUXILIAR 1 .and.
	AKYD	QUANTIDADE E	CHAVE DE MANDRIL 1 .and.
	ALMP	ESTILO DA ALÇA	CLOSED END HANDLE |
	AMSE	GRADUAÇÃO EM VOLTS	115.0 VOLTS MINIMUM .and. 127.0
	BGGM	LOCALIZAÇÃO DA ALÇA	BAIXO |
	BRZT	VELOCIDADE SEM CARGA	645.0 MINIMUM .and. 1400.0 MAXIMUM
	FEAT	RECURSOS ESPECIAIS	POTENCIA 900 WATTS |
	NAME	ITEM NAME	DRILL,ELECTRIC,PORTABLE
	----------	----------	----------

(*)	RAZÃO SOCIAL	EMAIL	CODEMP	REFERÊNCIA

MARCA

<<Preencha aqui uma marca, se houver>>

46	190022768	MASCARA DE ESCAPE	UN	20	*	*

RESPIRADOR DE FUGA CONSTITUIDO COM OS SEGUINTES COMPONENTES:
CILINDRO DE COMPOSITE, FIBRA DE CARBONO OU ALUMINIO, DE ALTA PRESSAO
(200 BAR) COM 10 MINUTOS DE AUTONOMIA DE AR RESPIRAVEL; VALVULA DO CILINDRO;
MANOMETRO; REGULADOR DE PRESSAO QUE CONTROLE A VAZAO NUM FLUXO CONSTANTE;
CAPUZ DE MATERIAL RESISTENTE AO CALOR COM CORDAO ELASTICO DE AJUSTE DE
VEDACAO DO CAPUZ; MANGUEIRA DE BORRACHA QUE LIGA O CAPUZ AO CILINDRO E
BOLSA COM ALCA PARA TRANSPORTE DO EQUIPAMENTO.

O EQUIPAMENTO DEVERA ATENDER A NORMA: BS EN 403:2004

LOCAL DE ENTREGA	CAM: 5670 - DepSIMRJ - Material Comum AV. BRASIL, 10500	

	MRC	DESCRIÇÃO CARACTERÍSTICA	RESPOSTA DECODIFICADA
	FEAT	RECURSOS ESPECIAIS	EQUIPAMENTO DE ESCAPE,
	NAME	ITEM NAME	MASCARA ESCAPE SEGURANCA
	----------	----------	----------

(*)	RAZÃO SOCIAL	EMAIL	CODEMP	REFERÊNCIA
	DRAGER INDUSTRIA E COMERCIO	seguranca@draeger.com.br	00E5K	SAVER CF 10

MARCA

<<Preencha aqui uma marca, se houver>>

47	BR3262432	MISTURADOR ENTRE LINHA ESPUMA	UN	41	*	*

PROPORCIONADOR DE ESPUMA
PICK-UP: COM MANGUEIRA DE BORRACHA FLEXIVEL TRANSPARENTE E TRANCADA (TUBO PICK-UP DIAMETRO 3/4")
DE 1 METRO.
PRESSAO DE TRABALHO ..... 78PSI a 190 PSI
PRESSAO DE TESTE HIDROSTATICO ..... 300 PSI
VAZAO (LPM) 200
ENTRADA E SAIDA ..... 1.1/2"
ENTRADA E SAIDA PODEM SER FORNECIDAS FLANGES: ROSCAS OU ENGATE RAPIDO ER (STORZ)

LOCAL DE ENTREGA	CAM: 5670 - DepSIMRJ - Material Comum AV. BRASIL, 10500

	MRC	DESCRIÇÃO CARACTERÍSTICA	RESPOSTA DECODIFICADA	
	----------	----------	----------	
(*)	RAZÃO SOCIAL	EMAIL	CODEMP	REFERÊNCIA
	MECANICA REUNIDA IND. E COM.	mecanicareunida@mecanicareunida.co	00AWK	541.A
	MARCA			
	<<Preencha aqui uma marca, se houver>>			

48	BR3258718	MISTURADOR ENTRE LINHA ESPUMA	UN	10	*	*	

MISTURADOE ENTR LINHAS (ENTRADA DE 1 1/2 " ou 2 1/2 " .
COM SAIDA DE 1 1/2 " E VAZAO DE 230 LPM (60 GPM) SOB PRESSAO DE 14 BAR . ACOMPANHA
VALVULA DE CONTROLE DO LIQUIDO GERADOR DE ESPUMA E TUBO PICK UP
==========.==========

LOCAL DE ENTREGA	CAM: 5670 - DepSIMRJ - Material Comum AV. BRASIL, 10500

	MRC	DESCRIÇÃO CARACTERÍSTICA	RESPOSTA DECODIFICADA	
	----------	----------	----------	
(*)	RAZÃO SOCIAL	EMAIL	CODEMP	REFERÊNCIA
	C.M.COUTO SISTEMAS CONTRA	empresa@cmcouto.com.br	00BQK	222-60
	MARCA			
	<<Preencha aqui uma marca, se houver>>			

49	BR3235877	OCULOS PROTECAO - VISOR VERDE	UN	32	*	*	

Oculos de seguranca, modelo ampla-visao, constituidos de armacao confeccionada em uma unica peca de PVC flexivel

transparente ou preto, com ventilacao direta composta de setenta e cinco orificios de cada lado na parte superior e/ou catorze orificios tambem de cada lado na parte inferior da armacao e visor de policarbonato verde tonalidade 3.0.
O ajuste a face do usuario e feito atraves de um tirante elastico de cor preto ou vermelho e fivela de plastico para ajuste na
cor preta. O modelo cobre toda a regiao em torno olhos do usuario.

PROTECAO DOS OLHOS DO USUARIO CONTRA IMPACTOS DE PARTICULAS VOLANTES MULTIDIRECIONAIS E
LUMINOSIDADE INTENSA DO VISOR VERDE.

OCULOS WILLSON V-MAXX MODELO 11250830 (VISOR VERDE TONALIDADE 3.0 E VENTILACAO DIRETA)

Oculos de protecao confortavel com campo de visao de 180º, sem obstaculos. Ventilacao direta e indireta para protecao contra impactos e respingos quimicos. Podem ser usados sobre os oculos de grau e sobre a maioria dos respiradores do

tipo semi-facial.

LOCAL DE ENTREGA	CAM: 5670 - DepSIMRJ - Material Comum AV. BRASIL, 10500

	MRC	DESCRIÇÃO CARACTERÍSTICA	RESPOSTA DECODIFICADA	
	----------	----------	----------	
(*)	RAZÃO SOCIAL	EMAIL	CODEMP	REFERÊNCIA
	AMBIPAR ECO PRODUCTS S/A	breno.borlenghi@ambipar.com	00FAK	11250830
	HONEYWELL INDUSTRIA E	marketing.his@honeywell.com	01SLK	11250830
	MARCA			
	<<Preencha aqui uma marca, se houver>>			

50	002241393	PE DE CABRA COM UNHA (24")	UN	5	*	*	

ACO FORJADO, DIAMETRO 3/4IN, COMPRIMENTO 24IN, UMAEXTREMIDADE COM UNHA CURVADA OUTRA ALAVANCA COMPONTA.

LOCAL DE ENTREGA	CAM: 5670 - DepSIMRJ - Material Comum AV. BRASIL, 10500

	MRC	DESCRIÇÃO CARACTERÍSTICA	RESPOSTA DECODIFICADA
	ABHP	COMPRIMENTO TOTAL	24.000 INCHES NOMINAL |
	ASDB	LARGURA ATRAVÉS DAS	0.750 INCHES NOMINAL |
	ENAC	CÓDIGO DE ATRIBUTO	PLASTICS REMOVAL IN THE MARINE
	MATT	MATERIAL	STEEL |
	STYL	DESIGNADOR DE ESTILO	GOOSENECK |
	ZZZK	ESPECIFICAÇÃO/DADOS	05047-ASME B107.410 CAT 52
	ZZZT	DADO	2 TYPE .and. 2 CLASS |
	----------	----------	----------

(*)	RAZÃO SOCIAL	EMAIL	CODEMP	REFERÊNCIA
	O. V. D. IMPORTADORA E	contabilidade@ovd.com.br	051RK	35 99 034 060

MARCA

<<Preencha aqui uma marca, se houver>>

51	002420762	PE CABRA COM UNHA PARA CAV	UN	5	*	*

ACO FORJADO, DIAMETRO 3/4IN, COMPRIMENTO 30 A 36IN, UMA EXTREMIDADE COM UNHA CURVADA OUTRA ALAVANCA COM PONTA.

LOCAL DE ENTREGA	CAM: 5670 - DepSIMRJ - Material Comum AV. BRASIL, 10500

	MRC	DESCRIÇÃO CARACTERÍSTICA	RESPOSTA DECODIFICADA
	MATT	MATERIAL	STEEL |
	STYL	DESIGNADOR DE ESTILO	GOOSENECK |
	ZZZK	ESPECIFICAÇÃO/DADOS	05047-ASME B107.410 CAT 52
	ZZZT	DADO	2 TYPE .and. 2 CLASS |
	ENAC	CÓDIGO DE ATRIBUTO	PLASTICS REMOVAL IN THE MARINE
	ABHP	COMPRIMENTO TOTAL	36.000 INCHES NOMINAL |
	ASDB	LARGURA ATRAVÉS DAS	0.750 INCHES NOMINAL |
	----------	----------	----------

(*)	RAZÃO SOCIAL	EMAIL	CODEMP	REFERÊNCIA
	LEDVANCE BRASIL COMERCIO DE	fiscal@ledvance.com	00RTK	1754

MARCA

<<Preencha aqui uma marca, se houver>>

52	190022161	PLACA DE AVISO (EQUIPAMENTO	UN	24	*	*

PLACA RETANGULAR DE AVISO PARA EQUIPAMENTOS:"ATENCAO EQUIPAMENTO ENERGIZADO"

LOCAL DE ENTREGA	CAM: 5670 - DepSIMRJ - Material Comum AV. BRASIL, 10500

	MRC	DESCRIÇÃO CARACTERÍSTICA	RESPOSTA DECODIFICADA
	----------	----------	----------

(*)	RAZÃO SOCIAL	EMAIL	CODEMP	REFERÊNCIA
	INDUSTRINAVE EQUIPAMENTOS	industrinave@industrinave.com.br	00FJK	20-629

MARCA

<<Preencha aqui uma marca, se houver>>

53	BR2940774	RASPA TRIANGULAR CURTA	UN	10	*	*

RASPADOR EM CHAPA TRIANGULAR DE ACO CARBONO (NBR-6658), CABO COM HASTE DE ACO
E ACABAMENTO EM MADEIRA PARA O PUNHO.
DIMENSOES:
COMPRIMENTO DO CABO: 356MM (14 POL)
CHAPA TRIANGULAR DE ACO: 127MM (5 POL)
ESPESSURA DA CHAPA DE ACO: 3MM (1/8 POL)

LOCAL DE ENTREGA	CAM: 5670 - DepSIMRJ - Material Comum AV. BRASIL, 10500

	MRC	DESCRIÇÃO CARACTERÍSTICA	RESPOSTA DECODIFICADA	
	----------	----------	----------	
(*)	RAZÃO SOCIAL	EMAIL	CODEMP	REFERÊNCIA
	APEX TOOL GROUP INDUSTRIA E	apexinfo.br@apextoolgroup.com	00JEK	5X14

MARCA

<<Preencha aqui uma marca, se houver>>

54	BR3258717	REDUCAO CONEXAO DUPLA FEMEA	UN	13	*	*	

DIAM. INTERNO - 1 1/2 " X 2 " (11,5 f.p.p. (NPT)
OBS : EM LATAO FUNDIDO (NBR-6314), COM ESFERAS DE ACO INOX E PORCAS ACASTELADAS,
ACABAMENTO ESCORVADO , ROSCAS INTERNAS (11 FPP X 11,5 FPP).

LOCAL DE ENTREGA	CAM: 5670 - DepSIMRJ - Material Comum AV. BRASIL, 10500

	MRC	DESCRIÇÃO CARACTERÍSTICA	RESPOSTA DECODIFICADA	
	----------	----------	----------	
(*)	RAZÃO SOCIAL	EMAIL	CODEMP	REFERÊNCIA
	MECANICA REUNIDA IND. E COM.	mecanicareunida@mecanicareunida.co	00AWK	598.B

MARCA

<<Preencha aqui uma marca, se houver>>

55	190016734	REDUCAO DUPLA FEMEA (2 1/2" X 1 1/2")	UN	30	*	*	

REDUCAO (LUVA ROSCADA) DUPLO-FEMEA,
PARA MANGUEIRAS DE COMBATE A INCENDIO,
FABRICADA EM LATAO, DIAMETRO: 2 1/2 POL X 1 1/2 POL,
ROSCAS INTERNAS: NSFHT 7 1/2 FPP X 60GRAUS 11 1/2 FPP,
CONFORME ESPECIFICACAO MAR 71000/585.

LOCAL DE ENTREGA	CAM: 5670 - DepSIMRJ - Material Comum AV. BRASIL, 10500

	MRC	DESCRIÇÃO CARACTERÍSTICA	RESPOSTA DECODIFICADA	
	----------	----------	----------	
(*)	RAZÃO SOCIAL	EMAIL	CODEMP	REFERÊNCIA
	POLIPEC INDUSTRIA E COMERCIO		#C083	2-1/2X1-1/2PG
	MECANICA REUNIDA IND. E COM.	mecanicareunida@mecanicareunida.co	00AWK	2-1/2X1-1/2PG
	COMANDO DA MARINHA	COA_MB@YAHOO.COM.BR	0027K	MAR 71000/585

MARCA

<<Preencha aqui uma marca, se houver>>

56	190013793	REDUCAO DUPLA Y (2 1/2" X 1 1/2" X 1 1/2")	UN	114	*	*	

REDUCAO EM "Y" STORZ, DERIVANTE 1 ENTRADA X 2 SAIDAS
COM ENGATES RAPIDOS, FECHO RAPIDO, 2 1/2 POL X 1 1/2 POL,
FABRICADO EM BRONZE FUNDIDO,
ENTRADA STORZ SIMPLES: 2 1/2 POL; E
SAIDA STORZ DUPLA: 1 1/2 POL.
CONFORME ESPECIFICACAO MAR 71000/585.

LOCAL DE ENTREGA	CAM: 5670 - DepSIMRJ - Material Comum AV. BRASIL, 10500

	MRC	DESCRIÇÃO CARACTERÍSTICA	RESPOSTA DECODIFICADA
	BZSR	QUANTIDADE DE ROSCAS	0
	NAME	ITEM NAME	SIAMESE CONNECTION,FIRE HOSE
	----------	----------	----------

(*)	RAZÃO SOCIAL	EMAIL	CODEMP	REFERÊNCIA
	POLIPEC INDUSTRIA E COMERCIO		#C083	STORZ-Y-1ENT2-1/2X2SAI1-1/2
	MECANICA REUNIDA IND. E COM.	mecanicareunida@mecanicareunida.co	00AWK	MR-561-A
	COMANDO DA MARINHA	COA_MB@YAHOO.COM.BR	0027K	MAR 71000/585

MARCA

<<Preencha aqui uma marca, se houver>>

57	190071251	REDUCAO DUPLA Y (2.1/2" PARA 1.1/2" X	UN	44	*	*

1 - Nome :
- Derivante Esferico de Fecho Rapido com 1/4 de volta
- Derivante de Fecho Rapido
- Derivante Esferico

2 - Material :
- Corpo, Esfera, Engate de Saida e Alavanca de Fecho Rapido: Bronze ASTM B. 62
- Engate de Entrada e Eixo : Latao de Alta Resistencia
- Vedacoes : PTFE , Neoprene
- Acabamento : Escovado ou Pintado em vermelho seguranca.

3 - Caracteristicas :
- Entrada engate (porca giratoria) (conf. tabela abaixo)
- Saida de engate (rosca externa) (conf. tabela abaixo)
- Pressao de Trabalho : ate 14 kgf / cm² (200 PSI)
- Pressao de Teste Hidrostatico : 21 kgf / cm² (300 PSI)
- Fechamento por valvulas esferica de 1/4 de volta
- Abertura com passagem livre
- Vedacao da esfera em teflon e nylon, possibilitando a abertura e fechamento suave da valvula
- Fabricado com 02 saidas (conf. tabela abaixo)

REDUCAO DUPLA:
Entrada: 2 1/2" - Saida: 1 1/2" x 1 1/2"
==========
MRCDeclaracao nacional de requisitoValor
NAMEITEM NAME:CONEXAO MULTIPLA PARA MANGUEIRA DE INCENDIO
ARTXDESIGNADOR DE SERIE DE ROSCA DE SAIDA:NPT |
BZSQQUANTIDADE E TIPO DE CONEXAO DE ENTRADA:1 THREADED INTERNAL SWIVEL
BZSRQUANTIDADE DE ROSCAS NA ENTRADA POR POLEGADA:7,5

LOCAL DE ENTREGA	CAM: 5670 - DepSIMRJ - Material Comum AV. BRASIL, 10500

	MRC	DESCRIÇÃO CARACTERÍSTICA	RESPOSTA DECODIFICADA
	SFTT	TRATAMENTO DE	ENAMEL |
	ADQU	DISPOSITIVO DE	BALL |

	ARTX	DESIGNADOR DE SÉRIE	NPT |
	BZSR	QUANTIDADE DE ROSCAS	7,5 |
	BZSW	QUANTIDADE DE ROSCA	11,5 |
	CRHS	TAMANHO DA ROSCA	2.5 INCHES |
	CRTD	DESIGNADOR DA SÉRIE	NSFHT |
	CSJD	TAMANHO DA ROSCA	1.5 INCHES |
	CXCY	NOME DA PEÇA	BR3289164 |
	MATT	MATERIAL	BODY, BALL, OUTLET HITCH AND
	NAME	ITEM NAME	SIAMESE CONNECTION,FIRE HOSE
	BZSQ	QUANTIDADE E TIPO DE	1 THREADED INTERNAL SWIVEL |
	BZSS	QUANTIDADE E TIPO DE	2 THREADED EXTERNAL HOSE |
	----------	----------	----------

(*)	RAZÃO SOCIAL	EMAIL	CODEMP	REFERÊNCIA
	MECANICA REUNIDA IND. E COM.	mecanicareunida@mecanicareunida.co	00AWK	561.C

MARCA

<<Preencha aqui uma marca, se houver>>

58	002773378	REDUCAO DUPLO MACHO (2.1/2" X 1.1/2")	UN	5	*	*

MATERIAL: LIGA NO. 17. ESPECIFICACAO MIL-C-52404ABNT EB-161.

LOCAL DE ENTREGA	CAM: 5670 - DepSIMRJ - Material Comum AV. BRASIL, 10500

	MRC	DESCRIÇÃO CARACTERÍSTICA	RESPOSTA DECODIFICADA
	AAAR	TAMANHO ACOMODADO	1ST END - 2.500 INCHES |
	AHNC	ESTILO DE CONEXÃO	1ST END - PLAIN (PIPE) |
	AHNC	ESTILO DE CONEXÃO	2ND END - PLAIN (HOSE) |
	AWLS	TIPO DE CONEXÃO	2ND END - THREADED EXTERNAL
	AWLS	TIPO DE CONEXÃO	1ST END - THREADED EXTERNAL
	CQJX	TAMANHO DA ROSCA	1ST END - 2.500 INCHES |
	CQJX	TAMANHO DA ROSCA	2ND END - 1.500 INCHES |
	MATT	MATERIAL	OVERALL - COPPER ALLOY |
	NAME	ITEM NAME	ADAPTER,STRAIGHT,PIPE TO
	THSD	DESIGNADOR DE SÉRIES	1ST END - NPT |
	THSD	DESIGNADOR DE SÉRIES	2ND END - NPSH |
	ZZZT	DADO	2 COMPOSITION |
	ZZZT	DADO	C CLASS .and.
	ZZZT	DADO	16 TYPE .and.
	ZZZX	PARTIDA DO	AS MODIFIED BY THD DESIGNATIONS
	----------	----------	----------

(*)	RAZÃO SOCIAL	EMAIL	CODEMP	REFERÊNCIA
	MECANICA REUNIDA IND. E COM.	mecanicareunida@mecanicareunida.co	00AWK	596.C

MARCA

<<Preencha aqui uma marca, se houver>>

59	190016218	REDUCAO ENGATE RAPIDO 2 1/2 X 1 1/2IN	UN	42	*	*

REDUCAO ENGATE RAPIDO, UTILIZADO
EM CONEXAO GIRATORIA 2 1/2 POL X 1 1/2 POL,
FABRICADO EM LATAO,
CONFORME ESPECIFICACAO MAR 71000/585.

	LOCAL DE ENTREGA	CAM: 5670 - DepSIMRJ - Material Comum AV. BRASIL, 10500				
		MRC	**DESCRIÇÃO CARACTERÍSTICA**	**RESPOSTA DECODIFICADA**		
		----------	----------	----------		
	(*)	RAZÃO SOCIAL	EMAIL	CODEMP	REFERÊNCIA	
		POLIPEC INDUSTRIA E COMERCIO		#C083	STORZ2-1/2X1-1/2IN-GIRATORIA	
		MECANICA REUNIDA IND. E COM.	mecanicareunida@mecanicareunida.co	00AWK	575.A	
		COMANDO DA MARINHA	COA_MB@YAHOO.COM.BR	0027K	MAR 71000/585	
		MARCA				
		<<Preencha aqui uma marca, se houver>>				
60	BR3219838	REDUCAO (ADAPTADOR) FEMEA X MACHO	UN	19	*	*
	REDUCAO (ADAPTADOR) FEMEA X MACHO, EM LATAO FUNDIDO, CONFORME NBR-6314 (EB-161)DIMENSOES DIAM INTERNO 63,5MM (2 1/2 POL) ROSCA NSFHT, COM 7 1/2 FIOS P/POL DIAM EXTERNO 38,1MM (1 1/2 POL) ROSCA NH (60 GRAUS) COM 11 1/2 FIOS POR POLEGADA.					
	LOCAL DE ENTREGA	CAM: 5670 - DepSIMRJ - Material Comum AV. BRASIL, 10500				
		MRC	**DESCRIÇÃO CARACTERÍSTICA**	**RESPOSTA DECODIFICADA**		
		----------	----------	----------		
	(*)	RAZÃO SOCIAL	EMAIL	CODEMP	REFERÊNCIA	
		BSC EQUIPAMENTOS DE	ncbbrncage@defesa.gov.br	00J4K	2-1/2FMX1-1/2MC	
		MARCA				
		<<Preencha aqui uma marca, se houver>>				
61	190016951	REDUCAO MACHO X FEMEA (2 1/2" X 1 1/2")	UN	29	*	*
	REDUCAO (ADAPTADOR) MACHOX FEMEA , EM LATAO FUNDIDO, CONFORME NBR-6314 (EB-161) DIMENSOES= DIAM EXTERNO 63,5MM (2 1/2 POL) COM 7 1/2 FIOS P/POL DIAM INTERNO 38,1MM (1 1/2 POL) COM 11 1/2 FIOS POR POLEGADA.					
	LOCAL DE ENTREGA	CAM: 5670 - DepSIMRJ - Material Comum AV. BRASIL, 10500				
		MRC	**DESCRIÇÃO CARACTERÍSTICA**	**RESPOSTA DECODIFICADA**		
		----------	----------	----------		
	(*)	RAZÃO SOCIAL	EMAIL	CODEMP	REFERÊNCIA	
		MECANICA REUNIDA IND. E COM.	mecanicareunida@mecanicareunida.co	00AWK	2 1/2MM	
		COMANDO DA MARINHA	COA_MB@YAHOO.COM.BR	0027K	MAR 71000/585	
		MARCA				
		<<Preencha aqui uma marca, se houver>>				
62	190031857	REDUCAO P/ MANGUEIRA DUPLA FEMEA 2	UN	10	*	*
	Corpo fabricado em latao de alta resistencia. Tipo Femea. Lado de 1 1/2 polegada com rosca interna NPSH (11 1/2 FPP) e Lado de 2 1/2 polegada com rosca interna NH (7 1/2 FPP). Vedacoes em neoprene.					

	LOCAL DE ENTREGA	CAM: 5670 - DepSIMRJ - Material Comum AV. BRASIL, 10500				
		MRC	**DESCRIÇÃO CARACTERÍSTICA**	**RESPOSTA DECODIFICADA**		
		----------	----------	----------		
	(*)	RAZÃO SOCIAL	EMAIL	CODEMP	REFERÊNCIA	
		MECANICA REUNIDA IND. E COM.	mecanicareunida@mecanicareunida.co	00AWK	DUPLO FEMEA 2 1/2 X 1 1/2	
		MARCA				
		<<Preencha aqui uma marca, se houver>>				
63	190016950	TAMPAO STORZ 1 1/2IN	UN	131	*	*
	TAMPAO ENGATE RAPIDO (STORZ), COM DIAMETRO 1 1/2 POL, FABRICADO EM LATAO FORJADO, ASTM B-124, LIGA 2, COM CORRENTE E ELO DE FIXACAO. CONFORME ESPECIFICACAO MAR 71000/585.					
	LOCAL DE ENTREGA	CAM: 5670 - DepSIMRJ - Material Comum AV. BRASIL, 10500				
		MRC	**DESCRIÇÃO CARACTERÍSTICA**	**RESPOSTA DECODIFICADA**		
		----------	----------	----------		
	(*)	RAZÃO SOCIAL	EMAIL	CODEMP	REFERÊNCIA	
		ARTDATA COMERCIO E		#A850	STORZ-L-F1-1/2PGX1200MM	
		MECANICA REUNIDA IND. E COM.	mecanicareunida@mecanicareunida.co	00AWK	500	
		COMANDO DA MARINHA	COA_MB@YAHOO.COM.BR	0027K	MAR 71000/585	
		REAL FIRE COMERCIO DE	contato@realfire.com.br	05Q8K	TP102	
		MARCA				
		<<Preencha aqui uma marca, se houver>>				
64	190016949	TAMPAO STORZ 2 1/2IN	UN	20	*	*
	TAMPAO ENGATE RAPIDO (STORZ), COM DIAMETRO 2 1/2 POL, FABRICADO EM LATAO FORJADO, ASTM B-124, LIGA 2, COM CORRENTE E ELO DE FIXACAO. CONFORME ESPECIFICACAO MAR 71000/585.					
	LOCAL DE ENTREGA	CAM: 5670 - DepSIMRJ - Material Comum AV. BRASIL, 10500				
		MRC	**DESCRIÇÃO CARACTERÍSTICA**	**RESPOSTA DECODIFICADA**		
		----------	----------	----------		
	(*)	RAZÃO SOCIAL	EMAIL	CODEMP	REFERÊNCIA	
		ARTDATA COMERCIO E		#A850	STORZ-L-F2-1/2PGX1220MM	
		MECANICA REUNIDA IND. E COM.	mecanicareunida@mecanicareunida.co	00AWK	502	
		COMANDO DA MARINHA	COA_MB@YAHOO.COM.BR	0027K	MAR 71000/585	
		MARCA				
		<<Preencha aqui uma marca, se houver>>				
65	190038037	TAPETE BORRACHA	ME	20	*	*
	TAPETE BORRACHA ESPESSURA: 1.80 MILIMETROS MINIMO E 2.20 MILIMETROS MAXIMO. LARGURA: 1000 MILIMETROS. COR: PRETO TENSAO DE PERFURACAO MAIOR QUE 30KV (30000 VOLTS), INDICADO PARA REVESTIMENTO DE CABINES ELETRICAS, COMO ISOLANTE ELETRICO, ITEM SUBSTITUI/NACIONALIZA O NSN: 002674630					

	LOCAL DE ENTREGA	CAM: 5670 - DepSIMRJ - Material Comum AV. BRASIL, 10500					

	MRC	DESCRIÇÃO CARACTERÍSTICA	RESPOSTA DECODIFICADA
	ABGL	LARGURA	1000.0 MILLIMETERS NOMINAL |
	ABNM	ESPESSURA	1.8 MILLIMETERS MINIMUM .and. 2.2
	HUES	COR	BLACK |
	NAME	ITEM NAME	MATTING,FLOOR
	FEAT	RECURSOS ESPECIAIS	TENSAO DE PERFURACAO MAIOR
	AARN	MÉTODO DE FABRICAÇÃO	SOLID |
	ADZC	PROTEÇÃO AMBIENTAL	ELECTRICITY RESISTANT |
	----------	----------	----------

(*)	RAZÃO SOCIAL	EMAIL	CODEMP	REFERÊNCIA
	ORION S/A	VENDAS@ORIONRUBBER.COM	00UUK	NR 1547

MARCA

<<Preencha aqui uma marca, se houver>>

66	002550420	TESOURA ELETRICISTA (5")	UN	16	*	*	

COMPRIMENTO, 5IN.TAMANHO:5,5"
NIQUELADA COM CABO PROTETOR EM TERMOPLASTICO
POSSUI PERFIL PARA DESENCAPAR FIOS

	LOCAL DE ENTREGA	CAM: 5670 - DepSIMRJ - Material Comum AV. BRASIL, 10500					

	MRC	DESCRIÇÃO CARACTERÍSTICA	RESPOSTA DECODIFICADA
	ABHP	COMPRIMENTO TOTAL	5.000 INCHES NOMINAL
	FEAT	RECURSOS ESPECIAIS	NICKEL PLATED; BOTH BLADES
	NAME	ITEM NAME	SCISSORS,ELECTRICIANS'
	----------	----------	----------

(*)	RAZÃO SOCIAL	EMAIL	CODEMP	REFERÊNCIA
	FERRAMENTAS GEDORE DO BRASIL	gedore@gedore.com.br	0023K	091.869
	FERRAMENTAS GEDORE DO BRASIL	gedore@gedore.com.br	0023K	8096
	FERRAMENTAS GEDORE DO BRASIL	gedore@gedore.com.br	0023K	8096-140

MARCA

<<Preencha aqui uma marca, se houver>>

67	190052276	TORQUEZ ARMADOR (10")	UN	5	*	*	

10IN (250MM) COMPRIMENTO, ACO CROMO VANADIO, FORJADO, MANDIBULAS POLIDAS, CABO PINTADO.

	LOCAL DE ENTREGA	CAM: 5670 - DepSIMRJ - Material Comum AV. BRASIL, 10500					

	MRC	DESCRIÇÃO CARACTERÍSTICA	RESPOSTA DECODIFICADA
	ABHP	COMPRIMENTO TOTAL	10.0 INCHES NOMINAL |
	BBMR	FORMA DA ALÇA	ROUND WITH FLAT |
	NAME	ITEM NAME	NIPPERS,END CUTTING
	----------	----------	----------

(*)	RAZÃO SOCIAL	EMAIL	CODEMP	REFERÊNCIA
	BACHERT INDUSTRIAL LTDA		01DMK	385-10

MARCA

<<Preencha aqui uma marca, se houver>>

68	190016969	TRENA (5 M)	UN	92	*	*	

NOMENCLATURA
TRENA COM FITA DE ACO E CORPO EM PLASTICO COM FREIO DUPLO - 5 M

DESCRICAO:
FITA EM ACO TEMPERADO.
GRADUACAO EM MILIMETROS E POLEGADAS.
CORPO EM PLASTICO.
TRAVA PARA FIXAR A FITA METRICA.
CINTA PARA FACILITAR O TRANSPORTE.
FREIO DUPLO.
TAMANHO: 5 M

LOCAL DE ENTREGA	CAM: 5670 - DepSIMRJ - Material Comum AV. BRASIL, 10500

	MRC	DESCRIÇÃO CARACTERÍSTICA	RESPOSTA DECODIFICADA	
	----------	----------	----------	
(*)	RAZÃO SOCIAL	EMAIL	CODEMP	REFERÊNCIA
	STANLEY DO BRASIL LTDA	erocha@stanleyworks.com	00UZK	33-550
	TRAMONTINA GARIBALDI S.A.	MAFFEI@TRAMONTINA.NET	00B8K	43156305
	STARRETT INDUSTRIA E COMERCIO	falecom@starrett.com.br	003NK	CH34-5ME9

MARCA

<<Preencha aqui uma marca, se houver>>

69	190016220	ADAPTADOR ENGATE RAPIDO X ROSCA	UN	128	*	*	

ADAPTADOR DE ROSCA FEMEA DE 5 FPP (FIOS POR POLEGADA) PADRAO CB DE 2 1/2 POLEGADAS PARA
ENGATE RAPIDO DN65 (2 1/2 POL). MATERIAL EM LATAO FUNDIDO DE ALTA RESISTENCIA (CONFORME NORMA NBR6314).
DISPOE DE VEDACOES INTERNAS EM NEOPRENE

LOCAL DE ENTREGA	CAM: 5670 - DepSIMRJ - Material Comum AV. BRASIL, 10500

	MRC	DESCRIÇÃO CARACTERÍSTICA	RESPOSTA DECODIFICADA	
	----------	----------	----------	
(*)	RAZÃO SOCIAL	EMAIL	CODEMP	REFERÊNCIA
	POLIPEC INDUSTRIA E COMERCIO		#C083	STORZ2-1/2X2-1/2PG5FPP
	MECANICA REUNIDA IND. E COM.	mecanicareunida@mecanicareunida.co	00AWK	MR-555-O

MARCA

<<Preencha aqui uma marca, se houver>>

70	190016219	ADAPTADOR ENGATE RAPIDO X ROSCA	UN	45	*	*	

NOMENCLATURA:
ADAPTADOR ENGATE RAPIDO (STORZ) PARA ROSCA FEMEA.

DESCRICAO:
EM UMA EXTREMIDADE COM ENGATE RAPIDO (STORZ) DE 2.1/2 POL (64 MM) E A OUTRA EXTREMIDADE COM
ROSCA INTERNA DE 2.1/2 POL (64 MM) PADRAO NSFHT 7,5 FPP.

FABRICADO EM LATAO DE ALTA RESISTENCIA E DOTADO DE ANEIS DE VEDACAO INTERNA EM NEOPRENE.
PESO APROXIMADO: 0,98 KG.

UTILIZACAO:
POSSIBILITAR ADAPTACOES DE ROSCA PARA STORZ OU VICE E VERSA.

LOCAL DE ENTREGA	CAM: 5670 - DepSIMRJ - Material Comum AV. BRASIL, 10500

	MRC	DESCRIÇÃO CARACTERÍSTICA	RESPOSTA DECODIFICADA	
	----------	----------	----------	
(*)	RAZÃO SOCIAL	EMAIL	CODEMP	REFERÊNCIA
	POLIPEC INDUSTRIA E COMERCIO		#C083	STORZ2-1/2X2-1/2X7-1/2FORJADO
	MECANICA REUNIDA IND. E COM.	mecanicareunida@mecanicareunida.co	00AWK	MR-555-Q
	COMANDO DA MARINHA	COA_MB@YAHOO.COM.BR	0027K	MAR 71000/585

MARCA

<<Preencha aqui uma marca, se houver>>

71	190031856	ADAPTADOR (STORZ X ROSCA MACHO)	UN	58	*	*	

NOMENCLATURA:
ADAPTADOR ENGATE RAPIDO (STORZ) PARA ROSCA MACHO.

DESCRICAO:
EM UMA EXTREMIDADE COM ENGATE RAPIDO (STORZ) DE 1.1/2 POL (38 MM) E A OUTRA EXTREMIDADE COM
ROSCA EXTERNA DE 1.1/2 POL (38 MM) PADRAO BSP 11 FPP.

FABRICADO EM LATAO DE ALTA RESISTENCIA E DOTADO DE ANEIS DE VEDACAO INTERNA EM NEOPRENE.
PESO APROXIMADO: 0,42 KG.

UTILIZACAO:
POSSIBILITA ADAPTACOES DE ROSCA PARA STORZ OU VICE E VERSA.

LOCAL DE ENTREGA	CAM: 5670 - DepSIMRJ - Material Comum AV. BRASIL, 10500

	MRC	DESCRIÇÃO CARACTERÍSTICA	RESPOSTA DECODIFICADA	
	----------	----------	----------	
(*)	RAZÃO SOCIAL	EMAIL	CODEMP	REFERÊNCIA
	MECANICA REUNIDA IND. E COM.	mecanicareunida@mecanicareunida.co	00AWK	565.A
	MECANICA REUNIDA IND. E COM.	mecanicareunida@mecanicareunida.co	00AWK	565A
	REAL FIRE COMERCIO DE	contato@realfire.com.br	05Q8K	AD205

MARCA

<<Preencha aqui uma marca, se houver>>

72	190018514	ADAPTADOR (STORZ X ROSCA FEMEA) 1.1/2"	UN	147	*	*	

NOMENCLATURA:
ADAPTADOR ENGATE RAPIDO (STORZ) PARA ROSCA FEMEA.

DESCRICAO:
EM UMA EXTREMIDADE COM ENGATE RAPIDO (STORZ) DE 1.1/2 POL (38 MM) E A OUTRA EXTREMIDADE COM
ROSCA INTERNA DE 1.1/2 POL (38 MM) PADRAO NSFHT 9 FPP.

FABRICADO EM LATAO DE ALTA RESISTENCIA E DOTADO DE ANEIS DE VEDACAO INTERNA EM NEOPRENE.
PESO APROXIMADO: 0,65 KG.

UTILIZACAO:
POSSIBILITA ADAPTACOES DE ROSCA PARA STORZ OU VICE E VERSA.

LOCAL DE ENTREGA	CAM: 5670 - DepSIMRJ - Material Comum AV. BRASIL, 10500

	MRC	DESCRIÇÃO CARACTERÍSTICA	RESPOSTA DECODIFICADA	
	FEAT	RECURSOS ESPECIAIS	COM ROSCA FEMEA, EM LATAO	
	NAME	ITEM NAME	ADAPTER,QUICK CONNECT AND	
	----------	----------	----------	
(*)	RAZÃO SOCIAL	EMAIL	CODEMP	REFERÊNCIA
	MECANICA REUNIDA IND. E COM.	mecanicareunida@mecanicareunida.co	00AWK	1 1/2 X 1 1/2
	MECANICA REUNIDA IND. E COM.	mecanicareunida@mecanicareunida.co	00AWK	555.H
	COMANDO DA MARINHA	COA_MB@YAHOO.COM.BR	0027K	MAR 71000/585

MARCA

<<Preencha aqui uma marca, se houver>>

73	190017190	ADAPTADOR ENGATE RAPIDO X ROSCA	UN	32	*	*

NOMENCLATURA:
ADAPTADOR ENGATE RAPIDO (STORZ) PARA ROSCA MACHO.

DESCRICAO:
EM UMA EXTREMIDADE COM ENGATE RAPIDO (STORZ) DE 2.1/2 POL (64 MM) E A OUTRA EXTREMIDADE COM
ROSCA EXTERNA DE 2.1/2 POL (64 MM) PADRAO NSFHT 7,5 FPP.

FABRICADO EM LATAO DE ALTA RESISTENCIA E DOTADO DE ANEIS DE VEDACAO INTERNA EM NEOPRENE.
PESO APROXIMADO: 0,82 KG.

UTILIZACAO:
POSSIBILITA ADAPTACOES DE ROSCA PARA STORZ OU VICE E VERSA.

LOCAL DE ENTREGA	CAM: 5670 - DepSIMRJ - Material Comum AV. BRASIL, 10500

	MRC	DESCRIÇÃO CARACTERÍSTICA	RESPOSTA DECODIFICADA	
	MATT	MATERIAL	LATAO |	
	NAME	ITEM NAME	ADAPTER,QUICK CONNECT AND	
	----------	----------	----------	
(*)	RAZÃO SOCIAL	EMAIL	CODEMP	REFERÊNCIA
	MECANICA REUNIDA IND. E COM.	mecanicareunida@mecanicareunida.co	00AWK	MR-565-N
	COMANDO DA MARINHA	COA_MB@YAHOO.COM.BR	0027K	MAR 71000/585

MARCA

<<Preencha aqui uma marca, se houver>>

74	190023062	ESCORA DE ACO TUBULAR (1,80 A 2,90 M)	UN	10	*	*	

ESCORA DE ACO TUBULAR GRADUADA (TELESCOPICA) DE 1,80 A 2,90M, COM PLACAS RETANGULARES NAS
EXTREMIDADES.

LOCAL DE ENTREGA	CAM: 5670 - DepSIMRJ - Material Comum AV. BRASIL, 10500

	MRC	DESCRIÇÃO CARACTERÍSTICA	RESPOSTA DECODIFICADA
	----------	----------	----------

(*)	RAZÃO SOCIAL	EMAIL	CODEMP	REFERÊNCIA
	HERCULES INDUSTRIA E COMERCIO	hercules@herculeselevadores.com	00NFK	CORINGA NR 0

MARCA

<<Preencha aqui uma marca, se houver>>

75	190041915	ALAVANCA DE DEMOLICAO (1" X 1,5 M)	UN	13	*	*	

NOMENCLATURA
ALAVANCA DE ACO ESPECIAL 1 POL X 1,50 M

DESCRICAO:
FABRICADA EM ACO ESPECIAL LISO OU SEXTAVADO, COM PINTURA PROTETIVA EM EPOXI E
COMPRIMENTO: 1500 MM.
POSSUIR EM SUAS EXTREMIDADES, UMA TALHADEIRA DE 1 POL PARA CORTE E
UM PONTEIRO PARA GOLPE, TEMPERADOS, PARA OFERECER MAIOR RESISTENCIA
MECANICA EM OPERACOES DE IMPACTO E ALAVANCAGEM.
PESO APROXIMADO: 5,800 KG/UN

UTILIZACAO:
INDICADA PARA QUEBRAR PAREDES, PISOS E NO AUXILIO DE DEMOLICOES EM GERAL.

LOCAL DE ENTREGA	CAM: 5670 - DepSIMRJ - Material Comum AV. BRASIL, 10500

	MRC	DESCRIÇÃO CARACTERÍSTICA	RESPOSTA DECODIFICADA
	ABHP	COMPRIMENTO TOTAL	60 INCHES NOMINAL
	ASDB	LARGURA ATRAVÉS DAS	1.25 INCHES NOMINAL
	MATT	MATERIAL	STEEL
	NAME	ITEM NAME	CROWBAR
	STYL	DESIGNADOR DE ESTILO	AG16
	----------	----------	----------

(*)	RAZÃO SOCIAL	EMAIL	CODEMP	REFERÊNCIA
	TRAMONTINA GARIBALDI S.A.	MAFFEI@TRAMONTINA.NET	00B8K	42600/060
	INDUSTRIA DE FORJADOS SÃO	saoromao@saoromao.com..br	00R1K	1760

MARCA

<<Preencha aqui uma marca, se houver>>

76	BR3236267	APARELHO DE ICAR COM CAPACIDADE	UN	10	*	*	

TALHA MANUAL DE CORRENTE
SISTEMA DE FREIO DE HASTE DUPLA E AUTO AJUSTAVEL.
APOIO REFORCADO
CAPACIDADE: 1.000 KG COM ELEVACAO MAXIMA DE 5 METROS.
CORRENTE DE ACO DE ALTA RESISTENCIA GRAU 8, (DEVERA ATENDER A NORMA DIN EN 818-2) COM

SUPERFICIE TRATADA CONTRA RUPTURA E ABRASAO.

LOCAL DE ENTREGA	CAM: 5670 - DepSIMRJ - Material Comum AV. BRASIL, 10500

	MRC	DESCRIÇÃO CARACTERÍSTICA	RESPOSTA DECODIFICADA
	----------	----------	----------

(*)	RAZÃO SOCIAL	EMAIL	CODEMP	REFERÊNCIA
	NOWAK INDUSTRIA E COMERCIO	vendas@nowak.com.br	00UTK	97513

MARCA

<<Preencha aqui uma marca, se houver>>

77	002789925	APARELHO DE PERCINTAR (3/8" A 3/4")	UN	16	*	*

Ferramenta Manual de Aperto e Corte (Standard):

Fabricada em aco forjado com pintura eletroestatica.
E utilizada na instalacao das fitas de aco, com largura
maxima de 3/4 (19,05mm) e espessura maxima de 0,8mm.
Permite facil manuseio e alta resistencia a impactos.

APARELHO DE ACO PARA TRAVAR E CORTAR FITAS DE ACO
INOXIDAVEL USADAS PARA PERCINTAR MANGUEIRAS, REDES.
LARGURA DAS FITAS: 9,5MM (3/8 POL),13MM (1/2 POL),
15,8MM (5/8 POL) E 19MM (3/4 POL).
CONFORME FEDSPEC-GGG-C-0413.

LOCAL DE ENTREGA	CAM: 5670 - DepSIMRJ - Material Comum AV. BRASIL, 10500

	MRC	DESCRIÇÃO CARACTERÍSTICA	RESPOSTA DECODIFICADA
	ENAC	CÓDIGO DE ATRIBUTO	PLASTICS REMOVAL IN THE MARINE
	NAME	ITEM NAME	CLAMPING TOOL,STRAP BAND,HOSE
	TEXT	DESCRIÇÃO DAS	DROP FORGED CARBON OR ALLOY
	----------	----------	----------

(*)	RAZÃO SOCIAL	EMAIL	CODEMP	REFERÊNCIA
	FECHOBAND COMERCIO E	vendas@fechometal.com	06CMK	FERAC12705U000

MARCA

<<Preencha aqui uma marca, se houver>>

78	190018607	BALANCA EXTINTOR	UN	13	*	*

BALANCA PORTATIL, FABRICADA EM ALUMINIO, TIPO DINAMOMETRO (USADA PARA PESAGEM DE EXTINTORES)
COMPOSTA POR ELEMENTOS ELASTICOS EM ACO. DOTADA DE MOSTRADOR CIRCULAR TIPO RELOGIO, COM
DIVISOES EM PRETO SOBRE FUNDO BRANCO. GRADUACAO EM ESCALA DE QUILOGRAMA-FORCA.
QUANTO A SUA CALIBRACAO, DEVERA OBSERVAR OS REQUISITOS DA NORMA ABNT NBR ISO 376.
CAPACIDADE
MINIMA REQUERIDA DE 50 KGF;
PRECISAO DE 1% DA CAPACIDADE TOTAL;

	LOCAL DE ENTREGA	CAM: 5670 - DepSIMRJ - Material Comum AV. BRASIL, 10500					
		MRC	**DESCRIÇÃO CARACTERÍSTICA**	**RESPOSTA DECODIFICADA**			
		----------	----------	----------			
	(*)	RAZÃO SOCIAL	EMAIL	CODEMP	REFERÊNCIA		
		TECNICA INDUSTRIAL OSVALDO	contato@oswaldofilizola.com.br	01K6K	AR - 50KGF		
		MECANICA REUNIDA IND. E COM.	mecanicareunida@mecanicareunida.co	00AWK	N2987000 ITEM 16.1		
		MAXIBOR ABASTECEDORA DE	comercial@maxibordobrasil.com.br	01K5K	AR-50		
	MARCA						
	<<Preencha aqui uma marca, se houver>>						
79	BR2914823	BICO DO MACARICO DE CORTE	UN	5	*	*	
	"BICO PARA CORTE OXI-ACETILENICO NUMERO 3 (ESPESSURA DA CHAPA DE 6 A 10MM); FABRICADO EM LIGA DE COBRE COM ACABAMENTO CROMADO, COM GRANDE RESISTENCIA AO RETROCESSO DE CHAMAS. "						
	LOCAL DE ENTREGA	CAM: 5670 - DepSIMRJ - Material Comum AV. BRASIL, 10500					
		MRC	**DESCRIÇÃO CARACTERÍSTICA**	**RESPOSTA DECODIFICADA**			
		----------	----------	----------			
	(*)	RAZÃO SOCIAL	EMAIL	CODEMP	REFERÊNCIA		
		WHITE MARTINS GASES	atendimento@whitemartins.com.br	01ZVK	40035768		
	MARCA						
	<<Preencha aqui uma marca, se houver>>						
80	190016062	BLOCO MADEIRA 51X51X102MM	UN	10	*	*	
	BLOCO CONFECCIONADO EM MADEIRA MACIA (RECOMENDA-SE A UTILIZACAO DE PINHO-DO-PARANA, CEDRO ROSA, VINHATICO OU JEQUITIBA), ASPERA E SEM PINTURA O TEOR DE UMIDADE MAXIMO ACEITAVEL NA PECA E DE 19% DIMENSOES *ESPESSURA: 5,1 CM (2 POLEGADAS); *LARGURA: 5,1 CM (2 POLEGADAS); *COMPRIMENTO: 10,2 CM (4 POLEGADAS). NAO DEVERAO SER ACEITAS PECAS DE MADEIRA VERDE OU QUE APRESENTEM NOS SOLTOS OU VAZADOS, APODRECIMENTO, EMPENOS, FUROS DE INSETOS, ESMOADO, TRINCAS LONGITUDINAIS E /OU RACHADURAS. A PECA DE MADEIRA DEVE SER FORNECIDA COM O TRATAMENTO CONTRA-FOGO E CONTRA ATAQUE DESTRUTIVO DE INSETOS						
	LOCAL DE ENTREGA	CAM: 5670 - DepSIMRJ - Material Comum AV. BRASIL, 10500					
		MRC	**DESCRIÇÃO CARACTERÍSTICA**	**RESPOSTA DECODIFICADA**			
		----------	----------	----------			
	(*)	RAZÃO SOCIAL	EMAIL	CODEMP	REFERÊNCIA		
	MARCA						
	<<Preencha aqui uma marca, se houver>>						
81	002222568	BORRACHA EM LENCOL (1/8")	SY	5	*	*	
	PARA JUNTA, ESPESSURA 1/8IN, LARGURA 1,00M, RESIS-TENTE A OLEO, TENSAO DE RUPTURA: 1000PSI.						

LOCAL DE ENTREGA	CAM: 5670 - DepSIMRJ - Material Comum AV. BRASIL, 10500

	MRC	DESCRIÇÃO CARACTERÍSTICA	RESPOSTA DECODIFICADA
	AASH	RESISTÊNCIA MÍNIMA DE	1000 POUNDS PER SQUARE INCH
	ADZC	PROTEÇÃO AMBIENTAL	OIL RESISTANT |
	MATT	MATERIAL	LOCATION NOT OTHERWISE
	SFCD	CONDIÇÃO DA	BOTH SIDES - SMOOTH |
	ABGL	LARGURA	36.000 INCHES MINIMUM .and. 42.000
	ABNM	ESPESSURA	0.125 INCHES NOMINAL |
	ABRY	COMPRIMENTO	36.000 INCHES NOMINAL |
	NAME	ITEM NAME	RUBBER SHEET,SOLID
	AASF	GRADUAÇÃO DE DUREZA	35.0 MINIMUM SHORE DUROMETER A
	----------	----------	----------

(*)	RAZÃO SOCIAL	EMAIL	CODEMP	REFERÊNCIA
	O. V. D. IMPORTADORA E	contabilidade@ovd.com.br	051RK	80 28 180 200

MARCA
<<Preencha aqui uma marca, se houver>>

82	190037845	BOTA BOMBEIRO	PR	12	*	*

BOTA PARA COMBATE A INCENDIO, CONFECCIONADA EM BORRACHA VULCANIZADA, COM ESPUMA TERMICA E
FORRO TERMICO. POSSUI BIQUEIRA DE ACO, PALMILHA DE ACO INOXIDAVEL. FABRICADA NA COR PRETA COM
ALTA ESTANQUEIDADE E ACABAMENTO AMARELO, ESTILO BUNKER COM 350MM MINIMOS DE ALTURA, EM UM
TAMANHO DE HOMEM N° 40. NA PARTE FRONTAL DO CANO, POSSUI UMA PROTECAO DE TIBIA NA COR AMARELA,
CONFECCIONADA EM BORRACHA, POSSUINDO DIMENSOES MINIMAS DE 117MM DE ALTURA E 65MM DE LARGURA.
A BORDA SUPERIOR DO CANO (UMA EM CADA LATERAL) E DOTADA DE DUAS ALCAS PARA FACILITAR O
CALCAMENTO.
O ACABAMENTO DE BORRACHA E RETARDANTE A CHAMAS E ALTAMENTE RESISTENTE. A AREA DOS PES E
INTEIRAMENTE CERCADA PELO ISOLANTE DE ESPUMA DE PU. POSSUI SOLA COM DESENHO ANTIDERRAPANTE,
RETARDANTE A CHAMAS, RESISTENTE A ESCORREGAMENTO E A ABRASAO.
A BOTA POSSUI ISOLAMENTO ELETRICO PARA TENSOES ATE 600 VOLTS. TAMANHO 40.
O PRODUTO DEVERA SER FORNECIDO COM LAUDO QUE ATESTE O ATENDIMENTO A NORMA NFPA 1971
JUNTAMENTE COM O CERTIFICADO DE APROVACAO EMITIDO PELO MINISTERIO DO TRABALHO E EMPREGO

LOCAL DE ENTREGA	CAM: 5670 - DepSIMRJ - Material Comum AV. BRASIL, 10500

	MRC	DESCRIÇÃO CARACTERÍSTICA	RESPOSTA DECODIFICADA
	ABRN	HEIGHT	300.0 MILLIMETERS |
	ADZC	PROTEÇÃO AMBIENTAL	OVERALL - FIRE RESISTANT .and.
	ADZC	PROTEÇÃO AMBIENTAL	OVERALL - DIELETRICA |
	ATYC	TAMANHO	40 |
	BGWP	TIPO DE SUPERFÍCIE DA	NONSLIP |
	CRRJ	TIPO DE CONSTRUÇÃO	SAFETY BOX |
	HUES	COR	SUPERIOR - YELLOW |
	HUES	COR	OVERALL - BLACK |
	HUES	COR	HEEL - GRAY, FED STD 595, 36118 |
	MATT	MATERIAL	SOLA - RUBBER .and.
	MATT	MATERIAL	HEEL - RUBBER |

	MATT	MATERIAL	OVERALL - RUBBER |		
	MATT	MATERIAL	SOLA - ACO |		
	MATT	MATERIAL	SUPERIOR - ACO |		
	NAME	ITEM NAME	BOOTS,FIREMEN'S		
	ZZZK	ESPECIFICAÇÃO/DADOS	81345-ANSI STANDARD-Z41-199		
	ZZZK	ESPECIFICAÇÃO/DADOS	81345-NFPA-19712000		
	SUPP	RECURSOS	COM FORRO INTERNO 100% FIBRA		
	----------	----------	----------		
(*)	RAZÃO SOCIAL	EMAIL	CODEMP	REFERÊNCIA	
	HERCULES EQUIPAMENTOS DE		01CWK	HB01440C	
	HERCULES EQUIPAMENTOS DE		01CWK	HB014C TAM 40	
	HERCULES EQUIPAMENTOS DE		01CWK	SPB01440 (NDEG40)	

MARCA

<<Preencha aqui uma marca, se houver>>

83	190005022	BOTA BOMBEIRO TAM 37	PR	5	*	*	

BOTA PARA COMBATE A INCENDIO, CONFECCIONADA EM BORRACHA VULCANIZADA, COM ESPUMA TERMICA E
FORRO TERMICO. POSSUI BIQUEIRA DE ACO, PALMILHA DE ACO INOXIDAVEL. FABRICADA NA COR PRETA COM
ALTA ESTANQUEIDADE E ACABAMENTO AMARELO, ESTILO BUNKER COM 350MM MINIMOS DE ALTURA, EM UM
TAMANHO DE HOMEM N° 37. NA PARTE FRONTAL DO CANO, POSSUI UMA PROTECAO DE TIBIA NA COR
AMARELA, CONFECCIONADA EM BORRACHA, POSSUINDO DIMENSOES MINIMAS DE 117MM DE ALTURA E 65MM
DE LARGURA.
A BORDA SUPERIOR DO CANO (UMA EM CADA LATERAL) E DOTADA DE DUAS ALCAS PARA FACILITAR O
CALCAMENTO.
O ACABAMENTO DE BORRACHA E RETARDANTE A CHAMAS E ALTAMENTE RESISTENTE. A AREA DOS PES E
INTEIRAMENTE CERCADA PELO ISOLANTE DE ESPUMA DE PU. POSSUI SOLA COM DESENHO ANTIDERRAPANTE,
RETARDANTE A CHAMAS, RESISTENTE A ESCORREGAMENTO E A ABRASAO.
A BOTA POSSUI ISOLAMENTO ELETRICO PARA TENSOES ATE 600 VOLTS. TAMANHO 37.
O PRODUTO DEVERA SER FORNECIDO COM LAUDO QUE ATESTE O ATENDIMENTO A NORMA NFPA 1971
JUNTAMENTE COM O CERTIFICADO DE APROVACAO EMITIDO PELO MINISTERIO DO TRABALHO E EMPREGO
DENTRO DA VALIDADE.

LOCAL DE ENTREGA	CAM: 5670 - DepSIMRJ - Material Comum AV. BRASIL, 10500

	MRC	DESCRIÇÃO CARACTERÍSTICA	RESPOSTA DECODIFICADA		
	ABRN	HEIGHT	736.6 MILLIMETERS |		
	ATYC	TAMANHO	37 |		
	BGWP	TIPO DE SUPERFÍCIE DA	NONSLIP |		
	CRRJ	TIPO DE CONSTRUÇÃO	SAFETY BOX |		
	NAME	ITEM NAME	BOOTS,FIREMEN'S		
	----------	----------	----------		
(*)	RAZÃO SOCIAL	EMAIL	CODEMP	REFERÊNCIA	
	HERCULES EQUIPAMENTOS DE		01CWK	HB01437C	
	COMANDO DA MARINHA	COA_MB@YAHOO.COM.BR	0027K	MAR 71000/395	

MARCA

<<Preencha aqui uma marca, se houver>>

84	190038112	BOTA BORRACHA (P/INCENDIO) CANO	PR	5	*	*	

BOTA PARA COMBATE A INCENDIO, CONFECCIONADA EM BORRACHA VULCANIZADA, COM ESPUMA TERMICA E
FORRO TERMICO. POSSUI BIQUEIRA DE ACO, PALMILHA DE ACO INOXIDAVEL. FABRICADA NA COR PRETA COM
ALTA ESTANQUEIDADE E ACABAMENTO AMARELO, ESTILO BUNKER COM 350MM MINIMOS DE ALTURA, EM UM
TAMANHO DE HOMEM N° 39. NA PARTE FRONTAL DO CANO, POSSUI UMA PROTECAO DE TIBIA NA COR AMARELA,
CONFECCIONADA EM BORRACHA, POSSUINDO DIMENSOES MINIMAS DE 117MM DE ALTURA E 65MM DE LARGURA.
A BORDA SUPERIOR DO CANO (UMA EM CADA LATERAL) E DOTADA DE DUAS ALCAS PARA FACILITAR O
CALCAMENTO.
O ACABAMENTO DE BORRACHA E RETARDANTE A CHAMAS E ALTAMENTE RESISTENTE. A AREA DOS PES E
INTEIRAMENTE CERCADA PELO ISOLANTE DE ESPUMA DE PU. POSSUI SOLA COM DESENHO ANTIDERRAPANTE,
RETARDANTE A CHAMAS, RESISTENTE A ESCORREGAMENTO E A ABRASAO.
A BOTA POSSUI ISOLAMENTO ELETRICO PARA TENSOES ATE 600 VOLTS. TAMANHO 39.
O PRODUTO DEVERA SER FORNECIDO COM LAUDO QUE ATESTE O ATENDIMENTO A NORMA NFPA 1971
JUNTAMENTE COM O CERTIFICADO DE APROVACAO EMITIDO PELO MINISTERIO DO TRABALHO E EMPREGO
DENTRO DA VALIDADE.

LOCAL DE ENTREGA	CAM: 5670 - DepSIMRJ - Material Comum AV. BRASIL, 10500

	MRC	DESCRIÇÃO CARACTERÍSTICA	RESPOSTA DECODIFICADA
	ATYC	TAMANHO	39 |
	BGWP	TIPO DE SUPERFÍCIE DA	NONSLIP |
	CRRJ	TIPO DE CONSTRUÇÃO	SAFETY BOX |
	FEAT	RECURSOS ESPECIAIS	APLICADO EM BRIGADA DE
	MATT	MATERIAL	HEEL - RUBBER |
	NAME	ITEM NAME	BOOTS,FIREMEN'S
	----------	----------	----------

(*)	RAZÃO SOCIAL	EMAIL	CODEMP	REFERÊNCIA
	HERCULES EQUIPAMENTOS DE		01CWK	HB01439C
	HERCULES EQUIPAMENTOS DE		01CWK	HB014C TAM 39
	HERCULES EQUIPAMENTOS DE		01CWK	SPB01439 (NDEG39)

MARCA

<<Preencha aqui uma marca, se houver>>

85	190038039	BOTA DE BOMBEIRO (TAM 42)	PR	41	*	*	

BOTA PARA COMBATE A INCENDIO, CONFECCIONADA EM BORRACHA VULCANIZADA, COM ESPUMA TERMICA E
FORRO TERMICO.
POSSUI BIQUEIRA DE ACO, PALMILHA DE ACO INOXIDAVEL. FABRICADA NA COR PRETA COM ALTA ESTANQUEIDADE E ACABAMENTO AMARELO, ESTILO BUNKER COM 350MM MINIMOS DE ALTURA, EM UM
TAMANHO DE HOMEM N° 42. NA PARTE FRONTAL DO CANO, POSSUI UMA PROTECAO DE TIBIA NA COR AMARELA,
CONFECCIONADA EM BORRACHA, POSSUINDO DIMENSOES MINIMAS DE 117MM DE ALTURA E 65MM DE LARGURA.
A BORDA SUPERIOR DO CANO (UMA EM CADA LATERAL) E DOTADA DE DUAS ALCAS PARA FACILITAR O
CALCAMENTO.
O ACABAMENTO DE BORRACHA E RETARDANTE A CHAMAS E ALTAMENTE RESISTENTE. A AREA DOS PES E
INTEIRAMENTE CERCADA PELO ISOLANTE DE ESPUMA DE PU. POSSUI SOLA COM DESENHO ANTIDERRAPANTE,
RETARDANTE A CHAMAS, RESISTENTE A ESCORREGAMENTO E A ABRASAO.
A BOTA POSSUI ISOLAMENTO ELETRICO PARA TENSOES ATE 600 VOLTS. TAMANHO 42.
O PRODUTO DEVERA SER FORNECIDO COM LAUDO QUE ATESTE O ATENDIMENTO A NORMA NFPA 1971
JUNTAMENTE COM O CERTIFICADO DE APROVACAO EMITIDO PELO MINISTERIO DO TRABALHO E EMPREGO
DENTRO DA VALIDADE

LOCAL DE ENTREGA	CAM: 5670 - DepSIMRJ - Material Comum AV. BRASIL, 10500

	MRC	DESCRIÇÃO CARACTERÍSTICA	RESPOSTA DECODIFICADA
	ABRN	HEIGHT	300.0 MILLIMETERS |
	ADZC	PROTEÇÃO AMBIENTAL	OVERALL - FIRE RESISTANT .and.
	ADZC	PROTEÇÃO AMBIENTAL	OVERALL - DIELETRICA |
	ATYC	TAMANHO	42 |
	BGWP	TIPO DE SUPERFÍCIE DA	NONSLIP |
	CRRJ	TIPO DE CONSTRUÇÃO	SAFETY BOX |
	HUES	COR	SUPERIOR - YELLOW |
	HUES	COR	OVERALL - BLACK |
	HUES	COR	HEEL - GRAY, FED STD 595, 36118 |
	MATT	MATERIAL	SOLA - RUBBER .and.
	MATT	MATERIAL	OVERALL - RUBBER |
	MATT	MATERIAL	SOLA - ACO |
	MATT	MATERIAL	SUPERIOR - ACO |
	NAME	ITEM NAME	BOOTS,FIREMEN'S
	SUPP	RECURSOS	COM FORRO INTERNO 100% FIBRA
	ZZZK	ESPECIFICAÇÃO/DADOS	81345-ANSI STANDARD-Z41-199
	ZZZK	ESPECIFICAÇÃO/DADOS	81345-NFPA-19712000
	MATT	MATERIAL	HEEL - RUBBER |
	----------	----------	----------

(*)	RAZÃO SOCIAL	EMAIL	CODEMP	REFERÊNCIA
	HERCULES EQUIPAMENTOS DE		01CWK	HB01442C
	HERCULES EQUIPAMENTOS DE		01CWK	SPB01442 (NDEG42)

MARCA
<<Preencha aqui uma marca, se houver>>

86	190013525	BOTA BORRACHA CANO LONGO TAM 40	PR	37	*	*	

CALCADO INTEIRO DE BORRACHA VULCANIZADA (CLASSE II).
BOTA CANO LONGO QUE DEVERA ATENDER AOS REQUISITOS DA NORMA ABNT NBR 20345 QUANTO AO
DESENHO, AO DESEMPENHO DA SOLA, A PROTECAO DOS DEDOS, A RESISTENCIA AO VAZAMENTO E

ESCORREGAMENTO, AO CABEDAL E A SOLA.
OS ENSAIOS DEVERAO SER FEITOS DE ACORDO COM A NORMA ABNT NBR 20344.
TAMANHO 40;
ALTURA DO CANO: 360 MM.
DEVERA SER APRESENTADO O C.A VALIDO EMITIDO PELO MINISTERIO DO TRABALHO E EMPREGO .

NAO DEVE SER UTILIZADO NA PRESENCA DE CALOR/CHAMA.

LOCAL DE ENTREGA	CAM: 5670 - DepSIMRJ - Material Comum AV. BRASIL, 10500

	MRC	DESCRIÇÃO CARACTERÍSTICA	RESPOSTA DECODIFICADA	
	----------	----------	----------	
(*)	RAZÃO SOCIAL	EMAIL	CODEMP	REFERÊNCIA
	SAO PAULO ALPARGATAS S/A		001LK	4000112-40
	VULCABRAS DO NORDESTE S/A	paulo.maia@reebok.com.br	007KK	80824601-40

MARCA

<<Preencha aqui uma marca, se houver>>

87	190013526	BOTA BORRACHA CANO LONGO TAM 41	PR	17	*	*	

CALCADO INTEIRO DE BORRACHA VULCANIZADA (CLASSE II).
BOTA CANO LONGO QUE DEVERA ATENDER AOS REQUISITOS DA NORMA ABNT NBR 20345 QUANTO AO
DESENHO, AO DESEMPENHO DA SOLA, A PROTECAO DOS DEDOS, A RESISTENCIA AO VAZAMENTO E

ESCORREGAMENTO, AO CABEDAL E A SOLA.
OS ENSAIOS DEVERAO SER FEITOS DE ACORDO COM A NORMA ABNT NBR 20344.
TAMANHO 41;
ALTURA DO CANO: 360 MM.
DEVERA SER APRESENTADO O C.A VALIDO EMITIDO PELO MINISTERIO DO TRABALHO E EMPREGO .

NAO DEVE SER UTILIZADO NA PRESENCA DE CALOR/CHAMA

LOCAL DE ENTREGA	CAM: 5670 - DepSIMRJ - Material Comum AV. BRASIL, 10500

	MRC	DESCRIÇÃO CARACTERÍSTICA	RESPOSTA DECODIFICADA	
	----------	----------	----------	
(*)	RAZÃO SOCIAL	EMAIL	CODEMP	REFERÊNCIA
	SAO PAULO ALPARGATAS S/A		001LK	4000112-41
	COMANDO DA MARINHA	COA_MB@YAHOO.COM.BR	0027K	CANO LONGO TAM41
	VULCABRAS DO NORDESTE S/A	paulo.maia@reebok.com.br	007KK	80824601-41

MARCA

<<Preencha aqui uma marca, se houver>>

88	190013527	BOTA BORRACHA CANO LONGO TAM 42	PR	155	*	*	

CALCADO INTEIRO DE BORRACHA VULCANIZADA (CLASSE II).
BOTA CANO LONGO QUE DEVERA ATENDER AOS REQUISITOS DA NORMA ABNT NBR 20345 QUANTO AO
DESENHO, AO DESEMPENHO DA SOLA, A PROTECAO DOS DEDOS, A RESISTENCIA AO VAZAMENTO E

ESCORREGAMENTO, AO CABEDAL E A SOLA.
OS ENSAIOS DEVERAO SER FEITOS DE ACORDO COM A NORMA ABNT NBR 20344.
TAMANHO 42;
ALTURA DO CANO: 360 MM.
DEVERA SER APRESENTADO O C.A VALIDO EMITIDO PELO MINISTERIO DO TRABALHO E EMPREGO

LOCAL DE ENTREGA	CAM: 5670 - DepSIMRJ - Material Comum AV. BRASIL, 10500

	MRC	DESCRIÇÃO CARACTERÍSTICA	RESPOSTA DECODIFICADA	
	----------	----------	----------	
(*)	RAZÃO SOCIAL	EMAIL	CODEMP	REFERÊNCIA
	VULCABRAS DO NORDESTE S/A	paulo.maia@reebok.com.br	007KK	80824601-42

MARCA

<<Preencha aqui uma marca, se houver>>

89	190013528	BOTA BORRACHA CANO LONGO TAM 43	PR	90	*	*	

CALCADO INTEIRO DE BORRACHA VULCANIZADA (CLASSE II).
BOTA CANO LONGO QUE DEVERA ATENDER AOS REQUISITOS DA NORMA ABNT NBR 20345 QUANTO AO
DESENHO, AO DESEMPENHO DA SOLA, A PROTECAO DOS DEDOS, A RESISTENCIA AO VAZAMENTO E

ESCORREGAMENTO, AO CABEDAL E A SOLA.
OS ENSAIOS DEVERAO SER FEITOS DE ACORDO COM A NORMA ABNT NBR 20344.

TAMANHO 43;
ALTURA DO CANO: 360 MM.
DEVERA SER APRESENTADO O C.A VALIDO EMITIDO PELO MINISTERIO DO TRABALHO E EMPREGO .

NAO DEVE SER UTILIZADO NA PRESENCA DE CALOR/CHAMA

LOCAL DE ENTREGA	CAM: 5670 - DepSIMRJ - Material Comum AV. BRASIL, 10500

	MRC	DESCRIÇÃO CARACTERÍSTICA	RESPOSTA DECODIFICADA	
	----------	----------	----------	
(*)	RAZÃO SOCIAL	EMAIL	CODEMP	REFERÊNCIA
	VULCABRAS DO NORDESTE S/A	paulo.maia@reebok.com.br	007KK	80824601-43

MARCA

<<Preencha aqui uma marca, se houver>>

90	190008000	BOTA BORRACHA CANO MEDIO TAM 41	PR	16	*	*	

CALCADO OCUPACIONAL TIPO BOTA IMPERMEAVEL, CONFECCIONADO EM PVC, NA COR PRETA E SOLADO COM
RELEVO ANTIDERRAPANTE. ALTURA DO CANO DE 24 CM. REVESTIMENTO INTERNO EM FORRO DE POLIESTER.
TAMANHO 41.
DEVERA APRESENTAR CERTIFICADO DE APROVACAO EMITIDO PELO MINISTERIO DO TRABALHO E EMPREGO
MTE) DENTRO DO PERIODO DE VALIDADE.

OBSERVACAO: NAO UTILIZAR EM OPERACOES DE COMBATE A INCENDIO

LOCAL DE ENTREGA	CAM: 5670 - DepSIMRJ - Material Comum AV. BRASIL, 10500

	MRC	DESCRIÇÃO CARACTERÍSTICA	RESPOSTA DECODIFICADA
	ABRN	HEIGHT	280 MILLIMETERS
	ATYC	TAMANHO	41
	BGWP	TIPO DE SUPERFÍCIE DA	NONSLIP
	CRRJ	TIPO DE CONSTRUÇÃO	SAFETY BOX
	NAME	ITEM NAME	BOOTS,FIREMEN'S
	----------	----------	----------

(*)	RAZÃO SOCIAL	EMAIL	CODEMP	REFERÊNCIA
	COMANDO DA MARINHA	COA_MB@YAHOO.COM.BR	0027K	MAR 71000/395
	COMANDO DA MARINHA	COA_MB@YAHOO.COM.BR	0027K	NR41
	VULCABRAS DO NORDESTE S/A	paulo.maia@reebok.com.br	007KK	80724601-41

MARCA

<<Preencha aqui uma marca, se houver>>

91	190008001	BOTA BORRACHA CANO MEDIO TAM 42	PR	51	*	*

CALCADO INTEIRO DE BORRACHA VULCANIZADA (CLASSE II).
BOTA MEIO-CANO (CANO CURTO) QUE DEVERA ATENDER AOS REQUISITOS DA NORMA ABNT NBR 20345 QUANTO
AO DESENHO, AO DESEMPENHO DA SOLA, A PROTECAO DOS DEDOS, A RESISTENCIA AO VAZAMENTO E
ESCORREGAMENTO, AO CABEDAL E A SOLA.
OS ENSAIOS DEVERAO SER FEITOS DE ACORDO COM A NORMA ABNT NBR 20344.
TAMANHO 42;
ALTURA DO CANO: 260 MM.
DEVERA SER APRESENTADO O C.A VALIDO EMITIDO PELO MINISTERIO DO TRABALHO E EMPREGO .

NAO DEVE SER UTILIZADO NA PRESENCA DE CALOR/CHAMA

LOCAL DE ENTREGA	CAM: 5670 - DepSIMRJ - Material Comum AV. BRASIL, 10500

	MRC	DESCRIÇÃO CARACTERÍSTICA	RESPOSTA DECODIFICADA
	ABRN	HEIGHT	280 MILLIMETERS
	ATYC	TAMANHO	42
	BGWP	TIPO DE SUPERFÍCIE DA	NONSLIP
	CRRJ	TIPO DE CONSTRUÇÃO	SAFETY BOX
	NAME	ITEM NAME	BOOTS,FIREMEN'S
	----------	----------	----------

(*)	RAZÃO SOCIAL	EMAIL	CODEMP	REFERÊNCIA

	SAO PAULO ALPARGATAS S/A		001LK	4000111-42
	COMANDO DA MARINHA	COA_MB@YAHOO.COM.BR	0027K	MAR 71000/395
	VULCABRAS DO NORDESTE S/A	paulo.maia@reebok.com.br	007KK	80724601-42

MARCA

<<Preencha aqui uma marca, se houver>>

92 | 190008002 | BOTA BORRACHA CANO MEDIO TAM 43 | PR | 65 | * | *

CALCADO INTEIRO DE BORRACHA VULCANIZADA (CLASSE II).
BOTA MEIO-CANO (CANO CURTO) QUE DEVERA ATENDER AOS REQUISITOS DA NORMA ABNT NBR 20345 QUANTO
AO DESENHO, AO DESEMPENHO DA SOLA, A PROTECAO DOS DEDOS, A RESISTENCIA AO VAZAMENTO E
ESCORREGAMENTO, AO CABEDAL E A SOLA.
OS ENSAIOS DEVERAO SER FEITOS DE ACORDO COM A NORMA ABNT NBR 20344.
TAMANHO 43;
ALTURA DO CANO: 260 MM. DEVERA SER APRESENTADO O C.A VALIDO EMITIDO PELO MINISTERIO DO
TRABALHO E EMPREGO .
NAO DEVE SER UTILIZADO NA PRESENCA DE CALOR/CHAMA.

LOCAL DE ENTREGA	CAM: 5670 - DepSIMRJ - Material Comum AV. BRASIL, 10500

	MRC	DESCRIÇÃO CARACTERÍSTICA	RESPOSTA DECODIFICADA
	ABRN	HEIGHT	280 MILLIMETERS
	ATYC	TAMANHO	43
	BGWP	TIPO DE SUPERFÍCIE DA	NONSLIP
	CRRJ	TIPO DE CONSTRUÇÃO	SAFETY BOX
	NAME	ITEM NAME	BOOTS,FIREMEN'S
	----------	----------	----------

(*)	RAZÃO SOCIAL	EMAIL	CODEMP	REFERÊNCIA
	ALPARGATAS NORDESTE S/A		#C512	4000111-43
	COMANDO DA MARINHA	COA_MB@YAHOO.COM.BR	0027K	MAR 71000/395
	VULCABRAS DO NORDESTE S/A	paulo.maia@reebok.com.br	007KK	80724601-43

MARCA

<<Preencha aqui uma marca, se houver>>

93 | 190008003 | BOTA BORRACHA CANO MEDIO TAM 44 | PR | 53 | * | *

CALCADO INTEIRO DE BORRACHA VULCANIZADA (CLASSE II).
BOTA MEIO-CANO (CANO CURTO) QUE DEVERA ATENDER AOS REQUISITOS DA NORMA ABNT NBR 20345 QUANTO
AO DESENHO, AO DESEMPENHO DA SOLA, A PROTECAO DOS DEDOS, A RESISTENCIA AO VAZAMENTO E
ESCORREGAMENTO, AO CABEDAL E A SOLA.
OS ENSAIOS DEVERAO SER FEITOS DE ACORDO COM A NORMA ABNT NBR 20344.
TAMANHO 44;
ALTURA DO CANO: 260 MM.
DEVERA SER APRESENTADO O C.A VALIDO EMITIDO PELO MINISTERIO DO TRABALHO E EMPREGO .

NAO DEVE SER UTILIZADO NA PRESENCA DE CALOR/CHAMA

LOCAL DE ENTREGA	CAM: 5670 - DepSIMRJ - Material Comum AV. BRASIL, 10500

	MRC	DESCRIÇÃO CARACTERÍSTICA	RESPOSTA DECODIFICADA
	ABRN	HEIGHT	280 MILLIMETERS
	ATYC	TAMANHO	44
	BGWP	TIPO DE SUPERFÍCIE DA	NONSLIP
	CRRJ	TIPO DE CONSTRUÇÃO	SAFETY BOX
	NAME	ITEM NAME	BOOTS,FIREMEN'S
	----------	----------	----------

(*)	RAZÃO SOCIAL	EMAIL	CODEMP	REFERÊNCIA

	SAO PAULO ALPARGATAS S/A		001LK	4000111-44
	COMANDO DA MARINHA	COA_MB@YAHOO.COM.BR	0027K	MAR 71000/395
	VULCABRAS DO NORDESTE S/A	paulo.maia@reebok.com.br	007KK	80724601-44

MARCA

<<Preencha aqui uma marca, se houver>>

94	190007999	BOTA BORRACHA CANO MEDIO TAM40	PR	16	*	*

CALCADO OCUPACIONAL TIPO BOTA IMPERMEAVEL, CONFECCIONADO EM PVC, NA COR PRETA E SOLADO COM
RELEVO ANTIDERRAPANTE. ALTURA DO CANO DE 24 CM. REVESTIMENTO INTERNO EM FORRO DE POLIESTER.
TAMANHO 40.
DEVERA APRESENTAR CERTIFICADO DE APROVACAO EMITIDO PELO MINISTERIO DO TRABALHO E EMPREGO
(MTE) DENTRO DO PERIODO DE VALIDADE.

OBSERVACAO: NAO UTILIZAR EM OPERACOES DE COMBATE A INCENDIO.

LOCAL DE ENTREGA	CAM: 5670 - DepSIMRJ - Material Comum AV. BRASIL, 10500

	MRC	DESCRIÇÃO CARACTERÍSTICA	RESPOSTA DECODIFICADA
	CRRJ	TIPO DE CONSTRUÇÃO	SAFETY BOX
	NAME	ITEM NAME	BOOTS,FIREMEN'S
	ABRN	HEIGHT	280 MILLIMETERS
	ATYC	TAMANHO	40
	BGWP	TIPO DE SUPERFÍCIE DA	NONSLIP
	----------	----------	----------

(*)	RAZÃO SOCIAL	EMAIL	CODEMP	REFERÊNCIA
	COMANDO DA MARINHA	COA_MB@YAHOO.COM.BR	0027K	MAR 71000/395
	VULCABRAS DO NORDESTE S/A	paulo.maia@reebok.com.br	007KK	80724601-40

MARCA

<<Preencha aqui uma marca, se houver>>

95	190017013	BOTA BORRACHA TAM-38/39	PR	11	*	*

- BOTA DE SEGURANCA EM BORRACHA, INTEIRICA, NA COR PRETA,
- SOLADO ANTIDERRAPANTE. TAMANHO 38/39.
- CANO MEDIO (ALTURA 28 CM).
- CONFECCIONADO ACORDO NORMA MAR 71000/395.

LOCAL DE ENTREGA	CAM: 5670 - DepSIMRJ - Material Comum AV. BRASIL, 10500

	MRC	DESCRIÇÃO CARACTERÍSTICA	RESPOSTA DECODIFICADA
	----------	----------	----------

(*)	RAZÃO SOCIAL	EMAIL	CODEMP	REFERÊNCIA
	COMANDO DA MARINHA	COA_MB@YAHOO.COM.BR	0027K	BOTA
	VULCABRAS DO NORDESTE S/A	paulo.maia@reebok.com.br	007KK	BOTA 38

MARCA

<<Preencha aqui uma marca, se houver>>

96	190037877	BOTA DE BOMBEIRO (TAM 41)	PR	21	*	*

BOTA PARA COMBATE A INCENDIO, CONFECCIONADA EM BORRACHA VULCANIZADA, COM ESPUMA TERMICA E
FORRO TERMICO. POSSUI BIQUEIRA DE ACO, PALMILHA DE ACO INOXIDAVEL. FABRICADA NA COR PRETA COM
ALTA ESTANQUEIDADE E ACABAMENTO AMARELO, ESTILO BUNKER COM 350MM MINIMOS DE ALTURA, EM UM
TAMANHO DE HOMEM N° 41. NA PARTE FRONTAL DO CANO, POSSUI UMA PROTECAO DE TIBIA NA COR AMARELA,
CONFECCIONADA EM BORRACHA, POSSUINDO DIMENSOES MINIMAS DE 117MM DE ALTURA E 65MM DE LARGURA.
A BORDA SUPERIOR DO CANO (UMA EM CADA LATERAL) E DOTADA DE DUAS ALCAS PARA FACILITAR O
CALCAMENTO.
O ACABAMENTO DE BORRACHA E RETARDANTE A CHAMAS E ALTAMENTE RESISTENTE. A AREA DOS PES E
INTEIRAMENTE CERCADA PELO ISOLANTE DE ESPUMA DE PU. POSSUI SOLA COM DESENHO ANTIDERRAPANTE,
RETARDANTE A CHAMAS, RESISTENTE A ESCORREGAMENTO E A ABRASAO.
A BOTA POSSUI ISOLAMENTO ELETRICO PARA TENSOES ATE 600 VOLTS. TAMANHO 41.
O PRODUTO DEVERA SER FORNECIDO COM LAUDO QUE ATESTE O ATENDIMENTO A NORMA NFPA 1971
JUNTAMENTE COM O CERTIFICADO DE
APROVACAO EMITIDO PELO MINISTERIO DO TRABALHO E EMPREGO DENTRO DA VALIDADE

LOCAL DE ENTREGA	CAM: 5670 - DepSIMRJ - Material Comum AV. BRASIL, 10500

	MRC	DESCRIÇÃO CARACTERÍSTICA	RESPOSTA DECODIFICADA
	ABRN	HEIGHT	300.0 MILLIMETERS |
	ADZC	PROTEÇÃO AMBIENTAL	OVERALL - FIRE RESISTANT .and.
	ADZC	PROTEÇÃO AMBIENTAL	OVERALL - DIELETRICA |
	ATYC	TAMANHO	41 |
	BGWP	TIPO DE SUPERFÍCIE DA	NONSLIP |
	CRRJ	TIPO DE CONSTRUÇÃO	SAFETY BOX |
	HUES	COR	SUPERIOR - YELLOW |
	HUES	COR	OVERALL - BLACK |
	HUES	COR	HEEL - GRAY, FED STD 595, 36118 |
	MATT	MATERIAL	SOLA - RUBBER .and.
	MATT	MATERIAL	HEEL - RUBBER |
	MATT	MATERIAL	OVERALL - RUBBER |
	MATT	MATERIAL	SOLA - ACO |
	MATT	MATERIAL	SUPERIOR - ACO |
	NAME	ITEM NAME	BOOTS,FIREMEN'S
	SUPP	RECURSOS	COM FORRO INTERNO 100% FIBRA
	ZZZK	ESPECIFICAÇÃO/DADOS	81345-ANSI-STANDARD-Z41-199
	ZZZK	ESPECIFICAÇÃO/DADOS	81345-NFPA-1971-2000
	----------	----------	----------

(*)	RAZÃO SOCIAL	EMAIL	CODEMP	REFERÊNCIA
	HERCULES EQUIPAMENTOS DE		01CWK	HB01441C
	HERCULES EQUIPAMENTOS DE		01CWK	HB014C TAM 41
	HERCULES EQUIPAMENTOS DE		01CWK	SPB01441 (NDEG41)

MARCA

<<Preencha aqui uma marca, se houver>>

97	190037940	BOTA DE BOMBEIRO (TAM 43)	PR	75	*	*	

BOTA PARA COMBATE A INCENDIO, CONFECCIONADA EM BORRACHA VULCANIZADA, COM ESPUMA TERMICA E
FORRO TERMICO. POSSUI BIQUEIRA DE ACO, PALMILHA DE ACO INOXIDAVEL. FABRICADA NA COR PRETA COM
ALTA ESTANQUEIDADE E ACABAMENTO AMARELO, ESTILO BUNKER COM 350MM MINIMOS DE ALTURA, EM UM
TAMANHO DE HOMEM N° 43. NA PARTE FRONTAL DO CANO, POSSUI UMA PROTECAO DE TIBIA NA COR AMARELA,
CONFECCIONADA EM BORRACHA, POSSUINDO DIMENSOES MINIMAS DE 117MM DE ALTURA E 65MM DE LARGURA.
A BORDA SUPERIOR DO CANO (UMA EM CADA LATERAL) E DOTADA DE DUAS ALCAS PARA FACILITAR O
CALCAMENTO.
O ACABAMENTO DE BORRACHA E RETARDANTE A CHAMAS E ALTAMENTE RESISTENTE. A AREA DOS PES E
INTEIRAMENTE CERCADA PELO ISOLANTE DE ESPUMA DE PU. POSSUI SOLA COM DESENHO ANTIDERRAPANTE,
RETARDANTE A CHAMAS, RESISTENTE A ESCORREGAMENTO E A ABRASAO.
A BOTA POSSUI ISOLAMENTO ELETRICO PARA TENSOES ATE 600 VOLTS. TAMANHO 43.
O PRODUTO DEVERA SER FORNECIDO COM LAUDO QUE ATESTE O ATENDIMENTO A NORMA NFPA 1971
JUNTAMENTE COM O CERTIFICADO DE APROVACAO EMITIDO PELO MINISTERIO DO TRABALHO E EMPREGO
DENTRO DA VALIDADE.

LOCAL DE ENTREGA	CAM: 5670 - DepSIMRJ - Material Comum AV. BRASIL, 10500

	MRC	DESCRIÇÃO CARACTERÍSTICA	RESPOSTA DECODIFICADA
	ATYC	TAMANHO	43 |
	BGWP	TIPO DE SUPERFÍCIE DA	NONSLIP |
	CRRJ	TIPO DE CONSTRUÇÃO	SAFETY BOX |
	FEAT	RECURSOS ESPECIAIS	APLICADA EM BRIGADA DE
	MATT	MATERIAL	HEEL - RUBBER |
	NAME	ITEM NAME	BOOTS,FIREMEN'S
	----------	----------	----------

(*)	RAZÃO SOCIAL	EMAIL	CODEMP	REFERÊNCIA
	HERCULES EQUIPAMENTOS DE		01CWK	HB01443C
	HERCULES EQUIPAMENTOS DE		01CWK	SPB01443 (NDEG43)

MARCA

<<Preencha aqui uma marca, se houver>>

98	190013529	BOTA PVC CANO LONGO TAM 38	PR	10	*	*

CALCADO INTEIRO EM PVC INJETADO (POLICLORETO DE VINILA) - CLASSE II.
BOTA DE CANO LONGO (TIPO D) QUE DEVERA ATENDER AOS REQUISITOS DA NORMA ABNT NBR 20345 QUANTO
AO DESENHO, AO DESEMPENHO DA SOLA, A PROTECAO DOS DEDOS, A RESISTENCIA AO VAZAMENTO E
ESCORREGAMENTO, AO CABEDAL E A SOLA.
OS ENSAIOS DEVERAO SER FEITOS DE ACORDO COM A NORMA ABNT NBR 20344.
TAMANHO 44;
ALTURA DO CANO: 325 MM
DEVERA SER APRESENTADO O C.A VALIDO EMITIDO PELO MINISTERIO DO TRABALHO E EMPREGO
.
NAO DEVE SER UTILIZADO NA PRESENCA DE CALOR/CHAMA

LOCAL DE ENTREGA	CAM: 5670 - DepSIMRJ - Material Comum AV. BRASIL, 10500

	MRC	DESCRIÇÃO CARACTERÍSTICA	RESPOSTA DECODIFICADA	
	----------	----------	----------	
(*)	RAZÃO SOCIAL	EMAIL	CODEMP	REFERÊNCIA
	VULCABRAS DO NORDESTE S/A	paulo.maia@reebok.com.br	007KK	TAM-38
	MARCA			
	<<Preencha aqui uma marca, se houver>>			

99	190014264	BOTA SEGURANCA BORRACHA CANO	PR	42	*	*	
	BORRACHA, COR PRETA, CANO LONGO 35CM DE ALTURA A PARTIR DO SALTO.						

LOCAL DE ENTREGA	CAM: 5670 - DepSIMRJ - Material Comum AV. BRASIL, 10500

	MRC	DESCRIÇÃO CARACTERÍSTICA	RESPOSTA DECODIFICADA	
	----------	----------	----------	
(*)	RAZÃO SOCIAL	EMAIL	CODEMP	REFERÊNCIA
	VULCABRAS DO NORDESTE S/A	paulo.maia@reebok.com.br	007KK	80824601-44
	MARCA			
	<<Preencha aqui uma marca, se houver>>			

100	190032833	CABO ELETRICO PARA VENTILADOR AXIAL	ME	129	*	*	
	SECAO NOMINAL 4MM2NR CONDUTORES 3PESO LIQUIDO NOMINAL 280KG/KMESPECIFICACAO APLICAVEL IEC92-353TENSAO ISOLAMENTO 0,6 A 1KVMATERIAL ISOLACAO EPR						

LOCAL DE ENTREGA	CAM: 5670 - DepSIMRJ - Material Comum AV. BRASIL, 10500

	MRC	DESCRIÇÃO CARACTERÍSTICA	RESPOSTA DECODIFICADA	
	----------	----------	----------	
(*)	RAZÃO SOCIAL	EMAIL	CODEMP	REFERÊNCIA
	PRYSMIAN ENERGIA CABOS E	webcabos@prysmian.com	00N4K	B90N13X13MM
	MARCA			
	<<Preencha aqui uma marca, se houver>>			

101	190022891	CAIXA DE ACO (300 X 300 X 125 X 6 MM)	UN	5	*	*	
	CAIXA FERRAMENTA DE CAV, MATERIAL DE CAV						

LOCAL DE ENTREGA	CAM: 5670 - DepSIMRJ - Material Comum AV. BRASIL, 10500

	MRC	DESCRIÇÃO CARACTERÍSTICA	RESPOSTA DECODIFICADA	
	----------	----------	----------	
(*)	RAZÃO SOCIAL	EMAIL	CODEMP	REFERÊNCIA
	MARCA			
	<<Preencha aqui uma marca, se houver>>			

102	BR3236258	CAMERA DE IMAGEM TERMICA	UN	10	*	*	
	CAMERA DE IMAGEM TERMICA PARA UTILIZACAO EM COMBATE A INCENDIO CONFORME NORMA: NFPA 1801-2018						

	LOCAL DE ENTREGA	CAM: 5670 - DepSIMRJ - Material Comum AV. BRASIL, 10500					
		MRC	**DESCRIÇÃO CARACTERÍSTICA**	**RESPOSTA DECODIFICADA**			
		----------	----------	----------			
	(*)	RAZÃO SOCIAL	EMAIL	CODEMP	REFERÊNCIA		
		MSA DO BRASIL EQUIPAMENTOS DE	vendas@msanet.com.br	00XXK	217604		
		MARCA					
		<<Preencha aqui uma marca, se houver>>					
103	BR3201242	CAPACETE BOMBEIRO CAV	UN	57	*	*	
	CAPACETE DE SEGURANCA EM FIBERGLASS, NA COR VERMELHA, RESISTENTE A IMPACTOS E CHAMAS, COM REVESTIMENTO INTERNO, SUSPENSAO FIXA, CARNEIRA TIPO CATRACA DE AJUSTE NA PARTE TRASEIRA, COM FAIXAS REFLETIVAS FIXADAS NAS LATERAIS, ABA EM TODA SUA LATERAL E FRONTAL, TOTALMENTE EMBORRACHADA. PROTETOR FACIAL ARTICULAVEL, TRANSPARENTE COM JUGULAR DE AJUSTE E APARADOR DE SUOR EM VELCRO. PROTETOR DE NUCA E OUVIDOS EM TECIDO ANTICHAMAS. ATENDE OS REQUISITOS DA NORMA NFPA 1971. DEVERA SER FORNECIDO COM CERTIFICADO DE APROVACAO EMITIDO PELO MINISTERIO DO TRABALHO E EMPREGO NA VALIDADE.						
	LOCAL DE ENTREGA	CAM: 5670 - DepSIMRJ - Material Comum AV. BRASIL, 10500					
		MRC	**DESCRIÇÃO CARACTERÍSTICA**	**RESPOSTA DECODIFICADA**			
		----------	----------	----------			
	(*)	RAZÃO SOCIAL	EMAIL	CODEMP	REFERÊNCIA		
		HERCULES EQUIPAMENTOS DE		01CWK	HF09202NO		
		MARCA					
		<<Preencha aqui uma marca, se houver>>					
104	190050953	CAPACETE DE SEGURANCA ABA FRONTAL,	UN	283	*	*	
	CAPACETE DE SEGURANCA, EM POLIETILENO DE ALTA DENSIDADE, ABA FRONTAL, CLASSE G TIPO II, DE ACORDO COM A NORMA ABNT NBR 8221:2015. FORNECIDO COM JUGULAR E CARNEIRA COM APARADOR DE SUOR. DEVERA SER APROVADO NO TESTE DE INFLAMABILIDADE, SEGUNDO A NORMA ABNT NBR 8221:2015. - COR AZUL. - DEVERA APRESENTAR CERTIFICADO DE APROVACAO EMITIDO PELO MINISTERIO DO TRABALHO E EMPREGO (MTE) DENTRO DO PERIODO DE VALIDADE.						
	LOCAL DE ENTREGA	CAM: 5670 - DepSIMRJ - Material Comum AV. BRASIL, 10500					
		MRC	**DESCRIÇÃO CARACTERÍSTICA**	**RESPOSTA DECODIFICADA**			
		APXA	DESIGNADOR DO	CONSTRUCTION WORKER |			
		HUES	COR	MAIN BODY - BLUE |			
		NAME	ITEM NAME	HELMET,SAFETY			
		----------	----------	----------			
	(*)	RAZÃO SOCIAL	EMAIL	CODEMP	REFERÊNCIA		
		DURAVEIS EQUIPAMENTOS DE	vendas@duraveis.com.br	00D0K	200/AZUL		

	MARCA						
	<<Preencha aqui uma marca, se houver>>						
105	190015086	CAPACETE DE SEGURANCA COM VISEIRA	UN	55	*	*	

CAPACETE PARA PROTECAO DO CRANIO E FACE, CONTRA AGENTES TERMICOS, COMPOSTO
POR UM CASCO RIGIDO CONFECCIONADO EM FIBRA DE VIDRO REFORCADA E MATERIAL TERMOPLASTICO.
PARTE INTERNA CONFECCIONADA EM MATERIAIS FLEXIVEIS E LAVAVEIS (NOMEX). VISOR DE PROTECAO FACIAL
COMPOSTO DE POLIESTER, RESISTENTE A ALTAS TEMPERATURAS, PROJETADO DE TAL MANEIRA QUE FACA
UMA PROTECAO PRIMARIA NA MASCARA RESPIRATORIA, PERMITINDO QUE O VISOR DO CAPACETE POSSA SER
UTILIZADO NA POSICAO ABAIXADA MESMO EM CONJUNTO COM A MASCARA FACIAL DE PROTECAO RESPIRATORIA. ALEM DO AJUSTE PARA O PERIMETRO CEFALICO (TAMANHO H2 DE 56 A 66 CM), O CAPACETE DEVE POSSUI UM JOGO DE TIRAS E FIVELAS PARA MELHOR FIXACAO DO CAPACETE JUNTO A CABECA DO USUARIO, PROTETORES DE NUCA EM NOMEX E FAIXAS REFLETIVAS.

LOCAL DE ENTREGA	CAM: 5670 - DepSIMRJ - Material Comum AV. BRASIL, 10500

	MRC	DESCRIÇÃO CARACTERÍSTICA	RESPOSTA DECODIFICADA	
	FEAT	RECURSOS ESPECIAIS	MODEL HPS 6100	
	HUES	COR	1H - RED	
	NAME	ITEM NAME	HELMET,SAFETY	
	----------	----------	----------	
(*)	RAZÃO SOCIAL	EMAIL	CODEMP	REFERÊNCIA
	DRAGER INDUSTRIA E COMERCIO	seguranca@draeger.com.br	00E5K	R56100
	DRAGER INDUSTRIA E COMERCIO	seguranca@draeger.com.br	00E5K	R56100M

	MARCA						
	<<Preencha aqui uma marca, se houver>>						
106	190050954	CAPACETE SEGURANCA - ABA TOTAL COR	UN	28	*	*	

CAPACETE DE SEGURANCA, EM POLIETILENO DE ALTA DENSIDADE, ABA TOTAL, CLASSE G TIPO I, DE ACORDO
COM A NORMA ABNT NBR 8221:2015.
FORNECIDO COM JUGULAR E CARNEIRA COM APARADOR DE SUOR.
DEVERA SER APROVADO NO TESTE DE INFLAMABILIDADE, SEGUNDO A NORMA ABNT NBR 8221:2015.
- COR BRANCA.
- DEVERA APRESENTAR CERTIFICADO DE APROVACAO EMITIDO PELO MINISTERIO DO TRABALHO E EMPREGO
(MTE) DENTRO DO PERIODO DE VALIDADE

LOCAL DE ENTREGA	CAM: 5670 - DepSIMRJ - Material Comum AV. BRASIL, 10500

	MRC	DESCRIÇÃO CARACTERÍSTICA	RESPOSTA DECODIFICADA	
	APXA	DESIGNADOR DO	CONSTRUCTION WORKER |	
	HUES	COR	MAIN BODY - WHITE |	
	NAME	ITEM NAME	HELMET,SAFETY	
	----------	----------	----------	
(*)	RAZÃO SOCIAL	EMAIL	CODEMP	REFERÊNCIA
	DURAVEIS EQUIPAMENTOS DE	vendas@duraveis.com.br	00D0K	10104000001

	MARCA						
	<<Preencha aqui uma marca, se houver>>						
107	190050955	CAPACETE DE SEGURANCA ABA TOTAL,	UN	12	*	*	

CAPACETE DE SEGURANCA, EM POLIETILENO DE ALTA DENSIDADE, ABA TOTAL, CLASSE G TIPO I, DE ACORDO
COM A NORMA ABNT NBR 8221:2015.
FORNECIDO COM JUGULAR E CARNEIRA COM APARADOR DE SUOR.
DEVERA SER APROVADO NO TESTE DE INFLAMABILIDADE, SEGUNDO A NORMA ABNT NBR 8221:2015.
- COR VERDE ESCURO.
- DEVERA APRESENTAR CERTIFICADO DE APROVACAO EMITIDO PELO MINISTERIO DO TRABALHO E EMPREGO
(MTE) DENTRO DO PERIODO DE VALIDADE

LOCAL DE ENTREGA	CAM: 5670 - DepSIMRJ - Material Comum AV. BRASIL, 10500

	MRC	DESCRIÇÃO CARACTERÍSTICA	RESPOSTA DECODIFICADA
	APXA	DESIGNADOR DO	CONSTRUCTION WORKER |
	HUES	COR	MAIN BODY - GREEN |
	NAME	ITEM NAME	HELMET,SAFETY
	----------	----------	----------

(*)	RAZÃO SOCIAL	EMAIL	CODEMP	REFERÊNCIA
	DURAVEIS EQUIPAMENTOS DE	vendas@duraveis.com.br	00D0K	10104000009

MARCA

<<Preencha aqui uma marca, se houver>>

108	190005021	CAPACETE DE SEGURANCA ABA FRONTAL,	UN	52	*	*	

CAPACETE DE SEGURANCA, EM POLIETILENO DE ALTA DENSIDADE, ABA FRONTAL, CLASSE E TIPO II, DE ACORDO
COM A NORMA ABNT NBR 8221:2015.
FORNECIDO COM JUGULAR E CARNEIRA COM APARADOR DE SUOR.
DEVERA SER APROVADO NO TESTE DE INFLAMABILIDADE, SEGUNDO A NORMA 8221:2015.
- COR AZUL.
- DEVERA APRESENTAR CERTIFICADO DE APROVACAO EMITIDO PELO MINISTERIO DO TRABALHO E EMPREGO
(MTE) DENTRO DO PERIODO DE VALIDADE.

LOCAL DE ENTREGA	CAM: 5670 - DepSIMRJ - Material Comum AV. BRASIL, 10500

	MRC	DESCRIÇÃO CARACTERÍSTICA	RESPOSTA DECODIFICADA
	AKLY	RESISTÊNCIA À CHOQUE	20000 |
	APXA	DESIGNADOR DO	CONSTRUCTION WORKER |
	HUES	COR	MAIN BODY - RED |
	NAME	ITEM NAME	HELMET,SAFETY
	----------	----------	----------

(*)	RAZÃO SOCIAL	EMAIL	CODEMP	REFERÊNCIA
	DURAVEIS EQUIPAMENTOS DE	vendas@duraveis.com.br	00D0K	1010100005
	DURAVEIS EQUIPAMENTOS DE	vendas@duraveis.com.br	00D0K	200/18
	COMANDO DA MARINHA	COA_MB@YAHOO.COM.BR	0027K	MAR 71000/397
	SECRETARIA DE INSPEÇÃO NO		01S9K	C.A. 13.226

MARCA

<<Preencha aqui uma marca, se houver>>

109	190004936	CAPUZ ANTI-FLASHING (NAO E	UN	5342	*	*	

"CAPUZ DE TECIDO 100% ALGODAO, NAO TRATADO COM RETARDANTE DE CHAMAS (NAO E ANTICHAMAS).
NA COR NATURAL CRU E LINHA DE COSTURA Nº 10 DE 100% ALGODAO.
ELASTICO DE 8 MM DE LARGURA COMPOSTO DE 39% ELASTANO E 61% POLIESTER.
A LARGURA DE BASE (OMBROS) E 58 CM E ALTURA DE 50 CM.
OBS.: ESTE CAPUZ NAO DEVE SER UTILIZADO
NA PRESENCA DE CALOR/CHAMA VISTO QUE NAO POSSUI TRATAMENTO FOGO RETARDANTE."

LOCAL DE ENTREGA	CAM: 5670 - DepSIMRJ - Material Comum AV. BRASIL, 10500

	MRC	DESCRIÇÃO CARACTERÍSTICA	RESPOSTA DECODIFICADA
	FMAT	MATERIAL DA FIBRA	MAIN BODY - COTTON |
	HUES	COR	MAIN BODY - NATURAL CRUDE |
	NAME	ITEM NAME	HOOD,ANTIFLASH
	----------	----------	----------

(*)	RAZÃO SOCIAL	EMAIL	CODEMP	REFERÊNCIA
	YUKON EQUIPAMENTOS CONTRA	comercial@yukonrio.com.br	01A4K	CAPUZ MAR
	COMANDO DA MARINHA	COA_MB@YAHOO.COM.BR	0027K	MAR 004/003
	CONFECÇÕES FLÁVIA INDUSTRIA E		00MVK	4039
	LONAPLAS INDUSTRIA E COMERCIO	lonaplas@lonaplas.com.br	0074K	CAF-LNPS
	SUSA DO BRASIL IND. E COM. DE	comercial@susadobrasil.com.br	00JLK	CAPUZ ANTI-FLASH SUSA
	HAGNUS COMERCIO E SERVICO	vendas@hagnus.com.br	05VWK	CHGN FLASH

MARCA

<<Preencha aqui uma marca, se houver>>

110	190013705	CAPUZ DE COMBATE A INCENDIO	UN	619	*	*

"CAPUZ DE PROTECAO EM MATERIAL 100% ANTICHAMA, COM ABERTURA FRONTAL DESDE ACIMA DOS OLHOS
ATE O INICIO DO QUEIXO, PARA PROTECAO DE FACE E DO PESCOCO, MODELO BALACLAVA.

OS SEGUINTES MATERIAIS SAO PARTES COMPONENTES DO CAPUZ:
- CAPUZ EM MALHA SINGLE JERSEY COM 200 A 300 GRAMAS/M² EM CADA CAMADA, COMPOSTA DE 93% DE META-ARAMIDA, 5% DE PARA-ARAMIDA E 2% DE FIBRA DE CARBONO.
- LINHAS DAS COSTURAS EM META-ARAMIDA.

O PRODUTO DEVERA SER FORNECIDO COM CERTIFICADO DE QUE ESTE ATENDE A NORMA NFPA 1971 OU
NORMA EN 13911.
ALEM DISSO, DEVERA SER APRESENTADO O C.A. VALIDO EMITIDO PELO MINISTERIO DO TRABALHO E EMPREGO."

LOCAL DE ENTREGA	CAM: 5670 - DepSIMRJ - Material Comum AV. BRASIL, 10500

	MRC	DESCRIÇÃO CARACTERÍSTICA	RESPOSTA DECODIFICADA
	----------	----------	----------

(*)	RAZÃO SOCIAL	EMAIL	CODEMP	REFERÊNCIA
	COMANDO DA MARINHA	COA_MB@YAHOO.COM.BR	0027K	MAR 71000/480
	QUALYTEXTIL S/A	comercial@qualytextil.com.br	0088K	QUALY-AF

MARCA

<<Preencha aqui uma marca, se houver>>

111	190026970	CHAPA DE VEDACAO (150 X 150 X 6 MM)	UN	5	*	*

CHAPA DE ACO NAVAL AH36.
DIMENSOES:
*COMPRIMENTO TOTAL:150 MM;

*LARGURA TOTAL: 150 MM;
*ESPESSURA: 6.0 MM.

LOCAL DE ENTREGA	CAM: 5670 - DepSIMRJ - Material Comum AV. BRASIL, 10500

	MRC	DESCRIÇÃO CARACTERÍSTICA	RESPOSTA DECODIFICADA
	NAME	ITEM NAME	CHAPA VEDACAO
	ABHP	COMPRIMENTO TOTAL	150 MILLIMETERS NOMINAL
	ABKW	ALTURA TOTAL	6 MILLIMETERS NOMINAL
	ABMK	LARGURA TOTAL	150 MILLIMETERS NOMINAL
	----------	----------	----------

(*)	RAZÃO SOCIAL	EMAIL	CODEMP	REFERÊNCIA
	ARSENAL DE MARINHA NO RIO DE		00AJK	150X150X6MM

MARCA

<<Preencha aqui uma marca, se houver>>

112	190013657	CHAVE ARTICULADA PARA MANGUEIRA	UN	216	*	*

CHAVE ARTICULADA PARA CONEXOES DE MANGUEIRAS COM DIAMETROS DE 1 1/2 A 2 1/2 POLEGADAS.
FABRICACAO: CORPO E ARTICULACAO EM BRONZE ASTM B.62 E PINO EM ACO INOXIDAVEL AISI 316.
USADA PARA APERTO E DESAPERTO DE CONEXOES TIPO CASTELO (RANHURADAS).

LOCAL DE ENTREGA	CAM: 5670 - DepSIMRJ - Material Comum AV. BRASIL, 10500

	MRC	DESCRIÇÃO CARACTERÍSTICA	RESPOSTA DECODIFICADA
	----------	----------	----------

(*)	RAZÃO SOCIAL	EMAIL	CODEMP	REFERÊNCIA
	MECANICA REUNIDA IND. E COM.	mecanicareunida@mecanicareunida.co	00AWK	MR.595
	COMANDO DA MARINHA	COA_MB@YAHOO.COM.BR	0027K	MAR 71000/585

MARCA

<<Preencha aqui uma marca, se houver>>

113	190038042	CHAVE BOCA 17MM X 19MM (3/4POL)	UN	15	*	*

CHAVE DE BOCA FIXA, CABECAS COM MEDIDAS DIFERENTES EM CADA EXTREMIDADE
DIMENSOES: 17X19 MM
MATERIAL: ACO CROMO VANADIO
ACABAMENTO: CROMADO E NIQUELADO

LOCAL DE ENTREGA	CAM: 5670 - DepSIMRJ - Material Comum AV. BRASIL, 10500

	MRC	DESCRIÇÃO CARACTERÍSTICA	RESPOSTA DECODIFICADA
	AJBR	TAMANHO DA SUPERFÍCIE	FIRST END - 19.0 MILLIMETERS
	AJBR	TAMANHO DA SUPERFÍCIE	SECOND END - 17.0 MILLIMETERS
	ATNC	TAMANHO DA SUPERFÍCIE	BODY CENTER - 222.0 MILLIMETERS
	CRWY	FORMA DA SUPEFÍCIE DE	BOTH ENDS INTERNAL - DOVETAIL |
	CTCT	FORMA DA EXTREMIDADE	BOTH ENDS INTERNAL - DOVETAIL |
	MATT	MATERIAL	OVERALL - STEEL |

	MDCL	DOCUMENTO DO	OVERALL - ABNT-PB-311 NATIONAL	
	NAME	ITEM NAME	WRENCH,OPEN END	
	SFTT	TRATAMENTO DE	OVERALL - CHROMATE |	
	STYL	DESIGNADOR DE ESTILO	DOUBLE HEAD |	
	----------	----------	----------	
(*)	RAZÃO SOCIAL	EMAIL	CODEMP	REFERÊNCIA
	FERRAMENTAS GEDORE DO BRASIL	gedore@gedore.com.br	0023K	004 510
	FERRAMENTAS GEDORE DO BRASIL	gedore@gedore.com.br	0023K	004510

MARCA

<<Preencha aqui uma marca, se houver>>

114	002277362	CHAVE DE FENDA (9 X 300 MM)	UN	5	*	*

CHAVE DE FENDA, ACO CROMO-VANADIO, HASTE REDONDA,CROMADA, CABO PLASTICO.DIMENSOES= HASTE - DIAM ------- 9MM (3/8 POL) COMPRIMENTO 300MM (12 POL) COMPRIMENTO TOTAL -- 430MMCONFORME ESPECIFICACAO MAR 71000/412.

LOCAL DE ENTREGA	CAM: 5670 - DepSIMRJ - Material Comum AV. BRASIL, 10500

	MRC	DESCRIÇÃO CARACTERÍSTICA	RESPOSTA DECODIFICADA
	ABGL	LARGURA	TIP - 0.375 INCHES NOMINAL |
	NAME	ITEM NAME	SCREWDRIVER,FLAT TIP
	ASWL	FORMA DA HASTE	SQUARE |
	MATT	MATERIAL	HANDLE - PLASTIC |
	ABRY	COMPRIMENTO	BLADE - 12.000 INCHES NOMINAL |
	MATT	MATERIAL	BLADE - STEEL |
	CBBL	RECURSOS FORNECIDOS	FLARED TIP SIDE .and. STRAIGHT
	ABHP	COMPRIMENTO TOTAL	17.500 INCHES NOMINAL |
	----------	----------	----------
(*)	RAZÃO SOCIAL	EMAIL	CODEMP	REFERÊNCIA
	O. V. D. IMPORTADORA E	contabilidade@ovd.com.br	051RK	30 70 238 120

MARCA

<<Preencha aqui uma marca, se houver>>

115	190038724	CHAVE DE FENDA (9,5 X 250 MM)	UN	14	*	*

CHAVE DE FENDA COM HASTE FABRICADA EM ACO CROMO-VANADIO CROMADA, CABO EM POLIMERO

*DIAMETRO DA HASTE: 3/8 POLEGADAS; *COMPRIMENTO DA HASTE:10 POLEGADAS;
A HASTE DEVERA APRESENTAR DUREZA MINIMA DE 48 HRC (CONFORME NORMA ABNT NBR 14985:2016).

LOCAL DE ENTREGA	CAM: 5670 - DepSIMRJ - Material Comum AV. BRASIL, 10500

	MRC	DESCRIÇÃO CARACTERÍSTICA	RESPOSTA DECODIFICADA
	FEAT	RECURSOS ESPECIAIS	BLADE LENGTH: 10.0 INCHES
	MATT	MATERIAL	HANDLE - PLASTIC |
	MATT	MATERIAL	LÂMINA - STEEL |
	NAME	ITEM NAME	SCREWDRIVER,FLAT TIP

	ZZZK	ESPECIFICAÇÃO/DADOS	05047-ASME B107.15	
	---	---	---	---
(*)	RAZÃO SOCIAL	EMAIL	CODEMP	REFERÊNCIA
	FERRAMENTAS GEDORE DO BRASIL	gedore@gedore.com.br	0023K	150-21 3/8X10IN
	APEX TOOL GROUP INDUSTRIA E	apexinfo.br@apextoolgroup.com	00JEK	17146 3/8X10IN
	MARCA			
	<<Preencha aqui uma marca, se houver>>			

116	190013704	CHAVE DE MANGUEIRA (1.1/2" A 2.1/2")	UN	198	*	*

CHAVE DUPLA COMBINADA PARA ACOPLAMENTO DE ENGATE RAPIDO TIPO STORZ COM DIAMETRO

1 1/2 POL X 2 1/2 POL.
FABRICADA EM LATAO NAVAL POLIDO, CONFORME REQUISITOS DA NORMA ABNT NBR 6941:2015.

LOCAL DE ENTREGA	CAM: 5670 - DepSIMRJ - Material Comum AV. BRASIL, 10500

	MRC	DESCRIÇÃO CARACTERÍSTICA	RESPOSTA DECODIFICADA	
	---	---	---	---
(*)	RAZÃO SOCIAL	EMAIL	CODEMP	REFERÊNCIA
	POLIPEC INDUSTRIA E COMERCIO		#C083	STORZ1-1/2X2-1/2IN-DUPLA300MM
	KIDDE BRASIL LTDA	antonio.rampazzo@globaltax.com.br	00BRK	STORZ1-1/2X2-1/2IN DUPLA300M
	COMANDO DA MARINHA	COA_MB@YAHOO.COM.BR	0027K	MAR 71000/585
	MARCA			
	<<Preencha aqui uma marca, se houver>>			

117	002779076	CHAVE MANGUEIRA 2 A 4 3/4 POL	UN	10	*	*

CHAVE MANGUEIRA EM CHAPA DE ACO FORJADO,
COM PINO REDONDO, TIPO GANCHO;
PARTE INTERNA SERRILHADA, PARA TRAVA DENTADA COM MOLA, PARA FIXACAO
EM CONEXAO RANHURADA DE MANGUEIRA PARA COMBATE A INCENDIO
DIMENCOES:
DIAMETRO DE ABRACAMENTO: 51MM (2 POL) A 120MM (4 3/4 POL);
ESPESSURA DA CHAPA: 7,6MM (19/64 POL) ;
DIAMETRO DO PINO: 7,6MM (19/64 POL);
COMPRIMENTO TOTAL: 230MM (9 POL).

LOCAL DE ENTREGA	CAM: 5670 - DepSIMRJ - Material Comum AV. BRASIL, 10500

	MRC	DESCRIÇÃO CARACTERÍSTICA	RESPOSTA DECODIFICADA	
	NAME	ITEM NAME	WRENCH,SPANNER	
	ZZZT	DADO	1 TYPE .and. 1 CLASS |	
	ABHP	COMPRIMENTO TOTAL	11.375 INCHES NOMINAL |	
	AJAZ	ESPESSURA DO GANCHO	0.469 INCHES NOMINAL |	
	SFTT	TRATAMENTO DE	OVERALL - OXIDE |	
	ENAC	CÓDIGO DE ATRIBUTO	PLASTICS REMOVAL IN THE MARINE	
	STYL	DESIGNADOR DE ESTILO	ADJUSTABLE HOOK |	
	ZZZK	ESPECIFICAÇÃO/DADOS	0U583-SAE AS6018	
	AJBF	DIÂMETRO DA VARIAÇÃO	2.000 INCHES MINIMUM .and. 4.750	
	MATT	MATERIAL	OVERALL - STEEL |	
	---	---	---	---
(*)	RAZÃO SOCIAL	EMAIL	CODEMP	REFERÊNCIA
	MECANICA REUNIDA IND. E COM.	mecanicareunida@mecanicareunida.co	00AWK	591.F
	MARCA			
	<<Preencha aqui uma marca, se houver>>			

118	190023069	CHAVE TRAVA IGNICAO	UN	13	*	*

ACENDEDOR DE MACARICO CARBOGRAFITE. CENTELHAMENTO POR FRICCAO. UTILIZADO NO ACENDIMENTO
DE MACARICOS OXIACETILENO PARA PROPORCIONAR PRONTA IGNICAO E SEGURANCA AO SOLDADOR.

LOCAL DE ENTREGA	CAM: 5670 - DepSIMRJ - Material Comum AV. BRASIL, 10500

	MRC	DESCRIÇÃO CARACTERÍSTICA	RESPOSTA DECODIFICADA	
	----------	----------	----------	
(*)	RAZÃO SOCIAL	EMAIL	CODEMP	REFERÊNCIA
	BUCKA INDUSTRIA E COMERCIO	bucka@buckaspiero.com.br	00BSK	ISQ 409

MARCA

<<Preencha aqui uma marca, se houver>>

119	145537959	CILINDRO DE ACO (6 L) 300 BAR (FENZY)	UN	5	*	*

Cilindro de Aco com capacidade de 6,0 litros e valvula para EPR.
Caracteristicas Tecnicas:

- Capacidade: 6,0 Litros
- Pressao de Trabalho: 300 bar/ 30 Mpa
- Pressao de Saida: 0,6 ¿ 0,9 Mpa
- Temperatura Ideal de
Trabalho: -30 ~ 60ºC
- Vida Util: 15 anos
- Especificacoes da Rosca: M18 X 1,5

Normas:
- ISO 9809-01
- CE 0036
- RINA 0474/2023"

LOCAL DE ENTREGA	CAM: 5670 - DepSIMRJ - Material Comum AV. BRASIL, 10500

	MRC	DESCRIÇÃO CARACTERÍSTICA	RESPOSTA DECODIFICADA	
	----------	----------	----------	
(*)	RAZÃO SOCIAL	EMAIL	CODEMP	REFERÊNCIA
	EUROSUL FORNECEDORA DE	vendas@eurosul.com	00HTK	RHZK RPC 6L

MARCA

<<Preencha aqui uma marca, se houver>>

120	190018885	CILINDRO DE FIBRA DE CARBONO (6,8 L) 300	UN	71	*	*

Cilindro em fibra de carbono com capacidade para 6,8 litros a pressao de trabalho maxima de 300 bar.
Fornecido com valvula angular regulavel em latao forjado e cromada.

LOCAL DE ENTREGA	CAM: 5670 - DepSIMRJ - Material Comum AV. BRASIL, 10500

	MRC	DESCRIÇÃO CARACTERÍSTICA	RESPOSTA DECODIFICADA

	FEAT	RECURSOS ESPECIAIS	6.8 LITRE 300 BAR (IN LINE)
	NAME	ITEM NAME	CILINDRO FIBRA CARBONO
	----------	----------	----------

(*)	RAZÃO SOCIAL	EMAIL	CODEMP	REFERÊNCIA
	DRAGER DO BRASIL LTDA	draeger.st.rio@draeger.com.br	001VK	3338638
	DRAGER INDUSTRIA E COMERCIO	seguranca@draeger.com.br	00E5K	3338638

MARCA

<<Preencha aqui uma marca, se houver>>

121	190045804	CONEXAO DUPLA FEMEA (2.1/2") ROSCA	UN	10	*	*

UNIAO DUPLA (SUPLEMENTO GIRATORIO DUPLO) FEMEA X FEMEA, EM BRONZE, COM ESFERAS DE ACO INOX E
LATERAL TIPO COMUNHAO
DIMENSOES: ROSCAS INTERNAS NSFHT 2 1/2 POL (7,5 FPP) X NSFHT 2 1/2 POL (7,5 FPP)
DESENHO TECNICO EM ANEXO

LOCAL DE ENTREGA	CAM: 5670 - DepSIMRJ - Material Comum AV. BRASIL, 10500

	MRC	DESCRIÇÃO CARACTERÍSTICA	RESPOSTA DECODIFICADA
	NAME	ITEM NAME	COUPLING,HOSE,FIRE FIGHTING
	ZZZV	DADOS DO	FIRE FIGHTING EQUIPMENT |
	----------	----------	----------

(*)	RAZÃO SOCIAL	EMAIL	CODEMP	REFERÊNCIA
	MECANICA REUNIDA IND. E COM.	mecanicareunida@mecanicareunida.co	00AWK	MR-598-E

MARCA

<<Preencha aqui uma marca, se houver>>

122	190013725	CONEXAO DUPLO MACHO (1.1/2") ROSCA	UN	33	*	*

CONEXAO TIPO NIPLE DUPLO MACHO, FABRICADO
EM LATAO FUNDIDO, DE 1 1/2 POL X 1 1/2 POL,
ROSCA TIPO MACHO 60 GRAUS 11 1/2 FPP X 60 GRAUS 11 1/2 FPP,
LATERAL RANHURADA TIPO CASTELO,
CONFORME NORMA NBR 6314 E ESPECIFICACAO MAR 71000/585.NIPLE (UNIAO) MACHO X MACHO,EM LATAO FUNDIDO (NBR-6314), LATERAL TIPO CASTELO.DIMENSOES:ROSCAS EXTERNAS 38MM (1 1/2 POL) 60 GRAUS (11 1/2FPP).

LOCAL DE ENTREGA	CAM: 5670 - DepSIMRJ - Material Comum AV. BRASIL, 10500

	MRC	DESCRIÇÃO CARACTERÍSTICA	RESPOSTA DECODIFICADA
	----------	----------	----------

(*)	RAZÃO SOCIAL	EMAIL	CODEMP	REFERÊNCIA
	COMANDO DA MARINHA	COA_MB@YAHOO.COM.BR	0027K	MAR 71000/585

MARCA

<<Preencha aqui uma marca, se houver>>

123	190051512	CORTADOR DE TUBOS 12 A 50 MM	UN	5	*	*

CORTA TUBOS PARA PVC E COBRE
CAPACIDADE DE 12 A 50 MM,
CORPO EM FERRO FUNDIDO. DISCO DE CORTE EM ACO ALTO CARBONO TEMPERADO,
DISCO DE CORTE E PARAFUSO PRINCIPAL FOSFATADOS,
CILINDROS POLIDOS PARA UMA FACIL ROTACAO.
ITEM SUBSTITUI/NACIONALIZA O NSN 002930460

	LOCAL DE ENTREGA	CAM: 5670 - DepSIMRJ - Material Comum AV. BRASIL, 10500				
	MRC	**DESCRIÇÃO CARACTERÍSTICA**	**RESPOSTA DECODIFICADA**			
	APHE	METHOD,OPERATION	HAND |			
	APGF	TIPO DE DESENHO	1 CUTTER |			
	AQDD	TIPO DE ALIMENTAÇÃO	HAND SCREW, SLIDING |			
	AQGE	TIPO DE CORTADOR	WHEEL |			
	BTDT	TAMANHO DO CANO	12.0 MILLIMETERS MINIMUM .and. 50.0			
	FEAT	RECURSOS ESPECIAIS	(BXJZ - FACA COM RANHURA/COM			
	NAME	ITEM NAME	CUTTER,PIPE			
	---	---	---			
(*)	RAZÃO SOCIAL	EMAIL	CODEMP	REFERÊNCIA		
	TRAMONTINA GARIBALDI S.A.	MAFFEI@TRAMONTINA.NET	00B8K	44036/050		
	MARCA					
	<<Preencha aqui uma marca, se houver>>					

124	190051513	CORTADOR DE TUBOS 2 A 4 IN	UN	5	*	*	

LOCAL DE ENTREGA	CAM: 5670 - DepSIMRJ - Material Comum AV. BRASIL, 10500					
MRC	**DESCRIÇÃO CARACTERÍSTICA**	**RESPOSTA DECODIFICADA**				
APHE	METHOD,OPERATION	HAND |				
AQDD	TIPO DE ALIMENTAÇÃO	HAND SCREW, SLIDING |				
AQGE	TIPO DE CORTADOR	WHEEL |				
BTDT	TAMANHO DO CANO	50.0 MILLIMETERS MINIMUM .and.				
FEAT	RECURSOS ESPECIAIS	(BXJZ - FACA COM RANHURA/COM				
NAME	ITEM NAME	CUTTER,PIPE				
APGF	TIPO DE DESENHO	1 CUTTER |				
---	---	---				
(*)	RAZÃO SOCIAL	EMAIL	CODEMP	REFERÊNCIA		
TRAMONTINA GARIBALDI S.A.	MAFFEI@TRAMONTINA.NET	00B8K	44036/100			
MARCA						
<<Preencha aqui uma marca, se houver>>						

125	190013818	CORTADOR MANUAL CABO ARAME (24")	UN	26	*	*	

TESOURA CORTA VERGALHAO
COMPRIMENTO TOTAL: 24" (600 MM);
TESOURA COM LAMINAS INTERCAMBIAVEIS E FORJADAS EM ACO-CROMO TRATADAS TERMICAMENTE.
CAPACIDADE DE CORTE DA TESOURA: ACO DE DUREZA 375 HB E RESISTENCIA A TRACAO DE 1320 N/mm² DE
ATE 8 MILIMETROS.
EMPUNHADURA ERGONOMICA DE MATERIAL POLIMERICO

LOCAL DE ENTREGA	CAM: 5670 - DepSIMRJ - Material Comum AV. BRASIL, 10500					
MRC	**DESCRIÇÃO CARACTERÍSTICA**	**RESPOSTA DECODIFICADA**				
---	---	---				
(*)	RAZÃO SOCIAL	EMAIL	CODEMP	REFERÊNCIA		
	FERRAMENTAS GEDORE DO BRASIL	gedore@gedore.com.br	0023K	034.020		
	FERRAMENTAS GEDORE DO BRASIL	gedore@gedore.com.br	0023K	177 - 24"		
MARCA						

<<Preencha aqui uma marca, se houver>>

126	190029031	DETECTOR DE GASES EXPLOSIVOS E	UN	14	*	*

DETECTOR MULTIGAS, PARA 4 GASES: COMBUSTIVEL LEL (ESCALA 0-100% LIE), OXIGENIO O2 (ESCALA 0-30%),
MONOXIDO DE CARBONO CO (ESCALA 0-1999 PPM), GAS SULFIDRICO H2S (ESCALA 0-200PPM). PAINEL DIGITAL
COM LUZ DE FUNDO PARA VISUALIZACAO EM AMBIENTES DE POUCA LUZ COM APRESENTACAO DAS LEITURAS
DE TODOS OS SENSORES E NIVEL DE BATERIA. ALERTA SOBRE A ESCASSEZ DE ENERGIA DA BATERIA ATRAVES
DE ALARMES. SISTEMA DE ALERTAS COMPOSTO POR ALARME SONORO, VISUAL E VIBRATORIO. INDICADOR DE
FIM-DE-VIDA UTIL DOS SENSORES, QUE NOTIFIQUE O USUARIO COM ANTECEDENCIA SOBRE A NECESSIDADE DE
AJUSTE OU TROCA DO SENSOR.
O INSTRUMENTO DEVE SER CAPAZ DE RESISTIR A QUEDAS ACIDENTAIS DE ATE 4 METROS DE ALTURA.
GRAU DE PROTECAO IP 67.
CERTIFICADO INMETRO PARA EQUIPAMENTOS INTRINSICAMENTE SEGUROS.
CERTIFICADO DE CALIBRACAO RBC INMETRO.

LOCAL DE ENTREGA	CAM: 5670 - DepSIMRJ - Material Comum AV. BRASIL, 10500

	MRC	DESCRIÇÃO CARACTERÍSTICA	RESPOSTA DECODIFICADA	
	----------	----------	----------	
(*)	RAZÃO SOCIAL	EMAIL	CODEMP	REFERÊNCIA
	DRAGER DO BRASIL LTDA	draeger.st.rio@draeger.com.br	001VK	DETECTOR DIGITAL
	DRAGER DO BRASIL LTDA	draeger.st.rio@draeger.com.br	001VK	X-AM 2000 EX 83 18 910

MARCA

<<Preencha aqui uma marca, se houver>>

127	BR3257834	DUTO PARA INSUFLADOR/EXAUSTOR	UN	5	*	*

DUTO PARA INSUFLADOR/EXAUSTOR COM 20CM DE DIAMETRO E 4,5M DE COMPRIMENTO, FABRICADO COM
VINIL E POLIESTER E REVESTIDO COM PVC, RESISTENTE A TEMPERATURAS DE ATE 82°C, MOLA DE ACO COM
ARAME EM ESPIRAL CLASSE 1.
ATENDE AS ESPECIFI CACOES DA ASTM 227.

LOCAL DE ENTREGA	CAM: 5670 - DepSIMRJ - Material Comum AV. BRASIL, 10500

	MRC	DESCRIÇÃO CARACTERÍSTICA	RESPOSTA DECODIFICADA	
	----------	----------	----------	
(*)	RAZÃO SOCIAL	EMAIL	CODEMP	REFERÊNCIA
	HERCULES EQUIPAMENTOS DE		01CWK	HECV2D2045

MARCA

<<Preencha aqui uma marca, se houver>>

128	BR3288768	EQUIPAMENTO AUTONOMO DE PROTECAO	UN	20	*	*

RESPIRADOR DE ADUCAO DE AR TIPO MASCARA AUTONOMA DE AR COMPRIMIDO COM CIRCUITO ABERTO DE
DEMANDA COM PRESSAO POSITIVA. COMPOSTO POR MASCARA FACIAL EM SILICONE, CILINDRO EM FIBRA DE
CARBONO E SAIDA CARONA.
RESPIRADOR FACIAL EM SILICONE COM LENTE EM POLICARBONATO, QUE APRESENTE AMPLO CAMPO DE VISAO,
LIVRE DE DISTORCOES.
ARREIO RETARDANTE A CHAMA COM APOIO LOMBAR E FITAS REFLETIVAS NOS OMBROS E CINTURA.
SUPORTE EM FORMATO ANATOMICO, COM ABERTURAS PARA REDUZIR A TRANSPIRACAO E COM ALCAS PARA
O TRANSPORTE.
MANOMETRO DE PEITO.
REDUTOR DE PRESSAO DE 1º ESTAGIO COM VALVULA DE SEGURANCA.
VALVULA DE DEMANDA COM SISTEMA DE CONEXAO ENGATE RAPIDO PARA CONEXAO E REMOCAO.

CILINDRO REVESTIDO EM FIBRA DE CARBONO, 300 BAR, 6.8L.
VALVULA DO CILINDRO COM MANOMETRO.
CONEXAO PARA SISTEMA CARONA (O SISTEMA CARONA COMPOSTO POR MASCARA E VALVULA DE

DEMANDA SECUNDARIA DEVE SER ADQUIRIDO EM SEPARADO).
PESO APROXIMADO DO EQUIPAMENTO DE 8 KG
ATIVACAO DE ALARME SONORO 55 + 5 BAR
NIVEL DE ALARME >90 DB

LOCAL DE ENTREGA	CAM: 5670 - DepSIMRJ - Material Comum AV. BRASIL, 10500

	MRC	DESCRIÇÃO CARACTERÍSTICA	RESPOSTA DECODIFICADA	
	----------	----------	----------	
(*)	RAZÃO SOCIAL	EMAIL	CODEMP	REFERÊNCIA
	HONEYWELL INDUSTRIA E	marketing.his@honeywell.com	01SLK	BR825G-T
	HONEYWELL INDUSTRIA E	marketing.his@honeywell.com	01SLK	SSBR825G-T
	DIMENSIONAL BRASIL SOLUCOES	marcelo.inacio@dimensional.com.br	05X9K	BR825G-T
	DIMENSIONAL BRASIL SOLUÇÕES	daniela.doenha@dimensional.com.br	06L9K	SCABABR825GT

MARCA

<<Preencha aqui uma marca, se houver>>

129	BR3257955	EQUIPAMENTO AUTONOMO DE PROTECAO	UN	82	*	*	

APARELHO RESPIRACAO AUTONOMO COM CILINDRO EM FIBRA DE CARBONO (PRESSAO DE 300 BAR E
AUTONOMIA DE 45 MINUTOS). COM OS SEGUINTES COMPONENTES :

1- COSTADO EM ALUMINIO OU MATERIAL QUE APRESENTE RESISTENCIA E PESO SIMILAR;

2- TIRAS DE AJUSTE EM KEVLAR OU EM POLIMERO DE ENGENHARIA TOTALMENTE ANTICHAMA;
INCORPORANDO FIVELAS DO TIPO DE DESENGATE

3- VALVULA DE DEMANDA DE SEGUNDO ESTAGIO COM ALARME VIBRATORIO

4- ALARME VIBRATORIO;

5- PROTECAO CONTRA AGENTES QUIMICOS, BIOLOGICOS, RADIOLOGICOS E NUCLEARES

6- MASCARA FACIAL COMPLETA COM AMPLA VISAO;

7- ARANHA EM KEVLAR OU EM POLIMERO DE ENGENHARIA TOTALMENTE ANTICHAMA;

8- CONEXAO UNIVERSAL RECARGA RAPIDA COMPLETA 300 BAR

OBS: O FORNECEDOR DEVE ATESTAR QUE O PRODUTO ATENDE A NORMA REGULADORA Nº 6 DA PORTARIA
Nº 3214/78 DO MINISTERIO DO TRABALHO E EMPREGO.

LOCAL DE ENTREGA	CAM: 5670 - DepSIMRJ - Material Comum AV. BRASIL, 10500

	MRC	DESCRIÇÃO CARACTERÍSTICA	RESPOSTA DECODIFICADA	
	----------	----------	----------	
(*)	RAZÃO SOCIAL	EMAIL	CODEMP	REFERÊNCIA
	BALASKA EQUIPAMENTOS	balaska@balaska.com.br	0144K	X3214022200101

MARCA

<<Preencha aqui uma marca, se houver>>

130	BR3237754	EQUIPAMENTO AUTONOMO DE PROTECAO	UN	16	*	*	

EQUIPAMENTO AUTONOMO DE PROTECAO RESPIRATORIA(EAPR)
RESPIRADOR DE ADUCAO DE AR - CIRCUITO ABERTO DE DEMANDA POSITIVA.

PRINCIPAIS COMPONENTES DO EQUIPAMENTO:
CILINDRO DE AR COMPRIMIDO EM FIBRA DE CARBONO, VOLUME DE 6,9L; VALVULA DO CILINDRO REDUTOR DE PRESSAO COM VALVULA DE SEGURANCA; MANOMETRO; TUBOS E/OU MANGUEIRAS FLEXIVEIS; SUPORTE ANATOMICO; PECA FACIAL INTEIRA; CONECTOR DA PECA FACIAL; VALVULA DE DEMANDA (COMANDADA PELA ACAO PULMONAR); DISPOSITIVO DE ALARME E CORREIAS DE SUSTENTACAO E FIVELAS.

O EQUIPAMENTO DEVERA ATENDER AS SEGUINTES NORMAS:
ABNT NBR 13716/1996
ABNT NBR 12543:2017
ABNT ISO 16972:2015
ABNT NBR 13695:1996
ABNT NBR 13200:1994
NFPA 1981:2019
- Mala para transporte e armazenamento em plastico rigido e resistente;
- Pode ser utilizado com sistema de saida carona, permitindo o resgate de pessoas sem protecao adequada na area de risco.

LOCAL DE ENTREGA	CAM: 5670 - DepSIMRJ - Material Comum AV. BRASIL, 10500

	MRC	DESCRIÇÃO CARACTERÍSTICA	RESPOSTA DECODIFICADA	
	----------	----------	----------	
(*)	RAZÃO SOCIAL	EMAIL	CODEMP	REFERÊNCIA
	HONEYWELL INDUSTRIA E	marketing.his@honeywell.com	01SLK	1898522-BR

MARCA

<<Preencha aqui uma marca, se houver>>

131	190016799	ESCORA DE ACO TUBULAR (2,20 A 3,25 M)	UN	16	*	*	

ESCORA DE ACO CARBONO, TIPO TUBULAR (TELESCOPIA),COM PLACAS (SAPATAS) RETANGULARES NAS EXTREMIDADESPINO ANEXO PARA FUROS DE TRAVAMENTO E REGULAGEM,GARRAS PARA MANUSEIO. ALTURA MINIMA _____ 2,20M ALTURA MAXIMA _____ 3,25M TUBO EXTERNO {COMPRIM._____ 1,5M {DIAM. EXT. _____ 6CM SAPATAS _____ 15 X 10CM.

LOCAL DE ENTREGA	CAM: 5670 - DepSIMRJ - Material Comum AV. BRASIL, 10500

	MRC	DESCRIÇÃO CARACTERÍSTICA	RESPOSTA DECODIFICADA	
	----------	----------	----------	
(*)	RAZÃO SOCIAL	EMAIL	CODEMP	REFERÊNCIA
	HERCULES INDUSTRIA E COMERCIO	hercules@herculeselevadores.com	00NFK	CORINGA NR 1
	PORTELLA FORNECEDORA DA	portella@portellaltda.com.br	0025K	2500KG2,70A3,25M

MARCA

<<Preencha aqui uma marca, se houver>>

132	BR3287469	ESCORA DE MADEIRA (102 X 102 X 2440 MM)	BF	10	*	*	

DESCRICAO:
1 - Escora de Madeira 102 x 102 x 2440 mm

2 - Madeira Marcia de arvore conifera sem apresentar rachaduras e/ou empenos, preferencialmente de Pinho do Parana,

vinhatico, Jequitiba ou Cedro Rosa.

3 - Madeira devera ser fornecida com os seguintes certificados, que comprovem :

a) tratamento antichama (Exemplo: verniz SHE-6020 ou similar), em conformidade com a NBR 9442/86; e,

b) teor maximo de umidade presente de 19% em conformidade com a NBR 14660/04.

.

LOCAL DE ENTREGA	CAM: 5670 - DepSIMRJ - Material Comum AV. BRASIL, 10500

	MRC	DESCRIÇÃO CARACTERÍSTICA	RESPOSTA DECODIFICADA
	----------	----------	----------

(*)	RAZÃO SOCIAL	EMAIL	CODEMP	REFERÊNCIA
	ARSENAL DE MARINHA NO RIO DE		00AJK	ESCORA MADEIRA 102X102X2440 MM

MARCA

<<Preencha aqui uma marca, se houver>>

133	BR3236269	ESCOVA DE ARAME	UN	131	*	*	

COMPRIMENTO 190 mm
QUANTIDADE DE TUFOS: 6 X 19 EM ACO TEMPERADO
MATERIAL DO CABO: MADEIRA

LOCAL DE ENTREGA	CAM: 5670 - DepSIMRJ - Material Comum AV. BRASIL, 10500

	MRC	DESCRIÇÃO CARACTERÍSTICA	RESPOSTA DECODIFICADA
	----------	----------	----------

(*)	RAZÃO SOCIAL	EMAIL	CODEMP	REFERÊNCIA
	FERRAMENTAS GEDORE DO BRASIL	gedore@gedore.com.br	0023K	050.905179

MARCA

<<Preencha aqui uma marca, se houver>>

134	190040278	ESGUICHO DE VAZAO VARIAVEL (1 1/2")	UN	133	*	*	

ESGUICHO VAZAO VARIAVEL (AJUSTAVEL) DE 1 1/2 POL
(38.0MM) DE ENGATE RAPIDO (STORZ) INDICADO PARA EXTINCAO DE FOGO CLASSE A E
RESFRIAMENTO CLASSE B.
COMPRIMENTO TOTAL - 5 3/8 POL (138 MM)
VAZAO - ATE 480 LPM (95 GPM)
MATERIAL DE CONSTRUCAO - BRONZE (ASTM B. 62)
FORMACAO DE CORTINA 120 GRAUS.

LOCAL DE ENTREGA	CAM: 5670 - DepSIMRJ - Material Comum AV. BRASIL, 10500

	MRC	DESCRIÇÃO CARACTERÍSTICA	RESPOSTA DECODIFICADA
	ANXM	QUANTIDADE DE PONTA	1 |
	ATQB	CAPACIDADE DA SAÍDA	52.0 GALLONS PER MINUTE NOMINAL

	BWYT	DIÂMETRO DA ROSCA DE	1.5 INCHES NOMINAL |	
	BWYW	QUANTIDADE DE ROSCA	11.5 PER INCH |	
	BWZB	TIPO DE DESCARGA	SOLID STREAM .and. FOG |	
	BWZC	DIÂMETRO DE DESCARGA	0.625 INCHES NOMINAL |	
	MATT	MATERIAL	BRONZE |	
	NAME	ITEM NAME	NOZZLE,FIRE EQUIPMENT	
	----------	----------	----------	
(*)	RAZÃO SOCIAL	EMAIL	CODEMP	REFERÊNCIA
	MECANICA REUNIDA IND. E COM.	mecanicareunida@mecanicareunida.co	00AWK	502.G
	MARCA			
	<<Preencha aqui uma marca, se houver>>			

135	004651904	ESGUICHO DE VAZAO VARIAVEL (2.1/2")	UN	44	*	*

Esguicho com Vazao variavel

Comprimento: Menor que 12in;

Material: Latao;

Acionamento: Alavanca posicional variando entre Neblina larga (Abertura do cone maior que 90º e menor que 120º), Neblina Estreita (Abertura do cone de 30º) e Jato Solido;

Conexao com a mangueira: Rosca interna de 2,5in com passo de 7,5FPP (fios por polegada) tipo NH

Vazao: 250GPM;

Pressao de operacao:
004651904
TYPE I-3Esguicho com Vazao variavel

Comprimento: Menor que 12in;

Material: Latao;

Acionamento: Alavanca posicional variando entre Neblina larga (Abertura do cone maior que 90º e menor que 120º), Neblina Estreita (Abertura do cone de 30º) e Jato Solido;

Conexao com a mangueira: Rosca interna de 2,5in com passo de 7,5FPP (fios por polegada) tipo NH

Vazao: 250GPM;

Pressao de operacao: 100psi;

Devem atender as Normas MIL-N-24408 (Type I-3 ponta) e CAAML-1202

LOCAL DE ENTREGA	CAM: 5670 - DepSIMRJ - Material Comum AV. BRASIL, 10500

	MRC	DESCRIÇÃO CARACTERÍSTICA	RESPOSTA DECODIFICADA
	ABHP	COMPRIMENTO TOTAL	10.75 INCHES NOMINAL |
	AGAV	IDENTIFICAÇÃO FINAL DO	LOGISTICS SUPPORT VESSEL |
	APGF	TIPO DE DESENHO	ADJUSTABLE STREAM |
	BWYR	TIPO DE DISPOSITIVO DE	THROW HANDLE |
	BWYS	LOCALIZAÇÃO DA ROSCA	INTERNAL |
	BWYT	DIÂMETRO DA ROSCA DE	2.5 INCHES NOMINAL |
	BWYW	QUANTIDADE DE ROSCA	7.5 PER INCH |
	BWYX	DESIGNADOR DA SÉRIE	NH |
	CXCY	NOME DA PEÇA	NOZZLE,FIRE HOSE |
	MATT	MATERIAL	COPPER ALLOY |
	MEDA	MÍDIA PARA O QUAL FOI	WATER |

	ZZZK	ESPECIFICAÇÃO/DADOS	81349-MIL-N-24408 GOVERNMENT
	ZZZT	DADO	1 TYPE .and.
	ZZZT	DADO	2-1/2IN. SIZE |
	---	---	---

(*)	RAZÃO SOCIAL	EMAIL	CODEMP	REFERÊNCIA
	DIRETORIA DE ENGENHARIA		00L7K	TYPE I-3

MARCA

<<Preencha aqui uma marca, se houver>>

136	190016970	ESGUICHO ELKHART (1 1/2") STORZ	UN	215	*	*	

FABRICADO EM BRONZE FUNDIDO POLIDO OU CROMADO,
CONFORME ASTM-B-62 COM BOCAL RECARTILHADO COM ANEL
DE NEOPRENE PARA PROTECAO, FUNCIONAMENTO EM 3 POSICOES:
BOCAL FECHADO; JATO SOLIDO, E NEBLINA FINA EM DIVERSOS ANGULOS
DE LEQUE (ABERTURA ATE 120 GRAUS), FECHAMENTO POR VALVULA CENTRAL.
COMPRIMENTO 153MM. VAZAO (GPM) 145. ENGATE RAPIDO.
ACORDO: MAR 71000/371.

LOCAL DE ENTREGA	CAM: 5670 - DepSIMRJ - Material Comum AV. BRASIL, 10500

	MRC	DESCRIÇÃO CARACTERÍSTICA	RESPOSTA DECODIFICADA
	---	---	---

(*)	RAZÃO SOCIAL	EMAIL	CODEMP	REFERÊNCIA
	POLIPEC INDUSTRIA E COMERCIO		#C083	1-1/2IN3P145GPM153MM-POLIDO
	MECANICA REUNIDA IND. E COM.	mecanicareunida@mecanicareunida.co	00AWK	MR-502-A
	COMANDO DA MARINHA	COA_MB@YAHOO.COM.BR	0027K	MAR 71000/371

MARCA

<<Preencha aqui uma marca, se houver>>

137	190016962	ESGUICHO ELKHART (2 1/2") STORZ	UN	103	*	*	

FABRICADO EM BRONZE FUNDIDO POLIDO OU CROMADO,
CONFORME ASTM-B-62 COM BOCAL RECARTILHADO COM ANEL
DE NEOPRENE PARA PROTECAO, FUNCIONAMENTO EM 3 POSICOES:
BOCAL FECHADO; JATO SOLIDO, E NEBLINA FINA EM DIVERSOS ANGULOS
DE LEQUE (ABERTURA ATE 120 GRAUS), FECHAMENTO POR VALVULA CENTRAL.
COMPRIMENTO 188MM. VAZAO (GPM) 230. ENGATE RAPIDO.
ACORDO: MAR 71000/371.

LOCAL DE ENTREGA	CAM: 5670 - DepSIMRJ - Material Comum AV. BRASIL, 10500

	MRC	DESCRIÇÃO CARACTERÍSTICA	RESPOSTA DECODIFICADA
	---	---	---

(*)	RAZÃO SOCIAL	EMAIL	CODEMP	REFERÊNCIA
	POLIPEC INDUSTRIA E COMERCIO		#C083	2-1/2IN3P230GPM188MM-POLIDO
	MECANICA REUNIDA IND. E COM.	mecanicareunida@mecanicareunida.co	00AWK	MR-502 B
	COMANDO DA MARINHA	COA_MB@YAHOO.COM.BR	0027K	MAR 71000/371

MARCA

<<Preencha aqui uma marca, se houver>>

138	190013734	ESGUICHO LANCADOR DE ESPUMA NPU (1	UN	56	*	*	

ESGUICHO FORMADOR LANCADOR DE ESPUMA TIPO NPU.
TUBO EM LATAO FUNDIDO POLIDO, PONTEIRAS E PICK-UP,
ENGATE RAPIDO STORZ, MANGUEIRA DE BORRACHA,
VEDACOES EM NEOPRENE E AERADOR.
- DIAMETRO ENTRADA _____ 38MM (1 1/2 POL)
- COMPRIMENTO _____ 980MM
- VAZAO _____ 52GPM (200LPM).

LOCAL DE ENTREGA	CAM: 5670 - DepSIMRJ - Material Comum AV. BRASIL, 10500

	MRC	DESCRIÇÃO CARACTERÍSTICA	RESPOSTA DECODIFICADA
	---	---	---

(*)	RAZÃO SOCIAL	EMAIL	CODEMP	REFERÊNCIA
	MECANICA REUNIDA IND. E COM.	mecanicareunida@mecanicareunida.co	00AWK	520.C
	MECANICA REUNIDA IND. E COM.	mecanicareunida@mecanicareunida.co	00AWK	ARTIGO 520C

MARCA

<<Preencha aqui uma marca, se houver>>

139	190040279	ESGUICHO LANCADOR DE ESPUMA NPU	UN	17	*	*	

ESGUICHO FORMADOR LANCADOR DE ESPUMA TIPO NPU.
TUBO EM LATAO FUNDIDO POLIDO, PONTEIRAS E PICK-UP,
PORCA CASTELO ROSCA 60 GRAUS (11 1/2 FPP)
MANGUEIRA DE BORRACHA, VEDACOES EM NEOPRINE, AERADOR.
- DIAMETRO ENTRADA _____ 38MM (1 1/2 POL)
- COMPRIMENTO _____ 980MM- VAZAO _____ 52GPM (200 LPM).

LOCAL DE ENTREGA	CAM: 5670 - DepSIMRJ - Material Comum AV. BRASIL, 10500

	MRC	DESCRIÇÃO CARACTERÍSTICA	RESPOSTA DECODIFICADA
	AGYT	COMPRIMENTO DO TUBO	70.0 INCHES NOMINAL |
	ATQB	CAPACIDADE DA SAÍDA	60.0 GALLONS PER MINUTE NOMINAL
	BWYT	DIÂMETRO DA ROSCA DE	1.5 INCHES NOMINAL |
	BWYX	DESIGNADOR DA SÉRIE	NPSH |
	BXBH	PRESSÃO MÍNIMA DE	100.0 POUNDS |
	MEDA	MÍDIA PARA O QUAL FOI	MECHANICAL FOAM |
	NAME	ITEM NAME	NOZZLE,FIRE EQUIPMENT
	---	---	---

(*)	RAZÃO SOCIAL	EMAIL	CODEMP	REFERÊNCIA
	MECANICA REUNIDA IND. E COM.	mecanicareunida@mecanicareunida.co	00AWK	520.A

MARCA

<<Preencha aqui uma marca, se houver>>

140	190040276	ESGUICHO MANGUEIRA INCENDIO	UN	5	*	*	

- ESGUICHO FORMADOR LANCADOR DE ESPUMA TIPO NPU.
- TUBO EM LATAO FUNDIDO POLIDO, PONTEIRAS E PICK-UP,
- PORCA CASTELO ROSCA 60 GRAUS (11 1/2 FPP),
- MANGUEIRA DE BORRACHA, VEDACOES EM NEOPRINE, AERADOR.-
- DIAMETRO ENTRADA _____ 38MM (1 1/2 POL)-
- COMPRIMENTO _____ 980MM- VAZAO _____ 52GPM (200 LPM).

LOCAL DE ENTREGA	CAM: 5670 - DepSIMRJ - Material Comum AV. BRASIL, 10500

	MRC	DESCRIÇÃO CARACTERÍSTICA	RESPOSTA DECODIFICADA
	AGYT	COMPRIMENTO DO TUBO	70.0 INCHES NOMINAL |
	ATQB	CAPACIDADE DA SAÍDA	60.0 GALLONS PER MINUTE NOMINAL
	BWYT	DIÂMETRO DA ROSCA DE	1.5 INCHES NOMINAL |
	BWYX	DESIGNADOR DA SÉRIE	NPSH |
	BXBH	PRESSÃO MÍNIMA DE	100.0 POUNDS |
	NAME	ITEM NAME	NOZZLE,FIRE EQUIPMENT
	----------	----------	----------

(*)	RAZÃO SOCIAL	EMAIL	CODEMP	REFERÊNCIA

MARCA

<<Preencha aqui uma marca, se houver>>

141	BR2914516	ESMERILHADEIRA ANGULAR (7")	UN	33	*	*

Esmerilhadeira angular 7".
Potencia - 2.100 watts
Rotacao sem carga - 8.500 min-1
Disco de desbaste - 7" (178 mm)
Disco de lixa - 7" (178 mm)
Eixo - M 14
Peso - 4,2 kg
115 / 127 V - 0 601 751 4D0
220 / 230 V - 0 601 751 4E0
Acompanham - Empunhadeira auxiliar VC, flange, porca redonda, chave de pinos e capa de protecao.

LOCAL DE ENTREGA	CAM: 5670 - DepSIMRJ - Material Comum AV. BRASIL, 10500

	MRC	DESCRIÇÃO CARACTERÍSTICA	RESPOSTA DECODIFICADA
	----------	----------	----------

(*)	RAZÃO SOCIAL	EMAIL	CODEMP	REFERÊNCIA
	BOSCH REXROTH LTDA	boschrexroth@boschrexroth.com.br	00F3K	GWS 21-180

MARCA

<<Preencha aqui uma marca, se houver>>

142	190040940	ESQUADRO DE ACO (254 MM)	UN	10	*	*

ESQUADRO CARPINTEIRO, MATERIAL ACO, CABO METAL GRADUADO AMBOS OS LADOS
EM MILIMETROS E EM POLEGADAS, ACABAMENTO COM VERNIZ PARA RESISTIR CORROSAO,
CHANFRO DE 45", MEDINDO 254MM (10 POL) COMPRIMENTO, TAMANHO DO CABO 7-1/4POL.

LOCAL DE ENTREGA	CAM: 5670 - DepSIMRJ - Material Comum AV. BRASIL, 10500					
	MRC	**DESCRIÇÃO CARACTERÍSTICA**	**RESPOSTA DECODIFICADA**			
	ACUL	COMPRIMENTO DA	10.0 INCHES |			
	ADAQ	COMPRIMENTO DO	254.0 MILLIMETERS NOMINAL |			
	APGF	TIPO DE DESENHO	ONE-PIECE |			
	NAME	ITEM NAME	SQUARE,CARPENTER'S			
	---	---	---			
(*)	RAZÃO SOCIAL	EMAIL	CODEMP	REFERÊNCIA		
	STANLEY DO BRASIL LTDA	erocha@stanleyworks.com	00UZK	(61) 46-534		
	MARCA					
	<<Preencha aqui uma marca, se houver>>					

143	190015257	EXTINTOR DE INCENDIO (FE-36 / 2 KG)	UN	10	*	*	

EXTINTOR DE INCENDIO (FE-36 / 2 KG)
CAPACIDADE EXTINTORA - 5-B:C
CARGA - 2kg
TEMPO DE DESCARGA - 13-15
PRESSAO DE TRABALHO (MPa) - 0,7
PESO BRUTO APROX - 3,1kg
ALTURA (mm) - 405
DIAMETRO (mm) - 101,6
AGENTE EXTINTOR - GAS FE-36
NORMA BRASILEIRA NBR 15.808

LOCAL DE ENTREGA	CAM: 5670 - DepSIMRJ - Material Comum AV. BRASIL, 10500					
	MRC	**DESCRIÇÃO CARACTERÍSTICA**	**RESPOSTA DECODIFICADA**			
	---	---	---			
(*)	RAZÃO SOCIAL	EMAIL	CODEMP	REFERÊNCIA		
	C.M.COUTO SISTEMAS CONTRA	empresa@cmcouto.com.br	00BQK	FE-1.5KG		
	KIDDE BRASIL LTDA	antonio.rampazzo@globaltax.com.br	00BRK	2.002.070		
	MARCA					
	<<Preencha aqui uma marca, se houver>>					

144	190015142	EXTINTOR DE INCENDIO (FE-36 / 4,5 KG)	UN	5	*	*	

EXTINTOR DE INCENDIO (FE-36 / 4,5 KG)
CAPACIDADE EXTINTORA - 1-A:10-B:C
NORMA BRASILEIRA NBR 15.808
CARGA - 4,5kg
TEMPO DE DESCARGA (seg) - 20 - 24
PRESSAO DE TRABALHO (MPa) - 0,7
PESO BRUTO APROX (kg) - 6,7
ALTURA (mm) - 524
DIAMETRO (mm) - 137
AGENTE EXTINTOR - GAS FE-36
NORMA BRASILEIRA NBR 15.808

LOCAL DE ENTREGA	CAM: 5670 - DepSIMRJ - Material Comum AV. BRASIL, 10500		
	MRC	**DESCRIÇÃO CARACTERÍSTICA**	**RESPOSTA DECODIFICADA**

	----------	----------	----------	
(*)	RAZÃO SOCIAL	EMAIL	CODEMP	REFERÊNCIA
	C.M.COUTO SISTEMAS CONTRA	empresa@cmcouto.com.br	00BQK	FE 36-4,5KG
	KIDDE BRASIL LTDA	antonio.rampazzo@globaltax.com.br	00BRK	2.002.089
	MARCA			
	<<Preencha aqui uma marca, se houver>>			

145	190028653	EXTINTOR DE INCENDIO DE AGUA	UN	28	*	*

CARGA DE AGUA PRESSURIZADA DE 10 LITROS.
Cilindro com tratamento anti-oxidacao e testado hidrostaticamente a pressao de 28,0 kgf/cm².
PARA CLASSE INCENDIO A.
Possui valvula de descarga em latao forjado,bico de descarga e mangueira emPVC com reforco de Nylon. Dispoem de

manometro com caixa fabricada em aco inoxidavel, visor em policarbonato cristal de alto impacto, conexao posterior central
em latao usinado e tubo Bourdon de cobre. Mostrador com escala de 0 a 2,06 MPa (0 a 21 kgf/cm²) para pressao de trabalho
de 1,0 MPa.

DEVERA SER APRESENTADO CERTIFICADO DE CONFORMIDADE COM A NORMA ABNT NBR 15808.

LOCAL DE ENTREGA	CAM: 5670 - DepSIMRJ - Material Comum AV. BRASIL, 10500

	MRC	DESCRIÇÃO CARACTERÍSTICA	RESPOSTA DECODIFICADA
	----------	----------	----------

(*)	RAZÃO SOCIAL	EMAIL	CODEMP	REFERÊNCIA
	KIDDE BRASIL LTDA	antonio.rampazzo@globaltax.com.br	00BRK	2.505.001
	RESIL COMERCIAL LTDA	comercial@resil.com.br	00VEK	1300.96000
	COMANDO DA MARINHA	COA_MB@YAHOO.COM.BR	0027K	AG10 (H)
	BUCKA INDUSTRIA E COMERCIO	bucka@buckaspiero.com.br	00BSK	4.360.219.000
	MARCA			
	<<Preencha aqui uma marca, se houver>>			

146	190000094	EXTINTOR DE INCENDIO DE CO2 (2 KG)	UN	20	*	*

EXTINTOR DE INCENDIO PORTATIL COM CARGA DE GAS CARBONICO (CO2) DE 2kg, PRESSAO DE SERVICO
126 KGF/CM² (12,36 MPA) E PRESSAO DE TESTES DE 210 KGF/CM² (20,59 MPA), DE ACORDO COM A NORMA ABNT
NBR 15808 / NBR 12791 E MAR 71000/551. TEMPERATURA DE OPERACAO DE 0°C A 45°C.
Capacidade Extintora: 2-B:C
Peso Cheio: 7,2 kg
Peso Vazio: 5,2 kg
DEVERA SER APRESENTADO CERTIFICADO DE CONFORMIDADE COM A NORMA ABNT NBR 15808.

LOCAL DE ENTREGA	CAM: 5670 - DepSIMRJ - Material Comum AV. BRASIL, 10500

	MRC	DESCRIÇÃO CARACTERÍSTICA	RESPOSTA DECODIFICADA
	APGF	TIPO DE DESENHO	HAND |
	APQB	TIPO DE UNIDADE	CHARGED |
	BBLT	GRADUAÇÃO DA	2.0 KILOGRAMS NOMINAL |
	BDML	TIPO DO DISPOSITIVO DE	SQUEEZE-GRIP |
	NAME	ITEM NAME	EXTINGUISHER,FIRE
	ZZZK	ESPECIFICAÇÃO/DADOS	0027K-MAR 71000/551 GOVERNMENT
	----------	----------	----------

(*)	RAZÃO SOCIAL	EMAIL	CODEMP	REFERÊNCIA
	MAT INCENDIO ENGENHARIA DE	matcom@infolink.com.br	01BFK	RA-2 (H)
	KIDDE BRASIL LTDA.		002ZK	2.211.005
	COMANDO DA MARINHA	COA_MB@YAHOO.COM.BR	0027K	MAR 71000/551 C2

MARCA

<<Preencha aqui uma marca, se houver>>

147	190011613	EXTINTOR DE INCENDIO DE CO2 (25 KG)	UN	10	*	*

EXTINTOR DE INCENDIO SOBRE RODAS COM CARGA DE GAS CARBONICO (CO2) DE 25kg E CAPACIDADE
EXTINTORA 10-B:C, COM PRESSAO DE SERVICO 126 KGF/CM² (12,36 MPA) E PRESSAO DE TESTES DE 210 KGF/CM² (20,59 MPA), CONFORME NORMA NBR 15809.
Capacidade Extintora: 10-B:C
Peso Cheio: 105 kg
Peso Vazio: 80 kg
DEVERA SER APRESENTADO CERTIFICADO DE CONFORMIDADE COM A NORMA ABNT NBR 15809.

LOCAL DE ENTREGA	CAM: 5670 - DepSIMRJ - Material Comum AV. BRASIL, 10500

	MRC	DESCRIÇÃO CARACTERÍSTICA	RESPOSTA DECODIFICADA
	APGF	TIPO DE DESENHO	HAND |
	BBLT	GRADUAÇÃO DA	2.0 KILOGRAMS NOMINAL |
	BTQY	AGENTE EXTINTOR PARA	CARBON DIOXIDE |
	FEAT	RECURSOS ESPECIAIS	PORTATIL, CODIGO C2, PROVIDO DE
	NAME	ITEM NAME	EXTINGUISHER,FIRE
	----------	----------	----------

(*)	RAZÃO SOCIAL	EMAIL	CODEMP	REFERÊNCIA
	KIDDE BRASIL LTDA	antonio.rampazzo@globaltax.com.br	00BRK	2.211.005
	KIDDE BRASIL LTDA	antonio.rampazzo@globaltax.com.br	00BRK	2.922.583
	COMANDO DA MARINHA	COA_MB@YAHOO.COM.BR	0027K	MAR 71000/551
	COMANDO DA MARINHA	COA_MB@YAHOO.COM.BR	0027K	MAR-E10018-00-2KG
	BUCKA INDUSTRIA E COMERCIO	bucka@buckaspiero.com.br	00BSK	4.375.155.004

MARCA

<<Preencha aqui uma marca, se houver>>

148	190011669	EXTINTOR DE INCENDIO DE CO2 (4 KG)	UN	76	*	*

EXTINTOR DE INCENDIO PORTATIL COM CARGA DE GAS CARBONICO (CO2) DE 4kg E CAPACIDADE EXTINTORA
5-B:C, COM PRESSAO DE SERVICO 126 KGF/CM² (12,36 MPA) E PRESSAO DE TESTES DE 210 KGF/CM² (20,59 MPA),
CONFORME ESPECIFICACAO MAR 71000/551 E NORMA NBR 15808 / NBR 12791.
Capacidade Extintora: 5-B:C
Peso Cheio: 14 kg
Peso Vazio: 10 kg
DEVERA SER APRESENTADO CERTIFICADO DE CONFORMIDADE COM A NORMA ABNT NBR 15808.

LOCAL DE ENTREGA	CAM: 5670 - DepSIMRJ - Material Comum AV. BRASIL, 10500

	MRC	DESCRIÇÃO CARACTERÍSTICA	RESPOSTA DECODIFICADA
	BTQY	AGENTE EXTINTOR PARA	CARBON DIOXIDE |
	FEAT	RECURSOS ESPECIAIS	PORTATIL, CODIGO C4, PROVIDO DE
	NAME	ITEM NAME	EXTINGUISHER,FIRE
	APGF	TIPO DE DESENHO	HAND |
	BBLT	GRADUAÇÃO DA	4.0 KILOGRAMS NOMINAL |

		----------	----------	----------		
	(*)	RAZÃO SOCIAL	EMAIL	CODEMP	REFERÊNCIA	
		KIDDE BRASIL LTDA	antonio.rampazzo@globaltax.com.br	00BRK	2.212.001	
		RESIL COMERCIAL LTDA	comercial@resil.com.br	00VEK	1300 93600	
		MAT INCENDIO ENGENHARIA DE	matcom@infolink.com.br	01BFK	RA-4	
		KIDDE BRASIL LTDA.		002ZK	KB-CO2-4	
		COMANDO DA MARINHA	COA_MB@YAHOO.COM.BR	0027K	MAR 71000/551	
		COMANDO DA MARINHA	COA_MB@YAHOO.COM.BR	0027K	MAR-E10018-00-4KG	
		BUCKA INDUSTRIA E COMERCIO	bucka@buckaspiero.com.br	00BSK	4.365.220.000	
		MARCA				
	<<Preencha aqui uma marca, se houver>>					
149	BR3342019	BALANCA DIGITAL DE GANCHO 200 KG	UN	5	*	*
	LOCAL DE ENTREGA	CAM: 5670 - DepSIMRJ - Material Comum AV. BRASIL, 10500				
		MRC	**DESCRIÇÃO CARACTERÍSTICA**	**RESPOSTA DECODIFICADA**		
		----------	----------	----------		
	(*)	RAZÃO SOCIAL	EMAIL	CODEMP	REFERÊNCIA	
		DEBORAH DE MORAES FARIA	contato@ruralban.com	06D6K	3354	
		MARCA				
	<<Preencha aqui uma marca, se houver>>					
				PREÇO TOTAL		

Val. da Proposta: * dias.

(LOCAL E DATA)

(CARIMBO E ASSINATURA)

* Campos para preenchimento da empresa
(*) Marque com um (X) a coluna ao lado do item cotado