RESUMO MATERIAL				
PERFIL	**MATERIAL**	**QTDE (m)**	**Peso Unitário (kg/m)**	**Peso Total, (kg)**
TQ60X60X2	A36	125,84	3,66	460,6
			TOTAL PERFIS	**460,6**
CHAPARIA				
ESPESSURA (mm)	**MATERIAL**	**QTDE (m²)**	**Peso Unitário (kg/m²)**	**Peso Total, (kg)**
CH. 9.5	A36	0,0	74,6	3,5
CH. 4.75	A36	0,3	37,3	10,2
			TOTAL CHAPAS	**13,7**
			TOTAL GERAL	**474,3**

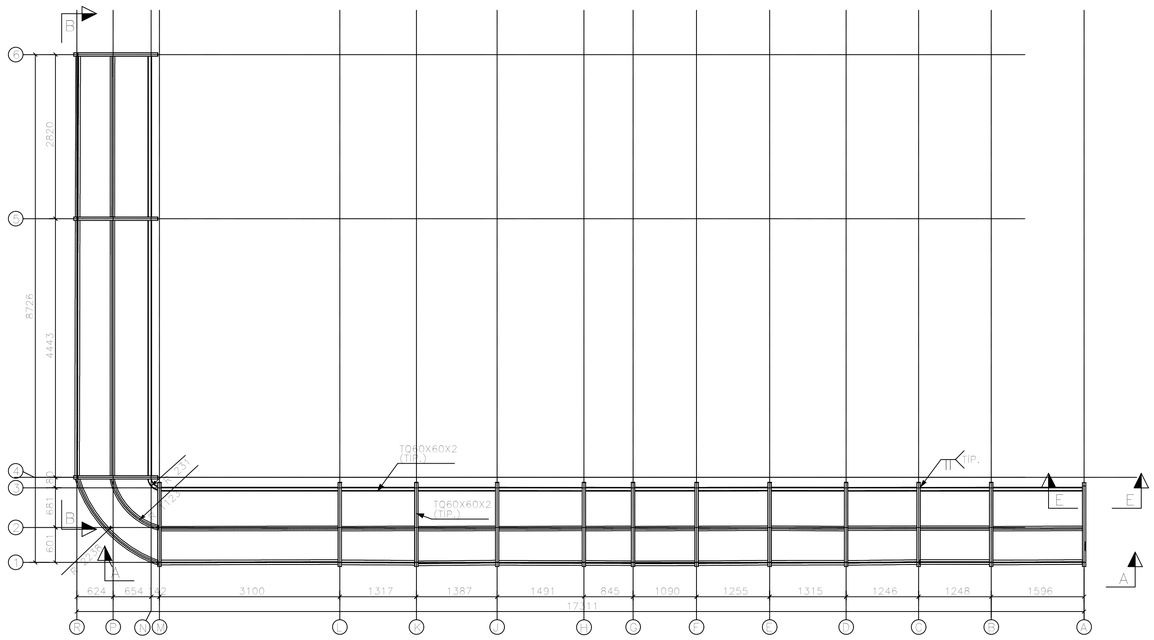

VISTA 3D
ESC.:1:50

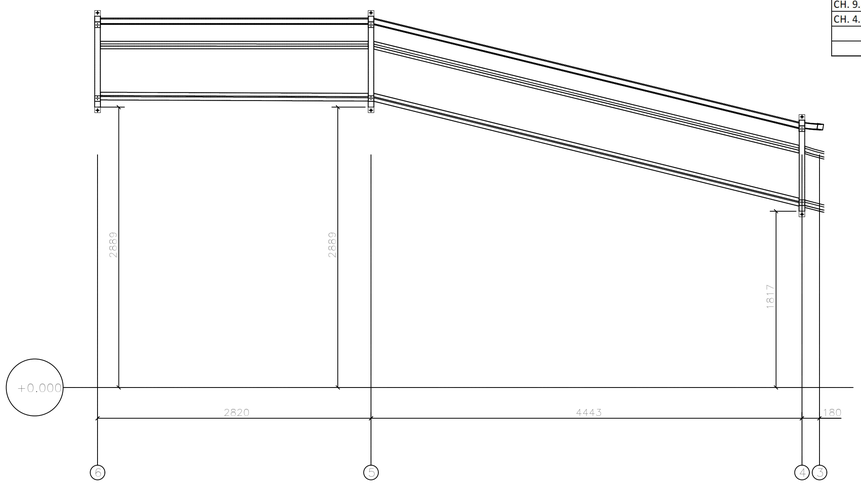

CORTE B -B
ESC.:1:30

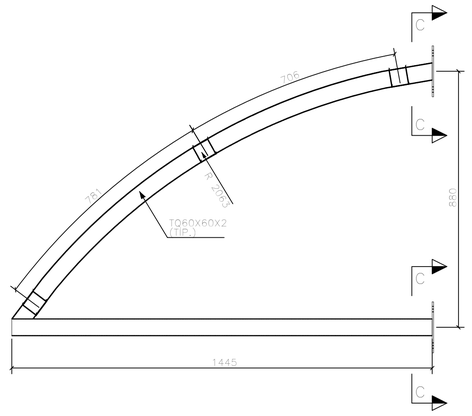

SEÇÃO TÍPICA
ESC.:1:10

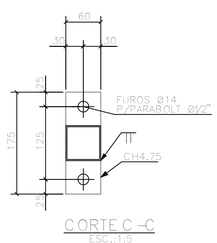

CORTE C -C
ESC.:1:5

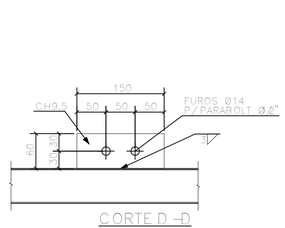

CORTE D -D
ESC.:1:5

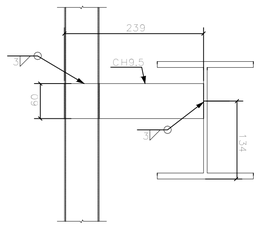

CORTE E -E
ESC.:1:5

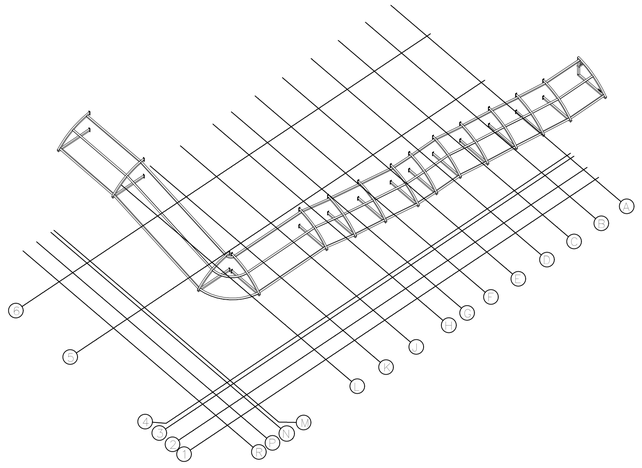

VISTA 3D
ESC.:1:100

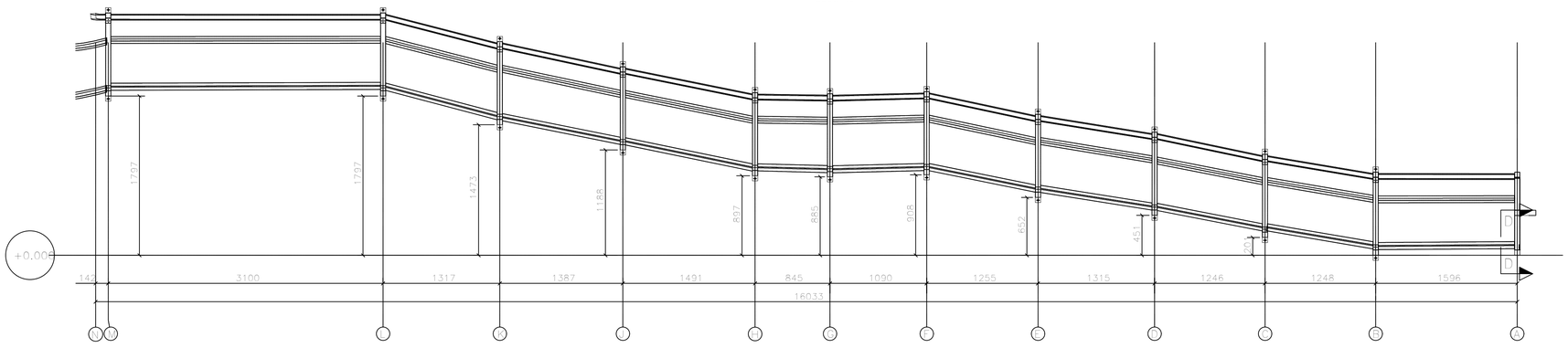

CORTE A -A
ESC.:1:30

PROJETO ESTRUTURAL

NOTAS:
1 – DIMENSÕES EM MILÍMETRO, ELEVAÇÕES EM METROS, EXCETO ONDE INDICADO.
2 – ESPECIFICAÇÃO DOS MATERIAIS:
– AÇO ESTRUTURAL:
PERFIS – ASTM A36 (fy = 250 MPa; fu = 400 MPa).
CHAPAS – ASTM A36 (fy = 250 MPa; fu = 400 MPa).
– PARAFUSOS – ASTM A325 (fy=635MPa; fu=830MPa)
– PORCAS – ASTM A-563-DH GALV. A FOGO
– ARRUELAS – ASTM F-436 GALV. A FOGO
– ELETRODO: E7018 (fw=485MPa) OU E7018W.
– PESO ESPECÍFICO: AÇO: 7850Kgf/m3^
– COEFICIENTE DE POISSON DO AÇO: 0,3.
– MÓDULO DE ELASTICIDADE DO AÇO: E=200000MPa.
– COEFICIENTE DE DILATAÇÃO TÉRMICA DO AÇO: 12x10-6^/°C.
3 – SIMBOLOGIA DE SOLDA CONFORME NORMA "AWS".
4 – PARABOLT DE Ø12.7mm
5 – ESQUEMA DE PINTURA:
– PREPARO DA SUPERFÍCIE: JATEAMENTO ABRASIVO SECO, PADRÃO SA 3 (SIS)
– TINTA DE FUNDO: PRIMER EPOXÍDICA ,BASE DE ZINCO 98% 1 DEMÃO 75 µm.
– TINTA INTERMEDIÁRIA: ESMALTE EPOXÍDICO, 1 DEMÃO, 125µm.
– TINTA DE ACABAMENTO: ESMALTE POLIURETANO, ALIFÁTICO, 1 DEMÃO, 75 µm.

PARA USO DA PREFEITURA E DEMAIS ÓRGÃOS

Renoma ENGENHARIA

RENOMA ENGENHARIA
AV. BENEDITO VALADARES, Nº 268, AP 101 – CENTRO,
ENTRE RIOS DE MINAS – MG, CEP: 35.490-000
CONTATO@RENOMAENGENHARIA.COM.BR, (31) 9 9944-4676

PARA USO DO REQUERENTE

LOTE
ENDEREÇO: Av. Dr. José Gonçalves da Cunha, 40, Centro, Entre Rios de Minas/MG
ÁREA: 953,38 m²
ZONA: ZM

PROJETO
RESPONSÁVEL TÉCNICA: SAMUEL AZEVEDO FONSECA
CREA: 277615/D ENG. CIVIL
PROPRIETÁRIO: Câmara Municipal de Entre Rios de Minas
CNPJ: 00.990.667/0001-89
TÍTULO: Reforma da Câmara Municipal de Entre Rios de Minas
USO: INSTITUCIONAL
CONTEÚDO: PLANTA DE IMPLANTAÇÃO E PLATAFORMAS DE ACESSO
DATA: OUTUBRO/2026
LEGENDA: INDICADA
ARQUIVO: COBERTURA_LATERAL
FORMATO: A1
FOLHA: 01/05

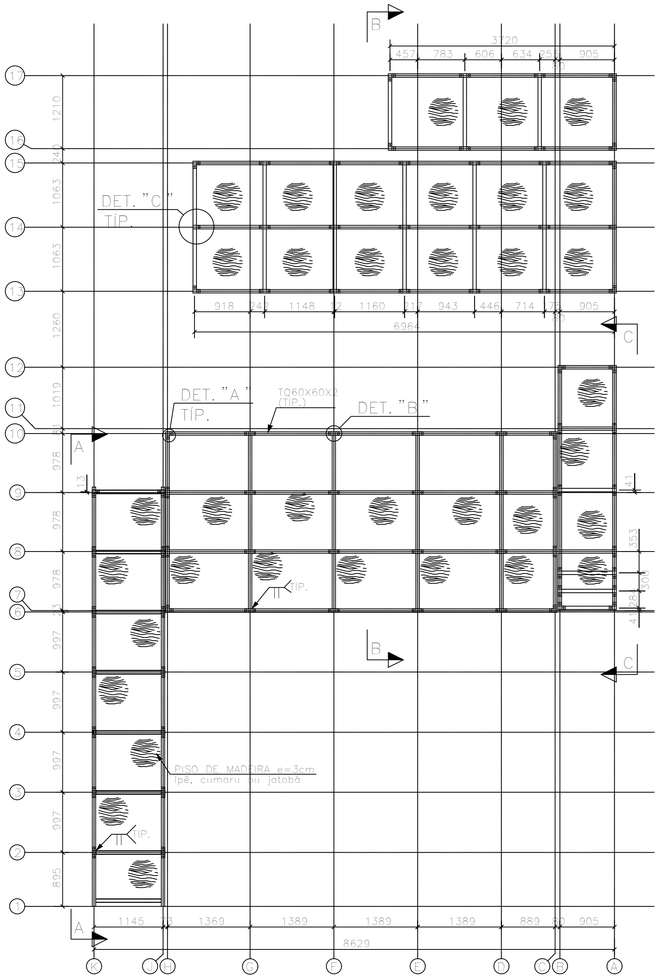

PLANTA DE IMPLANTAÇÃO – PALCO
ESC.:1:50

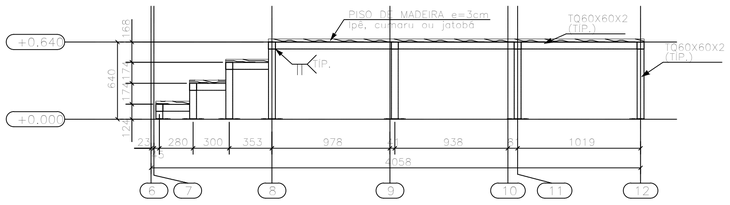

CORTE C –C
ESC.:1:25

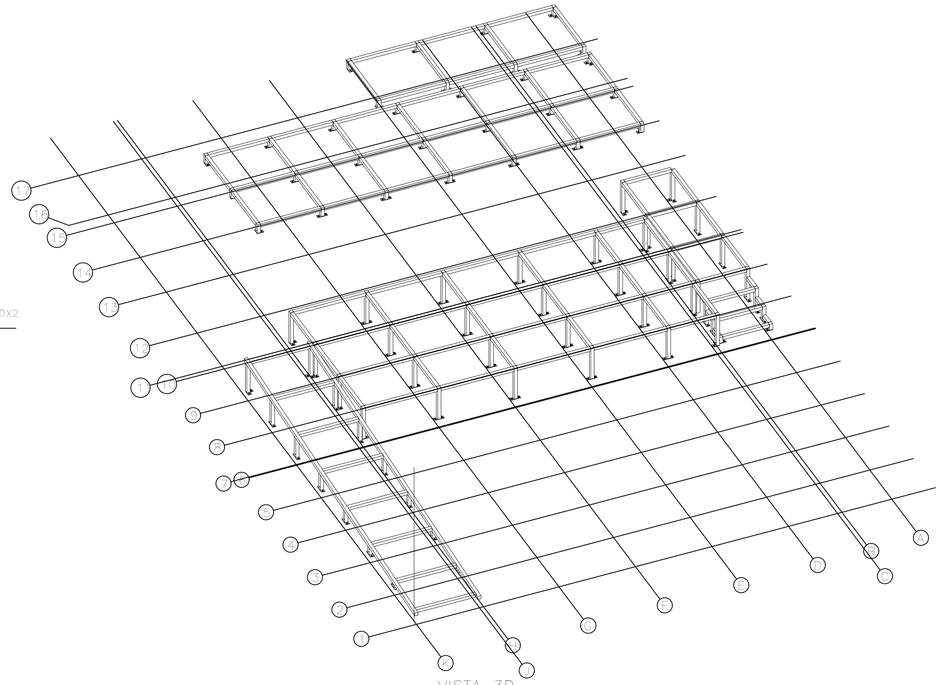

VISTA 3D
ESC.:1:50

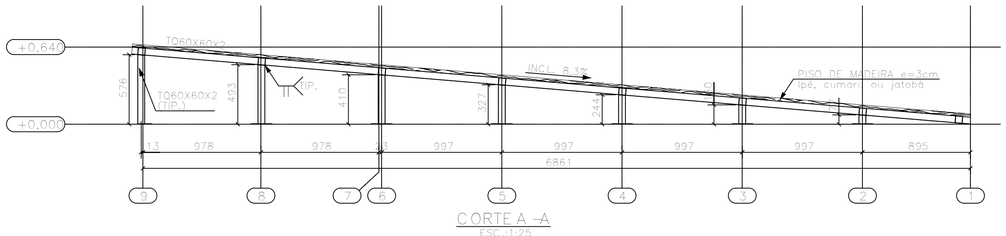

CORTE A –A
ESC.:1:25

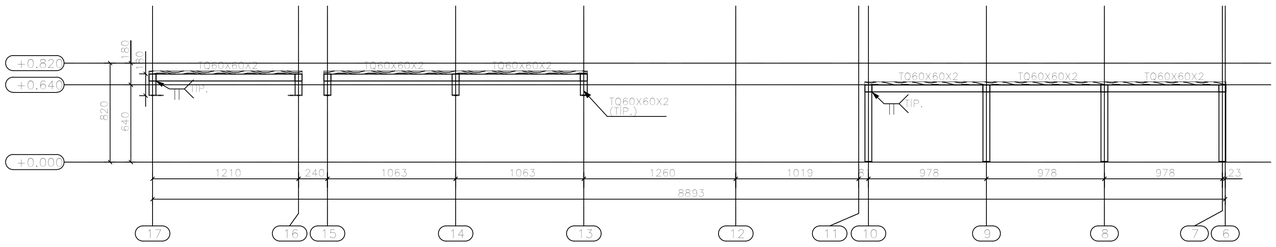

CORTE B –B
ESC.:1:25

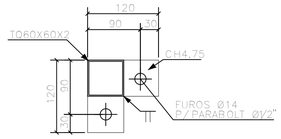

DETALHE "A"
ESC.:1:5

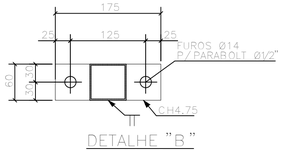

DETALHE "B"
ESC.:1:5

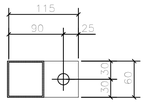

DETALHE "C"
ESC.:1:5

RESUMO MATERIAL				
PERFIL	**MATERIAL**	**QTDE (m)**	**Peso Unitário (kg/m)**	**Peso Total, (kg)**
TQ60X60X2	A36	159,56	3,66	584,0
			TOTAL PERFIS	**584,0**
CHAPARIA				
ESPESSURA (mm)	**MATERIAL**	**QTDE (m²)**	**Peso Unitário (kg/m²)**	**Peso Total, (kg)**
CH. 4.75	A36	1,0	37,3	38,0
			TOTAL CHAPAS	**38,0**
			TOTAL GERAL	**622,0**

PROJETO ESTRUTURAL

NOTAS:
1 – DIMENSÕES EM MILÍMETRO, ELEVAÇÕES EM METROS, EXCETO ONDE INDICADO.
2 – ESPECIFICAÇÃO DOS MATERIAIS:
– AÇO ESTRUTURAL:
PERFIS – ASTM A36 (fy = 250 MPa; fu = 400 MPa).
CHAPAS – ASTM A36 (fy = 250 MPa; fu = 400 MPa).
– PARAFUSOS – ASTM A325 (fy=635MPa; fu=830MPa)
– PORCAS – ASTM A–563–DH GALV. A FOGO
– ARRUELAS – ASTM F–436 GALV. A FOGO
– ELETRODO: E7018 (fw=485MPa) OU E7018W.
– PESO ESPECÍFICO: AÇO: 7850Kgf/m3^
– COEFICIENTE DE POISSON DO AÇO: 0,3.
– MÓDULO DE ELASTICIDADE DO AÇO: E=200000MPa.
– COEFICIENTE DE DILATAÇÃO TÉRMICA DO AÇO: 12x10–6^/°C.
3 – SIMBOLOGIA DE SOLDA CONFORME NORMA "AWS".
4 – PARABOLT DE Ø12.7mm
5 – ESQUEMA DE PINTURA:
– PREPARO DA SUPERFÍCIE: JATEAMENTO ABRASIVO SECO, PADRÃO SA 3 (SIS)
– TINTA DE FUNDO: PRIMER EPOXÍDICA ,BASE DE ZINCO 98% 1 DEMÃO 75 µm.
– TINTA INTERMEDIÁRIA: ESMALTE EPOXÍDICO, 1 DEMÃO, 125µm.
– TINTA DE ACABAMENTO: ESMALTE POLIURETANO, ALIFÁTICO, 1 DEMÃO, 75 µm.

PARA USO DA PREFEITURA E DEMAIS ÓRGÃOS

PARA USO DO REQUERENTE

LOTE

PROJETO

Renoma ENGENHARIA

RENOMA ENGENHARIA
AV. BENEDITO VALADARES, Nº 268, AP 101 – CENTRO,
ENTRE RIOS DE MINAS – MG, CEP: 35.490–000
CONTATO@RENOMAENGENHARIA.COM.BR, (31) 9 9944–4676

ENDEREÇO: Av. Dr. José Gonçalves da Cunha, 40, Centro, Entre Rios de Minas/MG	ÁREA: 953,38 m²
	ZONA: ZM
RESPONSÁVEL TÉCNICA: SAMUEL AZEVEDO FONSECA	CREA: 277615/D ENG. CIVIL
PROPRIETÁRIO: Câmara Municipal de Entre Rios de Minas	CNPJ: 00.990.667/0001–89
TÍTULO: Reforma da Câmara Municipal de Entre Rios de Minas	USO: INSTITUCIONAL
CONTEÚDO: PLANTA DE IMPLANTAÇÃO E PLATAFORMAS DE ACESSO	DATA: OUTUBRO/2026
	LEGENDA: INDICADA
ARQUIVO: PALCO / FORMATO: A1	FOLHA: 02/05

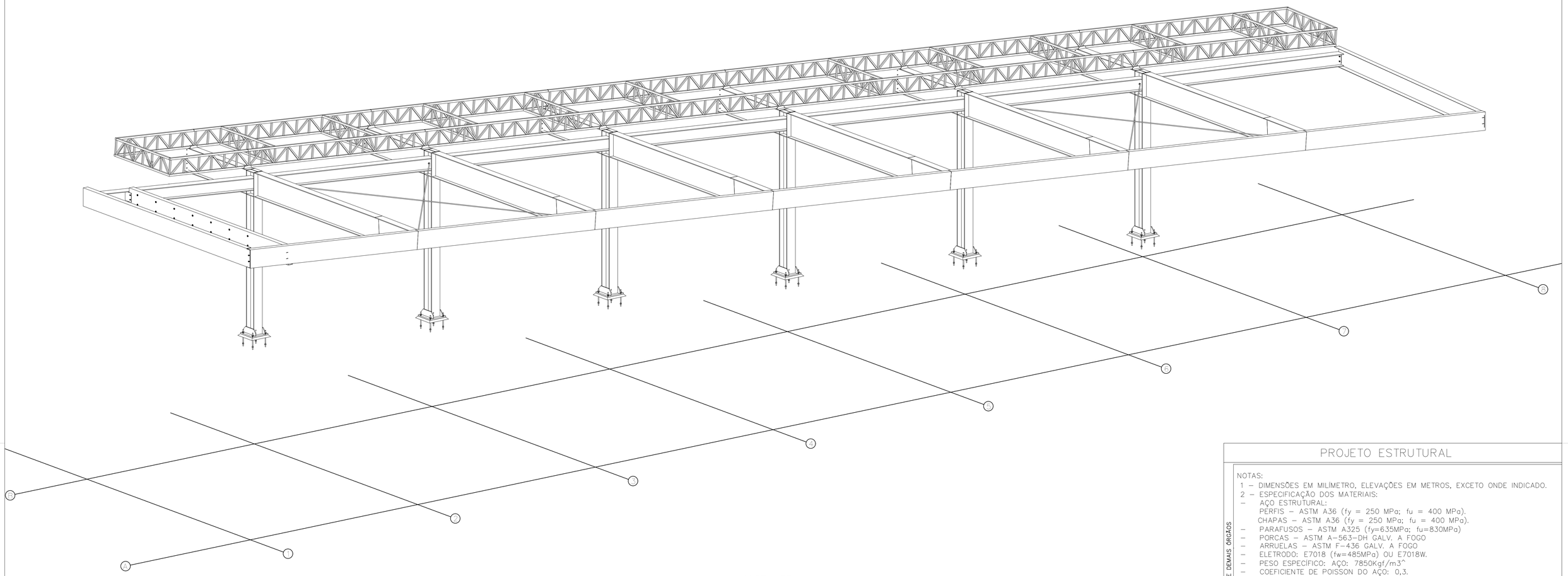

VISTA 3D
ESC.:1:30

RESUMO MATERIAL				
PERFIL	**MATERIAL**	**QTDE (m)**	**Peso Unitário (kg/m)**	**Peso Total, (kg)**
W410X38.8	A36	29,26	38,8	1135,1
W200X35.9	A36	41,34	35,9	1484,1
TQ30X30X2.25	A36	127,09	1,99	252,9
TQ20X20X2	A36	152,7	1,16	176,4
C300X88X2.5	A36	37,65	9,24	344,3
BARRA.RED.12.5	A36	22,41	0,99	22,2
			TOTAL PERFIS	**3415,0**
CHAPARIA				
ESPESSURA (mm)	**MATERIAL**	**QTDE (m²)**	**Peso Unitário (kg/m²)**	**Peso Total, (kg)**
CH. 19.05	A36	0,6	149,5	86,2
CH. 12.7	A36	0,6	99,7	64,2
CH. 9.5	A36	0,3	74,6	26,0
CH. 4.75	A36	0,2	37,7	7,9
			TOTAL CHAPAS	**184,3**
			TOTAL GERAL	**3599,3**

PROJETO ESTRUTURAL

PARA USO DA PREFEITURA E DEMAIS ÓRGÃOS

NOTAS:
1 – DIMENSÕES EM MILÍMETRO, ELEVAÇÕES EM METROS, EXCETO ONDE INDICADO.
2 – ESPECIFICAÇÃO DOS MATERIAIS:
– AÇO ESTRUTURAL:
PERFIS – ASTM A36 (fy = 250 MPa; fu = 400 MPa).
CHAPAS – ASTM A36 (fy = 250 MPa; fu = 400 MPa).
– PARAFUSOS – ASTM A325 (fy=635MPa; fu=830MPa)
– PORCAS – ASTM A-563-DH GALV. A FOGO
– ARRUELAS – ASTM F-436 GALV. A FOGO
– ELETRODO: E7018 (fw=485MPa) OU E7018W.
– PESO ESPECÍFICO: AÇO: 7850Kgf/m3^
– COEFICIENTE DE POISSON DO AÇO: 0,3.
– MÓDULO DE ELASTICIDADE DO AÇO: E=200000MPa.
– COEFICIENTE DE DILATAÇÃO TÉRMICA DO AÇO: 12x10-6^/°C.
3 – SIMBOLOGIA DE SOLDA CONFORME NORMA "AWS".
4 – PARABOLT DE Ø12.7mm
5 – ESQUEMA DE PINTURA:
– PREPARO DA SUPERFÍCIE: JATEAMENTO ABRASIVO SECO, PADRÃO SA 3 (SIS)
– TINTA DE FUNDO: PRIMER EPOXÍDICA ,BASE DE ZINCO 98% 1 DEMÃO 75 µm.
– TINTA INTERMEDIÁRIA: ESMALTE EPOXÍDICO, 1 DEMÃO, 125µm.
– TINTA DE ACABAMENTO: ESMALTE POLIURETANO, ALIFÁTICO, 1 DEMÃO, 75 µm.

PARA USO DO REQUERENTE

Renoma ENGENHARIA

RENOMA ENGENHARIA
AV. BENEDITO VALADARES, Nº 268, AP 101 – CENTRO,
ENTRE RIOS DE MINAS – MG, CEP: 35.490-000
CONTATO@RENOMAENGENHARIA.COM.BR, (31) 9 9944-4676

LOTE

ENDEREÇO: Av. Dr. José Gonçalves da Cunha, 40, Centro, Entre Rios de Minas/MG
ÁREA: 953,38 m²
ZONA: ZM

PROJETO

RESPONSÁVEL TÉCNICA: SAMUEL AZEVEDO FONSECA
CREA: 277615/D ENG. CIVIL

PROPRIETÁRIO: Câmara Municipal de Entre Rios de Minas
CNPJ: 00.990.667/0001-89

TITULO: Reforma da Câmara Municipal de Entre Rios de Minas
USO: INSTITUCIONAL

CONTEÚDO: VISTA 3D & LISTA
DATA: OUTUBRO/2026
LEGENDA: INDICADA

ARQUIVO: COBERTURA_ESTACIONAMENTO
FORMATO: A1
FOLHA: 03/05

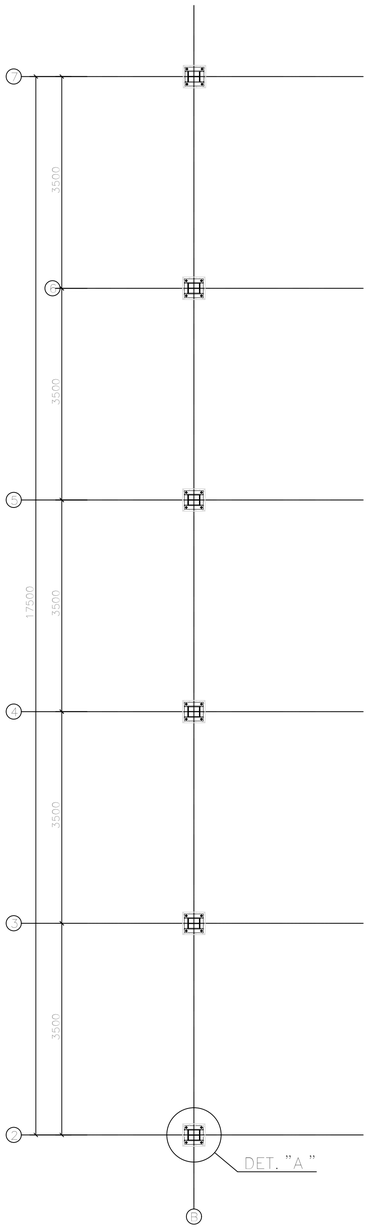

PLANTA DE IMPLANTAÇÃO – COBERTURA ESTACIONAMENTO
ESC.:1:50

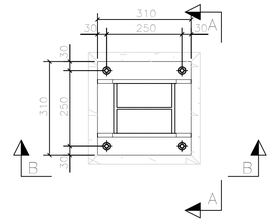

DETALHE "A"
ESC.:1:10

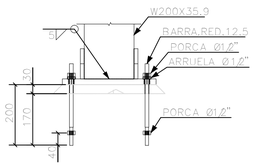

CORTE A–A
ESC.:1:10

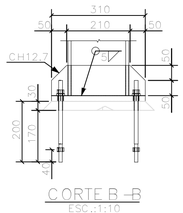

CORTE B–B
ESC.:1:10

DETALHE "C"
ESC.:1:10

CORTE C–C
ESC.:1:10

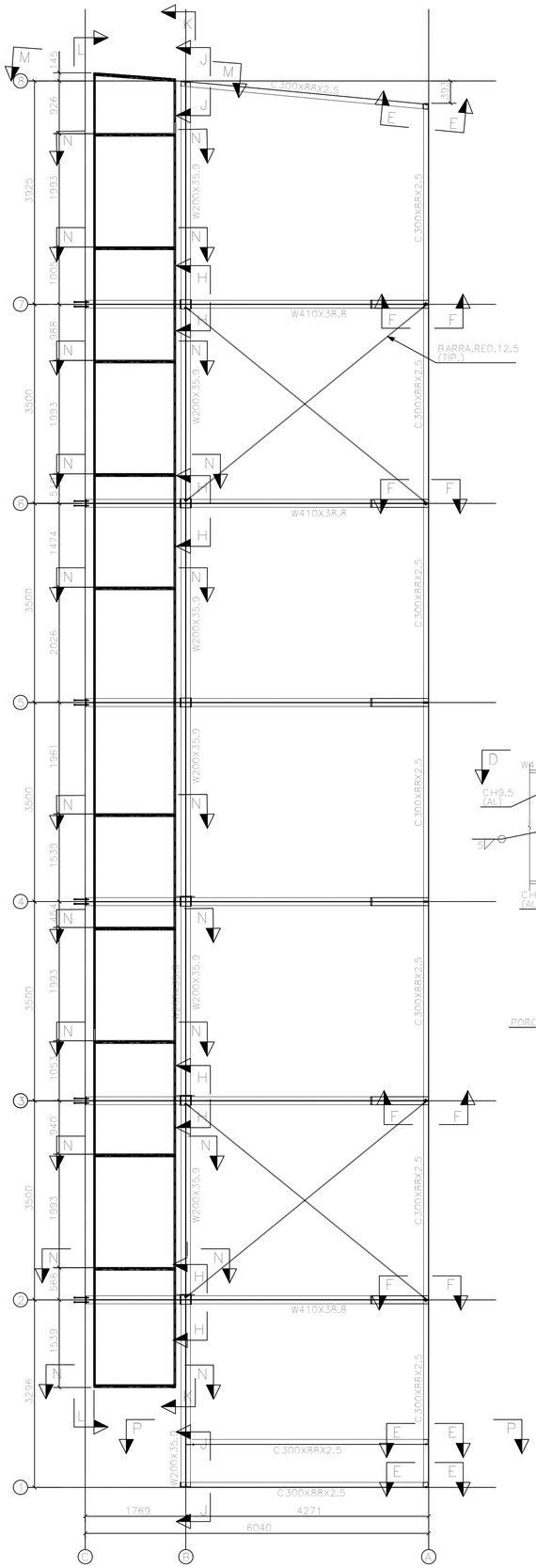

PLANTA DE COBERTURA – COBERTURA ESTACIONAMENTO
ESC.:1:50

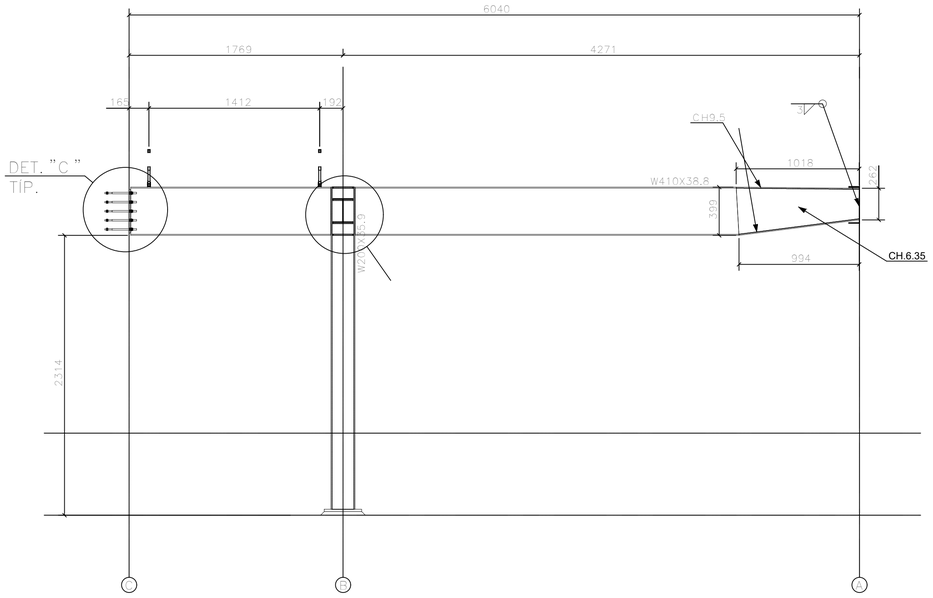

PÓRTICO – TÍPICO
ESC.:1:25

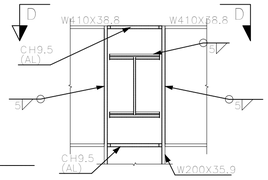

DETALHE "D"
ESC.:1:10

CORTE D–D
ESC.:1:10

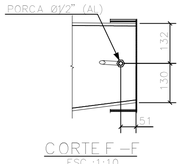

CORTE F–F
ESC.:1:10

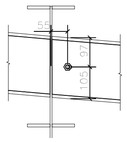

CORTE H–H
ESC.:1:10

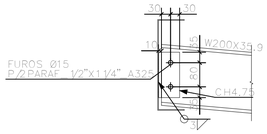

CORTE J–J
ESC.:1:10

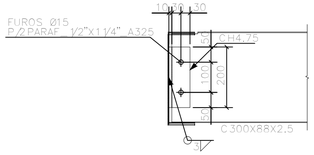

CORTE E–E
ESC.:1:10

PROJETO ESTRUTURAL

PARA USO DA PREFEITURA E DEMAIS ÓRGÃOS

NOTAS:

1 – DIMENSÕES EM MILÍMETRO, ELEVAÇÕES EM METROS, EXCETO ONDE INDICADO.
2 – ESPECIFICAÇÃO DOS MATERIAIS:
– AÇO ESTRUTURAL:
PERFIS – ASTM A36 (fy = 250 MPa; fu = 400 MPa).
CHAPAS – ASTM A36 (fy = 250 MPa; fu = 400 MPa).
– PARAFUSOS – ASTM A325 (fy=635MPa; fu=830MPa)
– PORCAS – ASTM A–563–DH GALV. A FOGO
– ARRUELAS – ASTM F–436 GALV. A FOGO
– ELETRODO: E7018 (fw=485MPa) OU E7018W.
– PESO ESPECÍFICO: AÇO: 7850Kgf/m^3
– COEFICIENTE DE POISSON DO AÇO: 0,3.
– MÓDULO DE ELASTICIDADE DO AÇO: E=200000MPa.
– COEFICIENTE DE DILATAÇÃO TÉRMICA DO AÇO: 12x10–6^/°C.
3 – SIMBOLOGIA DE SOLDA CONFORME NORMA "AWS".
4 – PARABOLT DE Ø12.7mm
5 – ESQUEMA DE PINTURA:
– PREPARO DA SUPERFÍCIE: JATEAMENTO ABRASIVO SECO, PADRÃO SA 3 (SIS)
– TINTA DE FUNDO: PRIMER EPOXÍDICA ,BASE DE ZINCO 98% 1 DEMÃO 75 µm.
– TINTA INTERMEDIÁRIA: ESMALTE EPOXÍDICO, 1 DEMÃO, 125µm.
– TINTA DE ACABAMENTO: ESMALTE POLIURETANO, ALIFÁTICO, 1 DEMÃO, 75 µm.

PARA USO DO REQUERENTE

Renoma ENGENHARIA

RENOMA ENGENHARIA
AV. BENEDITO VALADARES, Nº 268, AP 101 – CENTRO,
ENTRE RIOS DE MINAS – MG, CEP: 35.490–000
CONTATO@RENOMAENGENHARIA.COM.BR, (31) 9 9944–4676

LOTE

ENDEREÇO: Av. Dr. José Gonçalves da Cunha, 40, Centro, Entre Rios de Minas/MG	ÁREA: 953,38 m²
	ZONA: ZM
RESPONSÁVEL TÉCNICA: SAMUEL AZEVEDO FONSECA	CREA: 277615/D ENG. CIVIL

PROJETO

PROPRIETÁRIO: Câmara Municipal de Entre Rios de Minas	CNPJ: 00.990.667/0001–89
TÍTULO: Reforma da Câmara Municipal de Entre Rios de Minas	USO: INSTITUCIONAL
CONTEÚDO: PLANTA DE IMPLANTAÇÃO, CORTES & DETALHES	DATA: OUTUBRO/2026
	LEGENDA: INDICADA
ARQUIVO: COBERTURA_ESTACIONAMENTO — FORMATO: A1	FOLHA: 04/05

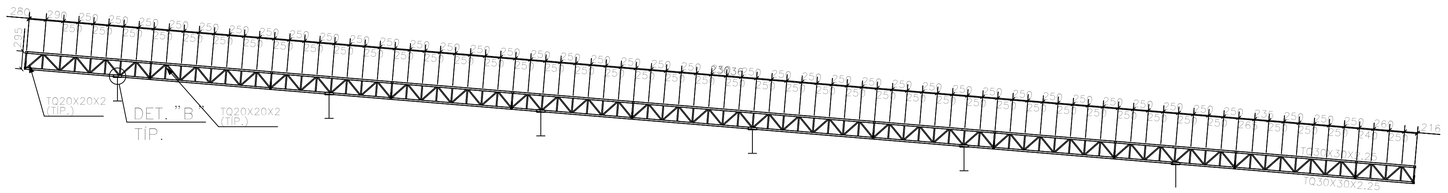

CORTE K–K
ESC.:1:50



DETALHE "B"
ESC.:1:10

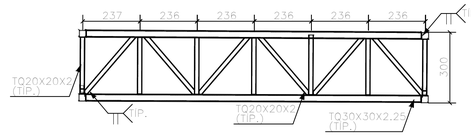

CORTE M–M
ESC.:1:12.5

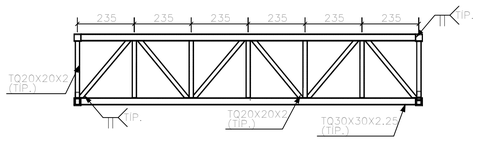

CORTE N–N
ESC.:1:12.5

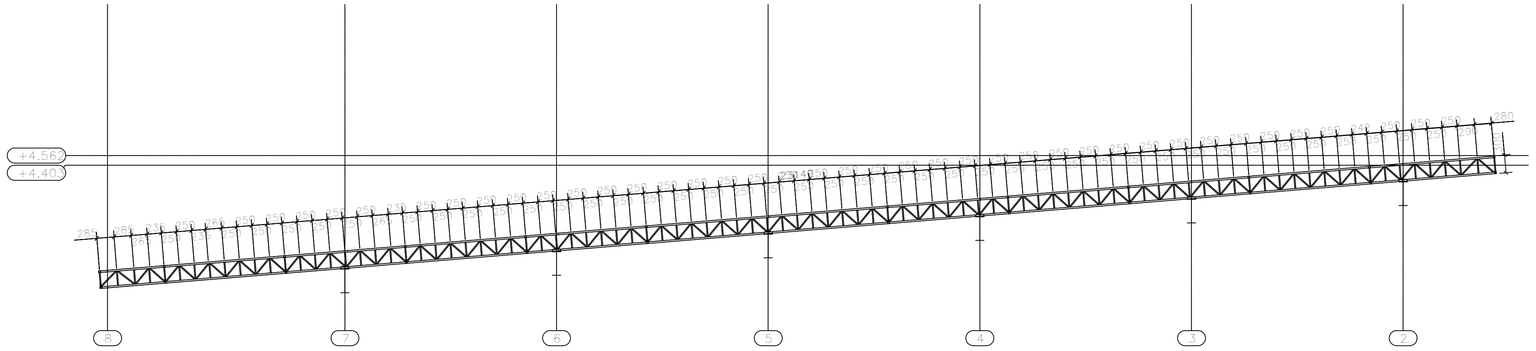

CORTE L–L
ESC.:1:50

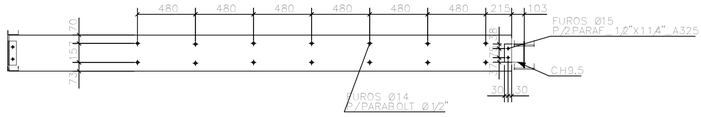

CORTE P–P
ESC.:1:25

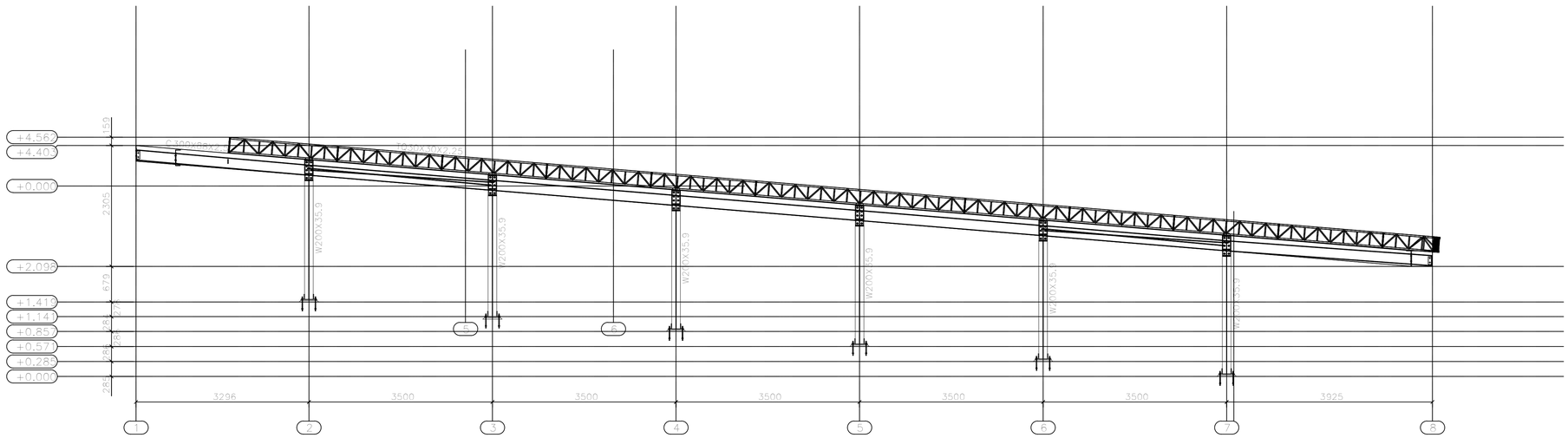

VISTA LATERAL
ESC.:1:50

PARA USO DA PREFEITURA E DEMAIS ÓRGÃOS

PROJETO ESTRUTURAL

NOTAS:

1 – DIMENSÕES EM MILÍMETRO, ELEVAÇÕES EM METROS, EXCETO ONDE INDICADO.
2 – ESPECIFICAÇÃO DOS MATERIAIS:
– AÇO ESTRUTURAL:
PERFIS – ASTM A36 (fy = 250 MPa; fu = 400 MPa).
CHAPAS – ASTM A36 (fy = 250 MPa; fu = 400 MPa).
– PARAFUSOS – ASTM A325 (fy=635MPa; fu=830MPa)
– PORCAS – ASTM A–563–DH GALV. A FOGO
– ARRUELAS – ASTM F–436 GALV. A FOGO
– ELETRODO: E7018 (fw=485MPa) OU E7018W.
– PESO ESPECÍFICO: AÇO: 7850Kgf/m3^
– COEFICIENTE DE POISSON DO AÇO: 0,3.
– MÓDULO DE ELASTICIDADE DO AÇO: E=200000MPa.
– COEFICIENTE DE DILATAÇÃO TÉRMICA DO AÇO: 12x10–6^/°C.
3 – SIMBOLOGIA DE SOLDA CONFORME NORMA "AWS".
4 – PARABOLT DE Ø12.7mm
5 – ESQUEMA DE PINTURA:
– PREPARO DA SUPERFÍCIE: JATEAMENTO ABRASIVO SECO, PADRÃO SA 3 (SIS)
– TINTA DE FUNDO: PRIMER EPOXÍDICA ,BASE DE ZINCO 98% 1 DEMÃO 75 µm.
– TINTA INTERMEDIÁRIA: ESMALTE EPOXÍDICO, 1 DEMÃO, 125µm.
– TINTA DE ACABAMENTO: ESMALTE POLIURETANO, ALIFÁTICO, 1 DEMÃO, 75 µm.

PARA USO DO REQUERENTE

Renoma ENGENHARIA

RENOMA ENGENHARIA
AV. BENEDITO VALADARES, Nº 268, AP 101 – CENTRO,
ENTRE RIOS DE MINAS – MG, CEP: 35.490–000
CONTATO@RENOMAENGENHARIA.COM.BR, (31) 9 9944–4676

LOTE

ENDEREÇO: Av. Dr. José Gonçalves da Cunha, 40, Centro, Entre Rios de Minas/MG
ÁREA: 953,38 m²
ZONA: ZM

RESPONSÁVEL TÉCNICO: SAMUEL AZEVEDO FONSECA
CREA: 277615/D ENG. CIVIL

gov.br Documento assinado digitalmente
SAMUEL AZEVEDO FONSECA
Data: 09/10/2026 20:28:57-0300
Verifique em https://validar.iti.gov.br

PROJETO

PROPRIETÁRIO: Câmara Municipal de Entre Rios de Minas
CNPJ: 00.990.667/0001–89

TITULO: Reforma da Câmara Municipal de Entre Rios de Minas
USO: INSTITUCIONAL

CONTEÚDO: VISTA LATERAL & CORTES
DATA: OUTUBRO/2026
LEGENDA: INDICADA

ARQUIVO: COBERTURA_ESTACIONAMENTO
FORMATO: A1
FOLHA: 05/05