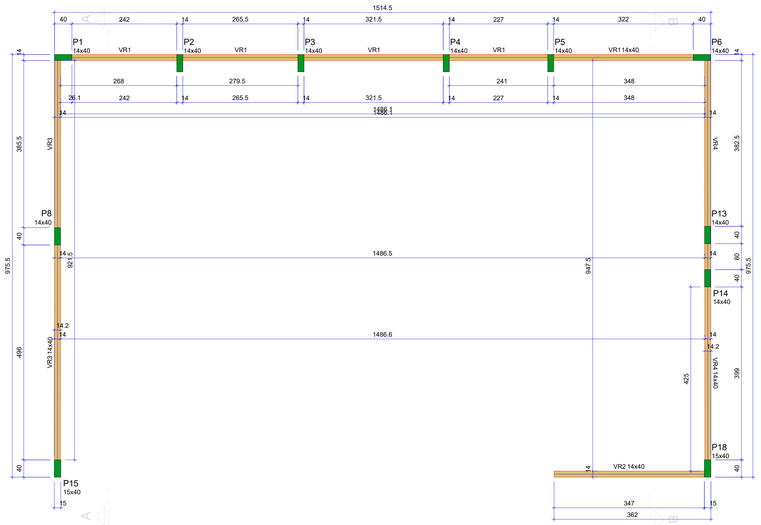

FORMA DO PAVIMENTO RESPALDO (NÍVEL 500)

Escala 1:50

Vigas			
Nome	Seção (cm)	Elevação (cm)	Nível (cm)
VR1	14x40	0	500
VR2	14x40	0	500
VR3	14x40	0	500
VR4	14x40	0	500

Características dos materiais	
fck (kgf/cm²)	Ecs (kgf/cm²)
250	241500

Dimensão máxima do agregado = 19 mm

Pilares			
Nome	Seção (cm)	Elevação (cm)	Nível (cm)
P1	14x40	0	500
P2	14x40	0	500
P3	14x40	0	500
P4	14x40	0	500
P5	14x40	0	500
P6	14x40	0	500
P8	14x40	0	500
P13	14x40	0	500
P14	14x40	0	500
P15	15x40	0	500
P18	15x40	0	500

Legenda dos pilares
Pilar que morre

Legenda das vigas e paredes
Viga

VR1

ESC 1:50

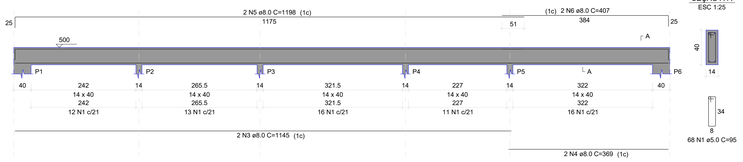

VR2

ESC 1:50

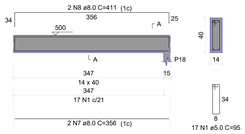

VR3

ESC 1:50

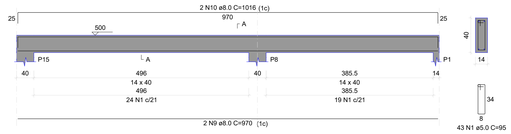

VR4

ESC 1:50

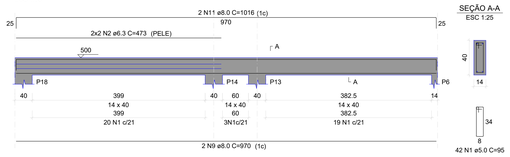

RELAÇÃO DO AÇO

VR1 VR2 VR3 VR4

AÇO	N	DIAM (mm)	QUANT	C.UNIT (cm)	C.TOTAL (cm)
CA60	1	5.0	170	95	16150
CA50	2	6.3	4	473	1892
	3	8.0	2	1145	2290
	4	8.0	2	369	738
	5	8.0	2	1198	2396
	6	8.0	2	407	814
	7	8.0	2	356	712
	8	8.0	2	411	822
	9	8.0	4	970	3880
	10	8.0	2	1016	2032
	11	8.0	2	1016	2032

RESUMO DO AÇO

AÇO	DIAM (mm)	C.TOTAL (m)	PESO + 10% (kg)
CA50	6.3	18.9	5.1
	8.0	157.2	68.2
CA60	5.0	161.5	27.4
PESO TOTAL (kg)			
CA50	73.3		
CA60	27.4		

Volume de concreto (C-25) = 1.98 m³
Área de forma = 33.16 m²

P1=P2=P3=P4=P5=P6=P8=P13=P14

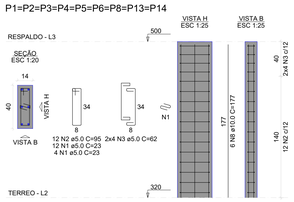

P15

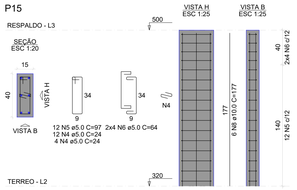

P18

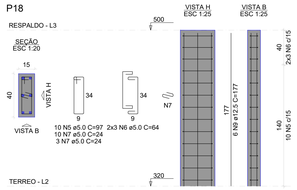

RELAÇÃO DO AÇO

9xP1 P15 P18

AÇO	N	DIAM (mm)	QUANT	C.UNIT (cm)	C.TOTAL (cm)
CA60	1	5.0	144	23	3312
	2	5.0	108	95	10260
	3	5.0	72	62	4464
	4	5.0	16	24	384
	5	5.0	22	97	2134
	6	5.0	14	64	896
	7	5.0	13	24	312
CA50	8	10.0	60	177	10620
	9	12.5	6	177	1062

RESUMO DO AÇO

AÇO	DIAM (mm)	C.TOTAL (m)	PESO + 10% (kg)
CA50	10.0	106.2	72
	12.5	10.6	11.3
CA60	5.0	217.6	36.9
PESO TOTAL (kg)			
CA50	83.3		
CA60	36.9		

Volume de concreto (C-25) = 1.12 m³
Área de forma = 21.46 m²

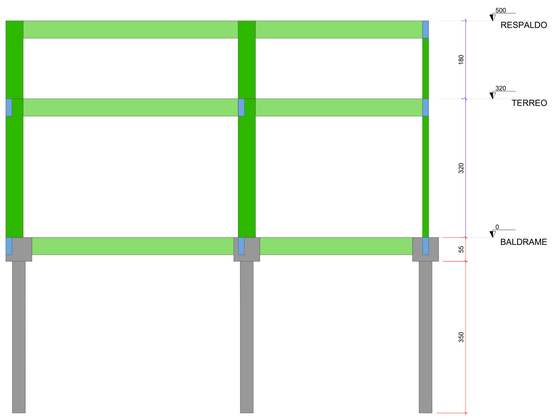

CORTE A-A

Escala 1:50

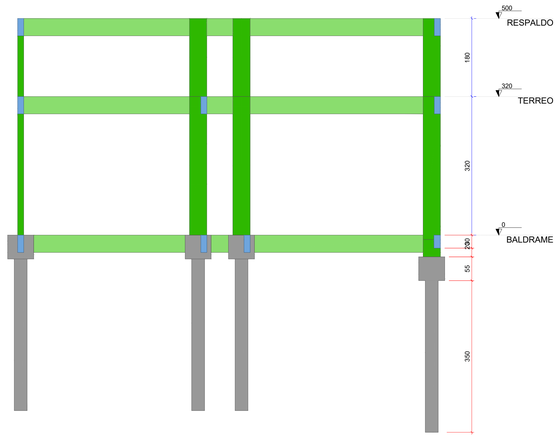

CORTE B-B

Escala 1:50

APROVAÇÃO:

JBC ENGENHARIA E ASSESSORIA

REVISÃO	DATA	MODIFICAÇÃO
01	ESTRUTURAL	
02		
03		
04		

PREFEITURA DE MARZAGÃO
O PROGRESSO CONTINUA | ADM 2025 - 2028

ESTRUTURAL

CLIENTE
PREFEITURA MUNICIPAL DE MARZAGÃO

OBRA
CONSTRUÇÃO DO ANEXO DA PISCINA DA ESCOLA MUNICIPAL PINGO DE GENTE

ENDEREÇO
Rua Julieta Cândida da Costa, Qd 14, lotes 12/13, Centro
Marzagão - GO

REFERENTE
PLANTA DE FORMA RESPALDO
PLANTA DE VIGAS RESPALDO
PLANTA DE PILARES TERREO
CORTE AA E CORTE BB

ÁREAS
ÁREA DO TERRENO: 170,94m²
ÁREA CONSTRUÍDA: 147,86m²
ÁREA PERMEÁVEL: 8,80m²

A.R.T.
BRUNO GODOI DE CARVALHO/036204 82152
Assinado de forma digital por BRUNO GODOI DE CARVALHO:03362042152 Dados: 2025.03.24 08:48:28 -03'00'

ENG.BRUNO GODOI DE CARVALHO
CREA: 1015854796/D-GO

PREFEITURA MUNICIPAL DE MARZAGÃO
CNPJ: 01.174.580/0001-04

Prancha N°
4/4

Desenho	Revisão	Tamanho	Escala(s)	Unidade(s)	Data	ART N°
A.F.U.			Indicada no desenho	CENTIMETROS	MARÇO/2025	0

Os direitos autorais deste projeto pertencem aos engenheiros acima citados.
E proibida a sua reproducão, modificacao e/ou alteracao conforme LEI 5.968 ART.25