ASSINADO DIGITALMENTE POR MARIANA DE CASSIA CAMARA EM 18/12/2025 AS 13:51:39.

B1=B2=B9=B10=B11=B12=B13=B14=B15=B18
=B19=B22=B23=B26=B27=B28=B29=B30=B31
=B32=B33=B34
1xC30

PLANTA
ESC 1:25

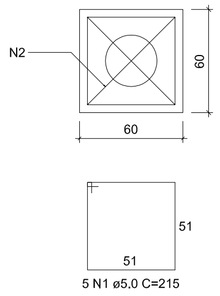

CORTE
ESC 1:25

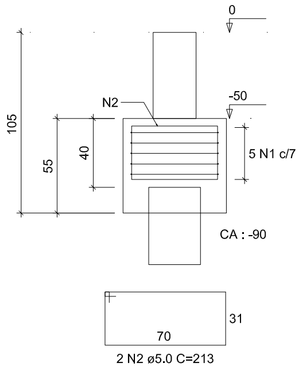

B3-16
3xC30
PLANTA
ESC 1:25

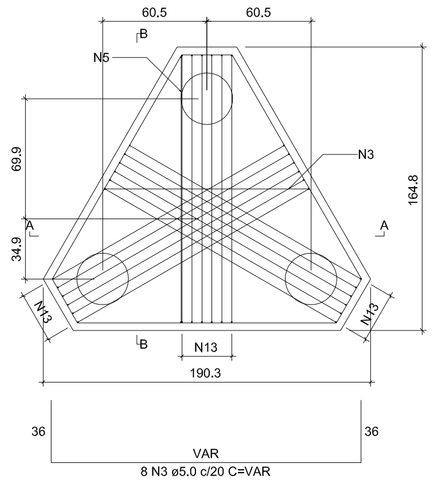

CORTE A-A
ESC 1:25

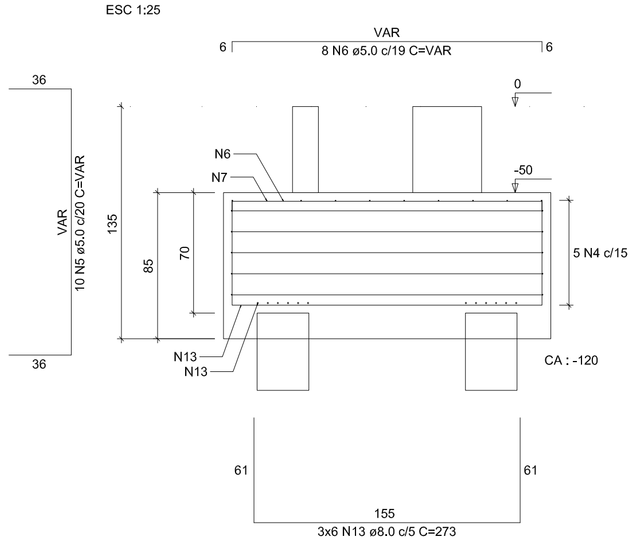

CORTE B-B
ESC 1:25

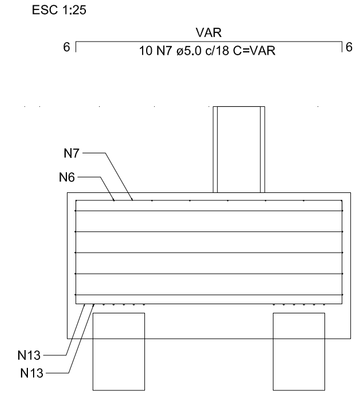

RELAÇÃO DO AÇO

18xB30
B5-20
B8-25

B3-16
B6-21

B4-17
B7-24

AÇO	N	DIAM (mm)	QUANT	C.UNIT (cm)	C.TOTAL (cm)
CA60	1	5.0	90	215	23650
	2	5.0	44	213	9372
	3	5.0	32	VAR	VAR
	4	5.0	20	548	10960
	5	5.0	40	VAR	VAR
	6	5.0	32	VAR	VAR
	7	5.0	40	VAR	VAR
	8	5.0	20	VAR	VAR
	9	5.0	12	656	7872
	10	5.0	22	VAR	VAR
	11	5.0	20	VAR	VAR
	12	5.0	22	VAR	VAR
CA50	13	8.0	72	273	19656
	14	8.0	18	354	6372
	15	10.0	12	353	4236

RESUMO DO AÇO

AÇO	DIAM (mm)	C.TOTAL (m)	PESO (kg)
CA50	8.0	260.3	102.7
	10.0	42.4	26.1
CA60	5.0	954.9	156.2

PESO TOTAL (kg)	
CA50	128.8
CA60	156.2

Volume de concreto (C-25) = 17.03 m³

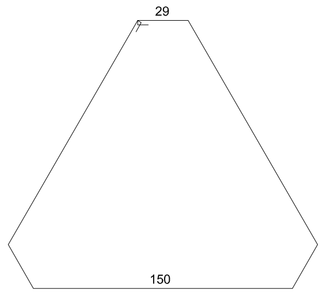

B5-20
3xC30
PLANTA
ESC 1:25

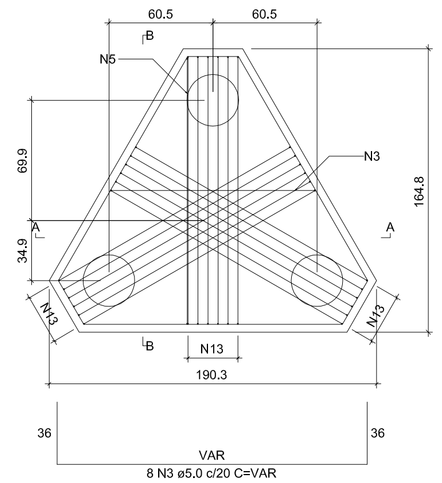

CORTE A-A
ESC 1:25

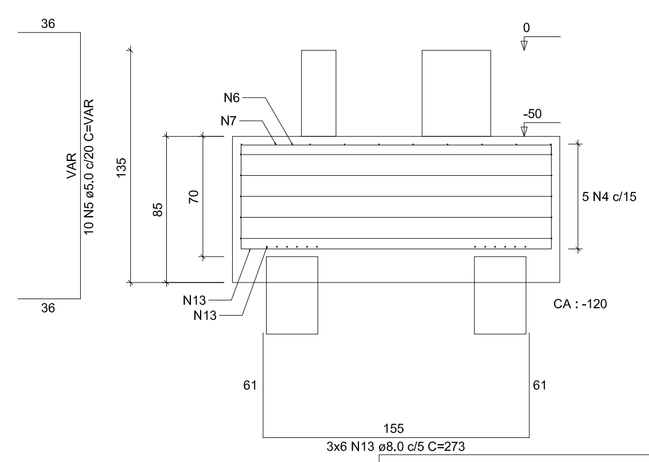

CORTE B-B
ESC 1:25

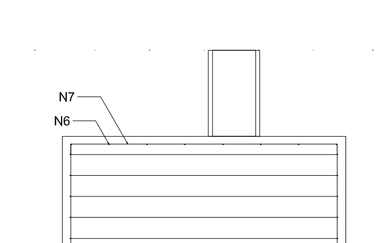

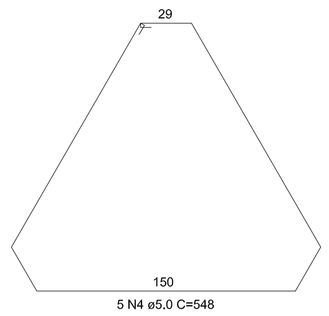

B4-17
3xC30
PLANTA
ESC 1:25

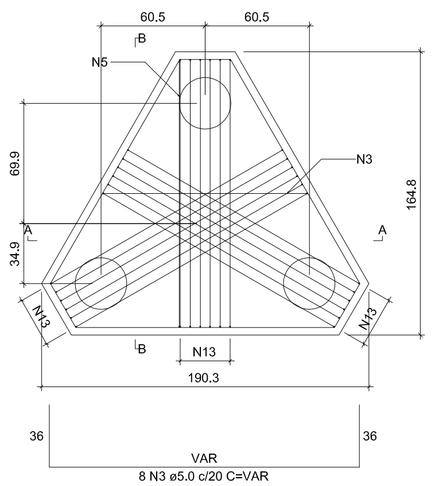

CORTE A-A
ESC 1:25

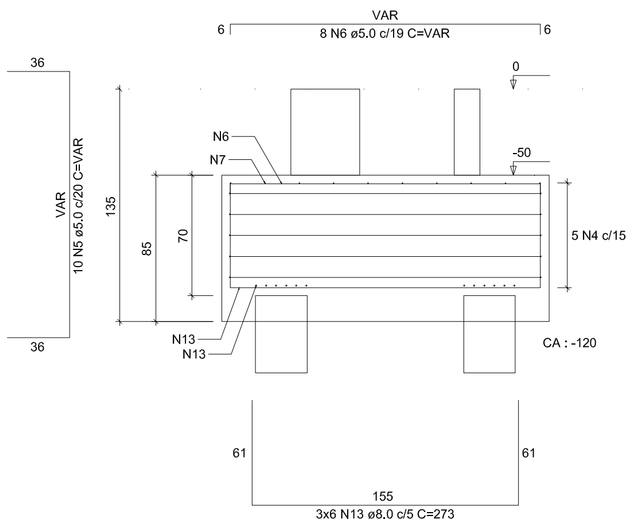

CORTE B-B
ESC 1:25

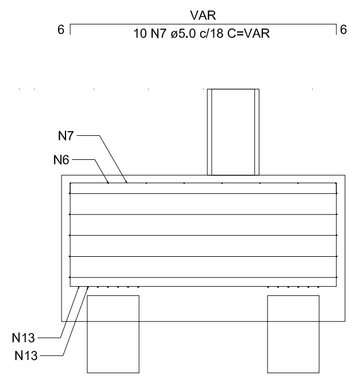

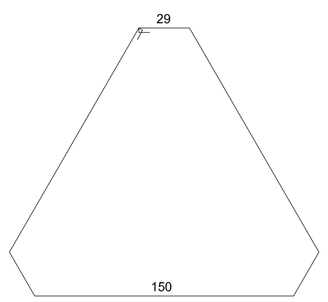

Detalhamento de Fundação - QUADRA MOD 1
1/2

Governo do Município de Aloândia
Juntos construindo uma Aloândia cada vez melhor
AGM 2025/2028

APROVADO __/__/__

CONSTRUÇÃO DE QUADRA COBERTA

BLOCO PADRÃO
QUADRA COBERTA EM ARCO MOD-1 PADRÃO SEDUC

ENDEREÇO
RUA: ANTONIO CALIXTO DA SILVA FILHO, QUADRA "A",
Loteamento Augustinho Ivo da Silva, Aloandia–GO

ÁREA DO TERRENO	ÁREA PERMEAB.	ÁREA EXISTENTE	ÁREA DE COBERTURA	ÁREA A CONSTRUIR
———	———	———	394,75M2	337,24M2

LUCIANO DE CASTRO PEREIRA:56085052634
Assinado de forma digital por LUCIANO DE CASTRO PEREIRA:56085052634
Dados: 2025.08.20 15:36:17 -03'00'
AUTOR: ENG. CIVIL LUCIANO DE CASTRO PEREIRA CREA-GO 5575/D

LUCIANO DE CASTRO PEREIRA:56085052634
Assinado de forma digital por LUCIANO DE CASTRO PEREIRA:56085052634
Dados: 2025.08.20 15:36:10 -03'00'
RT DA OBRA: ENG. CIVIL LUCIANO DE CASTRO PEREIRA CREA-GO 5575/D

PROPRIETÁRIO: MUNICIPIO DE ALOANDIA
PREFEITO MUNICIPAL RENATO BATISTA DA SILVA

TIPO DE PROJETO: ESTRUTURAL

ASSUNTO: Detalhamento de Fundação – QUADRA MOD 1 1/2

DATA:	ESCALA:	REVISÃO:	ART:
AGOSTO/2025	INDICADA	000	1020250244393

REV.	DATA	DESCRIÇÃO	VISTO

FOLHA: 6/11

FORMATO A1 594 x 841

Para validar acesse https://portaldeservicos.com.br/modelos/validar/ e insira o código 7-7362/24 e a senha: 0000 ou siga as instruções para assinatura com o código