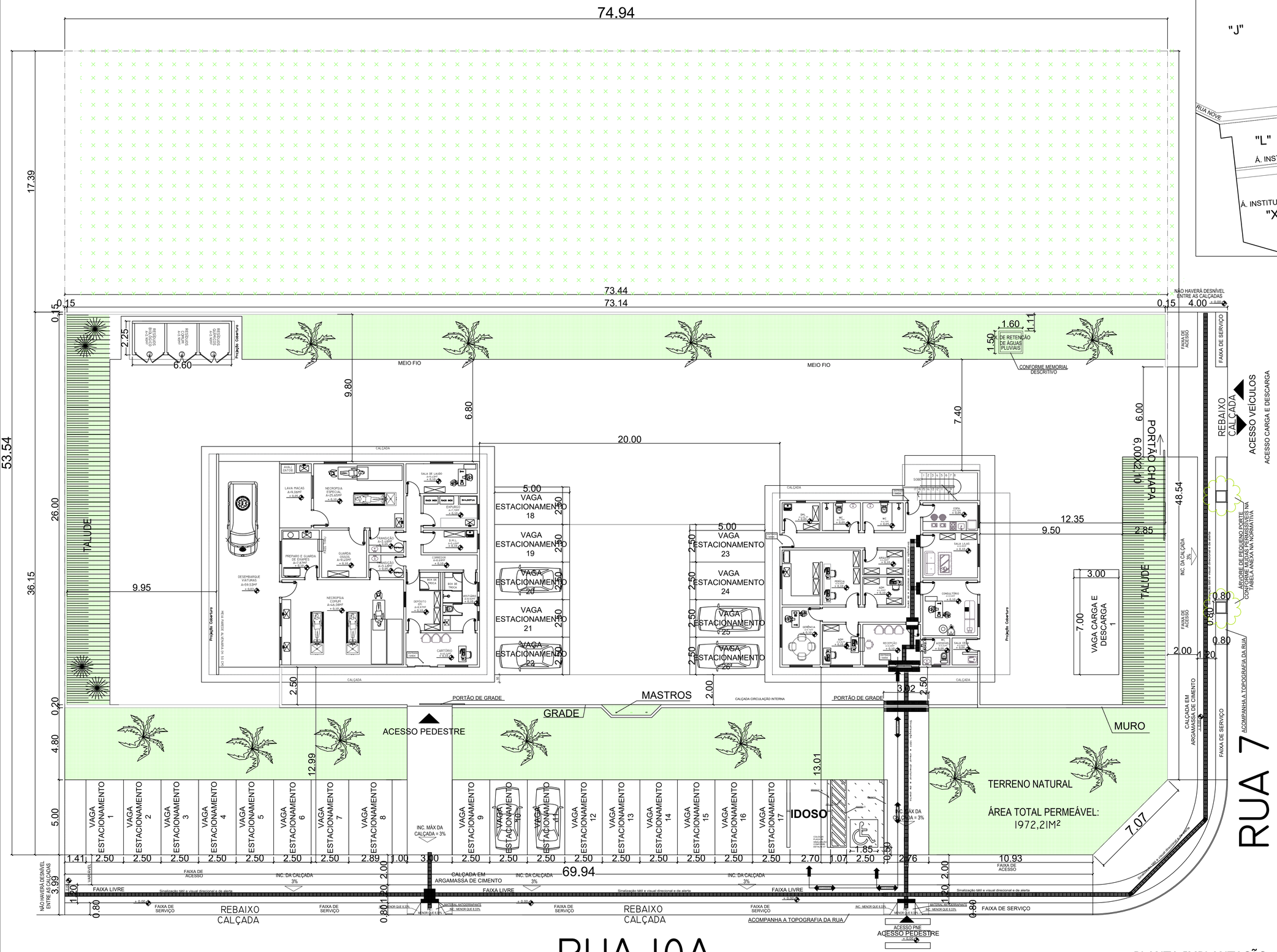

PLANTA IMPLANTAÇÃO
escala: 1 : 125

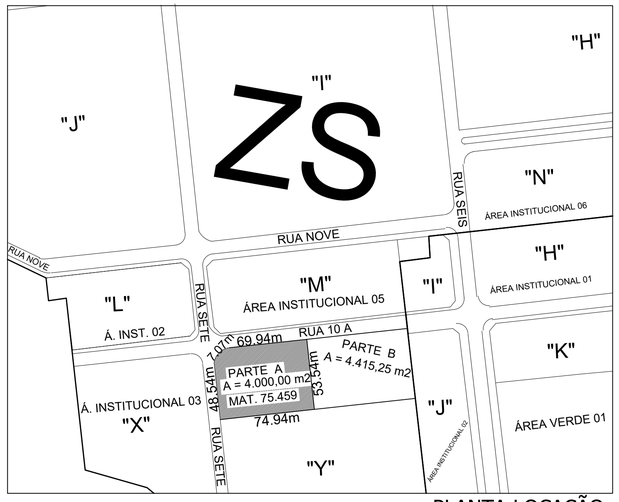

PLANTA LOCAÇÃO
escala: 1 : 2500

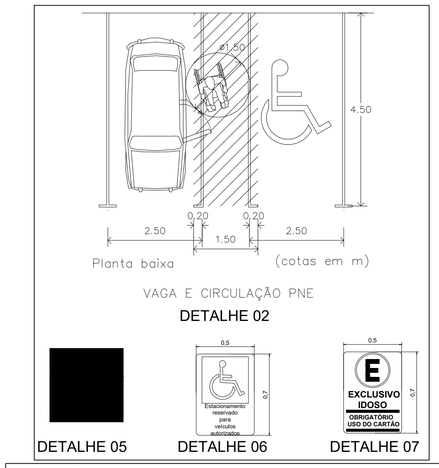

APROVAÇÃO

RAZÃO SOCIAL: SECRETARIA DE ESTADO DA SEGURANÇA PÚBLICA
CNPJ: 01.409.606/0001- 48
SUPERINTENDÊNCIA DE POLÍCIA TÉCNICO-CIENTÍFICA

Projeto Arquitetônico - 5ª CRPTC de Rio Verde/GO

OBRA
5ª CRPTC - Rio Verde/GO

ESCALA INDICADA | UNIDADE METROS

DATA
09/2023

ÁREA DO LOTE
4000,00 m²

ENDEREÇO DA OBRA
Rua Sete, Quadra Y, Lote A, Área Institucional 04, CEP 75913-228,Bairro Cidade Empresarial Nova Aliança, Rio Verde/GO.

ÁREA CONSTRUÍDA IML: 244,24 m²
ÁREA CONSTRUÍDA CRIMINALÍSTICA:
PAVIMENTO TÉRREO: 156,96 m²
PAVIMENTO SUPERIOR: 68,18 m²
ÁREA TOTAL CRIMINALÍSTICA: 225,14 m²
ÁREA TOTAL CONSTRUÍDA: 469,38 m²
ÁREA PERMEÁVEL TOTAL: 1972,21 m²

RESPONSÁVEL TÉCNICO
FELIPE BRAGA SANTOS:02725427177
Digitally signed by FELIPE BRAGA SANTOS:02725427177
Date: 2023.09.06 15:08:55 -03'00'

ENGº CIVIL: FELIPE BRAGA SANTOS.
CREA - GO: 1019836113/D

ASSUNTO:
PLANTA IMPLANTAÇÃO
PLANTA LOCAÇÃO

PRANCHA
01/03