PRODUCED BY AN AUTODESK STUDENT VERSION

Quadro de Cargas da Quadra de Esportes- QDQ

Quadro	Circuito	Descrição	Potência (W)	Potência (VA)	Fator Potência	Fator Demanda	Demanda	Tensão (V)	Corrente (A)	Fase (mm²)	Neutro (mm²)	Terra (mm²)	Proteção (A)	Fase A	Fase B	Fase C
QDQ	14	Iluminação Quadra de Esporte	1600.00	2000.00	0.80	1.00	2000.00	220.00	9.09	1,5	1,5		10	2000.00	-	-
QDQ	15	Iluminação Quadra de Esporte	1600.00	2000.00	0.80	1.00	2000.00	220.00	9.09	1,5	1,5		10	-	-	2000.00
QDQ	16	Iluminação Quadra de Esporte	1600.00	2000.00	0.80	1.00	2000.00	220.00	9.09	1,5	1,5		10	-	2000.00	-
QDQ	17	Iluminação Quadra de Esporte	1600.00	2000.00	0.80	1.00	2000.00	220.00	9.09	1,5	1,5		10	2000.00	-	-
QDQ	SOMA	Alimentação Geral	6400.00	8000.00	0.80	1.00	8000.00	380.00	12.15	2,5	2,5	2,5	40	4000.00	2000.00	2000.00

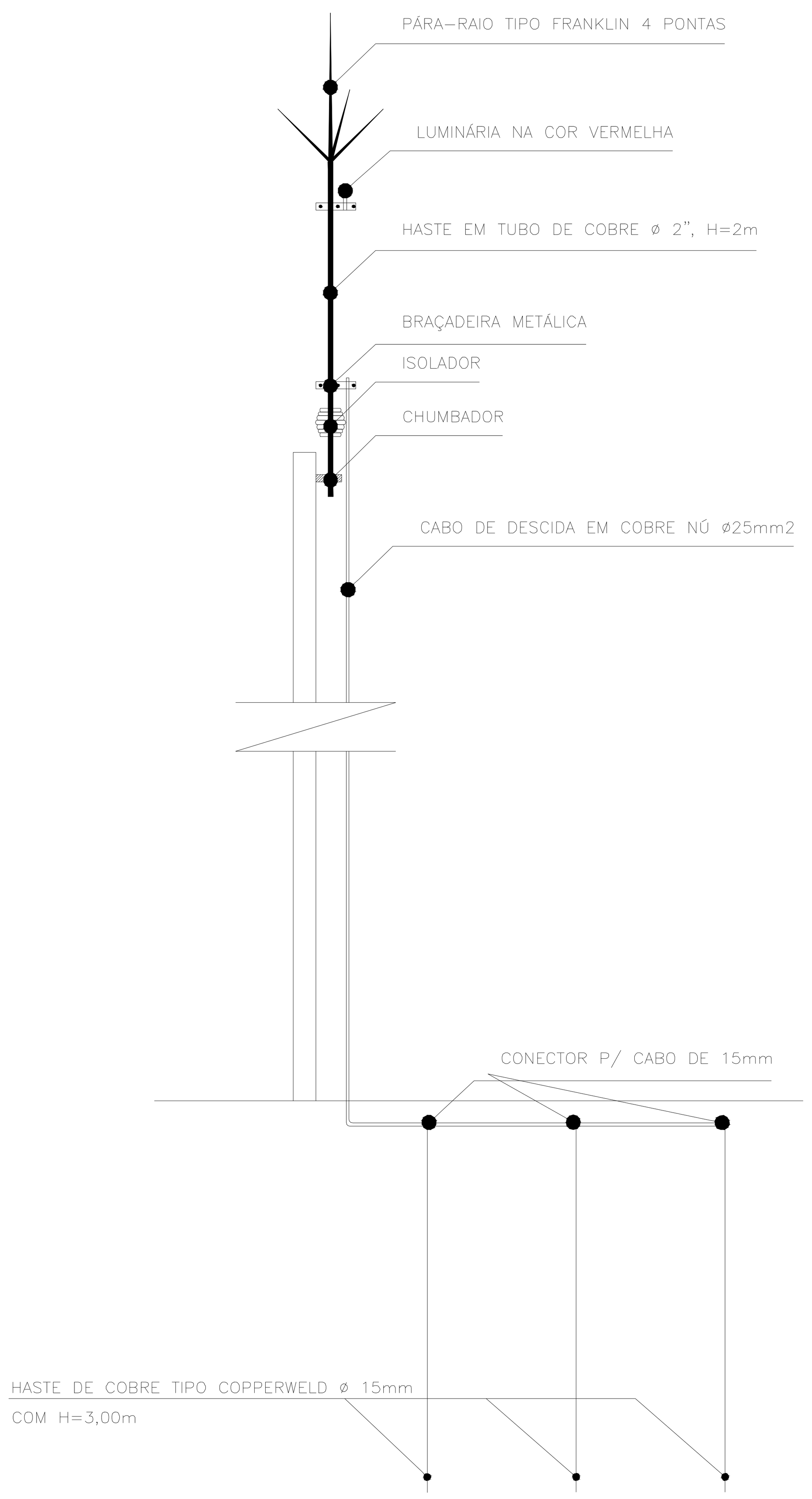

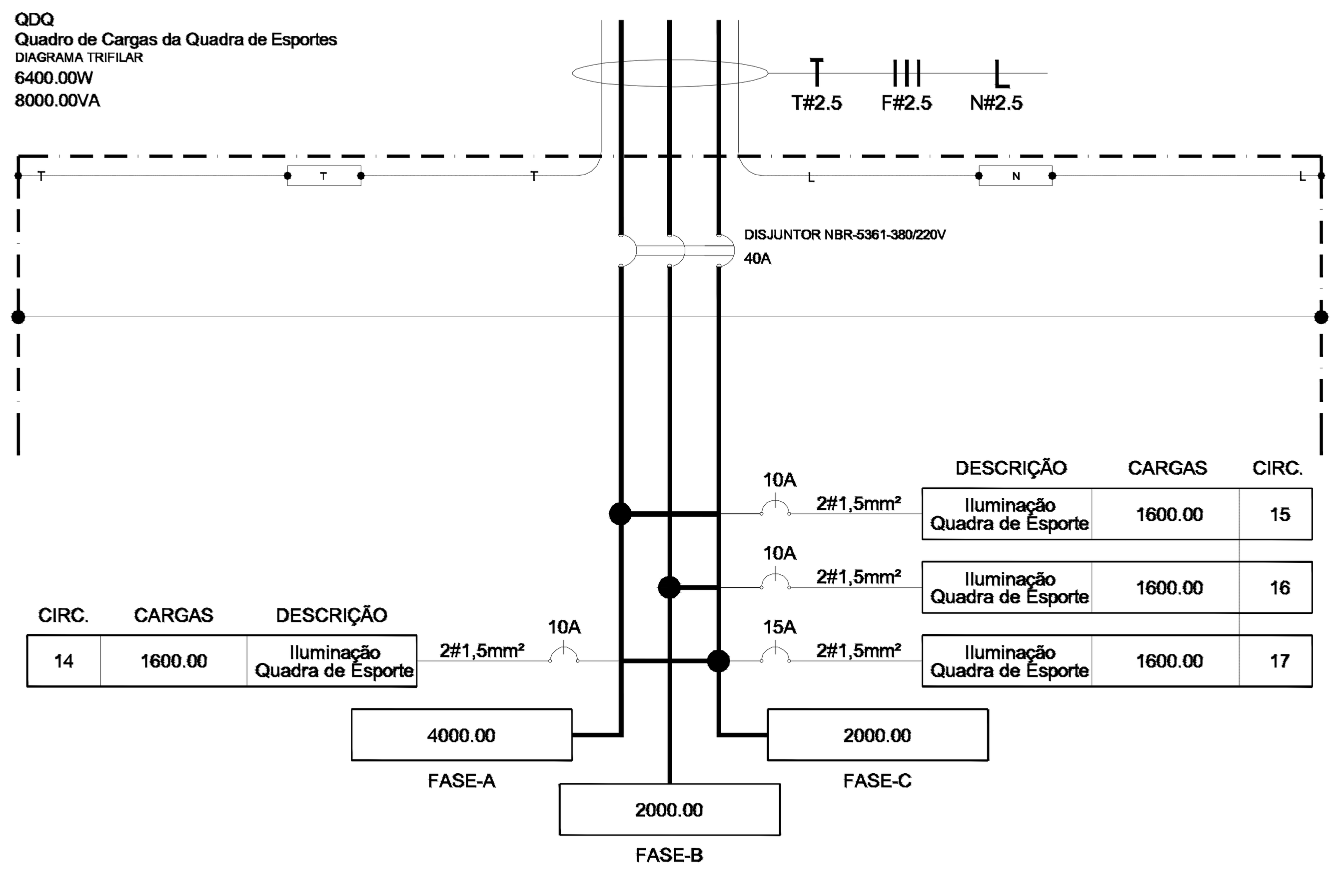

DETALHE DE FIXAÇÃO DA ANTENA NA COBERTURA

SEM ESCALA

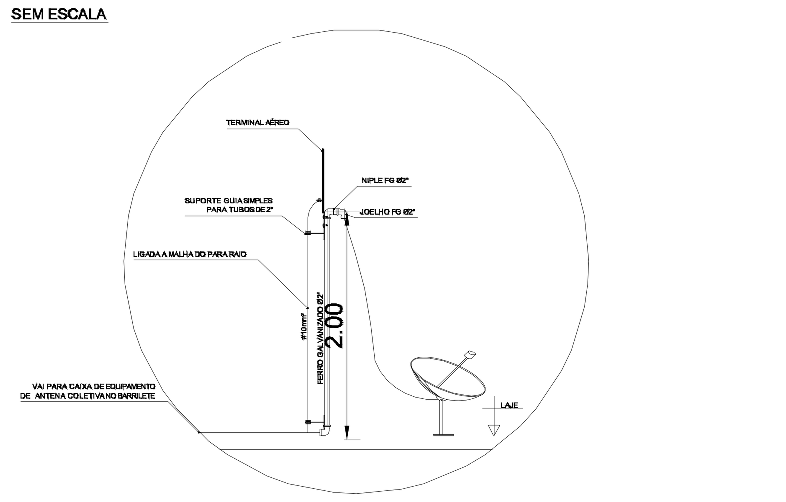

DETALHE DO ATERRAMENTO

SEM ESCALA

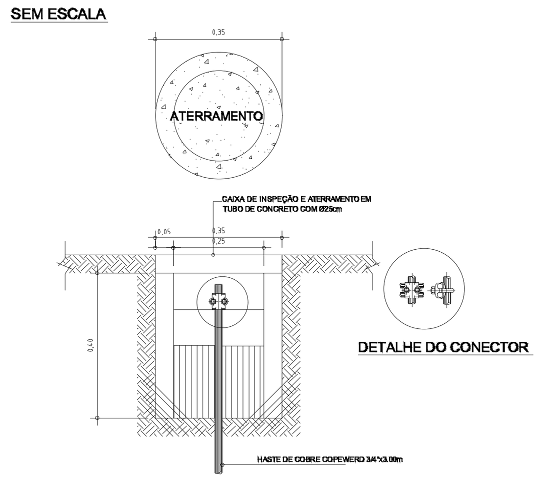

LEGENDA ELÉTRICA

- Tomada 2P+T a 1.3 m do piso acabado
- Tomada 2P+T a 30 cm do piso acabado
- Conjunto Arstop
- Tomada 2P+T a 2 m do piso acabado
- Ponto de Força Trifásico
- Projetor redondo com lampada vapor 400w
- Tomada RJ45, categoria 5E
- Tomada de Tv a 2 m do piso acabado
- Refletor com lampada de vapor metálico de 400w
- Luminária Fluorescente 1X20W
- Luminária PL - Eletronic - 15w
- Luminária Fluorescente 2X20W
- Luminária Fluorescente 1X40W
- Luminária Fluorescente 2X32W
- Hubby de 48 portas - 100mb/s
- Quadro de Medição Polifásico Padrão Cemar
- Quadro de distribuiçao de energia - Embutido - 24 posiçoes
- Quadro de distribuiçao de energia - Embutido - 12 posiçoes
- Caixa de Passagem Subterrânea em Alvenaria
- Interruptor de uma seçao
- Interruptor de duas seçoes
- Interruptor de três seçoes
- Interruptor com tomada média
- Tubulaçao que sobe
- Tubulaçao que passa pelo piso
- Tubulaçao que passa pela parede
- Tubulaçao que passa pela laje ou forro
- Tubulaçao de Telefone
- Tubulaçao de antena coletiva

CONDUTORES — Condutor Fase - Neutro - Retorno - Terra

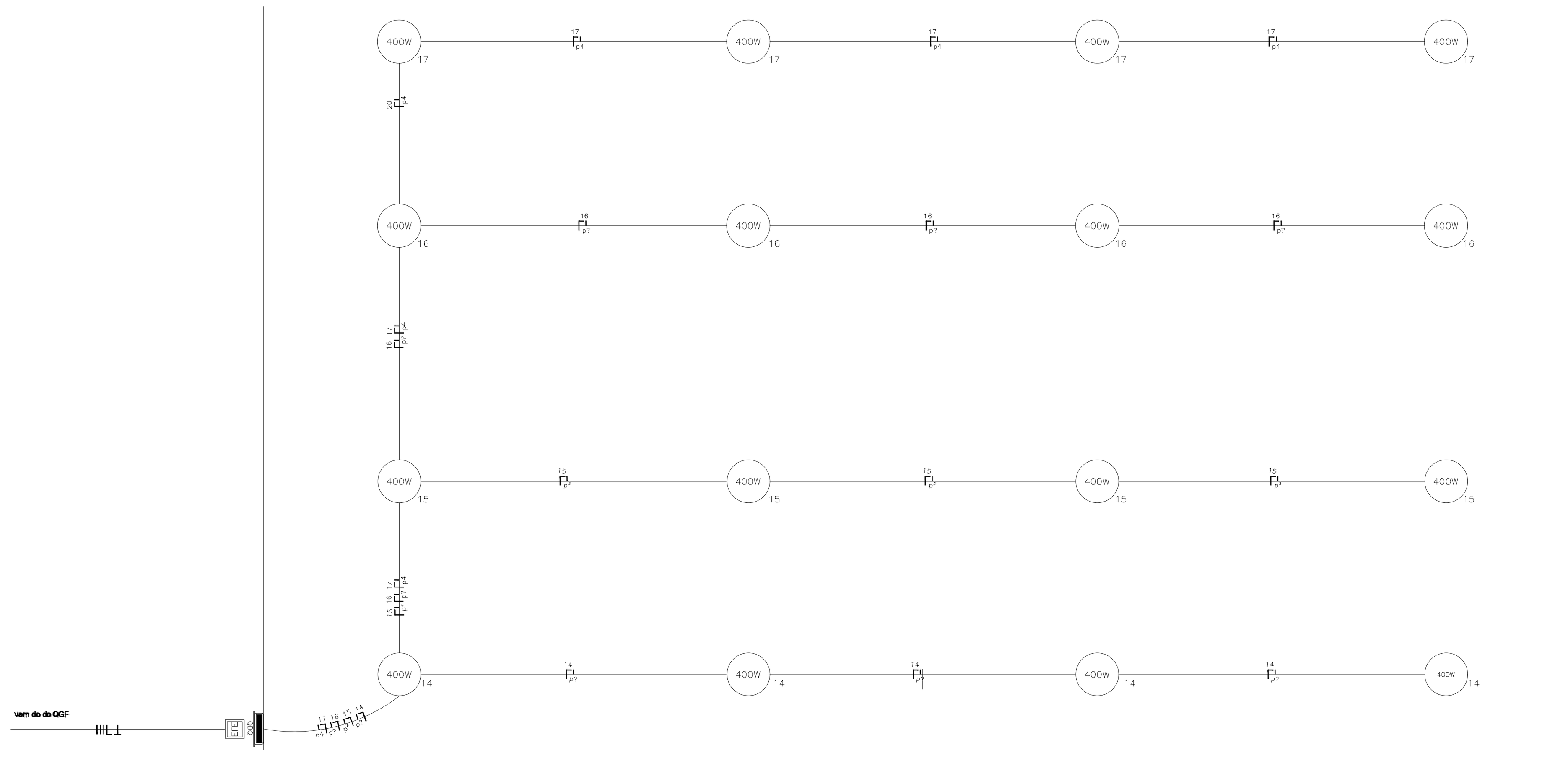

OBSERVAÇÕES:

1 - Todas as eletrodutos e acessórios serão de PVC rígido, pesado, cinza, roscável.
2 - As tubulações com diâmetros não indicados sõo de 3/4"'(25mm).
3 - Todas as curvas são pre-fabricadas, de 90°.
4 - Devem ser usadas buchas e arruelas nas junções eletrodutos/caixas.
5 - Os condutores dos circúitos de distribuição são para 450/750 V, isolamento de PVC - Cloreto de Pirivinila - não propagante.
6 - As seções dos condutores dos circúitos de distribuição serão conforme Quadros de Cargas e Diagramas Unifilares.
7 - Os condutores do alimentador dos quadros de medição e geral - QM/QGFserão com isolamento para 0.6/1kV, em EPR - Etileno Propilmo, com capa de PVC
8 - Não serão permitidas emendas em eletrodutos.
9 - Deverá ser obedecido o seguinte código de cores, para os condutores: Fases - preto; Retorno - branco; Neutro - azul-claro; e Terra - verde.
10 - Seção não cotada considerar 1,5mm²

PROJETO ELÉTRICO

PROJETO:
PREFEITURA MUNICIPAL DE SENADOR ALEXANDRE COSTA
CONSTRUÇÃO DE QUADRA POLIESPORTIVA COBERTA

TITULO: PROJETO ELÉTRICO

ENDEREÇO:

OBRA: QUADRA POLIESPORTIVA

DATA: ABR/2024 | ESCALA DE PLOTAGEM: INDICADA | TEC.RESP.: | PRANCHA: 01/01

PRODUCED BY AN AUTODESK STUDENT VERSION
PRODUCED BY AN AUTODESK STUDENT VERSION
PRODUCED BY AN AUTODESK STUDENT VERSION