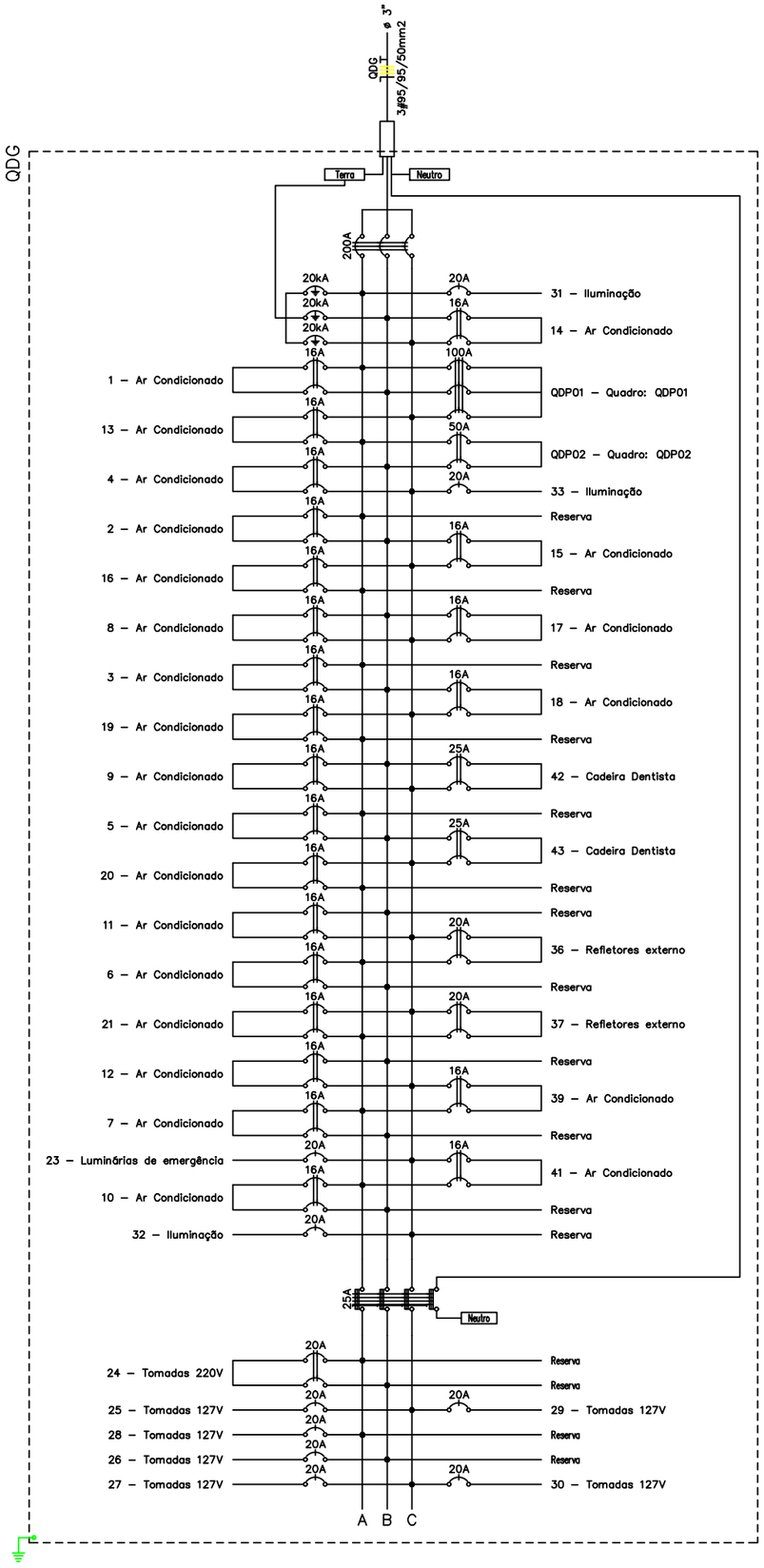
QDG
ø 3"
QDG
3x95/95/50mm2
Terra
Neutro
200A
20kA
20kA
20kA
20A
16A
100A
50A
20A
25A
31 – Iluminação
14 – Ar Condicionado
1 – Ar Condicionado
QDP01 – Quadro: QDP01
13 – Ar Condicionado
QDP02 – Quadro: QDP02
4 – Ar Condicionado
33 – Iluminação
Reserva
2 – Ar Condicionado
15 – Ar Condicionado
16 – Ar Condicionado
Reserva
8 – Ar Condicionado
17 – Ar Condicionado
3 – Ar Condicionado
Reserva
18 – Ar Condicionado
19 – Ar Condicionado
Reserva
9 – Ar Condicionado
42 – Cadeira Dentista
Reserva
5 – Ar Condicionado
43 – Cadeira Dentista
20 – Ar Condicionado
Reserva
Reserva
11 – Ar Condicionado
36 – Refletores externo
6 – Ar Condicionado
Reserva
21 – Ar Condicionado
37 – Refletores externo
Reserva
12 – Ar Condicionado
39 – Ar Condicionado
7 – Ar Condicionado
Reserva
23 – Luminárias de emergência
41 – Ar Condicionado
10 – Ar Condicionado
Reserva
32 – Iluminação
Reserva
Neutro
24 – Tomadas 220V
Reserva
Reserva
25 – Tomadas 127V
29 – Tomadas 127V
28 – Tomadas 127V
Reserva
26 – Tomadas 127V
Reserva
27 – Tomadas 127V
30 – Tomadas 127V
A B C

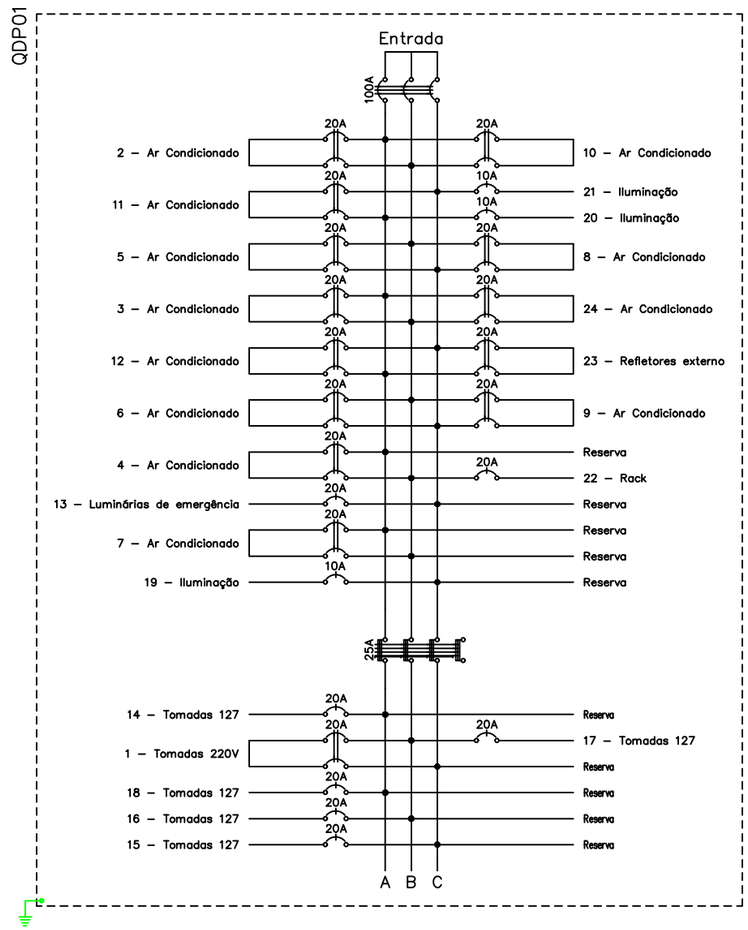
QDP01
Entrada
100A
20A
10A
25A
2 – Ar Condicionado
10 – Ar Condicionado
11 – Ar Condicionado
21 – Iluminação
20 – Iluminação
5 – Ar Condicionado
8 – Ar Condicionado
3 – Ar Condicionado
24 – Ar Condicionado
12 – Ar Condicionado
23 – Refletores externo
6 – Ar Condicionado
9 – Ar Condicionado
Reserva
4 – Ar Condicionado
22 – Rack
13 – Luminárias de emergência
Reserva
Reserva
7 – Ar Condicionado
Reserva
19 – Iluminação
Reserva
14 – Tomadas 127
Reserva
17 – Tomadas 127
1 – Tomadas 220V
Reserva
18 – Tomadas 127
Reserva
16 – Tomadas 127
Reserva
15 – Tomadas 127
Reserva
A B C

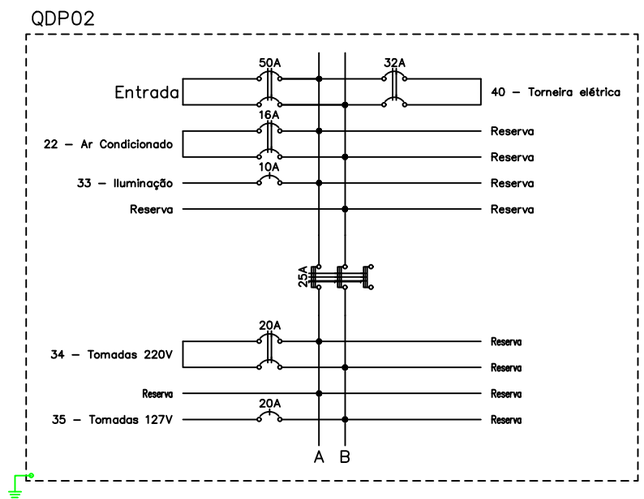
QDP02
Entrada
50A
32A
16A
10A
25A
20A
40 – Torneira elétrica
22 – Ar Condicionado
Reserva
Reserva
33 – Iluminação
Reserva
Reserva
Reserva
34 – Tomadas 220V
Reserva
Reserva
Reserva
35 – Tomadas 127V
Reserva
A B