PAVIMENTAÇÃO E DRENAGEM DE VIAS PÚBLICAS, AV. TABAJARA TRECHO 03 – SÃO SEBASTIÃO DO ANTA/MG

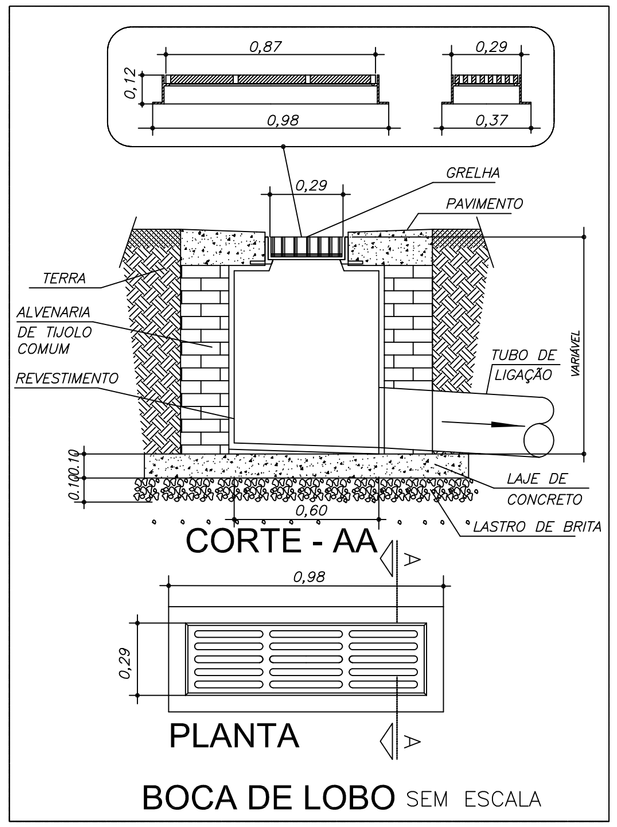

BOCA DE LOBO SEM ESCALA

POÇO DE VISITA SIMPLES - DRENAGEM E URBANIZAÇÃO

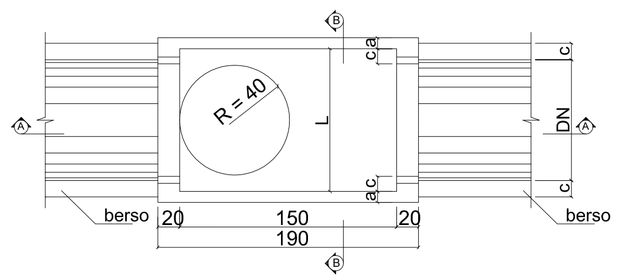

PLANTA

DIMENSÕES					
DN (mm)	a (cm)	L (cm)	C (cm)	H (cm)	X (cm)
600	15	90	15	80	120
800	20	90	5	100	130
1000	20	100	-	130	140
1200	25	120	-	150	170

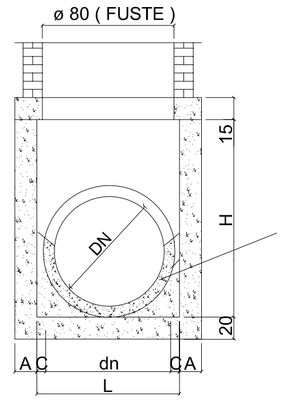

DETALHE DO BLOCO DE CONCRETO
SEM ESCALA

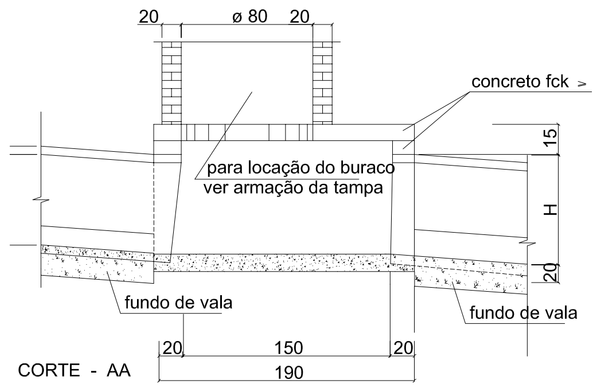

CORTE - AA

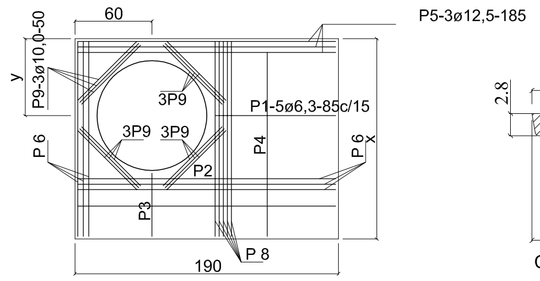

TAMPA DOS POÇOS DE VISITA

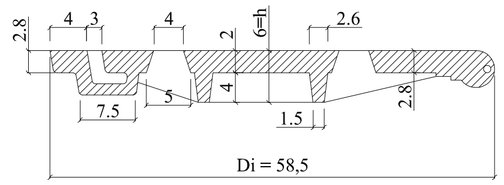

CORTE - BB (TAMPÃO)

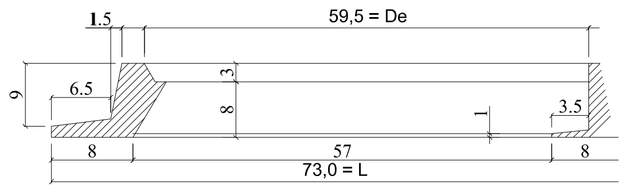

CORTE - AA (QUADRO OU CAIXILHO)

REDE TUBULAR DE CONCRETO

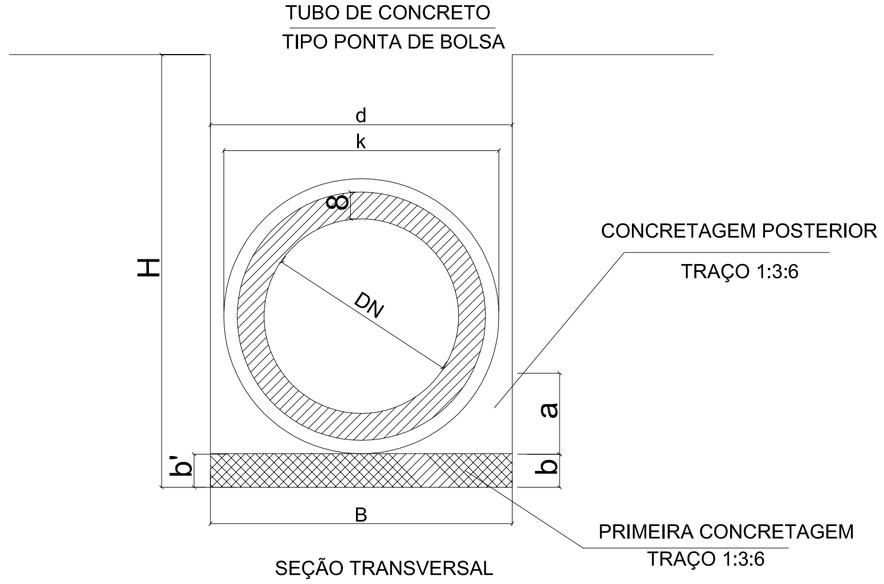

SEÇÃO TRANSVERSAL

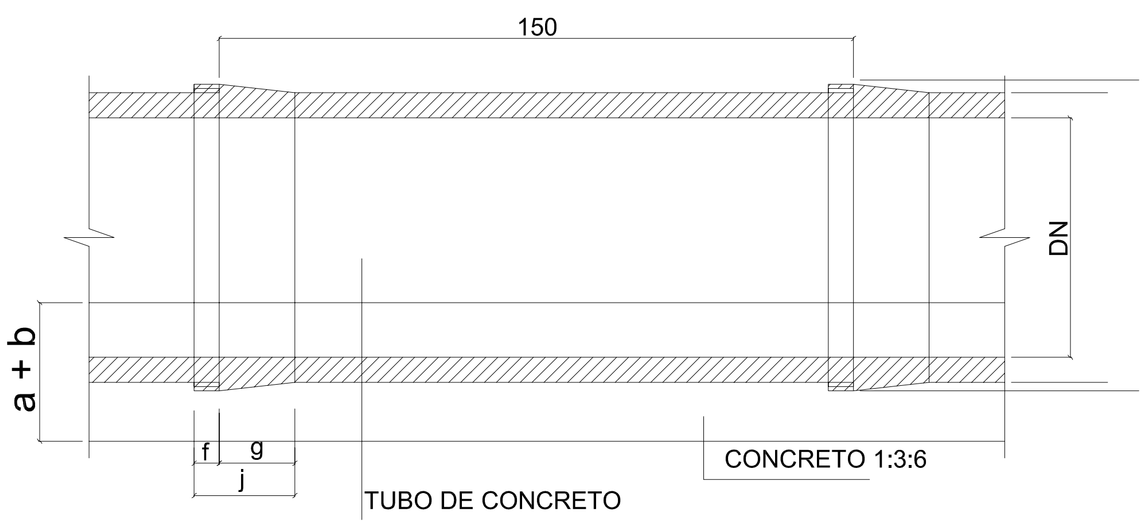

BUEIRO SIMPLES TUBULAR DE CONCRETO
BOCAS NORMAIS E ESCONSAS (I)

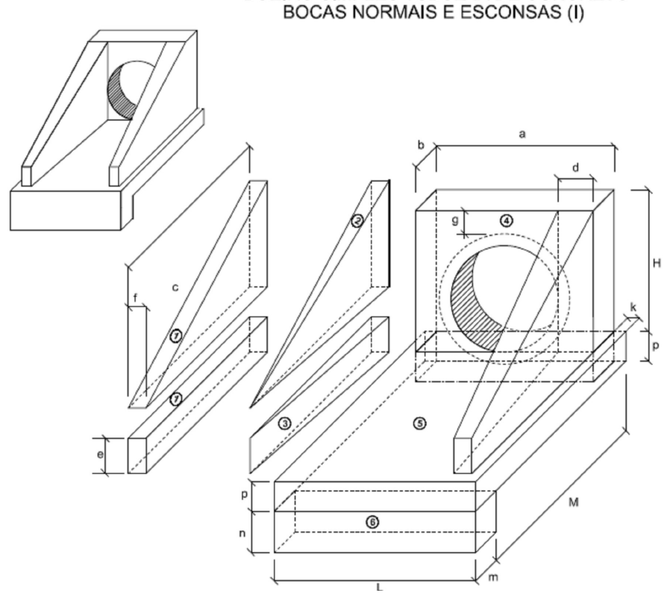

1-VOLUMES

a) ALAS

① PRISMAS : $V = c\,f\,(h + e)$

② PIRÂMIDES : $V = 2/3\,c\,[(d+f)(h+e)]$

③ CUNHAS : $V = c\,e\,(d-f)$

b) TESTA

④ TESTA : $V = b\,[a\,(h+k) + \frac{\pi}{4} D^2 k]$

c) CALÇADA

⑤ CALÇADA : $V = p\,c\,L + [L\,(b+k) + a\,b]$

⑥ DENTE : $V = L\,m\,n$

2-ÁREA DAS FORMAS

a) ALAS

Partes Laterais : $A = (h + e)\,(c + \sqrt{c^2 + (d-f)^2})$

Extremidades : $A = 2\,e\,f$

b) TESTA

Parte Posterior : $A = \frac{1}{\cos e}\,(a\,h + \frac{\pi (D_{ext})^2}{4})$

Parte Anterior : $A = \frac{1}{\cos e}\,(L_m\,h + \frac{\pi (D_{int})^2}{4})$

Partes Laterais : $A = 2\,b\,h$

DETALHE DA BOCA DE BUEIRO
SEM ESCALA

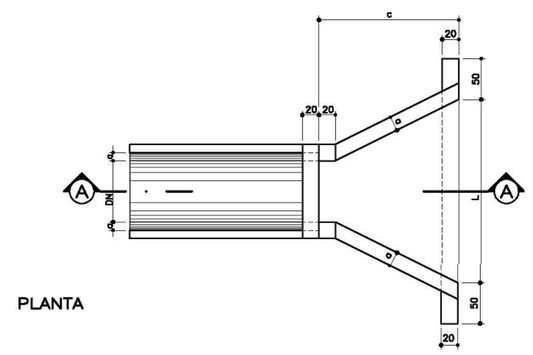

PLANTA

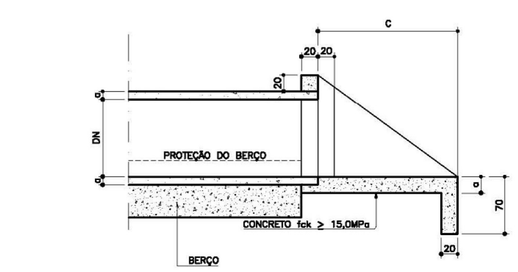

CORTE A–A

DETALHE DA ALA DE REDE DE DRENAGEM
SEM ESCALA

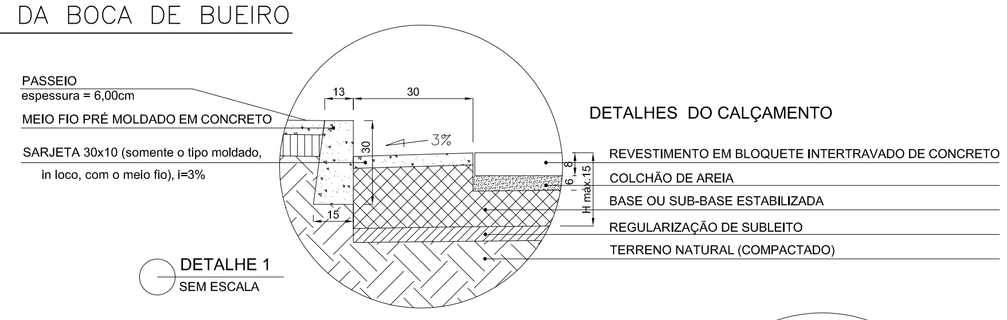

DETALHES DO CALÇAMENTO

DETALHE 1
SEM ESCALA

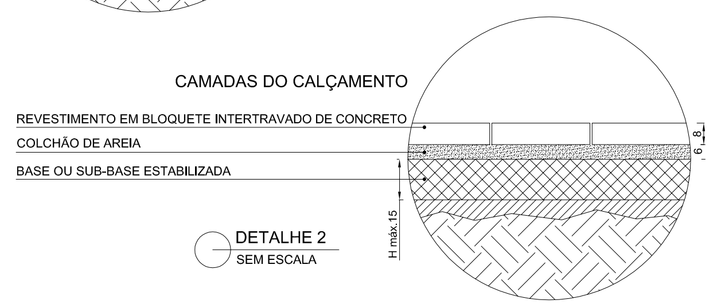

DETALHE 2
SEM ESCALA

PREFEITURA MUNICIPAL DE SÃO SEBASTIÃO DO ANTA		
PROJETO DE PAVIMENTAÇÃO E DRENAGEM DE VIA PÚBLICA		
LOCAL	AV. TABAJARA – CEP: 35.334-000, SÃO SEBASTIÃO DO ANTA/MG	
CONTEÚDO	PROJETO DE FRENAGEM DE ÁGUAS PLUVIAIS E DETALHES	
ASSINATURAS	BRUNO HENRIQ UE DA CRUZ PEREIRA 37667 Assinado de forma digital por BRUNO HENRIQUE HENRIQUE PEREIRA:13 7255764 37667 Dados: 2026.03.26 09:54:00 -03'00' BRUNO HENRIQUE DA CRUZ PEREIRA ENGENHEIRO CIVIL	OSMANINHO CUTÓDIO DE MELO PREFEITO MUNICIPAL
DATA DO PROJETO: Abril/2026	ESCALAS: INDICADAS	