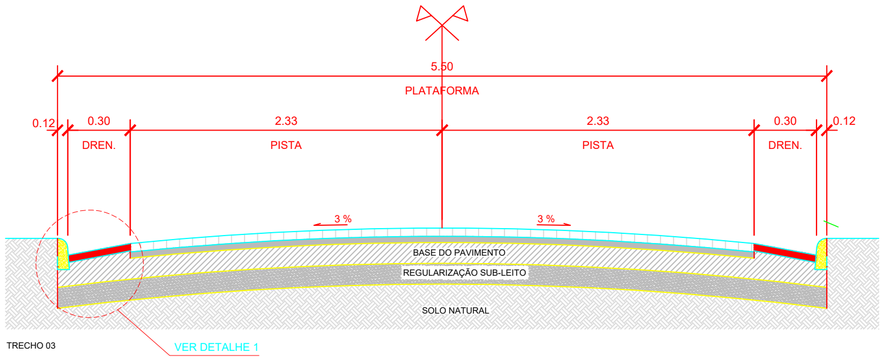

SEÇÃO TRANSVERSAL TIPO EM TANGENTE

ESCALA - 1: 25

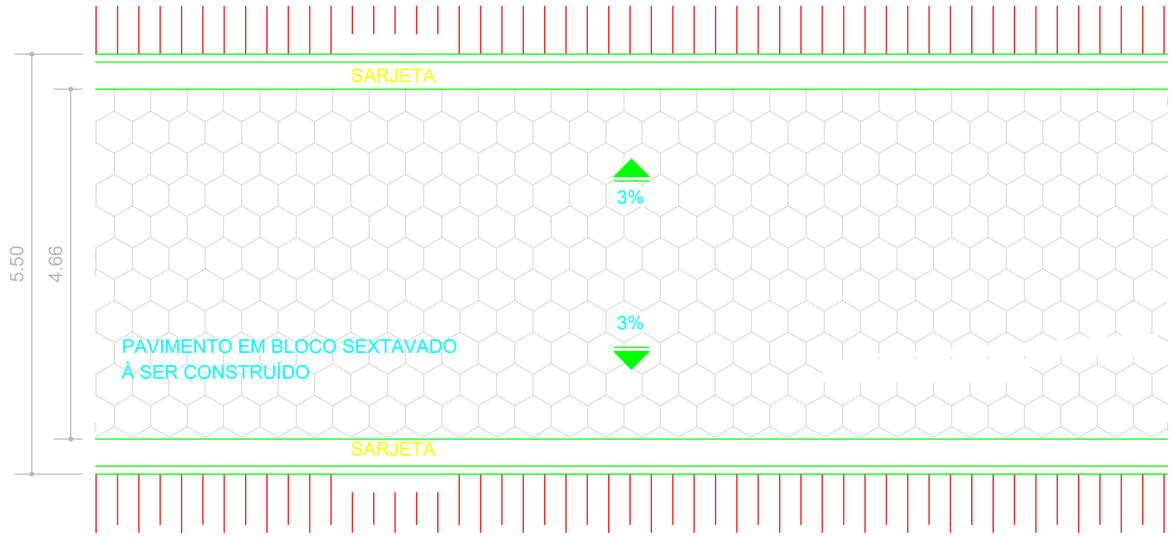

SEÇÃO TIPO - PLANTA

ESCALA - 1: 50

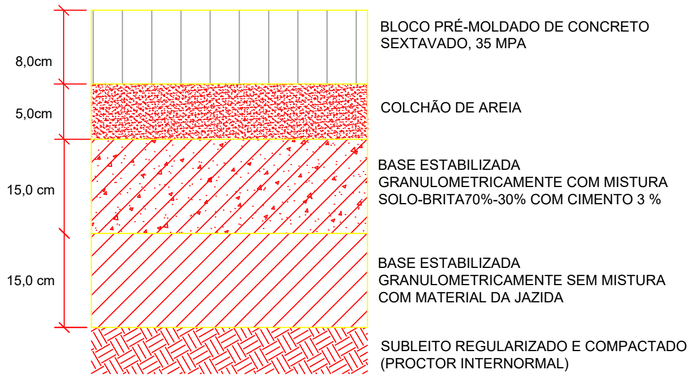

DETALHE 1

ESCALA - 1: 10

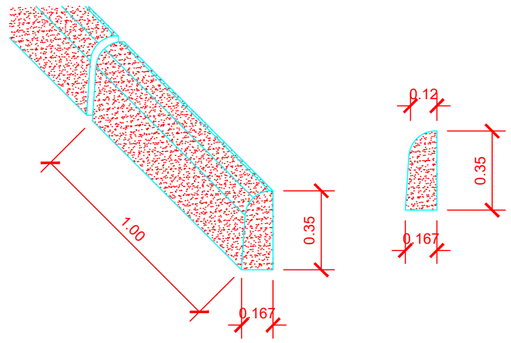

DETALHE DO MEIO FIO

ESCALA - 1: 10

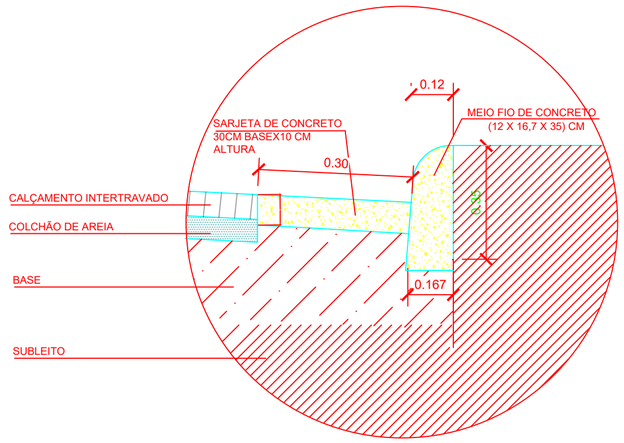

DETALHE DA SARJETA

ESCALA - 1: 20

Nº	DATA:	DESCRIÇÃO:
01	01/06/2026	EMISSÃO INCIAL DO PROJETO

PROJETO:

OBRA: FRANCISCÓPOLIS- MG

RESP. TEC.: LAZARO INACIO FERREIRA SANTOS:13350041655 — Assinado de forma digital por LAZARO INACIO FERREIRA SANTOS:13350041655 Dados: 2026.06.01 14:23:13 -03'00'
ENG. CIVIL LÁZARO INÁCIO FERREIRA SANTOS
CREA MG 243.384/D

RESP. LEGAL: NILTON DOS SANTOS COIMBRA:99723484668 — Assinado de forma digital por NILTON DOS SANTOS COIMBRA:99723484668 Dados: 2026.06.01 15:02:02 -03'00'
NILTON DOS SANTOS COIMBRA
PREFEITURA MUNICIPAL DE FRANCISCÓPOLIS

IDENTIFIC.: PAVIMENTAÇÃO EM BLOCOS SEXTAVADOS DE CONCRETO EM ESTRADAS RURAIS NO MUNICÍPIO DE FRANCISCÓPOLIS

CONTEÚDO: PROJETO GEOMÉTRICO
DETALHES

FOLHA: GM01/01
DATA: 01/06/2026
COD.: -
PROJ.: 0001

DOCUMENTO EMITIDO PARA:
- [ ] APROVAÇÃO LEGAL
- [ ] PROJ. COMPLEMENTARES
- [ ] ORÇAMENTOS
- [x] LICITAÇÃO
- [ ] EXECUÇÃO

FORMATO A–2 – INTERNO: 390x549
EXTERNO: 420x594