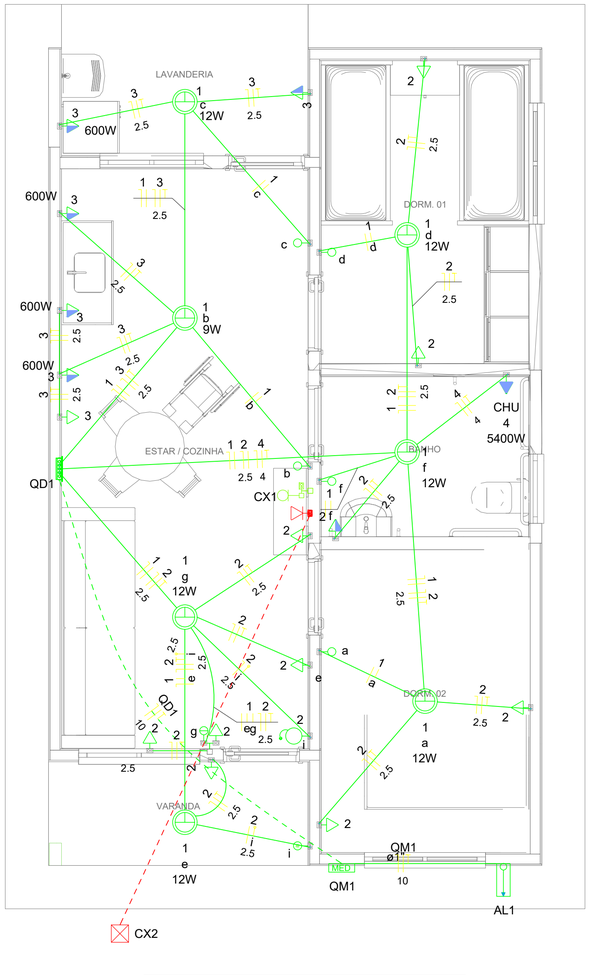

Quadro de Cargas (AL1)

Circuito	Descrição	Esquema	Método de inst.	Tensão (V)	Pot. total. (VA)	Pot. total. (W)	Fases	Pot. - R (W)	Pot. - S (W)	Pot. - T (W)	FCT	FCA	In' (A)	Ip (A)	Seção (mm2)	Ic (A)	Icc (kA)	Disj (A)	dV parc (%)	dV total (%)	Status
QM1		F+N+T	B1	220 V	10716	10281	R	10281			1.00	1.00	47.3	47.3	10	75.0	3	63	0.19	0.19	OK
TOTAL					10716	10281	R	10281	0	0											

Quadro de Cargas (QM1)

Circuito	Descrição	Esquema	Método de inst.	Tensão (V)	Pot. total. (VA)	Pot. total. (W)	Fases	Pot. - R (W)	Pot. - S (W)	Pot. - T (W)	FCT	FCA	In' (A)	Ip (A)	Seção (mm2)	Ic (A)	Icc (kA)	Disj (A)	dV parc (%)	dV total (%)	Status
QD1		F+N+T	B1	220 V	10716	10281	R	10281			1.00	1.00	47.3	47.3	10	57.0	3	50	0.63	0.82	OK
TOTAL					10716	10281	R	10281	0	0											

Quadro de Cargas (QD1)

Circuito	Descrição	Esquema	Método de inst.	Tensão (V)	Iluminação (W) 9	Iluminação (W) 12	Tomadas (W) 0	Tomadas (W) 100	Tomadas (W) 600	Tomadas (W) 5400	Pot. total. (VA)	Pot. total. (W)	Fases	Pot. - R (W)	Pot. - S (W)	Pot. - T (W)	FCT	FCA	In' (A)	Ip (A)	Seção (mm2)	Ic (A)	Icc (kA)	Disj (A)	dV parc (%)	dV total (%)	Status
1	Iluminação	F+N	B1	220 V	1	6					116	81	R	81			1.00	1.00	0.2	0.5	1.5	17.5	3	10	0.02	0.84	OK
2	Tomadas de Uso Geral	F+N+T	B1	220 V			1	10			1111	1000	R	1000			1.00	1.00	2.5	5.1	2.5	24.0	3	10	0.12	0.94	OK
3	Tomadas Coz e Lav	F+N+T	B1	220 V				2	4		2889	2600	R	2600			1.00	1.00	13.1	13.1	2.5	24.0	3	16	0.42	1.24	OK
4	Chuveiro Elétrico	F+N+T	B1	220 V						1	5400	5400	R	5400			1.00	1.00	24.5	24.5	4	32.0	3	25	0.73	1.56	OK
5	Reserva	F+N+T	B1	220 V							600	600	R	600			1.00	1.00	2.7	2.7	1.5	17.5	3	10	0.00	0.00	OK
6	Reserva	F+N+T	B1	220 V							600	600	R	600			1.00	1.00	2.7	2.7	1.5	17.5	3	10	0.00	0.00	OK
TOTAL					1	6	1	12	4	1	10716	10281	R	10281	0	0											

Quadro de Demanda (AL1)

Tipo de carga	Potência instalada (kVA)	Fator de demanda (%)	Demanda (kVA)
Iluminação e TUG's (Casas e apartamentos)	1.23	75.00	0.92
Uso Específico	9.49	100.00	9.49
		TOTAL	10.41

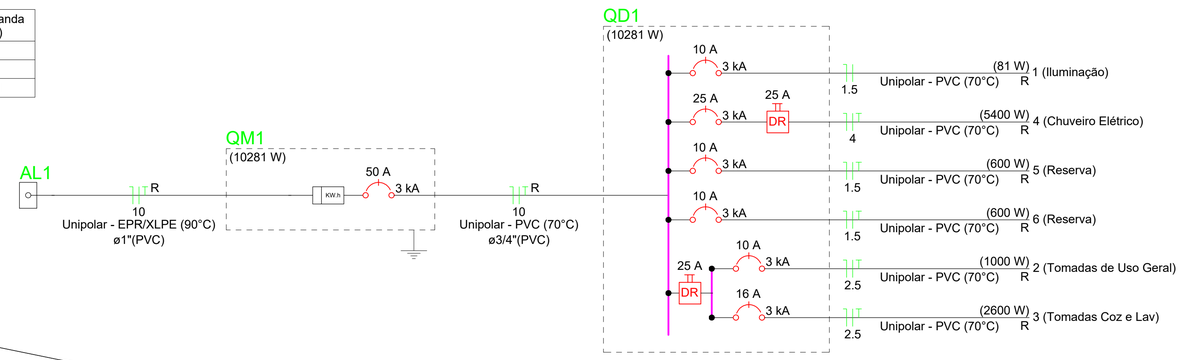

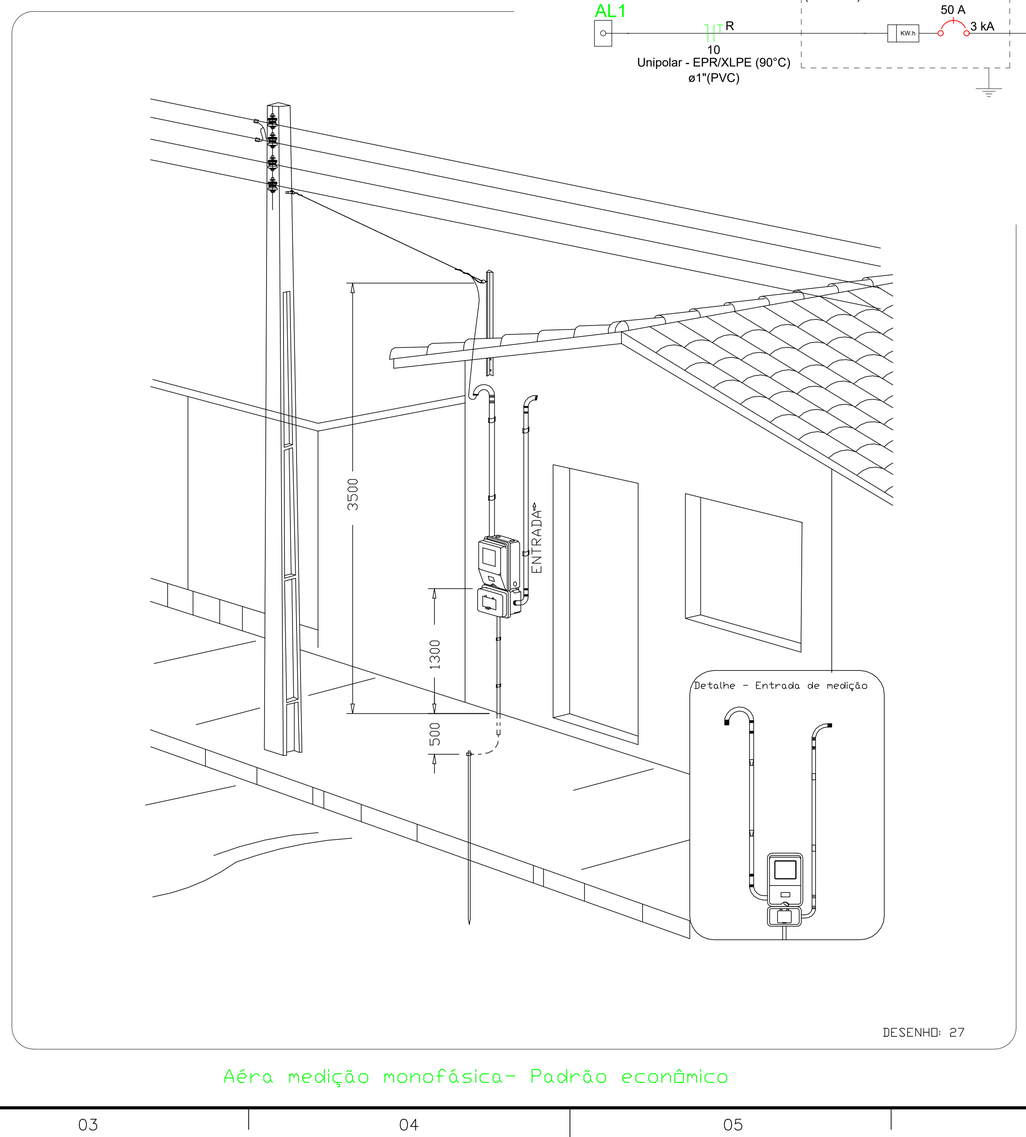

Aéra medição monofásica- Padrão econômico

ATENÇÃO:
Exemplo de projeto inst. elétricas para edificações do Novo PAC FNHIS Sub50 - Portaria 1416/2023.
Uso facultado, desde que revisado por responsável técnico com a devida emissão de ART/RRT/TRT, e adequado às particularidades de cada obra.

Legenda
Caixa 2x4" de embutir
Caixa de passagem
Entrada de serviço
Espera para rede lógica a 0,40m do piso
Interruptor simples 1 tecla - 1,00m do piso
Interruptor simples 2 teclas - 1,00m do piso
Lâmpada Led 12W A60
Lâmpada Led 9W A60
Ponto de TV a 0,40m do piso
Pulsador de campainha 1 tecla - 1,00m do piso
Quadro de distribuição
Quadro de medição
Timbre
Tomada alta a 2,20m do piso
Tomada baixa a 0,40m do piso
Tomada média a 1,00m do piso

Legenda de condutos	
Elétrica	
	Direta
	Teto
	Alta
	Baixa
	Piso
Lógica	
	Piso
TV Cabo	
	Direta

PREFEITURA MUNICIPAL
DAMIANÓPOLIS GO
AÇÃO RUMO À PROSPERIDADE.

FNHIS SUB50

INSTALAÇÕES ELÉTRICAS

PROPRIETÁRIO:
Município de Damianópolis - GO
DENI SANTANA RODRIGUES:79517951191

Assinado digitalmente por DENI SANTANA RODRIGUES:79517951191
Ação: C=BR, O=ICP-Brasil, OU=AR701739500015?, OU=AR CAMILA HAYANNE MARQUES DOS SANTOS, OU=RFB e-CPF A3, OU=(EM BRANCO), OU=videoconferencia, CN=DENI SANTANA RODRIGUES:79517951191
Razão: Eu sou o autor deste documento
Localização: Damianópolis
Foxit PDF Reader Versão: 2025.2.0

RESPONSÁVEL TÉCNICA:
Camila Hayanne Marques
CAMILA HAYANNE MARQUES DOS SANTOS GOMES:04242364199
Assinado de forma digital por CAMILA HAYANNE MARQUES DOS SANTOS GOMES:04242364199

PLANTA BAIXA - DIAGRAMAS QUADROS E DETALHES

CAIXA
Projeto de Inst. Elétricas exemplo, de uso facultado, conforme observação acima

Resp. Técnico: Camila Hayanne Marques
DESENHO 01
Escala: Indicada
Revisão: 02
FOLHA 01/01
Data: 22/08/2025
Unidade:

Valide a assinatura deste documento em https://damianopolis.megasoftservicos.com.br/cidadao/autenticar-assinatura com o código: d5ad36

ASSINADO DIGITALMENTE POR SINTIQUE CARVALHES MONTEIRO DA SILVA EM 28/08/2025 AS 09:01:21