Relátorio de clash

05/10/2026 11:41

Projeto: CORE-MT
Criado por: Projetos Complementares

Modelo A: EST-EXE_CORE.ifc
Modelo B: HID-EXE_CORE.ifc

Clashes

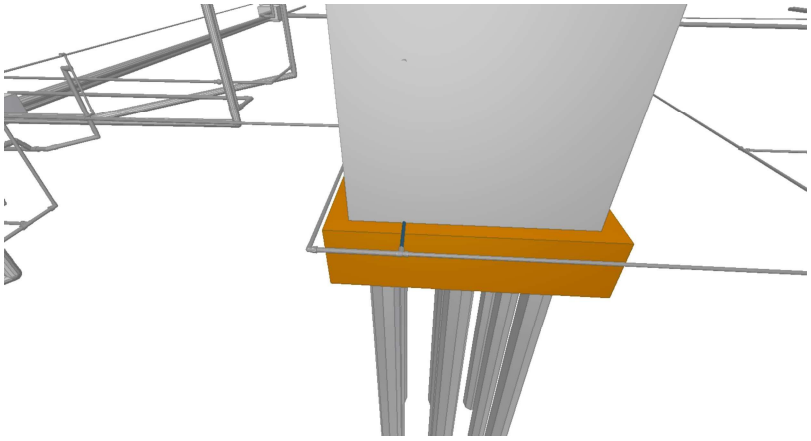

Titulo: Tubulação_Fundação_1
Criado por: Projetos Complementares
Status: Novo
Prioridade: Normal
Atribuidos: Mayuri Lopes da Silva
Descrição:Resolvido

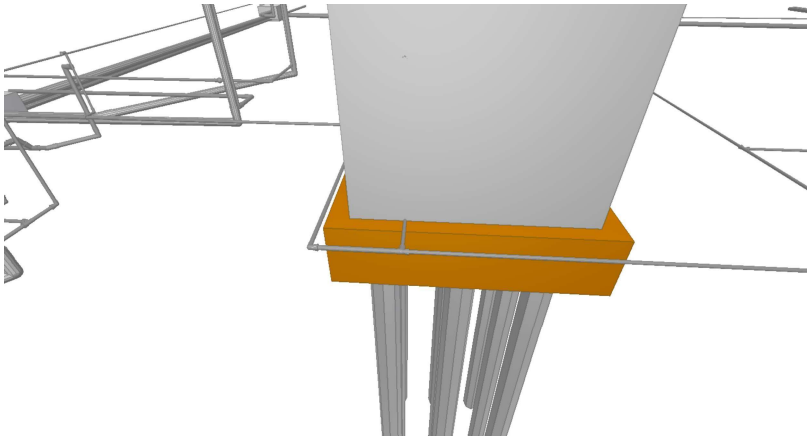

Titulo: Tubulação_Fundação_2
Criado por: Projetos Complementares
Status: Novo
Prioridade: Normal
Atribuidos: Mayuri Lopes da Silva
Descrição:Resolvido

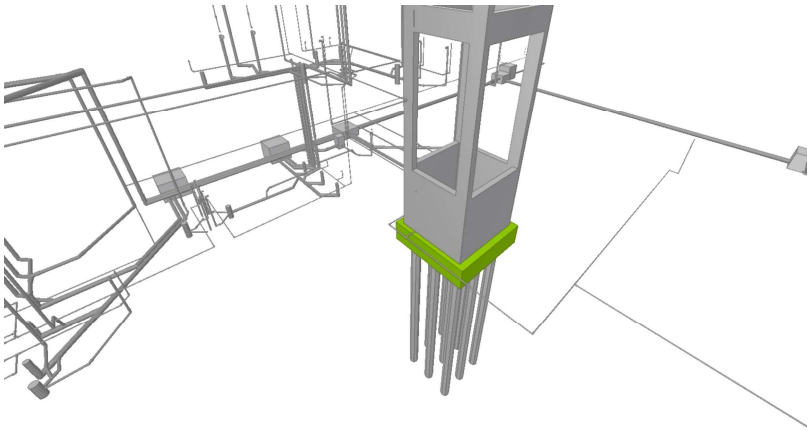

Titulo: Fundação_Conexão_3
Criado por: Projetos Complementares
Status: Novo
Prioridade: Normal
Atribuidos: Mayuri Lopes da Silva
Descrição:Resolvido

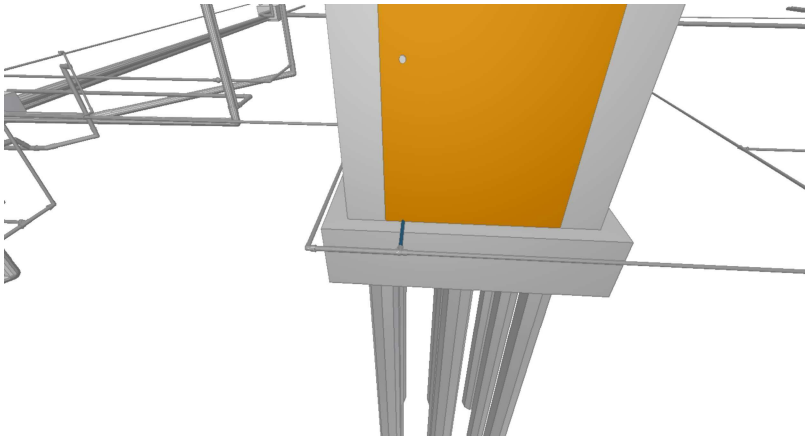

Titulo: Viga_Tubulação_4
Criado por: Projetos Complementares
Status: Novo
Prioridade: Normal
Atribuidos: Mayuri Lopes da Silva
Descrição:Resolvido

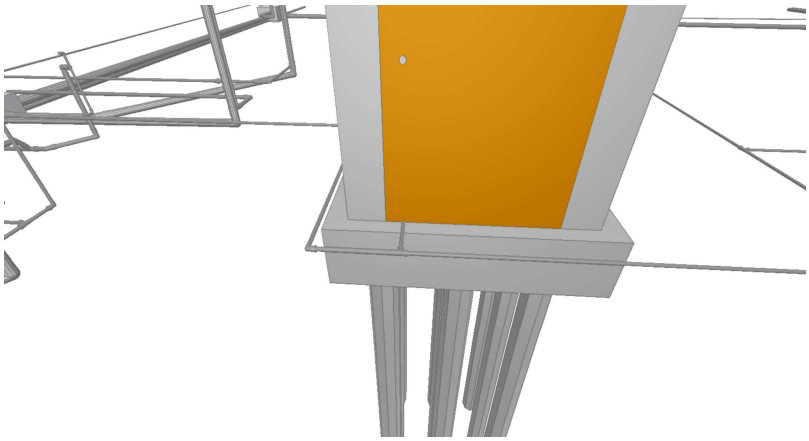

Titulo: Viga_Conexão_5
Criado por: Projetos Complementares
Status: Novo
Prioridade: Normal
Atribuidos: Mayuri Lopes da Silva
Descrição:Resolvido

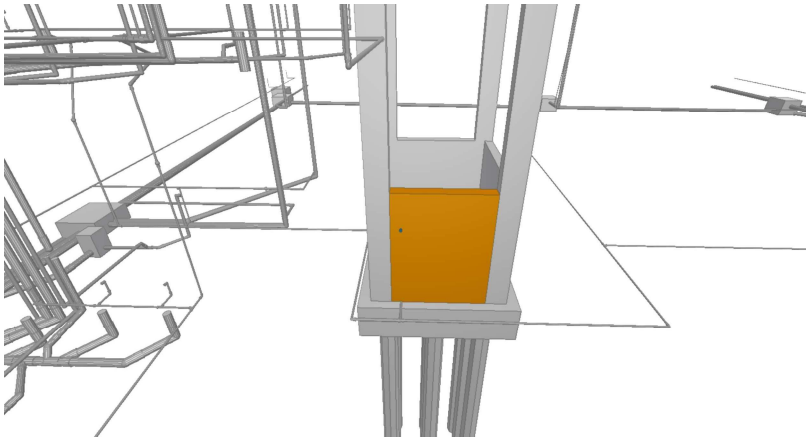

Titulo: Viga_Caixa_6
Criado por: Projetos Complementares
Status: Novo
Prioridade: Normal
Atribuidos: Mayuri Lopes da Silva
Descrição:Resolvido

JOAO ANTONIO SILVA NETO:01137592150

Assinado de forma digital por JOAO ANTONIO SILVA NETO:01137592150
Dados: 2026.10.05 13:25:36 -04'00'