# Relátorio de clash

05/10/2026 11:45

Projeto: CORE-MT
Criado por: Projetos Complementares

Modelo A: EST-EXE CORE.ifc
Modelo B: SPAD-EXE CORE.ifc

## Clashes

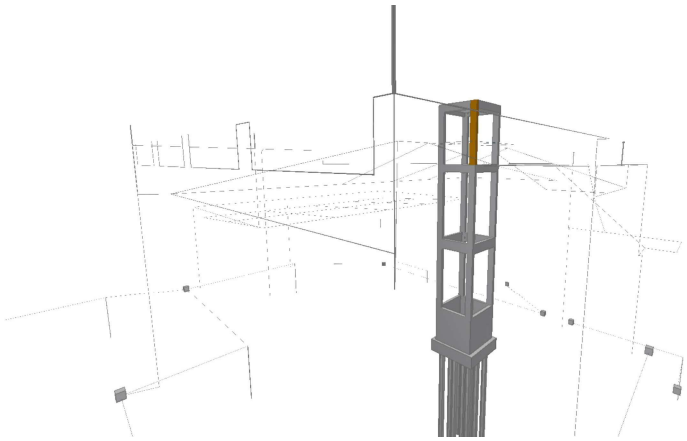

Titulo: Tubulação_Coluna_1
Criado por: Projetos Complementares
Status: Novo
Prioridade: Normal
Atribuidos: Mayara A. S. Cardoso
Descrição: Resolvido

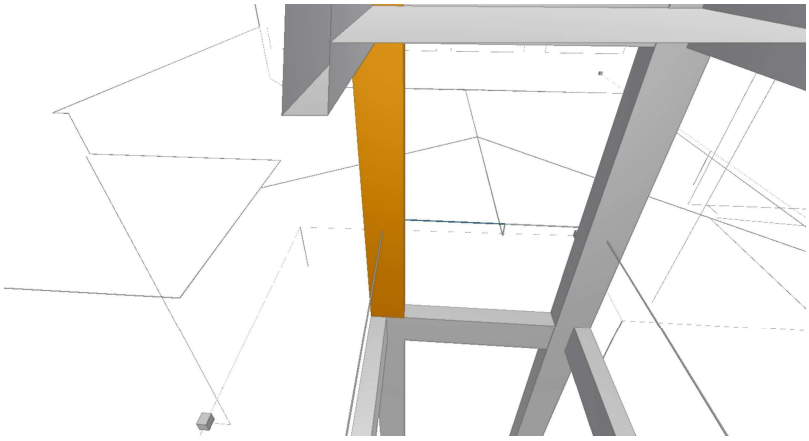

Titulo: Tubulação Coluna 2
Criado por: Projetos Complementares
Status: Novo
Prioridade: Normal
Atribuidos: Mayara A. S. Cardoso
Descrição: Resolvido

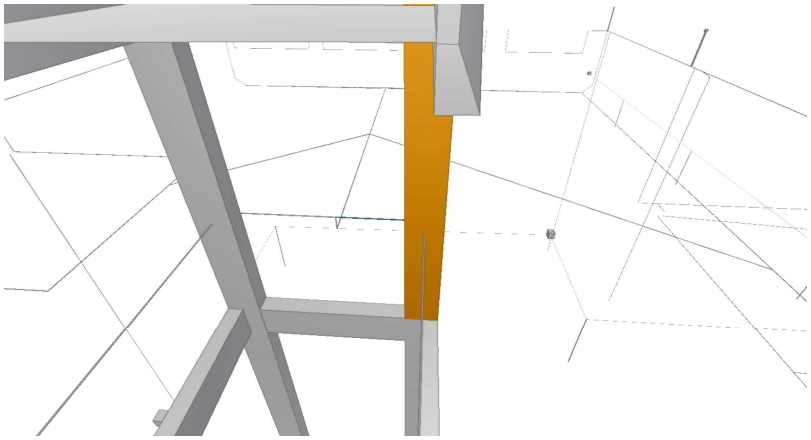

Titulo: Tubulação_Coluna_3
Criado por: Projetos Complementares
Status: Novo
Prioridade: Normal
Atribuidos: Mayara A. S. Cardoso
Descrição: Resolvido

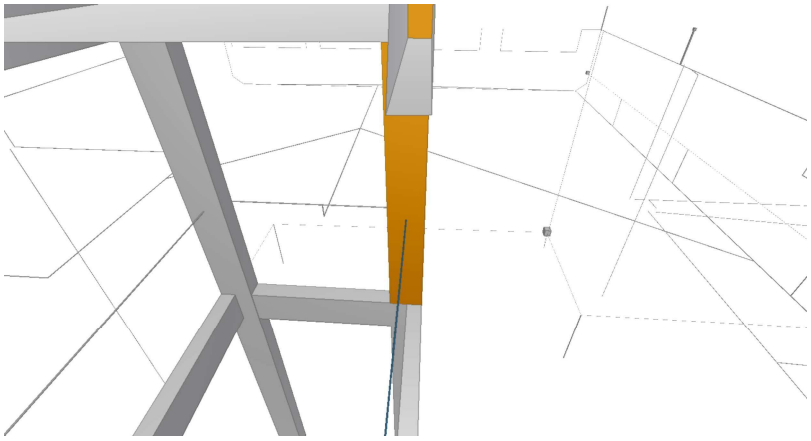

Titulo: Tubulação Coluna 4
Criado por: Projetos Complementares
Status: Novo
Prioridade: Normal
Atribuidos: Mayara A. S. Cardoso
Descrição: Resolvido

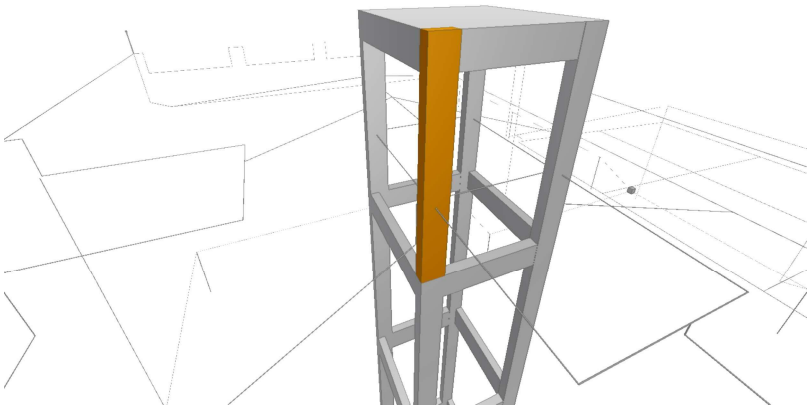

Titulo: Tubu1ação_Coluna_5
Criado por: Projetos Complementares
Status: Novo
Prioridade: Normal
Atribuidos: Mayara A. S. Cardoso
Descrição: Resolvido

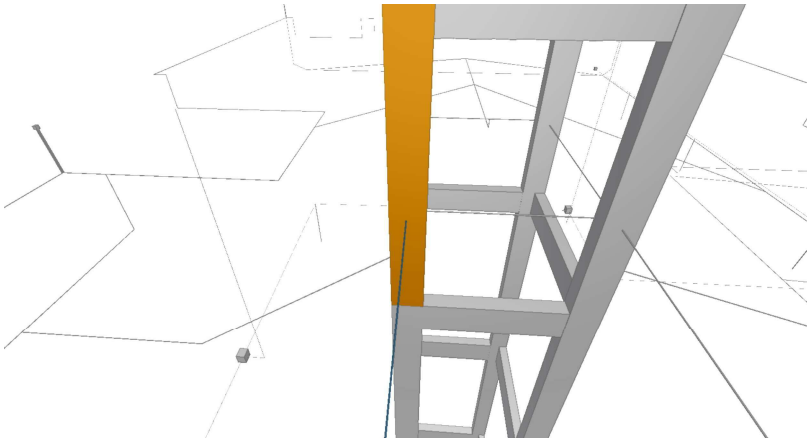

Titulo: Tubulação Coluna 6
Criado por: Projetos Complementares
Status: Novo
Prioridade: Normal
Atribuidos: Mayara A. S. Cardoso
Descrição: Resolvido

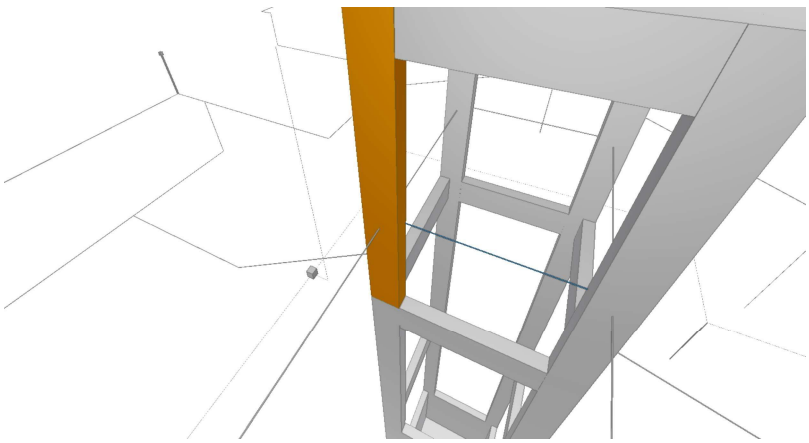

Titulo: Tubu1ação_Co1una_7
Criado por: Projetos Complementares
Status: Novo
Prioridade: Normal
Atribuidos: Mayara A. S. Cardoso
Descrição: Resolvido

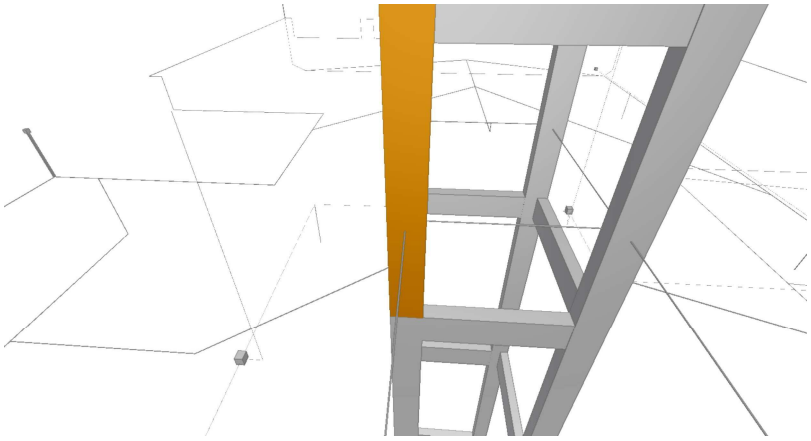

Titulo: Tubulação Coluna 8
Criado por: Projetos Complementares
Status: Novo
Prioridade: Normal
Atribuidos: Mayara A. S. Cardoso
Descrição: Resolvido

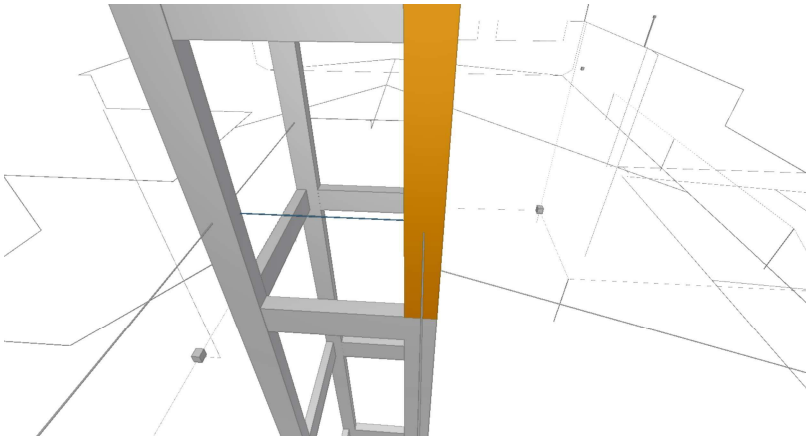

Titulo: Tubu1ação_Coluna_9
Criado por: Projetos Complementares
Status: Novo
Prioridade: Normal
Atribuidos: Mayara A. S. Cardoso
Descrição: Resolvido

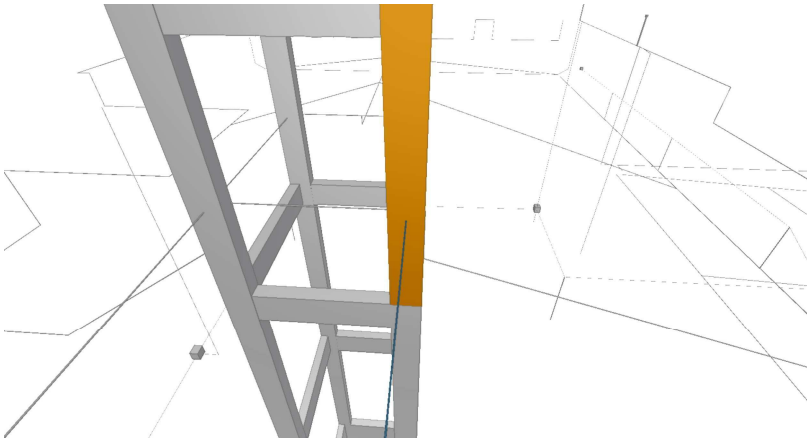

Titulo: Tubulação Coluna 10
Criado por: Projetos Complementares
Status: Novo
Prioridade: Normal
Atribuidos: Mayara A. S. Cardoso
Descrição: Resolvido

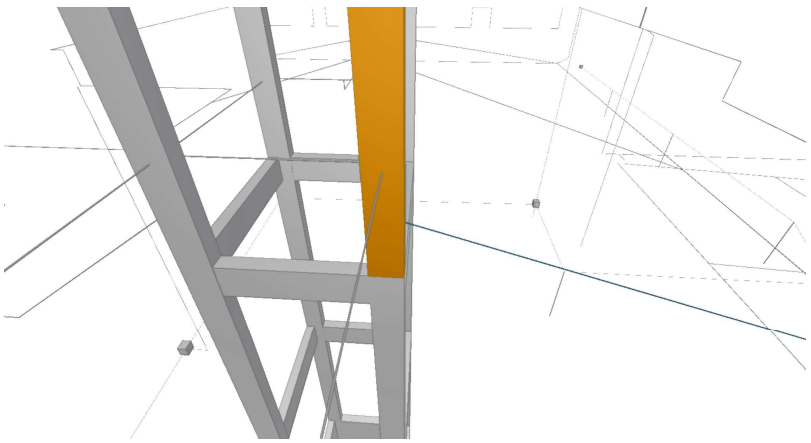

Titulo: Tubu1ação_Co1una_11
Criado por: Projetos Complementares
Status: Novo
Prioridade: Normal
Atribuidos: Mayara A. S. Cardoso
Descrição: Resolvido

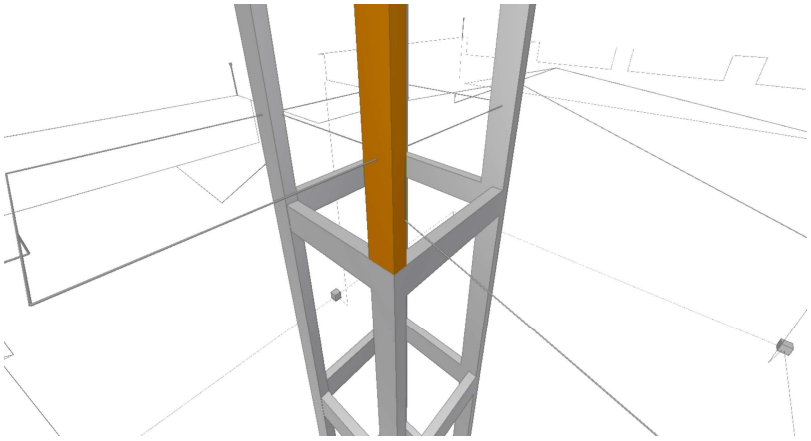

Titulo: Tubulação Coluna 12
Criado por: Projetos Complementares
Status: Novo
Prioridade: Normal
Atribuidos: Mayara A. S. Cardoso
Descrição: Resolvido

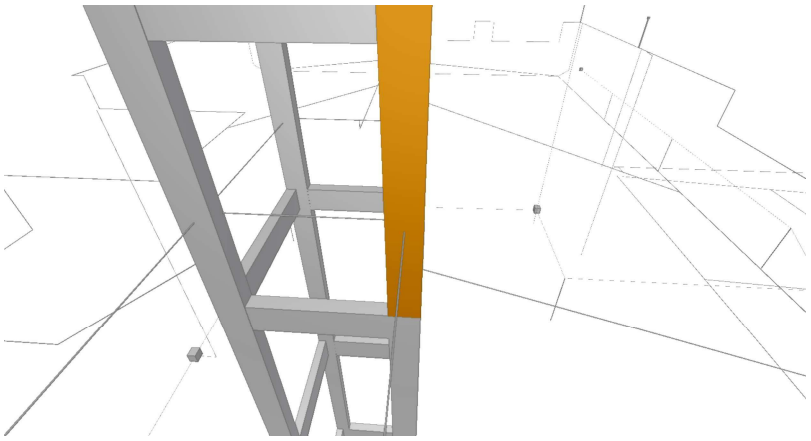

Titulo: Tubu1ação_Co1una_13
Criado por: Projetos Complementares
Status: Novo
Prioridade: Normal
Atribuidos: Mayara A. S. Cardoso
Descrição: Resolvido

JOAO ANTONIO SILVA NETO:01137592150

Assinado de forma digital por JOAO ANTONIO SILVA NETO:01137592150
Dados: 2026.10.05 13:27:20 -04'00'