Relátorio de clash

05/10/2026 11:56

Projeto: CORE-MT
Criado por: Projetos Complementares

Modelo A: HID-EXE_CORE.ifc
Modelo B: SPAD-EXE_CORE.ifc

Clashes

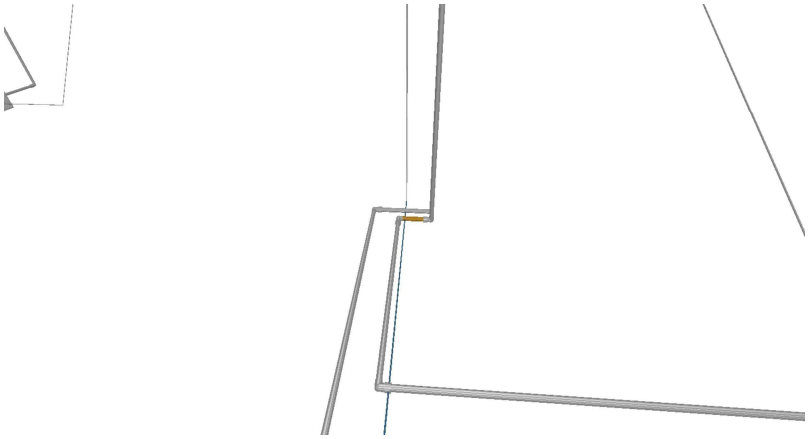

Titulo: Tubulação_Tubulação_1
Criado por: Projetos Complementares
Status: Novo
Prioridade: Normal
Atribuídos: Mayara A.S. Cardoso
Descrição: Resolvido

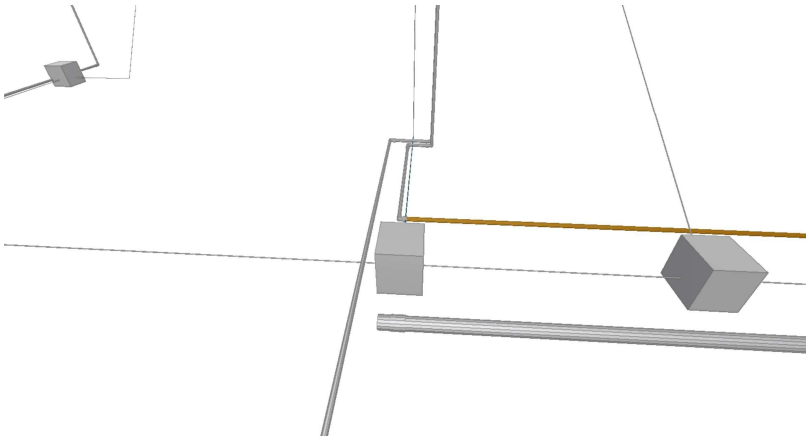

Titulo: Tubulação_Tubulação_2
Criado por: Projetos Complementares
Status: Novo
Prioridade: Normal
Atribuídos: Mayara A.S. Cardoso
Descrição: Resolvido

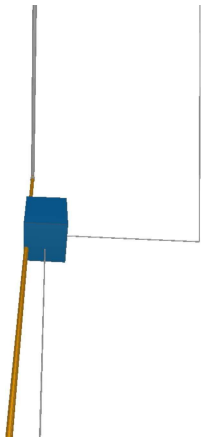

Titulo: Tubulação_Conexão_3
Criado por: Projetos Complementares
Status: Novo
Prioridade: Normal
Atribuídos: Mayara A.S. Cardoso
Descrição: Resolvido

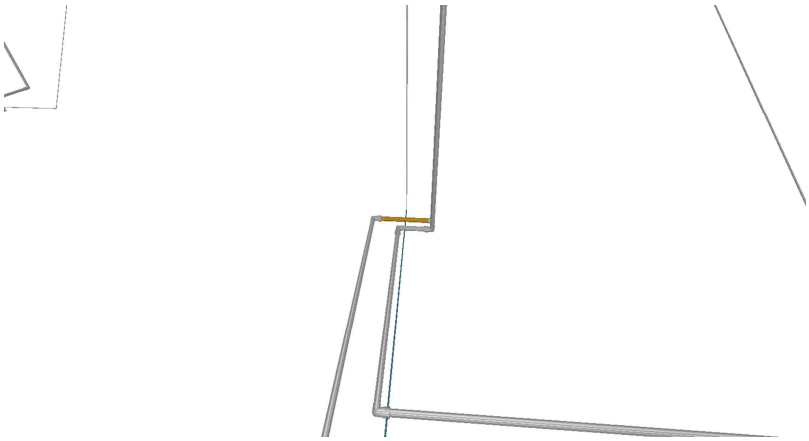

Titulo: Tubulação_Tubulação_4
Criado por: Projetos Complementares
Status: Novo
Prioridade: Normal
Atribuídos: Mayara A.S. Cardoso
Descrição: Resolvido

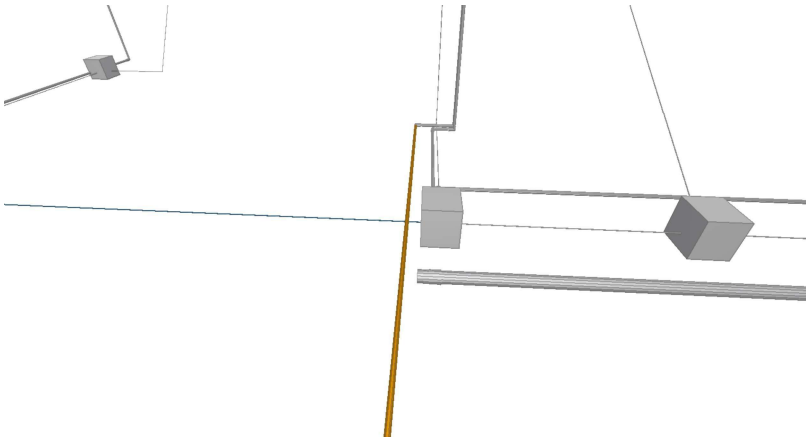

Titulo: Tubulação_Tubulação_5
Criado por: Projetos Complementares
Status: Novo
Prioridade: Normal
Atribuídos: Mayara A.S. Cardoso
Descrição: Resolvido

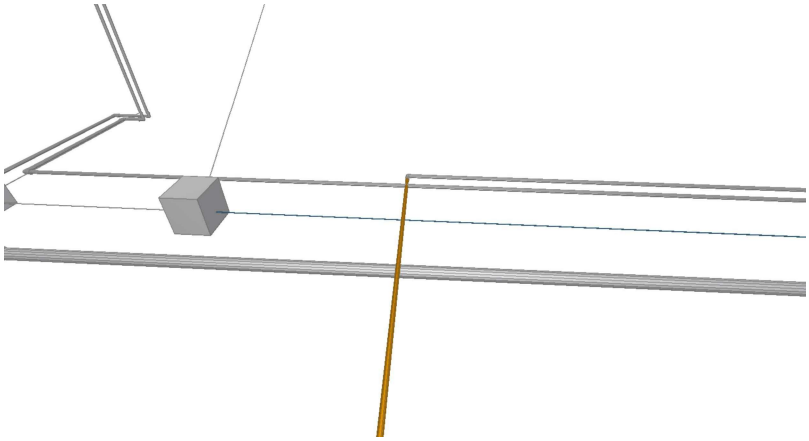

Titulo: Tubulação_Tubulação_6
Criado por: Projetos Complementares
Status: Novo
Prioridade: Normal
Atribuídos: Mayara A.S. Cardoso
Descrição: Resolvido

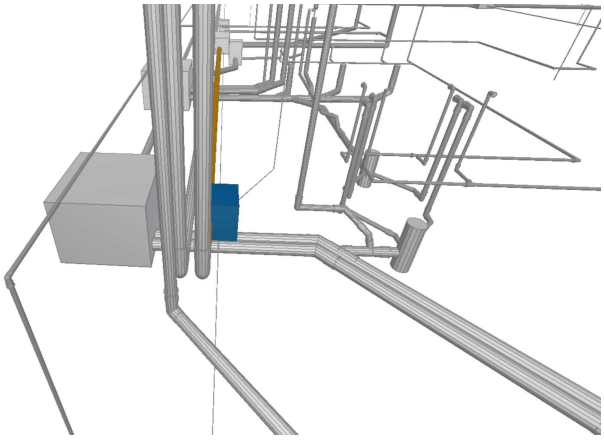

Titulo: Tubulação_Conexão_7
Criado por: Projetos Complementares
Status: Novo
Prioridade: Normal
Atribuídos: Mayara A.S. Cardoso
Descrição: Resolvido

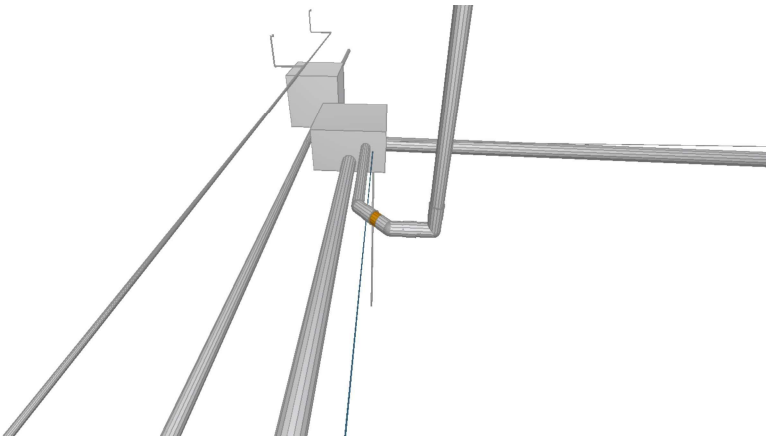

Titulo: Tubulação_Tubulação_8
Criado por: Projetos Complementares
Status: Novo
Prioridade: Normal
Atribuídos: Mayara A.S. Cardoso
Descrição: Resolvido

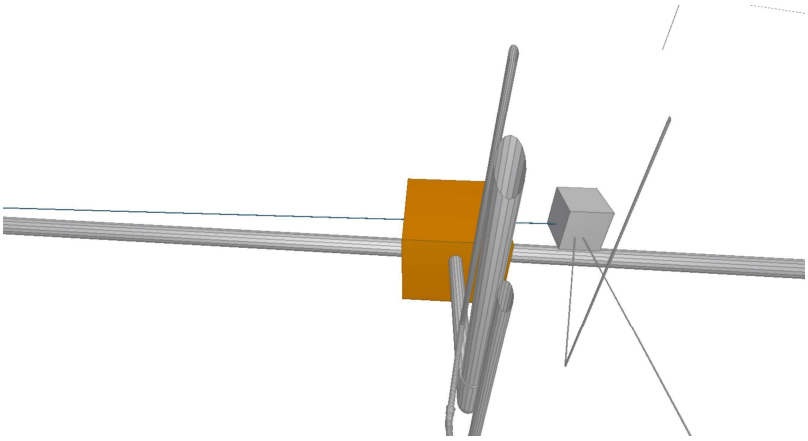

Titulo: Tubulação_Caixa_9
Criado por: Projetos Complementares
Status: Novo
Prioridade: Normal
Atribuídos: Mayara A.S. Cardoso
Descrição: Resolvido

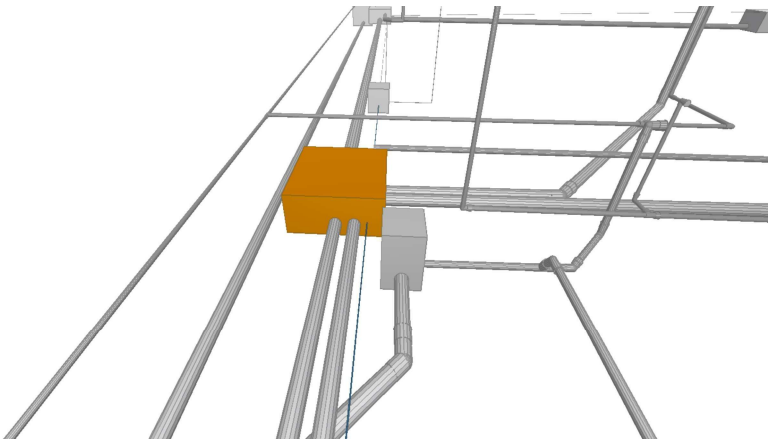

Titulo: Tubulação_Caixa_10
Criado por: Projetos Complementares
Status: Novo
Prioridade: Normal
Atribuídos: Mayara A.S. Cardoso
Descrição: Resolvido

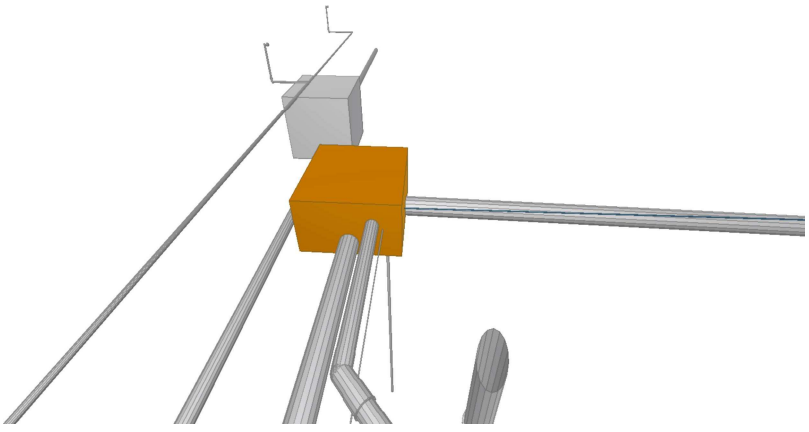

Titulo: Tubulação_Caixa_11
Criado por: Projetos Complementares
Status: Novo
Prioridade: Normal
Atribuídos: Mayara A.S. Cardoso
Descrição: Resolvido

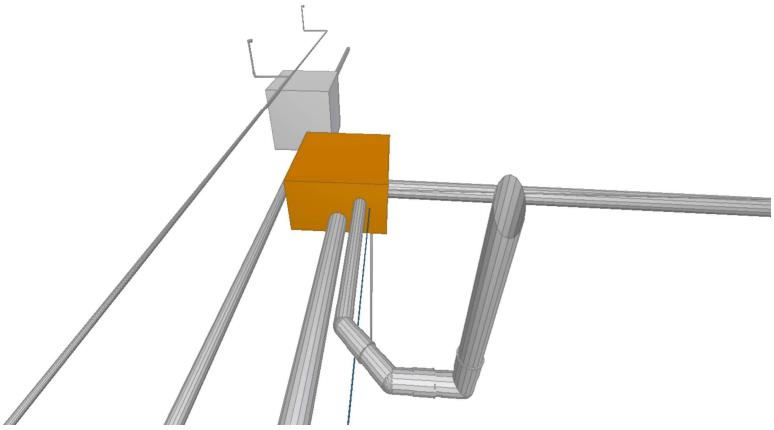

Titulo: Tubulação_Caixa_12
Criado por: Projetos Complementares
Status: Novo
Prioridade: Normal
Atribuídos: Mayara A.S. Cardoso
Descrição: Resolvido

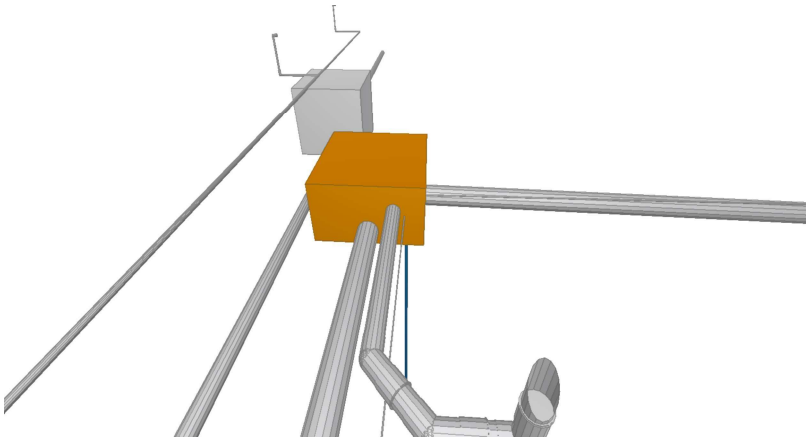

Titulo: IfcFlowController_Caixa_13
Criado por: Projetos Complementares
Status: Novo
Prioridade: Normal
Atribuídos: Mayara A.S. Cardoso
Descrição: Resolvido

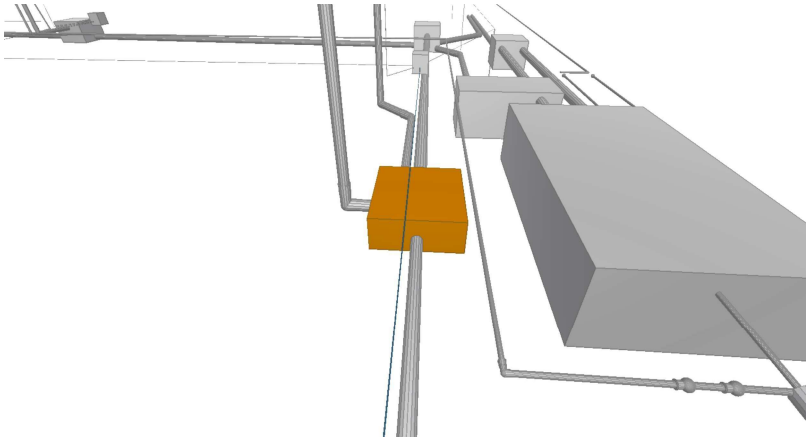

Titulo: Tubulação_Caixa_14
Criado por: Projetos Complementares
Status: Novo
Prioridade: Normal
Atribuídos: Mayara A.S. Cardoso
Descrição: Resolvido

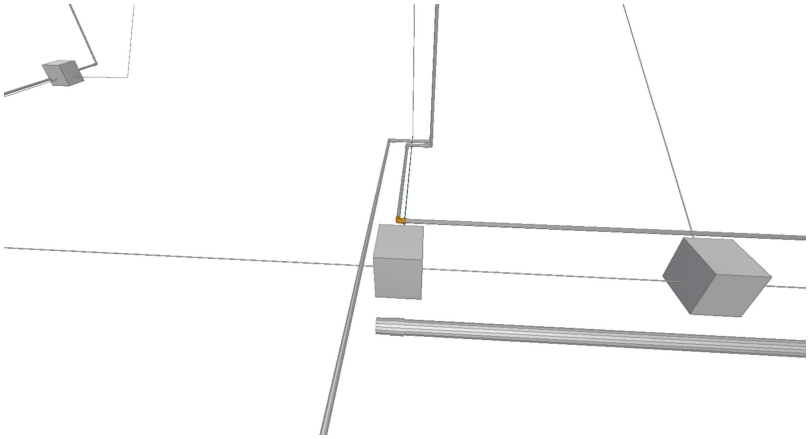

Titulo: Tubulação_Conexão_15
Criado por: Projetos Complementares
Status: Novo
Prioridade: Normal
Atribuídos: Mayara A.S. Cardoso
Descrição: Resolvido

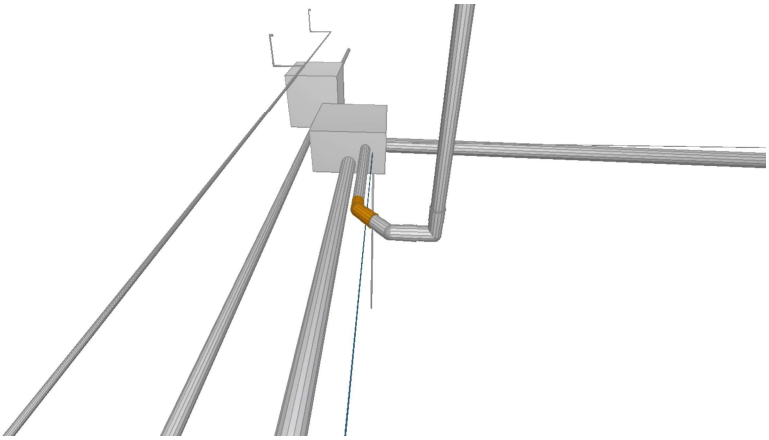

Titulo: Tubulação_Conexão_16
Criado por: Projetos Complementares
Status: Novo
Prioridade: Normal
Atribuídos: Mayara A.S. Cardoso
Descrição: Resolvido

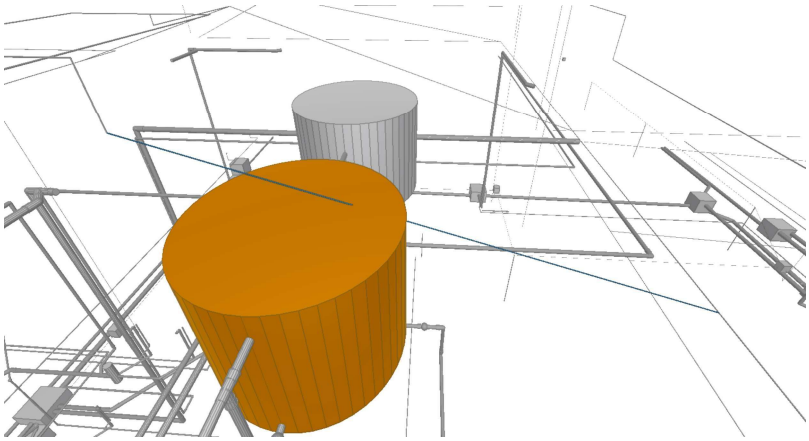

Atribuídos: Mayara A.S. Cardoso
Descrição: Resolvido

Prioridade: Normal

Titulo: Tubulação_Reservatório_17
Criado por: Projetos Complementares
Status: Novo