PAV 1 (Esc. 1:100)

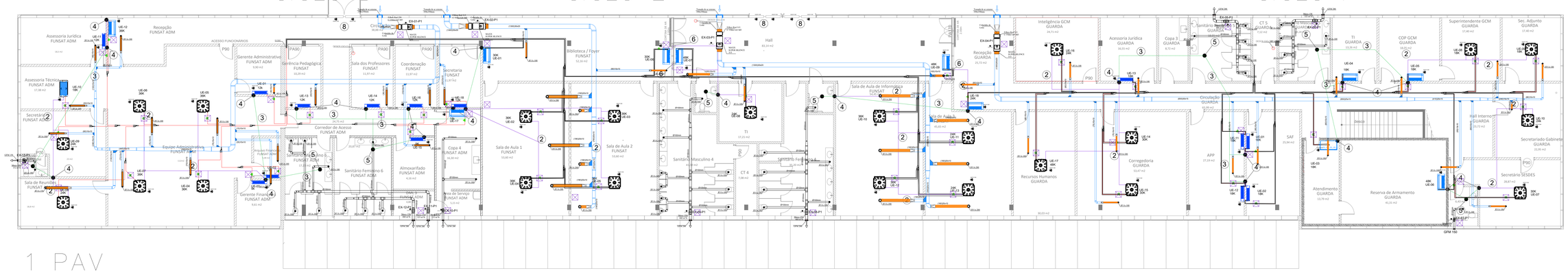

TERREO (Esc. 1:100)

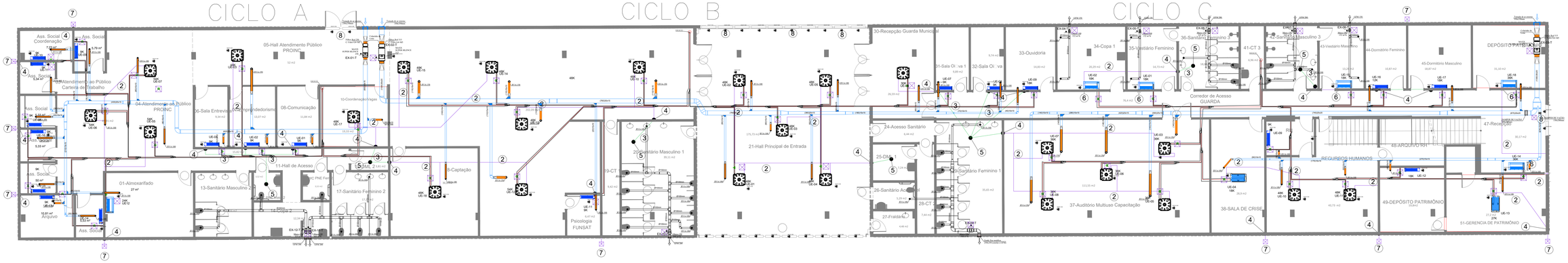

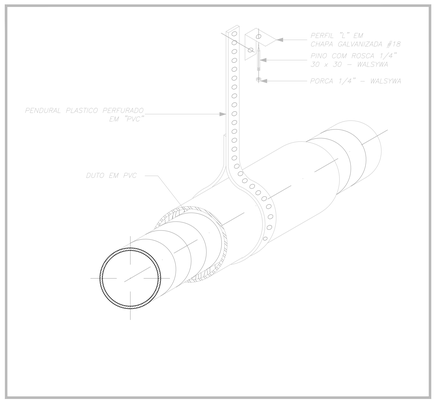

SUSTENTAÇÃO DE DUTO PVC
S/ESC.

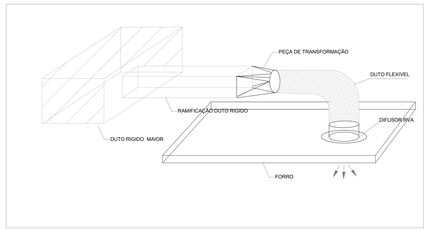

DET. DUTOS DE RENOVAÇÃO + DIFUSOR EM FORRO
S/ ESCALA

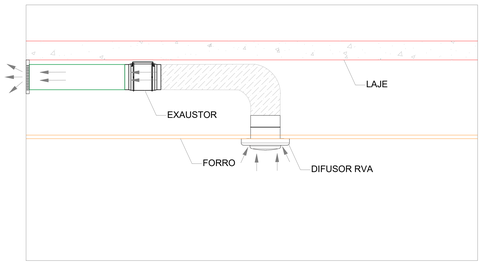

DET. DUTOS DE RENOVAÇÃO + DIFUSOR EM FORRO

LEGENDA:	
	Exaustor
	Derivador Multikit
	Válvula GBC
	Linha Frigorigena
	Reguladores de vazão de ar
	Alçapão 40x40cm

LEGENDA:	
	Tubo de PVC 32mm
	Tubo de PVC 25mm
	Tubo Flexível
	Tubo Rígido em Chapa
	Cabo Shield AWG Blindado
	Alçapão de acesso casa de máquinas 80x80cm

Nº DO CODIGO DE VALIDAÇÃO:

RRT/ART DE PROJETO: 0000000000
RRT/ART DE EXECUÇÃO: 0000000000
Configuração Para Plotagem: [ ] Modelo PMCG [x] Arquivo em Anexo

TITULO: PROJETO TERMINAL RODOVIÁRIO HEITOR LABURU

ATIV./USO: SERVIÇOS PÚBLICOS

LOCAL: RUA JOAQUIM NABUCO nº200 / QUADRA B / LOTE 00
BAIRRO AMAMBAI

ESCALA: Indicada DATA: Set./2021

CONTEUDO:
PROJETO DE CLIMATIZAÇÃO

PRANCHA
LINHA DE RENOVAÇÃO DE AR 01/01

AUTOR DO PROJETO
RESTAURA ARQUITETURA LTDA
CAU 6215-MS
RESP. TÉC. PERLA LARSEN
CAU A76162-1

PROPRIETARIO(S)
PREFEITURA MUNICIPAL DE CAMPO GRANDE
CNPJ: 03.501.509/0001-06

END: E-MAIL OU TELEFONE DO PROFISSIONAL
perla.larsen@gmail.com
(67) 98176-3500

Restaura Arquitetura

RESTAURA

Assinatura digital: 0b0111772254d00d0d2a2d9c2f0de95bf95b5643810d617974d50a4f40751. Verifique as assinaturas na última página. Juntado em 25/05/2026 12:51:00 por RAQUEL MAHMOUD.

FLOWBEE

6.8. HL-CLIMATIZAÇÃO- RENOVAÇÃO -01-01- REV01

Código do documento: U42H-VNY4-BCTV-KH6A

Autenticação Eletrônica

Valide em https://compras.campogrande.ms.gov.br/flowbee-pub/#/validar/U42H-VNY4-BCTV-KH6A
Ou digite o código: U42H-VNY4-BCTV-KH6A
Assinado em conformidade à Medida Provisória nº 2.200-2/2001 e Lei 14.063/2020.

Assinaturas

Eletrônica

Perla Larsen
CPF: 040*********89
Em: 20/05/2026 15:57