| Lista de materiais - Térreo | |
|---|---|
| **Elétrica** | |
| Acessórios p/ eletrodutos | |
| Arruela zamak | |
| 1" | 3 pç |
| Bucha zamak | |
| 1" | 5 pç |
| Cabeçote p/ Entrada de Energia | |
| 1" | 1 pç |
| Caixa PVC | |
| 4x2" | 110 pç |
| Caixa PVC octogonal | |
| 4"x 4" | 27 pç |
| 4"x 4" | 11 pç |
| Caixa alumínio 4"x2" | |
| 3x4" | 2 pç |
| Caixa de Luz 4"x2" | |
| 4"x 2" | 6 pç |
| Curva 90° aço galvanizado | |
| 1" | 1 pç |
| Fitas | |
| Aço Inox | 4 pç |
| Luva Pressão | |
| 25 mm | 1 pç |
| Luva aço galvan. leve | |
| 1" | 3 pç |
| Placa de identificação da unidade consumidora | |
| ENERGISA | 1 pç |
| Cabo Unipolar (cobre) | |
| Isol.PVC - 450/750V (ref. Pirastic Ecoplus BWF Flexível) | |
| 1.5 mm² - Amarelo | 191.05 m |
| 1.5 mm² - Azul claro | 158.9 m |
| 1.5 mm² - Preto | 2 m |
| 1.5 mm² - Verde | 0.5 m |
| 1.5 mm² - Verde-amarelo | 96.95 m |
| 1.5 mm² - Vermelho | 158.35 m |
| 10 mm² - Azul claro | 40.6 m |
| 10 mm² - Preto | 26.2 m |
| 10 mm² - Verde-amarelo | 40.6 m |
| 10 mm² - Vermelho | 14.4 m |
| 2.5 mm² - Azul claro | 195.45 m |
| 2.5 mm² - Branco | 90.1 m |
| 2.5 mm² - Verde-amarelo | 89.8 m |
| 2.5 mm² - Vermelho | 105.35 m |
| 4 mm² - Azul claro | 75.9 m |
| 4 mm² - Verde-amarelo | 75.9 m |
| 4 mm² - Vermelho | 75.9 m |
| 6 mm² - Azul claro | 102.75 m |
| 6 mm² - Branco | 102.75 m |
| 6 mm² - Verde-amarelo | 75.55 m |
| Caixa de passagem - embutir | |
| Alvenaria | |
| 300x300x300mm | 2 pç |
| Tampa 300x300x50mm | 2 pç |
| Dispositivo Elétrico - embutido | |
| Placa 2x4" | |
| Interruptor paralelo - 1 tecla | 4 pç |
| Interruptor simples - 1 tecla | 18 pç |
| Placa c/ furo | 10 pç |
| Placa p/ 1 função | 78 pç |
| Tomada hexagonal (NBR 14136) 2P+T 10A | 2 pç |
| S/ placa | |
| Tomada hexagonal (NBR 14136) 2P+T 10A | 74 pç |
| Tomada hexagonal (NBR 14136) 2P+T 20A | 4 pç |
| Dispositivo de Comando | |
| Relé fotoelétrico | |
| 220V - 1000W c/ fotocélula | 1 pç |
| Dispositivo de Proteção | |
| Disjuntor Unipolar Termomagnético - norma DIN (Curva C) | |
| 10 A - 3 kA | 6 pç |
| 16 A - 3 kA | 1 pç |
| 20 A - 3 kA | 2 pç |
| 25 A - 3 kA | 1 pç |
| 32 A - 3 kA | 1 pç |
| 40 A - 3 kA | 2 pç |
| Disjuntor tetrapolar DR (3fases/neutro - In 30mA) (380/220 V) - DIN (Curva C) | |
| 63 A - 10 kA | 1 pç |
| Dispositivo de proteção contra surto | |
| 275 V - 80 KA | 8 pç |
| Interruptor bipolar DR (fase/neutro - In 30mA) - DIN | |
| 25 A | 3 pç |
| Eletroduto PVC flexível | |
| Eletroduto leve | |
| 1" | 36.2 m |
| 3/4" | 499.65 m |
| Eletroduto pesado | |
| 1.1/2" | 28.9 m |
| Material p/ entrada serviço | |
| Caixa de passagem concreto/alvenaria | |
| CP01 | 2 pç |
| Isolador roldana | |
| 76x79mm | 2 pç |
| Poste concreto armado | |
| Comprimento 7,5m | 1 pç |
| Tubo aço galv. vara 6,0m | |
| 1" | 2 pç |
| Quadro de medição - CELESC | |
| Unidade consumidora individual - embutir | |
| Caixa polifásica em policarbonato leitura pela calçada - LCPQP | 1 pç |
| Quadro distrib. chapa pintada - embutir | |
| Barr. trif., disj geral, compacto - DIN (Ref. Moratori) | |
| Cap. 30 disj. unip. - In barr. 100 A | 1 pç |

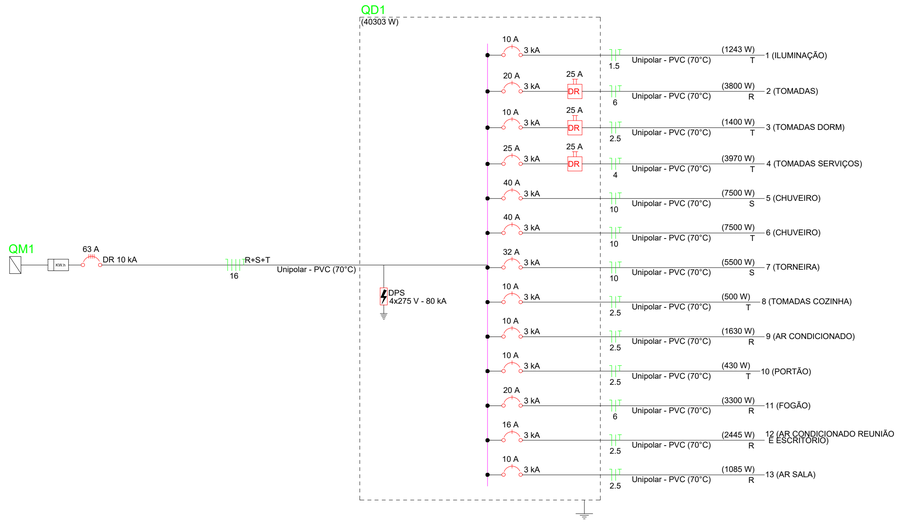


Ana Paula de Pereira
Engenheira Civil
CREA: 11.079-D/AM

CLASSE DO CONCRETO → FCK: 25 MPA

FATOR ÁGUA/CIMENTO → A/C: 0,60

- O Projeto Estutural foi elaborado em rigorosa obediência à norma NBR 6118:2023
- Segundo a NBR 6118 e localização da obra, adotamos como critérios de projeto:
  - Classe de agresividade ambiental: II (MODERADA)

  - Máximo fator Água/Cimento para o concreto: 0,60

  - Tipo de controle de execução da obra: RIGOROSO
    (Controle RIGOROSO exige que os cobrimentos nominais das armações não poderão sofrer variações superiores à 5 mm.

  - COBRIMENTOS nominais a serem adotados para as armações:

  LAJES:2.5 cm VIGAS:3.0 cm PILARES:3.0 cm FUNDAÇÕES:3.0 cm

Quadro de Cargas (QD1) - Térreo

| Circuito | Descrição | Esquema | Método de inst. | Tensão (V) | Iluminação (W) 24 | Iluminação (W) 35 | Tomadas (W) 0 | 100 | 180 | 250 | 690 | 815 | 1085 | 1630 | 3300 | 5500 | 7500 | | Pot. total. (VA) | Pot. total. (W) | Fases | Pot. - R (W) | Pot. - S (W) | Pot. - T (W) | FCT | FCA | In' (A) | Ip (A) | Seção (mm²) | Ic (A) | Icc (kA) | Disj (A) | dV parc (%) | dV total (%) | Status |
|---|---|---|---|---|---|---|---|---|---|---|---|---|---|---|---|---|---|---|---|---|---|---|---|---|---|---|---|---|---|---|---|---|---|---|---|
| 1 | ILUMINAÇÃO | F+N+T | B1 | 220 V | 27 | 17 | | | | | | | | | | | | | 1243 | 1243 | T | | | 1243 | 1.00 | 0.60 | 3.3 | 5.7 | 1.5 | 17.5 | 3 | 10 | 0.42 | 0.42 | OK |
| 2 | TOMADAS | F+N+T | B1 | 220 V | | | | 38 | | | | | | | | | | | 4222 | 3800 | R | 3800 | | | 1.00 | 0.60 | 12.6 | 19.2 | 6 | 41.0 | 3 | 20 | 0.23 | 0.23 | OK |
| 3 | TOMADAS DORM | F+N+T | B1 | 220 V | | | | 14 | | | | | | | | | | | 1556 | 1400 | T | | | 1400 | 1.00 | 0.80 | 8.2 | 7.1 | 2.5 | 24.0 | 3 | 10 | 0.35 | 0.35 | OK |
| 4 | TOMADAS SERVIÇOS | F+N+T | B1 | 220 V | | | 2 | 19 | | | 3 | | | | | | | | 4411 | 3970 | T | | | 3970 | 1.00 | 1.00 | 20.1 | 20.1 | 4 | 32.0 | 3 | 25 | 0.85 | 0.85 | OK |
| 5 | CHUVEIRO | F+N+T | B1 | 220 V | | | | | | | | | | | | | | 1 | 7500 | 7500 | S | | 7500 | | 1.00 | 0.80 | 42.6 | 34.1 | 10 | 57.0 | 3 | 40 | 0.34 | 0.34 | OK |
| 6 | CHUVEIRO | F+N+T | B1 | 220 V | | | | | | | | | | | | | | 1 | 7500 | 7500 | T | | | 7500 | 1.00 | 0.80 | 42.6 | 34.1 | 10 | 57.0 | 3 | 40 | 0.79 | 0.79 | OK |
| 7 | TORNEIRA | F+N+T | B1 | 220 V | | | | | | | | | | | | 1 | | | 6111 | 5500 | S | | 5500 | | 1.00 | 0.60 | 46.3 | 27.8 | 10 | 57.0 | 3 | 32 | 0.90 | 0.90 | OK |
| 8 | TOMADAS COZINHA | F+N+T | B1 | 220 V | | | | 5 | | | | | | | | | | | 556 | 500 | T | | | 500 | 1.00 | 0.60 | 4.2 | 2.5 | 2.5 | 24.0 | 3 | 10 | 0.26 | 0.26 | OK |
| 9 | AR CONDICIONADO | F+N+T | B1 | 220 V | | | | | | | | 2 | | | | | | | 1811 | 1630 | R | 1630 | | | 1.00 | 0.60 | 13.7 | 8.2 | 2.5 | 24.0 | 3 | 10 | 0.46 | 0.46 | OK |
| 10 | PORTÃO | F+N+T | B1 | 220 V | | | | | 1 | 1 | | | | | | | | | 1226 | 430 | T | | | 430 | 1.00 | 1.00 | 3.1 | 5.6 | 2.5 | 24.0 | 3 | 10 | 0.24 | 0.24 | OK |
| 11 | FOGÃO | F+N+T | B1 | 220 V | | | | | | | | | | | 1 | | | | 3667 | 3300 | R | 3300 | | | 1.00 | 0.60 | 27.8 | 16.7 | 6 | 41.0 | 3 | 20 | 0.85 | 0.85 | OK |
| 12 | AR CONDICIONADO REUNIÃO E ESCRITÓRIO | F+N+T | B1 | 220 V | | | | | | | | 1 | | 1 | | | | | 2717 | 2445 | R | 2445 | | | 1.00 | 0.70 | 11.8 | 12.3 | 2.5 | 24.0 | 3 | 16 | 0.63 | 0.63 | OK |
| 13 | AR SALA | F+N+T | B1 | 220 V | | | | | | | | | 1 | | | | | | 1206 | 1085 | R | 1085 | | | 1.00 | 0.60 | 9.1 | 5.5 | 2.5 | 24.0 | 3 | 10 | 0.48 | 0.48 | OK |
| TOTAL | | | | | 27 | 17 | 2 | 76 | 1 | 1 | 3 | 3 | 1 | 1 | 1 | 1 | 2 | | 43724 | 40303 | R+S+T | 12260 | 13000 | 15043 | | | | | | | | | | | |

PREFEITURA DE MANICORÉ
TRABALHO E TRANSFORMAÇÃO

| | | | |
|---|---|---|---|
| ANO: 2026 | PLANTA BAIXA COBERTURA, DIAGRAMA UNIFILAR | FOLHA: 02/03 | MODIFICAÇÕES: A, B |
| | CONVENIENTE: PREFEITURA MUNICIPAL DE MANICORÉ - AM | | |
| TITULO: IMPLANTAÇÃO | LOCAL: MANICORÉ | | C |
| OBRA: CONSTRUÇÃO DA BASE SAMU - 192 | | ÁREAS: | D, E, F |
| AUTOR: | CREA: | DATA: | G |
| PREFEITO MUNICIPAL: LÚCIO FLÁVIO DO ROSÁRIO | | DIM: | H |
| DESENHO: | CAD: | ESCALA: INDICADA | I |