ANEXO I-A – 1A1-PROJETOS/PLANTAS

(PROJETO DE DRENAGEM)

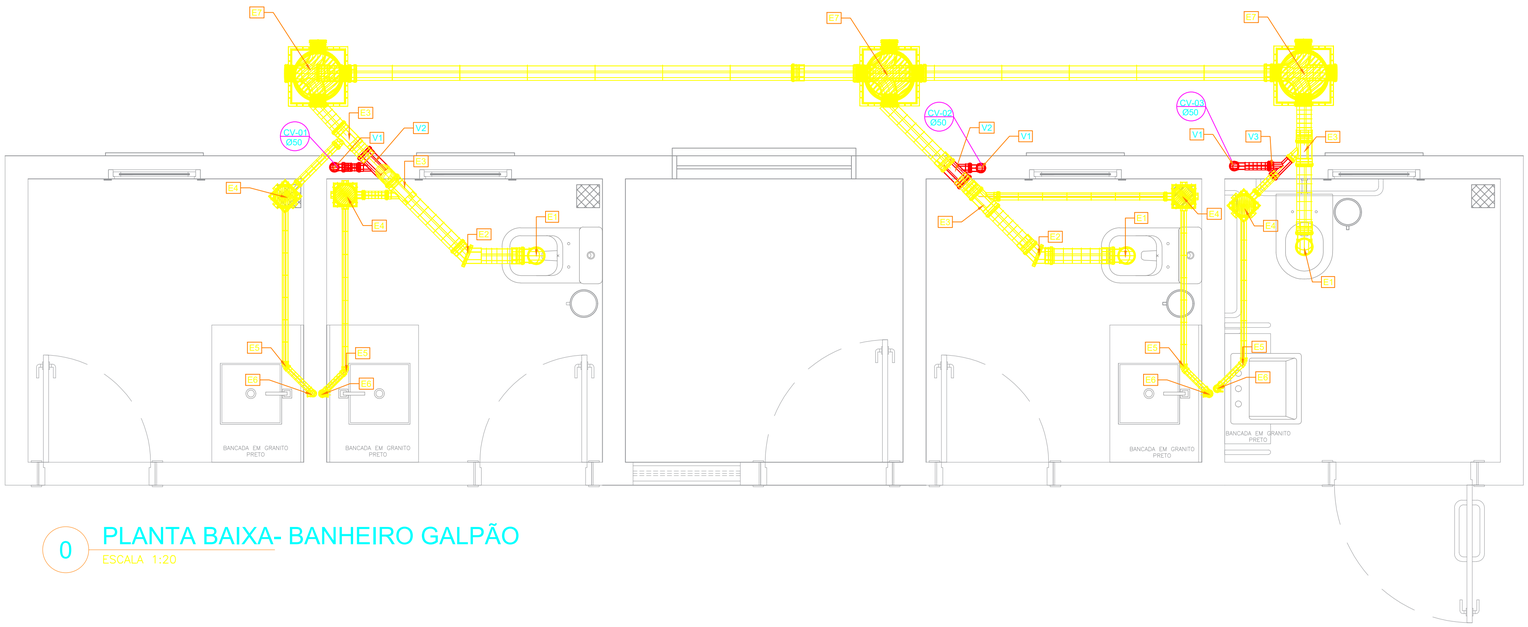

0 PLANTA BAIXA- BANHEIRO GALPÃO

ESCALA 1:20

	Legenda de peças	
E1	PVC Esgoto	
	Anel de borracha	
	100 mm- 4"	3 pç
	Joelho 90	
	100 mm	3 pç
	Vedação p/ saída de vaso sanitário	
	100 mm	3 pç
E2	PVC Esgoto	
	Curva 45 curta	
	100 mm	
E3	PVC Esgoto	
E4	PVC ACESSÓRIOS	
	Caixa sifonada	
	150x150x50	4 pç
	PVC Esgoto	
	Anel de borracha	
	50 mm- 2"	4 pç
E5	PVC Esgoto	
	Curva 90 curta	
	40 mm	4 pç
E6	PVC ACESSÓRIOS	
	Sifão de copo p/ pia e lavatório	
	1" - 1.1/2"	4 pç
	Válvula p/ lavatório	
	1"	4 pç
	PVC Esgoto	
	Curva 90 curta	
	40 mm	4 pç
	Joelho 90 C/ anel p/ esgoto secundário	
	40 mm	4 pç

	Legenda de peças	
V1	PVC Esgoto	
	Anel de borracha	
	50 mm- 2"	3 pç
	Joelho 90	
	50 mm	3 pç
V2	PVC Esgoto	
	Anel de borracha	
	100 mm- 4"	2 pç
	50 mm- 2"	2 pç
V3	PVC Esgoto	
	Anel de borracha	
	50 mm- 2"	1 pç
	PVC Esgoto	

Legenda de condutos	
	ESGOTO
	VENTILAÇÃO

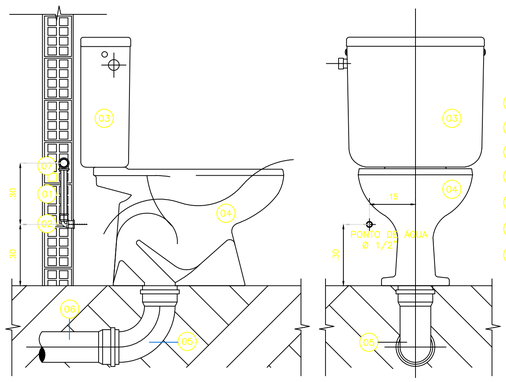

ESPECIFICAÇÃO

01 TUBO DE PVC –JS – Ø 20mm
02 JOELHO 90° PVC SOLDÁVEL E COM ROSCA – Ø 20mm x 1/2"
03 CAIXA DE DESCARGA ACOPLADA
04 BACIA SANITÁRIA PARA CAIXA ACOPLADA
05 Joelho 90° PVC–JS PARA ESGOTO PRIMÁRIO – Ø 100mm
06 TUBO PARA ESGOTO PRIMÁRIO – Ø 100mm
07 TÊ DE REDUÇÃO 90° SOLDÁVEL – PVC Ø 25 x 20mm

1 DET. V.S. COM CX. ACOPLADA

ESCALA: SEM ESCALA

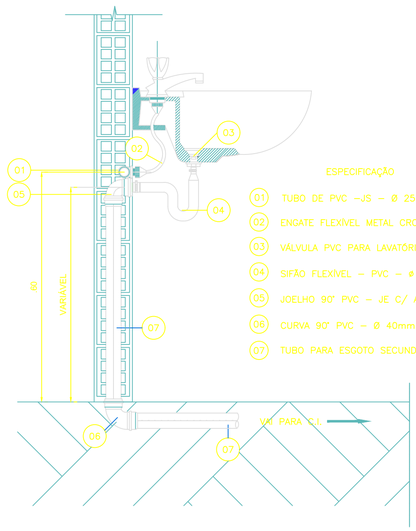

ESPECIFICAÇÃO

01 TUBO DE PVC –JS – Ø 25mm
02 ENGATE FLEXÍVEL METAL CROMADO Ø ½
03 VÁLVULA PVC PARA LAVATÓRIO – 1" x 2 3/8"
04 SIFÃO FLEXÍVEL – PVC – ø 40 mm.
05 JOELHO 90° PVC – JE C/ ANEL DE BORRACHA– Ø 40mm
06 CURVA 90° PVC – Ø 40mm
07 TUBO PARA ESGOTO SECUNDÁRIO – Ø 40mm

2 DET LAVATÓRIO

ESCALA: SEM ESCALA

ELABORAÇÃO/SUPERVISÃO TÉCNICA:

ANA FLÁVIA A. QUARESMA
ENGENHEIRA CIVIL
CREA-PA:151.221.169-9
PORTARIA Nº 0019/2025 -SEMAT

LETÍCIA K. R. RODRIGUES
ENGª CIVIL
CREA-PA:151.863.105-3
PORTARIA Nº 0060/2025 -SEMAT

PREFEITURA DE BARCARENA

PREFEITURA MUNICIPAL DE BARCARENA

SECRETARIA MUNICIPAL DE INFRAESTRUTURA E DESENVOLVIMENTO URBANO - SEMDUR
DEPARTAMENTO DE ENGENHARIA

PROJETO/OBJETO/LOCALIZAÇÃO
PROJETO DE ESGOTO SANITÁRIO
CONSTRUÇÃO DE UM CAMPO DE FUTEBOL NA VILA DE SÃO FRANCISCO, INCLUÍNDO A URBANIZAÇÃO E INFRAESTRUTURA E INSTALAÇÃO DE EQUIPAMENTOS URBANOS
END: BAIRRO SÃO FRANCISCO, BARCARENA-PA

PROCESSO: 019/2026

CONTEÚDO:
GALPÃO DE EVENTOS
PLANTA BAIXA E DETALHES DO BANHEIRO

FOLHA 01 / 02

A. TERRENO:	A. CONSTRUIR:	A. AMPLIAR:	A. TOTAL:	FASE DO PROJETO:
				EXECUTIVO

DATA:	ESCALA:	REVISÃO:	DESENHO:
JUNHO/2026	INDICADA	REV. 00	LETÍCIA RODRIGUES

(A1)

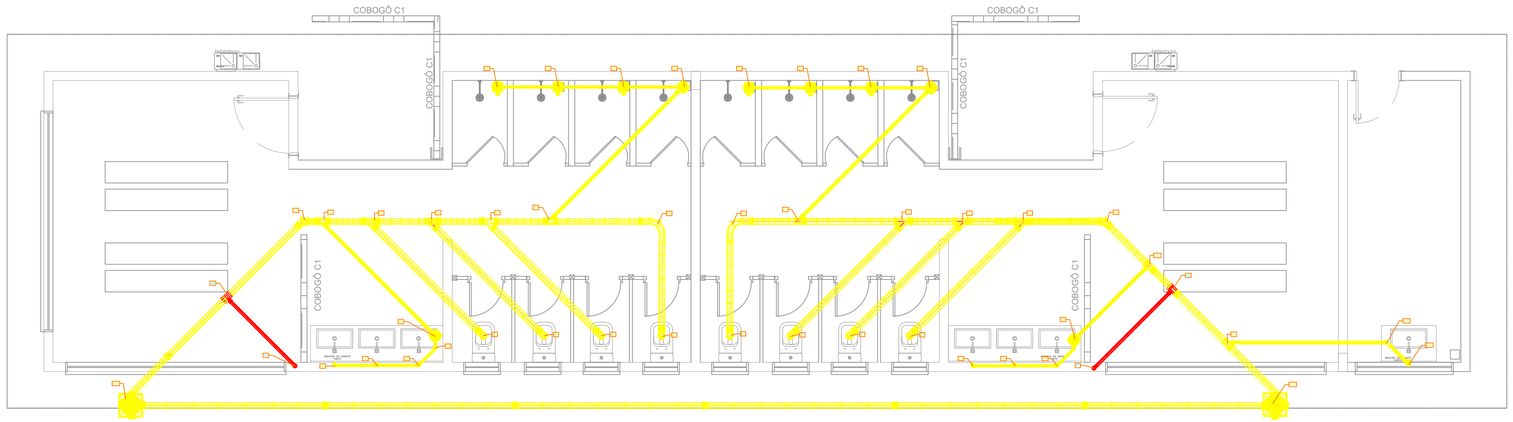

0 PLANTA BAIXA - VESTIÁRIOS
ESCALA 1:50

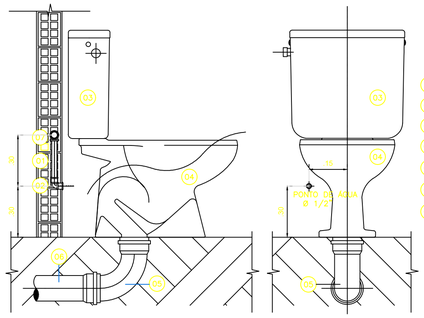

ESPECIFICAÇÃO

01 TUBO DE PVC –JS – Ø 20mm
02 JOELHO 90° PVC SOLDÁVEL E COM ROSCA – Ø 20mm x 1/2"
03 CAIXA DE DESCARGA ACOPLADA
04 BACIA SANITÁRIA PARA CAIXA ACOPLADA
05 Joelho 90° PVC–JS PARA ESGOTO PRIMÁRIO – Ø 100mm
06 TUBO PARA ESGOTO PRIMÁRIO – Ø 100mm
07 TÊ DE REDUÇÃO 90° SOLDÁVEL – PVC Ø 25 x 20mm

1 DET. V.S. COM CX. ACOPLADA
ESCALA: SEM ESCALA

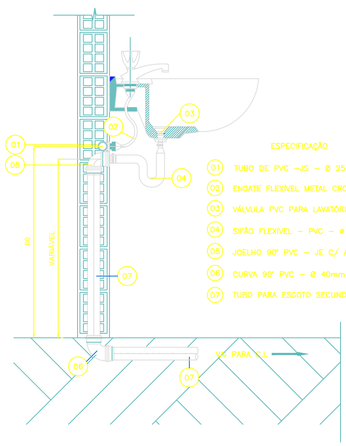

ESPECIFICAÇÃO

01 TUBO DE PVC –JS – Ø 25mm
02 ENGATE FLEXÍVEL METAL CROMADO Ø ½
03 VÁLVULA PVC PARA LAVATÓRIO – 1" x 2 3/8"
04 SIFÃO FLEXÍVEL – PVC – ø 40 mm.
05 JOELHO 90° PVC – JE C/ ANEL DE BORRACHA– Ø 40mm
06 CURVA 90° PVC – Ø 40mm
07 TUBO PARA ESGOTO SECUNDÁRIO – Ø 40mm

2 DET LAVATÓRIO
ESCALA: SEM ESCALA

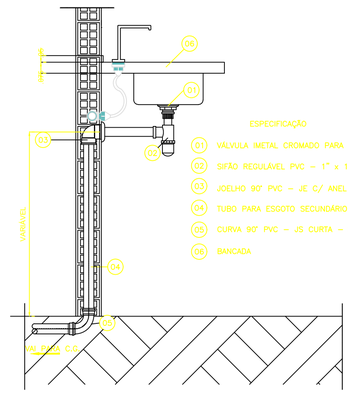

ESPECIFICAÇÃO

01 VÁLVULA IMETAL CROMADO PARA PIA – 1" x 2 3/8"
02 SIFÃO REGULÁVEL PVC – 1" x 1 1/2"
03 JOELHO 90° PVC – JE C/ ANEL DE BORRACHA– Ø 50mm
04 TUBO PARA ESGOTO SECUNDÁRIO – Ø 50mm
05 CURVA 90° PVC – JS CURTA – Ø 50mm
06 BANCADA

2 DET. PIA
ESCALA: SEM ESCALA

Legenda de peças		
E1	PVC Esgoto	
	Anel de borracha	
	100 mm- 4"	8 pç
	Joelho 90	
	100 mm	8 pç
	Vedação p/ saída de vaso sanitário	
	100 mm	8 pç
E2	PVC Esgoto	
E3	PVC Esgoto	
E4	PVC Esgoto	
	Curva 45 curta	
	100 mm	
E5	PVC Esgoto	
	Curva 90 longa	
	100 mm	2 pç
E6	PVC ACESSÓRIOS	
	Sifão de copo p/ pia e lavatório	
	1" - 1.1/2"	4 pç
	Válvula p/ lavatório	
	1"	4 pç
	PVC Esgoto	
	Curva 90 curta	
	40 mm	4 pç
	Joelho 90 C/ anel p/ esgoto secundário	
	40 mm	4 pç
E7	PVC ACESSÓRIOS	
	Sifão de copo p/ pia e lavatório	
	1" - 1.1/2"	2 pç
	Válvula p/ lavatório	
	1"	2 pç
	PVC Esgoto	
	Curva 90 curta	
	40 mm	2 pç
	Tê p/ esgoto secundário	
	40 mm	2 pç

E8	PVC ACESSÓRIOS	
	Caixa sifonada	
	150x150x50	4 pç
	PVC Esgoto	
	Anel de borracha	
	50 mm- 2"	4 pç
E9	PVC ACESSÓRIOS	
	Ralo seco	
	100x100x40	6 pç
E10	PVC ACESSÓRIOS	
	Sifão de copo p/ pia e lavatório	
	1" - 2"	1 pç
	Válvula p/ lavatório	
	1"	1 pç
	PVC Esgoto	
	Anel de borracha	
	50 mm - 2"	2 pç
	Joelho 90	
	50mm	2 pç
	Tubo rígido c/ ponta lisa	
	50mm - 2"	0.60 m
E11	PVC Esgoto	
	Joelho 45	
	50 mm	1 pç

Legenda de peças		
V1	PVC Esgoto	
	Anel de borracha	
	50 mm- 2"	2 pç
	Joelho 90	
	50 mm	2 pç
V2	PVC Esgoto	
	Anel de borracha	
	100 mm- 4"	2 pç
	50 mm- 2"	2 pç

Legenda de condutos	
	ESGOTO
	VENTILAÇÃO

ELABORAÇÃO/SUPERVISÃO TÉCNICA:

ANA FLÁVIA A. QUARESMA
ENGENHEIRA CIVIL
CREA-PA:151.221.169-9
PORTARIA Nº 0019/2025 -SEMAT

LETÍCIA K. R. RODRIGUES
ENGº CIVIL
CREA-PA:151.863.105-3
PORTARIA Nº 0060/2025 -SEMAT

PREFEITURA DE BARCARENA

PREFEITURA MUNICIPAL DE BARCARENA

SECRETARIA MUNICIPAL DE INFRAESTRUTURA E DESENVOLVIMENTO URBANO - SEMDUR
DEPARTAMENTO DE ENGENHARIA

PROJETO/OBJETO/LOCALIZAÇÃO
PROJETO DE ESGOTO SANITÁRIO
CONSTRUÇÃO DE UM CAMPO DE FUTEBOL NA VILA DE SÃO FRANCISCO, INCLUÍNDO A URBANIZAÇÃO E INFRAESTRUTURA E INSTALAÇÃO DE EQUIPAMENTOS URBANOS
END: BAIRRO SÃO FRANCISCO, BARCARENA-PA

PROCESSO: 019/2026

CONTEÚDO:
VESTIARIO
PLANTA BAIXA E DETALHES

FOLHA 02 / 02

A. TERRENO:	A. CONSTRUIR:	A. AMPLIAR:	A. TOTAL:	FASE DO PROJETO:
				EXECUTIVO

DATA:	ESCALA:	REVISÃO:	DESENHO:
JUNHO/2026	INDICADA	REV. 00	LETÍCIA RODRIGUES

(A1)