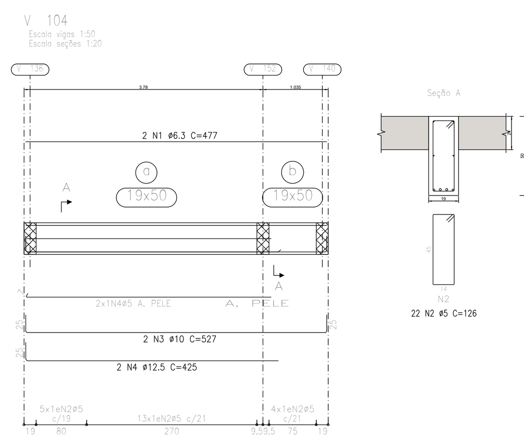

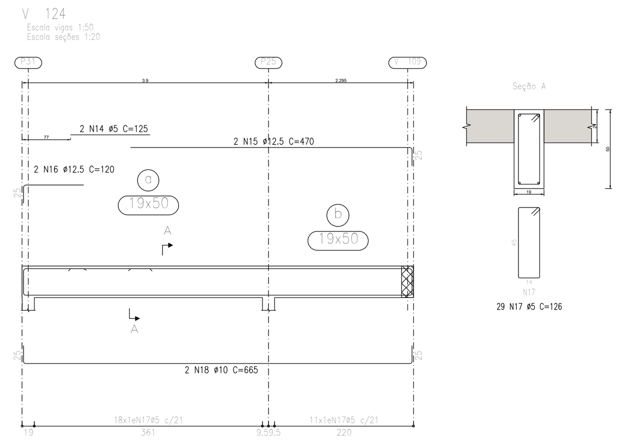

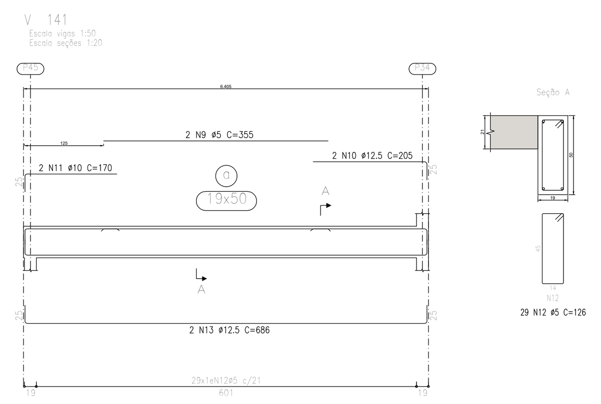

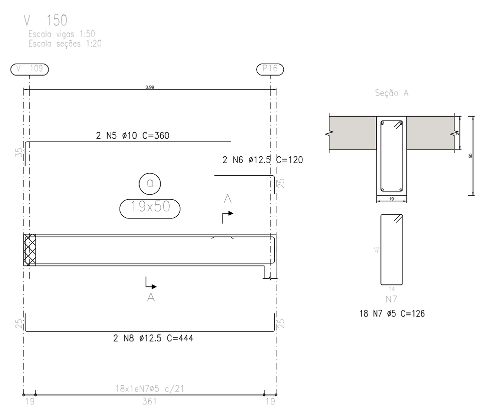

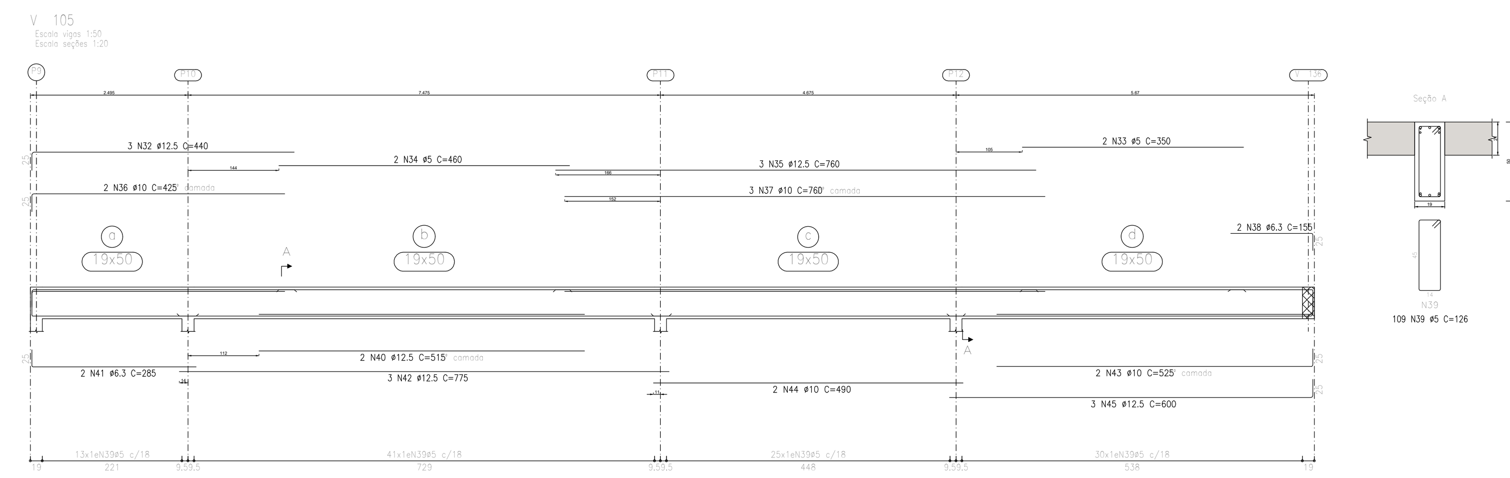

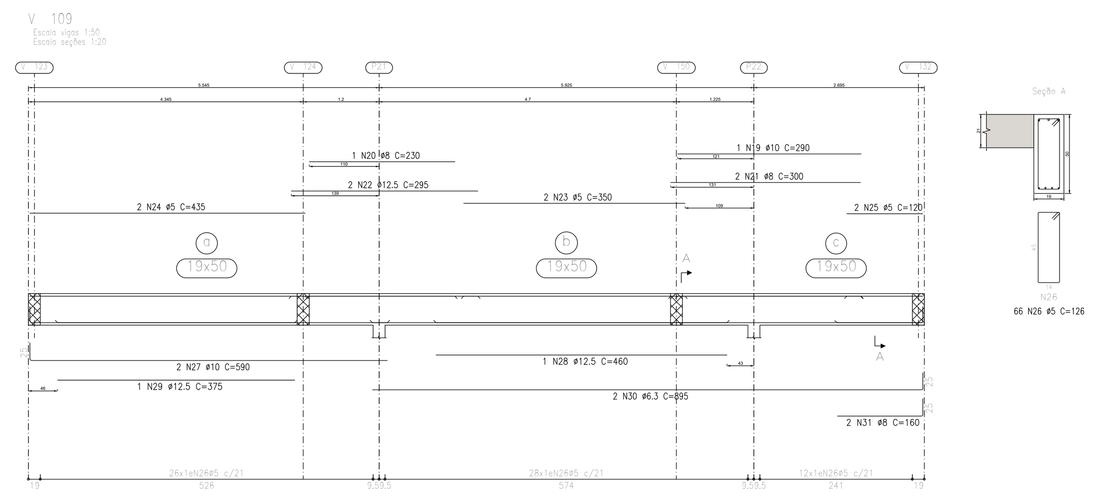

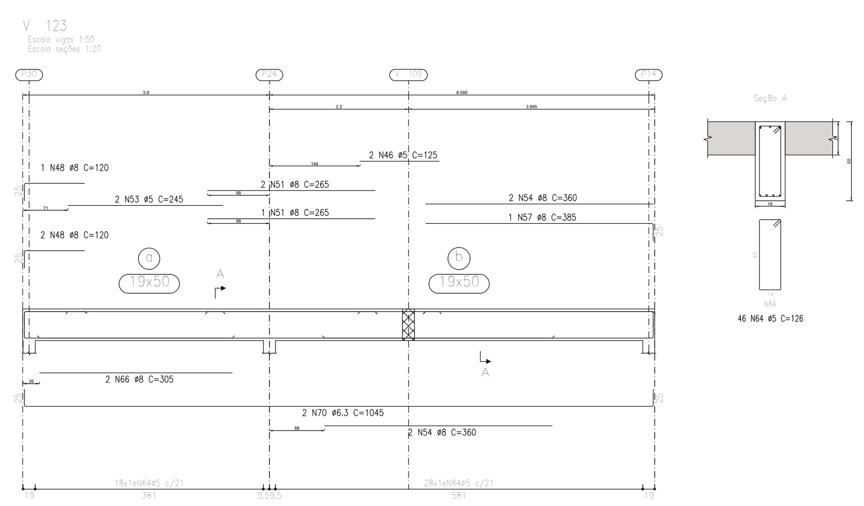

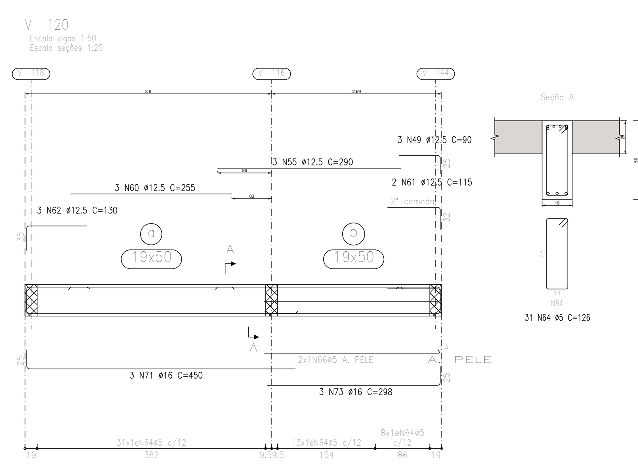

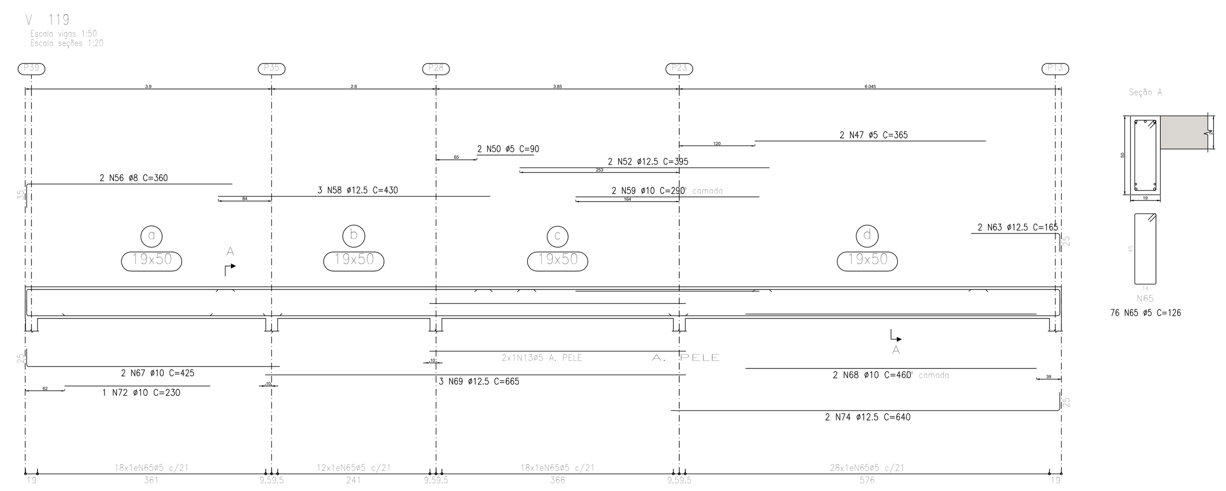

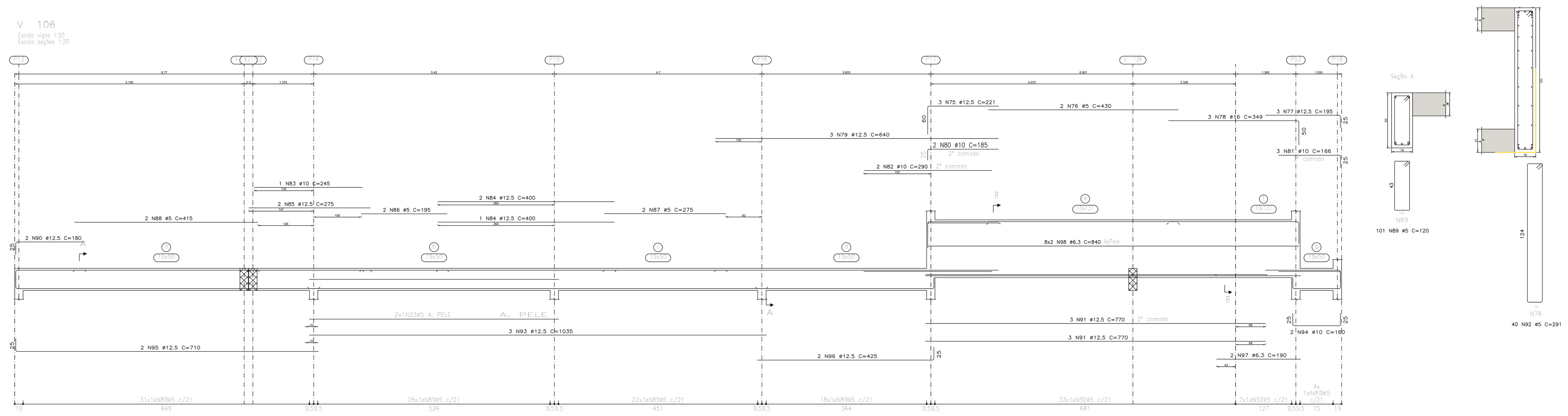

Elemento	Pos.	Bit.	Q.	Dob. (cm)	Reta (cm)	Dob. (cm)	Comp. (cm)	Total (cm)	CA−50A (kg)	CA−60B (kg)
V 104	1	ø6.3	2		477		477	954	2.36	
	2	ø5	22	80	46	7	126	2772		4.35
	3	ø10	2	25	477	25	527	1054	6.62	
	4	ø12.5	2	25	400		425	850	8.34	
								Total:	17.32	4.35
V 124	14	ø5	2		125		125	250		0.39
	15	ø12.5	2	25	445		470	940	9.22	
	16	ø12.5	2	25	95		120	240	2.36	
	17	ø5	29	80	46	7	126	3654		5.74
	18	ø10	2	25	615	25	665	1330	8.35	
								Total:	19.93	6.13
V 141	9	ø5	2		355		355	710		1.11
	10	ø12.5	2	25	180		205	410	4.02	
	11	ø10	2	25	145		170	340	2.14	
	12	ø5	29	80	46	7	126	3654		5.74
	13	ø12.5	2	25	636	25	686	1372	13.46	
								Total:	19.62	6.85
V 150	5	ø10	2	35	325		360	720	4.52	
	6	ø12.5	2	25	95		120	240	2.36	
	7	ø5	18	80	46	7	126	2268		3.56
	8	ø12.5	2	25	394	25	444	888	8.71	
								Total:	15.59	3.56
V 105	32	ø12.5	3	25	415		440	1320	12.95	
	33	ø5	2		350		350	700		1.10
	34	ø5	2		460		460	920		1.44
	35	ø12.5	3		760		760	2280	22.37	
	36	ø10	2	25	400		425	850	5.34	
	37	ø10	3		760		760	2280	14.32	
	38	ø6.3	2	25	130		155	310	0.77	
	39	ø5	109	80	46	7	126	13734		21.56
	40	ø12.5	2		515		515	1030	10.11	
	41	ø6.3	2	25	260		285	570	1.41	
	42	ø12.5	3		775		775	2325	22.81	
	43	ø10	2	25	500		525	1050	6.59	
	44	ø10	2		490		490	980	6.15	
	45	ø12.5	3	25	575		600	1800	17.66	
								Total:	120.49	24.11
V 109	19	ø10	1		290		290	290	1.82	
	20	ø8	1		230		230	230	0.90	
	21	ø8	2		300		300	600	2.36	
	22	ø12.5	2		295		295	590	5.79	
	23	ø5	2		350		350	700		1.10
	24	ø5	2		435		435	870		1.37
	25	ø5	2		120		120	240		0.38
	26	ø5	66	79	45	7	126	8316		13.06
	27	ø10	2	25	565		590	1180	7.41	
	28	ø12.5	1		460		460	460	4.51	
	29	ø12.5	1		375		375	375	3.68	
	30	ø6.3	2	25	870		895	1790	4.43	
	31	ø8	2	25	135		160	320	1.26	
								Total:	32.15	15.90
V 123	46	ø5	2		125		125	250		0.39
	48	ø8	3	25	95		120	360	1.41	
	51	ø8	3		265		265	795	3.12	
	53	ø5	2		245		245	490		0.77
	54	ø8	4		360		360	1440	5.65	
	57	ø8	1	25	360		385	385	1.51	
	64	ø5	46	79	45	7	126	5796		9.10
	66	ø8	2		305		305	610	2.39	
	70	ø6.3	2	25	995	25	1045	2090	5.17	
								Total:	19.26	10.26
V 120	49	ø12.5	3	25	65		90	270	2.65	
	55	ø12.5	3		290		290	870	8.54	
	60	ø12.5	3		255		255	765	7.51	
	61	ø12.5	2	32	83		115	230	2.26	
	62	ø12.5	3	35	95		130	390	3.83	
	64	ø5	31	23	45	65	126	3906		6.13
	71	ø16	3	25	425		450	1350	21.20	
	73	ø16	3	25	273		298	894	14.04	
								Total:	60.01	6.13
V 119	47	ø5	2		365		365	730		1.15
	50	ø5	2		90		90	180		0.28
	52	ø12.5	2		395		395	790	7.75	
	56	ø8	2	35	325		360	720	2.83	
	58	ø12.5	3		430		430	1290	12.66	
	59	ø10	2		290		290	580	3.64	
	63	ø12.5	2	25	140		165	330	3.24	
	65	ø5	76	80	46	7	126	9576		15.03
	67	ø10	2	25	400		425	850	5.34	
	68	ø10	2		460		460	920	5.78	
	69	ø12.5	3		665		665	1995	19.58	
	72	ø10	1		230		230	230	1.44	
	74	ø12.5	2	25	615		640	1280	12.56	
								Total:	74.81	16.46
V 106	75	ø12.5	3	60	160		221	663	6.51	
	76	ø5	2		430		430	860		1.35
	77	ø12.5	3	25	170		195	585	5.74	
	78	ø16	3	50	295		349	1047	16.44	
	79	ø12.5	3		640		640	1920	18.84	
	80	ø10	2				185	370	2.32	
	81	ø10	3	25	140		166	498	3.13	
	82	ø10	2		290		290	580	3.64	
	83	ø10	1		245		245	245	1.54	
	84	ø12.5	3		400		400	1200	11.78	
	85	ø12.5	2		275		275	550	5.40	
	86	ø5	2		195		195	390		0.61
	87	ø5	2		275		275	550		0.86
	88	ø5	2		415		415	830		1.30
	89	ø5	101	78	46	7	120	12120		19.03
	90	ø12.5	2	25	155		180	360	3.53	
	91	ø12.5	6		770		770	4620	45.33	
	92	ø5	40	160	126	7	291	11640		18.27
	93	ø12.5	3		1035		1035	3105	30.47	
	94	ø10	2	25	108	25	160	320	2.01	
	95	ø12.5	2	25	685		710	1420	13.93	
	96	ø12.5	2	25	400		425	850	8.34	
	97	ø6.3	2		190		190	380	0.94	
	98	ø6.3	16		840		840	13440	33.23	
								Total:	213.12	41.43
								ø5:	0.00	135.19
								ø6.3:	48.30	0.00
								ø8:	21.43	0.00
								ø10:	92.11	0.00
								ø12.5:	378.79	0.00
								ø16:	51.67	0.00
								TOTAL:	592.30	135.19

NOTAS GERAIS

1– MATERIAIS:

CONCRETO: C30 (30MPa) RELAÇÃO A/C ≤ 0,55
CONSUMO DE CIMENTO ≥ 320kg/m³
AÇO: CA–50A (500MPa)

2– CONVENÇÕES:

- PILARES QUE NASCEM
- PILARES QUE CONTINUAM
- PILARES QUE MORREM

3– DIMENSÕES:

COTAS EM CENTÍMETROS E NÍVEIS EM METROS (EXCETO ONDE INDICADO)

NOTA:

ASSINATURA: RESPONSÁVEL LEGAL

gov.br Documento assinado digitalmente
MILENA CRISTINA TEIXEIRA ROSAS
Data: 28/10/2025 09:20:11-0300
Verifique em https://validar.iti.gov.br

ASSINATURAS: PROJETO - RESPONSÁVEL TÉCNICO

REVISÃO
REV_05
REV_04
REV_03
REV_02
REV_01
REV_00 - AGO/2025 - EMISSÃO INICIAL

ASSINATURA: APROVAÇÃO

SESAB - SECRETARIA DA SAÚDE DO ESTADO DA BAHIA
CEIRF - COORDENAÇÃO EXECUTIVA DE INFRAESTUTURA DA REDE FÍSICA DA SESAB
CAS - COORDENAÇÃO DE ARQUITETURA EM SAÚDE

GOVERNO DO ESTADO BAHIA SECRETARIA DA SAÚDE

EAS: UCT - UNIDADE DE COLETA E TRANSFUSÃO

PROJETO:
PROJETO ESTRUTURAL

ENDEREÇO: RUA MANOEL FERNANDES DOS SANTOS S/N BRUMADO-BA

ETAPA PROJETO:
PROJETO EXECUTIVO ESTRUTURAL

RESPONSÁVEL TÉCNICO: MILENA CRISTINA TEIXEIRA ROSAS | CREA Nº:53.735-BA

PLANTA:
ARMAÇÃO VIGAS COB 1-3

ESCALA: 1/50

DATA: OUTUBRO/2025

FOLHA:
11/14

ESTE PROJETO SÓ PODERÁ SER UTILIZADO PELO CLIENTE UMA VEZ, OU DE ACORDO COM AS REPETIÇÕES PREVISTAS EM CONTRATO OU PROPOSTA.