PROJETO MOBILIÁRIO PARA CÂMARA MUNICIPAL DE PAROBÉ

Endereço: Avenida das Nações, 126, Centro, Parobé-RS

CNPJ 07.531.328/0001-83

Autor do Projeto: Luana Foscarini / (51) 98479-7379/ email: luanafoscarini.arq@gmail.com

Ambiente: Plenário | **Escala:** 1/75

Planta baixa com identificação do mobiliário

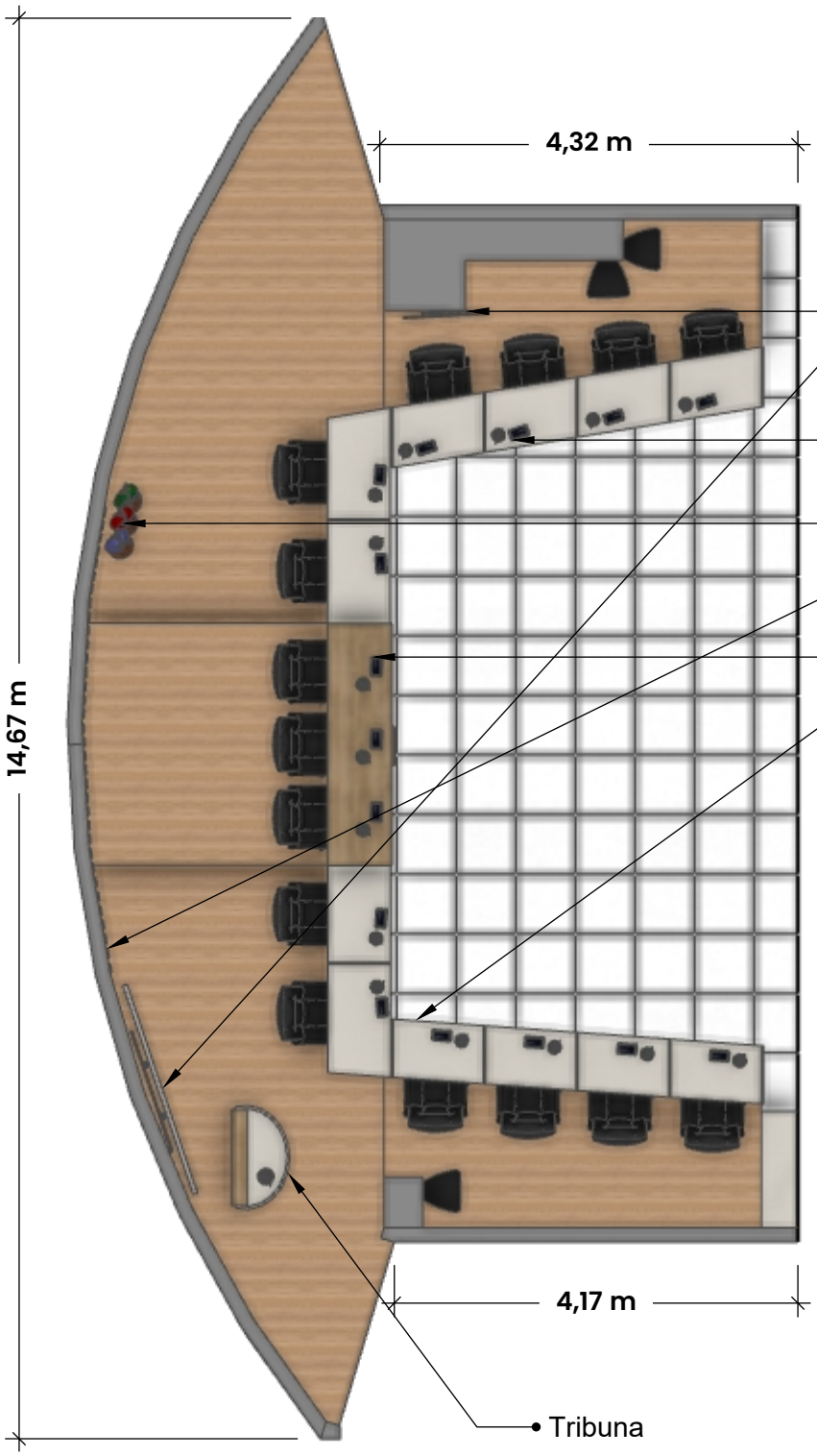

1. Identificação marcenaria sob medida com detalhamento:
Painel Curvo
Tribuna
Bancada Presidente
Bancada de Vereadores 01
Bancada de Vereadores 02

02. Identificação dos itens que serão comprados novos:
Televisão de 98"
Televisão de 32"
Cadeiras Vereadores
Cadeira Presidente
Suporte Bandeiras

Ambiente: Plenário | **Marcenaria sob medida:** Bancada do Presidente

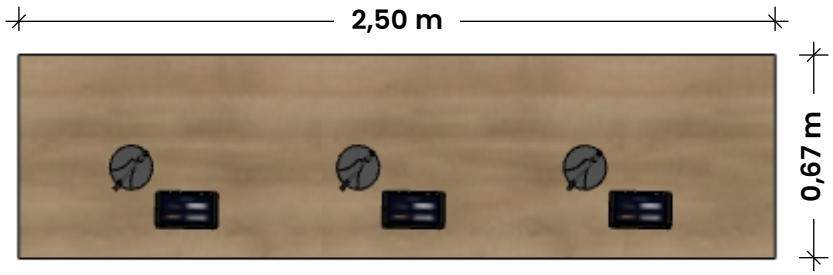

Planta Baixa
Escala 1/25

Especificação MDF:
Nome: Itapuã
Marca: Duratex

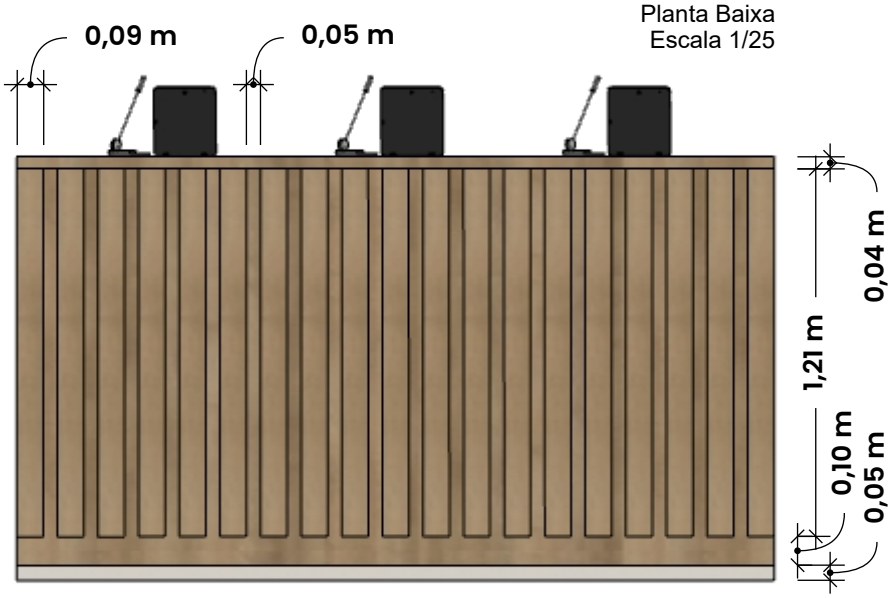

Vista Frontal
Escala 1/25

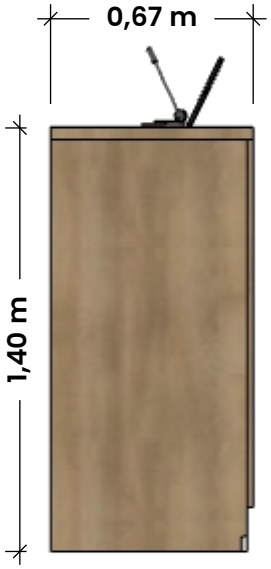

Vista Lateral
Escala 1/25

OBSERVAÇÕES:

1. Tampo e Laterais do móvel em MDF Itapuã (Duratex), com espessura total de 36mm;
2. Ripas em MDF Itapuã (Duratex), com espessura de 18mm;
3. Ripas possuem largura de 90mm e espaçamento entre elas de 50mm;
4. Rodapé possui altura de 50mm e esta é a única peça que será feita em MDF Areia (Guararapes);
5. Acabamentos devem ser feitos com fitas de borda na mesma textura do MDF utilizado.
6. Esta bancada - bem como as bancadas de vereadores - terá que passar pela frente do piso existente, por isso a altura final segue sendo maior, devido a diferença de altura entre os pisos;
7. Quando conferido in loco, necessário prever fiação elétrica por baixo da bancada, inserir "furo" em cima da própria bancada, com acabamento da mesma cor, para passagem de fiação e colocação de tomada embutida na própria bancada - à definir se será torre de tomada, ou tomada única para móvel.
8. Medidas devem ser conferidas pelo fornecedor contratado no local antes da execução dos móveis.

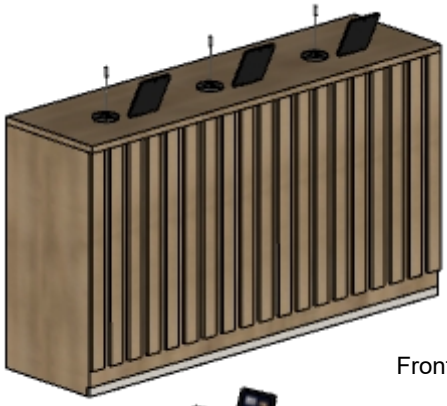

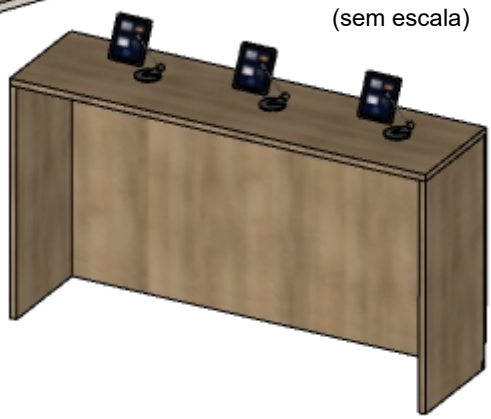

Perspectivas:
Frontal e Posterior
(sem escala)

Cliente: Câmara de Vereadores de Parobé/RS
Ambiente: Plenário | **Escala:** 1/25
Bancada Presidente

PRANCHA
02/31

Ambiente: Plenário | **Marcenaria sob medida:** Bancada Vereadores 01

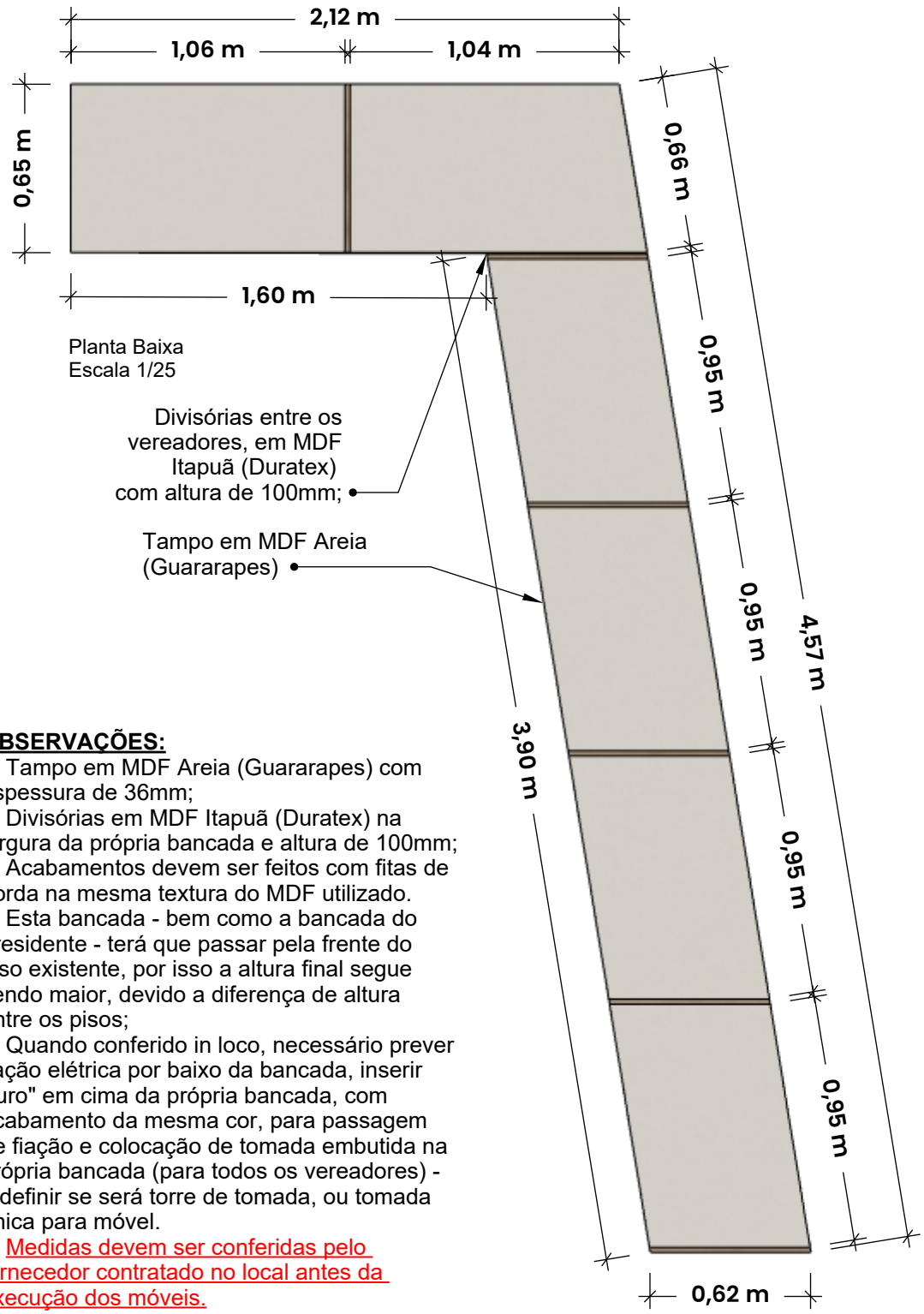

OBSERVAÇÕES:

1. Tampo em MDF Areia (Guararapes) com espessura de 36mm;
2. Divisórias em MDF Itapuã (Duratex) na largura da própria bancada e altura de 100mm;
3. Acabamentos devem ser feitos com fitas de borda na mesma textura do MDF utilizado.
3. Esta bancada - bem como a bancada do presidente - terá que passar pela frente do piso existente, por isso a altura final segue sendo maior, devido a diferença de altura entre os pisos;
4. Quando conferido in loco, necessário prever fiação elétrica por baixo da bancada, inserir "furo" em cima da própria bancada, com acabamento da mesma cor, para passagem de fiação e colocação de tomada embutida na própria bancada (para todos os vereadores) - à definir se será torre de tomada, ou tomada única para móvel.
5. Medidas devem ser conferidas pelo fornecedor contratado no local antes da execução dos móveis.

Ambiente: Plenário | **Marcenaria sob medida:** Bancada Vereadores 01

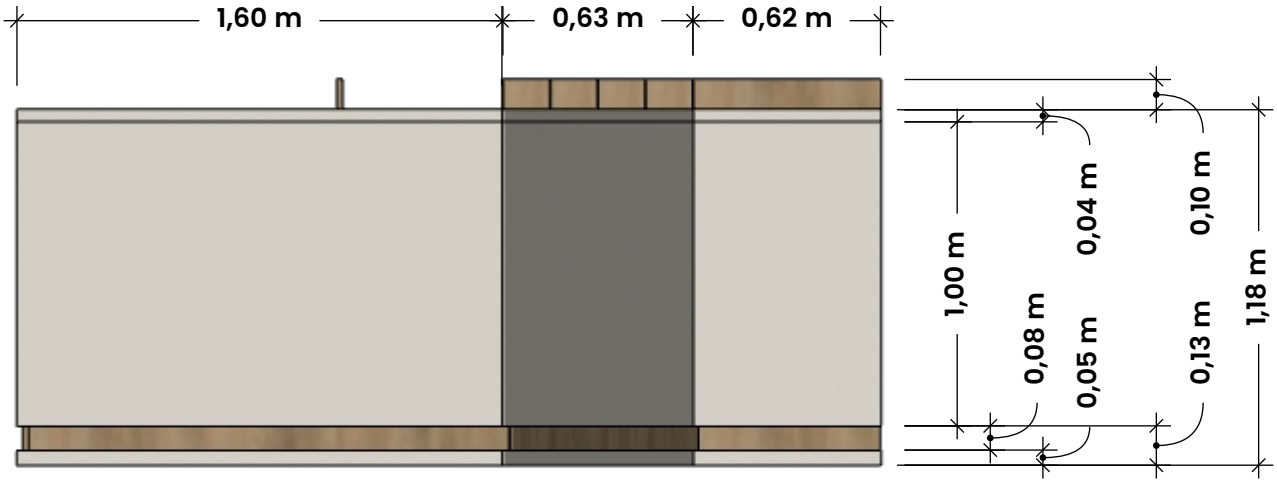

Vista Frontal Acumulada
Escala 1/25

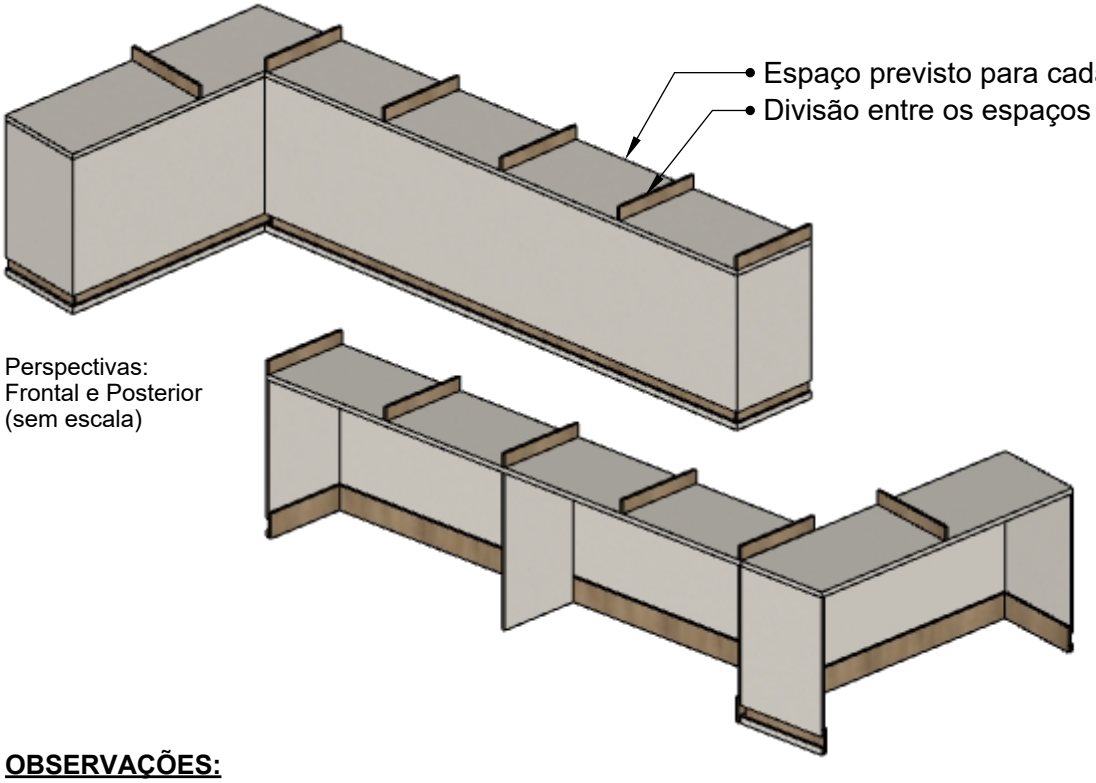

Perspectivas:
Frontal e Posterior
(sem escala)

OBSERVAÇÕES:

1. Tampo em MDF Areia (Guararapes) com espessura de 36mm;
2. Divisórias em MDF Itapuã (Duratex) na largura da própria bancada e altura de 100mm;
3. Acabamentos devem ser feitos com fitas de borda na mesma textura do MDF utilizado.
4. Esta bancada - bem como a bancada do presidente - terá que passar pela frente do piso existente, por isso a altura final segue sendo maior, devido a diferença de altura entre os pisos;
5. Quando conferido in loco, necessário prever fiação elétrica por baixo da bancada, inserir "furo" em cima da própria bancada, com acabamento da mesma cor, para passagem de fiação e colocação de tomada embutida na própria bancada (para todos os vereadores) - à definir se será torre de tomada, ou tomada única para móvel.
6. Detalhe da base do móvel, deve seguir o padrão do projeto, com negativo no MDF Itapuã (Duratex);
7. Medidas devem ser conferidas pelo fornecedor contratado no local antes da execução dos móveis.

Ambiente: Plenário | **Marcenaria sob medida:** Bancada Vereadores 02

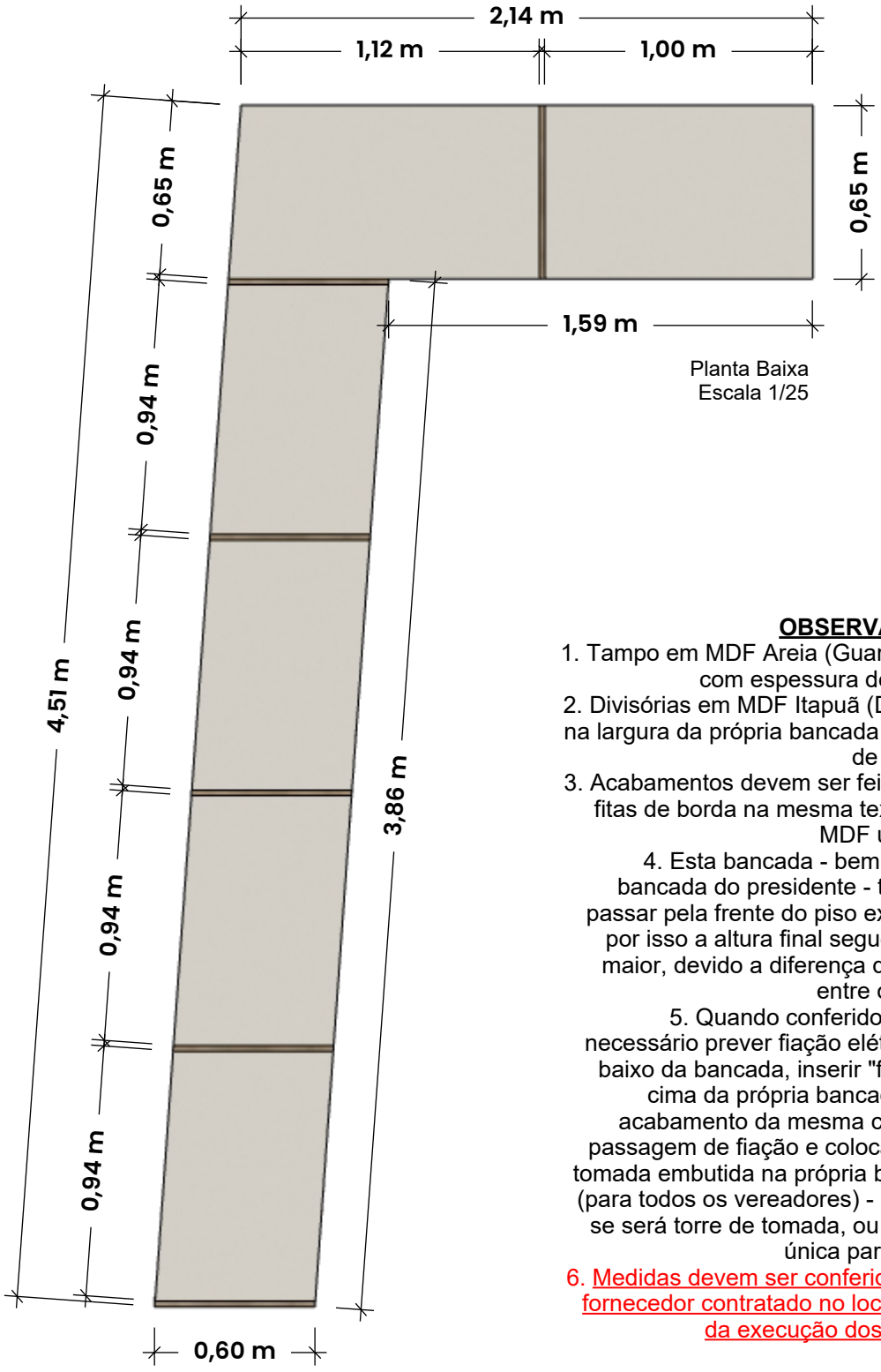

Planta Baixa
Escala 1/25

OBSERVAÇÕES:

1. Tampo em MDF Areia (Guararapes) com espessura de 36mm;
2. Divisórias em MDF Itapuã (Duratex) na largura da própria bancada e altura de 100mm;
3. Acabamentos devem ser feitos com fitas de borda na mesma textura do MDF utilizado.
4. Esta bancada - bem como a bancada do presidente - terá que passar pela frente do piso existente, por isso a altura final segue sendo maior, devido a diferença de altura entre os pisos;
5. Quando conferido in loco, necessário prever fiação elétrica por baixo da bancada, inserir "furo" em cima da própria bancada, com acabamento da mesma cor, para passagem de fiação e colocação de tomada embutida na própria bancada (para todos os vereadores) - à definir se será torre de tomada, ou tomada única para móvel.
6. Medidas devem ser conferidas pelo fornecedor contratado no local antes da execução dos móveis.

Ambiente: Plenário | **Marcenaria sob medida:** Bancada Vereadores 02

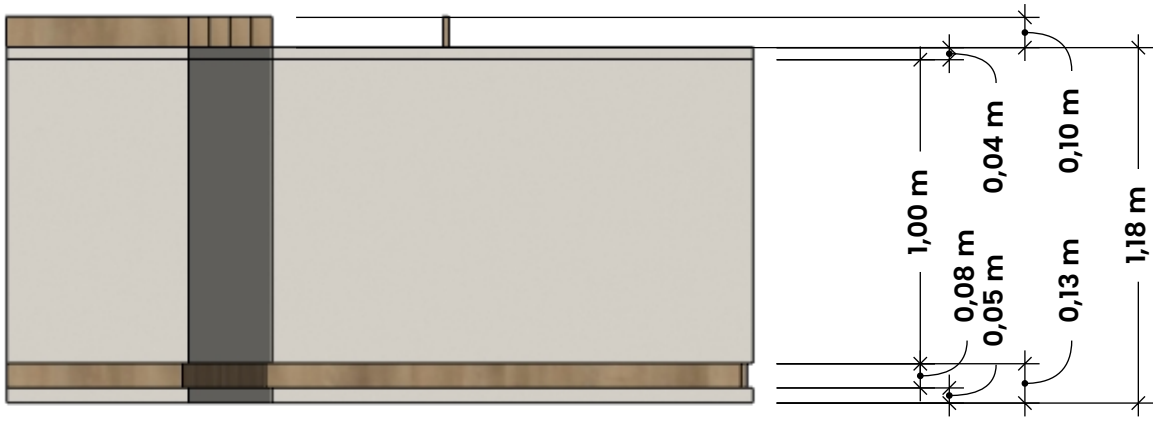

Vista Frontal Acumulada
Escala 1/25

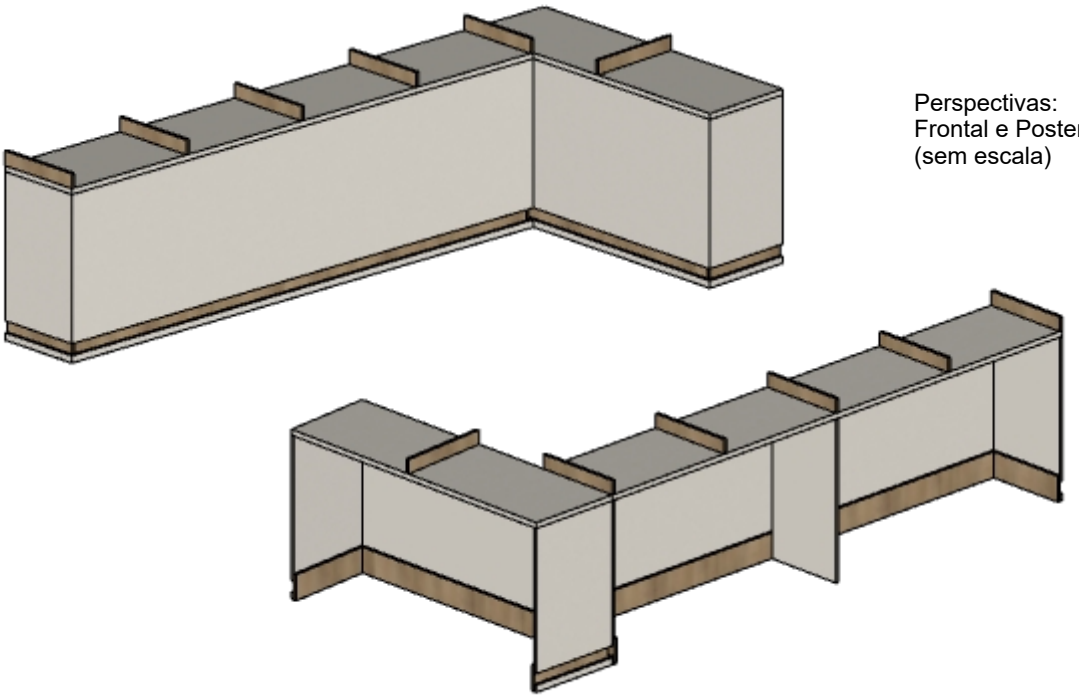

Perspectivas:
Frontal e Posterior
(sem escala)

OBSERVAÇÕES:

1. Tampo em MDF Areia (Guararapes) com espessura de 36mm;
2. Divisórias em MDF Itapuã (Duratex) na largura da própria bancada e altura de 100mm;
3. Acabamentos devem ser feitos com fitas de borda na mesma textura do MDF utilizado.
4. Esta bancada - bem como a bancada do presidente - terá que passar pela frente do piso existente, por isso a altura final segue sendo maior, devido a diferença de altura entre os pisos;
5. Quando conferido in loco, necessário prever fiação elétrica por baixo da bancada, inserir "furo" em cima da própria bancada, com acabamento da mesma cor, para passagem de fiação e colocação de tomada embutida na própria bancada (para todos os vereadores) - à definir se será torre de tomada, ou tomada única para móvel.
6. Detalhe da base do móvel, deve seguir o padrão do projeto, com negativo no MDF Itapuã (Duratex);
7. Medidas devem ser conferidas pelo fornecedor contratado no local antes da execução dos móveis.

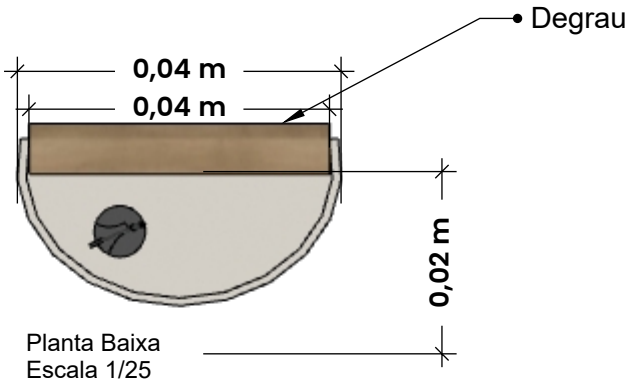

Planta Baixa
Escala 1/25

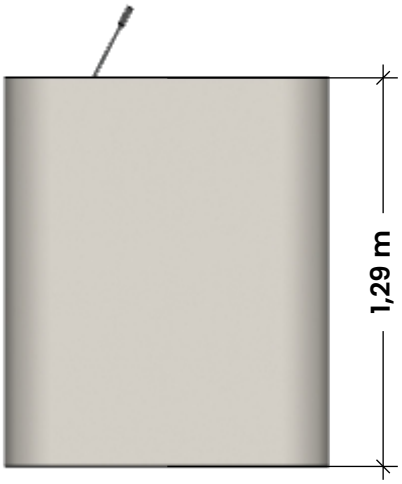

Vista Frontal
Escala 1/25

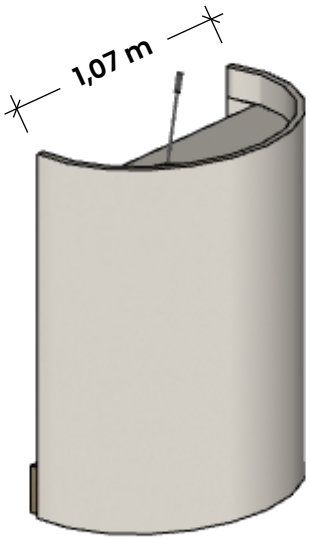

Perspectiva Frontal
Escala 1/25

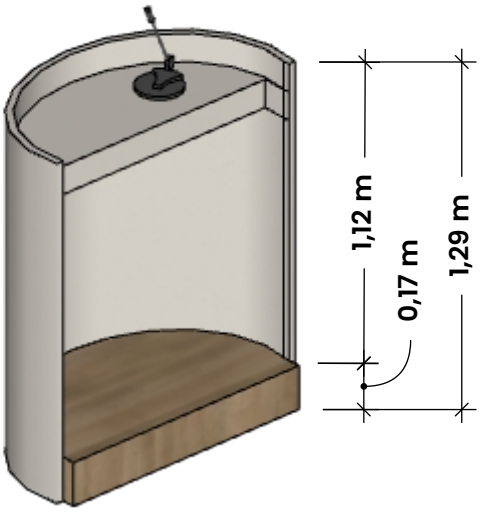

Perspectiva Posterior
Escala 1/25

OBSERVAÇÕES:

1. Tampo Curvo e base da "mesa" em MDF Areia (Guararapes);
2. Base do degrau em MDF Itapuã (Duratex) embutido na curva e altura de 170mm;
3. Acabamentos devem ser feitos com fitas de borda na mesma textura do MDF utilizado.
4. Esta bancada será móvel, será necessário prever rodízios por baixo da base em Itapuã;
5. Quando conferido in loco, simular o posicionamento correto da tribuna, pois pode ser necessário algum ajuste de medidas externas e internas.
6. Sugere-se que a curva no MDF seja feita com MDF flexível (próprio para curva - verificar disponibilidade no fabricante) ou fazer vários cortes paralelos no MDF de forma que ele fique menos rígido e seja possível "dobrar" ou "curvar". Espessura do MDF à definir com o fornecedor.
7. Medidas devem ser conferidas pelo fornecedor contratado no local antes da execução dos móveis.

Ambiente: Plenário | **Marcenaria sob medida:** Painel Curvo

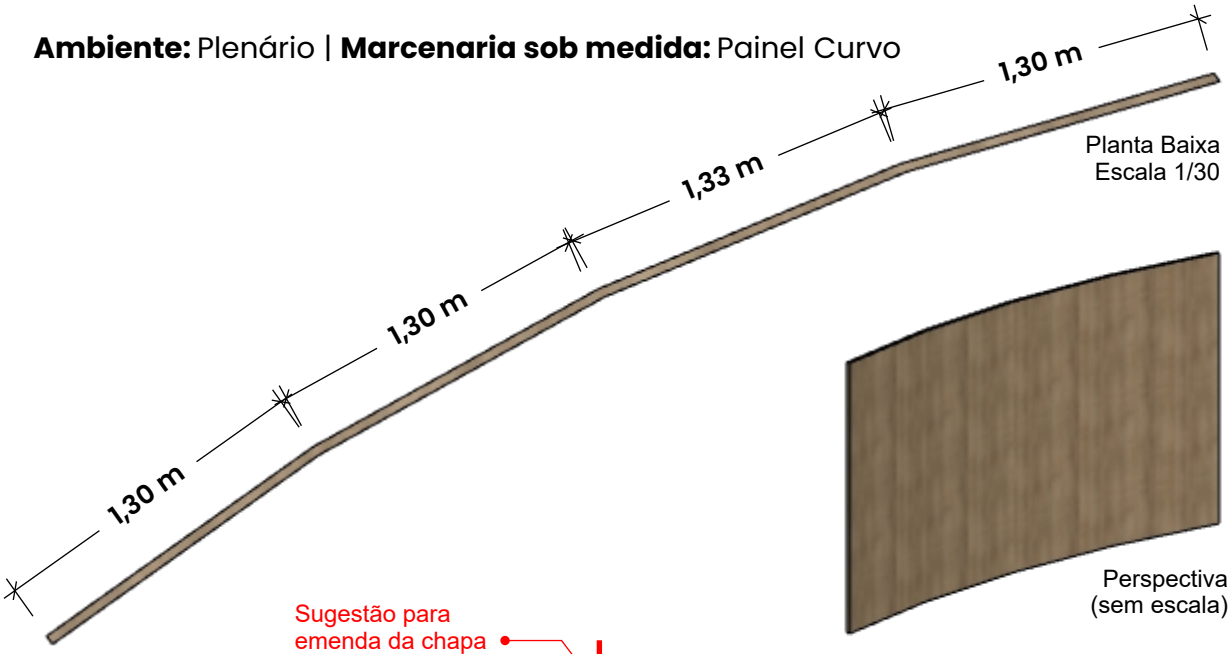

Planta Baixa
Escala 1/30

Perspectiva
(sem escala)

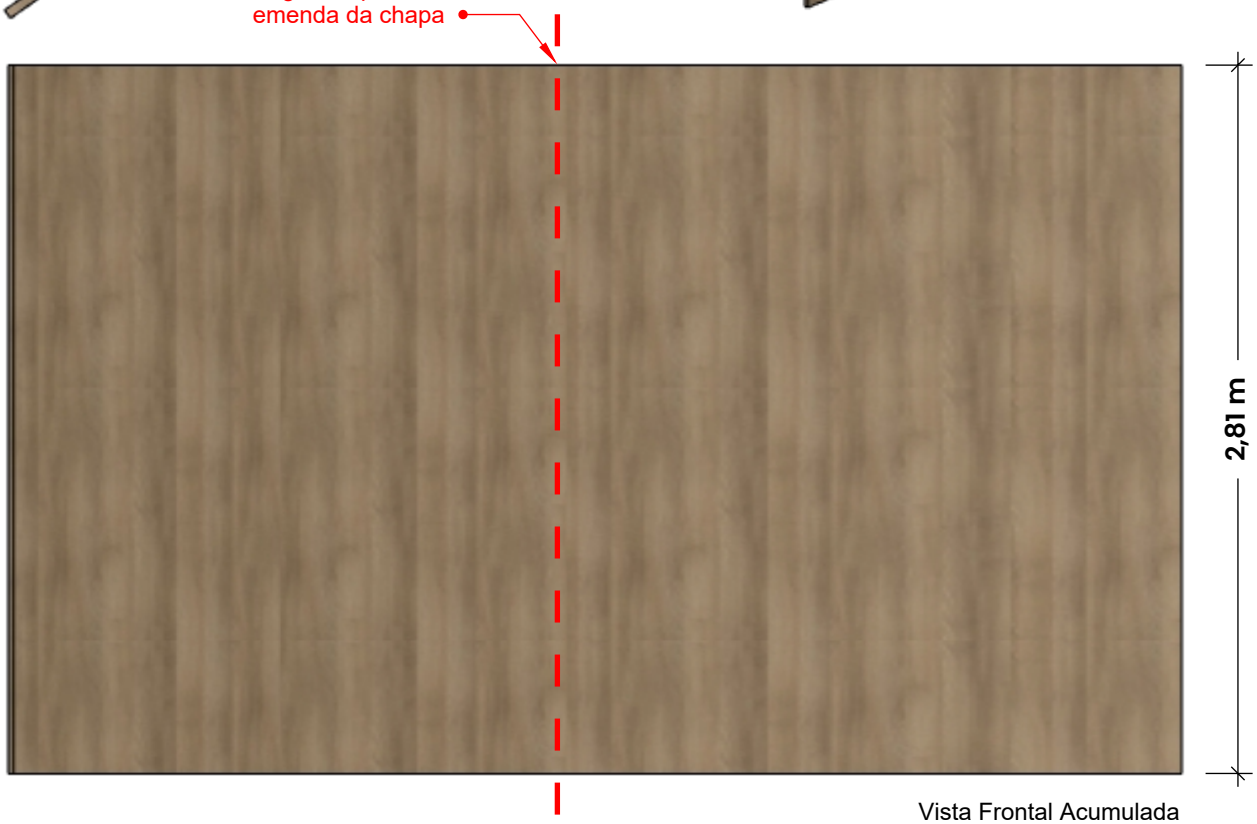

Vista Frontal Acumulada
Escala 1/30

OBSERVAÇÕES:

1. Painel Curvo em MDF Itapuã (Duratex);
2. Esse painel será fixado em parede de gesso existente, neste caso, o indicado é que seja feito um molde no local, para configurar a curvatura exata do painel e forma de fixação.
3. Acabamentos devem ser feitos com fitas de borda na mesma textura do MDF utilizado.
4. Sugere-se que a curva no MDF seja feita por meio de vários cortes paralelos, de forma que ele fique menos rígido e seja possível "dobrar" ou "curvar". Espessura do MDF à definir com o fornecedor.
5. Prever afastamento da parede para passagem de fiação elétrica ou, embutir na parede de gesso existente a fiação - definições que serão feitas no local, conforme configuração do MDF.
6. Medidas devem ser conferidas pelo fornecedor contratado no local antes da execução dos móveis.

Ambiente: Plenário | **Marcenaria sob medida:** Painel Curvo

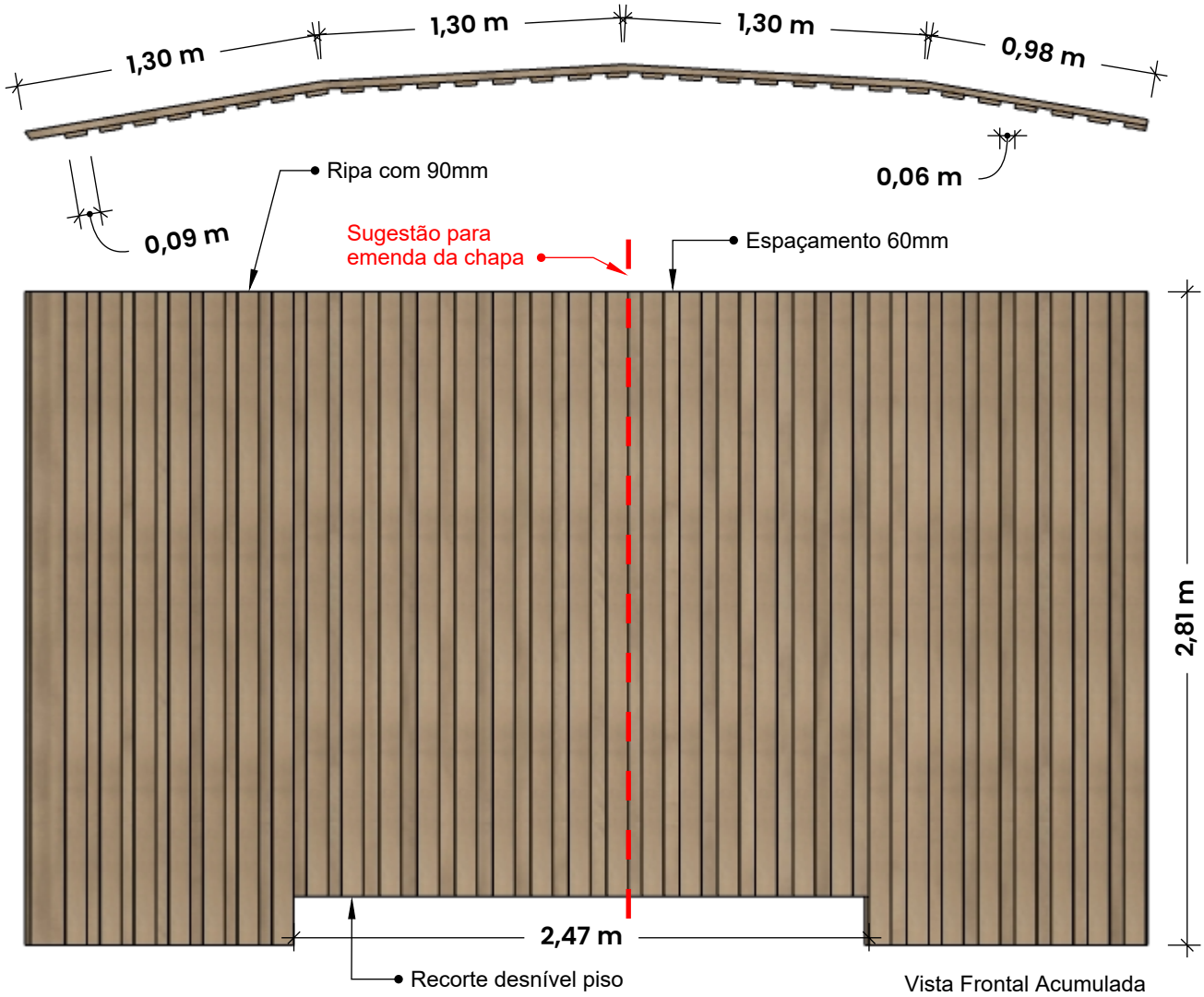

Vista Frontal Acumulada
Escala 1/30

OBSERVAÇÕES:

1. Painel Curvo em MDF Itapuã (Duratex);
2. Esse painel será fixado em parede de gesso existente, neste caso, o indicado é que seja feito um molde no local, para configurar a curvatura exata do painel e forma de fixação.
3. Acabamentos devem ser feitos com fitas de borda na mesma textura do MDF utilizado.
4. Sugere-se que a curva no MDF seja feita por meio de vários cortes paralelos, de forma que ele fique menos rígido e seja possível "dobrar" ou "curvar". Espessura do MDF à definir com o fornecedor.
5. Prever afastamento da parede para passagem de fiação elétrica ou, embutir na parede de gesso existente a fiação - definições que serão feitas no local, conforme configuração do MDF.
6. Ripas frontais em Itapuã (Duratex) com largura de 90mm e espaçamento entre ripas de 60mm.
7. Medidas devem ser conferidas pelo fornecedor contratado no local antes da execução dos móveis.

Perspectiva (sem escala)

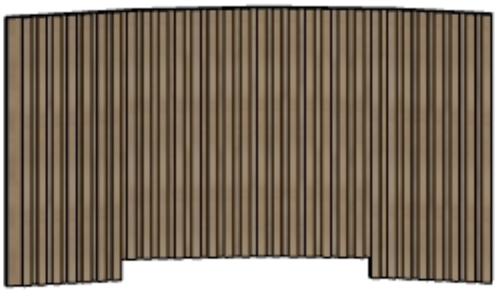

Cliente: Câmara de Vereadores de Parobé/RS
Ambiente: Plenário | **Escala:** 1/30
Painel Curvo (parte 02)

PRANCHA
09/31

Ambiente: Plenário | **Marcenaria sob medida:** Painel Curvo

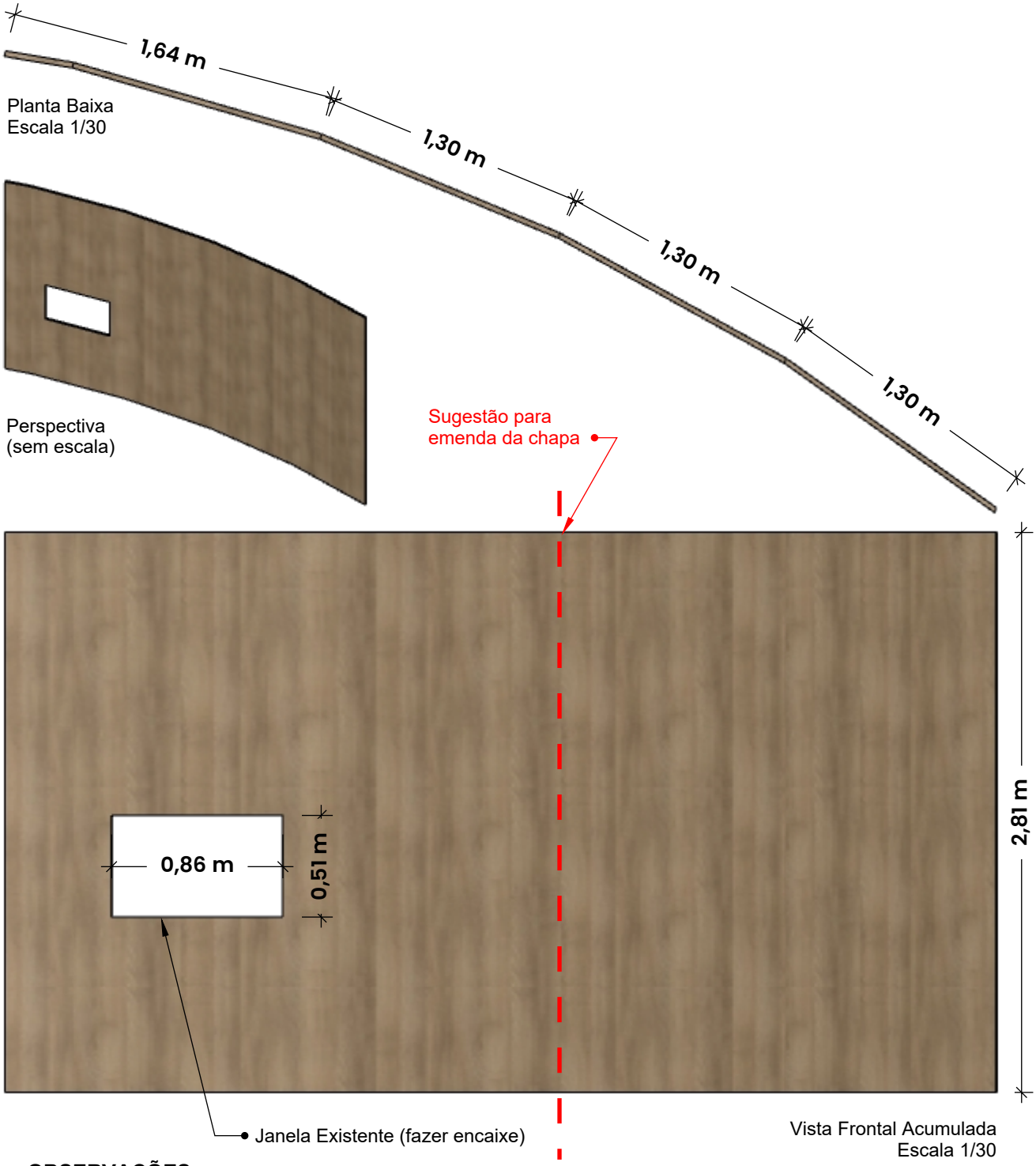

OBSERVAÇÕES:

1. Painel Curvo em MDF Itapuã (Duratex);
2. Esse painel será fixado em parede de gesso existente, neste caso, o indicado é que seja feito um molde no local, para configurar a curvatura exata do painel e forma de fixação.
3. Acabamentos devem ser feitos com fitas de borda na mesma textura do MDF utilizado.
4. Sugere-se que a curva no MDF seja feita por meio de vários cortes paralelos, de forma que ele fique menos rígido e seja possível "dobrar" ou "curvar". Espessura do MDF à definir com o fornecedor.
5. Prever afastamento da parede para passagem de fiação elétrica ou, embutir na parede de gesso existente a fiação - definições que serão feitas no local, conforme configuração do MDF.
6. Medidas devem ser conferidas pelo fornecedor contratado no local antes da execução dos móveis.

Ambiente: Plenário | **IMAGENS REALISTAS**







Cliente: Câmara de Vereadores de Parobé/RS
Ambiente: Plenário | **Escala:** Sem escala
Imagens realistas do ambiente

PRANCHA
11/31

Ambiente: Hall do Plenário | **Escala:** 1/35

Planta baixa com identificação do mobiliário

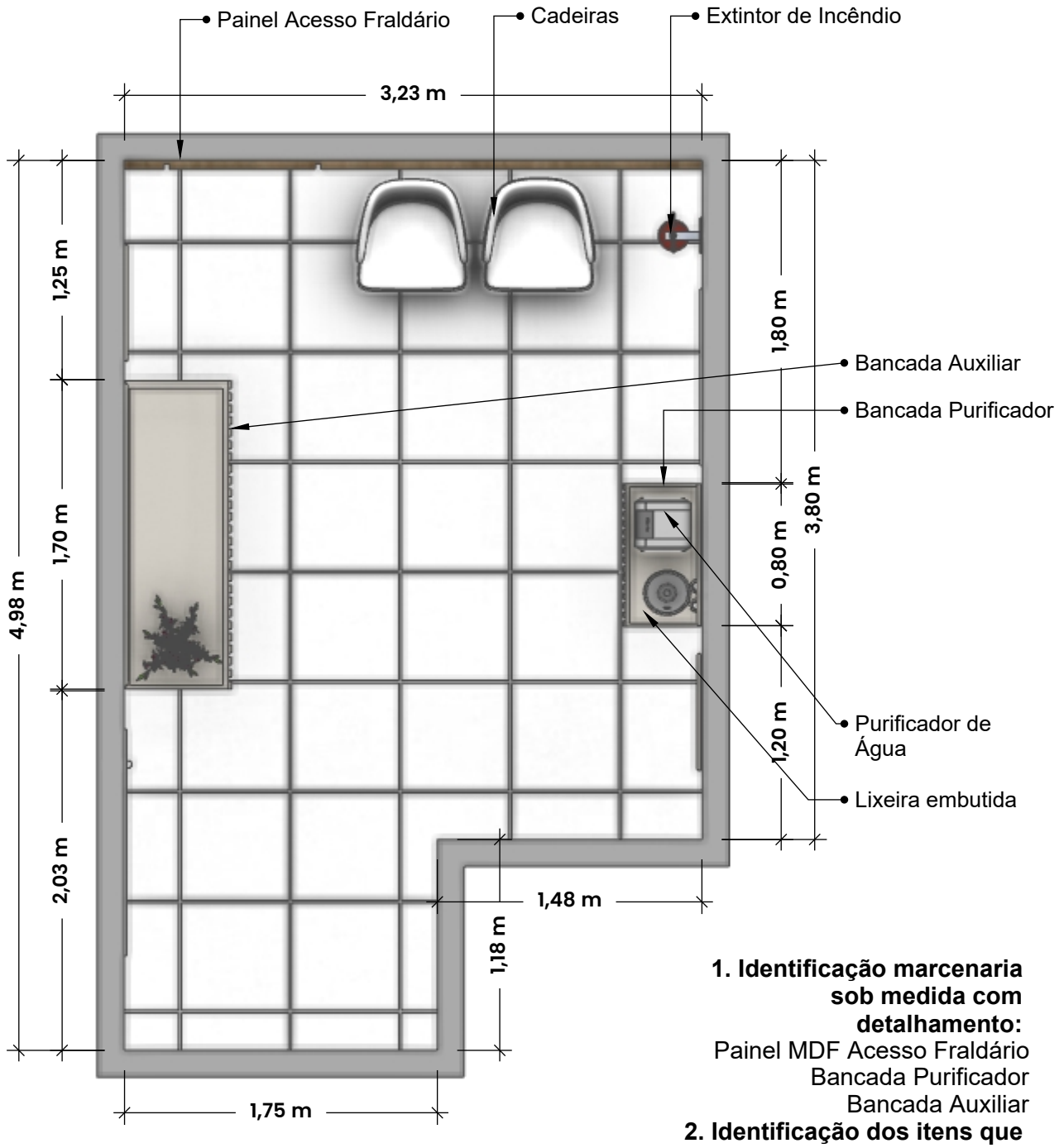

1. Identificação marcenaria sob medida com detalhamento:
Painel MDF Acesso Fraldário
Bancada Purificador
Bancada Auxiliar

2. Identificação dos itens que serão comprados novos:
Cadeiras
Purificador de Água
Lixeira Embutida
Boiseries

Ambiente: Hall do Plenário | **Marcenaria sob medida:** Bancada Auxiliar

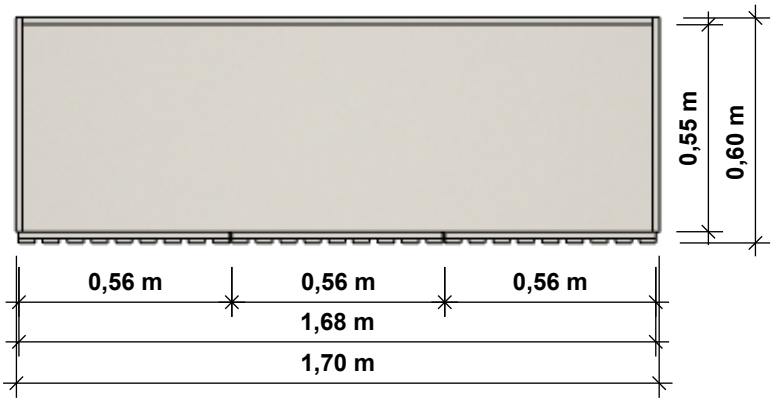

Planta Baixa
Escala 1/20

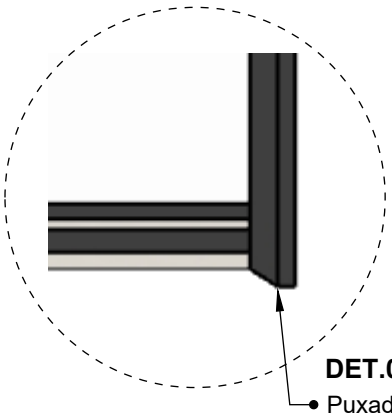

DET.01 |Esc 1/5

Puxador passante cava em 45º direto na marcenaria;

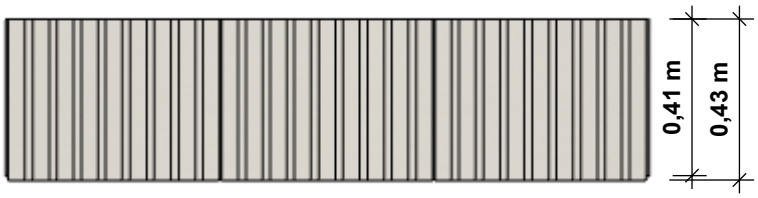

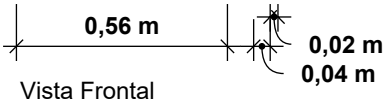

Vista Frontal
Escala 1/20

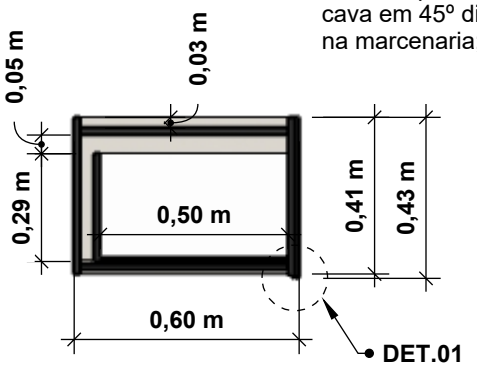

Corte
Escala 1/20

Perspectiva
Escala 1/20

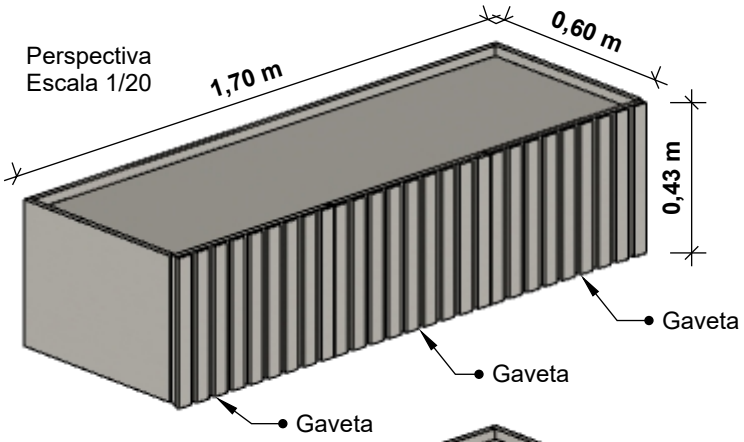

Perspectiva
Escala 1/20

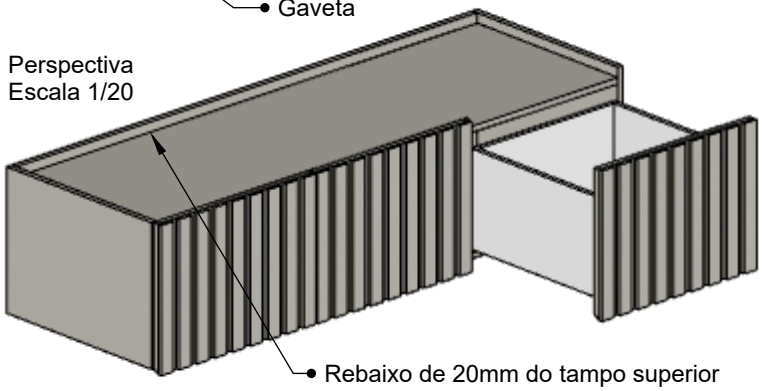

OBSERVAÇÕES:

1. Laterais e tampo superior em MDF Areia 18mm;
2. Fundo do móvel em MDF Areia 18mm;
3. Ripado frontal com largura de 40mm e espaçamento de 20mm em MDF Areia;
4. Tampo superior com rebaixo de 20mm ;5. Gavetas com corrediças telescópicas e sistema de amortecimento;
6. Interior das gavetas em MDF Branco TX de 15mm;
7. Frente da gaveta com detalhe ripado conforme dimensões especificadas e puxador passante com cava em 45º direto na marcenaria conforme corte;
8. Acabamentos devem ser feitos com fitas de borda na mesma textura do MDF utilizado.
9. Se necessário, prever tomada para móvel embutida no tampo superior e fiação escondida entre o fundo do móvel e o fundo da gaveta.
10. Medidas devem ser conferidas pelo fornecedor contratado no local antes da execução dos móveis.

Cliente: Câmara de Vereadores de Parobé/RS
Ambiente: Hall do Plenário | **Escala:** 1/20
Bancada Auxiliar

PRANCHA
13/31

Ambiente: Hall do Plenário | **Marcenaria sob medida:** Bancada Purificador

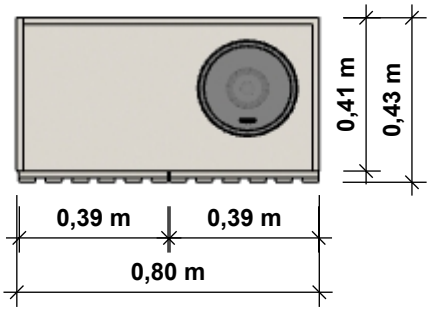

Planta Baixa
Escala 1/20

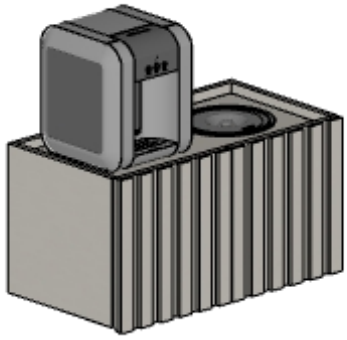

Perspectiva
Escala 1/20

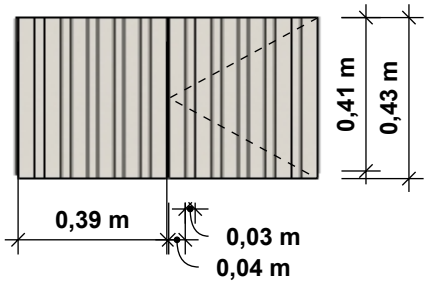

Vista Frontal
Escala 1/20

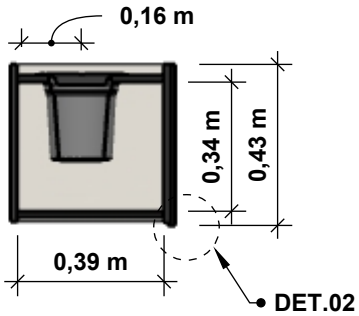

Corte
Escala 1/20

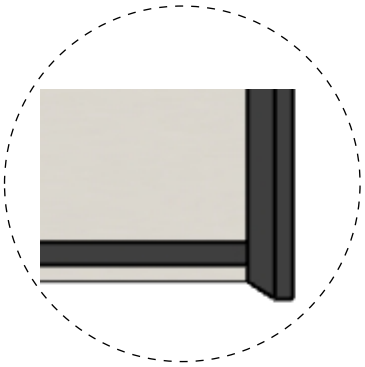

DET.02 |Esc 1/5
Puxador passante cava em 45º direto na marcenaria;

Perspectivas
(sem escala)

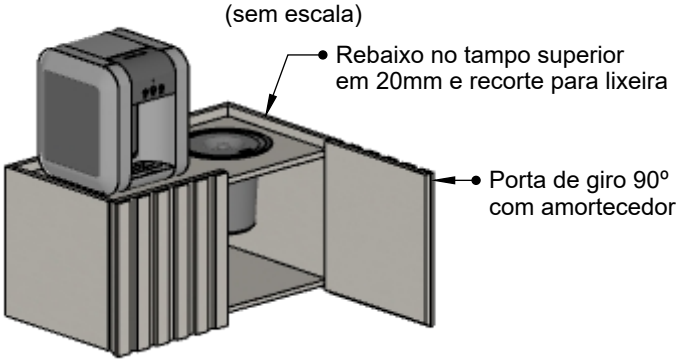

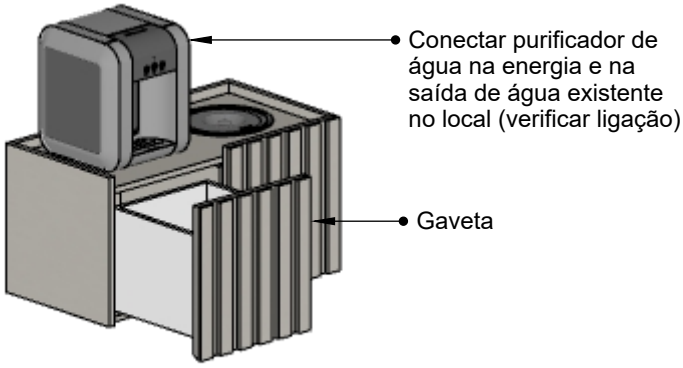

OBSERVAÇÕES:

1. Laterais e tampo superior em MDF Areia 18mm;
2. Fundo do móvel em MDF Areia 18mm;
3. Ripado frontal com largura de 40mm e espaçamento de 30mm em MDF Areia;
4. Tampo superior com rebaixo de 20mm;
5. Gavetas com corrediças telescópicas e sistema de amortecimento;
6. Interior das gavetas em MDF Branco TX de 15mm;
7. Frente da gaveta com detalhe ripado conforme dimensões especificadas e puxador passante com cava em 45º direto na marcenaria conforme corte;
8. Acabamentos devem ser feitos com fitas de borda na mesma textura do MDF utilizado.
9. Se necessário, prever tomada para móvel embutida no tampo superior e fiação escondida entre o fundo do móvel e o fundo da gaveta.
10. Medidas devem ser conferidas pelo fornecedor contratado no local antes da execução dos móveis.

Cliente: Câmara de Vereadores de Parobé/RS
Ambiente: Hall do Plenário | **Escala:** 1/20
Bancada do Purificador

PRANCHA
14/31

Ambiente: Hall do Plenário | **Marcenaria sob medida:** Painel Acesso Fraldário

Planta Baixa
Escala 1/20

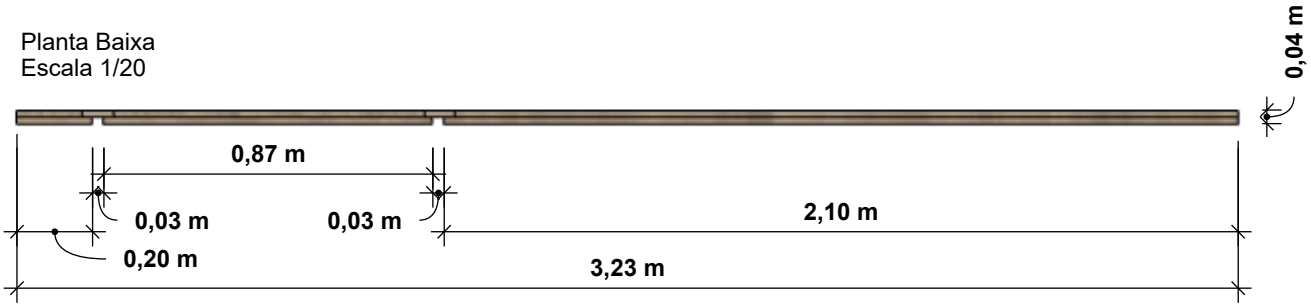

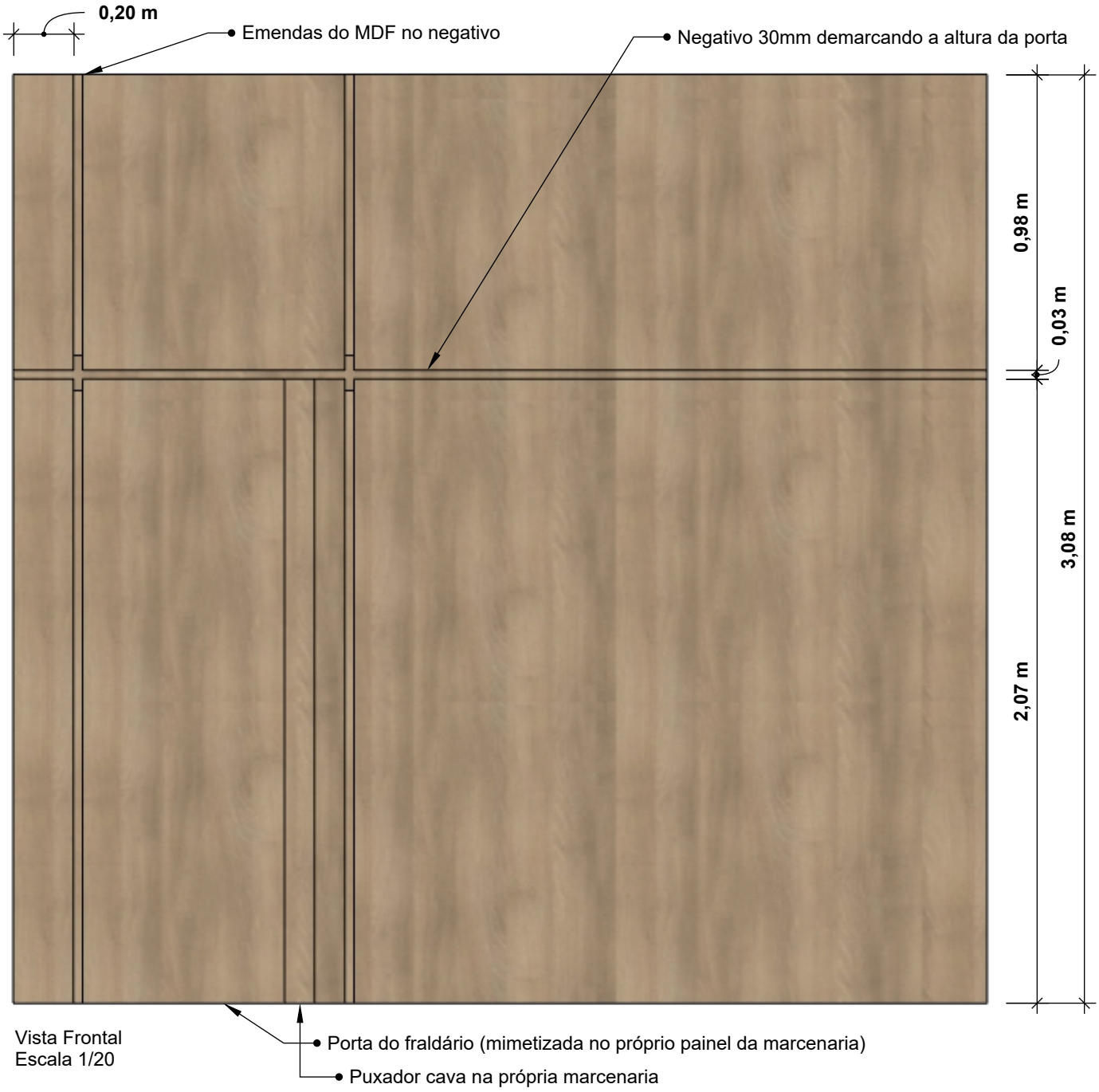

Vista Frontal
Escala 1/20

Cliente: Câmara de Vereadores de Parobé/RS
Ambiente: Hall do Plenário | **Escala:** 1/20
Painel Acesso Fraldário

PRANCHA
15/31

Ambiente: Hall do Plenário | **Marcenaria sob medida:** Painel Acesso Fraldário

OBSERVAÇÕES:

1. Painel frontal em MDF Itapuã de 18mm;
2. Peças posteriores para fixação do painel podem ser de 15mm ou 18mm qualquer cor, exceto as ripas que dão acabamento negativo no painel (essas devem seguir mesmo padrão MDF Itapuã);
3. Acabamentos devem ser feitos com fitas de borda na mesma textura do MDF utilizado.
4. A porta deve ter acabamento duplo 18+18mm;
5. Medidas devem ser conferidas pelo fornecedor contratado no local antes da execução dos móveis.

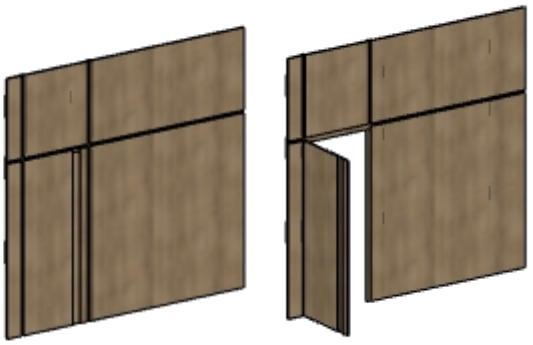

Perspectivas (porta aberta e fechada)
Sem escala

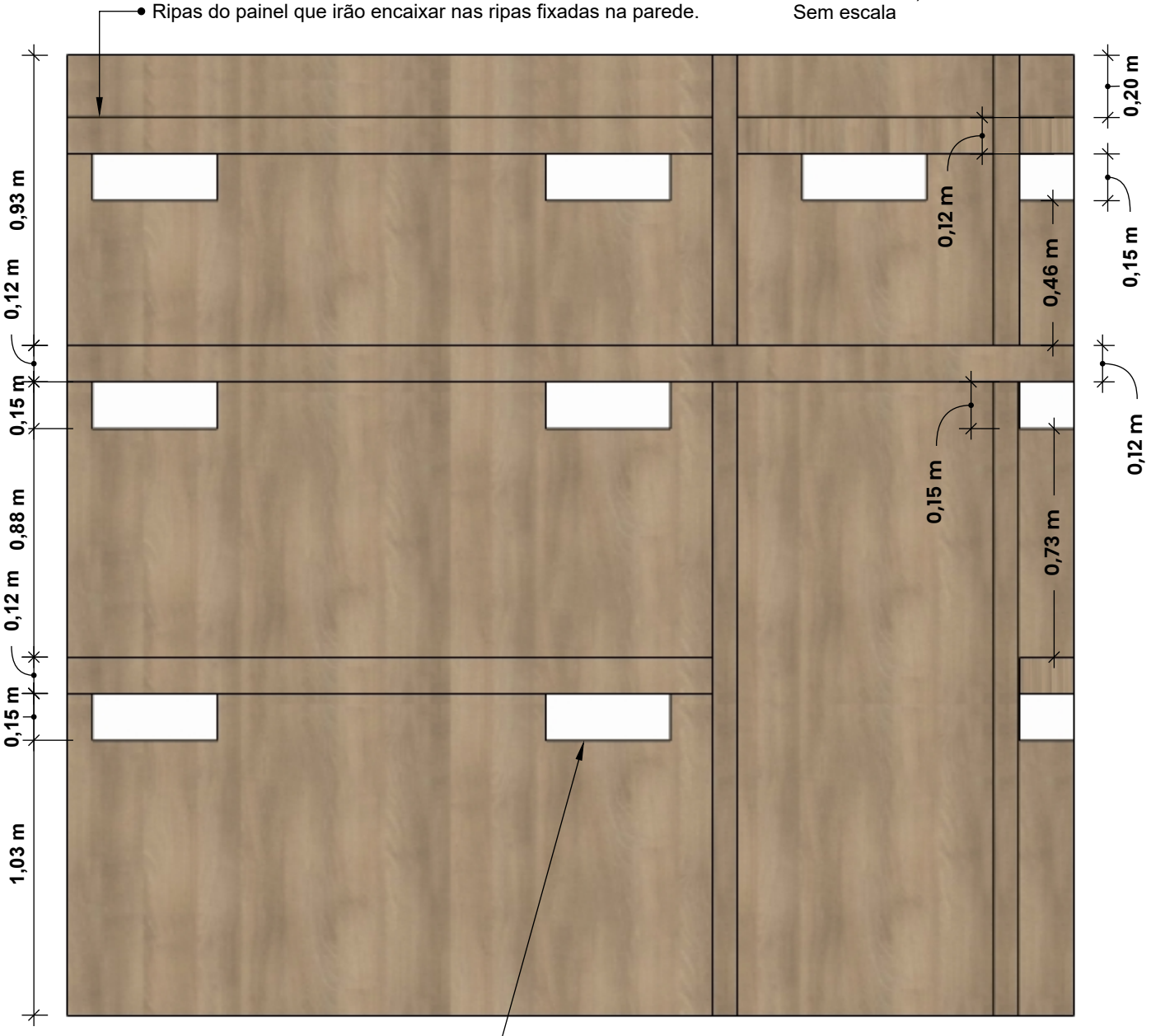

Vista Posterior
Escala 1/20

Cliente: Câmara de Vereadores de Parobé/RS
Ambiente: Hall do Plenário | **Escala:** 1/20
Painel Acesso Fraldário

Ambiente: Hall do Plenário | **IMAGENS REALISTAS**





Cliente: Câmara de Vereadores de Parobé/RS
Ambiente: Hall do Plenário | **Escala:** Sem escala
Imagens realistas do ambiente

PRANCHA
17/31

Ambiente: Hall do Plenário | **IMAGENS REALISTAS**





Cliente: Câmara de Vereadores de Parobé/RS
Ambiente: Hall do Plenário | **Escala:** Sem escala
Imagens realistas do ambiente

PRANCHA
18/31

Ambiente: Sala do Presidente | **Escala:** 1/45

Planta baixa com identificação do mobiliário

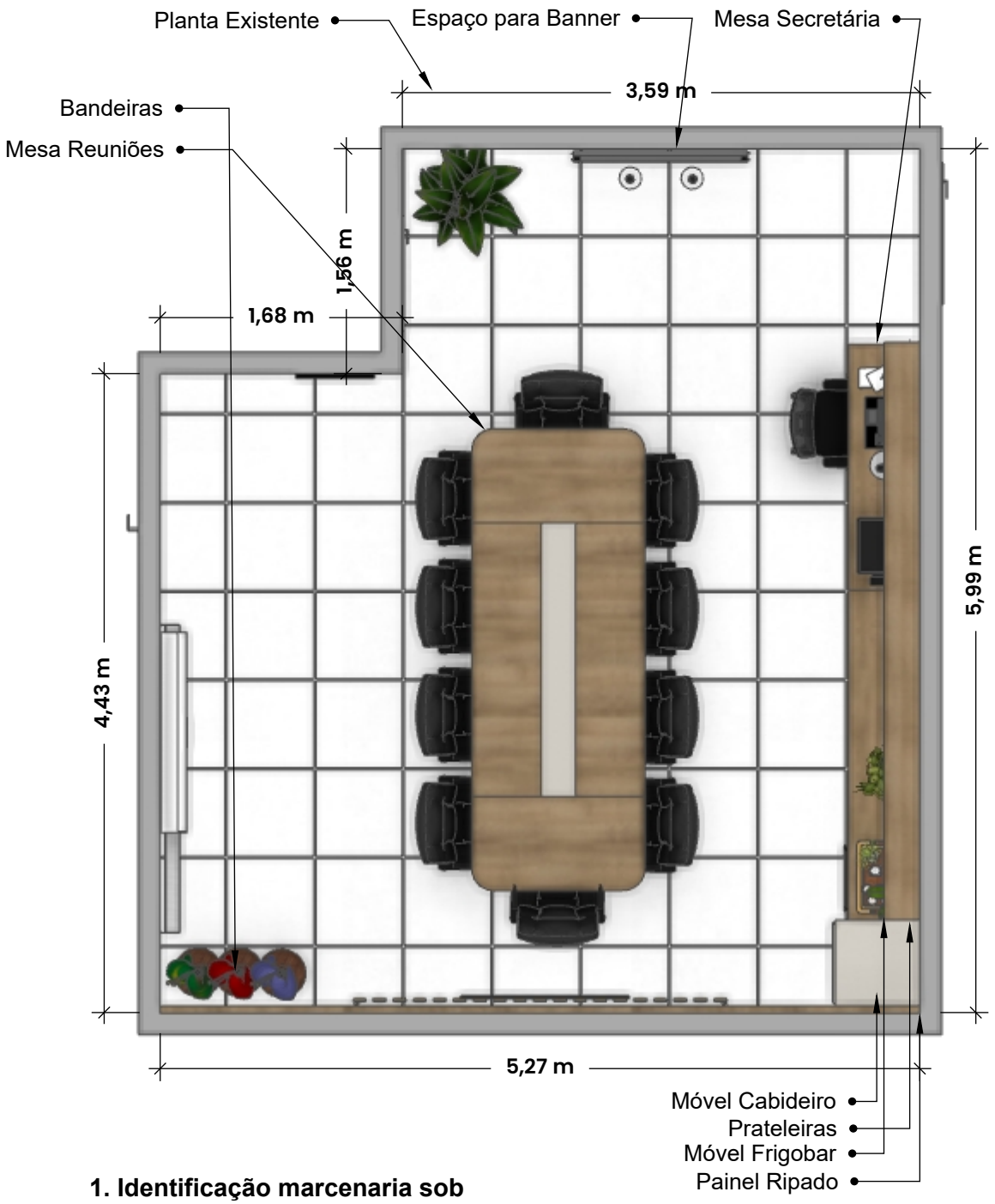

1. Identificação marcenaria sob medida com detalhamento:
Painel Ripado
Mesa Secretária
Móvel Frigobar
Móvel Cabideiro
Prateleiras

2. Identificação dos itens que serão comprados novos:
Cadeira Presidente e Vereadores
Frigobar
Televisão 50"

Ambiente: Sala do Presidente

Marcenaria sob medida: Mesa Secretária

OBSERVAÇÕES:

1. Tampo superior e lateral do móvel em MDF Itapuã de 18+18mm = 36mm (duplado);
2. Encaixe do tampo e pé em 45º;
3. Móvel das gavetas em MDF Areia com laterais e frente de MDF de 18mm;
4. Gavetas com corrediças telescópicas e sistema de amortecimento;
5. Interior das gavetas em MDF Branco TX de 15mm;
6. Frente da gaveta com puxador cava em 45º direto na marcenaria conforme corte;
7. Acabamentos devem ser feitos com fitas de borda na mesma textura do MDF utilizado ;8. Se necessário, prever torre de tomadas embutida no tampo com fiação escondida entre o fundo do móvel e o fundo da gaveta;
9. Medidas devem ser conferidas pelo fornecedor contratado no local antes da execução dos móveis.

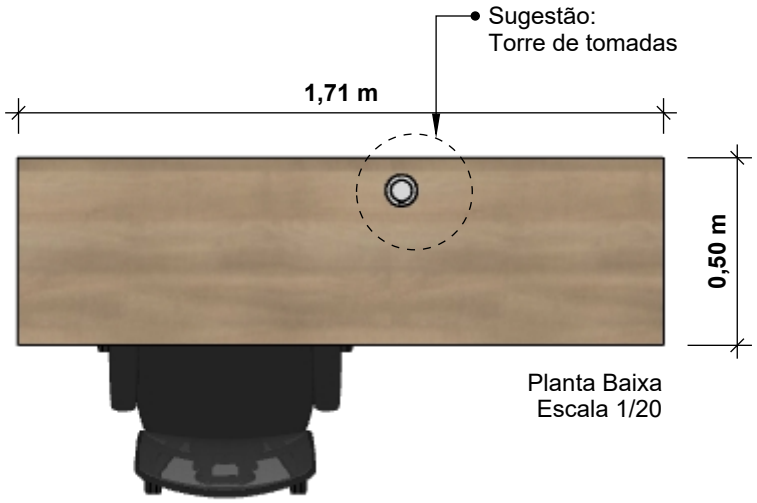

Planta Baixa
Escala 1/20

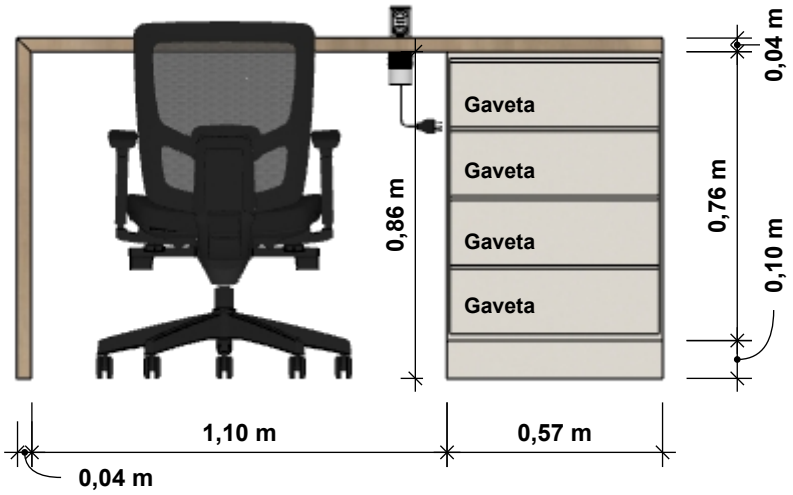

Vista Frontal
Escala 1/20

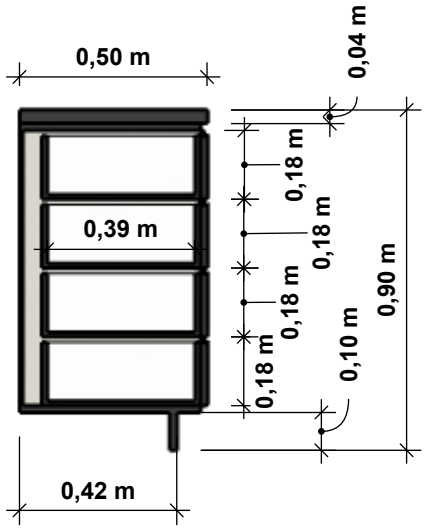

Corte
Escala 1/20

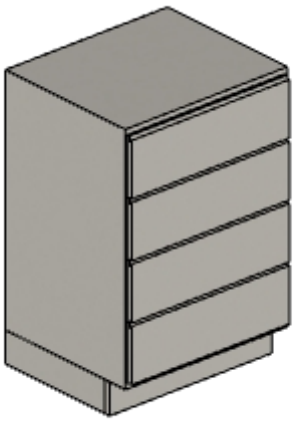

Perspectiva
Escala 1/20

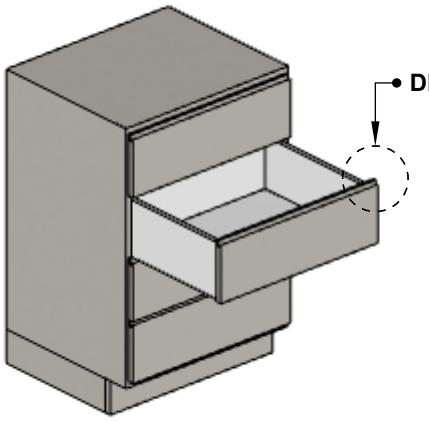

Perspectiva
Escala 1/20

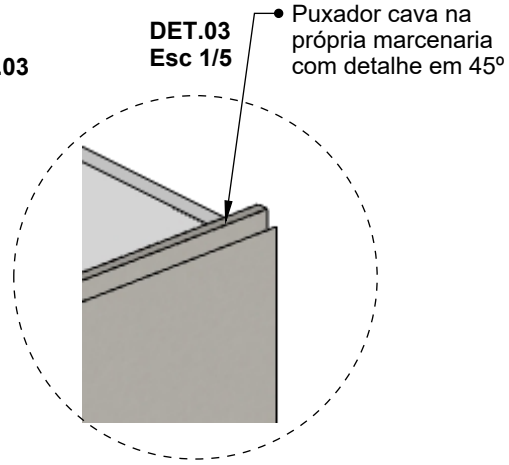

Cliente: Câmara de Vereadores de Parobé/RS

Ambiente: Sala do Presidente | **Escala:** 1/20

Mesa Secretária

PRANCHA
20/31

Ambiente: Sala do Presidente

Marcenaria sob medida: Móvel Frigobar

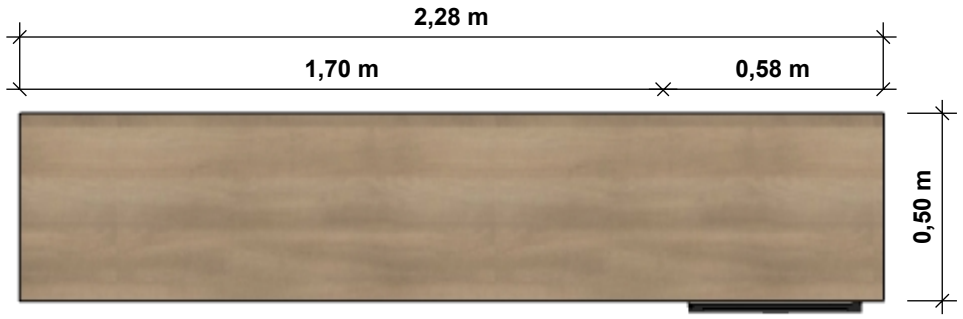

Planta Baixa
Escala 1/20

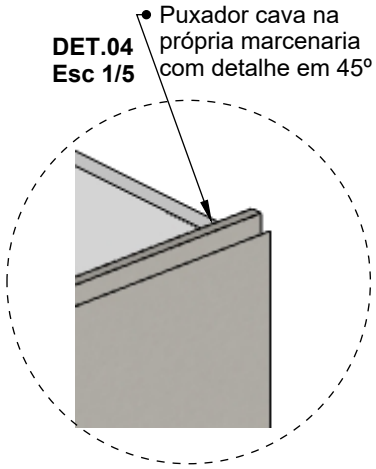

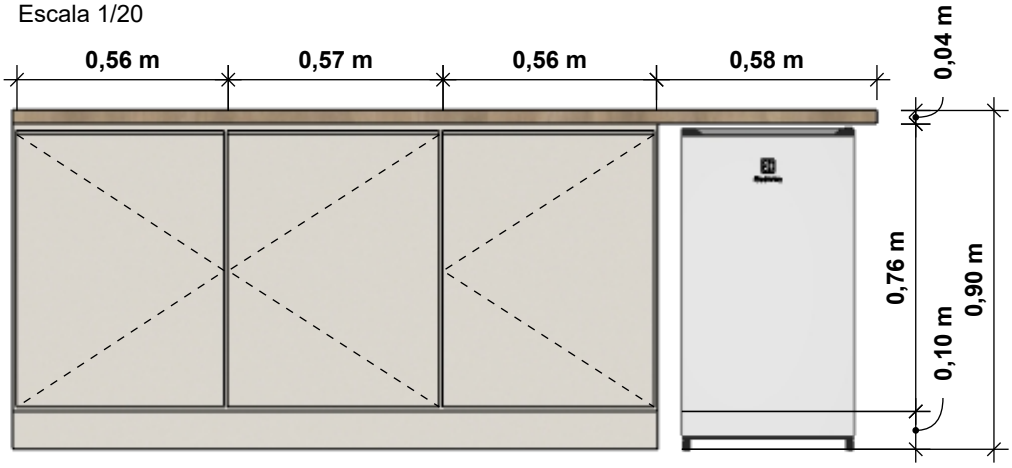

Vista Frontal
Escala 1/20

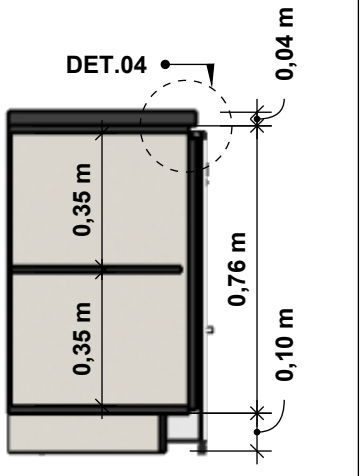

Corte
Escala 1/20

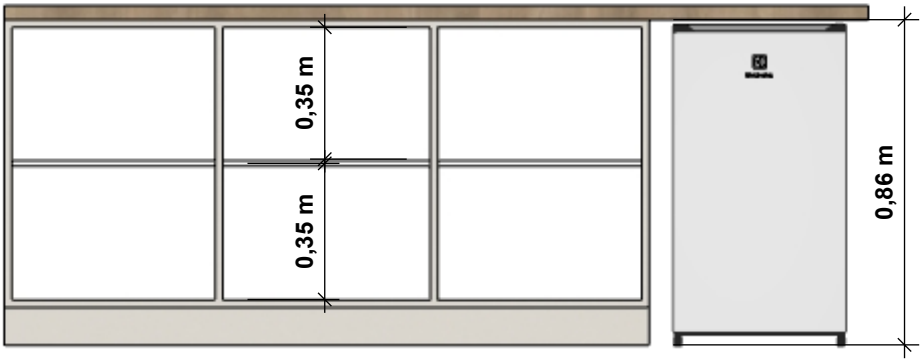

Vista Frontal
Escala 1/20

Perspectivas
Sem escala

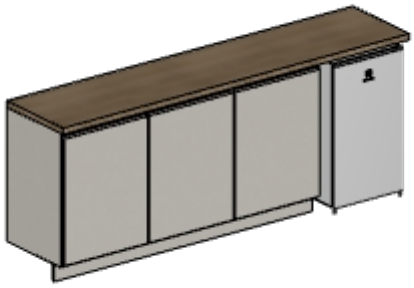

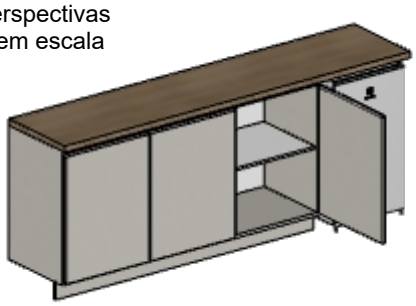

OBSERVAÇÕES:

1. Tampo superior do móvel em MDF Itapuã de 18+18mm = 36mm (duplado);
2. Móvel das portas de giro em MDF Areia com laterais e frente de MDF de 18mm;
3. Portas com dobradiças e sistema de amortecimento;
4. Interior do móvel e prateleiras em MDF Branco TX de 15mm;
5. Frente da porta com puxador cava em 45º direto na marcenaria conforme corte;
6. Acabamentos devem ser feitos com fitas de borda na mesma textura do MDF utilizado;
7. Deixar espera de tomada para ligação do frigobar;
8. Medidas devem ser conferidas pelo fornecedor contratado no local antes da execução dos móveis.

Ambiente: Sala do Presidente

Marcenaria sob medida: Móvel Cabideiro

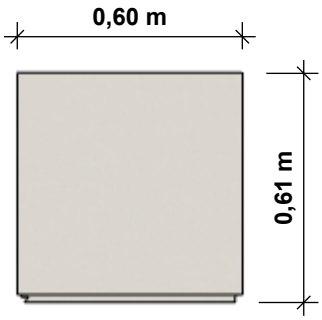

Planta Baixa
Escala 1/20



Perspectiva
Escala 1/30

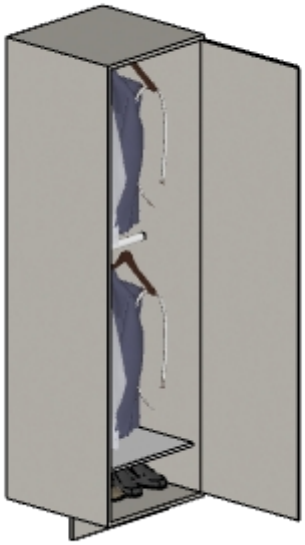

Perspectiva
Escala 1/30

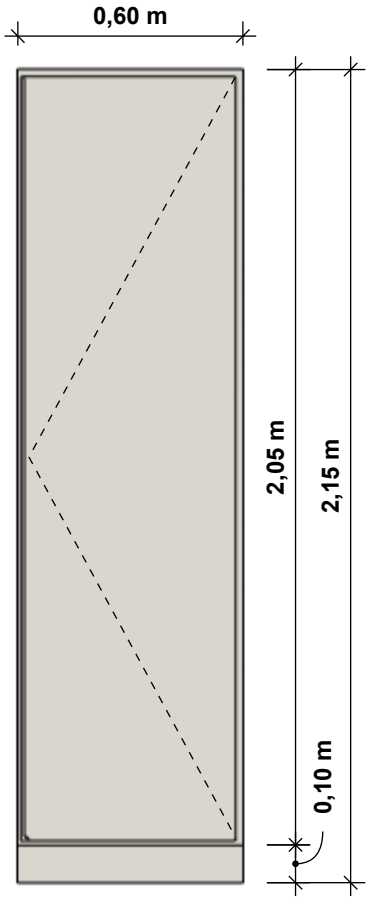

Vista Frontal
Escala 1/20

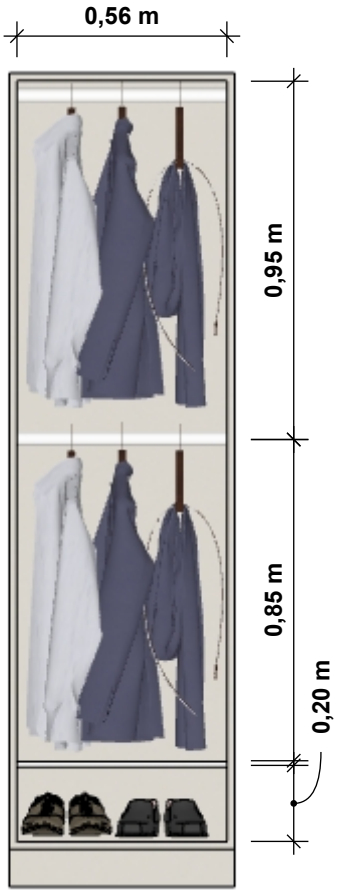

Vista Frontal
Escala 1/20



Corte
Escala 1/20

OBSERVAÇÕES:

1. Tampo superior e frontal do móvel em MDF Areia de 18mm;
2. Porta com dobradiça e sistema de amortecimento;
3. Interior do móvel e prateleira em MDF Branco TX de 15mm;
4. Porta com puxador cava em 45º direto na marcenaria conforme corte;
5. Acabamentos devem ser feitos com fitas de borda na mesma textura do MDF utilizado;
6. Medidas devem ser conferidas pelo fornecedor contratado no local antes da execução dos móveis.

Cliente: Câmara de Vereadores de Parobé/RS

Ambiente: Sala do Presidente | **Escala:** 1/20

Móvel Cabideiro

Ambiente: Sala do Presidente | **Marcenaria sob medida**: Prateleiras

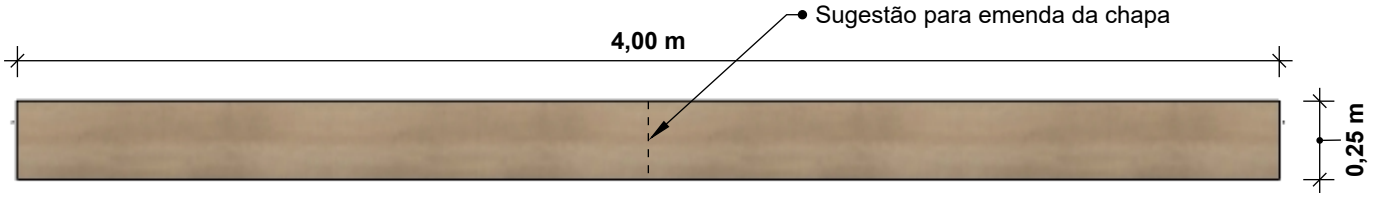

Planta Baixa
Escala 1/25

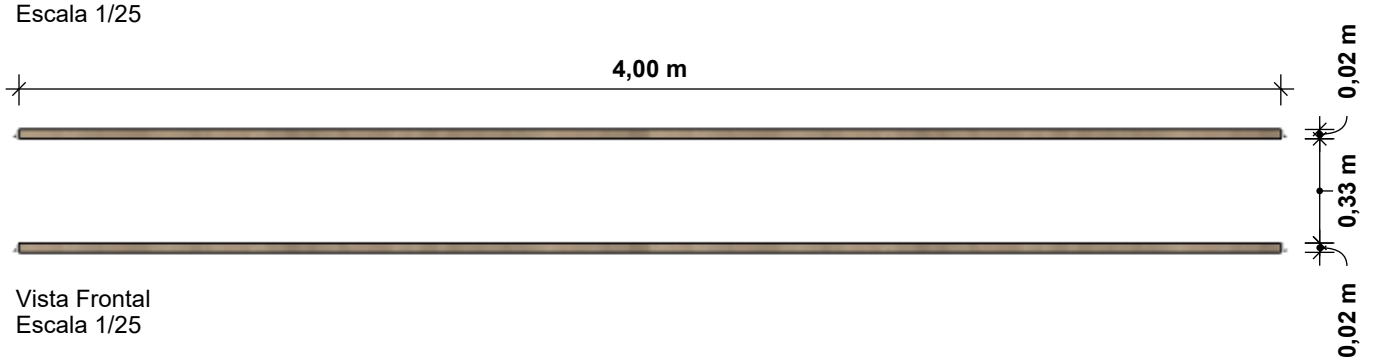

Vista Frontal
Escala 1/25

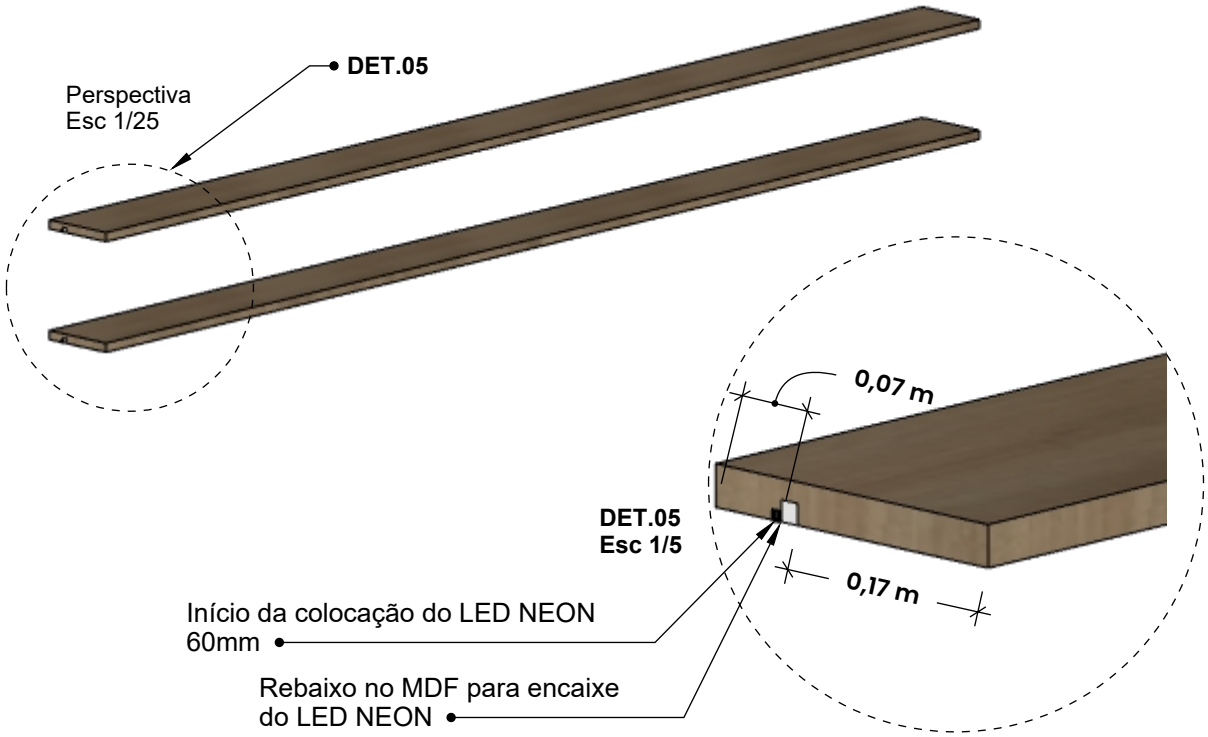

OBSERVAÇÕES:

1. Prateleiras em MDF Itapuã 18mm+18mm = 36mm (duplado);
2. Necessário recorte no MDF para encaixe de LED NEON para iluminação embutida;
3. Fonte e tomada para alimentação de energia devem ficar dentro do "móvel cabideiro";
4. Led Neon - utilizar temperatura de cor 3000K;
5. Acabamentos devem ser feitos com fitas de borda na mesma textura do MDF utilizado;
6. Medidas devem ser conferidas pelo fornecedor contratado no local antes da execução dos móveis.

Ambiente: Sala do Presidente

Marcenaria sob medida: Painel Ripado **01**

Esquema de montagem do painel
Escala 1/50

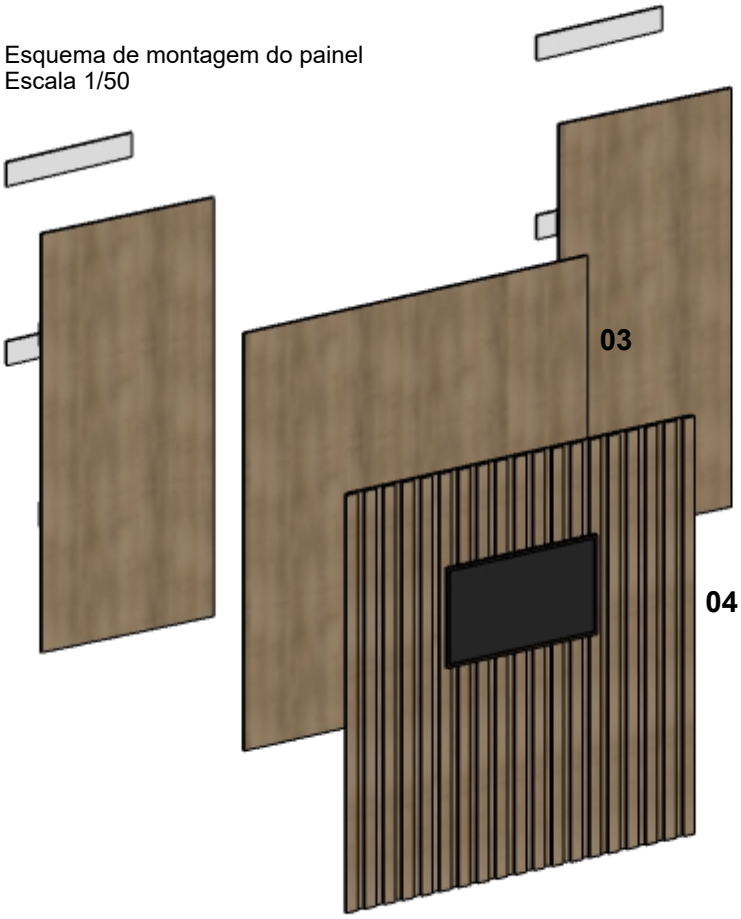

OBSERVAÇÕES:

1. Painéis lisos em MDF Itapuã de 18mm;
2. Utilizar o espaçamento entre os painéis lisos e o painel sobreposto ripado para passagem dos fios de energia e conexão da TV;
3. Led ficará fixado entre o painel liso e a ripa frontal (conforme detalhe 06);
4. Fonte para o Led deve ficar dentro do móvel "cabideiro" que fica em frente ao painel liso;
5. Led - utilizar temperatura de cor 3000K;
6. Acabamentos devem ser feitos com fitas de borda na mesma textura do MDF utilizado;
7. Medidas devem ser conferidas pelo fornecedor contratado no local antes da execução dos móveis.

Esquema de Montagem

01. Fixação das ripas de MDF 15mm diretamente na alvenaria;
02. Encaixe dos painéis lisos em MDF Itapuã de 18mm
03. Painel liso sobreposto sobre os painéis laterais, também em MDF Itapuã de 18mm;
04. Ripas de MDF de 15mm em Itapuã (prever furo e fixação da TV no centro)

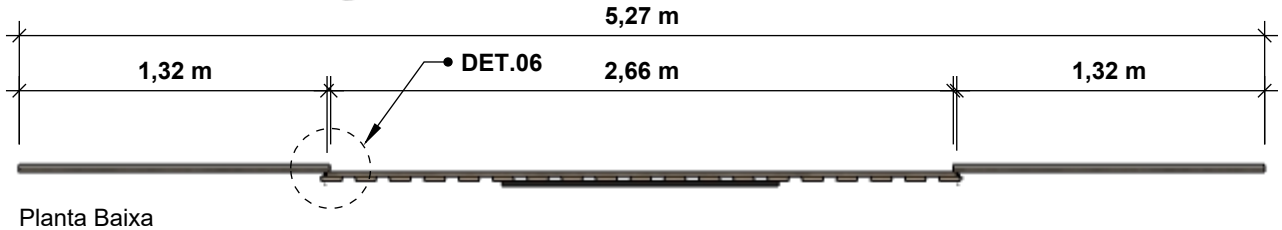

Planta Baixa
Escala 1/30

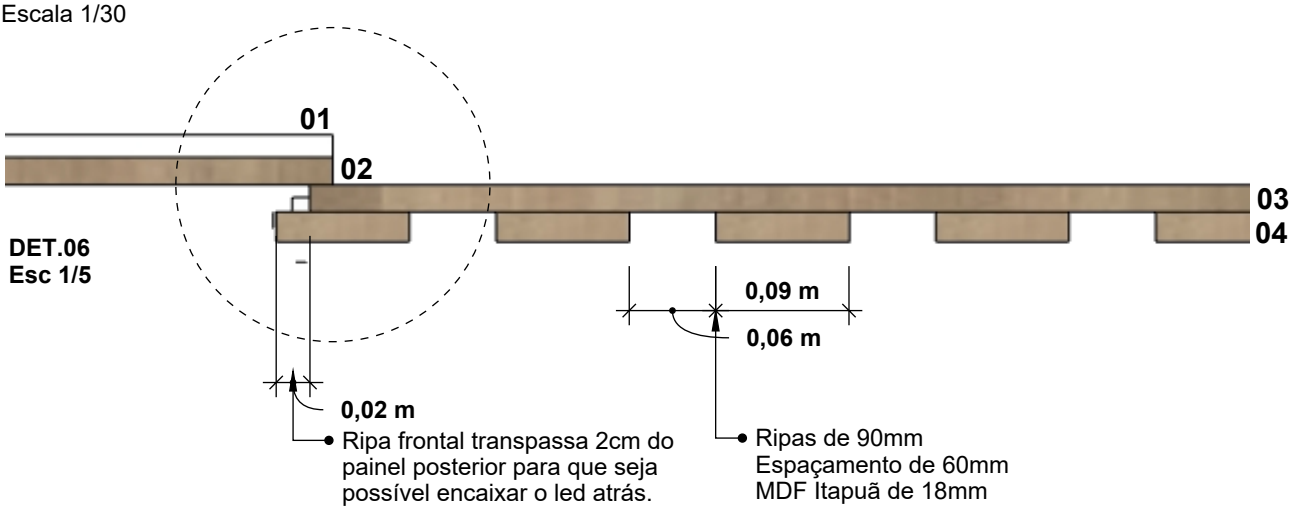

DET.06
Esc 1/5

Cliente: Câmara de Vereadores de Parobé/RS
Ambiente: Sala do Presidente | **Escala:** 1/30
Painel Ripado

PRANCHA
24/31

Ambiente: Sala do Presidente | **Marcenaria sob medida**: Painel Ripado



Planta Baixa
Escala 1/30

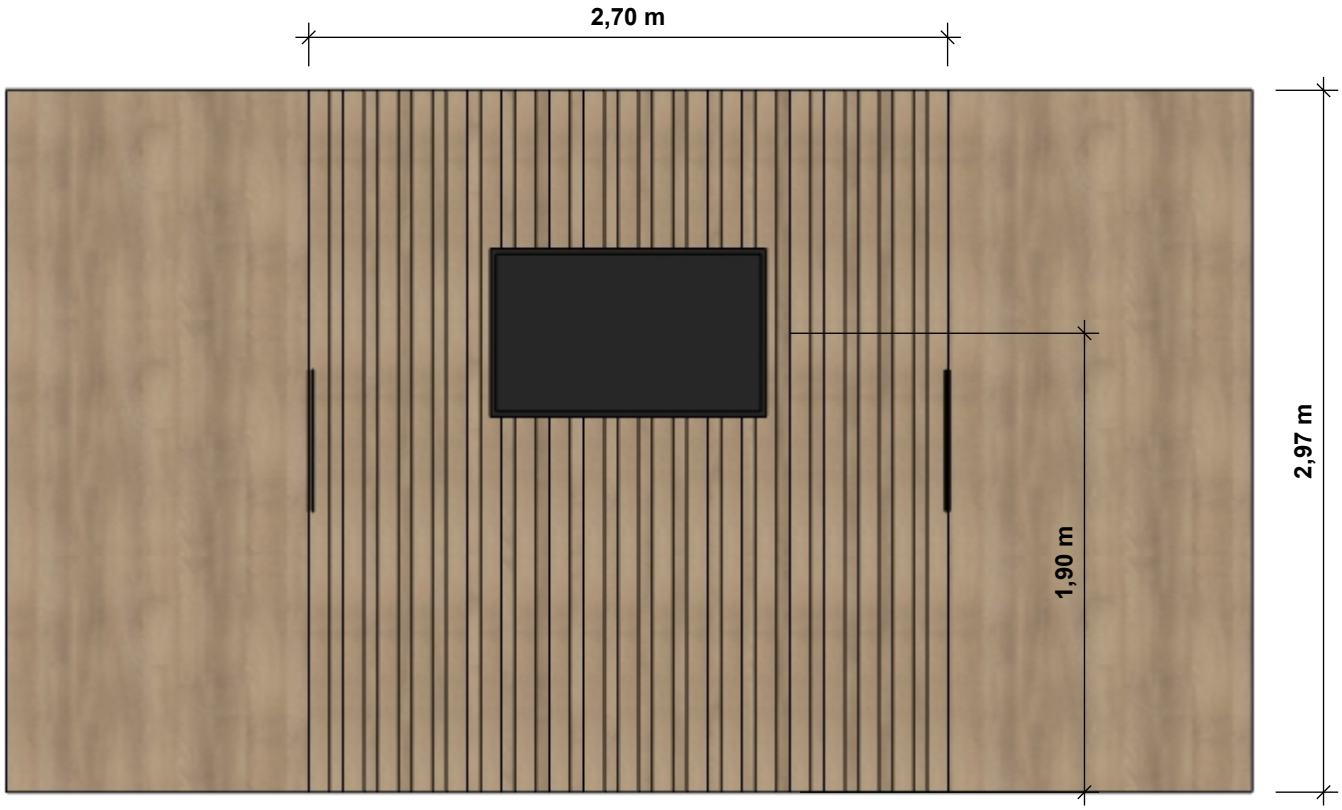

Vista Frontal
Escala 1/30

OBSERVAÇÕES:

1. Painéis lisos em MDF Itapuã de 18mm;
2. Utilizar o espaçamento entre os painéis lisos e o painel sobreposto ripado para passagem dos fios de energia e conexão da TV;
3. Led ficará fixado entre o painel liso e a ripa frontal (conforme detalhe 06);
4. Fonte para o Led deve ficar dentro do móvel "cabideiro" que fica em frente ao painel liso;
5. Led - utilizar temperatura de cor 3000K;
6. Acabamentos devem ser feitos com fitas de borda na mesma textura do MDF utilizado;
7. Medidas devem ser conferidas pelo fornecedor contratado no local antes da execução dos móveis.

Ambiente: Sala do Presidente | **IMAGENS REALISTAS**





Cliente: Câmara de Vereadores de Parobé/RS
Ambiente: Sala do Presidente | **Escala:** Sem escala
Imagens realistas do ambiente

PRANCHA
26/31

Ambiente: Sala do Presidente | **IMAGENS REALISTAS**





Cliente: Câmara de Vereadores de Parobé/RS
Ambiente: Sala do Presidente | **Escala:** Sem escala
Imagens realistas do ambiente

PRANCHA
27/31

Ambiente: Sala do Presidente | **IMAGENS REALISTAS**





Cliente: Câmara de Vereadores de Parobé/RS
Ambiente: Sala do Presidente | **Escala:** Sem escala
Imagens realistas do ambiente

PRANCHA
28/31

Ambiente: Sala do Presidente | **IMAGENS REALISTAS**





Cliente: Câmara de Vereadores de Parobé/RS
Ambiente: Sala do Presidente | **Escala:** Sem escala
Imagens realistas do ambiente

LISTA DE COMPRAS

Arquiteta: Luana Foscarini | **Cliente:** Câmara de Vereadores de Parobé

Ambiente	Categoria	Imagem	Especificação	Qtd	Marca
HALL DO PLENÁRIO	ELETRO PORTÁTIL		Purificador de Água Electrolux PE11X Prata com Painel Touch – Bivolt	1	ELECTROLUX
HALL DO PLENÁRIO	OBJETO		Lixeira de Embutir com 5 Litros, Tramontina, Inox	1	ELECTROLUX
HALL DO PLENÁRIO	MÓVEL SOLTO		Cadeira Ella (com braços)	2	JMARCON
HALL DO PLENÁRIO	BOISERIE	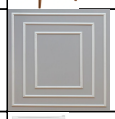	Boiseries	25m	GART
SALA PRESIDENTE	ELETRO PORTÁTIL		Frigobar Electrolux 90L Efficient com Controle de Temperatura Cor Branca (EM90) - 220V	1	ELECTROLUX
SALA PRESIDENTE	MÓVEL SOLTO		Cadeira para Secretária Modelo Office Columbus Diretor (baixa)	1	RIVATTI
SALA PRESIDENTE	MÓVEL SOLTO		Cadeira para Vereadores Modelo Office Baza Presidente (baixa)	9	RIVATTI
SALA PRESIDENTE	MÓVEL SOLTO		Cadeira para Presidente Modelo Office Cartagena Presidente (alta)	1	RIVATTI
SALA PRESIDENTE	TELEVISÃO 50"		Smart TV LG QNED AI 4K QNED70 de 50 polegadas 2025	1	LG ELETRONICOS
SALA PRESIDENTE	TORRE DE TOMADAS	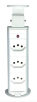	Torre de Tomadas embutida no móvel	1	à definir
PLENÁRIO	MÓVEL SOLTO		Cadeira para Vereadores Modelo Office Baza Presidente (baixa)	14	RIVATTI
PLENÁRIO	MÓVEL SOLTO		Cadeira para Presidente Modelo Office Cartagena Presidente (alta)	1	RIVATTI
PLENÁRIO	TV 32"		Samsung Smart TV LED 32" HD LS32BETBL - Wifi, HDMI, USB	1	SAMSUNG
PLENÁRIO	TV 98"		Smart TV 98" 4K UHD Crystal UHD LED Samsung Super Big 98DU9000 VA 120Hz Wi-Fi Bluetooth com Alexa 3 HDMI 2 USB	1	SAMSUNG
PLENÁRIO	OBJETO		Organizador de fila	8m	à definir

LISTA DE MARCENARIA SOB MEDIDA

Arquiteta: Luana Foscarini | **Cliente:** Câmara de Vereadores de Parobé

Ambiente	Categoria	Imagem	Descrição	Qtd	Especificação
HALL DO PLENÁRIO	MARCENARIA SOB MEDIDA	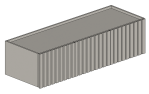	Bancada Auxiliar	1	MDF Areia (Guararapes)
HALL DO PLENÁRIO	MARCENARIA SOB MEDIDA	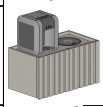	Bancada Purificador	1	MDF Areia (Guararapes)
HALL DO PLENÁRIO	MARCENARIA SOB MEDIDA		Painel Acesso Fraldário	1	MDF Itapuã (Duratex)
SALA PRESIDENTE	MARCENARIA SOB MEDIDA		Mesa Secretária	1	MDF Itapuã (Duratex) & MDF Areia (Guararapes)
SALA PRESIDENTE	MARCENARIA SOB MEDIDA		Móvel Frigobar	1	MDF Itapuã (Duratex) & MDF Areia (Guararapes)
SALA PRESIDENTE	MARCENARIA SOB MEDIDA		Móvel Cabideiro	1	MDF Itapuã (Duratex) & MDF Areia (Guararapes)
SALA VEREADORES	MARCENARIA SOB MEDIDA		Móvel Cabideiro (um para cada vereador)	14	MDF Itapuã (Duratex) & MDF Areia (Guararapes)
SALA PRESIDENTE	MARCENARIA SOB MEDIDA		Prateleiras	2	MDF Itapuã (Duratex)
SALA PRESIDENTE	MARCENARIA SOB MEDIDA	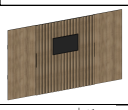	Painel Ripado	1	MDF Itapuã (Duratex)
PLENÁRIO	MARCENARIA SOB MEDIDA		Bancada do Presidente	1	MDF Itapuã (Duratex) & MDF Areia (Guararapes)
PLENÁRIO	MARCENARIA SOB MEDIDA	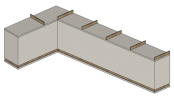	Bancada de Vereadores 01	1	MDF Itapuã (Duratex) & MDF Areia (Guararapes)
PLENÁRIO	MARCENARIA SOB MEDIDA	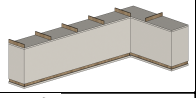	Bancada de Vereadores 02	1	MDF Itapuã (Duratex) & MDF Areia (Guararapes)
PLENÁRIO	MARCENARIA SOB MEDIDA	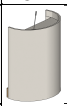	Tribuna	1	MDF Itapuã (Duratex) & MDF Areia (Guararapes)
PLENÁRIO	MARCENARIA SOB MEDIDA	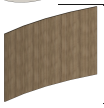	Painel Curvo 01 (parte 01)	1	MDF Itapuã (Duratex)
PLENÁRIO	MARCENARIA SOB MEDIDA	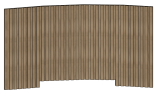	Painel Curvo 02 (parte 02)	1	MDF Itapuã (Duratex)
PLENÁRIO	MARCENARIA SOB MEDIDA		Painel Curvo 03 (parte 03)	1	MDF Itapuã (Duratex)