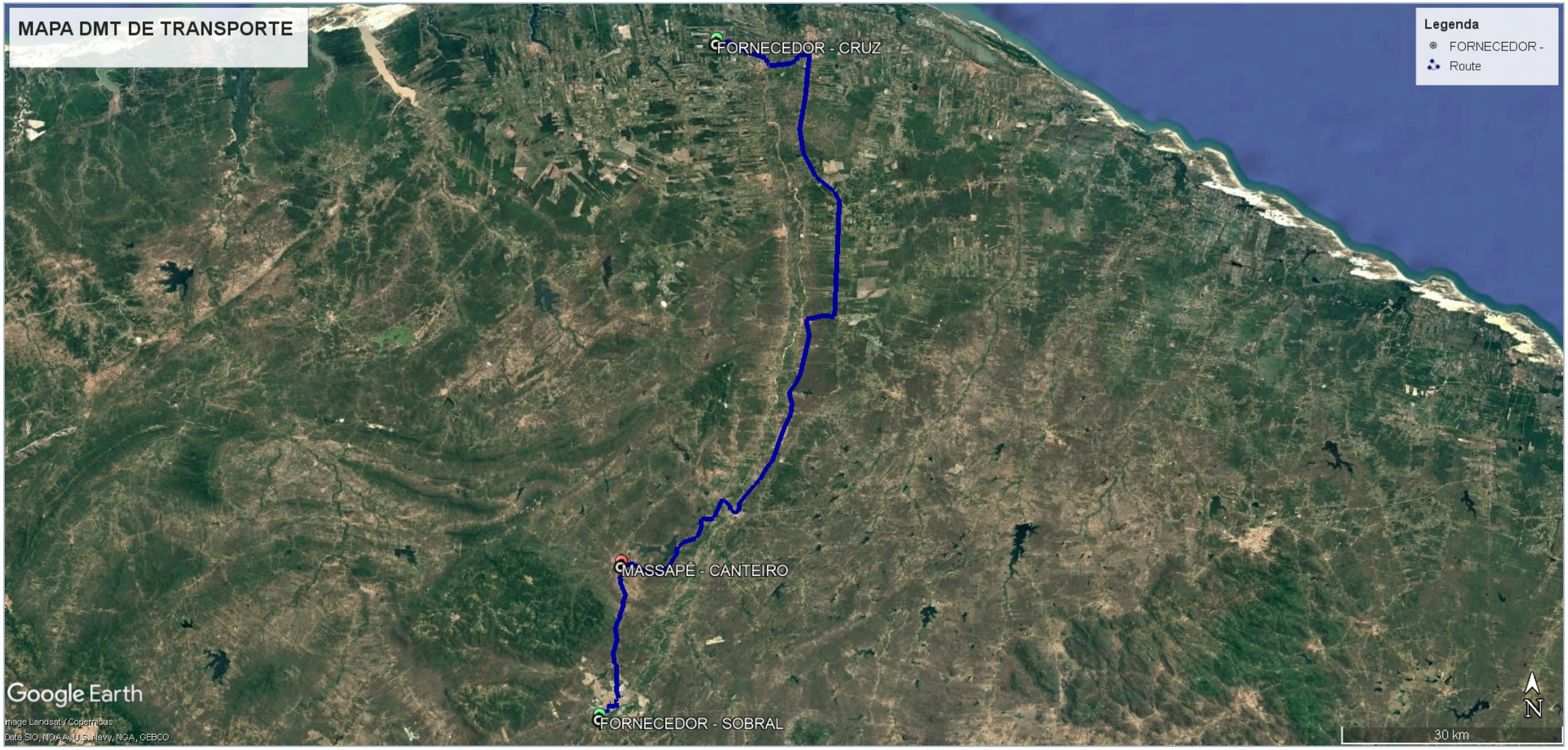

BASE CARTOGRÁFICA: imagem fornecida pelo contratante; Google Earth e créditos originais preservados. Escala gráfica e norte na imagem.

01 ORIGEM, DESTINO E LEGENDA

Origem: fornecedores indicados em Sobral e Cruz.
Destino: canteiro da avenida, em Massapê.
Linha azul: percursos de acesso representados.
Marcadores: fornecedores e canteiro, identificados na imagem.

Aplicação: pedra britada n.º 1 da reconstrução de base e sub-base. A imagem localiza as origens tratadas na justificativa técnica do empreendimento.

02 PERCURSOS E DMT ADOTADA

Sobral → canteiro: 25,00 km de referência.
Cruz → canteiro: 107,00 km de referência.
DMT orçamentária adotada: 60,00 km.
Parcela inicial: 30,00 km; excedente: 30,00 km.

Distâncias de referência conforme a justificativa técnica existente, não medidas nesta imagem. Média simples: 66,00 km. Os 60,00 km são o critério adotado; a imagem não define os percentuais de fornecimento nem comprova média ponderada.

03 MEMÓRIA E ITENS DE TRANSPORTE

Itens 4.2.2 / 4.2.3 — SINAPI 95876 / 93593.
Volume: 3.134,64 m³.
Até 30 km: 3.134,64 × 30 = 94.039,14 m³×km.
Excedente: 3.134,64 × 30 = 94.039,14 m³×km.

Unidade: volume × distância. Memórias: db_65 / revisão documental de 09/10/2026. Produtos calculados com precisão integral; volumes exibidos arredondados.

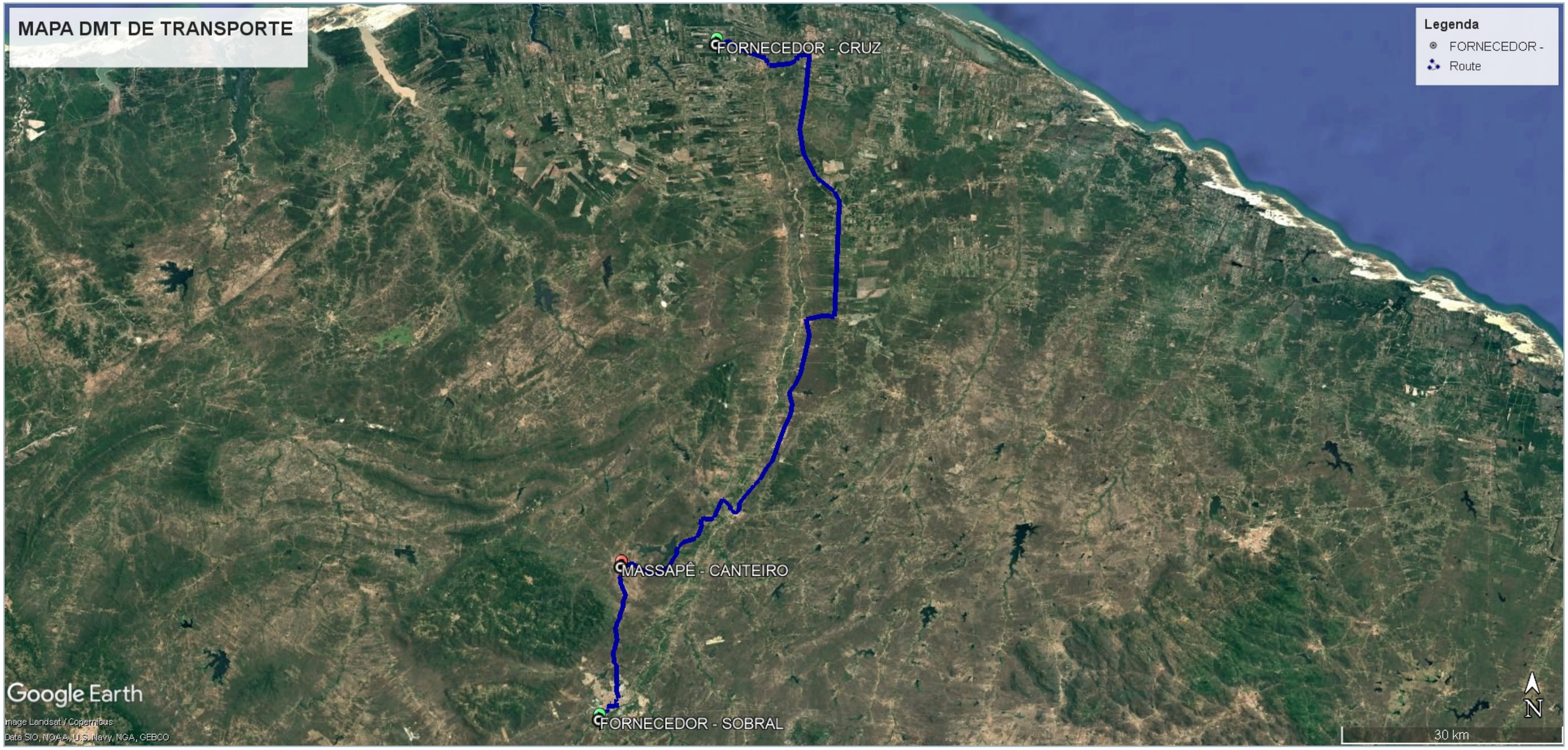

BASE CARTOGRÁFICA: imagem fornecida pelo contratante; Google Earth e créditos originais preservados. Escala gráfica e norte na imagem.

01 ORIGEM, DESTINO E LEGENDA

Origem: fornecedores indicados em Sobral e Cruz.
Destino: canteiro da avenida, em Massapê.
Linha azul: percursos de acesso representados.
Marcadores: fornecedores e canteiro, identificados na imagem.

Aplicação: pó de pedra de rejuntamento dos intertravados da via, ciclofaixas e passeios, incluindo a nova calçada da Praça 04.

02 PERCURSOS E DMT ADOTADA

Sobral → canteiro: 25,00 km de referência.
Cruz → canteiro: 107,00 km de referência.
DMT orçamentária adotada: 60,00 km.
Parcela inicial: 30,00 km; excedente: 30,00 km.

Distâncias de referência conforme a justificativa técnica existente, não medidas nesta imagem. Média simples: 66,00 km. Os 60,00 km são o critério adotado; a imagem não define os percentuais de fornecimento nem comprova média ponderada.

03 MEMÓRIA E ITENS DE TRANSPORTE

Via — 4.3.4 / 4.3.5: 148,90 m³ de pó.
Cada parcela de 30 km: 4.466,98 m³×km.
Passeios — 6.2.5 / 6.2.6: 77,23 m³ de pó.
Cada parcela de 30 km: 2.316,86 m³×km.
Códigos SINAPI 95876 / 93593. Estes são os subtotais de pó; os itens também contêm areia, não comprovada por esta prancha.

Unidade: volume × distância. Memórias: db_65 / revisão documental de 09/10/2026. Produtos calculados com precisão integral; volumes exibidos arredondados.

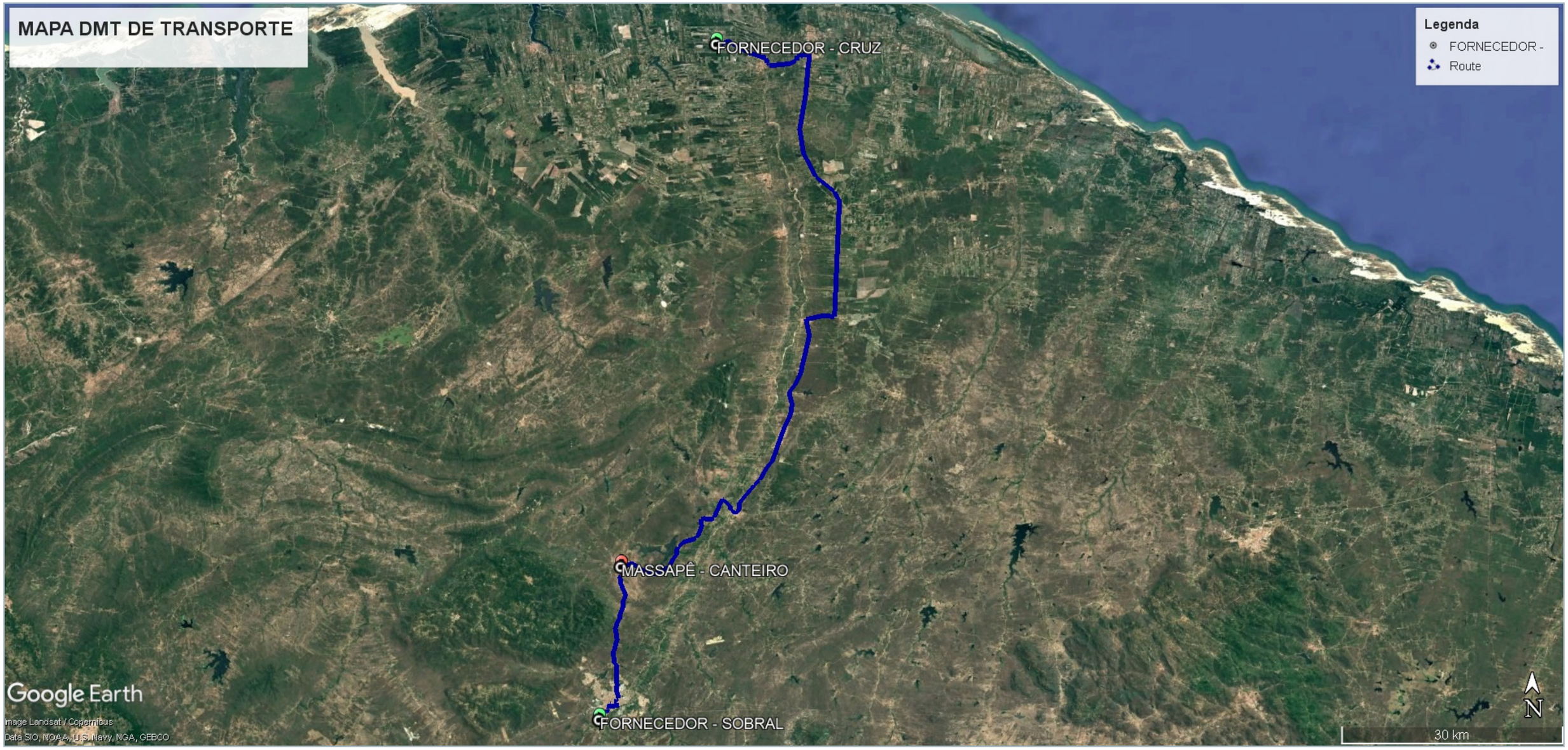

BASE CARTOGRÁFICA: imagem fornecida pelo contratante. Google Earth, créditos, norte e escala gráfica originais preservados.

01 ORIGEM, DESTINO E LEGENDA

Origens: fornecedores de Sobral e Cruz.
Destino: canteiro da Av. Senador Ozires Pontes, Massapê.
Traçado azul: rotas de fornecimento.
Marcadores: fornecedores e canteiro.

Aplicação: blocos de 16 faces para a via e blocos retangulares para ciclofaixas e passeios, incluindo a nova calçada da Praça 04.

02 CRITÉRIO DE TRANSPORTE

DMT adotada: 60,00 km.
Parcela inicial: 30,00 km.
Parcela excedente: 30,00 km.

Transporte em caminhão carroceria com guindauto (Munck). A mesma base de localização de Sobral/Cruz é utilizada para o fornecimento dos blocos. A DMT é o critério orçamentário; não representa nova medição dos percursos nem definição de participação percentual de cada origem.

03 MEMÓRIA E ITENS ATENDIDOS

16 faces - itens 4.4.1 / 4.4.2:
Massa: 3.707,29 t.
Cada parcela de 30 km: 111.218,80 t×km.
Tijolinhos - itens 6.2.7 / 6.2.8:
Massa: 1.182,07 t.
Cada parcela de 30 km: 35.462,14 t×km.

SINAPI 100952 / 100953. Subtotais exclusivos dos blocos; guias não integram esta prancha.



BASE CARTOGRÁFICA: imagem fornecida pelo contratante. Google Earth, créditos, norte e escala gráfica originais preservados.

01 ORIGEM, DESTINO E LEGENDA

Origem: fornecedor em Sobral.
Destino: canteiro da Av. Senador Ozires Pontes, Massapê.
Traçado azul: rota de fornecimento.
Marcadores amarelos: fornecedor e canteiro.

Aplicação: guias de vias, calçadas, canteiros e interiores das praças, incluindo o travamento da extensão até a creche.

02 CRITÉRIO DE TRANSPORTE

DMT de transporte das guias: 30,00 km.

Percurso Sobral - Massapê. Transporte em caminhão carroceria com guindauto (Munck), com medição em tonelada-quilômetro.

Sem parcela de transporte excedente.
O mesmo critério de 30,00 km aplica-se às guias e ao travamento da creche. Distância adotada para o fornecimento; a imagem identifica a rota, sem nova medição cartográfica.

03 MEMÓRIA E ITENS ATENDIDOS

Vias - parcela do item 4.4.1:
13.294,23 t×km.
Calçadas/canteiros - parcela de 6.2.7:
6.164,77 t×km.
Guias internas - item 6.3.6:
5.493,64 t×km.

SINAPI 100952.
Critério: massa das guias × 30 km. Mantidos os pesos e comprimentos das memórias de referência; produtos calculados com precisão integral.



BASE CARTOGRÁFICA: imagem fornecida pelo contratante. Google Earth, créditos, norte e escala gráfica originais preservados.

01 ORIGEM, DESTINO E LEGENDA

Origem: fornecedor em Sobral.
Destino: canteiro da Av. Senador Ozires Pontes, Massapê.
Traçado azul: rota de fornecimento.
Marcadores amarelos: fornecedor e canteiro.

Aplicação: areia para aterro, abrangendo a parcela de areia identificada nas memórias dos playgrounds e campos de vôlei.

02 CRITÉRIO DE TRANSPORTE

DMT adotada: 30,00 km.

Percurso Sobral - Massapê. O valor coincide com a distância registrada para a areia na memória do item 6.4.4.

Transporte em caminhão basculante de 14 m³, com medição em metro cúbico-quilômetro. A imagem apresenta o fornecedor e a rota; não houve nova medição cartográfica nem alteração de quantitativo.

03 MEMÓRIA E ITENS ATENDIDOS

Item 6.4.4 - parcela de areia:
Volume de referência: 368,47 m³.
Quantidade de transporte: 11.053,95 m³×km.

SINAPI 95876.
Critério: volume de areia × 30 km.

O item também possui outras parcelas de material de aterro. O subtotal apresentado identifica somente a areia. Esta prancha não atribui a mesma origem ao solo das demais parcelas nem à areia de assentamento dos intertravados.

DMT DE DESTINAÇÃO DE BOTA/FORA - REMODELAÇÃO AVENIDA SENADOR OZIRES PONTES

AVENIDA SEN. OZIRES PONTES >>> CACIMBINHA 10,00 KM
AVENIDA SEN. OZIRES PONTES >>> MUMBABA DE CIMA 8,10 KM



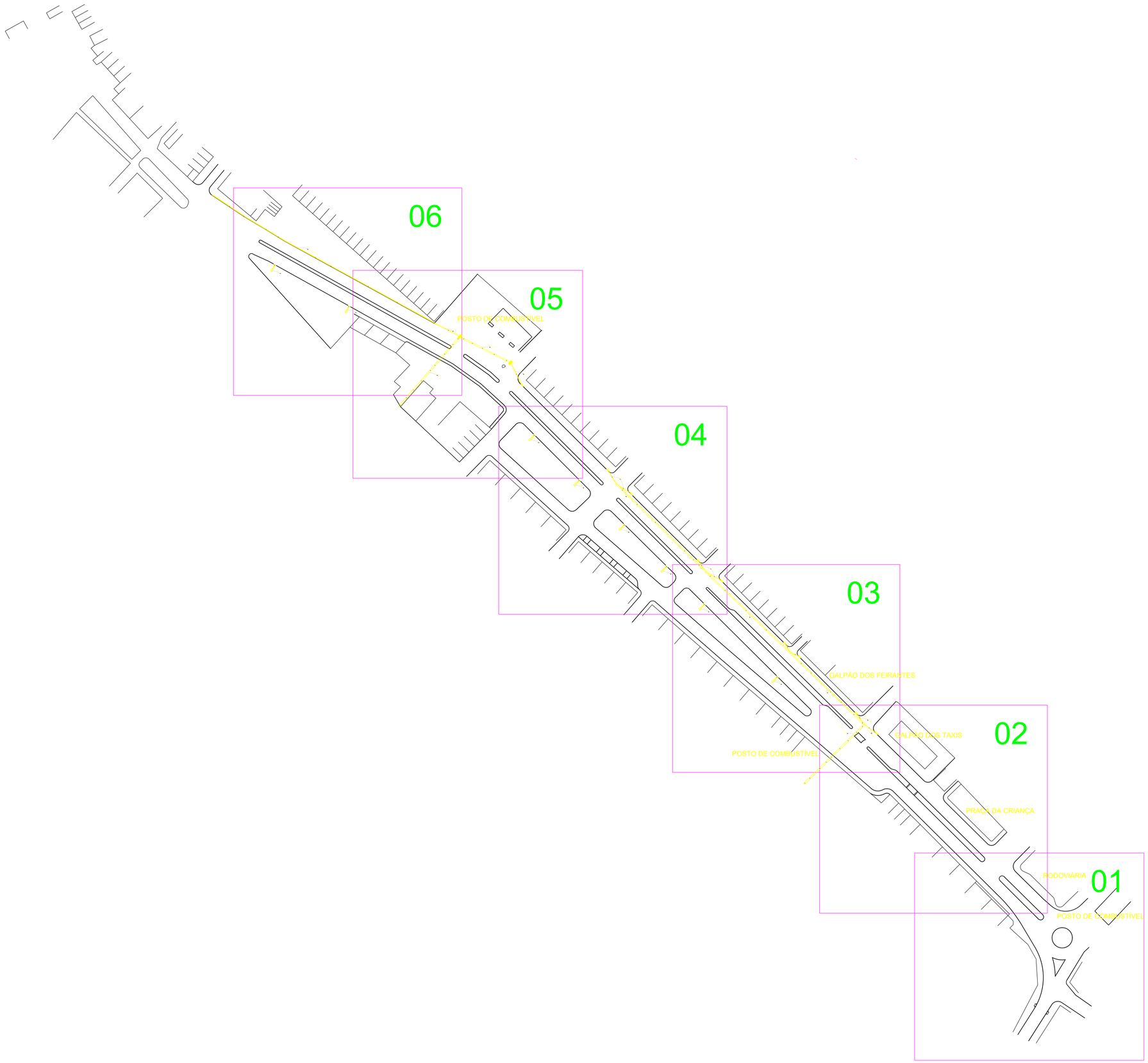

N
O
L
S

QUADRO DE ÁREAS

DESCRIÇÃO	ÁREA
PEDRA PORTUGUESA	5.785,54m2
PEDRA CARIRI	119,69m2
JARDIM	2.115,21m2
CAIXA DE AREIA	1.237,53m2

PAGO

APROVO

I.S.S.C.

I.S.S.P.

CREA

PROJETO

CÁLCULO

CONSTRUÇÃO

PROPRIETÁRIO

RESPONSÁVEL TÉCNICO

PROJETO DE DRENAGEM

CLIENTE: PREFEITURA MUNICIPAL DE MASSAPÊ-CE
SECRETARIA DE INFRAESTRUTURA

PROJETO: *REVITARIZAÇÃO DA AVENIDA OZIRES PONTES - TRECHO 02*

CONTEÚDO:
1 PLANTA SITUAÇÃO GERAL DRENAGEM
2
3
4
5

DESENHO:	ESCALA:	PRANCHA:
	INDICADA	01/07
ARQUIVO:	DATA: JUN/2026	

01 PLANTA DE SITUAÇÃO GERAL

esc: 1/750

RODOVIÁRIA 01

POSTO DE COMBUSTÍVEL

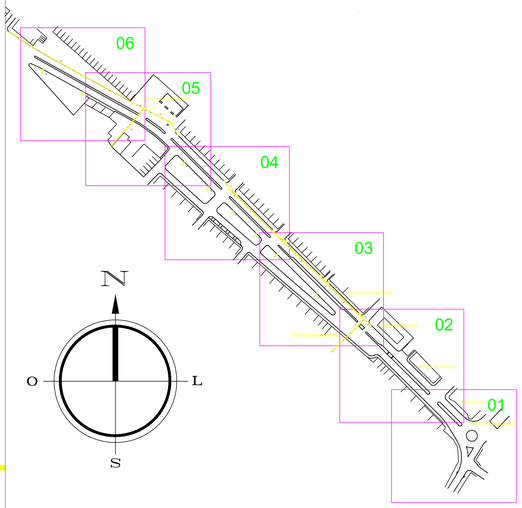

SITUAÇÃO SETORES

esc: SEM ESCALA

QUADRO DE ÁREAS

DESCRIÇÃO	ÁREA
PEDRA PORTUGUESA	8.768,54m2
PEDRA CARIRI	119,69m2
JARDIM	2.115,21m2
CAIXA DE AREIA	1.237,53m2

PAGO

APROVO

I.S.S.C.

I.S.S.P.

CREA

PROJETO

CÁLCULO

CONSTRUÇÃO

PROPRIETÁRIO

PROJETO DE DRENAGEM

CLIENTE: PREFEITURA MUNICIPAL DE MASSAPÊ-CE
SECRETARIA DE INFRAESTRUTURA

PROJETO: ***REVITARIZAÇÃO DA AVENIDA OZIRES PONTES - TRECHO 02***

CONTEÚDO:

1 PLANTA BAIXA CANTEIROS - INICIO
2
3
4
5

RESPONSÁVEL TÉCNICO

DESENHO:

ESCALA: INDICADA

PRANCHA: 02/07

ARQUIVO:

DATA: JUN/2026

01 EXECUTIVO SETOR 01

esc: 1/250

GALPÃO DOS TAXIS

PRAÇA DA CRIANÇA

02

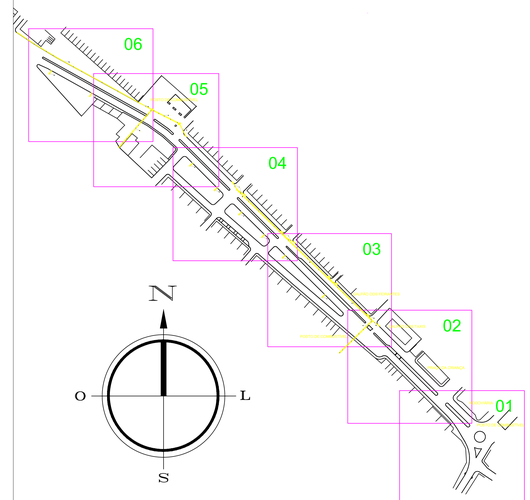

SITUAÇÃO SETORES

esc: SEM ESCALA

QUADRO DE ÁREAS

DESCRIÇÃO	ÁREA
PEDRA PORTUGUESA	8.788,54m2
PEDRA CARIRI	119,69m2
JARDIM	2.115,21m2
CAIXA DE AREIA	1.237,53m2

PAGO

APROVO

I.S.S.C.

I.S.S.P.

CREA

PROJETO

CÁLCULO

CONSTRUÇÃO

PROPRIETÁRIO

RESPONSÁVEL TÉCNICO

PROJETO DE DRENAGEM

CLIENTE: PREFEITURA MUNICIPAL DE MASSAPÉ-CE
SECRETARIA DE INFRAESTRUTURA

PROJETO: ***REVITALIZAÇÃO DA AVENIDA OZIRES PONTES - TRECHO 02***

CONTEÚDO:
1 PLANTA CANTEIRO - TRECHO 03
2
3
4
5

DESENHO:	ESCALA: INDICADA	PRANCHA: 03/07
ARQUIVO:	DATA: JUN/2026	

01 EXECUTIVO SETOR 02

esc: 1/250

03

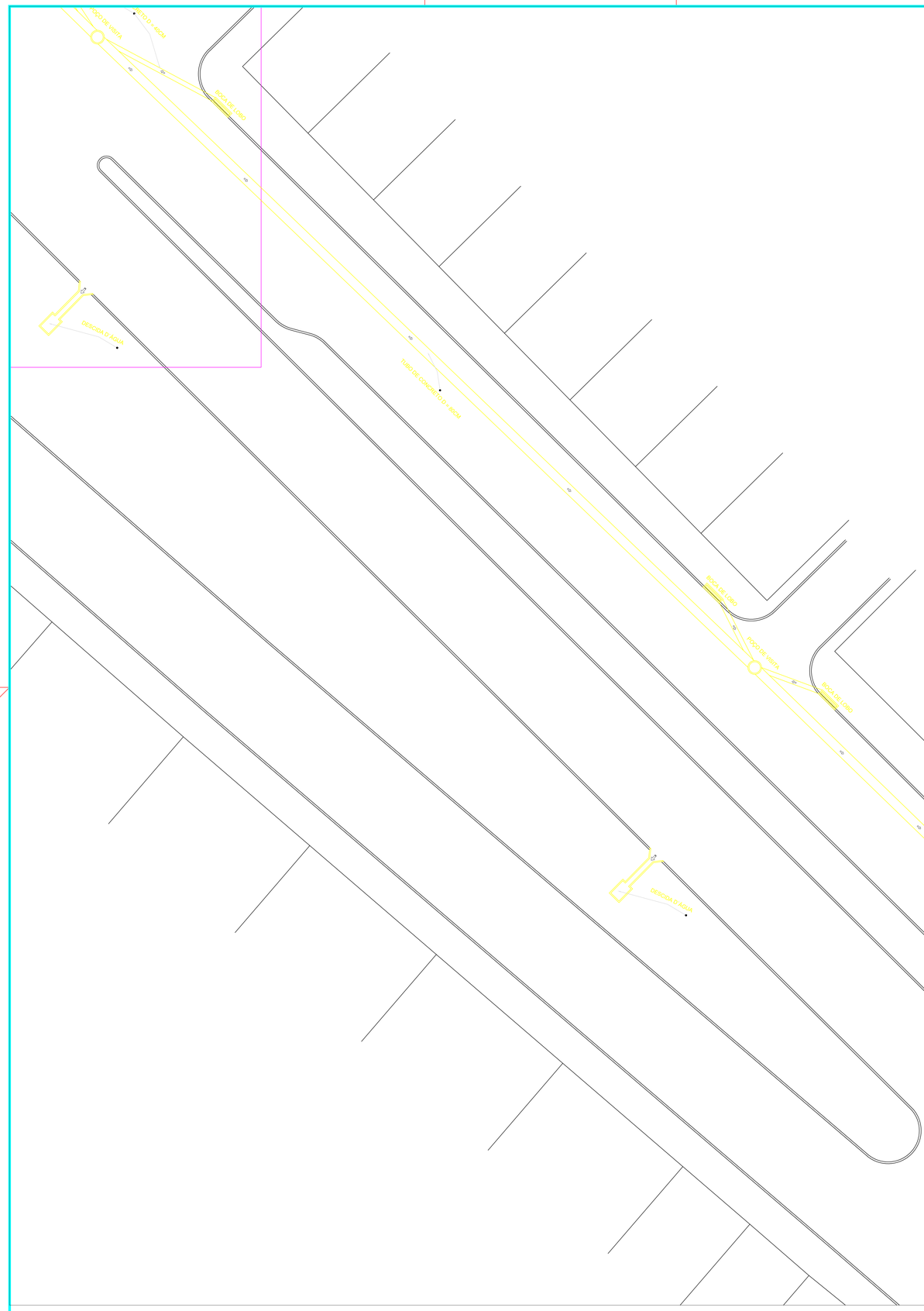

01 EXECUTIVO SETOR 03

esc: 1/250

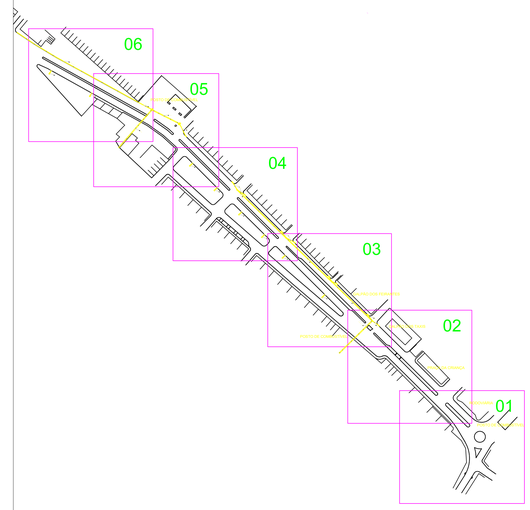

SITUAÇÃO SETORES

esc: SEM ESCALA

QUADRO DE ÁREAS

DESCRIÇÃO	ÁREA
PEDRA PORTUGUESA	8.788,54m2
PEDRA CARIRI	119,69m2
JARDIM	2.115,21m2
CAIXA DE AREIA	1.237,53m2

PAGO

APROVO

I.S.S.C.

I.S.S.P.

CREA

PROJETO

CÁLCULO

CONSTRUÇÃO

PROPRIETÁRIO

RESPONSÁVEL TÉCNICO

PROJETO DE DRENAGEM

CLIENTE: PREFEITURA MUNICIPAL DE MASSAPÉ-CE
SECRETARIA DE INFRAESTRUTURA

PROJETO: *REVITALIZAÇÃO DA AVENIDA OZIRES PONTES - TRECHO 02*

CONTEÚDO:

1 PLANTA BAIXA CANTEIROS - TRECHO 03
2 PLANTA BAIXA PRAÇA 01
3
4
5

DESENHO:	ESCALA: INDICADA	PRANCHA: 04/07
ARQUIVO:	DATA: JUN/2026	

04

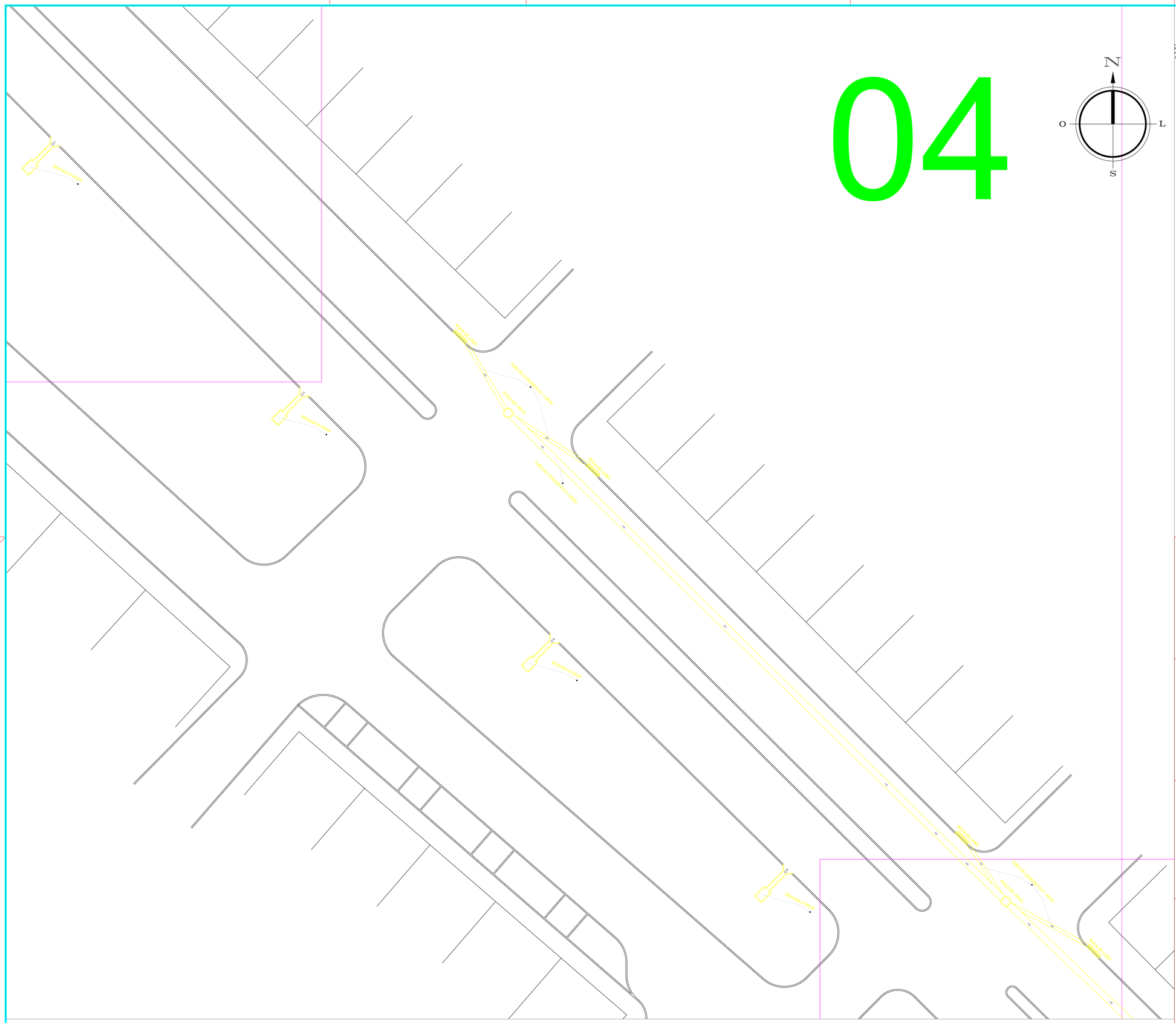
DESCIDA D'AGUA
DESCIDA D'AGUA
DESCIDA D'AGUA
DESCIDA D'AGUA
POÇO DE VISITA
POÇO DE VISITA
TUBO DE CONCRETO D=400M
TUBO DE CONCRETO D=400M
TUBO DE CONCRETO D=400M
TUBO DE CONCRETO D=400M
TUBO DE CONCRETO D=400M
TUBO DE CONCRETO D=400M
20
20
20

05

POSTO DE COMBUSTÍVEL

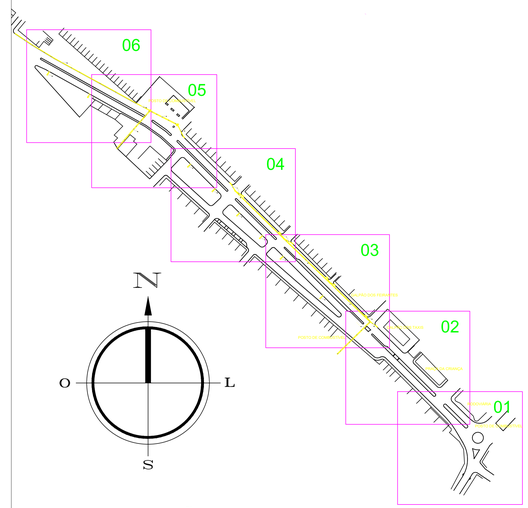

SITUAÇÃO SETORES

esc: SEM ESCALA

QUADRO DE ÁREAS

DESCRIÇÃO	ÁREA
PEDRA PORTUGUESA	8.788,54m2
PEDRA CARIRI	119,69m2
JARDIM	2.115,21m2
CAIXA DE AREIA	1.237,53m2

PAGO

APROVO

I.S.S.C.

I.S.S.P.

CREA

PROJETO

CÁLCULO

CONSTRUÇÃO

PROPRIETÁRIO

PROJETO DE DRENAGEM

CLIENTE: PREFEITURA MUNICIPAL DE MASSAPÉ-CE
SECRETARIA DE INFRAESTRUTURA

PROJETO: ***REVITALIZAÇÃO DA AVENIDA OZIRES PONTES - TRECHO 02***

CONTEÚDO:

1 PLANTA BAIXA CANTEIRO
2
3
4
5

RESPONSÁVEL TÉCNICO

DESENHO:

ESCALA: INDICADA

PRANCHA: 06/07

ARQUIVO:

DATA: JUN/2026

01 EXECUTIVO SETOR 05

esc: 1/250

06

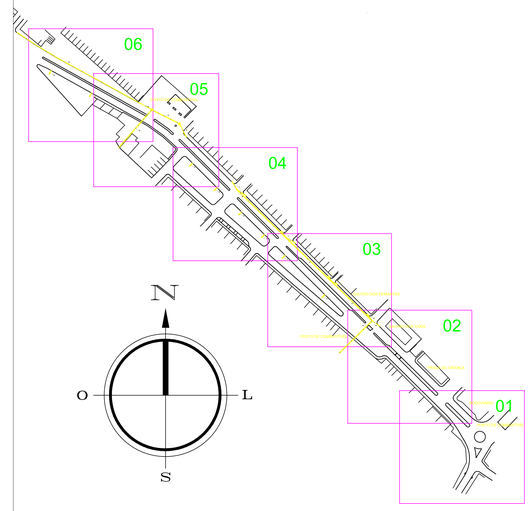

SITUAÇÃO SETORES

esc: SEM ESCALA

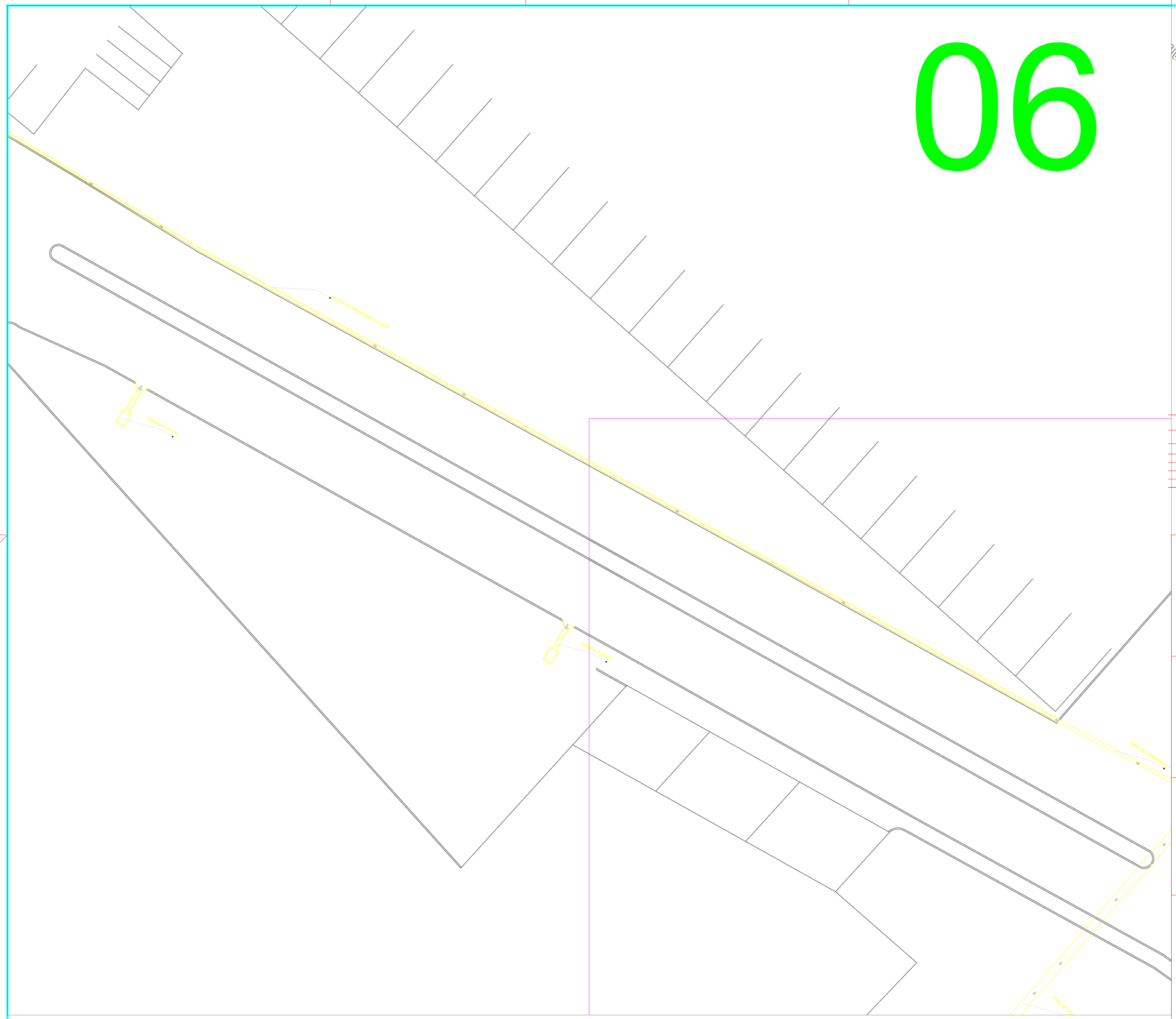
VALETA DE DRENAGEM H = 30CM
SARJETA
SARJETA
SARJETA