HID-76

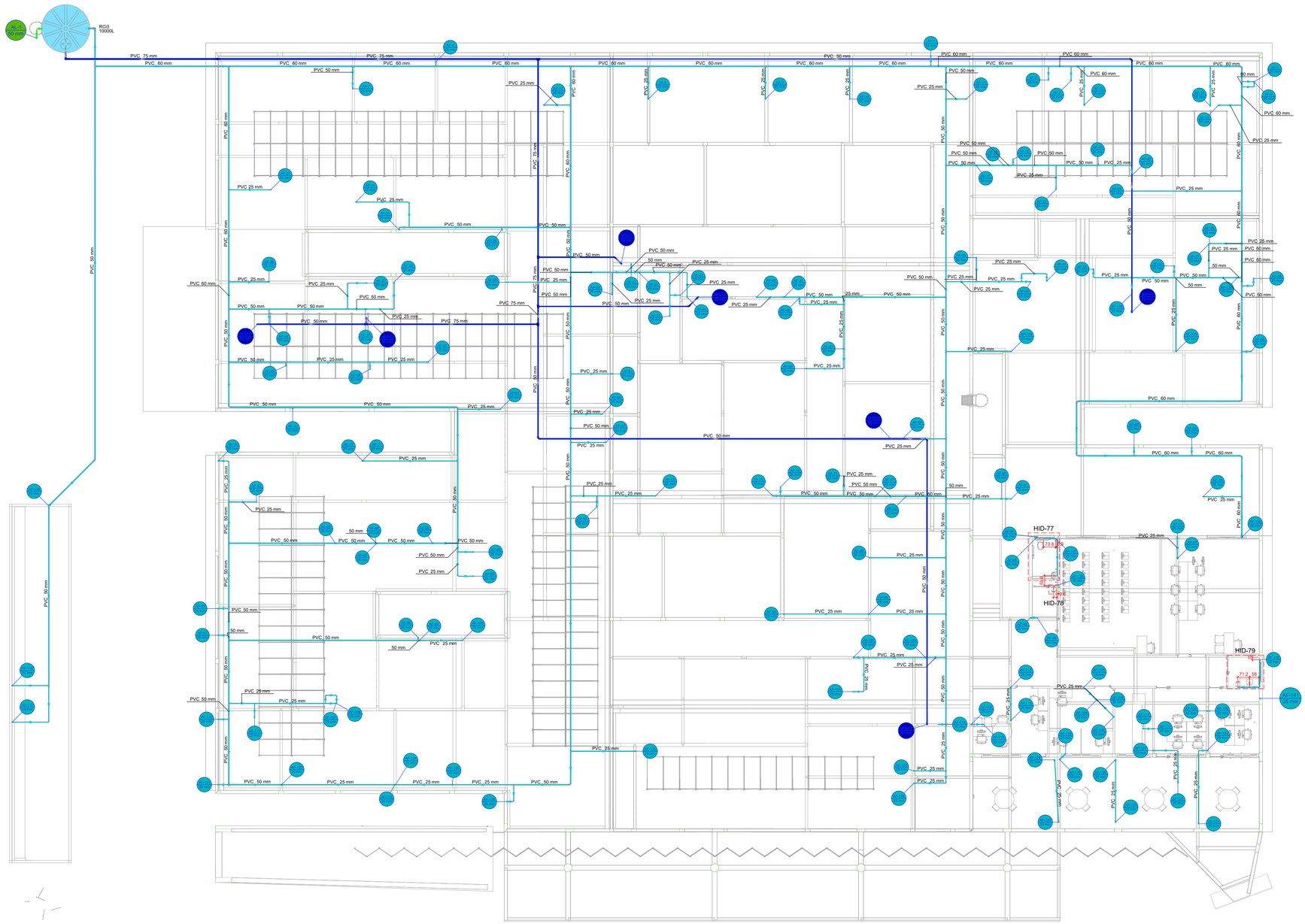

Legenda de condutos - MEZZANINO

Legenda de condutos - MEZZANINO
Água fria
Água fria (Expurgo)
Água fria (Expurgo)
Alimentação

PLANTA - HIDRÁULICO - MEZZANINO
ESC. 1/100

PROJETO HIDROSSANITÁRIO

PROJETO HIDROSSANITÁRIO	CONTRATADO: Tallis Henrique Pereira Fonseca	SECRETARIA: SECRETARIA DE ATENÇÃO ESPECIALIZADA A SAÚDE	7
	Endereço: Rua Iapajés, Nº21 Vila Nova, Ferros - MG	OBRA: CONSTRUÇÃO DE IMÓVEL COMERCIAL	
Contratado: CREA-MG: 284463/D	Telefone: CEL : (55) 9 9879-0332	PROJETO: POLICLÍNICA	Número Cliente: 12/2024
	Email: eng.tallishenrique@gmail.com	UNIDADE: (EXCETO INDICADO): cm	REFERÊNCIA: (1°DIEDRO)

	PRO	VERIF	APROV
DATA	03/04/2024	13/02/2025	
NOME			
VISTO			

TÍTULO:
PLANTA HIDRÁULICO MEZANINO, NOTAS, LEGENDAS

HIDR	ESCALA: INDICADAS NO DESENHO	DESENHO NÚMERO: 00001	MOD: HIDR	REVISÃO: 00	FOLHA: 07/19

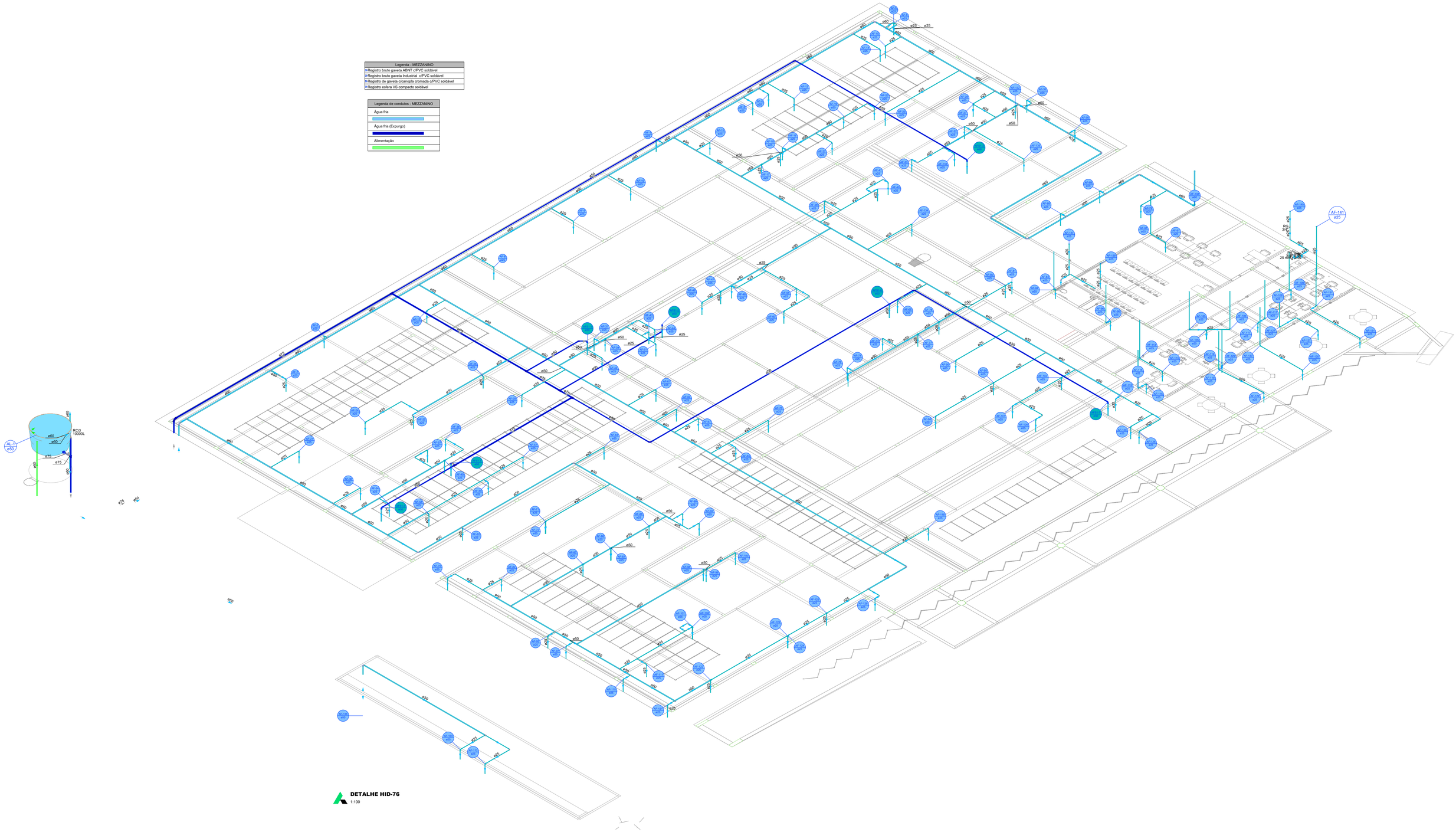

DETALHE HID-76
1:100

PROJETO HIDROSSANITÁRIO

PROJETO HIDROSSANITÁRIO	CONTRATADO: Talis Henrique Pereira Fonseca	SECRETARIA: SECRETARIA DE ATENÇÃO ESPECIALIZADA A SAÚDE	8
	Endereço: Rua Ispajis, Nº21 Vila Nova, Fama - MG	OBRA: CONSTRUÇÃO DE IMÓVEL COMERCIAL	
Contratado: CREA-MG: 284463/D	Telefone: CEL : (35) 9 9879-0332	PROJETO: POLICLÍNICA	Número Cliente: 12/2024
	Email: eng.talishenrique@gmail.com		

	PRO	VERIF	APROV
DATA	03/04/2024	13/02/2025	
NOME			
VISTO			

UNIDADE: (EXCETO INDICADO): cm

REFERÊNCIA: (1°DIEDRO)

TÍTULO: DETALHE ISOMÉTRICO HIDRO - 76, NOTAS E LEGENDAS.

HIDR	ESCALA: INDICADAS NO DESENHO	DESENHO NÚMERO: 00001	MOD: HIDR	REVISÃO: 00	FOLHA: 08/19

HID-80

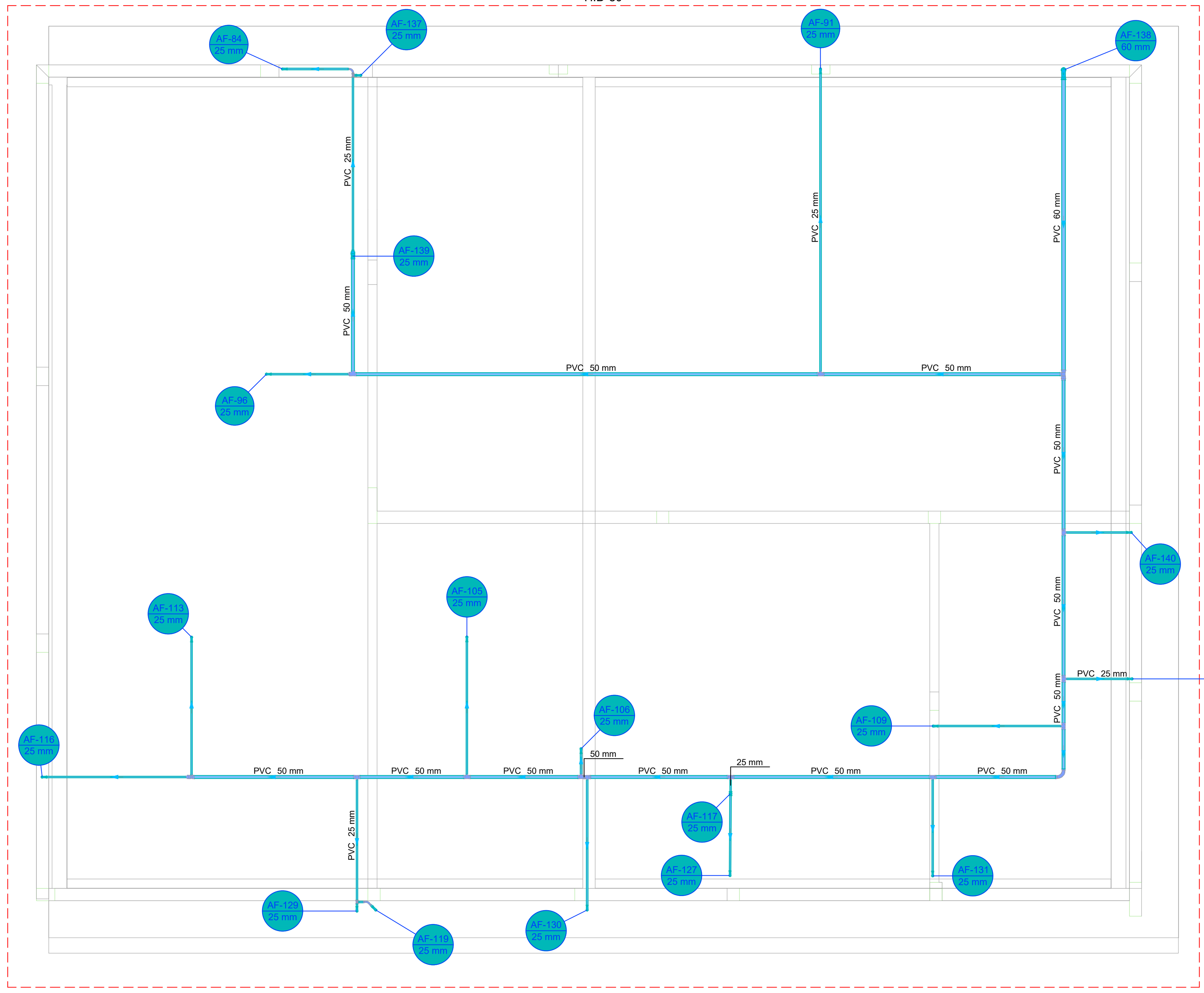

Legenda de condutos - COBERTURA
Água fria

PLANTA - HIDRÁULICO - COBERTURA
ESC. 1/100

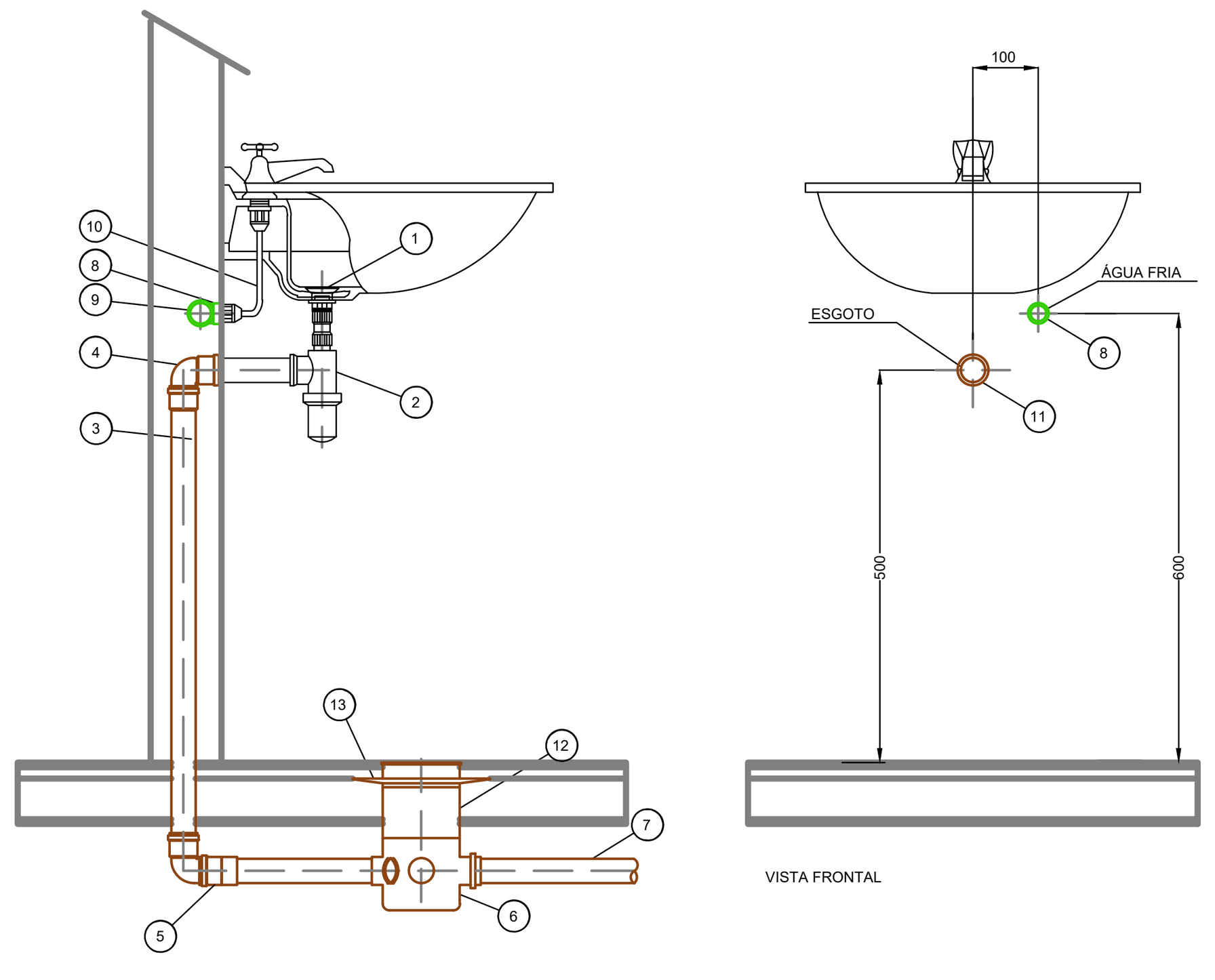

ITEM	DISCRIMINAÇÃO
1	VÁLVULA PARA LAVATÓRIO
2	SIFÃO
3	TUBO DE PVC RÍGIDO 40 mm - SÉRIE "R"
4	JOELHO 90° 40 mm - SÉRIE "R"
5	LUVA DE CORRER - SÉRIE "R"
6	CAIXA SIFONADA
7	TUBO DE PVC RÍGIDO - SÉRIE "R"
8	JOELHO DE REDUÇÃO 90° SOLDÁVEL COM BUCHA DE LATÃO PVC/PPR - 25mm x 1/2"
9	TUBO DE PVC/PPR 25 mm
10	ENGATE
11	BOLSA ∅1.1/2" COM ANEL DE BORRACHA
12	PROLONGADOR P/ CAIXA SIFONADA
13	ANTI INFILTRAÇÃO

NOTA: DIMENSÕES EM mm, EXCETO POR INDICAÇÃO CONTRÁRIA.
A ALTURA DOS PONTOS DEVERÃO SER CONFIRMADAS NO PROJETO
PROJETO DE ARQUITETURA.

DETALHE DE INSTALAÇÃO DE LAVATÓRIO E RALO

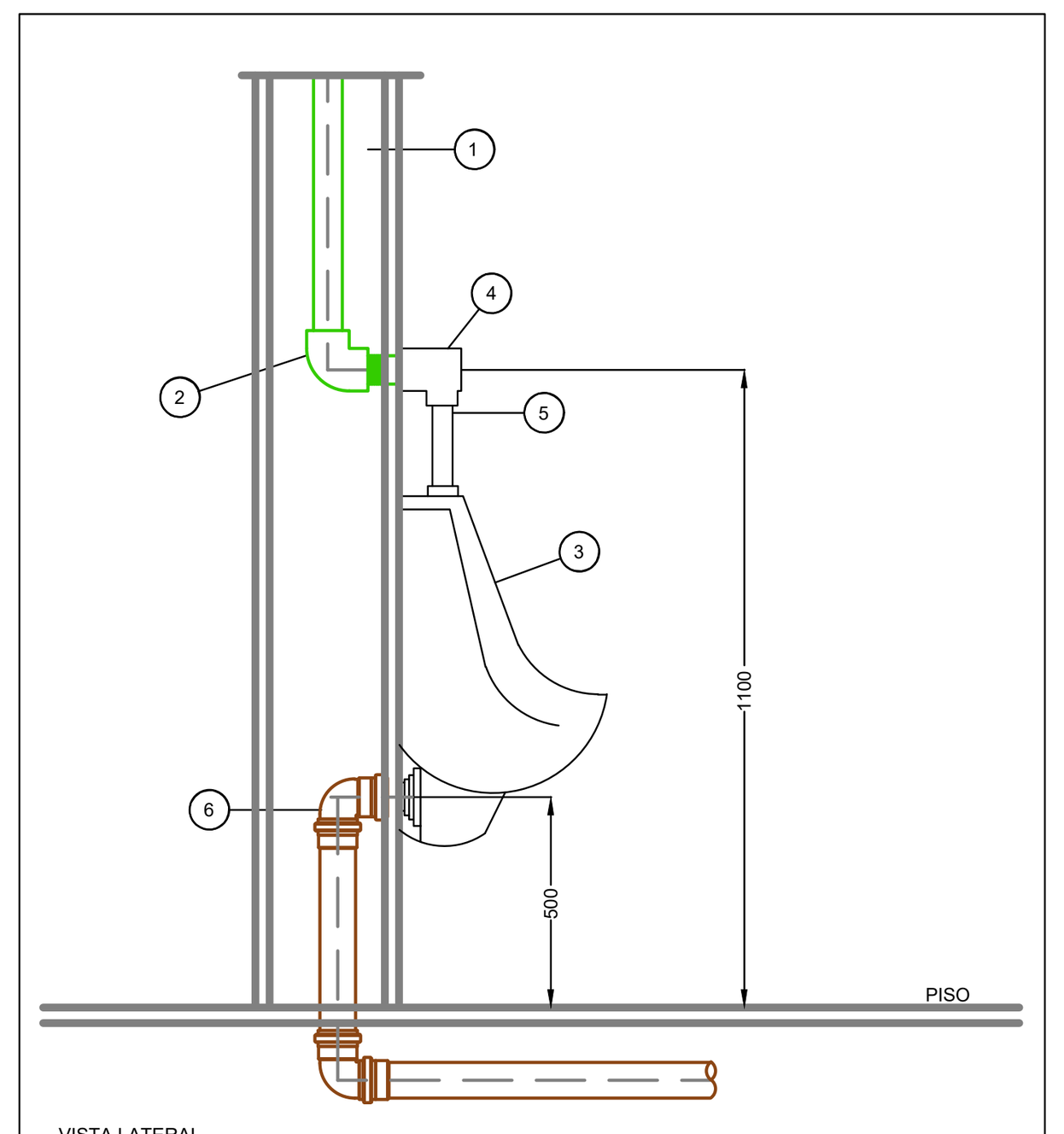

ITEM	DISCRIMINAÇÃO
1	TUBO DE PVC/ PPR
2	JOELHO DE RED. SOLD. E C/ BUCHA DE LATAO-PVC/PPR
3	MICTORIO AUTO SIFONADO
4	VALVULA DE DESCARGA
5	ENGATE CROMADO
6	COTOVELO 90°, PVC C/ ANEL DE BORRACHA

NOTA: DIMENSÕES EM mm, EXCETO POR INDICAÇÃO CONTRÁRIA.
A ALTURA DOS PONTOS DEVERÃO SER CONFIRMADAS NO PROJETO
PROJETO DE ARQUITETURA.

DETALHE DE INSTALAÇÃO DE MICTÓRIO

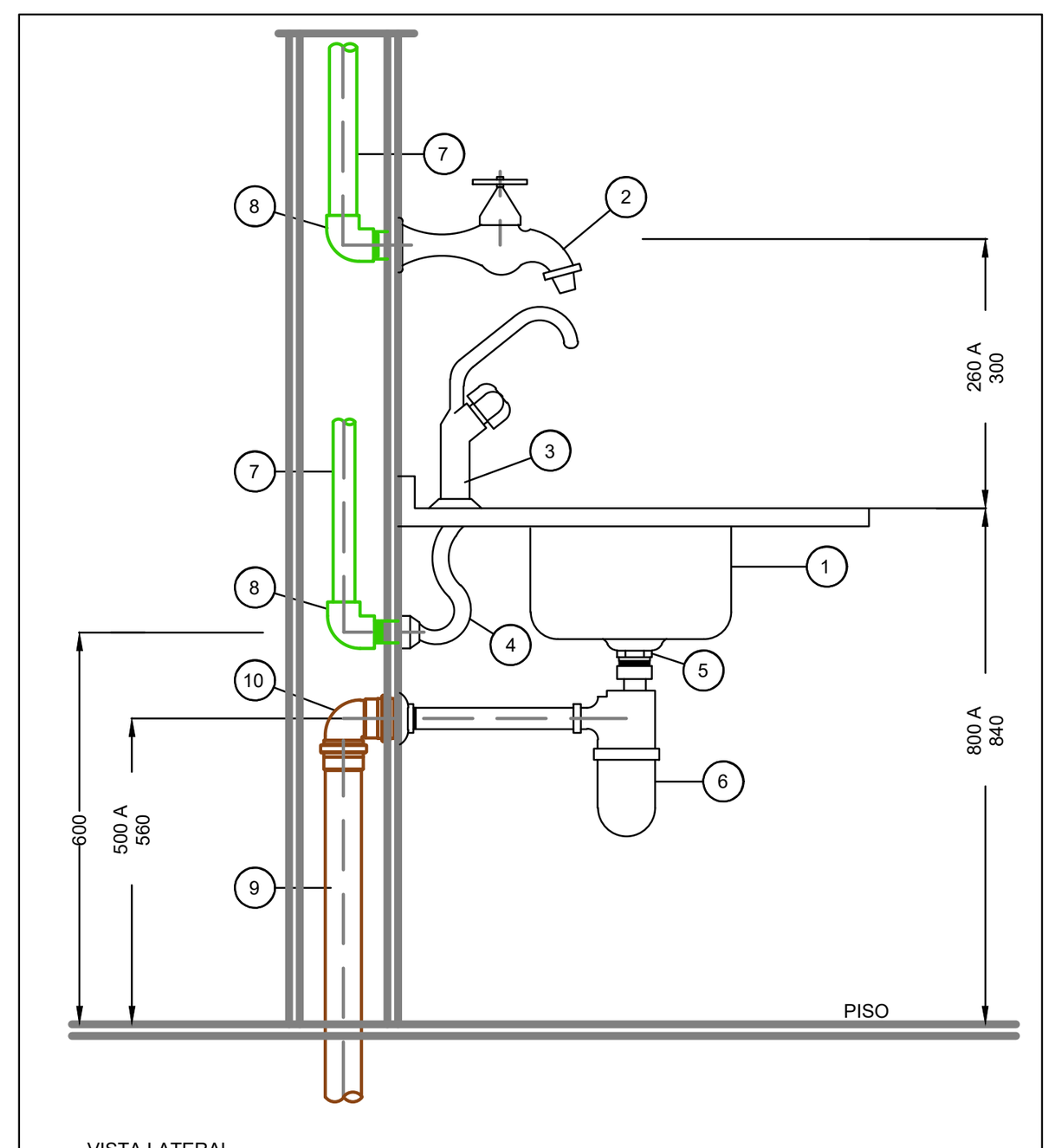

ITEM	DISCRIMINAÇÃO
1	CUBA DE AÇO INOX, BANCADA
2	TORNEIRA DE PRESSÃO P/ PIA TIPO PAREDE
3	TORNEIRA DE PRESSÃO P/ PIA TIPO MESA
4	ENGATE FLEXÍVEL MET. CROMADO C/ CANOPLA
5	VÁLVULA METÁLICA CROMADA P/ PIA COMUM
6	SIFÃO METÁLICO CROM. REGULÁVEL P/ PIA COMUM
7	TUBO DE PVC / PPR
8	JOELHO DE RED. SOLD. C/ BUCHA DE LATÃO PVC/PPR
9	TUBO DE PVC SÉRIE "R"
10	JOELHO 90° PVC C/ ANEL DE BORRACHA

NOTA: DIMENSÕES EM mm, EXCETO POR INDICAÇÃO CONTRÁRIA.
A ALTURA DOS PONTOS DEVERÃO SER CONFIRMADAS NO PROJETO
PROJETO DE ARQUITETURA.

DETALHE DE INSTALAÇÃO DE PIA

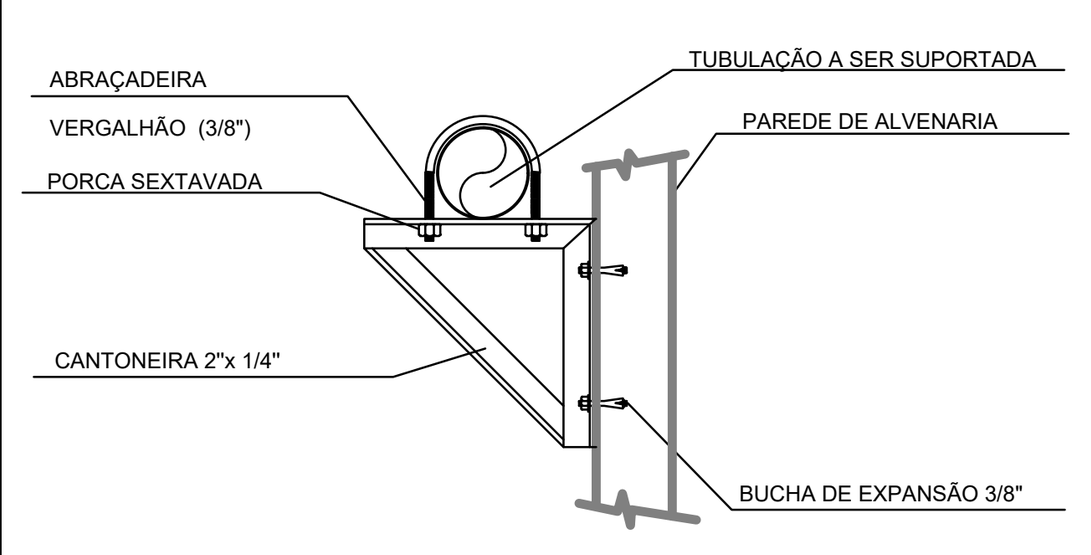

SUPORTE NA PAREDE

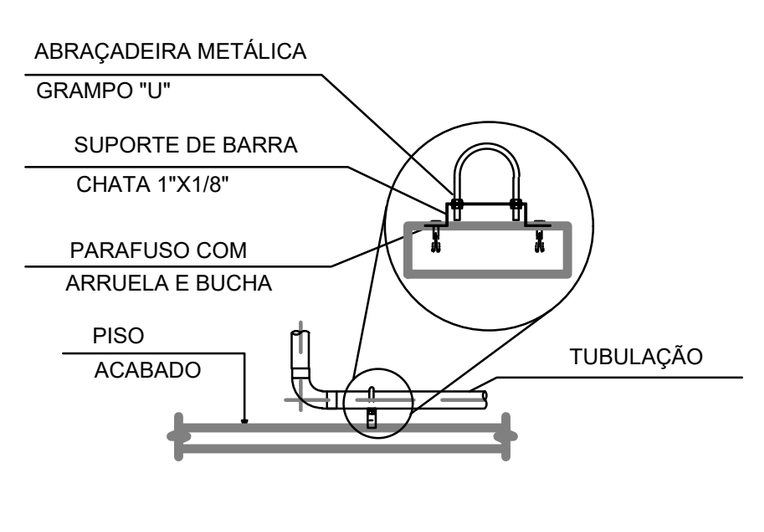

SUPORTE SOBRE PISO

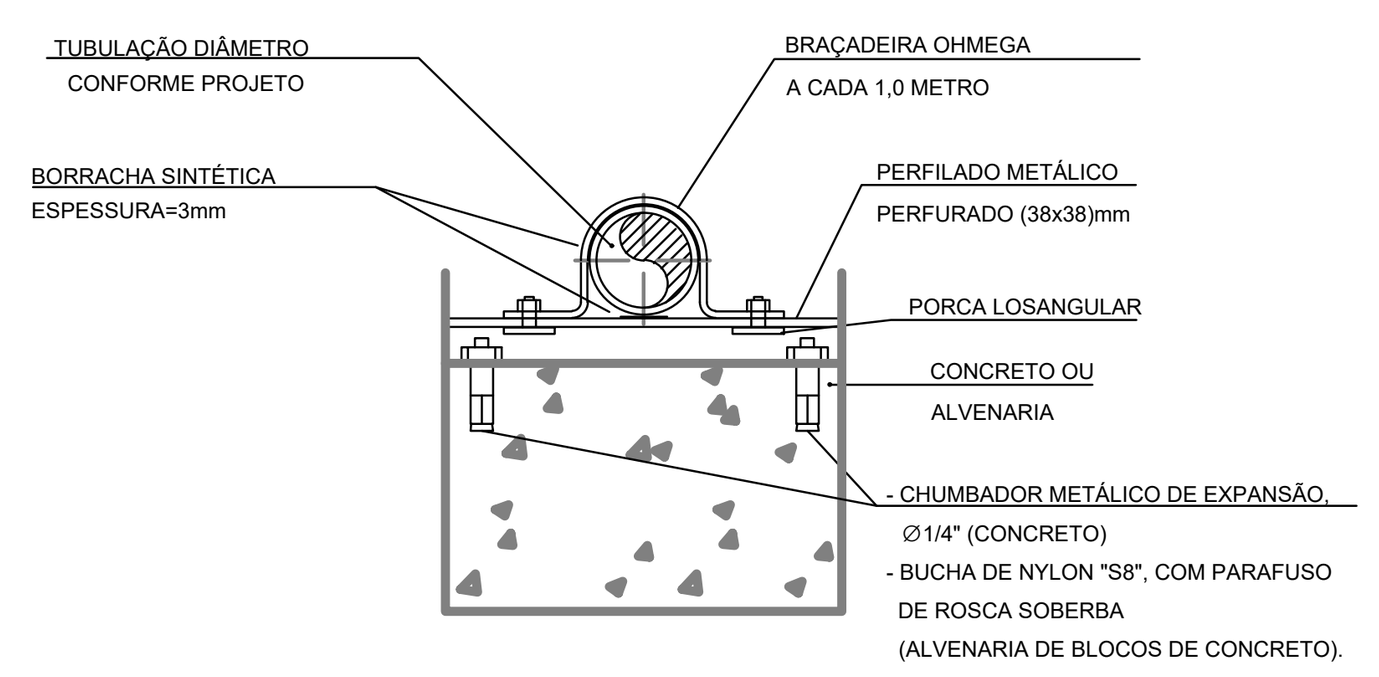

FIXAÇÃO DE TUBO EM PAREDE OU PILAR

ITEM	DESCRIÇÃO	QUANT	UNID.	DIÂMETRO ∅
1	JUNCAO PLANA	1	PÇ	3/8"
2	VERGALHAO COM ROSCA	1	PÇ	3/8"
3	CHUMBADOR UR COM ROSCA INTERNA	1	PÇ	3/8"
4	PORCA SEXTAVADA	3	PÇ	3/8"
5	ARRUELA LISA	3	PÇ	3/8"
6	ABRAÇADEIRA TIPO ECONOMICA	1	PÇ	-
7	TUBO	-	-	-

OBS.: OS DETALHES DAS SUPORTAÇÕES E FIXAÇÕES DEVERÃO SER CONFIRMADOS EM PROJETO DESENVOLVIDO POR EMPRESA ESPECÍFICA/INSTALADORA

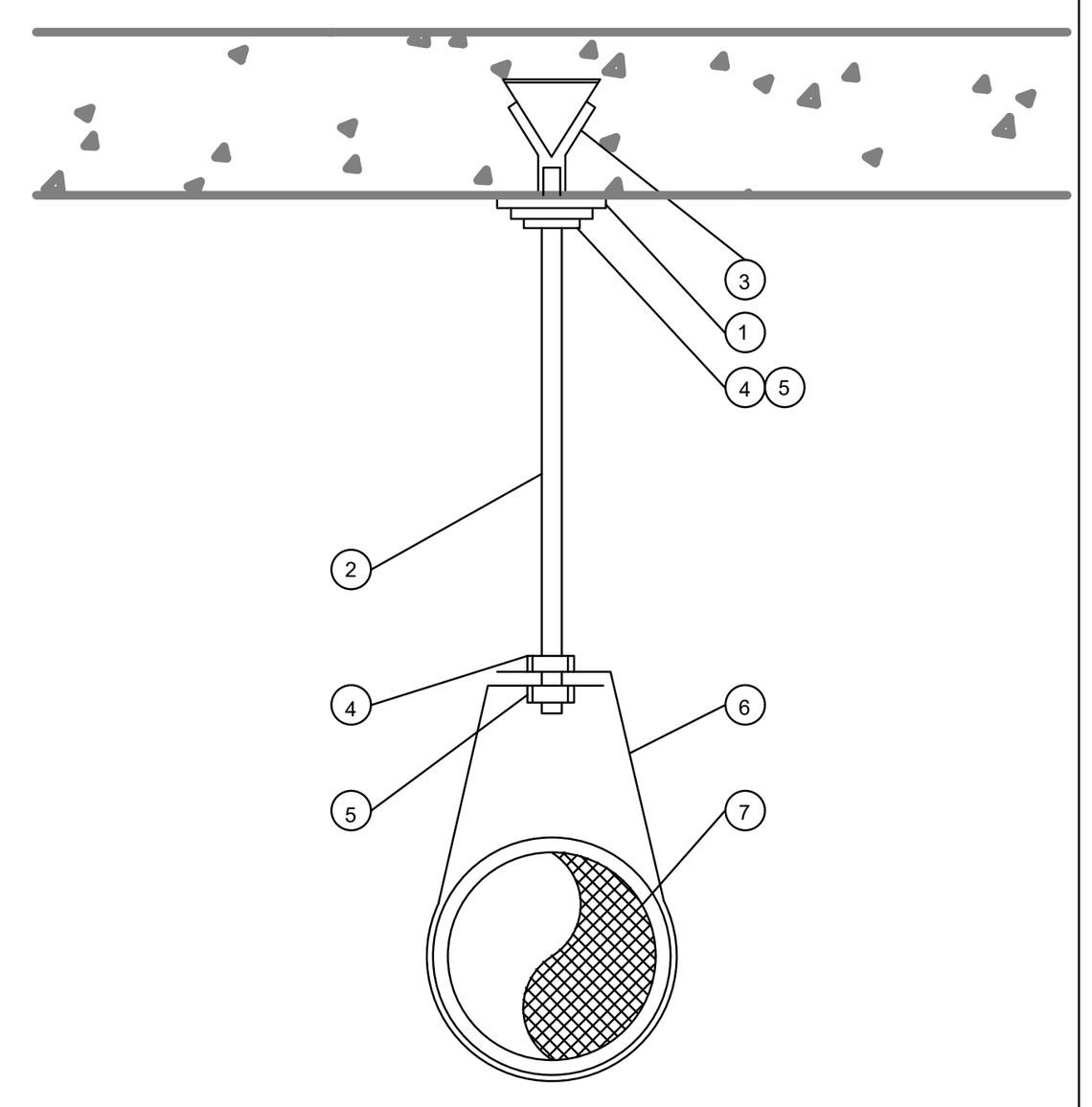

FIXAÇÃO DE TUBO NO TETO

DETALHE TÍPICO DE FIXAÇÃO DE TUBULAÇÃO

TABELA DE ALTURAS				
TAG	PEÇA SANITÁRIA	ALTURA PONTO DE AGUA	acessibilidade	DISTÂNCIA DO EIXO DA PEÇA SANITARIA
LV	LAVATÓRIO	0,60 m	0,40 m	0,10 m
BS	BACIA SANITÁRIA (SAÍDA VERTICAL)	0,15 m	0,16 m	0,20 m
BS	BACIA SANITÁRIA (SAÍDA HORIZONTAL)	0,15 m	0,16 m	0,20 m
PI	PIA	0,60 m	-	-
MI	MICTÓRIO	1,10 m	-	-
CH	CHUVEIRO	2,10 m	-	-
FI	FILTRO	1,10 m	-	-
TQ	TANQUE	1,10 m	-	-
RG	REGISTRO DE GAVETA (ALTO)	2,20 m	-	-
RG	REGISTROS DE GAVETA (BAIXO)	0,45 m	-	-
RP	REGISTROS DE PRESSÃO	1,10 m	1,00 m	-
OBSERVAÇÃO:	PARA EXECUÇÃO DOS PONTOS ANTES DEVE-SE VERIFICAR OS EIXOS E ALTURAS JUNTO COM O PROJETO DE ARQUTETURA			

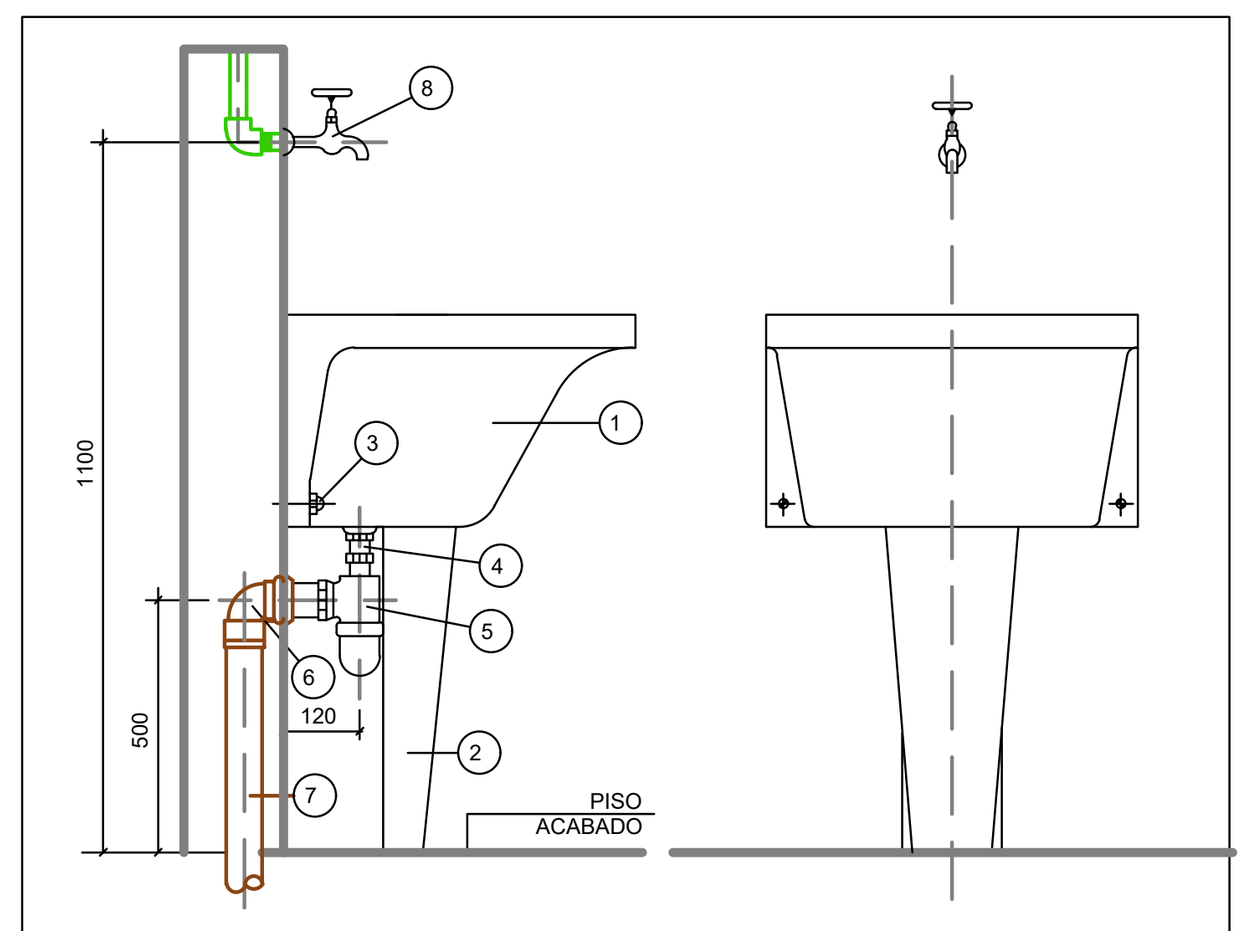

ITEM	DISCRIMINAÇÃO
1	TANQUE
2	COLUNA
3	PARAFUSO DE FIXAÇÃO
4	VÁLVULA
5	SIFAO METÁLICO REGULÁVEL - 1"x2"
6	JOELHO 90° PVC SÉRIE "R" COM ANEL DE BORRACHA - 50x2"
7	TUBO PVC SÉRIE "R" - 50mm
8	TORNEIRA DE PRESSÃO -3/4"

NOTA: DIMENSOES EM mm, EXCETO INDICACAO CONTRARIA.
A ALTURA DOS PONTOS DEVERÃO SER CONFIRMADAS NO PROJETO
PROJETO DE ARQUITETURA.

DETALHE DE INSTALAÇÃO DO TANQUE

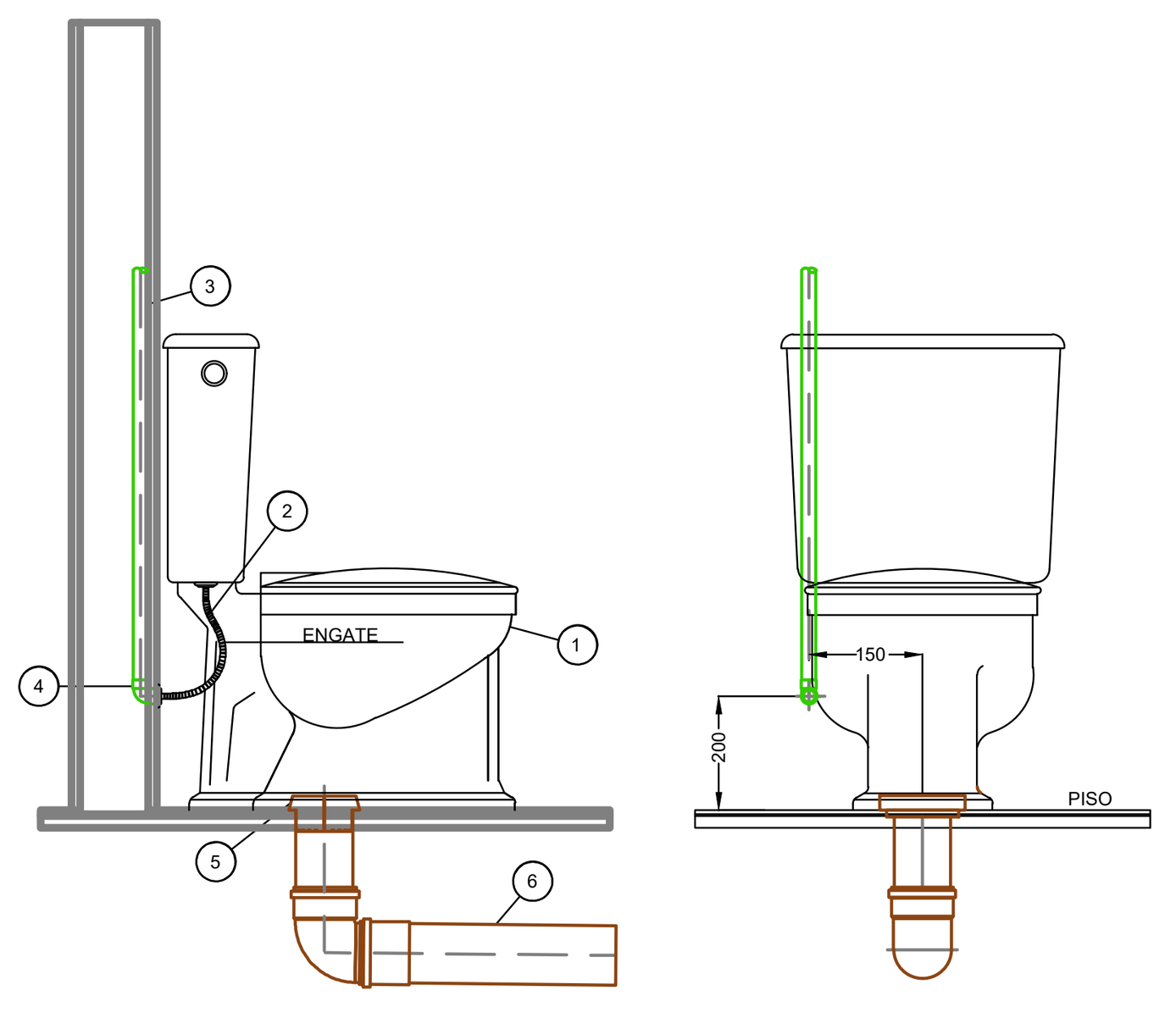

ITEM	DISCRIMINAÇÃO
1	BACIA SANITARIA COM CAIXA ACOPLADA
2	ENGATE FLEXIVEL MET. CROMADO C/ CANOPLA
3	TUBO DE PVC /PPR
4	JOELHO DE REDUÇÃO 90° SOLDÁVEL COM BUCHA DE LATÃO PVC /PPR - 25mm x 1/2"
5	ANEL DE VEDAÇÃO
6	TUBO DE ESGOTO PVC ∅100mm

NOTA: DIMENSÕES EM mm, EXCETO POR INDICAÇÃO CONTRÁRIA.
A ALTURA DOS PONTOS DEVERÃO SER CONFIRMADAS NO PROJETO
PROJETO DE ARQUITETURA.

DETALHE DE INSTALAÇÃO DE BACIA COM CAIXA ACOPLADA

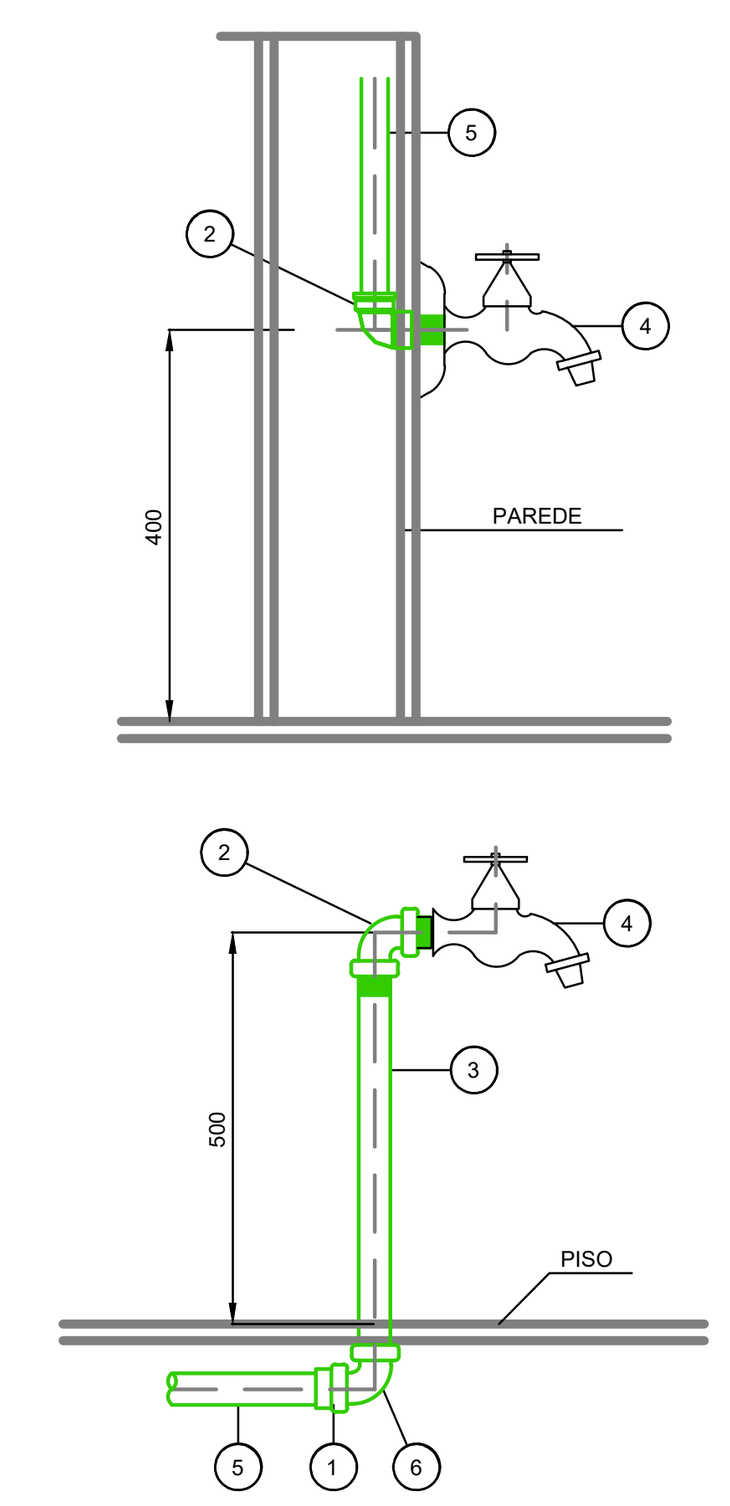

ITEM	DISCRIMINAÇÃO	DIÂMETRO ∅
1	ADAPTADOR DE PVC MARROM, CURTO, SOLDAVEL, RxM OU PPR	25mmx3/4"
2	JOELHO DE REDUÇÃO 90° SOLDÁVEL COM BUCHA DE LATÃO	25mm x 1/2"
3	TUBO DE AÇO GALVANIZADO	3/4"
4	TORNEIRA C/ SAÍDA P/ MANGUEIRA	1/2"
5	TUBO DE PVC MARROM SOLDÁVEL	25 mm
6	JOELHO DE AÇO GALVANIZADO	3/4"

NOTA: DIMENSÕES EM mm, EXCETO POR INDICAÇÃO CONTRÁRIA.
A ALTURA DOS PONTOS DEVERÃO SER CONFIRMADAS NO PROJETO
PROJETO DE ARQUITETURA.

DETALHE DE INSTALAÇÃO DE TORNEIRA

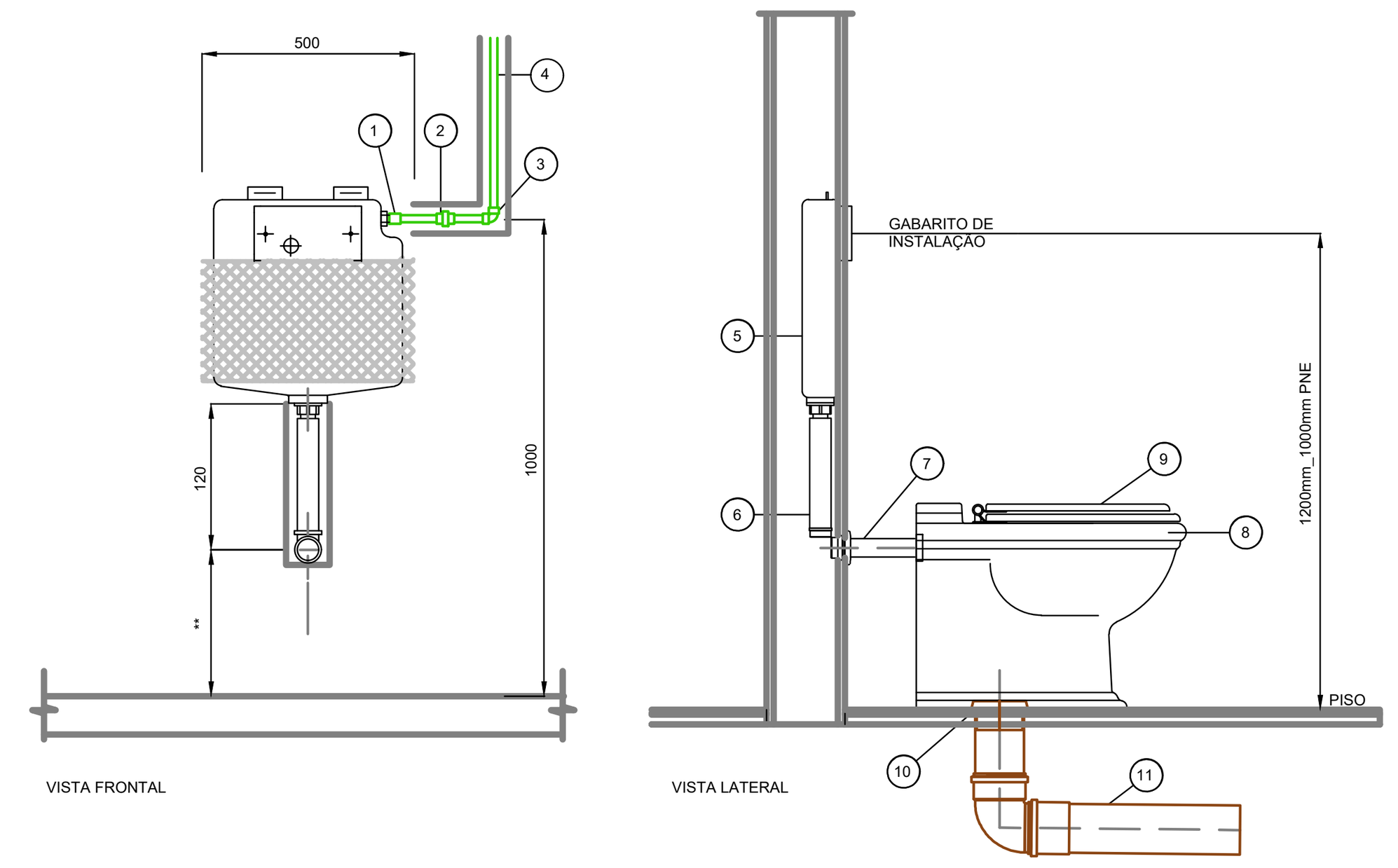

Nº	DISCRIMINAÇÃO
1	LUVA PVC AZUL C/ BUCHA DE LATÃO
2	UNIÃO PVC / PPR
3	JOELHO 90° PVC / PPR
4	TUBO PVC / PPR
5	CAIXA DE DESCARGA DE EMBUTIR
6	TUBO DE DESCARGA C/ JOELHO 90° ∅38mm
7	TUBO SPUD CROMADO
8	BACIA CONVENCIONAL P/ ACESSIBILIDADE
9	ASSENTO PLÁSTICO C/ ABERTURA FRONTAL
10	ANEL DE VEDAÇÃO
11	TUBO DE ESGOTO PVC ∅100mm
OBS:	PLACA DE ACABAMENTO DO ACIONAMENTO A SER ESPECIFICADA PELA ARQUITETURA ** CONFORME A LOUÇA

NOTA: DIMENSÕES EM mm, EXCETO POR INDICAÇÃO CONTRÁRIA.
A ALTURA DOS PONTOS DEVERÃO SER CONFIRMADAS NO PROJETO
PROJETO DE ARQUITETURA.

DETALHE DE INSTALAÇÃO DE BACIA COM CAIXA EMBUTIDA

1) DIÂMETROS DE TUBULAÇÕES CALCULADOS CONFORME ANEXO A DA NBR 5626

2) A DECLIVIDADE MÍNIMA DA TUBULAÇÃO DE ESGOTO SERÁ:
ATÉ ø 75mm i= 2 %
> = ø 100mm i= 1 %

3) A ALTURA DOS PONTOS DE ALIMENTAÇÃO DE ÁGUA FRIA PODE VARIAR DE ACORDO COM O MODELO DA PEÇA INSTALADA.

4) AS VENTILAÇÕES DO SISTEMA DE ESGOTO SANITÁRIO SÃO EXISTENTES E DEVERÃO SER MANTIDAS RESPEITANDO A NBR 8160.

5) A TUBULAÇÃO DE ÁGUA PLUVIAL TERÁ DECLIVIDADE MINIMA DE 0,5 %

6) A COLUNA DE VENTILAÇÃO DEVERÁ ELEVAR-SE Á, NO MINIMO 30 cm ACIMA DO TELHADO

7) A CALHA DE COBERTURA DEVERÁ TER DECLIVIDADE MÍNIMA DE 0,5 % NO SENTIDO DO CAPTOR

PROJETO HIDROSSANITÁRIO

PROJETO HIDROSSANITÁRIO	CONTRATADO: Tallis Henrique Pereira Fonseca Endereço: Rua tapajós, Nº21 Vila Nova, Fama - MG	SECRETARIA SECRETARIA DE ATENÇÃO ESPECIALIZADA A SAÚDE OBRA: CONSTRUÇÃO DE IMÓVEL COMERCIAL		9
Contratado. CREA-MG: 284463/D	Telefone: CEL : (35) 9.9879-0332 Email: eng.tallishenrique@gmail.com	PROJETO POLICLÍNICA		Número Cliente: 12/2024
	PRO	VERIF	APROV	UNIDADE: (EXCETO INDICADO) cm	REFERÊNCIA: (1°DIEDRO)
DATA	03/04/2024	03/04/2024		TÍTULO: PLANTA HIDR. COBERTURA, DET. INSTALAÇÕES HIDRO, NOTAS E LEGENDAS.	
NOME					
VISTO					
HIDR	ESCALA: INDICADAS NO DESENHO	DESENHO NÚMERO: 00001	MOD: HIDR	REVISÃO: 00	FOLHA: 09/19