13	12	11	10	09	08	07	06	05	04	03	02	01

Legenda de fiação - CALÇADA - Parte 1

①	69 71 72 2.5 2.5 2.5
②	6 2.5
③	5 2.5
④	4 2.5
⑤	3 2.5
⑥	7 2.5
⑦	65 2.5
⑧	9 4
⑨	69 72 73 2.5 2.5 2.5
⑩	72 73 2.5 2.5
⑪	69 2.5
⑫	71 72 2.5 2.5
⑬	12 14 2.5 2.5
⑭	15 2.5
⑮	13 2.5
⑰	15 16 2.5 2.5
⑱	11 12 2.5 2.5
⑲	14 2.5
⑳	17 2.5
㉑	17 18 2.5 2.5
㉒	50 51 2.5 2.5
㉓	46 2.5
㉔	65 2.5
㉕	75 2.5
㉖	17 18 42 2.5 2.5 2.5
㉗	46 48 2.5 2.5
㉘	46 50 51 2.5 2.5 2.5
㉙	46 48 65 2.5 2.5 2.5
㉚	332 2.5
㉛	48 2.5
㉜	335 2.5
㉞	46 51 2.5 2.5
㉟	11 12 42 2.5 2.5 2.5
㊱	69 2.5
㊲	73 2.5
㊳	69 75 2.5
㊴	71 2.5
㊵	11 2.5
㊶	51 2.5
㊸	49 2.5
㊹	9 11 12 42 4 2.5 2.5 2.5
㊺	9 17 18 42 4 2.5 2.5 2.5
㊻	9 17 4 2.5

Legenda de fiação - CALÇADA - Parte 2

㊼	9 17 4 2.5
㊽	46 48 2.5 2.5
㊾	46 50 51 2.5 2.5 2.5
㊿	9 12 14 4 2.5 2.5
(51)	9 11 4 2.5
(52)	9 11 12 4 2.5 2.5
(53)	46 49 50 2.5 2.5 2.5
(54)	9 15 16 4 2.5 2.5
(55)	9 15 16 4 2.5 2.5
(56)	9 13 4 2.5
(57)	49 50 2.5 2.5
(58)	326 2.5
(59)	69 2.5
(60)	69 2.5
(61)	69 75 2.5 2.5
(62)	69 2.5
(63)	69 2.5
(64)	69 75 2.5 2.5
(65)	69 72 73 2.5 2.5
(66)	69 2.5
(67)	91 2.5
(68)	46 49 2.5 2.5
(69)	9 4
(70)	46 51 2.5 2.5
(72)	9 14 4 2.5
(73)	9 17 18 4 2.5 2.5
(74)	249 2.5
(75)	46 2.5
(76)	9 12 4 2.5
(77)	9 16 4 2.5
(78)	9 4
(79)	46 48 2.5 2.5
(80)	46 48 2.5 2.5
(81)	46 51 2.5 2.5
(82)	73 74 2.5 2.5
(83)	72 75 2.5 2.5
(85)	69 71 72 2.5 2.5 2.5
(86)	69 2.5
(87)	69 72 75 2.5 2.5 2.5
(88)	69 72 73 91 2.5 2.5 2.5 2.5
(89)	46 51 2.5 2.5
(90)	324 326 2.5 2.5
(91)	334 335 2.5 2.5
(92)	72 73 74 2.5 2.5 2.5

Legenda de fiação - CALÇADA - Parte 3

(93)	9 12 13 4 2.5 2.5
(94)	52 2.5
(95)	69 71 2.5 2.5
(96)	9 12 14 4 2.5 2.5
(97)	9 15 16 4 2.5 2.5
(98)	46 48 65 2.5 2.5 2.5
(99)	69 2.5
(100)	69 2.5
(101)	69 75 2.5 2.5
(102)	9 17 18 42 4 2.5 2.5 2.5
(103)	332 333 2.5 2.5
(104)	9 11 12 42 4 2.5 2.5 2.5
(105)	248 249 2.5 2.5
(106)	9 4
(107)	9 4
(108)	9 10 4 2.5
(109)	9 4
(111)	46 48 59 65 2.5 2.5 2.5 2.5
(112)	QD2 6
(113)	9 4
(114)	QD1 6
(115)	9 4
(116)	69 75 2.5 2.5
(117)	9 10 4 2.5
(118)	46 49 50 2.5 2.5 2.5
(119)	69 71 2.5 2.5
(120)	9 4
(121)	46 50 51 65 2.5 2.5 2.5 2.5
(122)	46 59 2.5 2.5
(123)	QD3 QD3 25 16
(124)	46 51 52 2.5 2.5 2.5
(125)	336 337 338 2.5 2.5 2.5
(126)	69 75 91 2.5 2.5 2.5
(127)	69 71 2.5 2.5
(128)	59 2.5
(129)	QDAr 071 16
(130)	58 2.5
(132)	60 2.5
(134)	57 59 2.5 2.5
(136)	10 2.5
(137)	10 19 20 21 22 2.5 2.5 2.5 2.5 2.5
(138)	10 37 39 42 2.5 4 4 2.5
(139)	24 29 30 2.5 2.5 2.5

Legenda de fiação - CALÇADA - Parte 4

(141)	30 2.5
(143)	46 58 65 2.5 2.5 2.5
(144)	10 23 41 2.5 4 4
(145)	20 2.5
(146)	69 2.5
(147)	35 37 39 2.5 4 4
(148)	46 50 52 2.5 2.5 2.5
(149)	69 71 72 2.5 2.5
(150)	19 22 2.5 2.5
(151)	69 72 73 91 2.5 2.5 2.5
(152)	10 28 29 30 2.5 2.5 2.5 2.5
(153)	10 2.5
(154)	46 60 2.5 2.5
(155)	10 37 2.5 4
(156)	46 57 60 2.5 2.5 2.5
(157)	10 31 32 33 2.5 2.5 2.5 2.5
(158)	31 2.5
(159)	10 31 2.5 2.5
(160)	72 76 2.5 2.5
(161)	46 57 59 2.5 2.5 2.5
(162)	69 72 75 2.5 2.5
(163)	10 37 2.5 4
(164)	46 57 58 2.5 2.5 2.5
(165)	10 37 2.5 4
(166)	83 2.5
(167)	68 83 2.5
(168)	23 41 4 4
(169)	46 2.5
(170)	46 50 51 52 2.5 2.5 2.5 2.5
(171)	46 58 65 2.5 2.5 2.5
(172)	10 31 32 33 2.5 2.5 2.5 2.5
(173)	69 71 75 91 2.5 2.5 2.5
(174)	46 2.5
(175)	46 60 2.5 2.5
(176)	68 83 2.5
(177)	76 2.5
(178)	68 72 76 2.5 2.5
(179)	68 2.5
(180)	10 19 20 21 22 2.5 2.5 2.5 2.5 2.5
(181)	10 29 30 2.5 2.5 2.5
(182)	10 28 29 30 2.5 2.5 2.5 2.5
(183)	39 42 4 2.5
(184)	68 2.5
(185)	323 324 326 2.5 2.5 2.5

Legenda de fiação - CALÇADA - Parte 5

(186)	20 21 22 2.5 2.5 2.5
(187)	68 72 76 2.5 2.5
(188)	10 23 4 2.5 4
(189)	46 50 51 52 65 2.5 2.5 2.5 2.5 2.5
(190)	68 83 2.5 2.5
(192)	53 2.5
(193)	69 75 91 2.5 2.5
(194)	68 76 2.5 2.5
(195)	39 4
(196)	46 48 59 65 2.5 2.5 2.5 2.5
(197)	68 72 76 91 2.5 2.5 2.5
(198)	37 39 4 4
(199)	248 249 258 2.5 2.5 2.5
(200)	46 58 2.5 2.5
(201)	68 76 2.5 2.5
(202)	68 76 2.5
(203)	68 83 2.5
(204)	23 4
(206)	46 57 60 2.5 2.5 2.5
(208)	10 36 37 38 39 40 2.5 4 4 4 4 4
(209)	47 2.5
(210)	47 57 2.5 2.5
(213)	46 57 59 2.5 2.5 2.5
(214)	46 58 2.5 2.5
(215)	46 2.5
(216)	10 2.5
(217)	10 20 2.5 2.5
(218)	47 50 53 2.5 2.5 2.5
(219)	10 28 29 30 2.5 2.5 2.5 2.5
(220)	46 58 2.5 2.5
(221)	46 57 59 65 2.5 2.5 2.5 2.5
(223)	337 338 2.5 2.5
(224)	10 2.5
(225)	10 23 2.5 4
(226)	47 50 53 2.5 2.5 2.5
(227)	QD4 16
(228)	46 57 59 65 2.5 2.5 2.5 2.5
(229)	47 57 65 2.5 2.5 2.5
(230)	81 6
(231)	46 58 2.5 2.5
(232)	34 2.5
(233)	259 260 2.5 2.5

Legenda de fiação - CALÇADA - Parte 6

(234)	QDAr 011 10
(235)	10 42 2.5 2.5
(236)	10 36 37 39 2.5 4 4 4
(237)	68 69 71 75 91 2.5 2.5 2.5 2.5
(238)	68 2
(239)	68 72 76 2.5 2.5
(240)	68 72 76 2.5 2.5
(241)	46 2.5
(242)	68 4
(243)	68 72 76 2.5 2.5
(244)	46 57 58 65 2.5 2.5 2.5 2.5
(245)	10 23 2.5 4
(247)	32 33 2.5 2.5
(248)	10 31 2.5 2.5
(249)	68 83 2.5
(250)	46 47 61 62 65 2.5 2.5 2.5 2.5 2.5
(251)	250 251 2.5 2.5
(253)	68 2.5
(254)	68 83 91 2.5 2.5
(255)	61 2.5
(256)	68 72 76 2.5 2.5
(257)	256 257 2.5 2.5
(258)	62 2.5
(259)	QDAr 061 10
(260)	10 2.5
(262)	10 2.5
(263)	10 2.5
(264)	46 47 2.5 2.5
(265)	47 53 2.5 2.5
(266)	68 83 2.5
(267)	47 2.5
(268)	46 47 65 2.5 2.5 2.5
(269)	68 2.5
(270)	47 2.5
(271)	84 4
(272)	68 2.5
(273)	68 2.5
(274)	10 31 2.5 2.5
(275)	46 47 61 65 2.5 2.5 2.5 2.5
(276)	46 47 61 62 65 2.5 2.5 2.5 2.5 2.5
(277)	10 36 39 40 42 2.5 4 4 4 4
(278)	77 6
(279)	10 20 2.5 2.5
(280)	68 83 2.5 2.5

Legenda de fiação - CALÇADA - Parte 7

(281)	10 2.5
(282)	10 2.5
(284)	47 57 64 65 2.5 2.5 2.5 2.5
(285)	10 29 30 2.5 2.5 2.5
(286)	68 83 2.5 2.5
(287)	47 65 2.5 2.5
(288)	10 2.5
(289)	68 82 83 2.5 2.5
(290)	10 37 39 2.5 4 4
(291)	47 50 54 65 2.5 2.5 2.5 2.5
(292)	10 2.5
(293)	29 2.5
(294)	29 30 2.5 2.5
(295)	78 6
(296)	47 62 2.5 2.5
(298)	36 37 39 4 4 4
(299)	68 2.5
(300)	10 2.5
(301)	68 82 83 2.5 2.5
(302)	47 57 63 65 2.5 2.5 2.5 2.5
(303)	10 2.5
(304)	85 4
(305)	338 2.5
(306)	10 42 2.5 2.5
(307)	47 61 2.5 2.5
(308)	47 53 2.5 2.5
(309)	47 2.5
(310)	46 2.5
(312)	10 42 2.5 2.5
(313)	10 2.5
(314)	47 2.5
(316)	10 38 39 40 42 2.5 4 4 4 2.5
(317)	68 82 86 91 2.5 2.5 2.5
(318)	47 53 2.5 2.5
(319)	10 2.5
(320)	64 2.5
(321)	256 2.5
(322)	68 83 2.5
(323)	63 2.5
(324)	252 253 255 2.5 2.5 2.5
(325)	47 64 2.5 2.5
(326)	103 2.5
(327)	125 2.5

Legenda de fiação - CALÇADA - Parte 8

(328)	10 2.5
(329)	68 83 2.5
(330)	47 64 2.5 2.5
(333)	47 54 2.5 2.5
(332)	102 2.5
(333)	47 63 2.5 2.5
(334)	47 50 54 65 2.5 2.5 2.5 2.5
(335)	95 102 2.5 2.5
(336)	47 63 2.5 2.5
(337)	68 2.5
(338)	95 103 2.5 2.5
(340)	68 2.5
(34)	70 82 88 89 90 91 2.5 2.5 2.5 2.5 2.5 2.5
(342)	57 64 2.5 2.5
(343)	70 2.5
(344)	177 2.5
(345)	47 57 64 2.5 2.5 2.5
(346)	95 2.5
(347)	47 64 2.5 2.5
(348)	95 103 125 2.5 2.5
(349)	10 2.5
(351)	47 63 2.5 2.5
(352)	94 102 2.5 2.5
(353)	95 103 2.5 2.5
(354)	94 102 2.5 2.5
(355)	54 2.5
(356)	95 103 2.5 2.5
(357)	95 125 2.5 2.5
(358)	94 102 2.5 2.5
(359)	95 2.5
(360)	95 102 125 2.5 2.5
(361)	95 103 125 2.5 2.5
(362)	94 2.5
(363)	94 102 2.5 2.5
(364)	10 2.5
(365)	47 57 63 65 2.5 2.5 2.5 2.5
(366)	68 82 87 2.5 2.5
(367)	68 82 83 2.5 2.5
(368)	320 321 322 2.5 2.5 2.5
(369)	47 50 54 2.5 2.5 2.5
(370)	47 64 2.5 2.5
(37)	322 2.5
(372)	87 2.5

Legenda de fiação - CALÇADA - Parte 9

(373)	47 64 2.5 2.5
(374)	82 86 2.5 2.5
(375)	47 57 63 2.5 2.5 2.5
(376)	38 4
(377)	38 40 4 4
(378)	86 2.5
(379)	10 38 40 42 2.5 4 4 2.5
(380)	47 50 54 2.5 2.5 2.5
(381)	115 2.5
(382)	114 115 117 118 2.5 2.5 2.5 2.5
(383)	129 138 2.5 2.5
(384)	114 115 116 117 118 2.5 2.5 2.5 2.5 2.5
(385)	114 115 138 2.5 2.5 2.5
(387)	47 64 2.5 2.5
(388)	57 63 2.5 2.5
(389)	47 64 2.5 2.5
(390)	47 57 64 2.5 2.5 2.5
(391)	95 102 2.5 2.5
(392)	68 82 87 2.5 2.5
(393)	47 2.5
(394)	68 2.5
(395)	68 82 87 2.5 2.5
(396)	47 2.5
(397)	94 2.5
(398)	47 57 63 2.5 2.5 2.5
(400)	68 2.5
(401)	68 2.5
(402)	47 64 2.5 2.5
(403)	10 38 2.5 4
(404)	94 2.5
(405)	64 125 2.5 2.5
(406)	68 2.5
(407)	47 2.5
(408)	10 38 40 2.5 4 4
(409)	10 42 2.5 2.5
(410)	68 82 87 2.5 2.5
(411)	68 2.5
(412)	68 82 86 2.5 2.5 2.5
(413)	95 2.5
(414)	95 125 2.5
(415)	47 54 2.5 2.5
(416)	320 2.5
(417)	82 83 2.5 2.5
(418)	95 2.5
(421)	QD3 QD3 QD5 QD5 25 16 35 16

Legenda de fiação - CALÇADA - Parte 10

(423)	94 2.5
(424)	94 2.5
(426)	99 113 4 2.5
(427)	129 2.5
(428)	133 2.5
(429)	95 125 2.5 2.5
(430)	95 2.5
(431)	QD1 QD2 6 6
(432)	129 2.5
(433)	129 138 2.5 2.5
(434)	101 6
(435)	70 2.5
(436)	46 2.5
(437)	129 138 2.5 2.5
(438)	130 133 2.5 2.5
(439)	70 91 2.5 2.5
(440)	70 82 88 91 2.5 2.5 2.5 2.5
(441)	70 82 89 90 91 2.5 2.5 2.5 2.5 2.5
(442)	94 2.5
(443)	252 253 2.5 2.5
(444)	95 113 114 2.5 2.5 2.5
(445)	95 2.5
(446)	94 2.5
(447)	94 2.5
(448)	94 2.5
(449)	95 2.5
(450)	94 2.5
(452)	95 2.5
(453)	95 113 114 2.5 2.5 2.5
(454)	70 89 90 2.5 2.5 2.5
(456)	144 2.5
(456)	140 144 2.5 2.5
(457)	138 2.5
(459)	132 2.5
(460)	113 2.5
(461)	131 2.5
(462)	95 99 113 2.5 4 2.5
(463)	130 133 2.5 2.5
(464)	130 2.5
(465)	142 2.5
(466)	94 2.5
(467)	94 102 2.5 2.5
(468)	70 82 88 2.5 2.5 2.5

Legenda de fiação - CALÇADA - Parte 11

(469)	129 142 2.5 2.5
(470)	147 2.5
(471)	131 132 2.5 2.5
(472)	129 140 144 2.5 2.5 2.5
(473)	88 2.5
(474)	82 89 2.5 2.5
(477)	130 132 2.5 2.5
(478)	70 82 89 90 91 2.5 2.5 2.5 2.5 2.5
(479)	95 113 114 125 2.5 2.5 2.5
(480)	129 2.5 2.5
(481)	129 2.5 2.5
(482)	130 131 132 133 2.5 2.5 2.5 2.5
(483)	94 102 2.5 2.5
(484)	129 2.5
(485)	70 89 2.5 2.5
(487)	129 140 144 2.5 2.5 2.5
(488)	129 140 2.5 2.5
(489)	70 2.5
(490)	94 98 99 102 125 2.5 2.5 4 2.5
(491)	94 2.5
(492)	130 132 2.5 2.5
(493)	123 124 2.5 2.5
(494)	130 2.5
(495)	95 105 2.5 2.5
(496)	123 2.5
(497)	105 108 112 2.5 2.5 2.5
(499)	89 90 2.5 2.5
(500)	70 82 89 2.5 2.5 2.5
(501)	70 2.5
(502)	95 2.5
(503)	95 123 124 125 2.5 2.5 2.5 2.5
(505)	143 2.5
(506)	70 82 88 2.5 2.5 2.5
(507)	89 2.5
(508)	94 2.5
(509)	268 2.5
(510)	129 140 143 147 2.5 2.5 2.5 2.5
(511)	129 140 144 2.5 2.5 2.5
(512)	104 105 2.5 2.5
(513)	98 2.5
(514)	70 91 2.5 2.5
(515)	129 142 147 2.5 2.5
(516)	95 2.5

Legenda de fiação - CALÇADA - Parte 12

(517)	129 2.5
(519)	105 2.5
(520)	70 82 88 2.5 2.5 2.5
(521)	129 2.5
(522)	95 123 124 2.5 2.5 2.5
(523)	129 138 2.5 2.5
(524)	95 119 122 123 124 125 2.5 2.5 2.5 2.5 2.5 2.5
(525)	QDAr 081 16
(526)	95 123 124 125 2.5 2.5 2.5
(527)	94 98 99 2.5 2.5 4
(528)	70 88 2.5 2.5
(529)	70 82 89 91 2.5 2.5 2.5 2.5
(530)	129 140 143 147 2.5 2.5 2.5
(531)	129 130 131 132 133 2.5 2.5 2.5 2.5
(533)	129 138 2.5 2.5
(536)	70 82 89 91 2.5 2.5 2.5 2.5
(537)	94 98 99 125 2.5 2.5 4
(538)	95 123 124 2.5 2.5 2.5
(539)	84 98 99 2.5 2.5 4
(540)	119 120 122 2.5 2.5 2.5
(541)	130 134 2.5 2.5
(542)	95 2.5
(543)	95 125 2.5 2.5
(545)	95 123 2.5 2.5
(546)	90 2.5
(547)	129 140 144 2.5 2.5 2.5
(548)	129 138 140 2.5 2.5 2.5
(550)	105 107 112 2.5 2.5 2.5
(551)	130 134 147 2.5 2.5
(552)	98 99 2.5 4
(553)	94 98 125 2.5 2.5
(554)	152 153 2.5 2.5
(556)	130 2.5
(557)	129 138 140 2.5 2.5 2.5
(558)	130 134 147 2.5 2.5
(559)	95 119 122 2.5 2.5 2.5
(560)	95 2.5
(561)	267 268 2.5 2.5
(562)	152 2.5
(564)	70 2.5
(565)	94 2.5
(566)	130 2.5
(567)	129 2.5

Legenda de fiação - CALÇADA - Parte 13

(568)	130 134 2.5 2.5
(569)	105 106 112 2.5 2.5 2.5
(570)	95 2.5
(571)	95 125 2.5 2.5
(572)	94 98 2.5 2.5
(574)	119 122 2.5 2.5
(575)	119 121 122 2.5 2.5 2.5
(576)	QD4 QD11 QD12 QD12 QD13 QDG1 QDG1 16 10 25 16 16 00 25
(577)	119 2.5
(578)	141 2.5
(579)	129 130 140 144 147 2.5 2.5 2.5
(580)	129 138 140 147 2.5 2.5 2.5
(581)	95 2.5
(582)	95 119 122 2.5 2.5 2.5
(583)	130 2.5
(584)	96 97 4 4
(585)	130 2.5
(586)	94 98 125 2.5 2.5
(587)	130 2.5
(588)	QD3 QD3 QD5 QD5 QD8 QD10 QD10 QDG2 QDG2 25 16 35 16 16 35 16 240 120
(589)	QD7 QDAr 021 10 10
(590)	137 2.5
(591)	70 2.5
(592)	70 2.5
(593)	129 130 147 2.5
(594)	130 2.5
(595)	150 2.5
(596)	94 2.5
(597)	146 2.5
(598)	130 132 134 147 2.5 2.5
(599)	145 2.5
(600)	130 135 136 137 2.5 2.5 2.5
(601)	262 263 2.5 2.5
(602)	129 130 131 132 133 2.5 2.5 2.5 2.5 2.5
(603)	130 140 145 2.5 2.5
(604)	262 2.5
(605)	94 2.5
(606)	130 141 2.5 2.5
(607)	95 2.5
(608)	130 140 146 2.5 2.5
(609)	122 2.5
(610)	317 2.5
(611)	95 2.5
(613)	130 135 136 137 2.5 2.5 2.5

PROJETO ELÉTRICO

PROJETO ELÉTRICO	CONTRATADO: Lucas Castelo Mota Endereço: Rua: Afonso Celso de Souza Matthieus,60 Residencial Greenville, Poços de Caldas MG	CLIENTE: SECRETARIA DE ATENÇÃO ESPECIALIZADA A SAÚDE OBRA: MINISTÉRIO DA SAÚDE	3
Contratado. CREA - 141054978-0	Telefone: Cel: (35)99823-4022 Email: lucasmota.projetos@gmail.com	PROJETO: POLICLÍNICA	Número Cliente: 09/2024
	PRO / VERIF / APROV	UNIDADE: (EXCETO INDICADO) cm	REFERÊNCIA: (1°DIEDRO)
DATA	08/04/2024 / 08/04/2024		
NOME		TÍTULO: LEGENDA DE FIAÇÃO	
REVIS.			
ESCALA: ELE	INDICADAS NO DESENHO	DESENHO NUMERO: 00001	MOD: EST / REVISÃO: 00 / FOLHA: 03/19

Legenda de fiação - CALÇADA - Parte 14

614	130 n5
615	129 130 141 n6 n5 n8 2.5 2.5 2.5
616	155 n7 2.5
617	QD11 QD12 QD12 QD13 QDG1 QDG1 10 25 16 16 50 25
618	174 n9 2.5
619	130 136 n5 n7 2.5
620	130 140 146 n5 n8 n9 2.5 2.5 2.5
621	130 145 n5 p5 2.5
622	130 n5 2.5
624	QD6 QD10 QD10 QDG2 QDG2 16 35 16 240 120
625	95 p4 2.5
626	QDAr 021 10
627	135 136 p5 p7 2.5 2.5
628	150 155 n5 n9 2.5
629	150 n6 2.5
630	130 n5 2.5
631	262 263 264 269 p5 p6 p7 p8 2.5 2.5 2.5 2.5
632	153 154 n7 n8 2.5 2.5
633	150 152 153 174 n6 n7 n8 n9 2.5 2.5 2.5 2.5
634	95 119 122 p4 p5 p6 2.5 2.5 2.5
635	150 152 153 154 174 n6 n7 n8 n9 2.5 2.5 2.5 2.5 2.5
636	130 136 137 n5 n7 n8 2.5 2.5 2.5
637	356 356 (2x185) (2x95) 2.5
638	130 141 n5 n8 2.5
639	150 152 153 n6 n7 n8 2.5 2.5 2.5
640	265 p7 2.5
641	150 153 155 n6 n8 n9 2.5 2.5 2.5
642	150 153 155 n6 n8 n9 2.5 2.5 2.5
643	150 153 n6 n8 2.5
644	130 140 146 n5 n8 n9 2.5 2.5 2.5
645	130 140 145 n5 n8 p5 2.5 2.5 2.5
646	129 130 n6 n5 2.5
647	95 p4 X4 X4 p4 2.5
648	129 n6 2.5
649	130 141 n5 n8 2.5
650	94 120 p3 p5 2.5
651	150 n6 2.5
654	150 153 154 n6 n8 n9 2.5 2.5 2.5
655	231 p9 4
656	130 n5 2.5
657	357 357 (2x185) (2x95) 2.5
658	130 147 n5 n9 2.5
659	130 140 146 n5 n8 n9 2.5 2.5 2.5
660	154 n8 2.5
665	192 n8 2.5

Legenda de fiação - CALÇADA - Parte 15

666	94 125 p3 n5 2.5
667	94 p3 2.5
668	150 n6 2.5
670	94 99 p3 p4 2.5 4
671	192 n8 2.5
672	150 n6 2.5
673	178 179 n8 n9 2.5 2.5
674	359 p9 10
675	130 140 146 n5 n8 n9 2.5 2.5 2.5
676	QDG1 QDG1 50 25
677	QDG1 QDG1 QDG2 QDG2 50 25 240 120
678	130 n5 2.5
679	222 n8 4
680	150 n6 2.5
681	192 n8 2.5
682	129 n5 2.5
683	192 n8 2.5
684	130 n5 2.5
685	97 p4 4
686	192 223 n8 p3 2.5 2.5
687	150 n6 2.5
688	269 p8 2.5
689	129 n5 2.5
690	150 n6 2.5
691	192 223 n8 p3 2.5 2.5
692	130 147 n5 n9 2.5
693	130 147 n5 n9 2.5
694	130 n5 2.5
695	94 p3 2.5
696	150 n6 2.5
697	150 n6 2.5
698	177 n7 2.5
699	192 n8 2.5
700	192 n8 2.5
701	223 p3 2.5
702	150 n6 2.5
703	150 174 n6 n9 2.5
704	178 n9 2.5
705	150 n6 2.5
706	192 222 223 n8 p3 p4 2.5 4 2.5
707	177 184 n7 n9 2.5
708	156 n9 2.5
709	150 152 153 154 174 n6 n7 n8 n8 n9 2.5 2.5 2.5 2.5
711	210 n9 4
712	210 212 213 n9 n9 n9 4 4 4
713	217 218 219 n9 n9 n9 4 4 4

Legenda de fiação - CALÇADA - Parte 16

714	217 218 n9 n9 4 4
715	217 n9 4
716	170 n9 2.5
717	233 p3 2.5
718	244 p5 2.5
719	150 n6 2.5
720	150 n6 2.5
721	129 n5 2.5
722	192 222 n8 p3 2.5 4
723	313 p8 2.5
724	150 n6 2.5
725	185 n9 2.5
726	232 p3 2.5
727	192 210 212 213 n8 n9 n9 n9 2.5 4 4 4
728	192 n8 2.5
729	192 n8 2.5
730	192 217 218 219 n8 n9 n9 n9 2.5 4 4 4
731	192 n8 2.5
732	192 n8 2.5
733	150 n6 2.5
734	232 233 p3 p3 2.5 2.5
735	150 n6 2.5
736	314 315 316 317 p9 p9 p9 p9 2.5 2.5 2.5 2.5
737	150 n6 2.5
738	150 n6 2.5
739	QD8 QD10 QD10 16 35 16
740	150 n6 2.5
741	150 170 172 n6 n9 n9 2.5 2.5
742	232 244 p3 p5 2.5 2.5
743	170 172 n9 n9 2.5 2.5
744	192 222 n8 p3 2.5 4
745	192 217 n8 n9 2.5 4
746	192 n8 2.5
747	192 210 n8 n9 2.5 4
748	192 n8 2.5
749	232 p3 2.5
750	232 p3 2.5
751	222 223 p3 p4 4 2.5
752	232 p3 2.5
753	309 p8 2.5
754	177 178 179 n7 n8 n9 2.5 2.5
755	192 n8 2.5
756	245 p5 2.5
757	188 p9 10

Legenda de fiação - CALÇADA - Parte 17

758	150 n6 2.5
759	150 n6 2.5
760	150 n6 2.5
761	150 170 172 n6 n9 n9 2.5 2.5
762	150 n6 2.5
763	232 244 245 p3 p5 p5 2.5 2.5 2.5
764	153 156 n7 n9 2.5 2.5
765	192 n8 2.5
766	150 n6 2.5
767	169 172 n9 n9 2.5 2.5
768	169 n9 2.5
769	150 174 n6 n9 2.5
770	232 p3 2.5
771	171 n9 2.5
772	232 233 p3 p3 2.5 2.5
773	232 233 p3 p3 2.5 2.5
774	211 n9 4
775	192 222 223 n8 p3 p4 2.5 4 2.5
776	192 222 n8 p3 2.5 4
777	192 210 212 213 n8 n9 n9 n9 2.5 4 4 4
778	192 223 n8 p3 2.5 2.5
779	192 217 218 219 n8 n9 n9 n9 2.5 4 4 4
780	192 217 222 223 n8 n9 p3 p4 2.5 4 2.5 2.5
781	232 p3 2.5
782	216 n9 2.5
783	150 170 174 n6 n9 n9 2.5 2.5
784	192 223 n8 p3 2.5 2.5
785	150 169 172 n6 n9 n9 2.5 2.5
786	150 n6 2.5
787	QD11 QD12 QD12 QD13 10 25 16 16
788	150 n6 2.5
789	177 178 179 n7 n8 n9 2.5 2.5
790	232 p3 2.5
791	210 214 n9 n9 4 4
792	217 220 n9 n9 4 4
793	150 170 172 174 n6 n9 n9 n9 2.5 2.5
795	232 244 245 p3 p5 p5 2.5 2.5 2.5
796	192 n8 2.5
797	150 n6 2.5
798	192 n8 2.5
799	192 222 223 n8 p3 p4 2.5 4 2.5
800	150 153 156 n6 n8 n9 2.5 2.5
801	150 171 n6 n9 2.5
802	QD8 16

Legenda de fiação - CALÇADA - Parte 18

803	233 244 p3 p5 2.5 2.5
804	232 p3 2.5
805	210 212 214 n9 n9 n9 4 4 4
806	217 218 220 n9 n9 n9 4 4 4
807	192 217 218 219 n8 n9 n9 n9 2.5 4 4 4
808	192 210 212 214 223 n8 n9 n9 n9 p3 2.5 4 4 4 2.5
809	192 210 212 214 223 n8 n9 n9 n9 p3 2.5 4 4 4 2.5
810	192 217 218 219 n8 n9 n9 n9 2.5 4 4 4
811	232 p3 2.5
813	309 310 311 p8 p8 p8 2.5 2.5 2.5
814	192 n8 2.5
815	192 n8 2.5
816	173 n9 2.5
817	192 n8 2.5
818	150 153 156 174 n6 n8 n9 n9 2.5 2.5
819	151 n7 2.5
820	151 173 n7 n9 2.5 2.5
821	286 p9 2.5
822	232 p3 2.5
823	232 233 p3 p3 2.5 2.5
824	191 192 222 223 n8 n8 p3 p4 4 2.5 2.5 2.5
825	150 157 174 n6 n9 n9 2.5
826	192 n8 2.5
827	129 n5 2.5
828	150 n6 2.5
830	217 218 221 n9 n9 n9 4 4 2.5
831	210 211 212 215 n9 n9 n9 n9 4 4 4 2.5
832	QDAr 051 10
833	150 n6 2.5
834	150 n6 2.5
835	151 n7 2.5
837	QD10 QD10 35 16
838	177 178 179 n7 n8 n9 2.5 2.5
840	151 n7 2.5
841	192 217 218 219 220 222 n8 n9 n9 n9 n9 p3 2.5 4 4 4 4 2.5 2.5
842	232 233 p3 p3 2.5 2.5
843	151 n7 2.5
844	305 p8 2.5
845	231 p9 4
846	191 n9 4
847	232 233 p3 p3 2.5 2.5
848	151 n7 2.5
849	192 222 223 n8 p3 p4 2.5 4 2.5
850	232 244 245 p3 p5 p5 2.5 2.5 2.5

Legenda de fiação - CALÇADA - Parte 19

851	232 233 244 p3 p3 p5 2.5 2.5 2.5
852	191 223 n8 p3 4 2.5
853	180 n9 2.5
854	151 n7 2.5
856	231 p9 4
857	151 174 n7 n9 2.5
858	151 158 159 162 n7 n8 n8 n9 2.5 2.5 2.5 2.5
859	191 210 211 212 215 n8 n9 n9 n9 n9 4 4 4 4 2.5
860	191 n8 4
861	191 223 n8 p3 4 2.5
862	159 n9 2.5
863	151 157 158 162 n7 n8 n8 n9 2.5 2.5 2.5 2.5
865	151 161 162 174 n7 n9 n9 n9 2.5 2.5 2.5
866	151 n7 2.5
868	151 160 162 n7 n9 n9 2.5 2.5 2.5
869	150 n6 2.5
870	191 192 222 223 n8 n8 p3 p4 4 2.5 2.5 2.5
871	192 210 212 213 214 223 n8 n9 n9 n9 n9 p3 2.5 4 4 4 4 2.5
872	QD13 16
873	216 217 218 221 n9 n9 n9 n9 2.5 4 4 2.5
874	179 180 n9 n9 2.5 2.5
875	302 303 304 p9 p9 p9 2.5 2.5 2.5
876	161 n9 2.5
877	160 n9 2.5
879	191 210 211 212 215 n8 n9 n9 n9 n9 4 4 4 4 2.5
880	150 n6 2.5
881	191 198 199 223 n8 n9 n9 p3 4 4 4 2.5
882	191 198 202 204 223 n8 n9 n9 n9 p3 4 4 2.5 2.5 2.5
883	QD12 QD12 QD13 25 16 16
884	QD12 QD12 25 16
885	151 162 167 168 174 n7 n9 n9 n9 n9 2.5 2.5 2.5 2.5
886	235 p4 2.5
887	QD11 10
888	157 n9 2.5
890	308 p8 2.5
893	QDAr 041 16
894	201 p3 2.5
895	158 n8 2.5
897	199 n9 4
899	231 232 p3 p3 2.5
900	202 p3 2.5
901	151 174 n7 n9 2.5
902	232 p3 2.5
903	232 235 p3 p4 2.5

Legenda de fiação - CALÇADA - Parte 20

905	151 n7 2.5
906	191 200 n8 p4 4 4
907	191 199 200 n8 n9 p4 4 4 4
908	151 159 162 n7 n8 n9 2.5 2.5 2.5
909	287 289 p7 p9 2.5 2.5
910	177 179 180 n7 n9 n9 2.5 2.5
911	227 p3 6
912	228 229 p3 p4 2.5 2.5
913	151 157 162 n7 n9 n9 2.5 2.5 2.5
914	190 191 203 204 223 n8 n8 p3 p4 p4 4 4 2.5 2.5 2.5
915	151 174 n7 n9 2.5
916	191 202 n8 p4 4 2.5
917	151 162 n7 n9 2.5 2.5
918	191 198 n8 n9 4 4
919	191 198 202 204 n8 n9 n9 n9 4 4 2.5 2.5
920	191 198 199 n8 n9 n9 4 4 4
921	232 235 245 p3 p4 p5 2.5 2.5
922	150 157 n6 n9 2.5
923	302 p9 2.5
924	QDChillers QDChillers (3x240) (3x120)
925	190 n8 4
926	235 245 p4 p5 2.5
927	228 229 p3 p3 2.5 2.5
928	232 233 244 245 p3 p3 p5 p5 2.5 2.5 2.5 2.5
929	282 283 284 285 p5 p5 p5 p5 2.5 2.5 2.5 2.5
930	191 199 200 n8 n9 p4 4 4 4
931	200 p4 4
932	190 n8 4
933	151 159 162 n7 n8 n9 2.5 2.5 2.5
934	151 160 162 n7 n9 n9 2.5 2.5 2.5
935	151 161 162 n7 n9 n9 2.5 2.5 2.5
936	191 204 n8 p4 4 2.5
938	150 157 n6 n9 2.5
939	150 n6 2.5
940	191 198 199 n8 n9 n9 4 4 4
941	QD9 16
942	191 199 n8 n9 4 4
943	190 194 196 197 198 223 n8 n9 n9 n9 n9 p3 4 4 4 4 4 2.5
944	151 158 159 162 n7 n8 n8 n9 2.5 2.5 2.5 2.5
945	151 157 n7 n9 2.5 2.5
946	151 162 164 174 n7 n9 n9 n9 2.5 2.5 2.5
947	191 204 n8 p4 4 2.5
948	191 n8 4

Legenda de fiação - CALÇADA - Parte 21

949	191 199 n8 n9 4 4
950	232 233 p3 p3 2.5 2.5
951	190 203 204 223 n8 n9 n9 p3 4 2.5 2.5 2.5
952	151 162 165 166 174 n7 n9 n9 n9 n9 2.5 2.5 2.5 2.5
953	177 n7 2.5
954	232 233 244 245 p3 p3 p5 p5 2.5 2.5 2.5 2.5
955	283 p5 2.5
956	150 n6 2.5
957	187 p5 2.5
958	177 179 181 182 n7 n9 p3 p4 2.5 2.5 2.5
959	191 202 204 n8 p4 p5 4 2.5 2.5
960	191 202 204 n8 p4 p5 4 2.5 2.5
961	282 283 284 p5 p5 p5 2.5 2.5 2.5
962	204 p5 2.5
963	151 161 162 n7 n9 n9 2.5 2.5 2.5
964	151 160 162 n7 n9 n9 2.5 2.5 2.5
965	151 159 162 n7 n8 n9 2.5 2.5 2.5
966	233 235 p3 p4 2.5
967	186 p5 2.5
968	203 204 p5 p5 2.5
969	295 296 297 298 299 p5 p5 p5 p5 p5 2.5 2.5 2.5 2.5 2.5
970	191 195 198 223 n8 n9 n9 p3 4 4 4 2.5
971	191 202 n8 p4 4 2.5
972	279 p5 2.5
973	151 n7 2.5
974	151 n7 2.5
975	151 n7 2.5
976	191 196 223 n8 n9 p3 4 4 2.5
977	191 n8 4
978	191 n8 4
979	151 158 n7 n8 2.5 2.5
980	237 p5 2.5
981	191 n8 4
982	190 203 204 n8 p5 p5 4 2.5 2.5
983	232 233 235 244 245 p3 p3 p4 p5 p5 2.5 2.5 2.5 2.5 2.5
984	274 p5 2.5
985	190 203 204 n8 p5 p5 4 2.5 2.5
986	240 p5 2.5
987	191 203 n8 p5 4 2.5
988	151 n7 2.5
989	191 199 n8 n9 4 4
990	193 194 195 n9 n9 n9 4 4
991	236 p5 2.5

Legenda de fiação - CALÇADA - Parte 22

992	190 n8 4
993	190 n8 4
994	191 n8 4
995	181 p3 2.5
996	232 p3 2.5
997	191 204 n8 p5 4 2.5
998	190 203 205 209 223 n8 p5 p5 p5 p5 4 2.5 2.5 2.5 2.5
999	151 n7 2.5
1000	151 n7 2.5
1001	272 p5 2.5
1002	151 n7 2.5
1004	238 p5 2.5
1005	191 n8 4
1006	231 232 234 236 p3 p3 p5 p5 2.5 2.5 2.5 2.5
1007	151 174 n7 n9 2.5
1008	151 n7 2.5
1009	232 p3 2.5
1011	231 232 p3 p3 2.5
1012	150 n6 2.5
1013	231 232 234 236 237 245 p3 p3 p5 p5 p5 p5 2.5 2.5 2.5 2.5 2.5 2.5
1014	231 232 234 236 245 p3 p3 p5 p5 p5 2.5 2.5 2.5 2.5 2.5
1015	205 p5 2.5
1016	179 181 n9 p3 2.5 2.5
1017	231 232 234 236 237 245 p3 p3 p5 p5 p5 p5 2.5 2.5 2.5 2.5 2.5 2.5
1018	194 p5 2.5
1020	191 223 n8 p3 4 2.5
1022	232 235 238 245 p3 p4 p5 p5 2.5 2.5 2.5 2.5
1023	232 234 245 p3 p5 p5 2.5 2.5 2.5
1024	190 205 n8 p5 4 2.5
1026	271 272 279 p5 p5 p5 2.5 2.5 2.5
1027	232 234 p3 p5 2.5 2.5
1028	232 234 236 p3 p5 p5 2.5 2.5 2.5
1029	191 202 n8 p5 4 2.5
1030	191 196 223 n8 n9 p3 4 4 2.5
1031	191 n8 p5 4
1032	191 202 n8 p5 4 2.5
1033	191 n8 p5 4
1034	232 238 245 p3 p5 p5 2.5 2.5 2.5
1035	196 n9 4
1036	177 n7 2.5
1037	151 162 164 n7 n9 n9 2.5 2.5 2.5
1038	165 n9 2.5
1039	168 n9 2.5

Legenda de fiação - CALÇADA - Parte 23

1040	166 n9 2.5
1041	167 n9 2.5
1042	QD12 QD12 QDAr 031 25 16 10
1043	231 232 240 p3 p5 4 2.5 2.5
1044	191 196 223 n8 n9 p3 4 4 2.5
1050	QDAr 031 10
1051	231 238 p3 p5 2.5
1052	234 236 p5 p5 2.5 2.5
1054	231 234 236 238 p3 p5 p5 p5 2.5 2.5 2.5 2.5
1055	273 274 p5 p5 2.5 2.5
1056	151 162 164 n7 n9 n9 2.5 2.5 2.5
1057	151 162 166 n7 n9 n9 2.5 2.5 2.5
1059	151 162 167 n7 n9 n9 2.5 2.5 2.5
1060	151 162 165 n7 n9 n9 2.5 2.5 2.5
1061	151 162 168 n7 n9 n9 2.5 2.5 2.5
1063	196 197 198 n9 n9 n9 4 4 4
1064	177 179 182 n7 n9 p3 2.5 2.5 2.5
1065	151 162 166 174 n7 n9 n9 n9 2.5 2.5 2.5 2.5
1066	231 n9 4
1067	191 n8 4
1068	191 n8 4
1069	191 195 198 223 n8 n8 n9 p3 4 4 4 2.5
1072	151 162 168 174 n7 n9 n9 n9 2.5 2.5 2.5 2.5
1073	231 234 242 245 p3 p5 p5 p5 2.5 2.5 2.5 2.5
1075	190 196 197 198 n8 n9 n9 n9 4 4 4 4
1076	190 196 197 198 n8 n9 n9 n9 4 4 4 4
1077	190 203 205 209 n8 p5 p5 p5 4 2.5 2.5 2.5
1078	231 234 236 p3 p5 p5 2.5 2.5 2.5
1079	231 238 p3 p5 2.5
1080	151 162 165 166 174 n7 n9 n9 n9 n9 2.5 2.5 2.5 2.5 2.5
1081	151 166 n7 n9 2.5 2.5
1082	151 162 167 168 174 n7 n9 n9 n9 n9 2.5 2.5 2.5 2.5 2.5
1083	151 162 168 174 n7 n9 n9 n9 2.5 2.5 2.5 2.5
1084	231 234 236 p3 p5 p5 2.5 2.5 2.5
1085	151 n7 2.5
1086	203 205 p5 p5 2.5 2.5
1087	231 241 243 p3 p5 p5 2.5 2.5 2.5
1088	231 234 241 245 p3 p5 p5 p5 2.5 2.5 2.5 2.5
1089	179 182 n9 p3 4 2.5
1090	191 n8 4
1091	275 p5 2.5
1092	299 p5 2.5
1093	297 298 299 p5 p5 p5 2.5 2.5 2.5

Legenda de fiação - CALÇADA - Parte 24

1094	242 p5 2.5
1095	243 p5 2.5
1097	241 p5 2.5
1098	231 p3 2.5
1099	277 278 p5 p5 2.5 2.5
1100	190 n8 4
1101	190 194 196 198 223 n8 n9 n9 n9 p3 4 4 4 4 2.5
1102	190 203 209 n8 p5 p5 4 2.5 2.5
1103	231 241 243 p3 p5 p5 2.5 2.5 2.5
1104	231 234 241 p3 p5 p5 2.5 2.5 2.5
1105	191 195 198 223 n8 n8 n9 p3 4 4 4 2.5
1106	231 234 242 p3 p5 p5 2.5 2.5 2.5
1108	231 234 241 245 p3 p5 p5 p5 2.5 2.5 2.5 2.5
1109	231 241 243 p3 p5 p5 2.5 2.5 2.5
1110	231 241 243 p3 p5 p5 2.5 2.5 2.5
1111	231 234 242 245 p3 p5 p5 p5 2.5 2.5 2.5 2.5
1112	151 n7 2.5
1113	190 n8 4
1114	177 179 182 n7 n9 p3 2.5 2.5 2.5
1115	209 p5 2.5
1116	191 n8 4
1117	231 p3 2.5
1118	190 194 196 198 223 n8 n9 n9 n9 p3 4 4 4 4 2.5
1119	278 p5 2.5
1120	195 198 223 n8 n9 p3 4 4 2.5
1121	231 n9 4
1122	231 n9 4
1123	151 n7 2.5
1127	195 n9 4
1128	195 198 n9 n9 4
1129	151 n7 2.5
1130	193 194 195 n9 n9 n9 4 4
1131	193 n9 4
1132	177 179 182 n7 n9 p3 2.5 2.5 2.5
1133	193 194 n9 n9 4 4
1134	193 194 n9 n9 4 4
1135	182 p3 2.5
1136	195 n9 n9 4
1137	194 n9 4
1138	193 194 n9 n9 4 4
1139	193 194 n9 n9 4 4
1140	193 194 n9 n9 4 4
1141	QDGERADOR1 QDGERADOR1 (4x240) (4x120)

Legenda de fiação - CALÇADA - Parte 25

1142	QM1 (4x240)
1143	195 n9 4
1144	195 n9 4
1145	195 n9 4
1146	195 n9 4
1147	195 n9 4
1148	195 n9 4

PROJETO ELÉTRICO

PROJETO ELÉTRICO	CONTRATADO: Lucas Castelo Mota Endereço: Rua: Afonso Celso de Souza Matthesu,60 Residencial Greenville, Poços de Caldas MG	CLIENTE: **SECRETARIA DE ATENÇÃO ESPECIALIZADA A SAÚDE** OBRA: **MINISTÉRIO DA SAÚDE**	4
Contratado. CREA - 141054978-0	Telefone: Cel: (35)99823-4022 Email: lucasmota.projetos@gmail.com	PROJETO: **POLICLÍNICA**	Número Cliente: 09/2024
	PRO / VERIF / APROV	UNIDADE: (EXCETO INDICADO) cm	REFERÊNCIA: (1°DIEDRO)
DATA	08/04/2024 / 08/04/2024		
NOME		TÍTULO:	
REVIS.		LEGENDA DE FIAÇÃO:	
ELE	ESCALA: INDICADAS NO DESENHO	DESENHO NÚMERO: 00001	MOD: EST / REVISÃO: 00 / FOLHA: 04/19

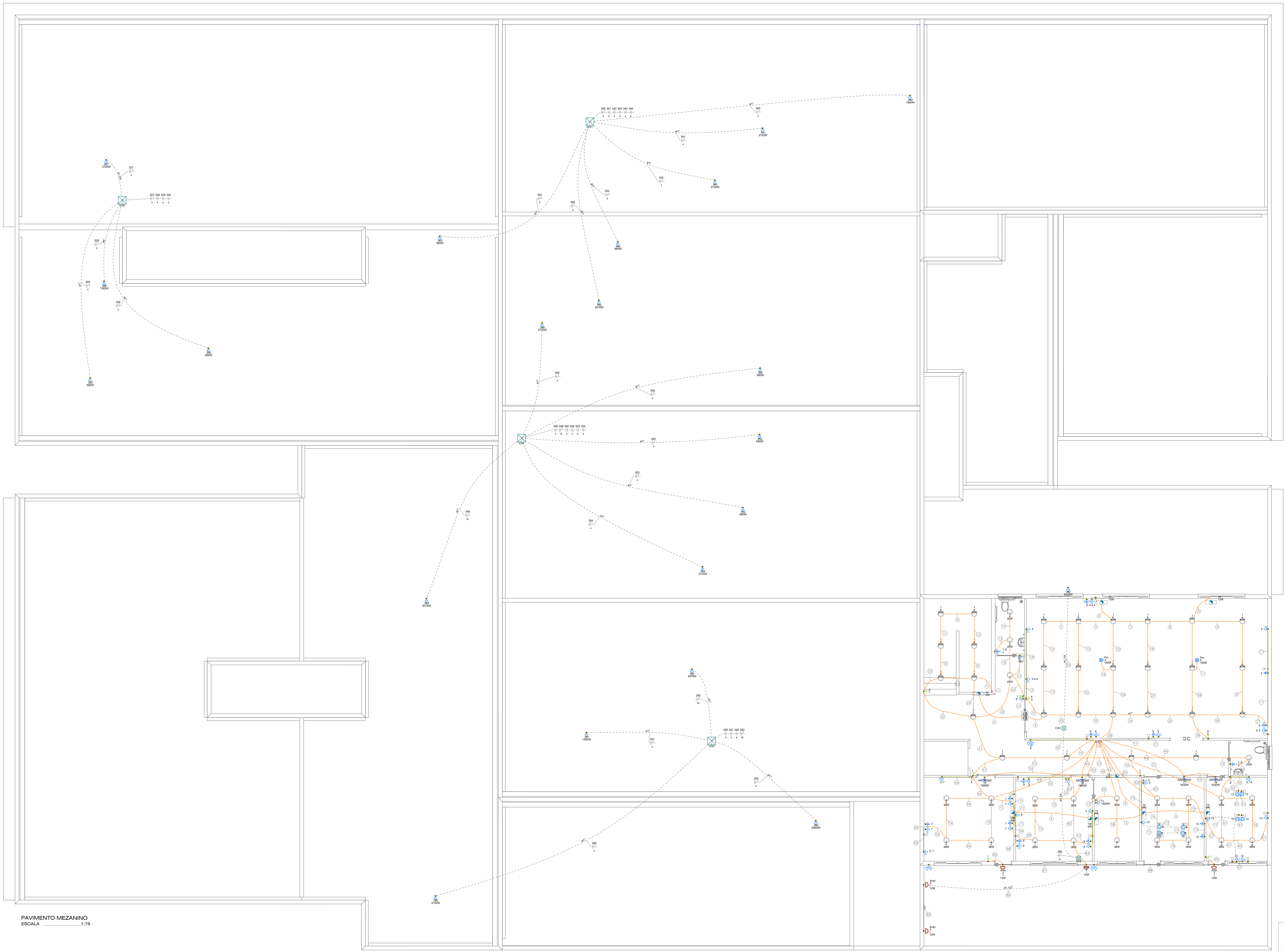

PAVIMENTO MEZANINO
ESCALA 1:75

Legenda de fiação - MEZZANINO - Parte 1

Nº	Circuitos	Retorno	Seção
1	1	d	
2	QD13		16
3	3 4		2.5 2.5
4	14		
5	3 4 14		2.5 2.5
6	1	d	
7	1	a b	
8	1 14	a	
9	1	a	
10	1	c	
11	1	d	
12	1		
13	1 6	c	2.5
14	1	a b	
15	1 3 4 14		2.5 2.5
16	1 14		
17	5		2.5
18	4		2.5
19	1 6		2.5
20	280		6
21	6		2.5
22	1	d	
23	1	d	
24	1 6	f	2.5
25	1	b	
26	1 3 4 14	b	2.5 2.5
27	1 14	b	
28	1 5	a	2.5
29	1		
30	1 6	f	2.5
31	1 3 4	a b	2.5 2.5
32	1	f	
33	1 3 4 14	a b	2.5 2.5
34	1 3 5 14	a b	2.5 2.5
35	1 3 5	a b	2.5 2.5
36	1 3 5	a	2.5 2.5
37	3 5		2.5 2.5
38	1	a b	
39	1 3 4 5 14		2.5 2.5 2.5
40	3 6		2.5 2.5
41	1 6		2.5
42	17 18		4 4
43	1 6		2.5
44	1 6	f	2.5
45	15 16		4 4
46	1 6	e	2.5

Legenda de fiação - MEZZANINO - Parte 2

Nº	Circuitos	Retorno	Seção
47	1	f	
48	2 11		2.5
49	1	f	
50	2 3 8		2.5 2.5
51	2 3 13		2.5 2.5
52	15		4
53	18		4
54	2 3 12		2.5 2.5
55	3 13		2.5 2.5
56	3 7		2.5 2.5
57	3 8		2.5 2.5
58	8		2.5
59	2 3 7		2.5 2.5
60	3 12		2.5 2.5
61	13		2.5
62	2 3 13	g	2.5 2.5
63	2 3 8	j	2.5 2.5
64	2 3 7	k	2.5 2.5
65	2 3 12	h	2.5 2.5
66	2 11	i	2.5
67	2	g	
68	2	k	
69	2 12	h	2.5
70	2 8	j	2.5
71	7		2.5
72	11		2.5
73	12		2.5
74	2	k	
75	2 3 7	k	2.5 2.5
76	2	g	
77	2 13	g	2.5
78	2	i	
79	2	h	
80	2 3 8	j	2.5 2.5
82	2 3 7		2.5 2.5
83	2 13		2.5
84	2		
85	2		
86	2	i	
87	2		
88	2		
89	2		

NOTAS GERAIS

1- ELETRODUTOS NÃO DIMENSIONADOS SERÃO: 3/4" (REFERÊNCIAS INTERNAS)

2 - AS ILUMINÁRIAS INSTALADAS AO TEMPO DEVERÃO POSSUÍR GRAU DE PROTEÇÃO IP-56 PARA EVITAR O ACIONAMENTO DO DISPOSITIVO DE PROTEÇÃO DIFERENCIAL RESIDUAL

3 - OS CONDUTORES "FASE" DAS INSTALAÇÕES DE ENTRADA E MEDIÇÃO DEVERÃO SER IDENTIFICADOS ATRAVÉS DE FITAS ADESIVAS DE PVC COLORIDAS, COM LARGURA APROXIMADA DE 19mm, NOS SEGUINTES PONTOS:

- NOS PINGADOUROS DOS RAMAIS DE ENTRADA (AÉREO ou SUBTERRÂNEO);
- NAS ENTRADAS E SAÍDAS DAS PROTEÇÕES GERAIS;
- NAS ENTRADAS E SAÍDAS DOS DISJUNTORES DA UNIDADE DE CONSUMO;
- NAS CONEXÕES DAS CAIXAS DE PASSAGEM;

A SEQUÊNCIA DE IDENTIFICAÇÃO DAS FASES SERÁ:

FASE A (R) - cor BRANCO
FASE B (S) - cor PRETO
FASE C (T) - cor VERMELHO
TERRA - cor VERDE

* O CONDUTOR NEUTRO DEVERÁ POSSUIR ISOLAMENTO NA COR AZUL CLARO

4 - O CONDUTOR NEUTRO DE CADA CIRCUITO DEVERÁ TER SEÇÃO IGUAL AO DO CONDUTOR FASE.

5 - ILUMINAÇÃO NÃO COTADAS: 100W

6 - AJUSTES DE TRAJETO DAS TUBULAÇÕES PODERÃO OCORRER DURANTE A EXECUÇÃO, PORÉM, NUNCA DEVE-SE ULTRAPASSAR O NÚMERO DE CIRCUITOS AGRUPADOS UTILIZADOS.

7 - COLOCAR ETIQUETAS COM CIRCUITOS E QUADROS NAS TOMADAS

8 - COLOCAR ANILHAS NOS CABOS DOS QUADROS E NOS CIRCUÍTOS TERMINAIS

9 - OS PONTOS DE ILUMINAÇÃO DO PROJETO ELÉTRICO SÃO PARA DIMENSIONAMENTO DOS CIRCUÍTOS (FIAÇÃO E DISJUNTORES). PARA INSTALAÇÃO NO GESSO UTILIZAR AS LAMPADAS DO QUANTITATIVO DO LUMINOTÉCNICO

Legenda - MEZZANINO

2 Tomadas baixas	Interruptor simples 1 tecla
	Interruptor simples e Tomada hexagonal
2 Tomadas médias	Lâmpada Led
Arandela 12W	Ponto de TV
Bloco autônomo ilum. emergência na parede	Quadro de distribuição
Bloco autônomo ilum. emergência no teto	Tomada alta
Bloco autônomo sinal de saída	Tomada baixa
Caixa de passagem no piso	Tomada baixa
Espera para rede lógica	Tomada média
Interruptor intermediário 1 tecla	Tomada no piso
Interruptor paralelo 1 tecla	Tomada teto - Verificar equipamento do Projetor
Interruptor paralelo 2 teclas	

Legenda de condutos - MEZZANINO

Elétrica
Direta
Teto
Alta
Média
Baixa
Piso

Legenda das indicações - MEZZANINO

ARC18000	Pontos de força - Uso específico - Condicionador de ar Split 18000BTU
ARC22000	Pontos de força - Uso específico - Condicionador de ar Split 22000BTU
Pro	Pontos de força - Uso específico - Retoprojetor
Aran	Arandela - Arandela 12W

NORMAS DA ABNT PARA PROJETOS ELÉTRICOS

NBR5410 - INSTALAÇÕES ELÉTRICAS DE BAIXA TENSÃO.
NBR 5419 - PROTEÇÃO DE ESTRUTURAS CONTRA DESCARGAS ATMOSFÉRICAS.
NBR 13570- INSTALAÇÕES ELÉTRICAS EM LOCAIS DE AFLUÊNCIA DE PUBLICO- REQUISITOS ESPECÍFICOS
NR 10- SEGURANÇA EM INSTALAÇÕES E SERVIÇOS EM ELETRICIDADE
NBR NM 247 - CABOS ISOLADOS COM POLICLORETO DE VINILA (PVC) PARA TENSÃO NOMINAIS ATÉ 450/750V

EXECUÇÃO

1- A EXECUÇÃO DEVERÁ SER FEITA POR PROFISSIONAL HABILITADO, E O MESMO DEVERÁ TOMAR CONHECIMENTO DE TODAS AS PRANCHAS DO PROJETO REFERENTE A OBRA E NORMAS.
2- VERIFICAR MEDIDAS NO LOCAL
3- TODOS OS NÍVEIS DEVERÃO SER OBSERVADOS NO PROJETO ARQUITETÔNICO
4- A ALIMENTAÇÃO DEVE SER LIGADA EM REDE JÁ EXISTENTE, SENDO QUE A MESMA DEVERÁ SER VISTORIADA PELO A.R.T

TRANSFORMADOR

O DIMENSIONAMENTO DO TRANSFORMADOR DEVERÁ SER FEITO PELO RESPONSÁVEL DO PROJETO DE ENTRADA DE ENERGIA ELÉTRICA, QUE SERÁ DESENVOLVIDO SEPARADAMENTE PARA CADA UNIDADE. POIS, CADA CONCESSIONÁRIA DE ENERGIA TER SUA RESPECTIVA NORMA.

NOTA 01

TENSÃO DE EMPREENDIMENTO
127/220V

NOTA 02

PLOTRAR COLORIDO

NOTA 03

DEMAIS ESPECIFICAÇÕES DO GERADOR E DA ÁREA QUE SERÁ INSTALADO DEVE SER VERIFICADO COM O ENGENHEIRO DURANTE A COMPRA E INSTALAÇÃO

NOTA 04

PROJETO MODELO - SEGUIR NORMA CONFORME A REGIÃO QUE FOR EXECUTAR

PROJETO ELÉTRICO

PROJETO ELÉTRICO	CONTRATADO: Lucas Castelo Mota	CLIENTE: SECRETARIA DE ATENÇÃO ESPECIALIZADA A SAÚDE	5
	Endereço: Rua: Afonso Celso de Souza Mattheus,60 Residencial Greenville, Poços de Caldas MG	OBRA: MINISTÉRIO DA SAÚDE	
Contratado. CREA - 141054978-0	Telefone: Cel: (35)99823-4022 Email: lucasmota.projetos@gmail.com	PROJETO: POLICLÍNICA	Número Cliente: 09/2024
DATA	PRO 08/04/2024	VERIF 08/04/2024	APROV
NOME		UNIDADE: (EXCETO INDICADO) cm	REFERÊNCIA: (1°DIEDRO)
REVIS.		TÍTULO: PLANTA DO PAVIMENTO MEZANINO E LEGENDAS	
ELE	ESCALA: INDICADAS NO DESENHO	DESENHO NÚMERO: 00001	MOD: EST · REVISÃO: 00 · FOLHA: 05/19



PAVIMENTO MEZANINO
ESCALA _____1:75

Legenda - MEZZANINO			
	2 Tomadas baixas		Interruptor simples 1 tecla
	2 Tomadas médias		Interruptor simples e Tomada hexagonal
	Arandela 12W		Lâmpada Led
	Bloco autônomo ium. emergência na parede		Ponto de TV
	Bloco autônomo ium. emergência no teto		Quadro de distribuição
SAÍDA	Bloco autônomo sinal de saída		Tomada alta
	Caixa de passagem no piso		Tomada baixa
	Espera para rede lógica		Tomada baixa
	Interruptor intermediário 1 tecla		Tomada média
	Interruptor paralelo 1 tecla		Tomada no piso
	Interruptor paralelo 2 teclas		Tomada teto - Verificar equipamento do Projetor

Legenda de condutos - MEZZANINO	
Elétrica	
	Direta
	Teto
	Alta
	Média
	Baixa
	Piso

Legenda das indicações - MEZZANINO	
ARC18000	Pontos de força - Uso específico - Condicionador de ar Split 18000BTU
ARC22000	Pontos de força - Uso específico - Condicionador de ar Split 22000BTU
Pro	Pontos de força - Uso específico - Retroprojetor
Aran	Arandela - Arandela 12W

EXECUÇÃO

1- A EXECUÇÃO DEVERÁ SER FEITA POR PROFISSIONAL HABILITADO, E O MESMO DEVERÁ TOMAR CONHECIMENTO DE TODAS AS PRANCHAS DO PROJETO REFERENTE A OBRA E NORMAS.
2- VERIFICAR MEDIDAS NO LOCAL
3- TODOS OS NÍVEIS DEVERÃO SER OBSERVADOS NO PROJETO ARQUITETÔNICO
4- A ALIMENTAÇÃO DEVE SER LIGADA EM REDE JÁ EXISTENTE, SENDO QUE A MESMA DEVERÁ SER VISTORIADA PELO A.R.T

NORMAS DA ABNT PARA PROJETOS ELÉTRICOS

NBR5410 - INSTALAÇÕES ELÉTRICAS DE BAIXA TENSÃO.
NBR 5419 - PROTEÇÃO DE ESTRUTURAS CONTRA DESCARGAS ATMOSFÉRICAS.
NBR 13570- INSTALAÇÕES ELÉTRICAS EM LOCAIS DE AFLUÊNCIA DE PUBLICO- REQUISITOS ESPECÍFICOS
NR 10- SEGURANÇA EM INSTALAÇÕES E SERVIÇOS EM ELETRICIDADE
NBR NM 247 - CABOS ISOLADOS COM POLICLORETO DE VINILA (PVC) PARA TENSÃO NOMINAIS ATÉ 450/750V

TRANSFORMADOR

O DIMENSSIONAMENTO DO TRANSFORMADOR DEVERÁ SER FEITO PELO RESPONSÁVEL DO PROJETO DE ENTRADA DE ENERGIA ELÉTRICA, QUE SERÁ DESENVOLVIDO SEPARADAMENTE PARA CADA UNIDADE. POIS, CADA CONCESSIONÁRIA DE ENERGIA TER SUA RESPECTIVA NORMA.

NOTA 01

CONTRATAR UMA EMPRESA ESPECIALIZADA EM PLACAS FOTOVOLTAICAS

NOTA 02

TENSÃO DE EMPREENDIMENTO
127/220V

NOTA 03

PLOTRAR COLORIDO

NOTA 04

DEMAIS ESPECIFICAÇÕES DO GERADOR E DA ÁREA QUE SERÁ INSTALADO DEVE SER VERIFICADO COM O ENGENHEIRO DURANTE A COMPRA E INSTALAÇÃO

NOTA 05

PROJETO MODELO - SEGUIR NORMA CONFORME A REGIÃO QUE FOR EXECUTAR



DETALHE DO NOVO PADRÃO DE TOMADAS
SEM ESCALA

DEIXAR UM TUBO DE PVC ENTRE AS CAIXAR PARA PASSAGEM DE COBOS HDMI

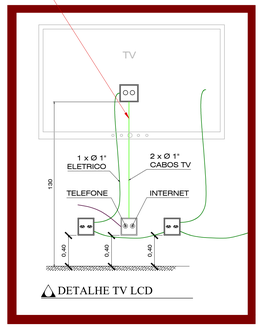

DETALHE TV LCD

NOTAS GERAIS

1- ELETRODUTOS NÃO DIMENSIONADOS SERÃO: 3/4" (REFERÊNCIAS INTERNAS)
2 - AS ILUMINÁRIAS INSTALADAS AO TEMPO DEVERÃO POSSUÍR GRAU DE PROTEÇÃO IP-56 PARA EVITAR O ACIONAMENTO DO DISPOSITIVO DE PROTEÇÃO DIFERENCIAL RESIDUAL
3 - OS CONDUTORES "FASE" DAS INSTALAÇÕES DE ENTRADA E MEDIÇÃO DEVERÃO SER IDENTIFICADOS ATRAVÉS DE FITAS ADESIVAS DE PVC COLORIDAS, COM LARGURA APROXIMADA DE 19mm, NOS SEGUINTES PONTOS:
- NOS PINGADOUROS DOS RAMAIS DE ENTRADA (AÉREO ou SUBTERRÂNEO);
- NAS ENTRADAS E SAÍDAS DAS PROTEÇÕES GERAIS;
- NAS ENTRADAS E SAÍDAS DOS DISJUNTORES DA UNIDADE DE CONSUMO;
- NAS CONEXÕES DAS CAIXAS DE PASSAGEM;
A SEQUÊNCIA DE IDENTIFICAÇÃO DAS FASES SERÁ:
FASE A (R) - cor BRANCO
FASE B (S) - cor PRETO
FASE C (T) - cor VERMELHO
TERRA - cor VERDE
* O CONDUTOR NEUTRO DEVERÁ POSSUIR COLORAMENTO NA COR AZUL CLARO
4 - O CONDUTOR NEUTRO DE CADA CIRCUITO DEVERÁ TER SEÇÃO IGUAL AO DO CONDUTOR FASE.
5 - ILUMINAÇÃO NÃO COTADAS: 100W
6 - AJUSTES DE TRAJETO DAS TUBULAÇÕES PODERÃO OCORRER DURANTE A EXECUÇÃO, PORÉM, NUNCA DEVE-SE ULTRAPASSAR O NÚMERO DE CIRCUITOS AGRUPADOS UTILIZADOS.
7 - COLOCAR ETIQUETAS COM CIRCUITOS E QUADROS NAS TOMADAS
8 - COLOCAR ANILHAS NOS CABOS DOS QUADROS E NOS CIRCUITOS TERMINAIS
9 - OS PONTOS DE ILUMINAÇÃO DO PROJETO ELÉTRICO SÃO PARA DIMENSIONAMENTO DOS CIRCUITOS (FIAÇÃO E DISJUNTORES). PARA INSTALAÇÃO NO GESSO UTILIZAR AS LAMPADAS DO QUANTITATIVO DO LUMINOTÉCNICO

PROJETO ELÉTRICO

PROJETO ELÉTRICO	CONTRATADO: Lucas Castelo Mota	CLIENTE: SECRETARIA DE ATENÇÃO ESPECIALIZADA A SAÚDE	6
	Endereço: Rua: Afonso Celso de Souza Matheus,60 Residencial Greenville, Poços de Caldas MG	OBRA: MINISTÉRIO DA SAÚDE	
Contratado. CREA - 141054978-0	Telefone: Cel: (35)99823-4022 Email: lucasmota.projetos@gmail.com	PROJETO: POLICLÍNICA	Número Cliente: 09/2024

	PRO	VERIF	APROV	UNIDADE: (EXCETO INDICADO)	REFERÊNCIA: (1°DIEDRO)
DATA:	08/04/2024	08/04/2024		CITI	
NOME				TÍTULO:	
REVIS.				PLANTA DE PONTOS E LEGENDAS DO PAVIMENTO MEZANINO	

ELE	ESCALA: INDICADAS NO DESENHO	DESENHO NÚMERO: 00001	MOD: EST	REVISÃO: 00	FOLHA: 06/19

QM1

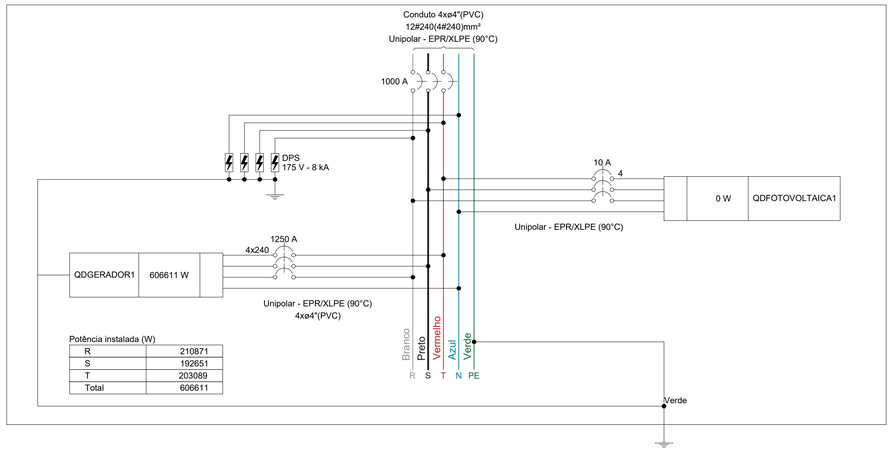

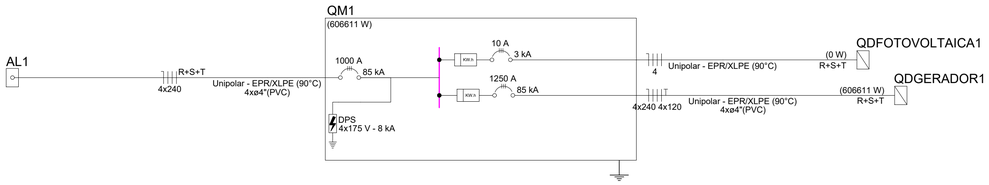

Quadro de Cargas (QM1) - CALÇADA

Circuito	Descrição	Esquema	Método de inst.	Tensão (V)	Pot. total. (VA)	Pot. total. (W)	Fases	Pot. - R (W)	Pot. - S (W)	Pot. - T (W)	FCT	FCA	In' (A)	Ip (A)	Seção (mm²)	Ic (A)	Icc (kA)	Disj (A)	dV parc (%)
QDFOTOVOLTAICA1		3F+N	B1	220/127 V	0	0	R+S+T				1.00	1.00	0.0	0.0	4	37.0	3	10	0.00
QDGERADOR1		3F+N+T	B1	220/127 V	763346	606611	R+S+T	210871	192651	203089	1.00	1.00	917.0	917.0	4x240	1924.0	85	1250	0.29
TOTAL					763346	606611	R+S+T	210871	192651	203089									

Quadro de Demanda (QM1) - CALÇADA

Tipo de carga	Potência instalada (kVA)	Fator de demanda (%)	Demanda (kVA)
Chuveiros, ferros elétricos, aquecedores de água (Não residencial)	42.28	60.00	25.37
Condicionador de ar tipo janela (Não residencial)	72.27	70.00	50.59
Iluminação e TUG's (Casas e apartamentos)	0.01	88.00	0.01
Iluminação e TUG's (Clínicas e hospitais)	50.00	40.00	20.00
	155.09	20.00	31.02
Motores	427.54	42.00	179.57
Uso Específico	16.16	100.00	16.16
		TOTAL	322.71

QDGERADOR1

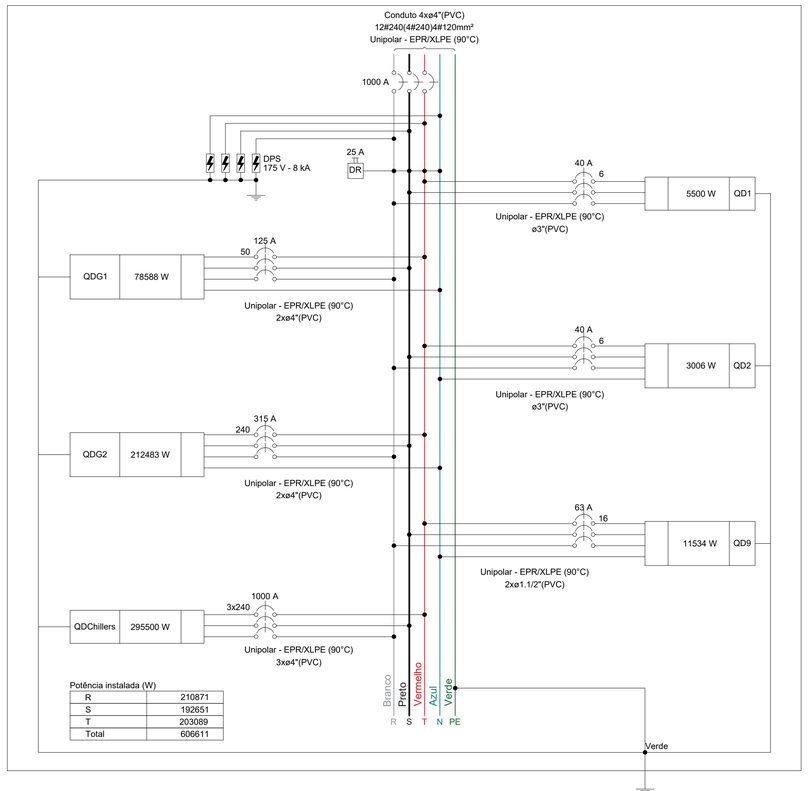

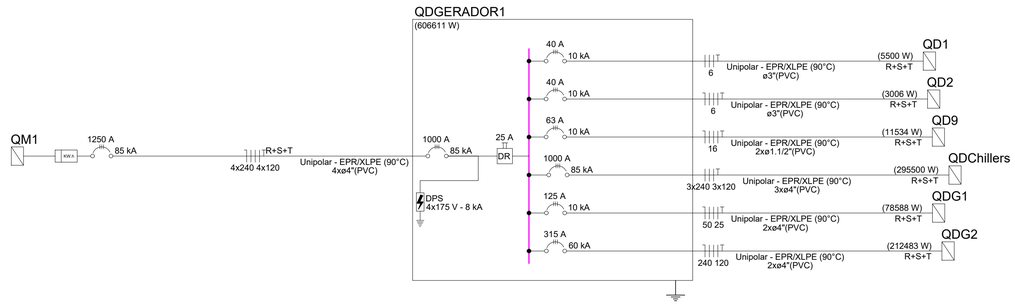

Quadro de Cargas (QDGERADOR1) - CALÇADA

Circuito	Descrição	Esquema	Método de inst.	Tensão (V)	Pot. total. (VA)	Pot. total. (W)	Fases	Pot. - R (W)	Pot. - S (W)	Pot. - T (W)	FCT	FCA	In' (A)	Ip (A)	Seção (mm²)	Ic (A)	Icc (kA)	Disj (A)	dV parc (%)
QD1		3F+T	B1	220 V	7536	5500	R+S+T	1833	1833	1833	1.00	0.80	24.7	19.8	6	48.0	10	40	2.61
QD2		3F+N+T	B1	220/127 V	6369	3006	R+S+T	1125	1125	756	1.00	0.80	15.6	12.5	6	48.0	10	40	2.86
QD9		3F+N+T	B1	220/127 V	14632	11534	R+S+T	3504	4000	4030	1.00	1.00	32.6	32.6	16	88.0	10	63	0.76
QDG1		3F+N+T	B1	220/127 V	88679	78588	R+S+T	26942	25091	26556	1.00	0.75	168.2	126.2	50	175.0	10	125	5.40
QDG2		3F+N+T	B1	220/127 V	235815	212483	R+S+T	78967	62102	71414	1.00	0.85	407.1	346.1	240	481.0	60	315	2.43
QDChillers		3F+T	B1	220 V	410314	295500	R+S+T	98500	98500	98500	1.00	1.00	812.5	812.5	3x240	1443.0	85	1000	0.38
TOTAL					763346	606611	R+S+T	210871	192651	203089									

Quadro de Demanda (QDGERADOR1) - CALÇADA

Tipo de carga	Potência instalada (kVA)	Fator de demanda (%)	Demanda (kVA)
Chuveiros, ferros elétricos, aquecedores de água (Não residencial)	42.28	60.00	25.37
Condicionador de ar tipo janela (Não residencial)	72.27	70.00	50.59
Iluminação e TUG's (Casas e apartamentos)	0.01	88.00	0.01
Iluminação e TUG's (Clínicas e hospitais)	50.00	40.00	20.00
	155.09	20.00	31.02
Motores	427.54	42.00	179.57
Uso Específico	16.16	100.00	16.16
		TOTAL	322.71

NOTA 02

PLOTRAR COLORIDO

PROJETO ELÉTRICO

PROJETO ELÉTRICO	CONTRATADO: Lucas Castelo Mota	CLIENTE: SECRETARIA DE ATENÇÃO ESPECIALIZADA A SAÚDE	7
	Endereço: Rua: Afonso Celso de Souza Mattheus,60 Residencial Greenville, Poços de Caldas MG	OBRA: MINISTÉRIO DA SAÚDE	
Contratado. CREA - 141054978-0	Telefone: Cel: (35)99823-4022	PROJETO: POLICLÍNICA	Número Cliente: 09/2024
	Email: lucasmota.projetos@gmail.com		

	PRO	VERIF	APROV	UNIDADE: (EXCETO INDICADO)	REFERÊNCIA: (1°DIEDRO)
DATA	08/04/2024	08/04/2024		cm	
NOME				TÍTULO:	
REVIS.				QUADROS DE CARGAS	

ELE	ESCALA: INDICADAS NO DESENHO	DESENHO NÚMERO: 00001	MOD: EST	REVISÃO: 00	FOLHA: 07/19

QDG1

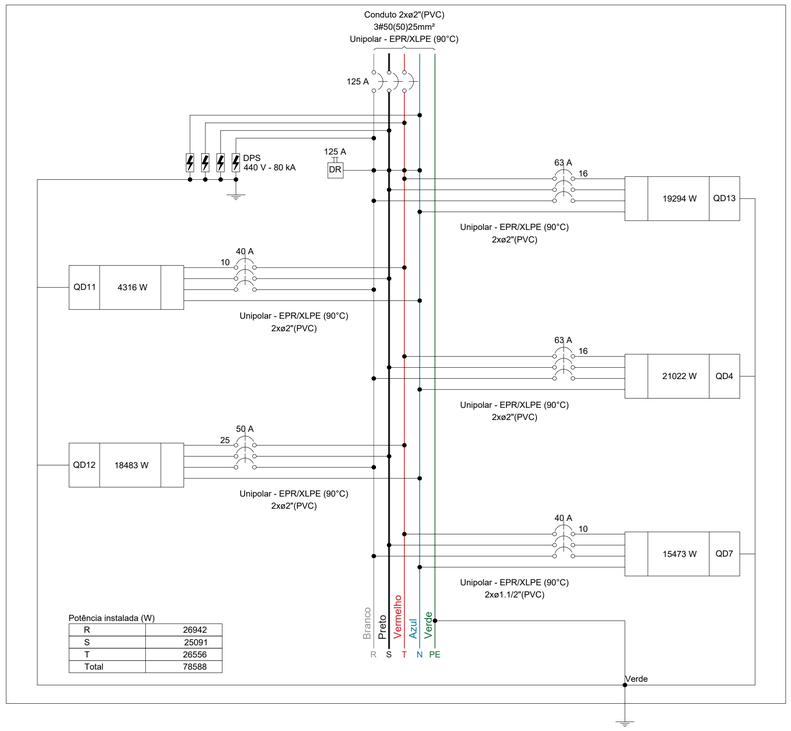

Potência instalada (W)

R	26942
S	25091
T	26556
Total	78588

QDG2

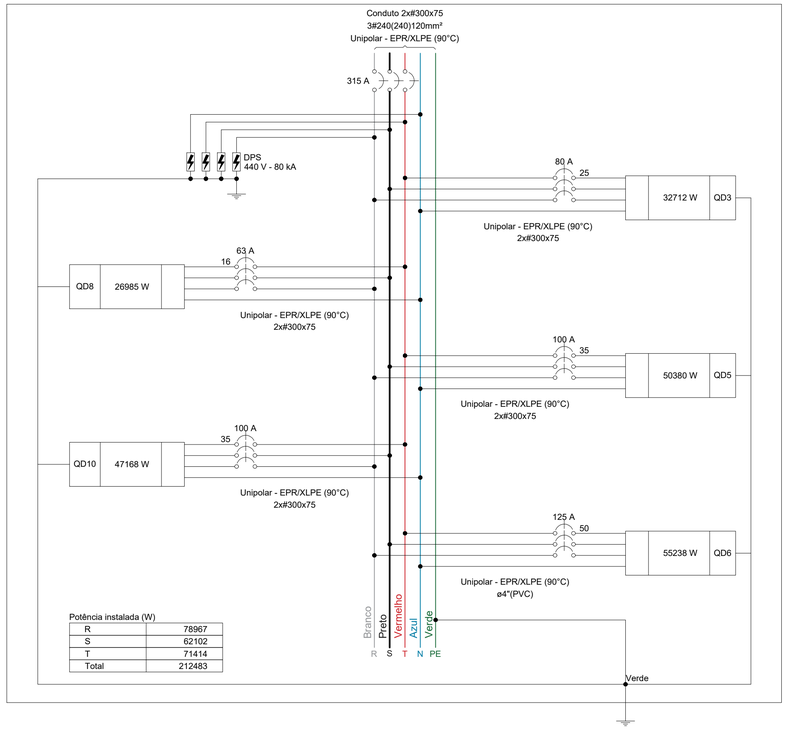

Potência instalada (W)

R	78967
S	62102
T	71414
Total	212483

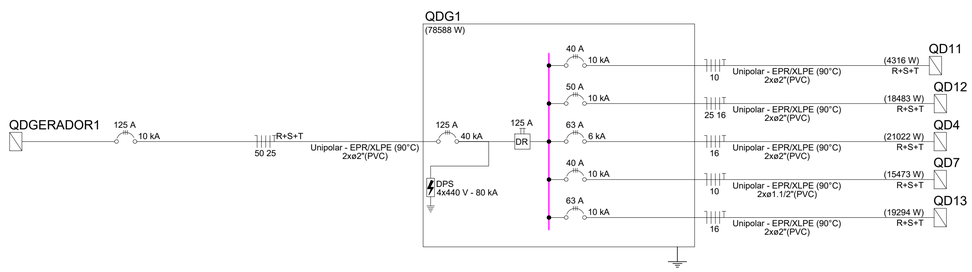

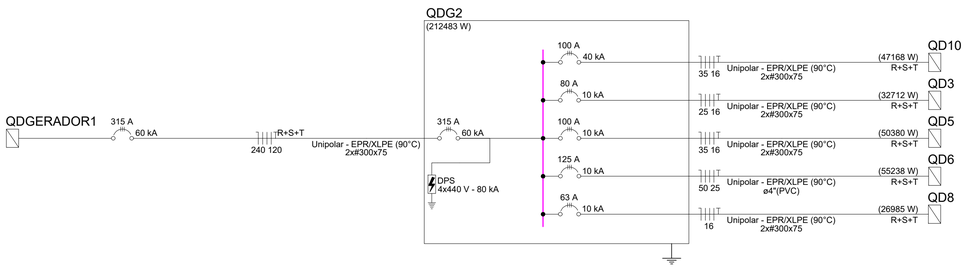

Quadro de Cargas (QDG1) - CALÇADA

Circuito	Descrição	Esquema	Método de inst.	Tensão (V)	Pot. total. (VA)	Pot. total. (W)	Fases	Pot. - R (W)	Pot. - S (W)	Pot. - T (W)	FCT	FCA	In' (A)	Ip (A)	Seção (mm²)	Ic (A)	Icc (kA)	Disj (A)	dV parc (%)
QD13		3F+N+T	B1	220/127 V	21987	19294	R+S+T	5556	6863	6875	1.00	0.75	57.6	43.2	16	88.0	10	63	2.02
QD4		3F+N+T	B1	220/127 V	23438	21022	R+S+T	7266	6956	6800	1.00	0.80	35.4	28.3	16	88.0	6	63	1.64
QD7		3F+N+T	B1	220/127 V	17709	15473	R+S+T	4700	5484	5289	1.00	1.00	22.2	22.2	10	66.0	10	40	0.65
QD11		3F+N+T	B1	220/127 V	4740	4316	R+S+T	1850	616	1850	1.00	0.75	24.9	18.7	10	66.0	10	40	1.00
QD12		3F+N+T	B1	220/127 V	20805	18483	R+S+T	7570	5172	5742	1.00	0.75	61.2	45.9	25	117.0	10	50	2.61
TOTAL					88679	78588	R+S+T	26942	25091	26556									

Quadro de Demanda (QDG1) - CALÇADA

Tipo de carga	Potência instalada (kVA)	Fator de demanda (%)	Demanda (kVA)
Condicionador de ar tipo janela (Não residencial)	17.08	80.00	13.67
Iluminação e TUG's (Clínicas e hospitais)	50.00	40.00	20.00
	17.48	20.00	3.50
Motores	4.11	100.00	4.11
		TOTAL	41.27

Quadro de Cargas (QDG2) - CALÇADA

Circuito	Descrição	Esquema	Método de inst.	Tensão (V)	Pot. total. (VA)	Pot. total. (W)	Fases	Pot. - R (W)	Pot. - S (W)	Pot. - T (W)	FCT	FCA	In' (A)	Ip (A)	Seção (mm²)	Ic (A)	Icc (kA)	Disj (A)	dV parc (%)
QD3		3F+N+T	B1	220/127 V	36997	32712	R+S+T	9906	11208	11598	1.00	0.85	89.6	76.2	25	117.0	10	80	3.58
QD5		3F+N+T	B1	220/127 V	54041	50380	R+S+T	18434	15723	16223	1.00	0.85	141.5	120.2	35	144.0	10	100	3.88
QD6		3F+N+T	B1	220/127 V	59999	55238	R+S+T	19792	15590	19856	1.00	1.00	128.4	128.4	50	175.0	10	125	0.73
QD8		3F+N+T	B1	220/127 V	30812	26985	R+S+T	10913	9076	6996	1.00	0.85	50.3	42.8	16	88.0	10	63	2.70
QD10		3F+N+T	B1	220/127 V	53967	47168	R+S+T	19922	10505	16741	1.00	0.85	146.4	124.4	35	144.0	40	100	4.33
TOTAL					235815	212483	R+S+T	78967	62102	71414									

Quadro de Demanda (QDG2) - CALÇADA

Tipo de carga	Potência instalada (kVA)	Fator de demanda (%)	Demanda (kVA)
Chuveiros, ferros elétricos, aquecedores de água (Não residencial)	42.28	60.00	25.37
Condicionador de ar tipo janela (Não residencial)	55.19	75.00	41.39
Iluminação e TUG's (Clínicas e hospitais)	50.00	40.00	20.00
	81.95	20.00	16.39
Uso Específico	6.40	100.00	6.40
		TOTAL	109.55

NOTA 02

PLOTRAR COLORIDO

PROJETO ELÉTRICO

PROJETO ELÉTRICO	CONTRATADO: Lucas Castelo Mota	CLIENTE: SECRETARIA DE ATENÇÃO ESPECIALIZADA A SAÚDE	8
	Endereço: Rua: Afonso Celso de Souza Mattheus,60 Residencial Greenville, Poços de Caldas MG	OBRA: MINISTÉRIO DA SAÚDE	
Contratado. CREA - 141054978-0	Telefone: Cel: (35)99823-4022	PROJETO: POLICLÍNICA	Número Cliente: 09/2024
	Email: lucasmota.projetos@gmail.com		

	PRO	VERIF	APROV	UNIDADE: (EXCETO INDICADO)	REFERÊNCIA: (1°DIEDRO)
DATA	08/04/2024	08/04/2024		cm	
NOME				TÍTULO:	
REVIS.				QUADROS DE CARGAS	

ELE	ESCALA: INDICADAS NO DESENHO	DESENHO NÚMERO: 00001	MOD: EST	REVISÃO: 00	FOLHA: 08/19

QDChillers

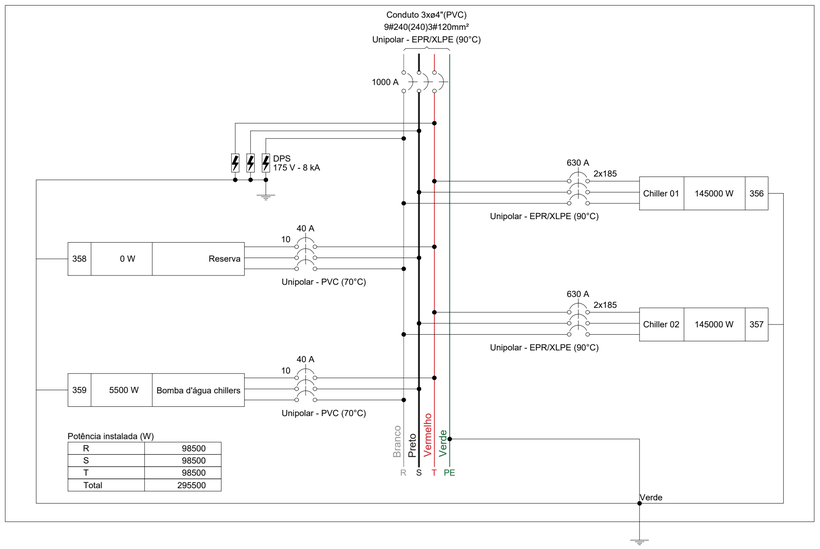

Potência instalada (W)

R	98500
S	98500
T	98500
Total	295500

QD2

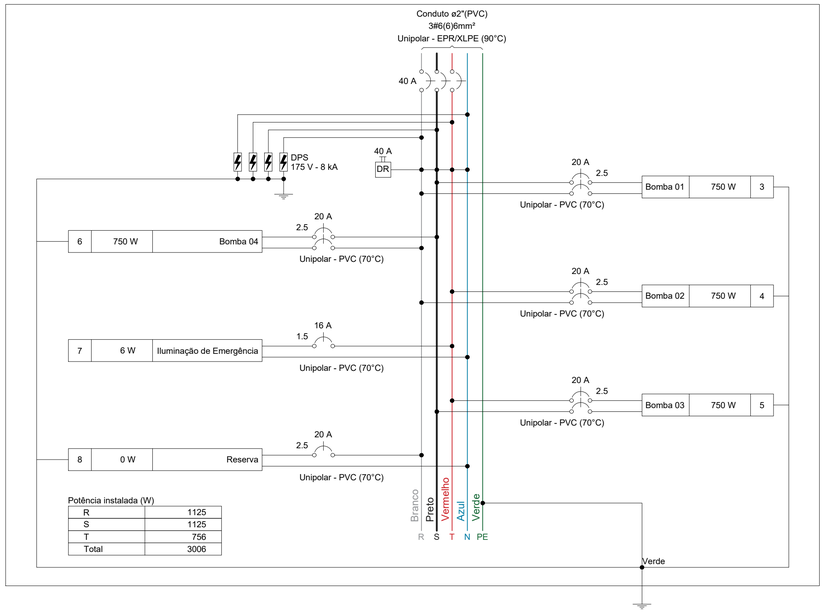

Potência instalada (W)

R	1125
S	1125
T	756
Total	3006

QDChillers

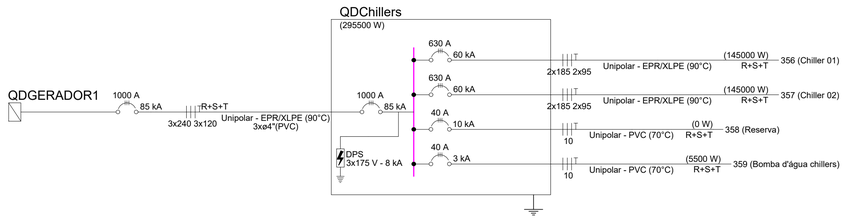

QD2

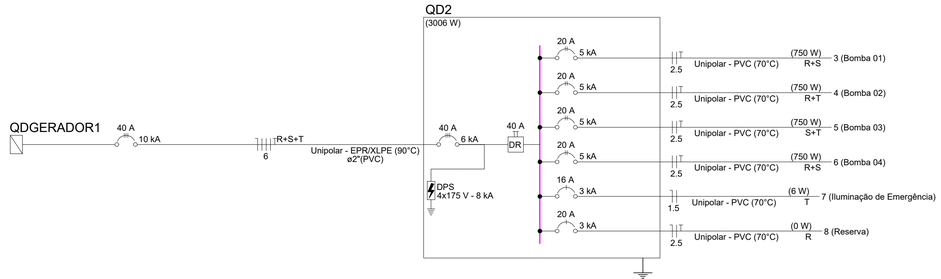

Quadro de Cargas (QDChillers) - CALÇADA

Circuito	Descrição	Esquema	Método de inst.	Tensão (V)	Tomadas (W) 5500	Tomadas (W) 145000	Pot. total. (VA)	Pot. total. (W)	Fases	Pot. - R (W)	Pot. - S (W)	Pot. - T (W)	FCT	FCA	In' (A)	Ip (A)	Seção (mm²)	Ic (A)	Icc (kA)	Disj (A)	dV parc (%)
356	Chiller 01	3F+T	B1	220 V		1	201389	145000	R+S+T	48333	48333	48333	1.00	1.00	528.5	528.5	2x185	816.0	60	630	0.09
357	Chiller 02	3F+T	B1	220 V		1	201389	145000	R+S+T	48333	48333	48333	1.00	1.00	528.5	528.5	2x185	816.0	60	630	0.07
358	Reserva	3F+T	B1	220 V			0	0	R+S+T				1.00	1.00	0.0	0.0	10	50.0	10	40	0.00
359	Bomba d'água chillers	3F+T	B1	220 V	1		7536	5500	R+S+T	1833	1833	1833	1.00	1.00	19.8	19.8	10	50.0	3	40	0.04
TOTAL					1	2	410314	295500	R+S+T	98500	98500	98500									

Quadro de Demanda (QDChillers) - CALÇADA

Tipo de carga	Potência instalada (kVA)	Fator de demanda (%)	Demanda (kVA)
Motores	402.78	75.00	302.08
Uso Específico	7.54	100.00	7.54
		TOTAL	309.62

Quadro de Cargas (QD2) - CALÇADA

Circuito	Descrição	Esquema	Método de inst.	Tensão (V)	Iluminação (W) 6	Tomadas (W) 750	Pot. total. (VA)	Pot. total. (W)	Fases	Pot. - R (W)	Pot. - S (W)	Pot. - T (W)	FCT	FCA	In' (A)	Ip (A)	Seção (mm²)	Ic (A)	Icc (kA)	Disj (A)	dV parc (%)
3	Bomba 01	F+F+T	B1	220 V		1	1591	750	R+S	375	375		1.00	1.00	7.2	7.2	2.5	24.0	5	20	0.20
4	Bomba 02	F+F+T	B1	220 V		1	1591	750	R+T	375		375	1.00	1.00	7.2	7.2	2.5	24.0	5	20	0.18
5	Bomba 03	F+F+T	B1	220 V		1	1591	750	S+T		375	375	1.00	1.00	7.2	7.2	2.5	24.0	5	20	0.16
6	Bomba 04	F+F+T	B1	220 V		1	1591	750	R+S	375	375		1.00	1.00	7.2	7.2	2.5	24.0	5	20	0.16
7	Iluminação de Emergência	F+N	B1	127 V	1		6	6	T			6	1.00	1.00	0.0	0.0	1.5	17.5	3	16	0.01
8	Reserva	F+N+T	B1	127 V			0	0	R				1.00	1.00	0.0	0.0	2.5	24.0	3	20	0.00
TOTAL					1	4	6369	3006	R+S+T	1125	1125	756									

Quadro de Demanda (QD2) - CALÇADA

Tipo de carga	Potência instalada (kVA)	Fator de demanda (%)	Demanda (kVA)
Iluminação e TUG's (Casas e apartamentos)	0.01	88.00	0.01
Motores	6.36	57.50	3.66
		TOTAL	3.66

QD1

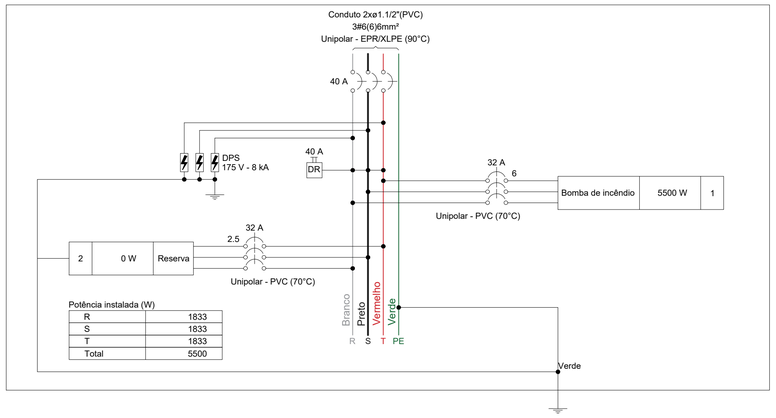

Potência instalada (W)

R	1833
S	1833
T	1833
Total	5500

Quadro de Cargas (QD1) - CALÇADA

Circuito	Descrição	Esquema	Método de inst.	Tensão (V)	Tomadas (W) 5500	Pot. total. (VA)	Pot. total. (W)	Fases	Pot. - R (W)	Pot. - S (W)	Pot. - T (W)	FCT	FCA	In' (A)	Ip (A)	Seção (mm²)	Ic (A)	Icc (kA)	Disj (A)	dV parc (%)
1	Bomba de incêndio	3F	B1	220 V	1	7536	5500	R+S+T	1833	1833	1833	1.00	1.00	19.8	19.8	6	36.0	5	32	0.00
2	Reserva	3F+T	B1	220 V		0	0	R+S+T				1.00	1.00	0.0	0.0	2.5	21.0	5	32	0.00
TOTAL					1	7536	5500	R+S+T	1833	1833	1833									

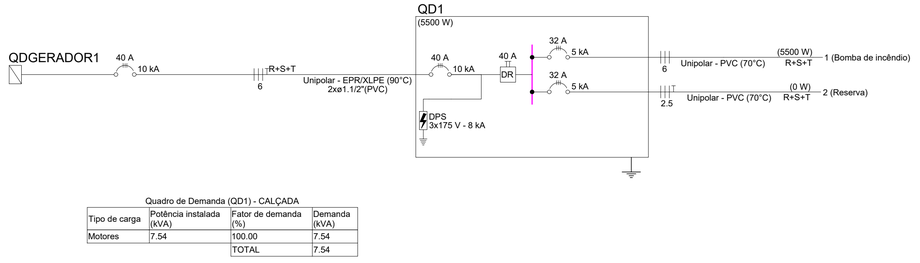

Quadro de Demanda (QD1) - CALÇADA

Tipo de carga	Potência instalada (kVA)	Fator de demanda (%)	Demanda (kVA)
Motores	7.54	100.00	7.54
		TOTAL	7.54

NOTA 02

PLOTRAR COLORIDO

PROJETO ELÉTRICO

PROJETO ELÉTRICO	CONTRATADO: Lucas Castelo Mota	CLIENTE: SECRETARIA DE ATENÇÃO ESPECIALIZADA A SAÚDE	9
	Endereço: Rua: Afonso Celso de Souza Mattheus,60 Residencial Greenville, Poços de Caldas MG	OBRA: MINISTÉRIO DA SAÚDE	
Contratado. CREA - 141054978-0	Telefone: Cel: (35)99823-4022	PROJETO: POLICLÍNICA	Número Cliente: 09/2024
	Email: lucasmota.projetos@gmail.com		

	PRO	VERIF	APROV	UNIDADE: (EXCETO INDICADO)	REFERÊNCIA: (1°DIEDRO)
DATA	08/04/2024	08/04/2024		cm	
NOME				TÍTULO: QUADROS DE CARGAS	
REVIS.					

ELE	ESCALA: INDICADAS NO DESENHO	DESENHO NÚMERO: 00001	MOD: EST	REVISÃO: 00	FOLHA: 09/19

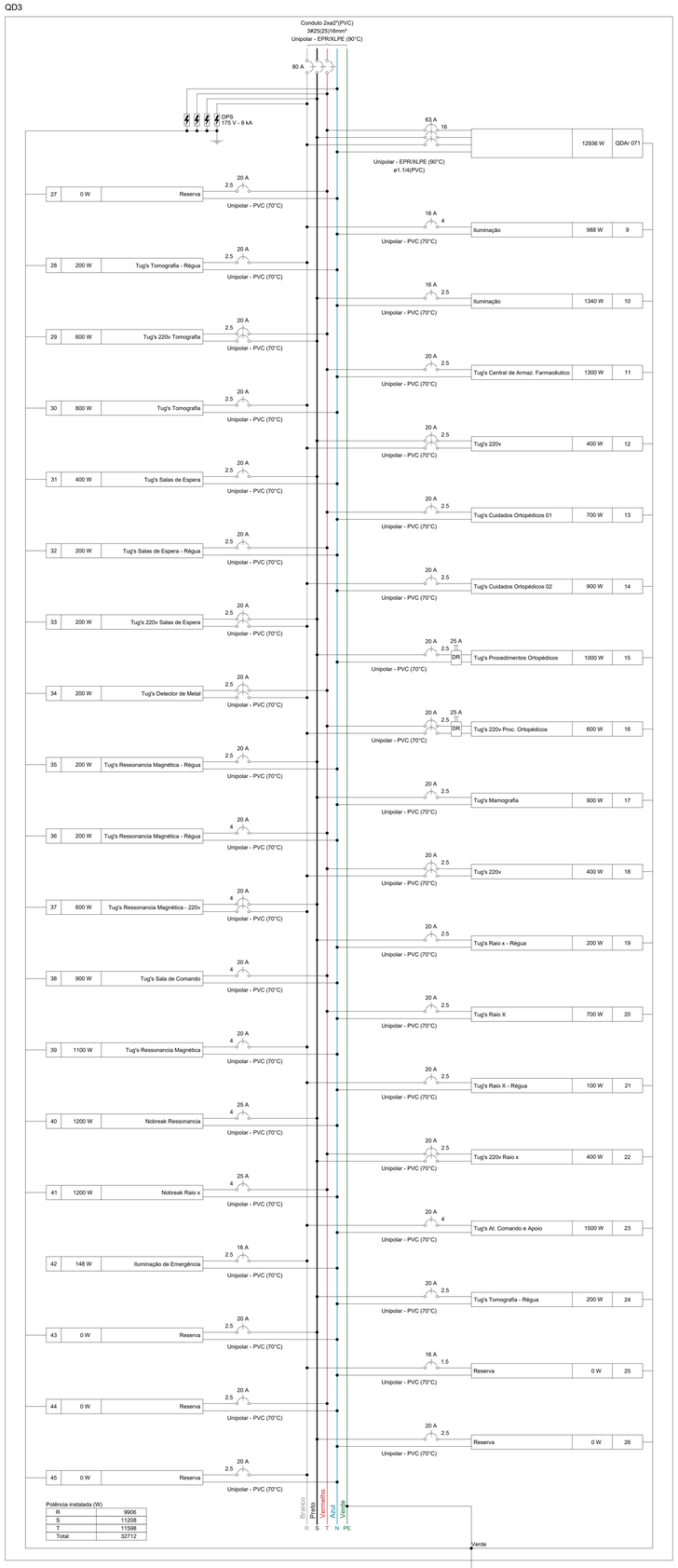

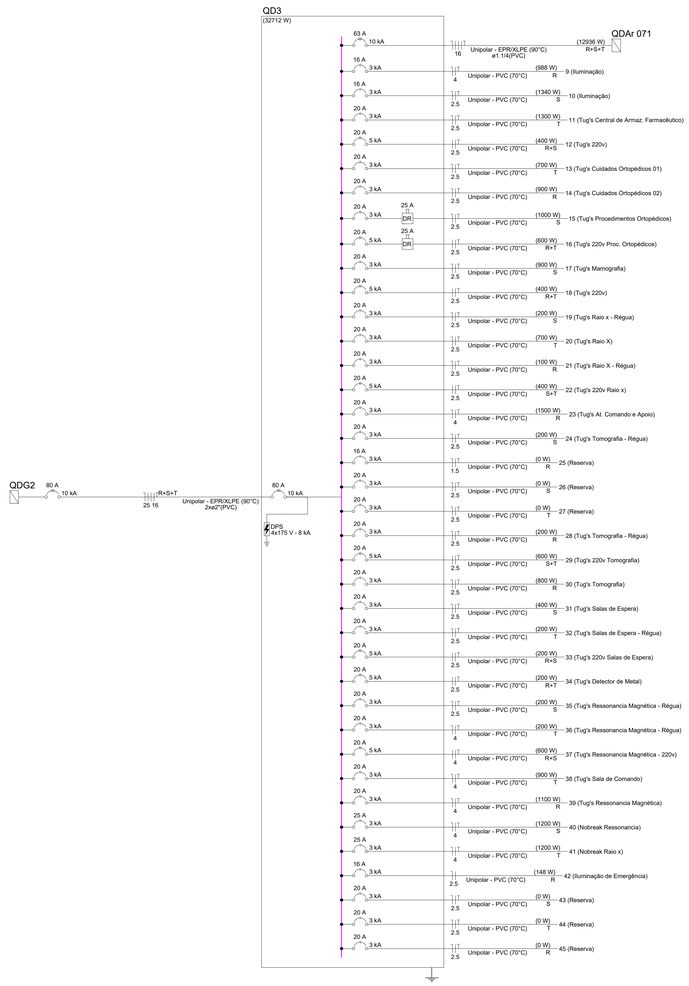

Quadro de Cargas (QD3) - CALÇADA

Circuito	Descrição	Esquema	Método de inst.	Tensão (V)	Iluminação (W) 5	6	12	16	36	40	Tomadas (W) 100	600	Pot. total. (VA)	Pot. total. (W)	Fases	Pot. - R (W)	Pot. - S (W)	Pot. - T (W)	FCT	FCA	In' (A)	Ip (A)	Seção (mm²)	Ic (A)	Icc (kA)	Disj (A)	dV parc (%)
QDAr 071		3F+N+T	B1	220/127 V									14373	12936	R+S+T	2970	4668	5298	1.00	1.00	53.5	53.5	16	88.0	10	63	0.23
9	Iluminação	F+N+T	B1	127 V	4		1	1	15	10			1396	988	R	988			1.00	1.00	4.5	11.0	4	32.0	3	16	3.11
10	Iluminação	F+N+T	B1	127 V			3	9	10	20			1857	1340	S		1340		1.00	0.80	4.9	14.6	2.5	24.0	3	16	1.80
11	Tug's Central de Armaz. Farmacêutico	F+N+T	B1	127 V							13		1444	1300	T			1300	1.00	1.00	11.4	11.4	2.5	24.0	3	20	2.26
12	Tug's 220v	F+F+T	B1	220 V							4		444	400	R+S	200	200		1.00	1.00	1.0	2.0	2.5	24.0	5	20	0.12
13	Tug's Cuidados Ortopédicos 01	F+N+T	B1	127 V							7		778	700	T			700	1.00	1.00	6.1	6.1	2.5	24.0	3	20	0.70
14	Tug's Cuidados Ortopédicos 02	F+N+T	B1	127 V							9		1000	900	R	900			1.00	1.00	7.0	7.9	2.5	24.0	3	20	0.69
15	Tug's Procedimentos Ortopédicos	F+N+T	B1	127 V							10		1111	1000	S		1000		1.00	1.00	8.7	8.7	2.5	24.0	3	20	1.01
16	Tug's 220v Proc. Ortopédicos	F+F+T	B1	220 V							6		667	600	R+T	300		300	1.00	1.00	3.0	3.0	2.5	24.0	5	20	0.22
17	Tug's Mamografia	F+N+T	B1	127 V							9		1000	900	S		900		1.00	1.00	7.9	7.9	2.5	24.0	3	20	1.37
18	Tug's 220v	F+F+T	B1	220 V							4		444	400	R+T	200		200	1.00	1.00	2.0	2.0	2.5	24.0	5	20	0.22
19	Tug's Raio x - Régua	F+N+T	B1	127 V							2		222	200	S		200		1.00	1.00	1.7	1.7	2.5	24.0	3	20	0.36
20	Tug's Raio X	F+N+T	B1	127 V							7		778	700	T			700	1.00	1.00	6.1	6.1	2.5	24.0	3	20	1.18
21	Tug's Raio X - Régua	F+N+T	B1	127 V							1		111	100	R	100			1.00	1.00	0.9	0.9	2.5	24.0	3	20	0.19
22	Tug's 220v Raio x	F+F+T	B1	220 V							4		444	400	S+T		200	200	1.00	1.00	2.0	2.0	2.5	24.0	5	20	0.22
23	Tug's At. Comando e Apoio	F+N+T	B1	127 V							15		1667	1500	R	1500			1.00	0.80	16.4	13.1	4	32.0	3	20	1.23
24	Tug's Tomografia - Régua	F+N+T	B1	127 V							2		222	200	S		200		1.00	1.00	1.7	1.7	2.5	24.0	3	20	0.04
25	Reserva	F+N+T	B1	127 V									0	0	R				1.00	1.00	0.0	0.0	1.5	17.5	3	16	0.00
26	Reserva	F+N+T	B1	127 V									0	0	S				1.00	1.00	0.0	0.0	2.5	24.0	3	20	0.00
27	Reserva	F+N+T	B1	127 V									0	0	T				1.00	1.00	0.0	0.0	2.5	24.0	3	20	0.00
28	Tug's Tomografia - Régua	F+N+T	B1	127 V							2		222	200	R	200			1.00	1.00	1.7	1.7	2.5	24.0	3	20	0.28
29	Tug's 220v Tomografia	F+F+T	B1	220 V							6		667	600	S+T		300	300	1.00	1.00	2.0	3.0	2.5	24.0	5	20	0.16
30	Tug's Tomografia	F+N+T	B1	127 V							8		889	800	R	800			1.00	1.00	6.1	7.0	2.5	24.0	3	20	0.75
31	Tug's Salas de Espera	F+N+T	B1	127 V							4		444	400	S		400		1.00	1.00	3.5	3.5	2.5	24.0	3	20	0.38
32	Tug's Salas de Espera - Régua	F+N+T	B1	127 V							2		222	200	T			200	1.00	1.00	1.7	1.7	2.5	24.0	3	20	0.29
33	Tug's 220v Salas de Espera	F+F+T	B1	220 V							2		222	200	R+S	100	100		1.00	1.00	1.0	1.0	2.5	24.0	5	20	0.09
34	Tug's Detector de Metal	F+N+T	B1	220 V							2		222	200	R+T	100		100	1.00	1.00	1.0	1.0	2.5	24.0	5	20	0.11
35	Tug's Ressonancia Magnética - Régua	F+N+T	B1	127 V							2		222	200	S		200		1.00	1.00	1.7	1.7	2.5	24.0	3	20	0.37
36	Tug's Ressonancia Magnética - Régua	F+N+T	B1	127 V							2		222	200	T			200	1.00	0.80	2.2	1.7	4	32.0	3	20	0.25
37	Tug's Ressonancia Magnética - 220v	F+N+T	B1	220 V							6		667	600	R+S	300	300		1.00	0.80	1.9	3.0	4	32.0	5	20	0.11
38	Tug's Sala de Comando	F+N+T	B1	127 V							9		1000	900	T			900	1.00	0.80	9.8	7.9	4	32.0	3	20	1.54
39	Tug's Ressonancia Magnética	F+N+T	B1	127 V							11		1222	1100	R	1100			1.00	0.80	6.6	9.6	4	32.0	3	20	0.70
40	Nobreak Ressonancia	F+N+T	B1	127 V								2	1333	1200	S		1200		1.00	0.80	13.1	10.5	4	32.0	3	25	2.07
41	Nobreak Raio x	F+N+T	B1	127 V								2	1333	1200	T			1200	1.00	0.80	13.1	10.5	4	32.0	3	25	0.92
42	Iluminação de Emergência	F+N	B1	127 V	12	3			1				148	148	R	148			1.00	0.80	0.4	1.2	2.5	24.0	3	16	0.07
43	Reserva	F+N+T	B1	127 V									0	0	S				1.00	1.00	0.0	0.0	2.5	24.0	3	20	0.00
44	Reserva	F+N+T	B1	127 V									0	0	T				1.00	1.00	0.0	0.0	2.5	24.0	3	20	0.00
45	Reserva	F+N+T	B1	127 V									0	0	R				1.00	1.00	0.0	0.0	2.5	24.0	3	20	0.00
TOTAL					4	12	7	10	25	31	149	4	36997	32712	R+S+T	9906	11208	11598									

Quadro de Demanda (QD3) - CALÇADA

Tipo de carga	Potência instalada (kVA)	Fator de demanda (%)	Demanda (kVA)
Condicionador de ar tipo janela (Não residencial)	14.37	100.00	14.37
Iluminação e TUG's (Clínicas e hospitais)	22.62	40.00	9.05
		TOTAL	23.42

NOTA 02

PLOTRAR COLORIDO

PROJETO ELÉTRICO

PROJETO ELÉTRICO	CONTRATADO: Lucas Castelo Mota	CLIENTE: SECRETARIA DE ATENÇÃO ESPECIALIZADA A SAÚDE	10
	Endereço: Rua: Afonso Celso de Souza Matheus,60 Residencial Greenville, Poços de Caldas MG	OBRA: MINISTÉRIO DA SAÚDE	
Contratado. CREA - 141054978-0	Telefone: Cel. (35)99823-4022	PROJETO: POLICLÍNICA	Número Cliente: 09/2024
	Email: lucasmota.projetos@gmail.com		

	PRO	VERIF	APROV
DATA:	08/04/2024	08/04/2024	
NOME			
REVIS.			

UNIDADE: (EXCETO INDICADO) cm — REFERÊNCIA: (1°DIEDRO)

TÍTULO: QUADROS DE CARGAS

ESCALA:	DESENHO NÚMERO:	MOD:	REVISÃO:	FOLHA:
ELE — INDICADAS NO DESENHO	00001	EST	00	10/19

QD4

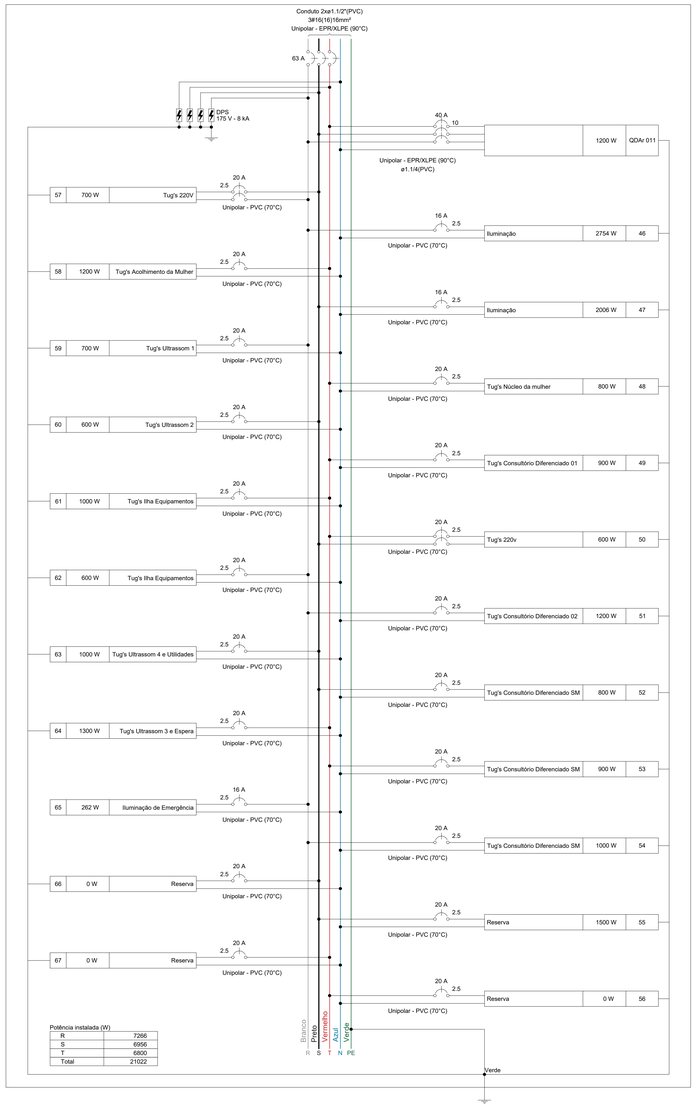

Quadro de Cargas (QD4) - CALÇADA

Circuito	Descrição	Esquema	Método de inst.	Tensão (V)	Iluminação (W)							Tomadas (W)		Pot. total. (VA)	Pot. total. (W)	Fases	Pot. - R (W)	Pot. - S (W)	Pot. - T (W)	FCT	FCA	In' (A)	Ip (A)	Seção (mm²)	Icc (kA)	Disj (A)	dV parc (%)
					5	6	12	16	36	40	50	200	0	100													
QDAr 011		3F+N+T	B1	220/127 V											1333	1200	R+S+T	400	400	400	1.00	1.00	4.0	4.0	10	66.0	10	40	0.01
46	Iluminação	F+N+T	B1	127 V	2			9	10	11		9			3114	2754	R	2754			1.00	0.70	10.0	24.5	2.5	24.0	3	16	1.09
47	Iluminação	F+N+T	B1	127 V	2			8	18	3	2	5			2450	2006	S		2006		1.00	0.70	5.5	19.3	2.5	24.0	3	16	1.20
48	Tug's Núcleo da mulher	F+N+T	B1	127 V									8	889	800	T				800	1.00	1.00	7.0	7.0	2.5	24.0	3	20	1.57
49	Tug's Consultório Diferenciado 01	F+N+T	B1	127 V									9	1000	900	T				900	1.00	0.80	9.8	7.9	2.5	24.0	3	20	1.17
50	Tug's 220v	F+F+T	B1	220 V									6	667	600	S+T		300	300	300	1.00	0.70	1.4	3.0	2.5	24.0	5	20	0.10
51	Tug's Consultório Diferenciado 02	F+N+T	B1	127 V									12	1333	1200	R	1200				1.00	0.70	12.5	10.5	2.5	24.0	3	20	1.22
52	Tug's Consultório Diferenciado SM	F+N+T	B1	127 V									8	889	800	S		800			1.00	0.70	10.0	7.0	2.5	24.0	3	20	0.79
53	Tug's Consultório Diferenciado SM	F+N+T	B1	127 V									9	1000	900	T				900	1.00	1.00	7.9	7.9	2.5	24.0	3	20	1.05
54	Tug's Consultório Diferenciado SM	F+N+T	B1	127 V									10	1111	1000	R	1000				1.00	1.00	8.7	8.7	2.5	24.0	3	20	1.36
55	Reserva	F+N+T	B1	127 V										1500	1500	S		1500			1.00	1.00	11.8	11.8	2.5	24.0	3	20	0.00
56	Reserva	F+N+T	B1	127 V										0	0	T					1.00	1.00	0.0	0.0	2.5	24.0	3	20	0.00
57	Tug's 220V	F+F+T	B1	220 V									7	778	700	R+S	350	350			1.00	0.80	1.3	3.5	2.5	24.0	5	20	0.10
58	Tug's Acolhimento da Mulher	F+N+T	B1	127 V									12	1333	1200	T			1200		1.00	0.80	13.1	10.5	2.5	24.0	3	20	1.70
59	Tug's Ultrassom 1	F+N+T	B1	127 V									7	778	700	R	700				1.00	1.00	5.2	6.1	2.5	24.0	3	20	0.67
60	Tug's Ultrassom 2	F+N+T	B1	127 V									6	667	600	S		600			1.00	1.00	3.5	5.2	2.5	24.0	3	20	0.31
61	Tug's Ilha Equipamentos	F+N+T	B1	127 V									6	1111	1000	T			1000		1.00	0.70	12.5	8.7	2.5	24.0	3	20	1.77
62	Tug's Ilha Equipamentos	F+N+T	B1	127 V									6	667	600	R	600				1.00	0.70	7.5	5.2	2.5	24.0	3	20	0.53
63	Tug's Ultrassom 4 e Utilidades	F+N+T	B1	127 V									10	1111	1000	S		1000			1.00	1.00	7.9	8.7	2.5	24.0	3	20	1.05
64	Tug's Ultrassom 3 e Espera	F+N+T	B1	127 V									13	1444	1300	T			1300		1.00	1.00	11.4	11.4	2.5	24.0	3	20	2.02
65	Iluminação de Emergência	F+N	B1	127 V	13	2			4					262	262	R	262				1.00	0.70	1.0	2.1	2.5	24.0	3	16	0.14
66	Reserva	F+N+T	B1	127 V										0	0	S					1.00	1.00	0.0	0.0	2.5	24.0	3	20	0.00
67	Reserva	F+N+T	B1	127 V										0	0	T					1.00	1.00	0.0	0.0	2.5	24.0	3	20	0.00
TOTAL					4	13	2	17	28	18	2	14	6	133	23438	21022	R+S+T	7266	6956	6800									

Quadro de Demanda (QD4) - CALÇADA

Tipo de carga	Potência instalada (kVA)	Fator de demanda (%)	Demanda (kVA)
Condicionador de ar tipo janela (Não residencial)	1.33	100.00	1.33
Iluminação e TUG's (Clínicas e hospitais)	22.10	40.00	8.84
		TOTAL	10.18

QD5

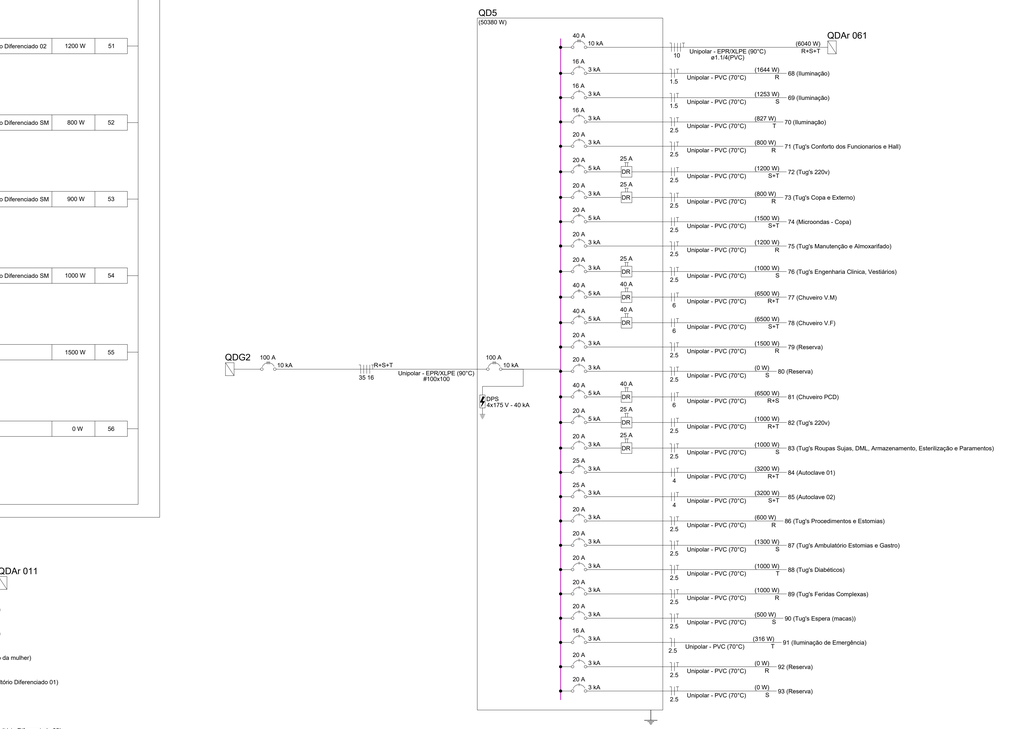

Quadro de Cargas (QD5) - CALÇADA

Circuito	Descrição	Esquema	Método de inst.	Tensão (V)	Iluminação (W)									Tomadas (W)						Pot. total. (VA)	Pot. total. (W)	Fases	Pot. - R (W)	Pot. - S (W)	Pot. - T (W)	FCT	FCA	In' (A)	Ip (A)	Seção (mm²)	Icc (kA)	Disj (A)	dV parc (%)
					5	6	12	16	36	40	50	200	100	1500	3200	6500																
QDAr 061		3F+N+T	B1	220/127 V																6711	6040	R+S+T	2290	1220	2530	1.00	1.00	25.6	25.6	10	66.0	10	40	0.07
68	Iluminação	F+N+T	B1	127 V	2				4	25	3	3	2							2239	1644	R	1644			1.00	1.00	3.2	17.6	1.5	17.5	3	16	1.07
69	Iluminação	F+N+T	B1	127 V	9				28	5										1776	1253	S		1253		1.00	1.00	7.1	14.0	1.5	17.5	3	16	3.82
70	Iluminação	F+N+T	B1	127 V	1				12	6	3									1266	827	T			827	1.00	0.70	10.9	10.0	2.5	24.0	3	16	2.75
71	Tug's Conforto dos Funcionarios e Hall	F+N+T	B1	127 V									8							889	800	R	800			1.00	1.00	6.1	7.0	2.5	24.0	3	20	1.26
72	Tug's 220v	F+F+T	B1	220 V									12							1333	1200	S+T		600	600	1.00	1.00	1.5	6.1	2.5	24.0	5	20	0.16
73	Tug's Copa e Externo	F+N+T	B1	127 V									8							889	800	R	800			1.00	1.00	3.5	7.0	2.5	24.0	3	20	0.50
74	Microondas - Copa	F+F+T	B1	220 V										1						1667	1500	S+T		750	750	1.00	1.00	7.6	7.6	2.5	24.0	5	20	0.60
75	Tug's Manutenção e Almoxarifado	F+N+T	B1	127 V									12							1333	1200	R	1200			1.00	1.00	6.1	10.5	2.5	24.0	3	20	1.16
76	Tug's Engenharia Clinica, Vestiários	F+N+T	B1	127 V									10							1111	1000	S		1000		1.00	1.00	6.1	8.7	2.5	24.0	3	20	1.08
77	Chuveiro V.M	F+F+T	B1	220 V												1				6500	6500	R+T	3250		3250	1.00	1.00	29.5	29.5	6	41.0	5	40	1.40
78	Chuveiro V.F	F+F+T	B1	220 V												1				6500	6500	S+T	3250		3250	1.00	1.00	29.5	29.5	6	41.0	5	40	0.87
79	Reserva	F+N+T	B1	127 V																1500	1500	R	1500			1.00	1.00	11.8	11.8	2.5	24.0	3	20	0.00
80	Reserva	F+N+T	B1	127 V																0	0	S				1.00	1.00	0.0	0.0	2.5	24.0	3	20	0.00
81	Chuveiro PCD	F+F+T	B1	220 V												1				6500	6500	R+S	3250	3250		1.00	1.00	29.5	29.5	6	41.0	5	40	0.61
82	Tug's 220v	F+F+T	B1	220 V									10							1111	1000	R+T	500		500	1.00	1.00	2.9	5.1	2.5	24.0	5	20	0.23
83	Tug's Roupas Sujas, DML, Armazenamento, Esterilização e Paramentos	F+N+T	B1	127 V									10							1111	1000	S		1000		1.00	1.00	4.4	8.7	2.5	24.0	3	20	0.66
84	Autoclave 01	F+F+T	B1	220 V											1					3200	3200	R+T	1600		1600	1.00	1.00	14.5	14.5	4	32.0	3	25	0.64
85	Autoclave 02	F+F+T	B1	220 V											1					3200	3200	S+T		1600	1600	1.00	1.00	14.5	14.5	4	32.0	3	25	0.57
86	Tug's Procedimentos e Estomias	F+N+T	B1	127 V									6							667	600	R	600			1.00	1.00	3.5	5.2	2.5	24.0	3	20	0.61
87	Tug's Ambulatório Estomias e Gastro	F+N+T	B1	127 V									13							1444	1300	S		1300		1.00	1.00	11.4	11.4	2.5	24.0	3	20	2.31
88	Tug's Diabéticos	F+N+T	B1	127 V									10							1111	1000	T			1000	1.00	0.70	12.5	8.7	2.5	24.0	3	20	2.67
89	Tug's Feridas Complexas	F+N+T	B1	127 V									10							1111	1000	R	1000			1.00	0.70	12.5	8.7	2.5	24.0	3	20	2.56
90	Tug's Espera (macas)	F+N+T	B1	127 V									5							556	500	S		500		1.00	0.70	6.2	4.4	2.5	24.0	3	20	0.97
91	Iluminação de Emergência	F+N	B1	127 V		20	3			4										316	316	T			316	1.00	0.70	1.1	2.5	2.5	24.0	3	16	0.15
92	Reserva	F+N+T	B1	127 V																0	0	R				1.00	1.00	0.0	0.0	2.5	24.0	3	20	0.00
93	Reserva	F+N+T	B1	127 V																0	0	S				1.00	1.00	0.0	0.0	2.5	24.0	3	20	0.00
TOTAL					12	20	3	4	65	18	6	2	114	1	2	3				54041	50380	R+S+T	18434	15723	16223								

Quadro de Demanda (QD5) - CALÇADA

Tipo de carga	Potência instalada (kVA)	Fator de demanda (%)	Demanda (kVA)
Chuveiros, ferros elétricos, aquecedores de água (Não residencial)	19.50	84.00	16.38
Condicionador de ar tipo janela (Não residencial)	6.71	100.00	6.71
Iluminação e TUG's (Clínicas e hospitais)	21.43	40.00	8.57
Uso Específico	6.40	100.00	6.40
		TOTAL	38.06

QDG1

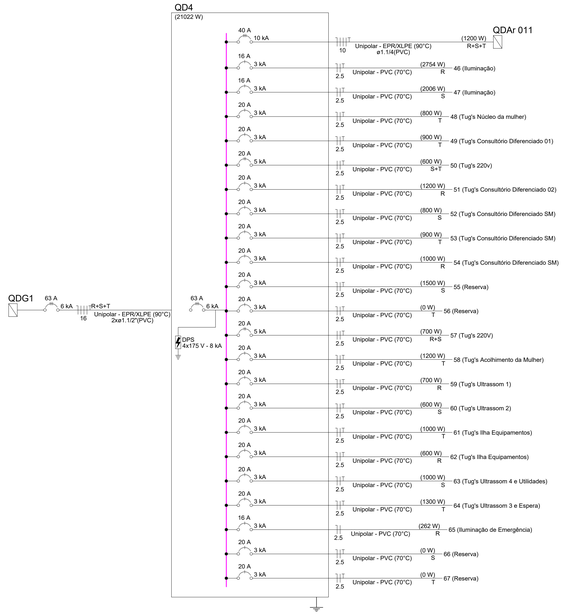

Quadro de Cargas (QD4) - CALÇADA

Circuito	Descrição	Esquema	Método de inst.	Tensão (V)	Iluminação (W)								Tomadas (W)		Pot. total. (VA)	Pot. total. (W)	Fases	Pot. - R (W)	Pot. - S (W)	Pot. - T (W)	FCT	FCA	In' (A)	Ip (A)	Seção (mm²)	Icc (kA)	Disj (A)	dV parc (%)
					5	6	12	16	36	40	50	200	0	100														
QDAr 061		3F+N+T	B1	220/127 V											6711	6040	R+S+T	2290	1220	2530	1.00	1.00	25.6	25.6	10	66.0	10	40	0.07
68	Iluminação	F+N+T	B1	127 V	2			4	25	3	3	2			2239	1644	R	1644			1.00	1.00	3.2	17.6	1.5	17.5	3	16	1.07
69	Iluminação	F+N+T	B1	127 V	9				28	5					1776	1253	S		1253		1.00	1.00	7.1	14.0	1.5	17.5	3	16	3.82
70	Iluminação	F+N+T	B1	127 V	1				12	6	3				1266	827	T			827	1.00	0.70	10.9	10.0	2.5	24.0	3	16	2.75
71	Tug's Conforto dos Funcionarios e Hall	F+N+T	B1	127 V									8		889	800	R	800			1.00	1.00	6.1	7.0	2.5	24.0	3	20	1.26
72	Tug's 220v	F+F+T	B1	220 V									12		1333	1200	S+T		600	600	1.00	1.00	1.5	6.1	2.5	24.0	5	20	0.16
73	Tug's Copa e Externo	F+N+T	B1	127 V									8		889	800	R	800			1.00	1.00	3.5	7.0	2.5	24.0	3	20	0.50
74	Microondas - Copa	F+F+T	B1	220 V										1	1667	1500	S+T		750	750	1.00	1.00	7.6	7.6	2.5	24.0	5	20	0.60
75	Tug's Manutenção e Almoxarifado	F+N+T	B1	127 V									12		1333	1200	R	1200			1.00	1.00	6.1	10.5	2.5	24.0	3	20	1.16
76	Tug's Engenharia Clinica, Vestiários	F+N+T	B1	127 V									10		1111	1000	S		1000		1.00	1.00	6.1	8.7	2.5	24.0	3	20	1.08
77	Chuveiro V.M	F+F+T	B1	220 V											6500	6500	R+T	3250		3250	1.00	1.00	29.5	29.5	6	41.0	5	40	1.40
78	Chuveiro V.F	F+F+T	B1	220 V											6500	6500	S+T		3250	3250	1.00	1.00	29.5	29.5	6	41.0	5	40	0.87
79	Reserva	F+N+T	B1	127 V											1500	1500	R	1500			1.00	1.00	11.8	11.8	2.5	24.0	3	20	0.00
80	Reserva	F+N+T	B1	127 V											0	0	S				1.00	1.00	0.0	0.0	2.5	24.0	3	20	0.00
81	Chuveiro PCD	F+F+T	B1	220 V											6500	6500	R+S	3250	3250		1.00	1.00	29.5	29.5	6	41.0	5	40	0.61
82	Tug's 220v	F+F+T	B1	220 V									10		1111	1000	R+T	500		500	1.00	1.00	2.9	5.1	2.5	24.0	5	20	0.23
83	Tug's Roupas Sujas, DML, Armazenamento, Esterilização e Paramentos	F+N+T	B1	127 V									10		1111	1000	S		1000		1.00	1.00	4.4	8.7	2.5	24.0	3	20	0.66
84	Autoclave 01	F+F+T	B1	220 V										1	3200	3200	R+T	1600		1600	1.00	1.00	14.5	14.5	4	32.0	3	25	0.64
85	Autoclave 02	F+F+T	B1	220 V										1	3200	3200	S+T		1600	1600	1.00	1.00	14.5	14.5	4	32.0	3	25	0.57
86	Tug's Procedimentos e Estomias	F+N+T	B1	127 V									6		667	600	R	600			1.00	1.00	3.5	5.2	2.5	24.0	3	20	0.61
87	Tug's Ambulatório Estomias e Gastro	F+N+T	B1	127 V									13		1444	1300	S		1300		1.00	1.00	11.4	11.4	2.5	24.0	3	20	2.31
88	Tug's Diabéticos	F+N+T	B1	127 V									10		1111	1000	T			1000	1.00	0.70	12.5	8.7	2.5	24.0	3	20	2.67
89	Tug's Feridas Complexas	F+N+T	B1	127 V									10		1111	1000	R	1000			1.00	0.70	12.5	8.7	2.5	24.0	3	20	2.56
90	Tug's Espera (macas)	F+N+T	B1	127 V									5		556	500	S		500		1.00	0.70	6.2	4.4	2.5	24.0	3	20	0.97
91	Iluminação de Emergência	F+N	B1	127 V		20	3			4					316	316	T			316	1.00	0.70	1.1	2.5	2.5	24.0	3	16	0.15
92	Reserva	F+N+T	B1	127 V											0	0	R				1.00	1.00	0.0	0.0	2.5	24.0	3	20	0.00
93	Reserva	F+N+T	B1	127 V											0	0	S				1.00	1.00	0.0	0.0	2.5	24.0	3	20	0.00
TOTAL					12	20	3	4	65	18	6	2	114	1	54041	50380	R+S+T	18434	15723	16223									

NOTA 02

PLOTRAR COLORIDO

PROJETO ELÉTRICO

PROJETO ELÉTRICO	CONTRATADO: Lucas Castelo Mota Endereço: Rua: Afonso Celso de Souza Matthews,60 Residencial Greenville, Poços de Caldas MG	CLIENTE: SECRETARIA DE ATENÇÃO ESPECIALIZADA A SAÚDE OBRA: MINISTÉRIO DA SAÚDE	11
Contratado. CREA - 141054978-0	Telefone: Cel: (35)99823-4022 Email: lucasimota.projetos@gmail.com	PROJETO: POLICLÍNICA	Número Cliente: 09/2024
	PRO / VERIF / APROV	UNIDADE: (EXCETO INDICADO) cm	REFERÊNCIA: (1°DIEDRO)
DATA	08/04/2024 / 08/04/2024		
NOME		TÍTULO: QUADROS DE CARGAS	
REVIS.			
ELE	ESCALA: INDICADAS NO DESENHO	DESENHO NUMERO: 00001 / MOD: EST / REVISÃO: 00 / FOLHA: 11/19	

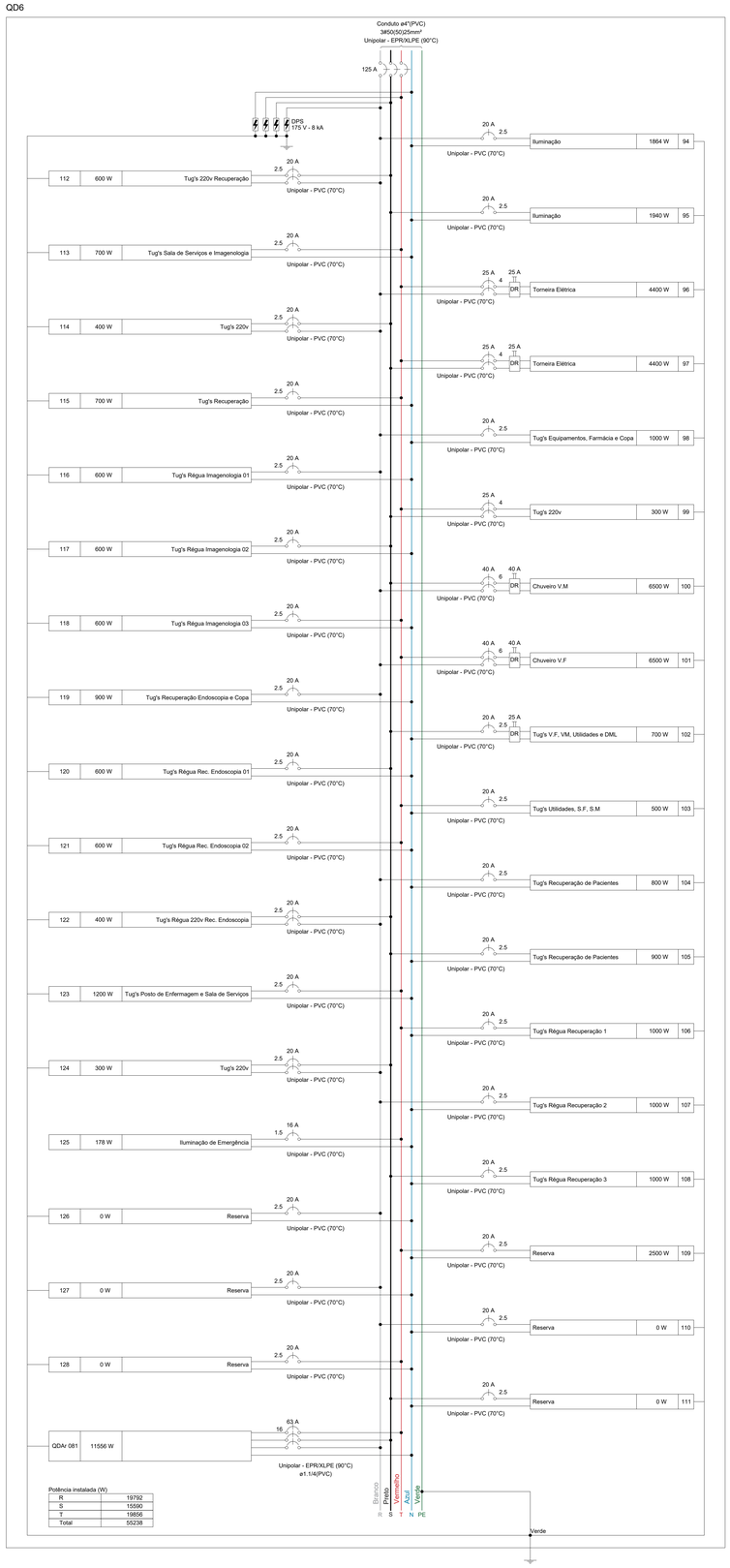



Quadro de Cargas (QD6) - CALÇADA

Circuito	Descrição	Esquema	Método de inst.	Tensão (V)	Iluminação (W) 6	12	16	36	40	200	Tomadas (W) 3	100	600	1000	4400	6500	Pot. total. (VA)	Pot. total. (W)	Fases	Pot. - R (W)	Pot. - S (W)	Pot. - T (W)	FCT	FCA	Ir' (A)	Ip (A)	Seção (mm²)	Ic (A)	Icc (kA)	Diq (A)	dV parc (%)
94	Iluminação	F+N+T	B1	127 V			9	10	9	5							2189	1864	R	1864			1,00	1,00	4.1	17.2	2.5	24.0	3	20	1.98
95	Iluminação	F+N+T	B1	127 V			5	25	4	4							2403	1940	S		1940		1,00	1,00	5.5	18.9	2.5	24.0	3	20	1.28
96	Torneira Elétrica	F+F+T	B1	220 V										1			4889	4400	R+T	2200		2200	1,00	0,80	27.8	22.2	4	32.0	3	25	0.95
97	Torneira Elétrica	F+F+T	B1	220 V										1			4889	4400	S+T		2200	2200	1,00	0,80	27.8	22.2	4	32.0	3	25	1.06
98	Tug's Equipamentos, Farmácia e Copa	F+N+T	B1	127 V							10						1111	1000	R	1000			1,00	1,00	4.4	8.7	2.5	24.0	3	20	0.58
99	Tug's 220v	F+F+T	B1	220 V							3						333	300	S+T		150	150	1,00	1,00	0.5	1.5	4	32.0	3	25	0.04
100	Chuveiro V.M	F+F+T	B1	220 V												1	6500	6500	R+S	3250	3250		1,00	1,00	29.5	29.5	6	41.0	5	40	0.48
101	Chuveiro V.F	F+F+T	B1	220 V												1	6500	6500	R+T	3250		3250	1,00	1,00	29.5	29.5	6	41.0	5	40	0.72
102	Tug's V.F, VM, Utilidades e DML	F+N+T	B1	127 V							7						778	700	S		700		1,00	1,00	1.7	6.1	2.5	24.0	3	20	0.27
103	Tug's Utilidades, S.F, S.M	F+N+T	B1	127 V							5						556	500	T			500	1,00	1,00	4.4	4.4	2.5	24.0	3	20	0.65
104	Tug's Recuperação de Pacientes	F+N+T	B1	127 V							8						889	800	R	800			1,00	1,00	7.0	7.0	2.5	24.0	3	20	0.29
105	Tug's Recuperação de Pacientes	F+N+T	B1	127 V							9						1000	900	S		900		1,00	1,00	2.6	7.9	2.5	24.0	3	20	0.29
106	Tug's Régua Recuperação 1	F+N+T	B1	127 V										1			1111	1000	T			1000	1,00	1,00	8.7	8.7	2.5	24.0	3	20	1.37
107	Tug's Régua Recuperação 2	F+N+T	B1	127 V										1			1111	1000	R	1000			1,00	1,00	8.7	8.7	2.5	24.0	3	20	1.14
108	Tug's Régua Recuperação 3	F+N+T	B1	127 V										1			1111	1000	S		1000		1,00	1,00	8.7	8.7	2.5	24.0	3	20	1.12
109	Reserva	F+N+T	B1	127 V													2500	2500	T			2500	1,00	1,00	19.7	19.7	2.5	24.0	3	20	0.00
110	Reserva	F+N+T	B1	127 V													0	0	R				1,00	1,00	0.0	0.0	2.5	24.0	3	20	0.00
111	Reserva	F+N+T	B1	127 V													0	0	S				1,00	1,00	0.0	0.0	2.5	24.0	3	20	0.00
112	Tug's 220v Recuperação	F+F+T	B1	220 V							6						667	600	R+S	300	300		1,00	1,00	1.0	3.0	2.5	24.0	5	20	0.10
113	Tug's Sala de Serviços e Imagenologia	F+N+T	B1	127 V							7						778	700	T			700	1,00	1,00	4.4	6.1	2.5	24.0	3	20	0.87
114	Tug's 220v	F+F+T	B1	220 V							4						444	400	R+S	200	200		1,00	1,00	1.5	2.0	2.5	24.0	5	20	0.17
115	Tug's Recuperação	F+N+T	B1	127 V							7						778	700	T			700	1,00	1,00	6.1	6.1	2.5	24.0	3	20	1.20
116	Tug's Régua Imagenologia 01	F+N+T	B1	127 V								1					667	600	R	600			1,00	1,00	5.2	5.2	2.5	24.0	3	20	0.69
117	Tug's Régua Imagenologia 02	F+N+T	B1	127 V								1					667	600	S		600		1,00	1,00	5.2	5.2	2.5	24.0	3	20	0.92
118	Tug's Régua Imagenologia 03	F+N+T	B1	127 V								1					667	600	T			600	1,00	1,00	5.2	5.2	2.5	24.0	3	20	1.17
119	Tug's Recuperação Endoscopia e Copa	F+N+T	B1	127 V							9						1000	900	R	900			1,00	1,00	4.4	7.9	2.5	24.0	3	20	0.95
120	Tug's Régua Rec. Endoscopia 01	F+N+T	B1	127 V								1					667	600	S		600		1,00	1,00	5.2	5.2	2.5	24.0	3	20	0.73
121	Tug's Régua Rec. Endoscopia 02	F+N+T	B1	127 V								1					667	600	T			600	1,00	1,00	5.2	5.2	2.5	24.0	3	20	0.84
122	Tug's Régua 220v Rec. Endoscopia	F+F+T	B1	220 V							4						444	400	R+S	200	200		1,00	1,00	1.0	2.0	2.5	24.0	5	20	0.15
123	Tug's Posto de Enfermagem e Sala de Serviços	F+N+T	B1	127 V							12						1333	1200	T			1200	1,00	1,00	7.0	10.5	2.5	24.0	3	20	0.94
124	Tug's 220v	F+F+T	B1	220 V							3						333	300	R+S	150	150		1,00	1,00	1.0	1.5	2.5	24.0	5	20	0.12
125	Iluminação de Emergência	F+N	B1	127 V	15	4			1								178	178	T			178	1,00	1,00	0.5	1.4	1.5	17.5	3	16	0.11
126	Reserva	F+N+T	B1	127 V													0	0	R				1,00	1,00	0.0	0.0	2.5	24.0	3	20	0.00
127	Reserva	F+N+T	B1	127 V													0	0	R				1,00	1,00	0.0	0.0	2.5	24.0	3	20	0.00
128	Reserva	F+N+T	B1	127 V													0	0	T				1,00	1,00	0.0	0.0	2.5	24.0	3	20	0.00
QDAr 081		3F+N+T	B1	220/127 V													12840	11556	R+S+T	4078	3400	4078	1,00	1,00	41.2	41.2	16	88.0	10	63	0.14
TOTAL					15	4	14	35	14	9	3	94	5	3	2	2	59999	55238	R+S+T	19792	15590	19856									

Quadro de Demanda (QD6) - CALÇADA

Tipo de carga	Potência instalada (kVA)	Fator de demanda (%)	Demanda (kVA)
Chuveiros, ferros elétricos, aquecedores de água (Não residencial)	22.78	76.00	17.31
Condicionador de ar tipo janela (Não residencial)	12.84	100.00	12.84
Iluminação e TUG's (Clínicas e hospitais)	24.38	40.00	9.75
		TOTAL	39.90

NOTA 02

PLOTRAR COLORIDO

PROJETO ELÉTRICO

PROJETO ELÉTRICO	CONTRATADO: Lucas Castelo Mota	CLIENTE: SECRETARIA DE ATENÇÃO ESPECIALIZADA A SAÚDE	12
	Endereço: Rua: Afonso Celso de Souza Matheus,60 Residencial Greenville, Poços de Caldas MG	OBRA: MINISTÉRIO DA SAÚDE	
Contratado. CREA - 141054978-0	Telefone: Cel: (35)99823-4022	PROJETO: POLICLÍNICA	Número Cliente: 09/2024
	Email: lucasmota.projetos@gmail.com	UNIDADE: (EXCETO INDICADO) cm	REFERÊNCIA: (1°DIEDRO)
	PRO / VERIF / APROV		
DATA	08/04/2024 / 08/04/2024		
NOME		TÍTULO: QUADROS DE CARGAS	
REVIS.			
ELE	ESCALA: INDICADAS NO DESENHO	DESENHO NÚMERO: 00001	MOD: EST / REVISÃO: 00 / FOLHA: 12/19

QD7

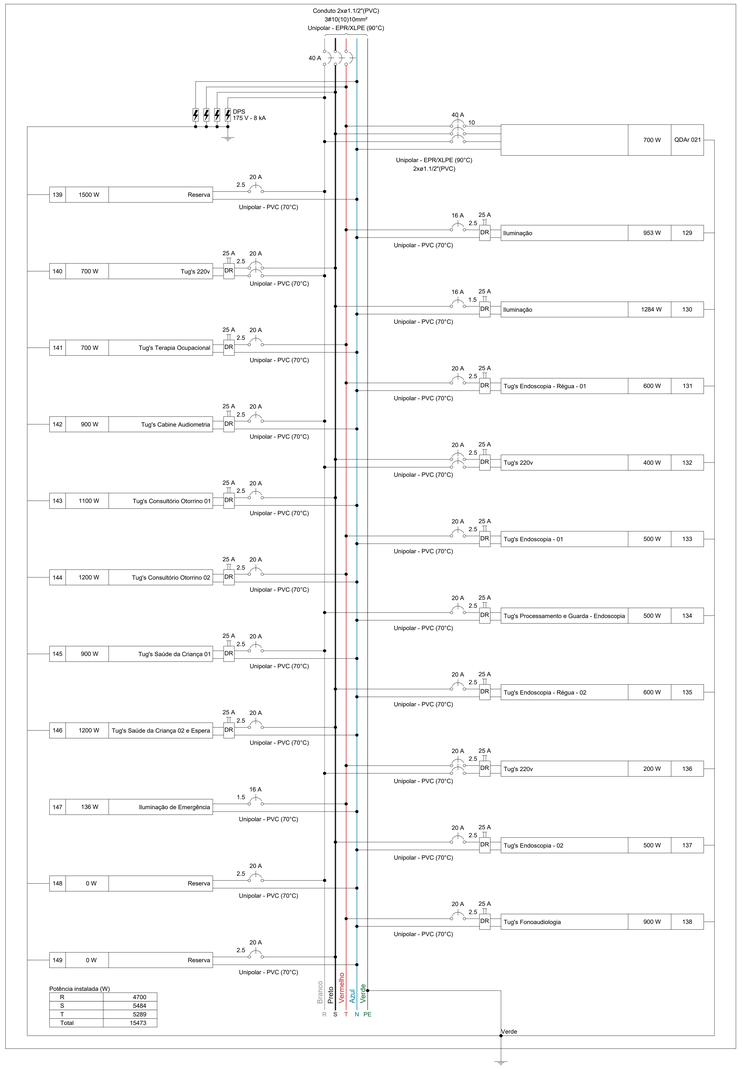

Quadro de Cargas (QD7) - CALÇADA

Circuito	Descrição	Esquema	Método de inst.	Tensão (V)	Iluminação (W) 5	6	12	16	36	40	50	200	Tomadas (W) 100	600	Pot. total. (VA)	Pot. total. (W)	Fases	Pot. - R (W)	Pot. - S (W)	Pot. - T (W)	FCT	FCA	In' (A)	Ip (A)	Seção (mm²)	Ic (A)	Icc (kA)	Disj (A)	dV parc (%)
QDAr 021		3F+N+T	B1	220/127 V											778	700	R+S+T	250	250	200	1.00	1.00	2.5	2.5	10	66.0	10	40	0.15
129	Iluminação	F+N+T	B1	127 V	1			2	6	15	2				1407	953	T			953	1.00	1.00	3.1	11.1	2.5	24.0	3	16	3.00
130	Iluminação	F+N+T	B1	127 V			2	4	16	8	2	1			1778	1284	S		1284		1.00	1.00	2.7	14.0	1.5	17.5	3	16	1.14
131	Tug's Endoscopia - Régua - 01	F+N+T	B1	127 V										1	667	600	T			600	1.00	1.00	5.2	5.2	2.5	24.0	3	20	1.39
132	Tug's 220v	F+F+T	B1	220 V									4		444	400	R+S	200	200		1.00	1.00	1.0	2.0	2.5	24.0	5	20	0.15
133	Tug's Endoscopia - 01	F+N+T	B1	127 V									5		556	500	T			500	1.00	1.00	4.4	4.4	2.5	24.0	3	20	1.19
134	Tug's Processamento e Guarda - Endoscopia	F+N+T	B1	127 V									5		556	500	R	500			1.00	1.00	4.4	4.4	2.5	24.0	3	20	0.88
135	Tug's Endoscopia - Régua - 02	F+N+T	B1	127 V										1	667	600	S		600		1.00	1.00	5.2	5.2	2.5	24.0	3	20	1.09
136	Tug's 220v	F+F+T	B1	220 V									2		222	200	R+T	100		100	1.00	1.00	1.0	1.0	2.5	24.0	5	20	0.12
137	Tug's Endoscopia - 02	F+N+T	B1	127 V									5		556	500	S		500		1.00	1.00	4.4	4.4	2.5	24.0	3	20	0.90
138	Tug's Fonoaudiologia	F+N+T	B1	127 V									9		1000	900	T			900	1.00	1.00	7.0	7.9	2.5	24.0	3	20	0.88
139	Reserva	F+N+T	B1	127 V											1500	1500	R	1500			1.00	1.00	11.8	11.8	2.5	24.0	3	20	0.00
140	Tug's 220v	F+F+T	B1	220 V									7		778	700	R+S	350	350		1.00	1.00	3.5	3.5	2.5	24.0	5	20	0.14
141	Tug's Terapia Ocupacional	F+N+T	B1	127 V									7		778	700	T			700	1.00	1.00	4.4	6.1	2.5	24.0	3	20	0.33
142	Tug's Cabine Audiometria	F+N+T	B1	127 V									9		1000	900	R	900			1.00	1.00	7.9	7.9	2.5	24.0	3	20	0.98
143	Tug's Consultório Otorrino 01	F+N+T	B1	127 V									11		1222	1100	S		1100		1.00	1.00	9.6	9.6	2.5	24.0	3	20	1.42
144	Tug's Consultório Otorrino 02	F+N+T	B1	127 V									12		1333	1200	T			1200	1.00	1.00	9.6	10.5	2.5	24.0	3	20	2.11
145	Tug's Saúde da Criança 01	F+N+T	B1	127 V									9		1000	900	R	900			1.00	1.00	7.9	7.9	2.5	24.0	3	20	0.72
146	Tug's Saúde da Criança 02 e Espera	F+N+T	B1	127 V									12		1333	1200	S		1200		1.00	1.00	10.5	10.5	2.5	24.0	3	20	1.45
147	Iluminação de Emergência	F+N	B1	127 V	12	2			1						136	136	T			136	1.00	1.00	0.5	1.1	1.5	17.5	3	16	0.08
148	Reserva	F+N+T	B1	127 V											0	0	R				1.00	1.00	0.0	0.0	2.5	24.0	3	20	0.00
149	Reserva	F+N+T	B1	127 V											0	0	S				1.00	1.00	0.0	0.0	2.5	24.0	3	20	0.00
TOTAL					1	12	4	6	22	24	4	1	97	2	17709	15473	R+S+T	4700	5484	5289									

Quadro de Demanda (QD7) - CALÇADA

Tipo de carga	Potência instalada (kVA)	Fator de demanda (%)	Demanda (kVA)
Condicionador de ar tipo janela (Não residencial)	0.78	100.00	0.78
Iluminação e TUG's (Clínicas e hospitais)	16.93	40.00	6.77
		TOTAL	7.55

QD8

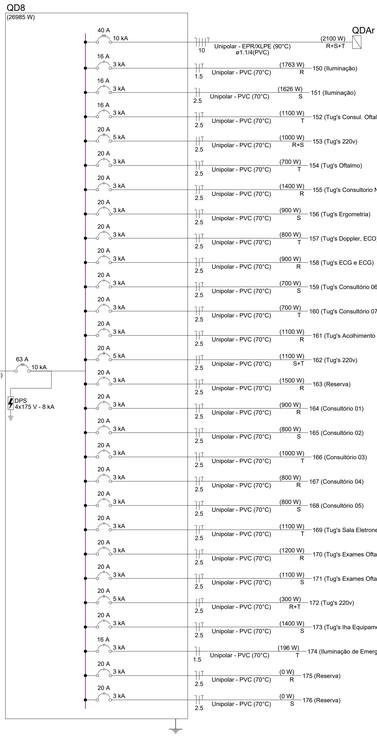

Quadro de Cargas (QD8) - CALÇADA

Circuito	Descrição	Esquema	Método de inst.	Tensão (V)	Iluminação (W) 5	6	12	16	36	40	50	200	Tomadas (W) 100	Pot. total. (VA)	Pot. total. (W)	Fases	Pot. - R (W)	Pot. - S (W)	Pot. - T (W)	FCT	FCA	In' (A)	Ip (A)	Seção (mm²)	Ic (A)	Icc (kA)	Disj (A)	dV parc (%)
QDAr 051		3F+N+T	B1	220/127 V										2333	2100	R+S+T	700	700	700	1.00	1.00	6.1	6.1	10	66.0	10	40	0.02
150	Iluminação	F+N+T	B1	127 V	3			5	23	11		2		2317	1763	R	1763			1.00	1.00	4.2	18.2	1.5	17.5	3	16	2.54
151	Iluminação	F+N	B1	127 V				26	11	5				2466	1626	S		1626		1.00	1.00	4.9	19.4	2.5	24.0	3	16	2.80
152	Tug's Consul. Oftalmo	F+N+T	B1	127 V									11	1222	1100	T			1100	1.00	1.00	9.6	9.6	2.5	24.0	3	16	2.46
153	Tug's 220v	F+F+T	B1	220 V									10	1111	1000	R+S	500	500		1.00	1.00	2.0	5.1	2.5	24.0	5	20	0.25
154	Tug's Oftalmo	F+N+T	B1	127 V									7	778	700	T			700	1.00	1.00	6.1	6.1	2.5	24.0	3	20	1.57
155	Tug's Consultorio Neuro	F+N+T	B1	127 V									14	1556	1400	R	1400			1.00	1.00	12.2	12.2	2.5	24.0	3	20	2.00
156	Tug's Ergometria	F+N+T	B1	127 V									9	1000	900	S		900		1.00	1.00	7.0	7.9	2.5	24.0	3	20	0.91
157	Tug's Doppler, ECO	F+N+T	B1	127 V									8	889	800	T			800	1.00	1.00	7.0	7.0	2.5	24.0	3	20	0.95
158	Tug's ECG e ECG	F+N+T	B1	127 V									9	1000	900	R	900			1.00	1.00	6.1	7.9	2.5	24.0	3	20	0.82
159	Tug's Consultório 06	F+N+T	B1	127 V									7	778	700	S		700		1.00	1.00	6.1	6.1	2.5	24.0	3	20	1.06
160	Tug's Consultório 07	F+N+T	B1	127 V									7	778	700	T			700	1.00	1.00	6.1	6.1	2.5	24.0	3	20	1.30
161	Tug's Acolhimento e Espera	F+N+T	B1	127 V									11	1222	1100	R	1100			1.00	1.00	9.6	9.6	2.5	24.0	3	20	2.52
162	Tug's 220v	F+F+T	B1	220 V									11	1222	1100	S+T		550	550	1.00	1.00	5.0	5.6	2.5	24.0	5	20	0.15
163	Reserva	F+N+T	B1	127 V										1500	1500	R	1500			1.00	1.00	11.8	11.8	2.5	24.0	3	20	0.00
164	Consultório 01	F+N+T	B1	127 V									9	1000	900	R	900			1.00	1.00	7.0	7.9	2.5	24.0	3	20	1.44
165	Consultório 02	F+N+T	B1	127 V									8	889	800	S		800		1.00	1.00	7.0	7.0	2.5	24.0	3	20	1.55
166	Consultório 03	F+N+T	B1	127 V									10	1111	1000	T			1000	1.00	1.00	8.7	8.7	2.5	24.0	3	20	2.15
167	Consultório 04	F+N+T	B1	127 V									8	889	800	R	800			1.00	1.00	7.0	7.0	2.5	24.0	3	20	1.84
168	Consultório 05	F+N+T	B1	127 V									8	889	800	S		800		1.00	1.00	7.0	7.0	2.5	24.0	3	20	2.12
169	Tug's Sala Eletroneuromiografia	F+N+T	B1	127 V									11	1222	1100	T			1100	1.00	1.00	9.6	9.6	2.5	24.0	3	20	0.79
170	Tug's Exames Oftalmo 01	F+N+T	B1	127 V									12	1333	1200	R	1200			1.00	1.00	10.5	10.5	2.5	24.0	3	20	1.38
171	Tug's Exames Oftalmo 02	F+N+T	B1	127 V									11	1222	1100	S		1100		1.00	1.00	9.6	9.6	2.5	24.0	3	20	1.62
172	Tug's 220v	F+F+T	B1	220 V									3	333	300	R+T	150		150	1.00	1.00	1.0	1.5	2.5	24.0	5	20	0.09
173	Tug's Iha Equipamentos e Laudos	F+N+T	B1	127 V									14	1556	1400	S		1400		1.00	1.00	11.4	12.2	2.5	24.0	3	20	1.60
174	Iluminação de Emergência	F+N	B1	127 V		20	3			1				196	196	T			196	1.00	1.00	0.6	1.5	1.5	17.5	3	16	0.10
175	Reserva	F+N+T	B1	127 V										0	0	R				1.00	1.00	0.0	0.0	2.5	24.0	3	20	0.00
176	Reserva	F+N+T	B1	127 V										0	0	S				1.00	1.00	0.0	0.0	2.5	24.0	3	20	0.00
TOTAL					3	20	3	5	49	23	5	2	198	30812	26985	R+S+T	10913	9076	6996									

Quadro de Demanda (QD8) - CALÇADA

Tipo de carga	Potência instalada (kVA)	Fator de demanda (%)	Demanda (kVA)
Condicionador de ar tipo janela (Não residencial)	2.33	86.00	2.01
Iluminação e TUG's (Clínicas e hospitais)	28.48	40.00	11.39
		TOTAL	13.40

QD1

QD8

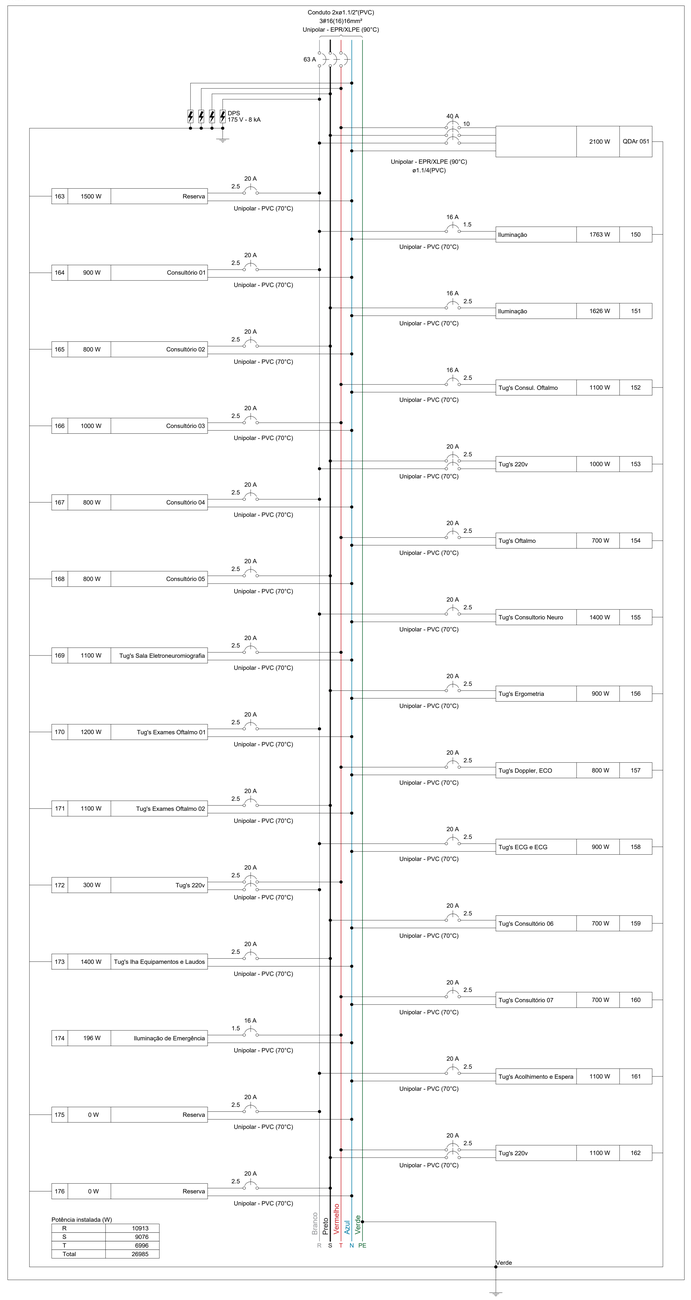

NOTA 02

PLOTRAR COLORIDO

PROJETO ELÉTRICO

PROJETO ELÉTRICO	CONTRATADO: Lucas Castelo Mota Endereço: Rua: Afonso Celso de Souza Matthews,60 Residencial Greenville, Poços de Caldas MG	CLIENTE: SECRETARIA DE ATENÇÃO ESPECIALIZADA A SAÚDE OBRA: MINISTÉRIO DA SAÚDE	13
Contratado: CREA - 141054978-0	Telefone: Cel: (35)99823-4022 Email: lucasmota.projetos@gmail.com	PROJETO: POLICLÍNICA	Número Cliente: 09/2024
	PRO / VERIF / APROV	UNIDADE: (EXCETO INDICADO) cm	REFERÊNCIA: (1°DIEDRO)
DATA	08/04/2024 / 08/04/2024		
NOME		TÍTULO: QUADROS DE CARGAS	
REVIS.			
ELE	ESCALA: INDICADAS NO DESENHO	DESENHO NÚMERO: 00001 / MOD: EST / REVISÃO: 00	FOLHA: 13/19

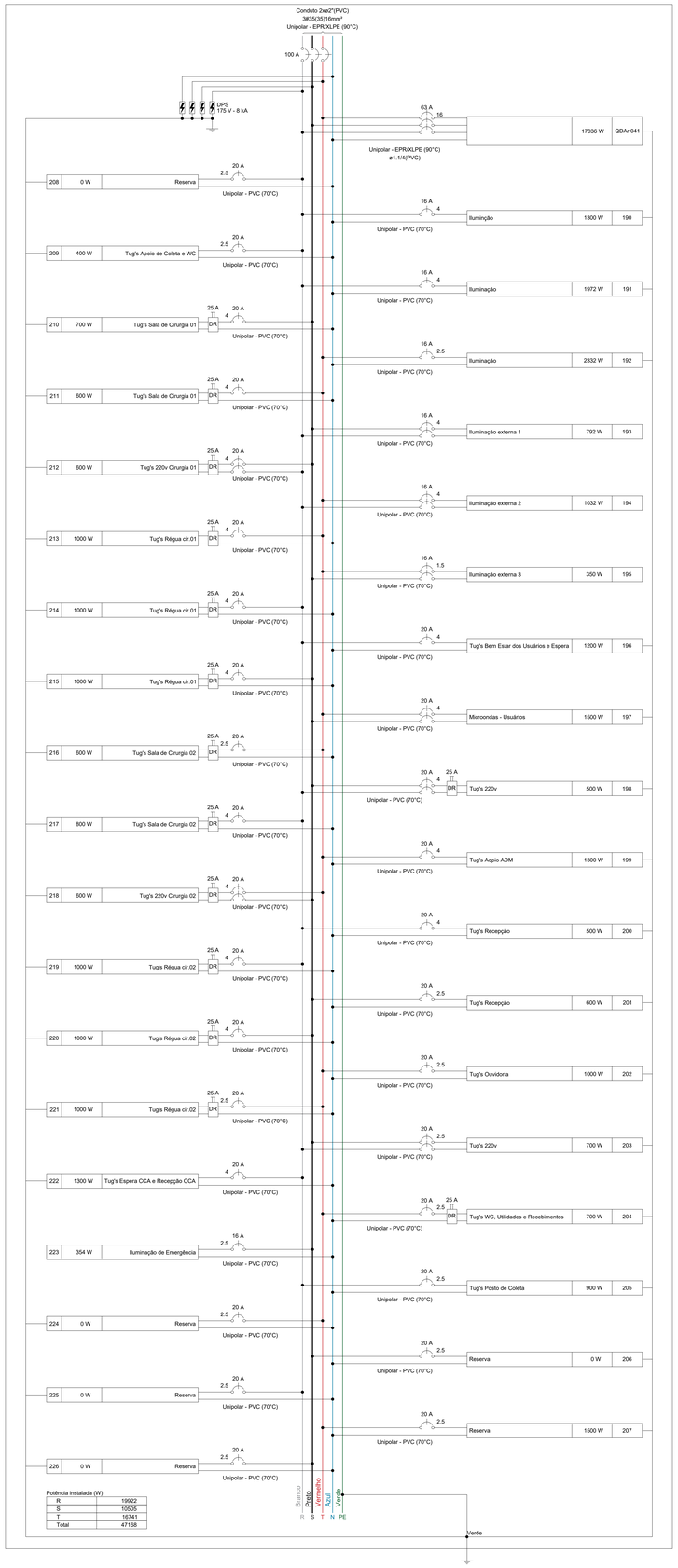



Quadro de Cargas (QD10) - CALÇADA

Circuito	Descrição	Esquema	Método de inst.	Tensão (V)	Iluminação (W) 6	12	16	36	40	50	60	100	200	Tomadas (W) 0	100	1000	1500	Pot. total. (VA)	Pot. total. (W)	Fases	Pot. - R (W)	Pot. - S (W)	Pot. - T (W)	FCT	FCA	Ib' (A)	Ip (A)	Seção (mm²)	Ic (A)	Ioc (kA)	Disj (A)	dV parc (%)
QDAr 041		3F+N+T	B1	220/127 V														18929	17036	R+S+T	7738	4330	4968	1.00	1.00	78.2	78.2	16	88.0	5	63	0.14
190	Iluminação	F+N+T	B1	127 V			2	13					4					1504	1300	R	1300			1.00	0.70	8.1	11.8	4	32.0	3	16	0.60
191	Iluminação	F+N+T	B1	127 V			2	35	7				2					2636	1972	R	1972			1.00	0.70	16.8	20.8	4	32.0	3	16	2.74
192	Iluminação	F+N+T	B1	127 V		2	4	9	5		2	8	4					2961	2332	T		2332		1.00	0.70	10.7	23.3	2.5	24.0	3	16	2.00
193	Iluminação externa 1	F+F	B1	220 V				22										1131	792	R+S	396	396		1.00	1.00	5.1	5.1	4	32.0	5	16	3.24
194	Iluminação externa 2	F+F	B1	220 V				2				16						1474	1032	R+T	516		516	1.00	1.00	9.6	6.7	4	32.0	5	16	3.70
195	Iluminação externa 3	F+F	B1	220 V						7								700	350	S+T		175	175	1.00	1.00	3.2	3.2	1.5	17.5	5	16	1.93
196	Tug's Bem Estar dos Usuários e Espera	F+N+T	B1	127 V										12				1333	1200	R	1200			1.00	0.70	11.2	10.5	4	32.0	3	20	1.12
197	Microondas - Usuários	F+F+T	B1	220 V													1	1667	1500	S+T		750	750	1.00	0.70	10.8	7.6	4	32.0	5	20	0.78
198	Tug's 220v	F+F+T	B1	220 V										5				556	500	R+S	250	250		1.00	0.70	1.4	2.5	4	32.0	5	20	0.09
199	Tug's Aopio ADM	F+N+T	B1	127 V										13				1444	1300	T			1300	1.00	0.80	12.0	11.4	4	32.0	3	20	1.33
200	Tug's Recepção	F+N+T	B1	127 V										5	5			556	500	R	500			1.00	0.80	5.5	4.4	4	32.0	3	20	0.67
201	Tug's Recepção	F+N+T	B1	127 V										6				667	600	S		600		1.00	1.00	3.5	5.2	2.5	24.0	3	20	0.10
202	Tug's Ouvidoria	F+N+T	B1	127 V										10				1111	1000	T			1000	1.00	1.00	7.0	8.7	2.5	24.0	3	20	1.15
203	Tug's 220v	F+F+T	B1	220 V										7				778	700	R+S	350	350		1.00	1.00	2.0	3.5	2.5	24.0	5	20	0.24
204	Tug's WC, Utilidades e Recebimentos	F+N+T	B1	127 V										7				778	700	T			700	1.00	1.00	1.7	6.1	2.5	24.0	3	20	0.34
205	Tug's Posto de Coleta	F+N+T	B1	127 V										9				1000	900	R	900			1.00	1.00	7.9	7.9	2.5	24.0	3	20	1.89
206	Reserva	F+N+T	B1	127 V														0	0	S				1.00	1.00	0.0	0.0	2.5	24.0	3	20	0.00
207	Reserva	F+N+T	B1	127 V														1500	1500	T			1500	1.00	1.00	11.8	11.8	2.5	24.0	3	20	0.00
208	Reserva	F+N+T	B1	127 V														0	0	R				1.00	1.00	0.0	0.0	2.5	24.0	3	20	0.00
209	Tug's Apoio de Coleta e WC	F+N+T	B1	127 V										4				444	400	R	400			1.00	1.00	3.5	3.5	2.5	24.0	3	20	0.95
210	Tug's Sala de Cirurgia 01	F+N+T	B1	127 V										7				778	700	S		700		1.00	0.70	6.2	6.1	4	32.0	3	20	0.56
211	Tug's Sala de Cirurgia 01	F+N+T	B1	127 V										6				667	600	T			600	1.00	0.80	6.6	5.2	4	32.0	3	20	0.83
212	Tug's 220v Cirurgia 01	F+F+T	B1	220 V										6				667	600	R+S	300	300		1.00	0.70	3.0	4	32.0	5	20	0.14
213	Tug's Régua cir.01	F+N+T	B1	127 V												1		1111	1000	T			1000	1.00	0.70	12.5	8.7	4	32.0	3	20	1.43
214	Tug's Régua cir.01	F+N+T	B1	127 V												1		1111	1000	R	1000			1.00	0.70	12.5	8.7	4	32.0	3	20	1.36
215	Tug's Régua cir.01	F+N+T	B1	127 V												1		1111	1000	S		1000		1.00	0.80	10.9	8.7	4	32.0	3	20	1.20
216	Tug's Sala de Cirurgia 02	F+N+T	B1	127 V										6				667	600	T			600	1.00	1.00	5.2	5.2	2.5	24.0	3	20	0.70
217	Tug's Sala de Cirurgia 02	F+N+T	B1	127 V										8				889	800	R	800			1.00	0.80	5.5	7.0	4	32.0	3	20	0.32
218	Tug's 220v Cirurgia 02	F+F+T	B1	220 V										6				667	600	S+T		300	300	1.00	0.80	2.5	3.0	4	32.0	5	20	0.11
219	Tug's Régua cir.02	F+N+T	B1	127 V												1		1111	1000	R	1000			1.00	0.80	10.9	8.7	4	32.0	3	20	1.22
220	Tug's Régua cir.02	F+N+T	B1	127 V												1		1111	1000	S		1000		1.00	0.80	10.9	8.7	4	32.0	3	20	0.75
221	Tug's Régua cir.02	F+N+T	B1	127 V												1		1111	1000	T			1000	1.00	1.00	8.7	8.7	2.5	24.0	3	20	0.86
222	Tug's Espera CCA e Recepção CCA	F+N+T	B1	127 V										13				1444	1300	R	1300			1.00	0.70	12.5	11.4	4	32.0	3	20	0.92
223	Iluminação de Emergência	F+N	B1	127 V	13	3		6										354	354	S		354		1.00	0.70	1.0	2.8	2.5	24.0	3	16	0.16
224	Reserva	F+N+T	B1	127 V														0	0	T				1.00	1.00	0.0	0.0	2.5	24.0	3	20	0.00
225	Reserva	F+N+T	B1	127 V														0	0	R				1.00	1.00	0.0	0.0	2.5	24.0	3	20	0.00
226	Reserva	F+N+T	B1	127 V														0	0	S				1.00	1.00	0.0	0.0	2.5	24.0	3	20	0.00
TOTAL					13	5	8	81	18	7	18	8	10	5	130	6	1	53967	47168	R+S+T	19922	10505	16741									

Quadro de Demanda (QD10) - CALÇADA

Tipo de carga	Potência instalada (kVA)	Fator de demanda (%)	Demanda (kVA)
Condicionador de ar tipo janela (Não residencial)	18.93	100.00	18.93
Iluminação e TUG's (Clínicas e hospitais)	35.04	40.00	14.02
		TOTAL	32.94

NOTA 02

PLOTRAR COLORIDO

PROJETO ELÉTRICO

PROJETO ELÉTRICO

CONTRATADO:
Lucas Castelo Mota

Endereço:
Rua: Afonso Celso de Souza Mattheus,60
Residencial Greenville, Poços de Caldas MG

Telefone:
Cel: (35)99823-4022

Email:
lucasmota.projetos@gmail.com

CLIENTE:
SECRETARIA DE ATENÇÃO ESPECIALIZADA A SAÚDE

OBRA:
MINISTÉRIO DA SAÚDE

PROJETO:
POLICLÍNICA

14

Número Cliente:
09/2024

Contratado.
CREA - 141054978-0

	PRO	VERIF	APROV
DATA	08/04/2024	08/04/2024	
NOME			
REVIS.			

UNIDADE: (EXCETO INDICADO)
cm

REFERÊNCIA: (1°DIEDRO)

TÍTULO:
QUADROS DE CARGAS

ELE

ESCALA:
INDICADAS NO DESENHO

DESENHO NUMERO:
00001

MOD:
EST

REVISÃO
00

FOLHA:
14/19

QD9

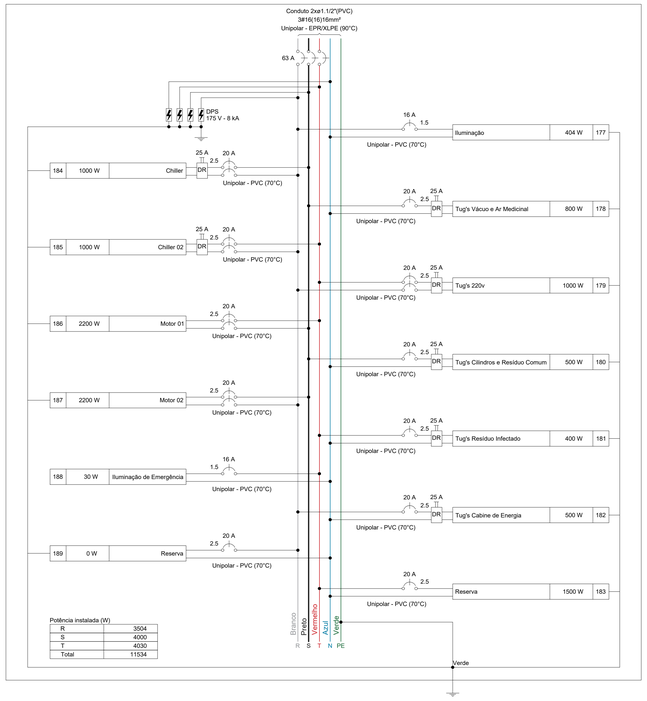

QD11

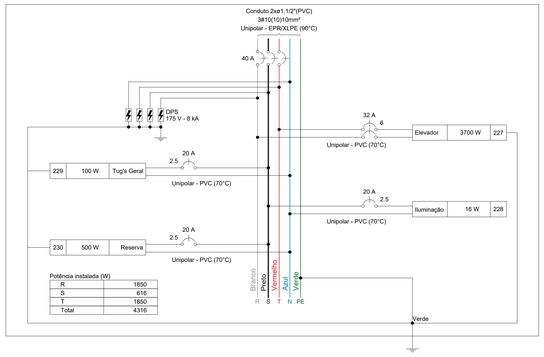

QD11

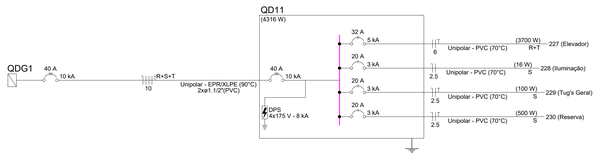

QD12

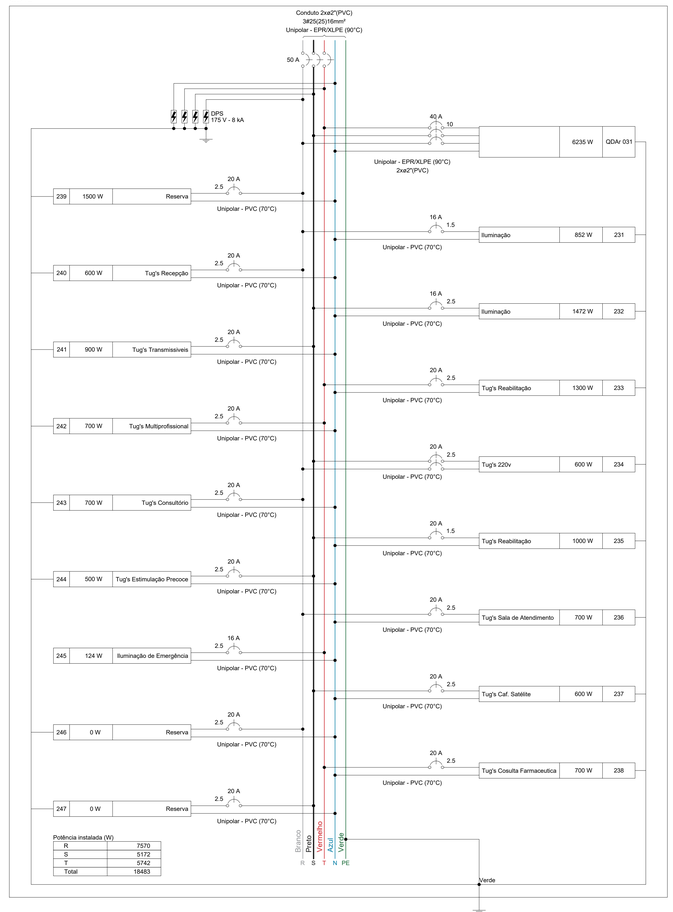

QD9

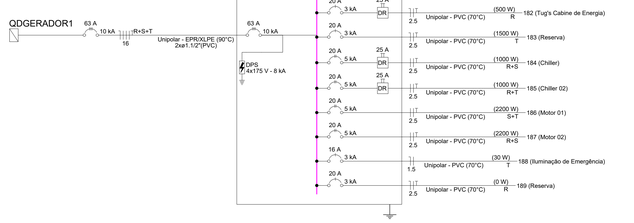

QD12

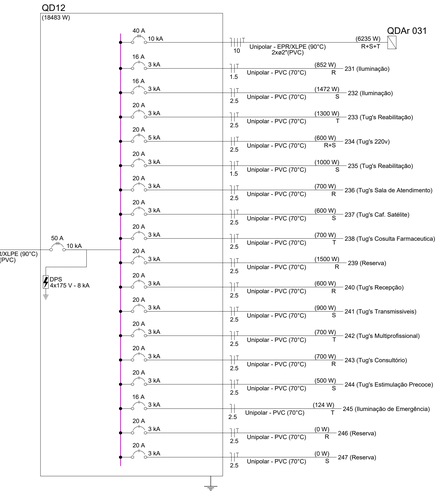

Quadro de Cargas (QD11) - CALÇADA

Circuito	Descrição	Esquema	Método de inst.	Tensão (V)	Iluminação (W) 16	Tomadas (W) 100	Tomadas (W) 3700	Pot. total. (VA)	Pot. total. (W)	Fases	Pot. - R (W)	Pot. - S (W)	Pot. - T (W)	FCT	FCA	In' (A)	Ip (A)	Seção (mm²)	Icc (A)	Icc (kA)	Disj (A)	dV parc (%)
227	Elevador	F+F+T	B1	220 V			1	4111	3700	R+T	1850		1850	1.00	1.00	18.7	18.7	6	41.0	5	32	0.13
228	Iluminação	F+N	B1	127 V	1			18	16	S		16		1.00	1.00	0.1	0.1	2.5	24.0	3	20	0.02
229	Tug's Geral	F+N+T	B1	127 V		1		111	100	S		100		1.00	1.00	0.9	0.9	2.5	24.0	3	20	0.08
230	Reserva	F+N+T	B1	127 V				500	500	S		500		1.00	1.00	3.9	3.9	2.5	24.0	3	20	0.00
TOTAL					1	1	1	4740	4316	R+S+T	1850	616	1850									

Quadro de Demanda (QD11) - CALÇADA

Tipo de carga	Potência instalada (kVA)	Fator de demanda (%)	Demanda (kVA)
Iluminação e TUG's (Clínicas e hospitais)	0.63	40.00	0.25
Motores	4.11	100.00	4.11
		TOTAL	4.36

Quadro de Cargas (QD12) - CALÇADA

Circuito	Descrição	Esquema	Método de inst.	Tensão (V)	Iluminação (W) 5	6	12	16	36	40	200	Tomadas (W) 100	Pot. total. (VA)	Pot. total. (W)	Fases	Pot. - R (W)	Pot. - S (W)	Pot. - T (W)	FCT	FCA	In' (A)	Ip (A)	Seção (mm²)	Icc (A)	Icc (kA)	Disj (A)	dV parc (%)
QDAr 031		3F+N+T	B1	220/127 V									6928	6235	R+S+T	2918	400	2918	1.00	0.85	34.7	29.5	10	66.0	10	40	1.01
231	Iluminação	F+N+T	B1	127 V	4				1	6	10	1	1120	852	R	852			1.00	1.00	2.7	8.8	1.5	17.5	3	16	3.16
232	Iluminação	F+N+T	B1	127 V				4	28		2		1911	1472	S		1472		1.00	0.70	9.8	15.0	2.5	24.0	3	16	2.83
233	Tug's Reabilitação	F+N+T	B1	127 V								13	1444	1300	T			1300	1.00	0.70	10.0	11.4	2.5	24.0	3	20	1.39
234	Tug's 220v	F+F+T	B1	220 V								6	667	600	R+S	300		300	1.00	1.00	1.0	3.0	2.5	24.0	5	20	0.06
235	Tug's Reabilitação	F+N+T	B1	127 V								10	1111	1000	S		1000		1.00	0.70	11.2	8.7	1.5	17.5	3	20	1.67
236	Tug's Sala de Atendimento	F+N+T	B1	127 V								7	778	700	R	700			1.00	1.00	5.2	6.1	2.5	24.0	3	20	0.79
237	Tug's Caf. Satélite	F+N+T	B1	127 V								6	667	600	S		600		1.00	1.00	5.2	5.2	2.5	24.0	3	20	0.43
238	Tug's Cosulta Farmaceutica	F+N+T	B1	127 V								7	778	700	T			700	1.00	0.80	4.4	6.1	2.5	24.0	3	20	0.45
239	Reserva	F+N+T	B1	127 V									1500	1500	R	1500			1.00	1.00	11.8	11.8	2.5	24.0	3	20	0.00
240	Tug's Recepção	F+N+T	B1	127 V								6	667	600	R	600			1.00	1.00	5.2	5.2	2.5	24.0	3	20	0.91
241	Tug's Transmissíveis	F+N+T	B1	127 V								9	1000	900	S		900		1.00	1.00	7.0	7.9	2.5	24.0	3	20	0.82
242	Tug's Multiprofissional	F+N+T	B1	127 V								7	778	700	T			700	1.00	1.00	6.1	6.1	2.5	24.0	3	20	0.93
243	Tug's Consultório	F+N+T	B1	127 V								7	778	700	R	700			1.00	1.00	6.1	6.1	2.5	24.0	3	20	0.98
244	Tug's Estimulação Precoce	F+N+T	B1	127 V								5	556	500	S		500		1.00	0.70	6.2	4.4	2.5	24.0	3	20	0.68
245	Iluminação de Emergência	F+N	B1	127 V		10	2		1				124	124	T			124	1.00	0.70	0.5	1.0	2.5	24.0	3	16	0.05
246	Reserva	F+N+T	B1	127 V									0	0	R				1.00	1.00	0.0	0.0	2.5	24.0	3	20	0.00
247	Reserva	F+N+T	B1	127 V									0	0	S				1.00	1.00	0.0	0.0	2.5	24.0	3	20	0.00
TOTAL					4	10	2	5	34	11	3	83	20805	18483	R+S+T	7570	5172	5742									

Quadro de Cargas (QD9) - CALÇADA

Circuito	Descrição	Esquema	Método de inst.	Tensão (V)	Iluminação (W) 5	6	36	60	Tomadas (W) 100	1000	2200	Pot. total. (VA)	Pot. total. (W)	Fases	Pot. - R (W)	Pot. - S (W)	Pot. - T (W)	FCT	FCA	In' (A)	Ip (A)	Seção (mm²)	Icc (A)	Icc (kA)	Disj (A)	dV parc (%)
177	Iluminação	F+N+T	B1	127 V	4		4	4				571	404	R	404			1.00	1.00	1.8	4.5	1.5	17.5	3	16	0.67
178	Tug's Vácuo e Ar Medicinal	F+N+T	B1	127 V					8			889	800	S		800		1.00	1.00	3.5	7.0	2.5	24.0	3	20	0.49
179	Tug's 220v	F+F+T	B1	220 V					10			1111	1000	R+T	500		500	1.00	1.00	2.0	5.1	2.5	24.0	5	20	0.19
180	Tug's Cilindros e Resíduo Comum	F+N+T	B1	127 V					5			556	500	S		500		1.00	1.00	1.7	4.4	2.5	24.0	3	20	0.12
181	Tug's Resíduo Infectado	F+N+T	B1	127 V					4			444	400	T			400	1.00	1.00	2.6	3.5	2.5	24.0	3	20	0.31
182	Tug's Cabine de Energia	F+N+T	B1	127 V					5			556	500	R	500			1.00	1.00	3.5	4.4	2.5	24.0	3	20	0.70
183	Reserva	F+N+T	B1	127 V								1500	1500	T			1500	1.00	1.00	11.8	11.8	2.5	24.0	3	20	0.00
184	Chiller	F+F+T	B1	220 V						1		1111	1000	R+S	500	500		1.00	1.00	5.1	5.1	2.5	24.0	5	20	0.54
185	Chiller 02	F+F+T	B1	220 V						1		1111	1000	R+T	500		500	1.00	1.00	5.1	5.1	2.5	24.0	5	20	0.48
186	Motor 01	F+F+T	B1	220 V							1	3377	2200	S+T		1100	1100	1.00	1.00	15.3	15.3	2.5	24.0	5	20	1.63
187	Motor 02	F+F+T	B1	220 V							1	3377	2200	R+S	1100	1100		1.00	1.00	15.3	15.3	2.5	24.0	5	20	1.60
188	Iluminação de Emergência	F+N	B1	127 V		5						30	30	T			30	1.00	1.00	0.1	0.2	1.5	17.5	3	16	0.02
189	Reserva	F+N+T	B1	127 V								0	0	R				1.00	1.00	0.0	0.0	2.5	24.0	3	20	0.00
TOTAL					4	5	4	4	32	2	2	14632	11534	R+S+T	3504	4000	4030									

Quadro de Demanda (QD9) - CALÇADA

Tipo de carga	Potência instalada (kVA)	Fator de demanda (%)	Demanda (kVA)
Iluminação e TUG's (Clínicas e hospitais)	5.66	40.00	2.26
Motores	6.75	75.00	5.06
Uso Específico	2.22	100.00	2.22
		TOTAL	9.55

Quadro de Demanda (QD12) - CALÇADA

Tipo de carga	Potência instalada (kVA)	Fator de demanda (%)	Demanda (kVA)
Condicionador de ar tipo janela (Não residencial)	6.93	100.00	6.93
Iluminação e TUG's (Clínicas e hospitais)	13.88	40.00	5.55
		TOTAL	12.48

NOTA 02

PLOTRAR COLORIDO

PROJETO ELÉTRICO

PROJETO ELÉTRICO	CONTRATADO: Lucas Castelo Mota	CLIENTE: SECRETARIA DE ATENÇÃO ESPECIALIZADA A SAÚDE	15
	Endereço: Rua: Afonso Celso de Souza Matthews,60 Residencial Greenville, Poços de Caldas MG	OBRA: MINISTÉRIO DA SAÚDE	
Contratado. CREA - 141054978-0	Telefone: Cel: (35)99823-4022 Email: lucasmota.projetos@gmail.com	PROJETO: POLICLÍNICA	Número Cliente: 09/2024

	PRO	VERIF	APROV
DATA	08/04/2024	08/04/2024	
NOME			
REVIS.			

UNIDADE: (EXCETO INDICADO) cm

REFERÊNCIA: (1°DIEDRO)

TÍTULO: QUADROS DE CARGAS

ESCALA:	DESENHO NUMERO:	MOD:	REVISÃO:	FOLHA:
ELE	INDICADAS NO DESENHO	00001	EST	00	15/19

QDAr 011

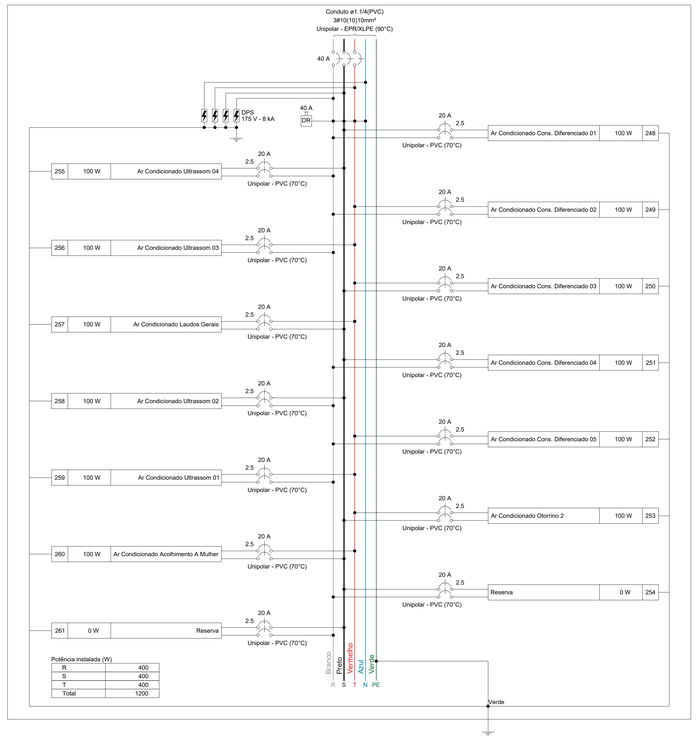

QDAr 021

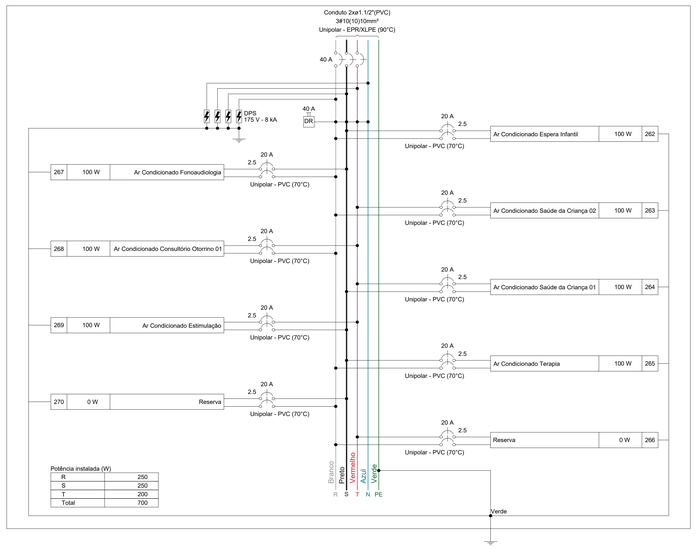

QDAr 031

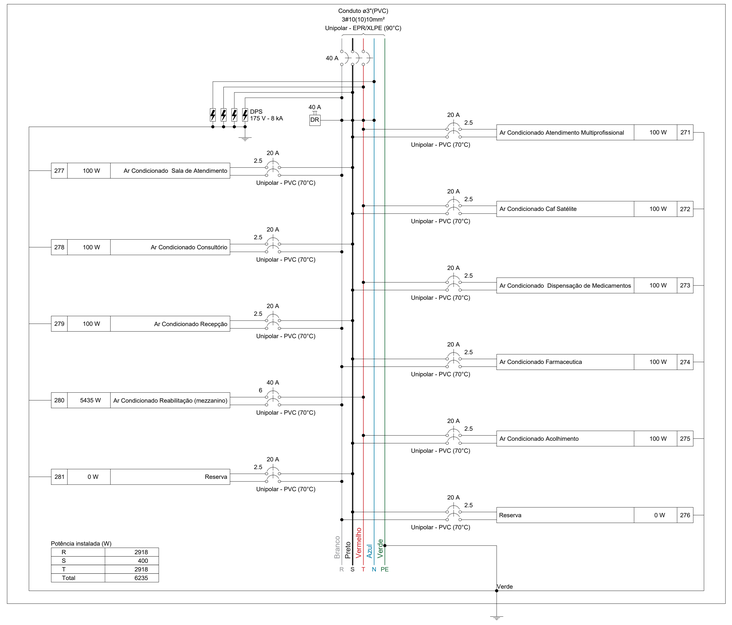

QDAr 011

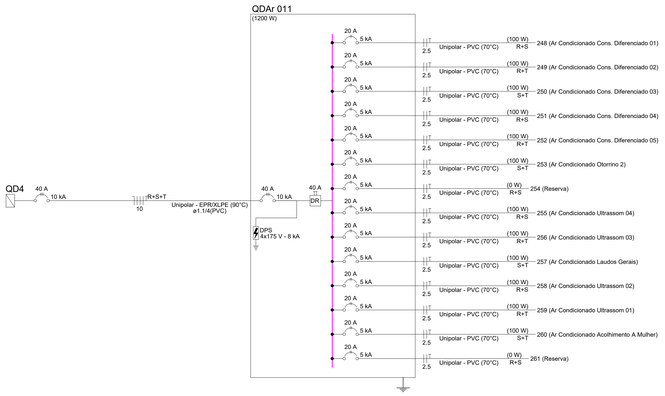

QDAr 021

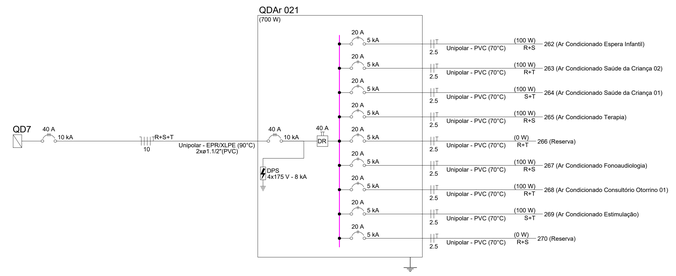

QDAr 031

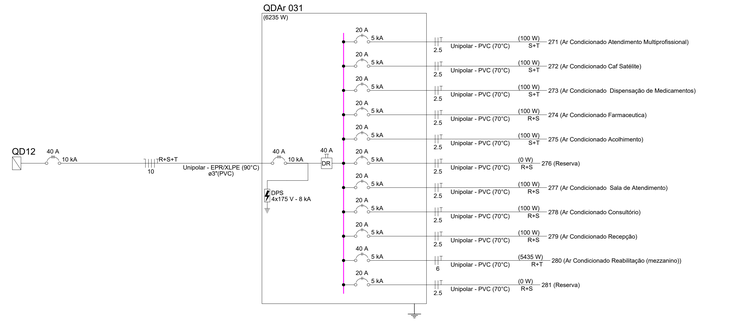

Quadro de Cargas (QDAr 011) - CALÇADA

Circuito	Descrição	Esquema	Método de inst.	Tensão (V)	Tomadas (W) 100	Pot. total. (VA)	Pot. total. (W)	Fases	Pot. - R (W)	Pot. - S (W)	Pot. - T (W)	FCT	FCA	Ir' (A)	Ip (A)	Seção (mm²)	Ic (A)	Icc (kA)	Disj (A)	dV parc (%)
248	Ar Condicionado Cons. Diferenciado 01	F+F+T	B1	220 V	1	111	100	R+S	50	50		1.00	1.00	0.5	0.5	2.5	24.0	5	20	0.05
249	Ar Condicionado Cons. Diferenciado 02	F+F+T	B1	220 V	1	111	100	R+T	50		50	1.00	1.00	0.5	0.5	2.5	24.0	5	20	0.07
250	Ar Condicionado Cons. Diferenciado 03	F+F+T	B1	220 V	1	111	100	S+T		50	50	1.00	1.00	0.5	0.5	2.5	24.0	5	20	0.03
251	Ar Condicionado Cons. Diferenciado 04	F+F+T	B1	220 V	1	111	100	R+S	50	50		1.00	1.00	0.5	0.5	2.5	24.0	5	20	0.03
252	Ar Condicionado Cons. Diferenciado 05	F+F+T	B1	220 V	1	111	100	R+T	50		50	1.00	1.00	0.5	0.5	2.5	24.0	5	20	0.07
253	Ar Condicionado Otorrino 2	F+F+T	B1	220 V	1	111	100	S+T		50	50	1.00	1.00	0.5	0.5	2.5	24.0	5	20	0.07
254	Reserva	F+F+T	B1	220 V		0	0	R+S				1.00	1.00	0.0	0.0	2.5	24.0	5	20	0.00
255	Ar Condicionado Ultrassom 04	F+F+T	B1	220 V	1	111	100	R+S	50	50		1.00	1.00	0.5	0.5	2.5	24.0	5	20	0.04
256	Ar Condicionado Ultrassom 03	F+F+T	B1	220 V	1	111	100	R+T	50		50	1.00	1.00	0.5	0.5	2.5	24.0	5	20	0.07
257	Ar Condicionado Laudos Gerais	F+F+T	B1	220 V	1	111	100	S+T		50	50	1.00	1.00	0.5	0.5	2.5	24.0	5	20	0.04
258	Ar Condicionado Ultrassom 02	F+F+T	B1	220 V	1	111	100	R+S	50	50		1.00	1.00	0.5	0.5	2.5	24.0	5	20	0.02
259	Ar Condicionado Ultrassom 01	F+F+T	B1	220 V	1	111	100	R+T	50		50	1.00	1.00	0.5	0.5	2.5	24.0	5	20	0.04
260	Ar Condicionado Acolhimento A Mulher	F+F+T	B1	220 V	1	111	100	S+T		50	50	1.00	1.00	0.5	0.5	2.5	24.0	5	20	0.04
261	Reserva	F+F+T	B1	220 V		0	0	R+S				1.00	1.00	0.0	0.0	2.5	24.0	5	20	0.00
TOTAL					12	1333	1200	R+S+T	400	400	400									

Quadro de Demanda (QDAr 011) - CALÇADA

Tipo de carga	Potência instalada (kVA)	Fator de demanda (%)	Demanda (kVA)
Condicionador de ar tipo janela (Não residencial)	1.33	100.00	1.33
		TOTAL	1.33

Quadro de Cargas (QDAr 021) - CALÇADA

Circuito	Descrição	Esquema	Método de inst.	Tensão (V)	Tomadas (W) 100	Pot. total. (VA)	Pot. total. (W)	Fases	Pot. - R (W)	Pot. - S (W)	Pot. - T (W)	FCT	FCA	Ir' (A)	Ip (A)	Seção (mm²)	Ic (A)	Icc (kA)	Disj (A)	dV parc (%)
262	Ar Condicionado Espera Infantil	F+F+T	B1	220 V	1	111	100	R+S	50	50		1.00	1.00	0.5	0.5	2.5	24.0	5	20	0.08
263	Ar Condicionado Saúde da Criança 02	F+F+T	B1	220 V	1	111	100	R+T	50		50	1.00	1.00	0.5	0.5	2.5	24.0	5	20	0.06
264	Ar Condicionado Saúde da Criança 01	F+F+T	B1	220 V	1	111	100	S+T		50	50	1.00	1.00	0.5	0.5	2.5	24.0	5	20	0.03
265	Ar Condicionado Terapia	F+F+T	B1	220 V	1	111	100	R+S	50	50		1.00	1.00	0.5	0.5	2.5	24.0	5	20	0.02
266	Reserva	F+F+T	B1	220 V		0	0	R+T				1.00	1.00	0.0	0.0	2.5	24.0	5	20	0.00
267	Ar Condicionado Foncaudiologia	F+F+T	B1	220 V	1	111	100	R+S	50	50		1.00	1.00	0.5	0.5	2.5	24.0	5	20	0.04
268	Ar Condicionado Consultório Otorrino 01	F+F+T	B1	220 V	1	111	100	R+T	50		50	1.00	1.00	0.5	0.5	2.5	24.0	5	20	0.07
269	Ar Condicionado Estimulação	F+F+T	B1	220 V	1	111	100	S+T		50	50	1.00	1.00	0.5	0.5	2.5	24.0	5	20	0.06
270	Reserva	F+F+T	B1	220 V		0	0	R+S				1.00	1.00	0.0	0.0	2.5	24.0	5	20	0.00
TOTAL					7	778	700	R+S+T	250	250	200									

Quadro de Demanda (QDAr 021) - CALÇADA

Tipo de carga	Potência instalada (kVA)	Fator de demanda (%)	Demanda (kVA)
Condicionador de ar tipo janela (Não residencial)	0.78	100.00	0.78
		TOTAL	0.78

Quadro de Cargas (QDAr 031) - CALÇADA

Circuito	Descrição	Esquema	Método de inst.	Tensão (V)	Tomadas (W) 100	Tomadas (W) 5435	Pot. total. (VA)	Pot. total. (W)	Fases	Pot. - R (W)	Pot. - S (W)	Pot. - T (W)	FCT	FCA	Ir' (A)	Ip (A)	Seção (mm²)	Ic (A)	Icc (kA)	Disj (A)	dV parc (%)
271	Ar Condicionado Atendimento Multiprofissional	F+F+T	B1	220 V	1		111	100	S+T		50	50	1.00	1.00	0.5	0.5	2.5	24.0	5	20	0.02
272	Ar Condicionado Caf Satélite	F+F+T	B1	220 V	1		111	100	S+T		50	50	1.00	1.00	0.5	0.5	2.5	24.0	5	20	0.05
273	Ar Condicionado Dispensação de Medicamentos	F+F+T	B1	220 V	1		111	100	S+T		50	50	1.00	1.00	0.5	0.5	2.5	24.0	5	20	0.03
274	Ar Condicionado Farmaceutica	F+F+T	B1	220 V	1		111	100	R+S	50	50		1.00	1.00	0.5	0.5	2.5	24.0	5	20	0.06
275	Ar Condicionado Acolhimento	F+F+T	B1	220 V	1		111	100	S+T		50	50	1.00	1.00	0.5	0.5	2.5	24.0	5	20	0.03
276	Reserva	F+F+T	B1	220 V			0	0	R+S				1.00	1.00	0.0	0.0	2.5	24.0	5	20	0.00
277	Ar Condicionado Sala de Atendimento	F+F+T	B1	220 V	1		111	100	R+S	50	50		1.00	1.00	0.5	0.5	2.5	24.0	5	20	0.03
278	Ar Condicionado Consultório	F+F+T	B1	220 V	1		111	100	R+S	50	50		1.00	1.00	0.5	0.5	2.5	24.0	5	20	0.03
279	Ar Condicionado Recepção	F+F+T	B1	220 V	1		111	100	R+S	50	50		1.00	1.00	0.5	0.5	2.5	24.0	5	20	0.05
280	Ar Condicionado Reabilitação (mezzanino)	F+F+T	B1	220 V		1	6039	5435	R+T	2718		2718	1.00	1.00	27.4	27.4	6	41.0	5	40	1.35
281	Reserva	F+F+T	B1	220 V			0	0	R+S				1.00	1.00	0.0	0.0	2.5	24.0	5	20	0.00
TOTAL					8	1	6928	6235	R+S+T	2918	400	2918									

Quadro de Demanda (QDAr 031) - CALÇADA

Tipo de carga	Potência instalada (%)	Fator de demanda (kVA)	Demanda (kVA)
Condicionador de ar tipo janela (Não residencial)	6.93	100.00	6.93
		TOTAL	6.93

NOTA 02

PLOTRAR COLORIDO

PROJETO ELÉTRICO

PROJETO ELÉTRICO	CONTRATADO: Lucas Castello Mota Endereço: Rua. Afonso Celso de Souza Matheus,60 Residencial Greenville, Poços de Caldas MG	CLIENTE: SECRETARIA DE ATENÇÃO ESPECIALIZADA A SAÚDE OBRA: MINISTERIO DA SAÚDE	16
Contratado, CREA - 141054978-0	Telefone: Cel: (35)99823-4022 Email: lucasmota.projetos@gmail.com	PROJETO: POLICLÍNICA	Número Cliente: 09/2024
	PRO / VERIF / APROV	UNIDADE: (EXCETO INDICADO) cm	REFERÊNCIA: (1°DIEDRO)
DATA	08/04/2024 / 08/04/2024		
NOME		TÍTULO: QUADROS DE CARGAS	
REVIS.			
ELE	ESCALA: INDICADAS NO DESENHO	DESENHO NUMERO: 00001	MOD: EST / REVISÃO: 00 / FOLHA: 16/19

QDAr 041

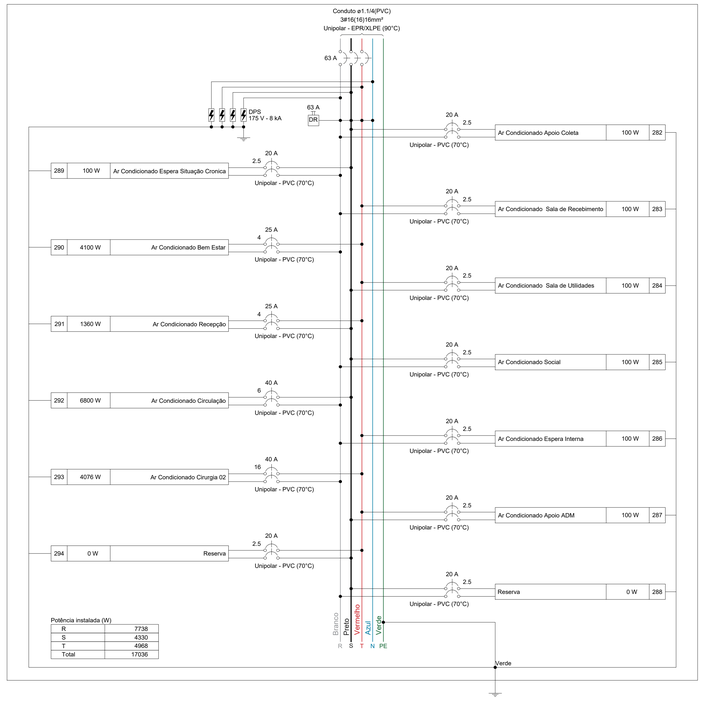

QDAr 051

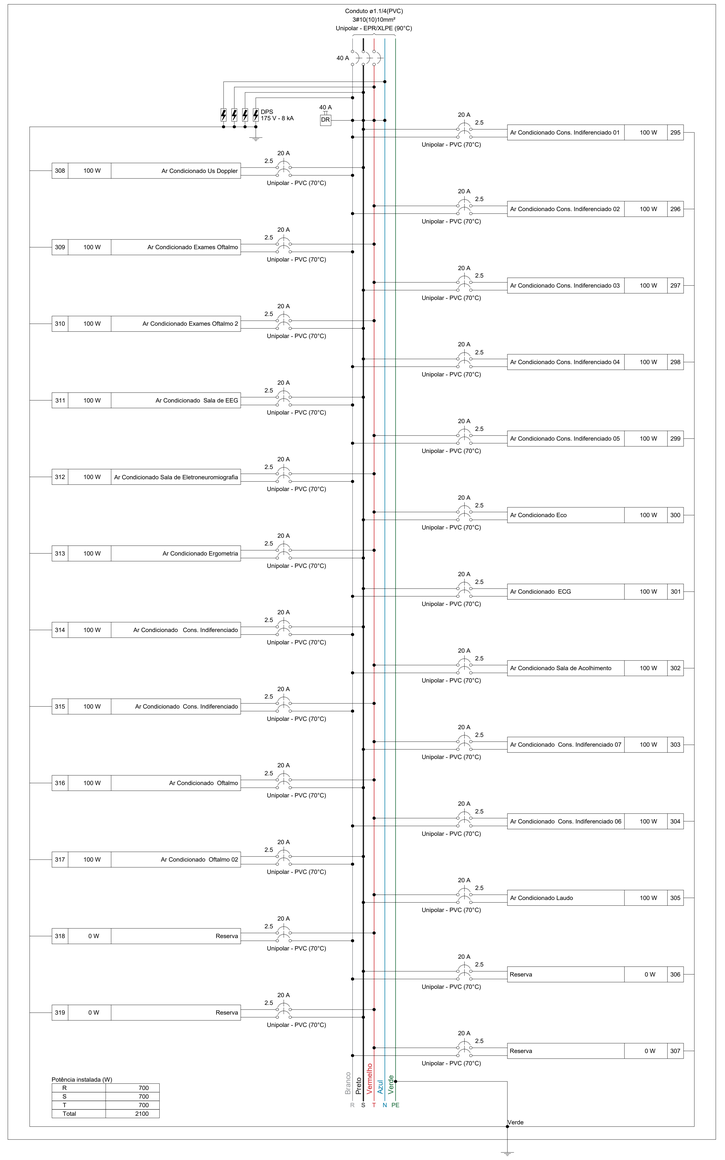

QDAr 051

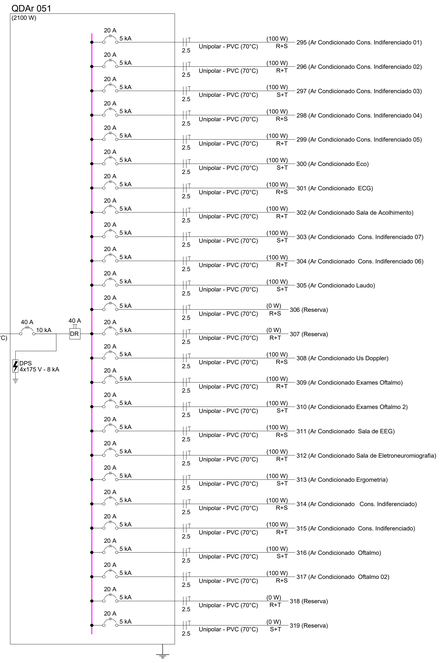

Quadro de Demanda (QDAr 051) - CALÇADA

Tipo de carga	Potência instalada (kVA)	Fator de demanda (%)	Demanda (kVA)
Condicionador de ar tipo janela (Não residencial)	2.33	86.00	2.01
		TOTAL	2.01

QDAr 041

Quadro de Cargas (QDAr 041) - CALÇADA

Circuito	Descrição	Esquema	Método de inst.	Tensão (V)	Tomadas (W) 100	1360	4076	4100	6800	Pot. total. (VA)	Pot. total. (W)	Fases	Pot. - R (W)	Pot. - S (W)	Pot. - T (W)	FCT	FCA	Ir' (A)	Ip (A)	Seção (mm²)	Ic (A)	Icc (kA)	Disj (A)	dV parc (%)
282	Ar Condicionado Apoio Coleta	F+F+T	B1	220 V	1					111	100	R+S	50	50		1.00	1.00	0.5	0.5	2.5	24.0	5	20	0.08
283	Ar Condicionado Sala de Recebimento	F+F+T	B1	220 V	1					111	100	R+T	50		50	1.00	1.00	0.5	0.5	2.5	24.0	5	20	0.08
284	Ar Condicionado Sala de Utilidades	F+F+T	B1	220 V	1					111	100	S+T		50	50	1.00	1.00	0.5	0.5	2.5	24.0	5	20	0.05
285	Ar Condicionado Social	F+F+T	B1	220 V	1					111	100	R+S	50	50		1.00	1.00	0.5	0.5	2.5	24.0	5	20	0.02
286	Ar Condicionado Espera Interna	F+F+T	B1	220 V	1					111	100	R+T	50		50	1.00	1.00	0.5	0.5	2.5	24.0	5	20	0.03
287	Ar Condicionado Apoio ADM	F+F+T	B1	220 V	1					111	100	S+T		50	50	1.00	1.00	0.5	0.5	2.5	24.0	5	20	0.05
288	Reserva	F+F+T	B1	220 V						0	0	R+S				1.00	1.00	0.0	0.0	2.5	24.0	5	20	0.00
289	Ar Condicionado Espera Situação Cronica	F+F+T	B1	220 V	1					111	100	R+S	50	50		1.00	1.00	0.5	0.5	2.5	24.0	5	20	0.05
290	Ar Condicionado Bem Estar	F+F+T	B1	220 V				1		4556	4100	R+T	2050		2050	1.00	0.65	31.9	20.7	4	32.0	3	25	1.73
291	Ar Condicionado Recepção	F+F+T	B1	220 V		1				1511	1360	S+T		680	680	1.00	0.65	10.6	6.9	4	32.0	3	25	0.28
292	Ar Condicionado Circulação	F+F+T	B1	220 V					1	7556	6800	R+S	3400	3400		1.00	0.65	52.8	34.3	6	41.0	5	40	0.95
293	Ar Condicionado Cirurgia 02	F+F+T	B1	220 V			1			4529	4076	R+T	2038		2038	1.00	0.65	31.7	20.6	16	76.0	5	40	0.15
294	Reserva	F+F+T	B1	220 V						0	0	S+T				1.00	1.00	0.0	0.0	2.5	24.0	5	20	0.00
TOTAL					7	1	1	1	1	18929	17036	R+S+T	7738	4330	4968									

Quadro de Demanda (QDAr 041) - CALÇADA

Tipo de carga	Potência instalada (kVA)	Fator de demanda (%)	Demanda (kVA)
Condicionador de ar tipo janela (Não residencial)	18.93	100.00	18.93
		TOTAL	18.93

Quadro de Cargas (QDAr 051) - CALÇADA

Circuito	Descrição	Esquema	Método de inst.	Tensão (V)	Tomadas (W) 100	Pot. total. (VA)	Pot. total. (W)	Fases	Pot. - R (W)	Pot. - S (W)	Pot. - T (W)	FCT	FCA	Ir' (A)	Ip (A)	Seção (mm²)	Ic (A)	Icc (kA)	Disj (A)	dV parc (%)
295	Ar Condicionado Cons. Indiferenciado 01	F+F+T	B1	220 V	1	111	100	R+S	50	50		1.00	1.00	0.5	0.5	2.5	24.0	5	20	0.07
296	Ar Condicionado Cons. Indiferenciado 02	F+F+T	B1	220 V	1	111	100	R+T	50		50	1.00	1.00	0.5	0.5	2.5	24.0	5	20	0.04
297	Ar Condicionado Cons. Indiferenciado 03	F+F+T	B1	220 V	1	111	100	S+T		50	50	1.00	1.00	0.5	0.5	2.5	24.0	5	20	0.08
298	Ar Condicionado Cons. Indiferenciado 04	F+F+T	B1	220 V	1	111	100	R+S	50	50		1.00	1.00	0.5	0.5	2.5	24.0	5	20	0.08
299	Ar Condicionado Cons. Indiferenciado 05	F+F+T	B1	220 V	1	111	100	R+T	50		50	1.00	1.00	0.5	0.5	2.5	24.0	5	20	0.10
300	Ar Condicionado Eco	F+F+T	B1	220 V	1	111	100	S+T		50	50	1.00	1.00	0.5	0.5	2.5	24.0	5	20	0.03
301	Ar Condicionado ECG	F+F+T	B1	220 V	1	111	100	R+S	50	50		1.00	1.00	0.5	0.5	2.5	24.0	5	20	0.03
302	Ar Condicionado Sala de Acolhimento	F+F+T	B1	220 V	1	111	100	R+T	50		50	1.00	1.00	0.5	0.5	2.5	24.0	5	20	0.06
303	Ar Condicionado Cons. Indiferenciado 07	F+F+T	B1	220 V	1	111	100	S+T		50	50	1.00	1.00	0.5	0.5	2.5	24.0	5	20	0.04
304	Ar Condicionado Cons. Indiferenciado 06	F+F+T	B1	220 V	1	111	100	R+T	50		50	1.00	1.00	0.5	0.5	2.5	24.0	5	20	0.04
305	Ar Condicionado Laudo	F+F+T	B1	220 V	1	111	100	S+T		50	50	1.00	1.00	0.5	0.5	2.5	24.0	5	20	0.03
306	Reserva	F+F+T	B1	220 V		0	0	R+S				1.00	1.00	0.0	0.0	2.5	24.0	5	20	0.00
307	Reserva	F+F+T	B1	220 V		0	0	R+T				1.00	1.00	0.0	0.0	2.5	24.0	5	20	0.00
308	Ar Condicionado Us Doppler	F+F+T	B1	220 V	1	111	100	R+S	50	50		1.00	1.00	0.5	0.5	2.5	24.0	5	20	0.03
309	Ar Condicionado Exames Oftalmo	F+F+T	B1	220 V	1	111	100	R+T	50		50	1.00	1.00	0.5	0.5	2.5	24.0	5	20	0.06
310	Ar Condicionado Exames Oftalmo 2	F+F+T	B1	220 V	1	111	100	S+T		50	50	1.00	1.00	0.5	0.5	2.5	24.0	5	20	0.04
311	Ar Condicionado Sala de EEG	F+F+T	B1	220 V	1	111	100	R+S	50	50		1.00	1.00	0.5	0.5	2.5	24.0	5	20	0.04
312	Ar Condicionado Sala de Eletroneuromiografia	F+F+T	B1	220 V	1	111	100	R+T	50		50	1.00	1.00	0.5	0.5	2.5	24.0	5	20	0.03
313	Ar Condicionado Ergometria	F+F+T	B1	220 V	1	111	100	S+T		50	50	1.00	1.00	0.5	0.5	2.5	24.0	5	20	0.06
314	Ar Condicionado Cons. Indiferenciado	F+F+T	B1	220 V	1	111	100	R+S	50	50		1.00	1.00	0.5	0.5	2.5	24.0	5	20	0.05
315	Ar Condicionado Cons. Indiferenciado	F+F+T	B1	220 V	1	111	100	R+T	50		50	1.00	1.00	0.5	0.5	2.5	24.0	5	20	0.09
316	Ar Condicionado Oftalmo	F+F+T	B1	220 V	1	111	100	S+T		50	50	1.00	1.00	0.5	0.5	2.5	24.0	5	20	0.09
317	Ar Condicionado Oftalmo 02	F+F+T	B1	220 V	1	111	100	R+S	50	50		1.00	1.00	0.5	0.5	2.5	24.0	5	20	0.13
318	Reserva	F+F+T	B1	220 V		0	0	R+T				1.00	1.00	0.0	0.0	2.5	24.0	5	20	0.00
319	Reserva	F+F+T	B1	220 V		0	0	S+T				1.00	1.00	0.0	0.0	2.5	24.0	5	20	0.00
TOTAL					21	2333	2100	R+S+T	700	700	700									

NOTA 02

PLOTRAR COLORIDO

PROJETO ELÉTRICO

PROJETO ELÉTRICO	CONTRATADO: Lucas Castelo Mota	CLIENTE: SECRETARIA DE ATENÇÃO ESPECIALIZADA A SAÚDE	17
	Endereço: Rua: Afonso Celso de Souza Matthesa,60 Residencial Greenville, Poços de Caldas MG	OBRA: MINISTÉRIO DA SAÚDE	
Contratado. CREA - 141054978-0	Telefone: Cel: (35)99823-4022	PROJETO: POLICLÍNICA	Número Cliente: 09/2024
	Email: lucasmota.projetos@gmail.com	UNIDADE: (EXCETO INDICADO) cm	REFERÊNCIA: (1°DIEDRO)
DATA 08/04/2024	PRO 08/04/2024	VERIF	APROV
NOME		TÍTULO: QUADROS DE CARGAS	
REVIS.		DESENHO NÚMERO: 00001	REVISÃO: 00
ELE	ESCALA: INDICADAS NO DESENHO	MOD: EST	FOLHA: 17/19

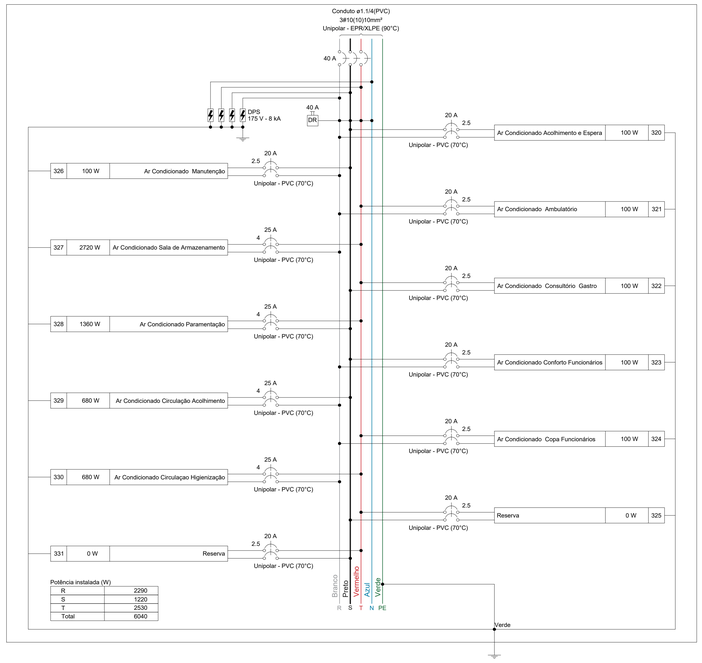

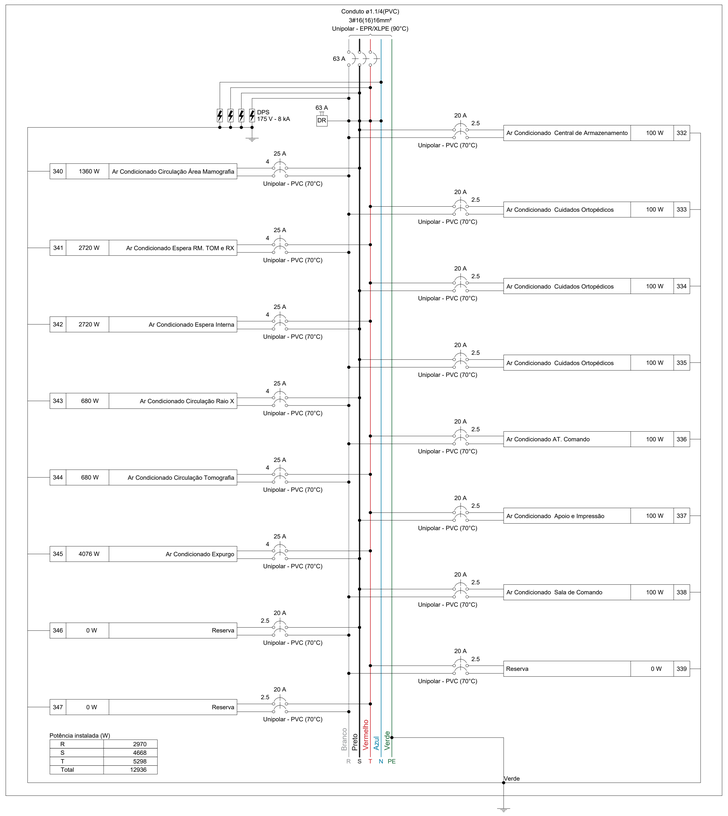

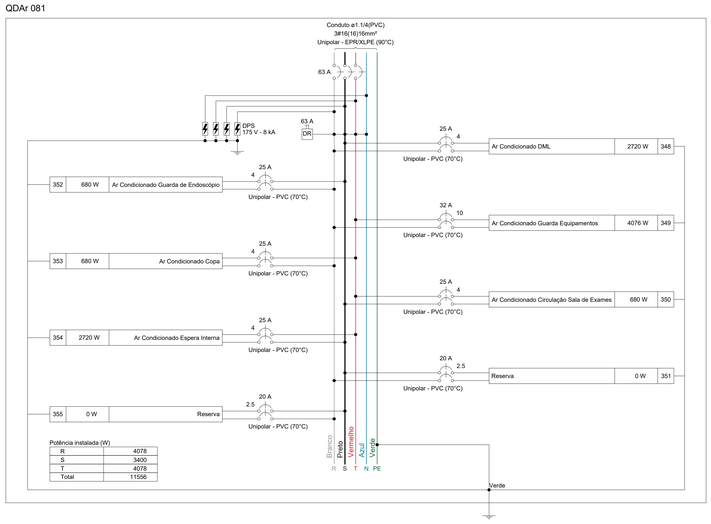

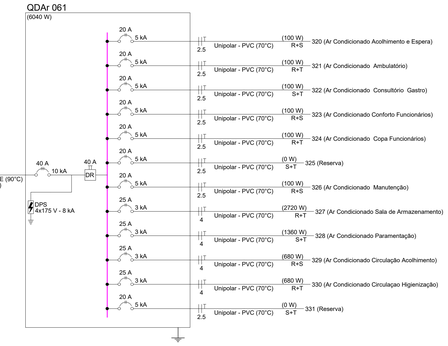

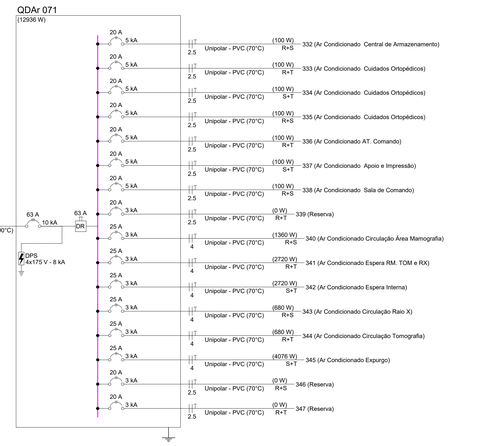

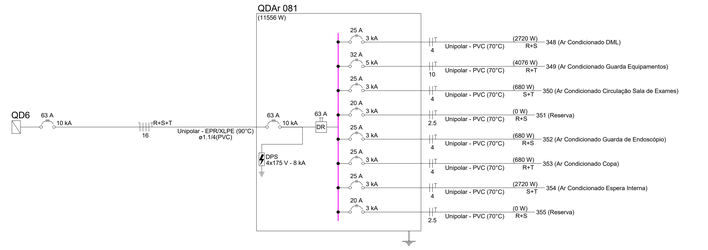

Quadro de Cargas (QDAr 061) - CALÇADA

Circuito	Descrição	Esquema	Método de inst.	Tensão (V)	Tomadas (W) 100	680	1360	2720	Pot. total (VA)	Pot. total (W)	Fases	Pot. - R (W)	Pot. - S (W)	Pot. - T (W)	FCT	FCA	Ir' (A)	Ip (A)	Seção (mm²)	Ic (A)	Icc (kA)	Disj (A)	dV parc (%)
320	Ar Condicionado Acolhimento e Espera	F+F+T	B1	220 V	1				111	100	R+S	50	50		1.00	1.00	0.5	0.5	2.5	24.0	5	20	0.10
321	Ar Condicionado Ambulatório	F+F+T	B1	220 V	1				111	100	R+T	50		50	1.00	1.00	0.5	0.5	2.5	24.0	5	20	0.04
322	Ar Condicionado Consultório Gastro	F+F+T	B1	220 V	1				111	100	S+T		50	50	1.00	1.00	0.5	0.5	2.5	24.0	5	20	0.08
323	Ar Condicionado Conforto Funcionários	F+F+T	B1	220 V	1				111	100	R+S	50	50		1.00	1.00	0.5	0.5	2.5	24.0	5	20	0.04
324	Ar Condicionado Copa Funcionários	F+F+T	B1	220 V	1				111	100	R+T	50		50	1.00	1.00	0.5	0.5	2.5	24.0	5	20	0.07
325	Reserva	F+F+T	B1	220 V					0	0	S+T				1.00	1.00	0.0	0.0	2.5	24.0	5	20	0.00
326	Ar Condicionado Manutenção	F+F+T	B1	220 V	1				111	100	R+S	50	50		1.00	1.00	0.5	0.5	2.5	24.0	5	20	0.10
327	Ar Condicionado Sala de Armazenamento	F+F+T	B1	220 V				1	3022	2720	R+T	1360		1360	1.00	1.00	13.7	13.7	4	32.0	3	25	0.29
328	Ar Condicionado Paramentação	F+F+T	B1	220 V			1		1511	1360	S+T		680	680	1.00	1.00	6.9	6.9	4	32.0	3	25	0.21
329	Ar Condicionado Circulação Acolhimento	F+F+T	B1	220 V		1			756	680	R+S	340	340		1.00	1.00	3.4	3.4	4	32.0	3	25	0.18
330	Ar Condicionado Circulaçao Higienização	F+F+T	B1	220 V		1			756	680	R+T	340		340	1.00	1.00	3.4	3.4	4	32.0	3	25	0.17
331	Reserva	F+F+T	B1	220 V					0	0	S+T				1.00	1.00	0.0	0.0	2.5	24.0	5	20	0.00
TOTAL					6	2	1	1	6711	6040	R+S+T	2290	1220	2530									

Quadro de Demanda (QDAr 061) - CALÇADA

Tipo de carga	Potência instalada (kVA)	Fator de demanda (%)	Demanda (kVA)
Condicionador de ar tipo janela (Não residencial)	6.71	100.00	6.71
		TOTAL	6.71

Quadro de Cargas (QDAr 071) - CALÇADA

Circuito	Descrição	Esquema	Método de inst.	Tensão (V)	Tomadas (W) 100	680	1360	2720	4076	Pot. total (VA)	Pot. total (W)	Fases	Pot. - R (W)	Pot. - S (W)	Pot. - T (W)	FCT	FCA	Ir' (A)	Ip (A)	Seção (mm²)	Ic (A)	Icc (kA)	Disj (A)	dV parc (%)
332	Ar Condicionado Central de Armazenamento	F+F+T	B1	220 V	1					111	100	R+S	50	50		1.00	1.00	0.5	0.5	2.5	24.0	5	20	0.07
333	Ar Condicionado Cuidados Ortopédicos	F+F+T	B1	220 V	1					111	100	R+T	50		50	1.00	1.00	0.5	0.5	2.5	24.0	5	20	0.03
334	Ar Condicionado Cuidados Ortopédicos	F+F+T	B1	220 V	1					111	100	S+T		50	50	1.00	1.00	0.5	0.5	2.5	24.0	5	20	0.03
335	Ar Condicionado Cuidados Ortopédicos	F+F+T	B1	220 V	1					111	100	R+S	50	50		1.00	1.00	0.5	0.5	2.5	24.0	5	20	0.06
336	Ar Condicionado AT. Comando	F+F+T	B1	220 V	1					111	100	R+T	50		50	1.00	1.00	0.5	0.5	2.5	24.0	5	20	0.03
337	Ar Condicionado Apoio e Impressão	F+F+T	B1	220 V	1					111	100	S+T		50	50	1.00	1.00	0.5	0.5	2.5	24.0	5	20	0.06
338	Ar Condicionado Sala de Comando	F+F+T	B1	220 V	1					111	100	R+S	50	50		1.00	1.00	0.5	0.5	2.5	24.0	5	20	0.13
339	Reserva	F+F+T	B1	220 V						0	0	R+T				1.00	1.00	0.0	0.0	2.5	24.0	3	20	0.00
340	Ar Condicionado Circulação Área Mamografia	F+F+T	B1	220 V			1			1511	1360	R+S	680	680		1.00	0.65	10.6	6.9	4	32.0	3	25	0.58
341	Ar Condicionado Espera RM. TOM e RX	F+F+T	B1	220 V				1		3022	2720	R+T	1360		1360	1.00	0.65	21.1	13.7	4	32.0	3	25	0.70
342	Ar Condicionado Espera Interna	F+F+T	B1	220 V				1		3022	2720	S+T		1360	1360	1.00	0.65	21.1	13.7	4	32.0	3	25	0.59
343	Ar Condicionado Circulação Raio X	F+F+T	B1	220 V		1				756	680	R+S	340	340		1.00	0.65	5.3	3.4	4	32.0	3	25	0.19
344	Ar Condicionado Circulação Tomografia	F+F+T	B1	220 V		1				756	680	R+T	340		340	1.00	0.65	5.3	3.4	4	32.0	3	25	0.14
345	Ar Condicionado Expurgo	F+F+T	B1	220 V					1	4529	4076	S+T		2038	2038	1.00	0.65	31.7	20.6	4	32.0	3	25	1.07
346	Reserva	F+F+T	B1	220 V						0	0	R+S				1.00	1.00	0.0	0.0	2.5	24.0	3	20	0.00
347	Reserva	F+F+T	B1	220 V						0	0	R+T				1.00	1.00	0.0	0.0	2.5	24.0	3	20	0.00
TOTAL					7	2	1	2	1	14373	12936	R+S+T	2970	4668	5298									

Quadro de Demanda (QDAr 071) - CALÇADA

Tipo de carga	Potência instalada (kVA)	Fator de demanda (%)	Demanda (kVA)
Condicionador de ar tipo janela (Não residencial)	14.37	100.00	14.37
		TOTAL	14.37

Quadro de Cargas (QDAr 081) - CALÇADA

Circuito	Descrição	Esquema	Método de inst.	Tensão (V)	Tomadas (W) 680	2720	4076	Pot. total (VA)	Pot. total (W)	Fases	Pot. - R (W)	Pot. - S (W)	Pot. - T (W)	FCT	FCA	Ir' (A)	Ip (A)	Seção (mm²)	Ic (A)	Icc (kA)	Disj (A)	dV parc (%)
348	Ar Condicionado DML	F+F+T	B1	220 V		1		3022	2720	R+S	1360	1360		1.00	0.70	19.6	13.7	4	32.0	3	25	0.52
349	Ar Condicionado Guarda Equipamentos	F+F+T	B1	220 V			1	4529	4076	R+T	2038		2038	1.00	0.70	29.4	20.6	10	57.0	5	32	0.45
350	Ar Condicionado Circulação Sala de Exames	F+F+T	B1	220 V	1			756	680	S+T		340	340	1.00	0.70	4.9	3.4	4	32.0	3	25	0.23
351	Reserva	F+F+T	B1	220 V				0	0	R+S				1.00	1.00	0.0	0.0	2.5	24.0	3	20	0.00
352	Ar Condicionado Guarda de Endoscópio	F+F+T	B1	220 V	1			756	680	R+S	340	340		1.00	0.70	4.9	3.4	4	32.0	3	25	0.23
353	Ar Condicionado Copa	F+F+T	B1	220 V	1			756	680	R+T	340		340	1.00	0.70	4.9	3.4	4	32.0	3	25	0.22
354	Ar Condicionado Espera Interna	F+F+T	B1	220 V		1		3022	2720	S+T		1360	1360	1.00	0.70	19.6	13.7	4	32.0	3	25	0.86
355	Reserva	F+F+T	B1	220 V				0	0	R+S				1.00	1.00	0.0	0.0	2.5	24.0	3	20	0.00
TOTAL					3	2	1	12840	11556	R+S+T	4078	3400	4078									

Quadro de Demanda (QDAr 081) - CALÇADA

Tipo de carga	Potência instalada (kVA)	Fator de demanda (%)	Demanda (kVA)
Condicionador de ar tipo janela (Não residencial)	12.84	100.00	12.84
		TOTAL	12.84

NOTA 02

PLOTRAR COLORIDO

PROJETO ELÉTRICO

PROJETO ELÉTRICO	CONTRATADO: Lucas Castelo Mota Endereço: Rua: Afonso Celso de Souza Matthieu,60 Residencial Greenville, Poços de Caldas MG	CLIENTE: SECRETARIA DE ATENÇÃO ESPECIALIZADA A SAÚDE OBRA: MINISTÉRIO DA SAÚDE	18
Contratado. CREA - 141054978-0	Telefone: Cel: (35)99623-4022 Email: lucasmota.projetos@gmail.com	PROJETO: POLICLÍNICA	Número Cliente: 09/2024
PRO / VERIF / APROV		UNIDADE: (EXCETO INDICADO) cm	REFERÊNCIA: (1°DIEDRO)
DATA: 08/04/2024 / 08/04/2024		TÍTULO: QUADROS DE CARGAS	
NOME / REVIS			
ELE	ESCALA: INDICADAS NO DESENHO	DESENHO NÚMERO: 00001 / MOD: EST / REVISÃO: 00	FOLHA: 18/19

QD13

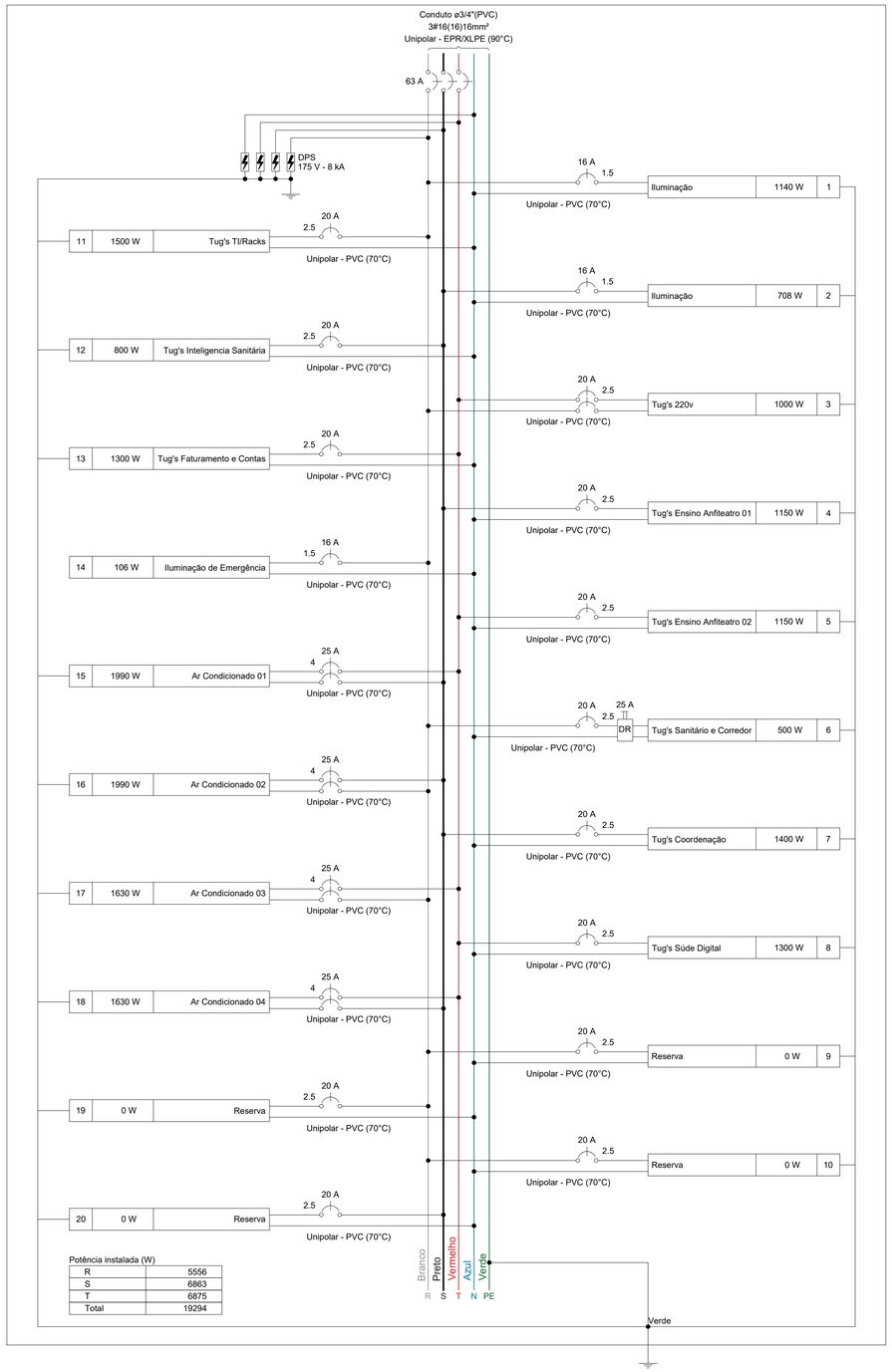

Potência instalada (W)

R	5556
S	6863
T	6875
Total	19294

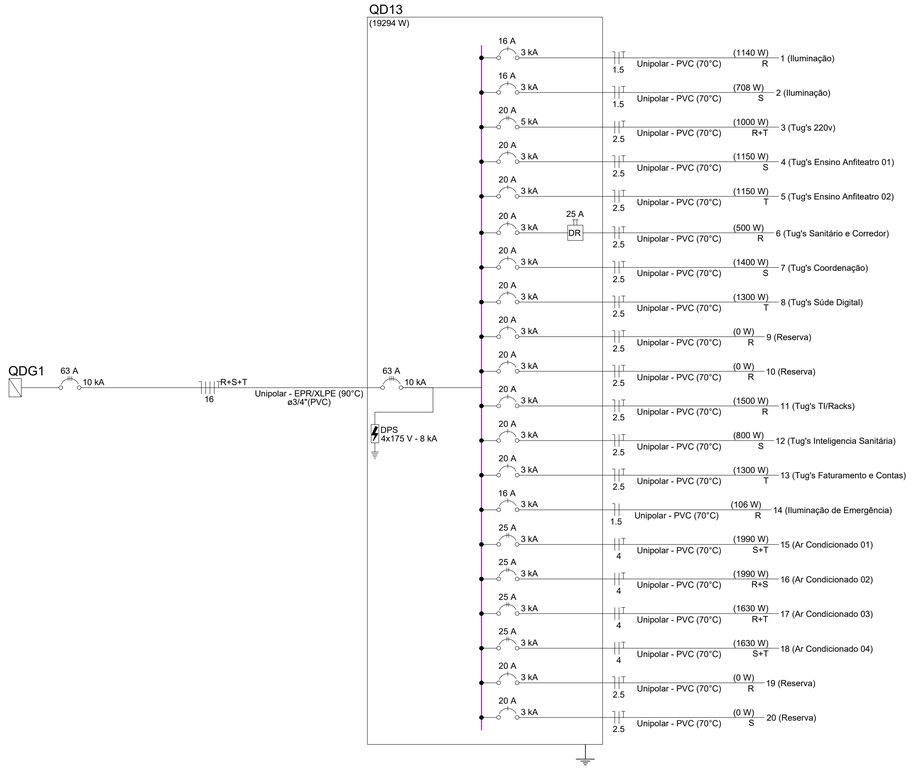

Quadro de Cargas (QD13) - MEZZANINO

Circuito	Descrição	Esquema	Método de inst.	Tensão (V)	Iluminação (W) 6	12	20	36	40	Tomadas (W) 0	100	150	1500	1630	1990	Pot. total. (VA)	Pot. total. (W)	Fases	Pot. - R (W)	Pot. - S (W)	Pot. - T (W)	FCT	FCA	In' (A)	Ip (A)	Seção (mm²)	Ic (A)	Icc (kA)	Disj (A)	dV parc (%)
1	Iluminação	F+N+T	B1	127 V			9		24							1622	1140	R	1140			1.00	1.00	8.1	12.8	1.5	17.5	3	16	3.69
2	Iluminação	F+N+T	B1	127 V		5		18								992	708	S		708		1.00	1.00	2.1	7.8	1.5	17.5	3	16	0.66
3	Tug's 220v	F+F+T	B1	220 V						10						1111	1000	R+T	500		500	1.00	1.00	1.5	5.1	2.5	24.0	5	20	0.09
4	Tug's Ensino Anfiteatro 01	F+N+T	B1	127 V						10	1					1278	1150	S		1150		1.00	1.00	6.6	10.1	2.5	24.0	3	20	0.54
5	Tug's Ensino Anfiteatro 02	F+N+T	B1	127 V						10	1					1278	1150	T			1150	1.00	1.00	6.6	10.1	2.5	24.0	3	20	1.10
6	Tug's Sanitário e Corredor	F+N+T	B1	127 V						5						556	500	R	500			1.00	1.00	3.5	4.4	2.5	24.0	3	20	0.46
7	Tug's Coordenação	F+N+T	B1	127 V						14						1556	1400	S		1400		1.00	1.00	12.2	12.2	2.5	24.0	3	20	1.56
8	Tug's Súde Digital	F+N+T	B1	127 V						13						1444	1300	T			1300	1.00	1.00	11.4	11.4	2.5	24.0	3	20	1.04
9	Reserva	F+N+T	B1	127 V												0	0	R				1.00	1.00	0.0	0.0	2.5	24.0	3	20	0.00
10	Reserva	F+N+T	B1	127 V												0	0	R				1.00	1.00	0.0	0.0	2.5	24.0	3	20	0.00
11	Tug's TI/Racks	F+N+T	B1	127 V									1			1667	1500	R	1500			1.00	1.00	13.1	13.1	2.5	24.0	3	20	1.34
12	Tug's Inteligencia Sanitária	F+N+T	B1	127 V						5	8					889	800	S		800		1.00	1.00	7.0	7.0	2.5	24.0	3	20	0.89
13	Tug's Faturamento e Contas	F+N+T	B1	127 V						13						1444	1300	T			1300	1.00	1.00	11.4	11.4	2.5	24.0	3	20	1.96
14	Iluminação de Emergência	F+N	B1	127 V	7	2			1							106	106	R	106			1.00	1.00	0.6	0.8	1.5	17.5	3	16	0.07
15	Ar Condicionado 01	F+F+T	B1	220 V											1	2211	1990	S+T		995	995	1.00	0.80	12.6	10.1	4	32.0	3	25	0.41
16	Ar Condicionado 02	F+F+T	B1	220 V											1	2211	1990	R+S	995	995		1.00	0.80	12.6	10.1	4	32.0	3	25	0.17
17	Ar Condicionado 03	F+F+T	B1	220 V										1		1811	1630	R+T	815		815	1.00	0.80	10.3	8.2	4	32.0	3	25	0.24
18	Ar Condicionado 04	F+F+T	B1	220 V										1		1811	1630	S+T		815	815	1.00	0.80	10.3	8.2	4	32.0	3	25	0.35
19	Reserva	F+N+T	B1	127 V												0	0	R				1.00	1.00	0.0	0.0	2.5	24.0	3	20	0.00
20	Reserva	F+N+T	B1	127 V												0	0	S				1.00	1.00	0.0	0.0	2.5	24.0	3	20	0.00
TOTAL					7	7	9	18	25	5	83	2	1	2	2	21987	19294	R+S+T	5556	6863	6875									

Quadro de Demanda (QD13) - MEZZANINO

Tipo de carga	Potência instalada (kVA)	Fator de demanda (%)	Demanda (kVA)
Condicionador de ar tipo janela (Não residencial)	8.04	100.00	8.04
Iluminação e TUG's (Clínicas e hospitais)	13.94	40.00	5.58
		TOTAL	13.62

NOTA 02

PLOTRAR COLORIDO

PROJETO ELÉTRICO

PROJETO ELÉTRICO	CONTRATADO: Lucas Castelo Mota	CLIENTE: SECRETARIA DE ATENÇÃO ESPECIALIZADA A SAÚDE	19
	Endereço: Rua: Afonso Celso de Souza Mattheus,60 Residencial Greenville, Poços de Caldas MG	OBRA: MINISTÉRIO DA SAÚDE	
Contratado. CREA - 141054978-0	Telefone: Cel: (35)99823-4022	PROJETO: POLICLÍNICA	Número Cliente: 09/2024
	Email: lucasmota.projetos@gmail.com		
DATA: PRO 08/04/2024	VERIF 08/04/2024	APROV	UNIDADE: (EXCETO INDICADO) cm
NOME			TÍTULO: QUADROS DE CARGAS
REVIS.			
ELE	ESCALA: INDICADAS NO DESENHO	DESENHO NÚMERO: 00001	MOD: EST / REVISÃO: 00 / FOLHA: 19/19

QDGERADOR

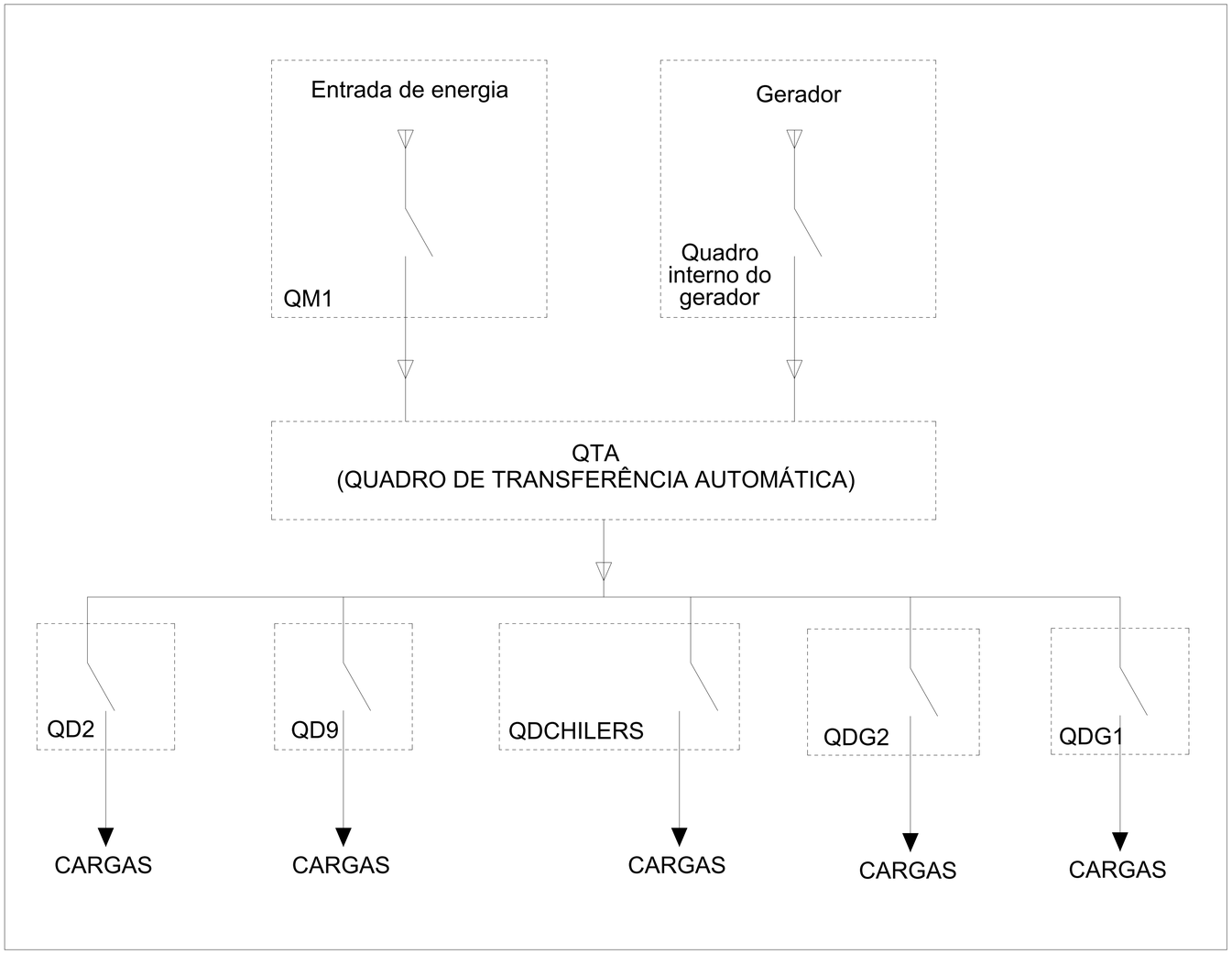

NOTA

O QUADRO ELÉTRICO DA BOMBA DE INCÊNDIO DEVERÁ SER ALIMENTADO CONFORME NORMAS (BOMBEIROS E CONCESSIONÁRIA DE ENERGIA) DE CADA LOCALIDADE

PROJETO ELÉTRICO

PROJETO ELÉTRICO	CONTRATADO: Lucas Castelo Mota		CLIENTE: SECRETARIA DE ATENÇÃO ESPECIALIZADA A SAÚDE	ÚNICA
	Endereço: Rua: Afonso Celso de Souza Mattheus,60 Residencial Greenville, Poços de Caldas MG		OBRA: MINISTÉRIO DA SAÚDE	
Contratado. CREA - 141054978-0	Telefone: Cel: (35)99823-4022		PROJETO: POLICLÍNICA	Número Cliente: 09/2024
	Email: lucasmota.projetos@gmail.com			
	PRO	VERIF	APROV	UNIDADE: (EXCETO INDICADO) cm / REFERÊNCIA: (1°DIEDRO)
DATA	08/04/2024	08/04/2024		
NOME				TÍTULO: QUADROS DE CARGAS
REVIS.				
ELE	ESCALA: INDICADAS NO DESENHO		DESENHO NÚMERO: 00001	MOD: EST / REVISÃO: 00 / FOLHA: 01/01

PAVIMENTO TÉRREO
ESCALA _____1:50

Legenda - CALÇADA
2 Tomadas altas
2 Tomadas baixas
2 Tomadas médias
4 Tomadas baixas
Arandela 12W
Arandela SW
Bloco autônomo ilum. emergência na parede
Bloco autônomo ilum. emergência no teto
Bloco autônomo sinal de saída
Caixa de passagem no forro
Caixa de passagem no piso
Caixa de passagem 530x530x152 no piso
Cruzeta (X) 90°
Curva horizontal 90°
Entrada de serviço
Espera para rede lógica
Exaustor
Fotocélula
Interruptor 1 simples e 1 paralelo
Interruptor 1 simples e 2 paralelos
Interruptor 2 simples e 1 paralelo
Interruptor intermediário 1 tecla
Interruptor intermediário 2 tecla
Interruptor paralelo 1 tecla
Interruptor paralelo 2 teclas
Interruptor paralelo 3 teclas
Interruptor paralelo e Tomada hexagonal
Interruptor simples 1 tecla
Interruptor simples 2 teclas
Interruptor simples 4 teclas
Interruptor simples e Tomada hexagonal
Lâmpada Led
Motor monofásico
Motor trifásico - Chiller
Motor trifásico
Placa 2"x4" - ventilador de teto
Ponto de TV
Quadro de distribuição
Quadro de medição
Refletor de led
Saída horizontal para eletroduto
T horizontal 90°
Tomada Baixa
Tomada alta
Tomada no forro
Tomada baixa
Tomada baixa
Tomada média
Tomada média
Tomada no piso

Legenda de condutos - CALÇADA
Elétrica
Direta
Teto
Alta
Média
Baixa
Piso

Legenda das indicações - CALÇADA	
Ex	Pontos de comando - Exaustor
AC	Pontos de força - Uso específico - Autoclave H
1cv	Pontos de força - Uso específico - Bomba - 1cv monofásico
3cv	Pontos de força - Uso específico - Bomba - 3cv monofásico
7,5cv	Pontos de força - Uso específico - Bomba - 7,5cv trifásico
CH	Pontos de força - Uso específico - Chiller - 145000w
CHU	Pontos de força - Uso específico - Chuveiro 6500 W
ELVP	Pontos de força - Uso específico - Elevador Pequeno
MOO	Pontos de força - Uso específico - MICROONDAS
TOE	Pontos de força - Uso específico - Torneira elétrica BP
FTC	Relé fotoelétrico - Fotocelula
CZ	Cruzeta (X) 90° sem tampa - 100x100mm
CH	Curva horizontal 90° sem tampa - 100x100mm
TH	T horizontal 90° sem tampa - 100x100mm
Aran	Arandela - Arandela 12W

NORMAS DA ABNT PARA PROJETOS ELÉTRICOS

NBR5410 - INSTALAÇÕES ELÉTRICAS DE BAIXA TENSÃO.
NBR 5419 - PROTEÇÃO DE ESTRUTURAS CONTRA DESCARGAS ATMOSFÉRICAS.
NBR 13570- INSTALAÇÕES ELÉTRICAS EM LOCAIS DE AFLUÊNCIA DE PUBLICO- REQUISITOS ESPECÍFICOS
NR 10- SEGURANÇA EM INSTALAÇÕES E SERVIÇOS EM ELETRICIDADE
NBR NM 247 - CABOS ISOLADOS COM POLICLORETO DE VINILA (PVC) PARA TENSÃO NOMINAIS ATÉ 450/750V

TRANSFORMADOR

O DIMENSIONAMENTO DO TRANSFORMADOR DEVERÁ SER FEITO PELO RESPONSÁVEL DO PROJETO DE ENTRADA DE ENERGIA ELÉTRICA, QUE SERÁ DESENVOLVIDO SEPARADAMENTE PARA CADA UNIDADE. POIS, CADA CONCESSIONÁRIA DE ENERGIA TER SUA RESPECTIVA NORMA.

EXECUÇÃO

1- A EXECUÇÃO DEVERÁ SER FEITA POR PROFISSIONAL HABILITADO, E O MESMO DEVERÁ TOMAR CONHECIMENTO DE TODAS AS PRANCHAS DO PROJETO REFERENTE A OBRA E NORMAS.
2- VERIFICAR MEDIDAS NO LOCAL
3- TODOS OS NÍVEIS DEVERÃO SER OBSERVADOS NO PROJETO ARQUITETÔNICO
4- A ALIMENTAÇÃO DEVE SER LIGADA EM REDE JÁ EXISTENTE, SENDO QUE A MESMA DEVERÁ SER VISTORIADA PELO A.R.T

NOTA 01
CONTRATAR UMA EMPRESA ESPECIALIZADA EM PLACAS FOTOVOLTAICAS

NOTA 02
TENSÃO DE EMPREENDIMENTO 127/220V

NOTA 03
PLOTRAR COLORIDO

NOTA 04
DEMAIS ESPECIFICAÇÕES DO GERADOR E DA ÁREA QUE SERÁ INSTALADO DEVE SER VERIFICADO COM O ENGENHEIRO DURANTE A COMPRA E INSTALAÇÃO

NOTA 05
PROJETO MODELO - SEGUIR NORMA CONFORME A REGIÃO QUE FOR EXECUTAR

NOTAS GERAIS

1- ELETRODUTOS NÃO DIMENSIONADOS SERÃO: 3/4" (REFERÊNCIAS INTERNAS)
2 - AS ILUMINÁRIAS INSTALADAS AO TEMPO DEVERÃO POSSUÍR GRAU DE PROTEÇÃO IP-56 PARA EVITAR O ACIONAMENTO DO DISPOSITIVO DE PROTEÇÃO DIFERENCIAL RESIDUAL
3 - OS CONDUTORES "FASE" DAS INSTALAÇÕES DE ENTRADA E MEDIÇÃO DEVERÃO SER IDENTIFICADOS ATRAVÉS DE FITAS ADESIVAS DE PVC COLORIDAS, COM LARGURA APROXIMADA DE 19mm, NOS SEGUINTES PONTOS:
- NOS PINGADOUROS DOS RAMAIS DE ENTRADA (AÉREO ou SUBTERRÂNEO);
- NAS ENTRADAS E SAÍDAS DAS PROTEÇÕES GERAIS;
- NAS ENTRADAS E SAÍDAS DOS DISJUNTORES DA UNIDADE DE CONSUMO;
- NAS CONEXÕES DAS CAIXAS DE PASSAGEM;
A SEQUÊNCIA DE IDENTIFICAÇÃO DAS FASES SERÁ:
FASE A (R) - cor BRANCO
FASE B (S) - cor PRETO
FASE C (T) - cor VERMELHO
TERRA - cor VERDE
* O CONDUTOR NEUTRO DEVERÁ POSSUÍR ISOLAMENTO NA COR AZUL CLARO
4 - O CONDUTOR NEUTRO DE CADA CIRCUITO DEVERÁ TER SEÇÃO IGUAL AO DO CONDUTOR FASE.
5 - ILUMINAÇÃO NÃO COTADAS: 100W
6 - AJUSTES DE TRAJETO DAS TUBULAÇÕES PODERÃO OCORRER DURANTE A EXECUÇÃO, PORÉM, NUNCA DEVE-SE ULTRAPASSAR O NÚMERO DE CIRCUITOS AGRUPADOS UTILIZADOS.
7 - COLOCAR ETIQUETAS COM CIRCUITOS E QUADROS NAS TOMADAS
8 - COLOCAR ANILHAS NOS CABOS DOS QUADROS E NOS CIRCUITOS TERMINAIS
9 - OS PONTOS DE ILUMINAÇÃO DO PROJETO ELÉTRICO SÃO PARA DIMENSIONAMENTO DOS CIRCUÍTOS (FIAÇÃO E DISJUNTORES). PARA INSTALAÇÃO NO GESSO UTILIZAR AS LAMPADAS DO QUANTITATIVO DO LUMINOTÉCNICO

PROJETO ELÉTRICO

PROJETO ELETRICO	CONTRATADO: Lucas Castelo Mota Endereço: Rua Afonso Celso de Souza Matthews,60 Residencial Greenville, Poços de Caldas MG	CLIENTE: SECRETARIA DE ATENÇÃO ESPECIALIZADA A SAUDE OBRA: MINISTÉRIO DA SAUDE	1
Contratado. CREA - 141054978-0	Telefone: Cel: (35)99823-4022 Email: lucaslmvda.projetos@gmail.com	PROJETO: POLICLÍNICA	Número Cliente: 09/2024

	PRO	VERIF	APROV	UNIDADE: (EXCETO INDICADO)	REFERÊNCIA: (1°DIEDRO)
DATA	08/04/2024	08/04/2024		cm	
NOME				TÍTULO:	
REVIS.				PLANTA DE PONTOS DE TODOS OS PAVIMENTOS E LEGENDAS	

ELE	ESCALA: INDICADAS NO DESENHO	DESENHO NÚMERO: 00001	MOD: EST	REVISÃO: 00	FOLHA: 01/19



Legenda - CALÇADA
2 Tomadas altas
2 Tomadas baixas
2 Tomadas médias
4 Tomadas baixas
Arandela 12W
Arandela 5W
Bloco autônomo ilum. emergência na parede
Bloco autônomo ilum. emergência no teto
Bloco autônomo sinal de saída
Caixa de passagem no forro
Caixa de passagem no piso
Caixa de passagem 530x530x152 no piso
Cruzeta (X) 90°
Curva horizontal 90°
Entrada de serviço
Espera para rede lógica
Exaustor
Fotocélula
Interruptor 1 simples e 1 paralelo
Interruptor 1 simples e 2 paralelos
Interruptor 2 simples e 1 paralelo
Interruptor intermediário 1 tecla
Interruptor intermediário 2 tecla
Interruptor paralelo 1 tecla
Interruptor paralelo 2 teclas
Interruptor paralelo 3 teclas
Interruptor paralelo e Tomada hexagonal
Interruptor simples 1 tecla
Interruptor simples 2 teclas
Interruptor simples 4 teclas
Interruptor simples e Tomada hexagonal
Lâmpada Led
Motor monofásico
Motor trifásico - Chiller
Motor trifásico
Placa 2"x4" - ventilador de teto
Ponto de TV
Quadro de distribuição
Quadro de medição
Refletor de led
Saída horizontal para eletroduto
T horizontal 90°
Tomada Baixa
Tomada alta
Tomada no forro
Tomada baixa
Tomada baixa
Tomada média
Tomada média
Tomada no piso

Legenda de condutos - CALÇADA
Elétrica
Direta
Teto
Alta
Média
Baixa
Piso

Legenda das indicações - CALÇADA	
Ex	Pontos de comando - Exaustor
AC	Pontos de força - Uso específico - Autoclave H
1cv	Pontos de força - Uso específico - Bomba - 1cv monofásico
3cv	Pontos de força - Uso específico - Bomba - 3cv monofásico
7,5cv	Pontos de força - Uso específico - Bomba - 7,5cv trifásico
CH	Pontos de força - Uso específico - Chiller - 145000w
CHU	Pontos de força - Uso específico - Chuveiro 6500 W
ELVP	Pontos de força - Uso específico - Elevador Pequeno
MOO	Pontos de força - Uso específico - MICROONDAS
TOE	Pontos de força - Uso específico - Tornera elétrica BP
FTC	Relé fotoelétrico - Fotocélula
CZ	Cruzeta (X) 90° sem tampa - 100x100mm
CH	Cruzeta horizontal 90° sem tampa - 100x100mm
TH	T horizontal 90° sem tampa - 100x100mm
Aran	Arandela - Arandela 12W

NORMAS DA ABNT PARA PROJETOS ELÉTRICOS

NBR5410 - INSTALAÇÕES ELÉTRICAS DE BAIXA TENSÃO.
NBR 5419 - PROTEÇÃO DE ESTRUTURAS CONTRA DESCARGAS ATMOSFÉRICAS.
NBR 13570- INSTALAÇÕES ELÉTRICAS EM LOCAIS DE AFLUÊNCIA DE PÚBLICO- REQUISITOS ESPECÍFICOS
NR 10- SEGURANÇA EM INSTALAÇÕES E SERVIÇOS EM ELETRICIDADE
NBR NM 247 - CABOS ISOLADOS COM POLICLORETO DE VINILA (PVC) PARA TENSÃO NOMINAIS ATÉ 450/750V

TRANSFORMADOR

O DIMENSIONAMENTO DO TRANSFORMADOR DEVERÁ SER FEITO PELO RESPONSÁVEL DO PROJETO DE ENTRADA DE ENERGIA ELÉTRICA, QUE SERÁ DESENVOLVIDO SEPARADAMENTE PARA CADA UNIDADE. POIS, CADA CONCESSIONÁRIA DE ENERGIA TER SUA RESPECTIVA NORMA.

EXECUÇÃO

1- A EXECUÇÃO DEVERÁ SÉR FEITA POR PROFISSIONAL HABILITADO, E O MESMO DEVERÁ TOMAR CONHECIMENTO DE TODAS AS PRANCHAS DO PROJETO REFERENTE A OBRA E NORMAS.
2- VERIFICAR MEDIDAS NO LOCAL
3- TODOS OS NÍVEIS DEVERÃO SER OBSERVADOS NO PROJETO ARQUITETÔNICO
4- A ALIMENTAÇÃO DEVE SER LIGADA EM REDE JÁ EXISTENTE, SENDO QUE A MESMA DEVERÁ SER VISTORIADA PELO A.R.T

NOTA 01
CONTRATAR UMA EMPRESA ESPECIALIZADA EM PLACAS FOTOVOLTAICAS

NOTA 02
TENSÃO DE EMPREENDIMENTO
127/220V

NOTA 03
PLOTRAR COLORIDO

NOTA 04
DEMAIS ESPECIFICAÇÕES DO GERADOR E DA ÁREA QUE SERÁ INSTALADO DEVE SER VERIFICADO COM O ENGENHEIRO DURANTE A COMPRA E INSTALAÇÃO

NOTA 05
PROJETO MODELO - SEGUIR NORMA CONFORME A REGIÃO QUE FOR EXECUTAR

NOTAS GERAIS

1 - ELETRODUTOS NÃO DIMENSIONADOS SERÃO: 3/4" (REFERÊNCIAS INTERNAS)
2 - AS ILUMINARIAS INSTALADAS AO TEMPO DEVERÃO POSSUIR GRAU DE PROTEÇÃO IP-56 PARA EVITAR O ACIONAMENTO DO DISPOSITIVO DE PROTEÇÃO DIFERENCIAL RESIDUAL
3 - OS CONDUTORES "FASE" DAS INSTALAÇÕES DE ENTRADA E MEDIÇÃO DEVERÃO SER IDENTIFICADOS ATRAVÉS DE FITAS ADESIVAS DE PVC COLORIDAS, COM LARGURA APROXIMADA DE 19mm, NOS SEGUINTES PONTOS:
- NOS PINADOUROS DOS RAMAIS DE ENTRADA (AÉREO ou SUBTERRÂNEO);
- NAS ENTRADAS E SAÍDAS DAS PROTEÇÕES GERAIS;
- NAS ENTRADAS E SAÍDAS DOS DISJUNTORES DA UNIDADE DE CONSUMO;
- NAS CONEXÕES DAS CAIXAS DE PASSAGEM;
- A SEQÜÊNCIA DE IDENTIFICAÇÃO DAS FASES SERÁ:
FASE A (R) - cor BRANCO
FASE B (S) - cor PRETO
FASE C (T) - cor VERMELHO
TERRA - cor VERDE
* O CONDUTOR NEUTRO DEVERÁ POSSUIR ISOLAMENTO NA COR AZUL CLARO
4 - O CONDUTOR NEUTRO DE CADA CIRCUITO DEVERÁ TER SEÇÃO IGUAL AO DO CONDUTOR FASE.
5 - ILUMINAÇÃO NÃO COTADAS: 100W
6 - AJUSTES DE TRAJETO DAS TUBULAÇÕES PODERÃO OCORRER DURANTE A EXECUÇÃO, PORÉM, NUNCA DEVE-SE ULTRAPASSAR O NÚMERO DE CIRCUITOS AGRUPADOS UTILIZADOS.
7 - COLOCAR ETIQUETAS COM CIRCUITOS E QUADROS NAS TOMADAS
8 - COLOCAR ANILHAS NOS CABOS DOS QUADROS E NOS CIRCUITOS TERMINAIS
9 - OS PONTOS DE ILUMINAÇÃO DO PROJETO ELÉTRICO SÃO PARA DIMENSIONAMENTO DOS CIRCUITOS (FIAÇÃO E DISJUNTORES), PARA INSTALAÇÃO NO GESSO UTILIZAR AS LAMPADAS DO QUANTITATIVO DO LUMINOTÉCNICO

PROJETO ELÉTRICO

PROJETO ELÉTRICO	CONTRATADO: Lucas Coelho Mota	CLIENTE: SECRETARIA DE ATENÇÃO ESPECIALIZADA A SAÚDE	2
	Endereço: Rua: Afonso Celso de Souza Malheus,60 Residencial Greenville, Poços de Caldas MG	OBRA: MINISTÉRIO DA SAÚDE	
Contratado. CREA - 141054978-0	Telefone: Cel: (35)99823-4022	PROJETO: POLICLÍNICA	Número Cliente: 09/2024
	Email: lucasmota.projetos@gmail.com	UNIDADE: (EXCETO INDICADO) cm	REFERÊNCIA (1°DIEDRO)
DATA 08/04/2024	PRO 08/04/2024 VERIF 08/04/2024 APROV	TITULO: PLANTA DO PAVIMENTO TÉRREO E LEGENDAS	
NOME		DESENHO NÚMERO: 00001	MOD: EST REVISÃO: 00 FOLHA: 02/19
REVIS.			
ELE	ESCALA: INDICADAS NO DESENHO		