
367 2720W
327 4
327 328 329 330
CD7
328 4
329 1360W
330 4
350 680W
343 680W
340 341 342 343 344 345
CD1
340 1360W
343 4
341 4
342 4
342 2720W
343 4
344 4
344 680W
345 4070W
350 2720W
349 4
350 680W
348 349 350 352 353 354
CD4
352 4
353 4
354 4
353 680W
354 2720W
343 4
350 4070W
293 4
293 4
CD5
290 291 292 293
291 4
291 1360W
292 4
293 680W
292 4070W
292 4
292 4100W
290 4070W
CX3
CX4
CX5
ARC18000 1950W
ARC18000 1950W
ARC18000 1630W
ARC18000 1630W
Pro 100W
Pro 100W
Pro 100W
Aran 12W
Aran 12W
Aran 12

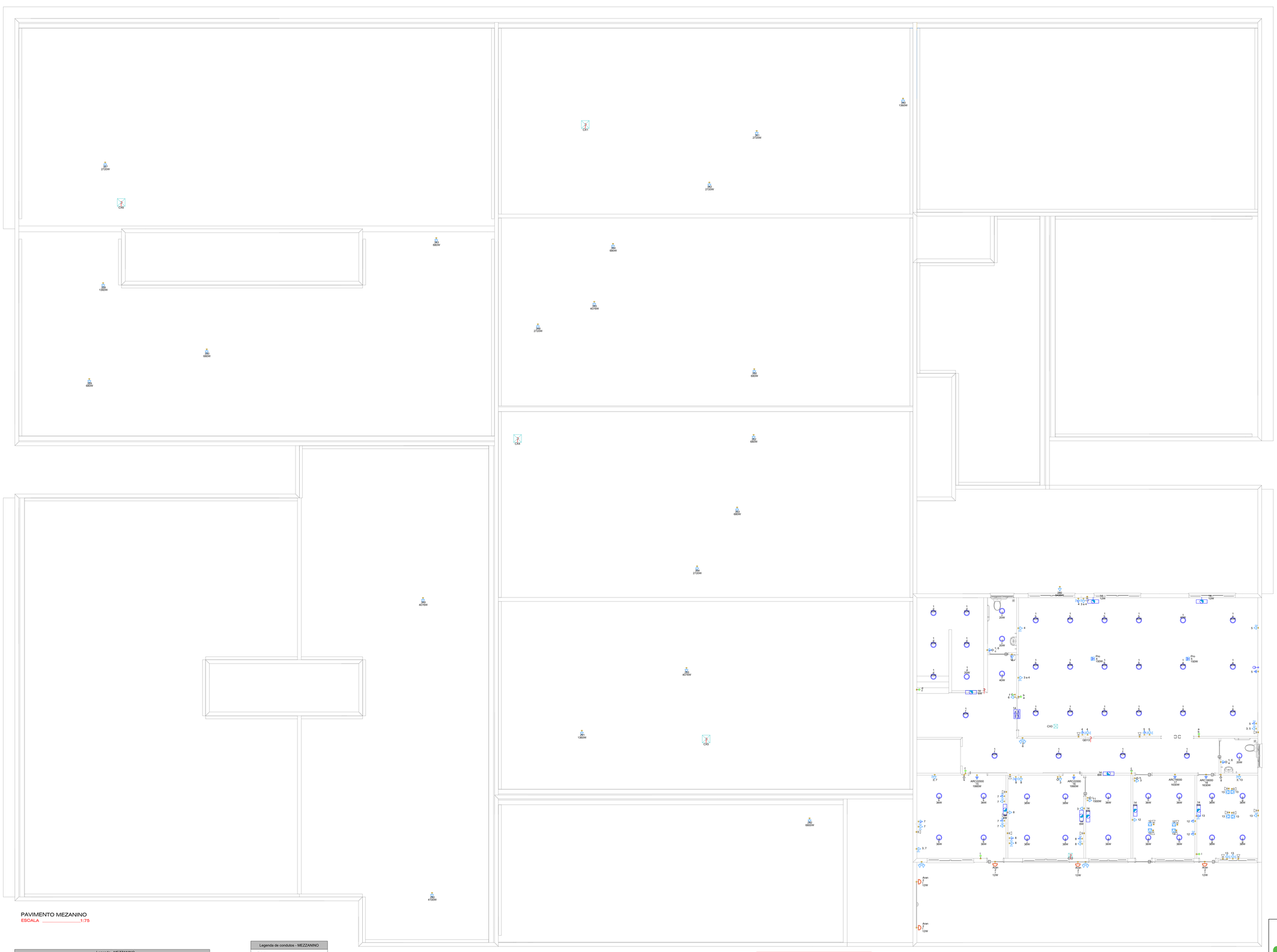


PAVIMENTO MEZANINO

ESCALA 1:75

| Legenda - MEZZANINO | |
|---|---|
| 2 Tomadas baixas | Interruptor simples 1 tecla |
| 2 Tomadas médias | Interruptor simples e Tomada hexagonal |
| Arandela 12W | Lâmpada Led |
| | Ponto de TV |
| Bloco autônomo ilum. emergência na parede | Quadro de distribuição |
| Bloco autônomo ilum. emergência no teto | Tomada alta |
| Bloco autônomo sinal de saída | Tomada baixa |
| Caixa de passagem no piso | Tomada baixa |
| Espera para rede lógica | Tomada média |
| Interruptor intermediário 1 tecla | Tomada no piso |
| Interruptor paralelo 1 tecla | Tomada teto - Verificar equipamento do Projetor |
| Interruptor paralelo 2 teclas | |

| Legenda de condutos - MEZZANINO | |
|---|---|
| Elétrica | |
| | Direta |
| | Teto |
| | Alta |
| | Média |
| | Baixa |
| | Piso |

| Legenda das indicações - MEZZANINO | |
|---|---|
| ARC18000 | Pontos de força - Uso específico - Condicionador de ar Split 18000BTU |
| ARC22000 | Pontos de força - Uso específico - Condicionador de ar Split 22000BTU |
| Pro | Pontos de força - Uso específico - Retroprojetor |
| Aran | Arandela - Arandela 12W |

## EXECUÇÃO

1- A EXECUÇÃO DEVERÁ SER FEITA POR PROFISSIONAL HABILITADO, E O MESMO DEVERÁ TOMAR CONHECIMENTO DE TODAS AS PRANCHAS DO PROJETO REFERENTE A OBRA E NORMAS.

2- VERIFICAR MEDIDAS NO LOCAL.

3- TODOS OS NÍVEIS DEVERÃO SER OBSERVADOS NO PROJETO ARQUITETÔNICO

4- A ALIMENTAÇÃO DEVE SER LIGADA EM REDE JÁ EXISTENTE, SENDO QUE A MESMA DEVERÁ SER VISTORIADA PELO A.R.T

## NORMAS DA ABNT PARA PROJETOS ELÉTRICOS

NBR5410 - INSTALAÇÕES ELÉTRICAS DE BAIXA TENSÃO.

NBR 5419 - PROTEÇÃO DE ESTRUTURAS CONTRA DESCARGAS ATMOSFÉRICAS.

NBR 13570- INSTALAÇÕES ELÉTRICAS EM LOCAIS DE AFLUÊNCIA DE PUBLICO- REQUISITOS ESPECIFICOS

NR 10- SEGURANÇA EM INSTALAÇÕES E SERVIÇOS EM ELETRICIDADE

NBR NM 247 - CABOS ISOLADOS COM POLICLORETO DE VINILA (PVC) PARA TENSÃO NOMINAIS ATÉ 450/750V

## TRANSFORMADOR

O DIMENSIONAMENTO DO TRANSFORMADOR DEVERÁ SER FEITO PELO RESPONSAVEL DO PROJETO DE ENTRADA DE ENERGIA ELÉTRICA, QUE SERÁ DESENVOLVIDO SEPARADAMENTE PARA CADA UNIDADE. POIS, CADA CONCESSIONÁRIA DE ENERGIA TEM SUA RESPECTIVA NORMA.

## NOTA 01

CONTRATAR UMA EMPRESA ESPECIALIZADA EM PLACAS FOTOVOLTAICAS

## NOTA 02

TENSÃO DE EMPREENDIMENTO 127/220V

## NOTA 03

PLOTRAR COLORIDO

## NOTA 04

DEMAIS ESPECIFICAÇÕES DO GERADOR E DA ÁREA QUE SERÁ INSTALADO DEVE SER VERIFICADO COM O ENGENHEIRO DURANTE A COMPRA E INSTALAÇÃO

## NOTA 05

PROJETO MODELO - SEGUIR NORMA CONFORME A REGIÃO QUE FOR EXECUTAR




DETALHE DO NOVO PADRÃO DE TOMADAS

SEM ESCALA

DEIXAR UM TUBO DE PVC ENTRE AS CAIXAR PARA PASSAGEM DE COBOS HDMI




DETALHE TV LCD

## NOTAS GERAIS

1 - ELETRODUTOS NÃO DIMENSIONADOS SERÃO: 3/4" (REFERÊNCIAS INTERNAS)

2 - AS LUMINÁRIAS INSTALADAS AO TEMPO DEVERÃO POSSUIR GRAU DE PROTEÇÃO IP-56 PARA EVITAR O ACIONAMENTO DO DISPOSITIVO DE PROTEÇÃO DIFERENCIAL RESIDUAL

3 - OS CONDUTORES "FASE" DAS INSTALAÇÕES DE ENTRADA E MEDIÇÃO DEVERÃO SER IDENTIFICADOS ATRAVÉS DE FITAS ADESIVAS DE PVC COLORIDAS, COM LARGURA APROXIMADA DE 19mm, NOS SEGUINTES PONTOS:

- NOS PINGADOUROS DOS RAMAIS DE ENTRADA (AÉREO ou SUBTERRÂNEO);
- NAS ENTRADAS E SAÍDAS DAS PROTEÇÕES GERAIS;
- NAS ENTRADAS E SAÍDAS DOS DISJUNTORES DA UNIDADE DE CONSUMO;
- NAS CONEXÕES DAS CAIXAS DE PASSAGEM;

A SEQUÊNCIA DE IDENTIFICAÇÃO DAS FASES SERÁ:

FASE A (R) - cor BRANCO
FASE B (S) - cor PRETO
FASE C (T) - cor VERMELHO
TERRA - cor VERDE

* O CONDUTOR NEUTRO DEVERÁ POSSUIR ISOLAMENTO NA COR AZUL CLARO

4 - O CONDUTOR NEUTRO DE CADA CIRCUITO DEVERÁ TER SEÇÃO IGUAL AO DO CONDUTOR FASE.

5 - ILUMINAÇÃO NÃO COTADAS: 100W

6 - AJUSTES DE TRAJETO DAS TUBULAÇÕES PODERÃO OCORRER DURANTE A EXECUÇÃO, PORÉM, NUNCA DEVE-SE ULTRAPASSAR O NÚMERO DE CIRCUITOS AGRUPADOS UTILIZADOS;

7 - COLOCAR ETIQUETAS COM CIRCUITOS E QUADROS NAS TOMADAS

8 - COLOCAR ANILHAS NOS CABOS DOS QUADROS E NOS CIRCUITOS TERMINAIS

9 - OS PONTOS DE ILUMINAÇÃO DO PROJETO ELÉTRICO SÃO PARA DIMENSIONAMENTO DOS CIRCUITOS (FIAÇÃO E DISJUNTORES). PARA INSTALAÇÃO NO GESSO UTILIZAR AS LAMPADAS DO QUANTITATIVO DO LUMINOTÉCNICO

# PROJETO ELÉTRICO

| | | | |
|---|---|---|---|
| PROJETO ELÉTRICO | CONTRATADO: Leiras Castelo Mota<br>Endereço: Rua: Afonso Celso de Souza Matheus,80 Residencial Greenville, Poços de Caldas MG<br>Telefone: Cel: (35)99823-4022<br>Email: luciamota.projetos@gmail.com | CLIENTE: SECRETARIA DE ATENÇÃO ESPECIALIZADA A SAÚDE<br>OBRA: MINISTÉRIO DA SAÚDE<br>PROJETO: POLICLÍNICA | 6<br>Número Cliente: 09/2024 |
| Contratado, CREA - 141054978-0 | | | |

| | PRO | VERIF | APROV |
|---|---|---|---|
| DATA | 08/04/2024 | 08/04/2024 | |
| NOME | | | |
| REVIS | | | |

UNIDADE: (EXCETO INDICADO) CITI

REFERÊNCIA: (1º DESENHO)

TÍTULO: PLANTA DE PONTOS E LEGENDAS DO PAVIMENTO MEZANINO

| ESCALA: | DESENHO NÚMERO: | MOD: | REVISÃO: | FOLHA: |
|---|---|---|---|---|
| ELE INDICADAS NO DESENHO | 00001 | EST | 00 | 06/19 |

QM1

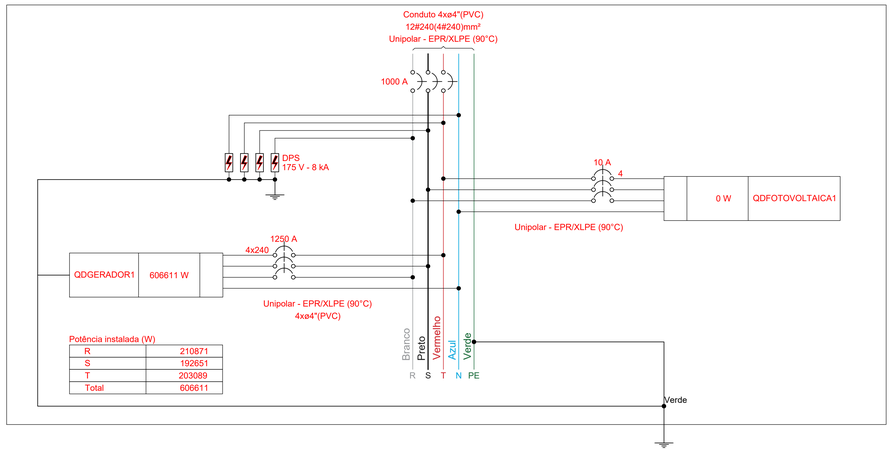


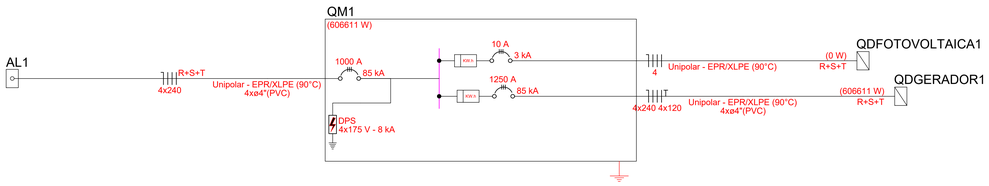


Quadro de Cargas (QM1) - CALÇADA

| Circuito | Descrição | Esquema | Método de inst. | Tensão (V) | Pot. total. (VA) | Pot. total. (W) | Fases | Pot. - R (W) | Pot. - S (W) | Pot. - T (W) | FCT | FCA | In' (A) | Ip (A) | Seção (mm²) | Ic (A) | Icc (kA) | Disj (A) | dV parc (%) |
|---|---|---|---|---|---|---|---|---|---|---|---|---|---|---|---|---|---|---|---|
| QDFOTOVOLTAICA1 | | 3F+N | B1 | 220/127 V | 0 | 0 | R+S+T | | | | 1.00 | 1.00 | 0.0 | 0.0 | 4 | 37.0 | 3 | 10 | 0.00 |
| QDGERADOR1 | | 3F+N+T | B1 | 220/127 V | 763346 | 606611 | R+S+T | 210871 | 192651 | 203089 | 1.00 | 1.00 | 917.0 | 917.0 | 4x240 | 1924.0 | 85 | 1250 | 0.29 |
| TOTAL | | | | | 763346 | 606611 | R+S+T | 210871 | 192651 | 203089 | | | | | | | | | |

Quadro de Demanda (QM1) - CALÇADA

| Tipo de carga | Potência instalada (kVA) | Fator de demanda (%) | Demanda (kVA) |
|---|---|---|---|
| Chuveiros, ferros elétricos, aquecedores de água (Não residencial) | 42.28 | 60.00 | 25.37 |
| Condicionador de ar tipo janela (Não residencial) | 72.27 | 70.00 | 50.59 |
| Iluminação e TUG's (Casas e apartamentos) | 0.01 | 88.00 | 0.01 |
| Iluminação e TUG's (Clínicas e hospitais) | 50.00 | 40.00 | 20.00 |
| | 155.09 | 20.00 | 31.02 |
| Motores | 427.54 | 42.00 | 179.57 |
| Uso Específico | 16.16 | 100.00 | 16.16 |
| | | TOTAL | 322.71 |

QDGERADOR1

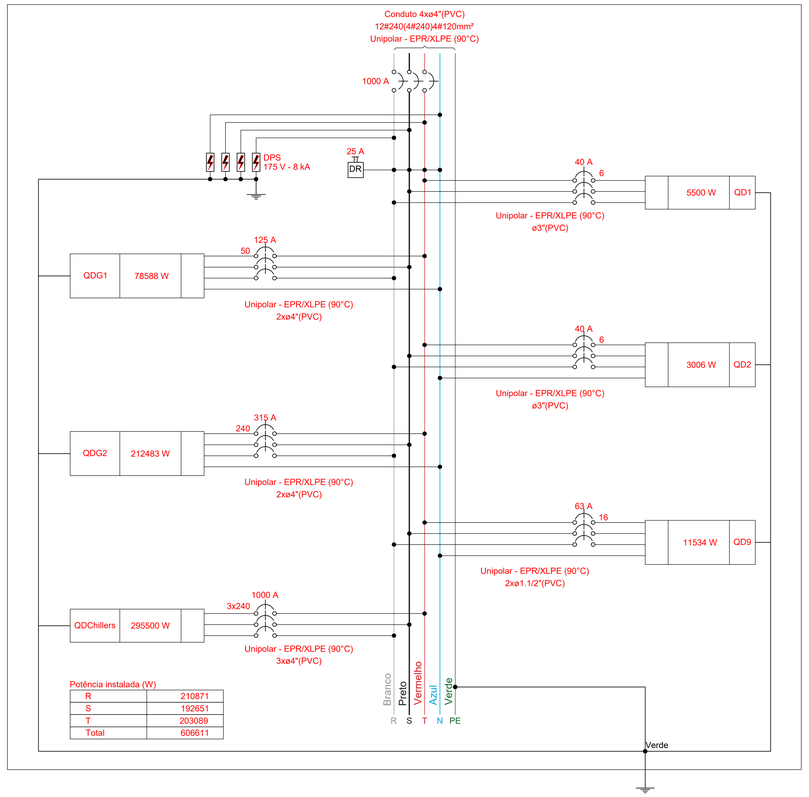


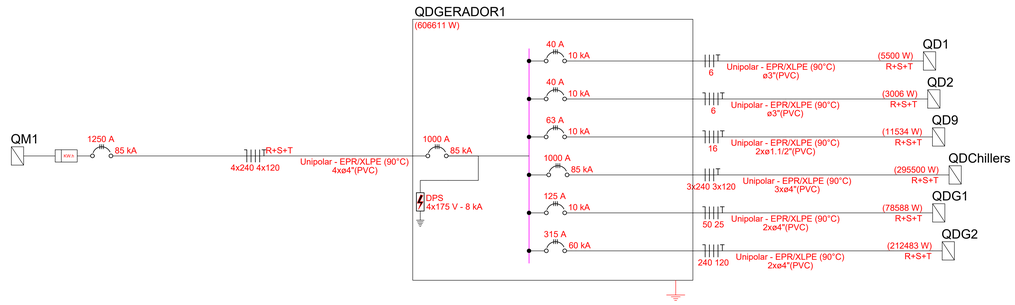


Quadro de Cargas (QDGERADOR1) - CALÇADA

| Circuito | Descrição | Esquema | Método de inst. | Tensão (V) | Pot. total. (VA) | Pot. total. (W) | Fases | Pot. - R (W) | Pot. - S (W) | Pot. - T (W) | FCT | FCA | In' (A) | Ip (A) | Seção (mm²) | Ic (A) | Icc (kA) | Disj (A) | dV parc (%) |
|---|---|---|---|---|---|---|---|---|---|---|---|---|---|---|---|---|---|---|---|
| QD1 | | 3F+T | B1 | 220 V | 7536 | 5500 | R+S+T | 1833 | 1833 | 1833 | 1.00 | 0.80 | 24.7 | 19.8 | 6 | 48.0 | 10 | 40 | 2.61 |
| QD2 | | 3F+N+T | B1 | 220/127 V | 6369 | 3006 | R+S+T | 1125 | 1125 | 756 | 1.00 | 0.80 | 15.6 | 12.5 | 6 | 48.0 | 10 | 40 | 2.86 |
| QD9 | | 3F+N+T | B1 | 220/127 V | 14632 | 11534 | R+S+T | 3567 | 4502 | 3465 | 1.00 | 1.00 | 32.6 | 32.6 | 16 | 88.0 | 10 | 63 | 0.76 |
| QDG1 | | 3F+N+T | B1 | 220/127 V | 88679 | 78588 | R+S+T | 26584 | 25831 | 26175 | 1.00 | 0.75 | 168.2 | 126.2 | 50 | 175.0 | 10 | 125 | 5.40 |
| QDG2 | | 3F+N+T | B1 | 220/127 V | 235815 | 212483 | R+S+T | 78967 | 62102 | 71414 | 1.00 | 0.85 | 407.1 | 346.1 | 240 | 481.0 | 60 | 315 | 2.43 |
| QDChillers | | 3F+T | B1 | 220 V | 410314 | 295500 | R+S+T | 98500 | 98500 | 98500 | 1.00 | 1.00 | 812.5 | 812.5 | 3x240 | 1443.0 | 85 | 1000 | 0.38 |
| TOTAL | | | | | 763346 | 606611 | R+S+T | 210576 | 193893 | 202143 | | | | | | | | | |

Quadro de Demanda (QDGERADOR1) - CALÇADA

| Tipo de carga | Potência instalada (kVA) | Fator de demanda (%) | Demanda (kVA) |
|---|---|---|---|
| Chuveiros, ferros elétricos, aquecedores de água (Não residencial) | 42.28 | 60.00 | 25.37 |
| | 72.27 | 70.00 | 50.59 |
| Iluminação e TUG's (Casas e apartamentos) | 0.01 | 88.00 | 0.01 |
| Iluminação e TUG's (Clínicas e hospitais) | 50.00 | 40.00 | 20.00 |
| | 155.09 | 20.00 | 31.02 |
| Motores | 427.54 | 42.00 | 179.57 |
| Uso Específico | 16.16 | 100.00 | 16.16 |
| | | TOTAL | 322.71 |

NOTA 02

PLOTRAR COLORIDO

# PROJETO ELÉTRICO

| | | | |
|---|---|---|---|
| PROJETO ELÉTRICO | CONTRATADO: Lucas Castelo Mota | CLIENTE: SECRETARIA DE ATENÇÃO ESPECIALIZADA A SAÚDE | 7 |
| | Endereço: Rua: Afonso Celso de Souza Mattheus,60 Residencial Greenville, Poços de Caldas MG | OBRA: MINISTÉRIO DA SAÚDE | |
| Contratado, CREA - 141054978-0 | Telefone: Cel: (35)99823-4022 | PROJETO: POLICLÍNICA | Número Cliente: 09/2024 |
| | Email: lucasmota.projetos@gmail.com | | |
| PRO / VERIF / APROV | | UNIDADE: (EXCETO INDICADO) cm | REFERÊNCIA: (1°DIEDRO) |
| DATA 08/04/2024 | 08/04/2024 | | |
| NOME | | TÍTULO: QUADROS DE CARGAS | |
| REVIS. | | | |
| ELE | ESCALA: INDICADAS NO DESENHO | DESENHO NÚMERO: 00001 / MOD: EST / REVISÃO: 00 / FOLHA: 07/19 | |

QDG1

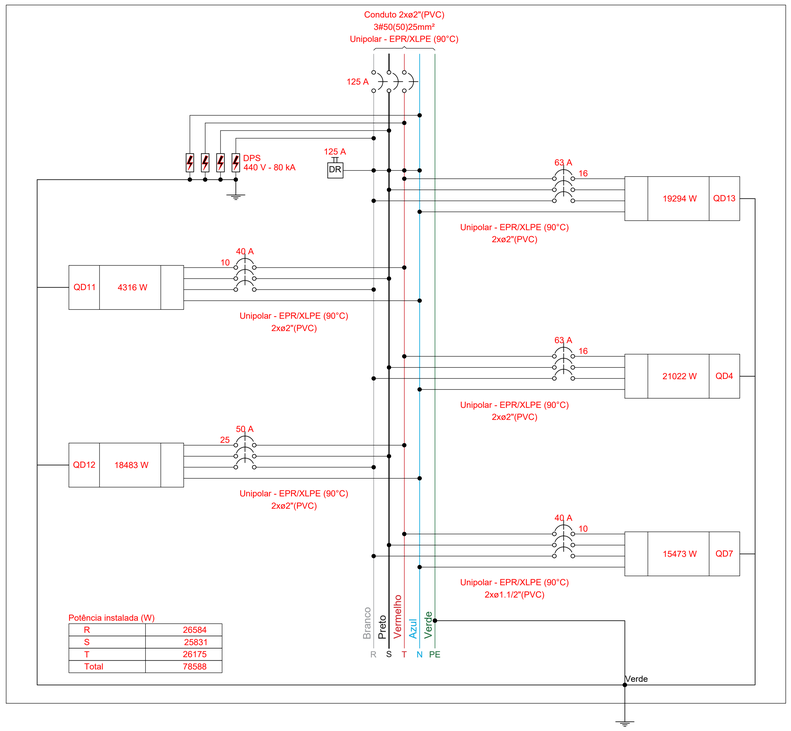


QDG2

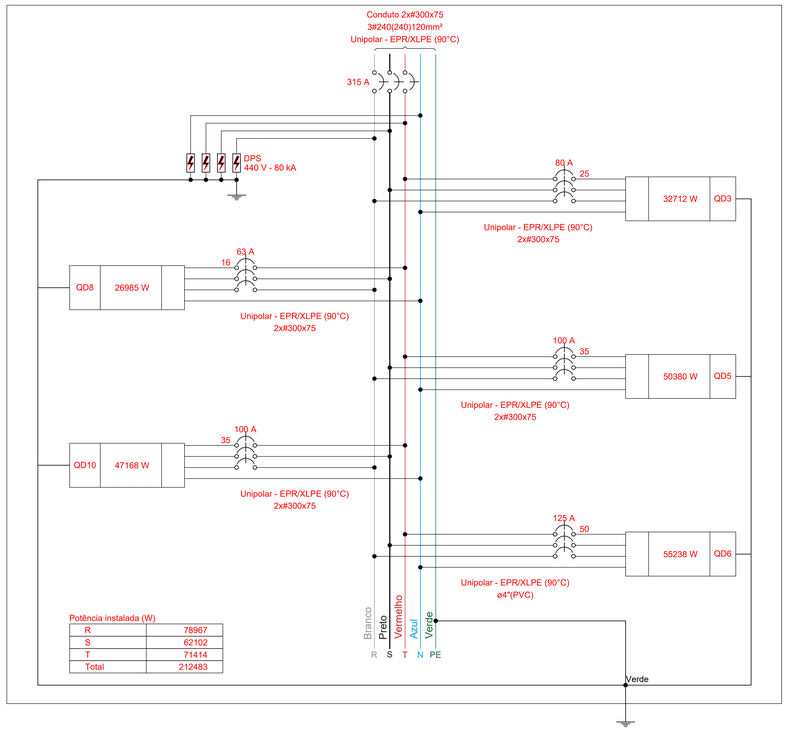


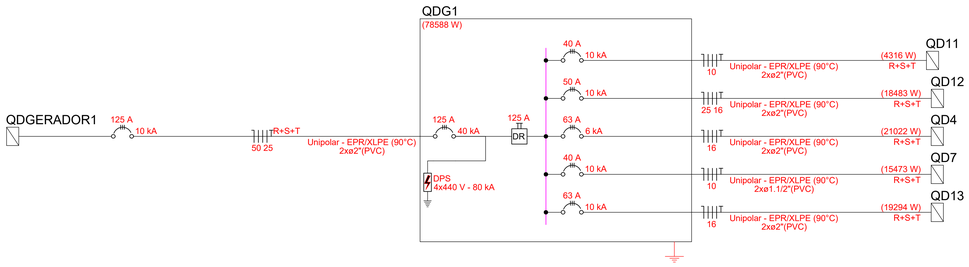


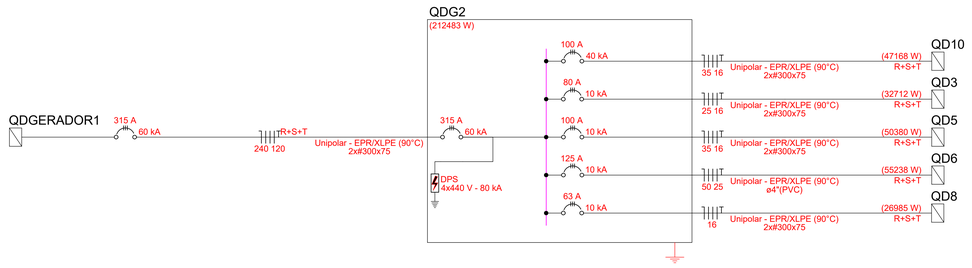


Quadro de Cargas (QDG1) - CALÇADA

| Circuito | Descrição | Esquema | Método de inst. | Tensão (V) | Pot. total. (VA) | Pot. total. (W) | Fases | Pot. - R (W) | Pot. - S (W) | Pot. - T (W) | FCT | FCA | In' (A) | Ip (A) | Seção (mm²) | Ic (A) | Icc (kA) | Disj (A) |
|---|---|---|---|---|---|---|---|---|---|---|---|---|---|---|---|---|---|---|
| QD13 | | 3F+N+T | B1 | 220/127 V | 21987 | 19294 | R+S+T | 5556 | 6863 | 6875 | 1,00 | 0,75 | 57,6 | 43,2 | 16 | 88,0 | 10 | 63 |
| QD4 | | 3F+N+T | B1 | 220/127 V | 23438 | 21022 | R+S+T | 7127 | 7161 | 6734 | 1,00 | 0,80 | 35,4 | 28,3 | 16 | 88,0 | 6 | 63 |
| QD7 | | 3F+N+T | B1 | 220/127 V | 17709 | 15473 | R+S+T | 4995 | 5337 | 5142 | 1,00 | 1,00 | 22,2 | 22,2 | 10 | 66,0 | 10 | 40 |
| QD11 | | 3F+N+T | B1 | 220/127 V | 4740 | 4316 | R+S+T | 2150 | 2108 | 58 | 1,00 | 0,75 | 24,9 | 18,7 | 10 | 66,0 | 10 | 40 |
| QD12 | | 3F+N+T | B1 | 220/127 V | 20805 | 18483 | R+S+T | 6756 | 4362 | 7366 | 1,00 | 0,75 | 61,2 | 45,9 | 25 | 117,0 | 10 | 50 |
| TOTAL | | | | | 88679 | 78588 | R+S+T | 26584 | 25831 | 26175 | | | | | | | | |

Quadro de Demanda (QDG1) - CALÇADA

| Tipo de carga | Potência instalada (kVA) | Fator de demanda (%) | Demanda (kVA) |
|---|---|---|---|
| Condicionador de ar tipo janela (Não residencial) | 17.08 | 80.00 | 13.67 |
| Iluminação e TUG's (Clínicas e hospitais) | 50.00 | 40.00 | 20.00 |
| | 17.48 | 20.00 | 3.50 |
| Motores | 4.11 | 100.00 | 4.11 |
| | | TOTAL | 41.27 |

Quadro de Cargas (QDG2) - CALÇADA

| Circuito | Pot. total. (VA) | Pot. total. (W) | Fases | Pot. - R (W) | Pot. - S (W) | Pot. - T (W) | FCT | FCA | In' (A) | Ip (A) | Seção (mm²) | Ic (A) | Icc (kA) | Disj (A) |
|---|---|---|---|---|---|---|---|---|---|---|---|---|---|---|
| QD3 | 36997 | 32712 | R+S+T | 10538 | 11208 | 11598 | 1,00 | 0,85 | 89,6 | 76,2 | 25 | 117,0 | 10 | 80 |
| QD5 | 54041 | 50380 | R+S+T | 13634 | 18569 | 18178 | 1,00 | 0,85 | 141,5 | 120,2 | 35 | 144,0 | 10 | 100 |
| QD6 | 59999 | 55238 | R+S+T | 18910 | 20191 | 16137 | 1,00 | 1,00 | 128,4 | 128,4 | 50 | 175,0 | 10 | 125 |
| QD8 | 30812 | 26985 | R+S+T | 9280 | 8743 | 8963 | 1,00 | 0,85 | 50,3 | 42,8 | 16 | 88,0 | 10 | 63 |
| QD10 | 53967 | 47168 | R+S+T | 18152 | 14105 | 14911 | 1,00 | 0,85 | 146,4 | 124,4 | 35 | 144,0 | 40 | 100 |
| **TOTAL** | **235815** | **212483** | **R+S+T** | **78967** | **62102** | **71414** | | | | | | | | |

Quadro de Demanda (QDG2) - CALÇADA

| Tipo de carga | Potência instalada (kVA) | Fator de demanda (%) | Demanda (kVA) |
|---|---|---|---|
| Chuveiros, ferros elétricos, aquecedores de água (Não residencial) | 42.28 | 60.00 | 25.37 |
| Condicionador de ar tipo janela (Não residencial) | 55.19 | 75.00 | 41.39 |
| Iluminação e TUG's (Clínicas e hospitais) | 50.00 | 40.00 | 20.00 |
| | 81.95 | 20.00 | 16.39 |
| Uso Específico | 6.40 | 100.00 | 6.40 |
| | | TOTAL | 109.55 |

NOTA 02

PLOTRAR COLORIDO

# PROJETO ELÉTRICO

| | | | |
|---|---|---|---|
| PROJETO ELÉTRICO | CONTRATADO: Lucas Castelo Mota<br>Endereço: Rua: Afonso Celso de Souza Mattheus,60 Residencial Greenville, Poços de Caldas MG | CLIENTE: SECRETARIA DE ATENÇÃO ESPECIALIZADA A SAÚDE<br>OBRA: MINISTÉRIO DA SAÚDE | 8 |
| Contratado. CREA - 141054978-0 | Telefone: Cel: (35)99823-4022<br>Email: lucasmota.projetos@gmail.com | PROJETO: POLICLÍNICA | Número Cliente: 09/2024 |
| DATA: PRO 08/04/2024 | VERIF 08/04/2024 | APROV | UNIDADE: (EXCETO INDICADO) cm<br>REFERÊNCIA: (1°DIEDRO) |
| NOME | | | TÍTULO: QUADROS DE CARGAS |
| REVIS. | | | |
| ELE | ESCALA: INDICADAS NO DESENHO | | DESENHO NÚMERO: 00001 / MOD: EST / REVISÃO: 00 / FOLHA: 08/19 |

QDChillers

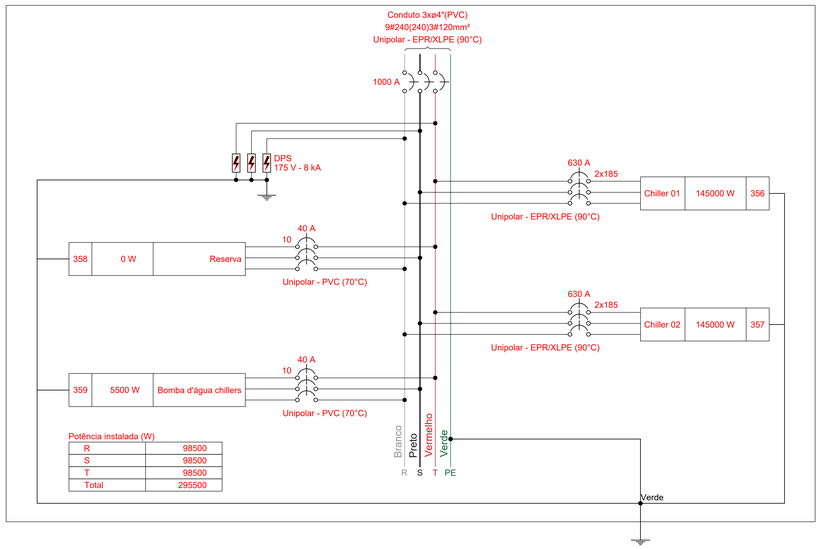


QD2

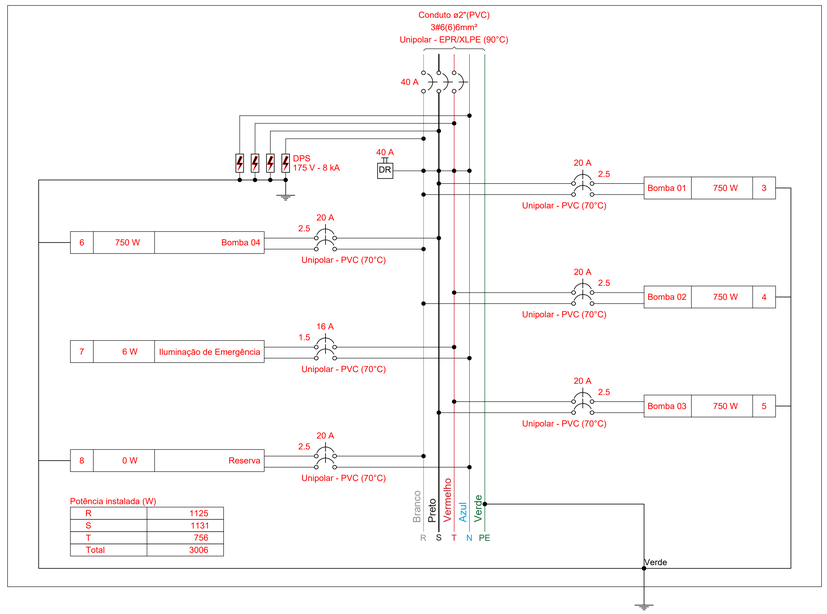


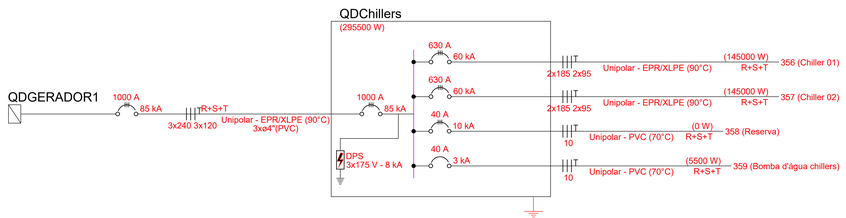


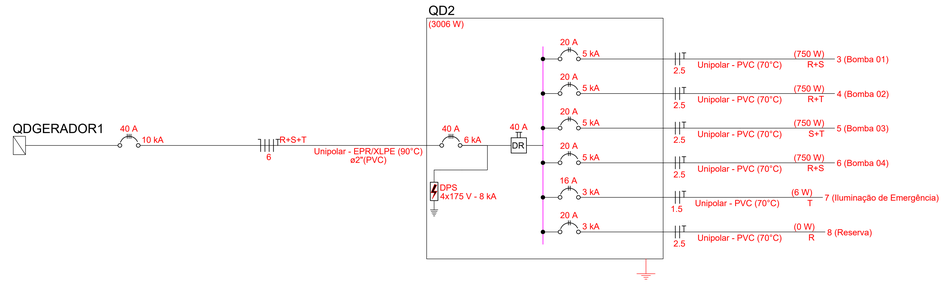


Quadro de Cargas (QDChillers) - CALÇADA

| Circuito | Descrição | Esquema | Método de inst. | Tensão (V) | Tomadas (W) 5500 | Tomadas (W) 145000 | Pot. total. (VA) | Pot. total. (W) | Fases | Pot. - R (W) | Pot. - S (W) | Pot. - T (W) | FCT | FCA | In' (A) | Ip (A) | Seção (mm²) | Ic (A) | Icc (kA) | Disj (A) | dV parc (%) |
|---|---|---|---|---|---|---|---|---|---|---|---|---|---|---|---|---|---|---|---|---|---|
| 356 | Chiller 01 | 3F+T | B1 | 220 V | | 1 | 201389 | 145000 | R+S+T | 48333 | 48333 | 48333 | 1.00 | 1.00 | 528.5 | 528.5 | 2x185 | 816.0 | 60 | 630 | 0.09 |
| 357 | Chiller 02 | 3F+T | B1 | 220 V | | 1 | 201389 | 145000 | R+S+T | 48333 | 48333 | 48333 | 1.00 | 1.00 | 528.5 | 528.5 | 2x185 | 816.0 | 60 | 630 | 0.07 |
| 358 | Reserva | 3F+T | B1 | 220 V | | | 0 | 0 | R+S+T | | | | 1.00 | 1.00 | 0.0 | 0.0 | 10 | 50.0 | 10 | 40 | 0.00 |
| 359 | Bomba d'água chillers | 3F+T | B1 | 220 V | 1 | | 7536 | 5500 | R+S+T | 1833 | 1833 | 1833 | 1.00 | 1.00 | 19.8 | 19.8 | 10 | 50.0 | 3 | 40 | 0.04 |
| TOTAL | | | | | 1 | 2 | 410314 | 295500 | R+S+T | 98500 | 98500 | 98500 | | | | | | | | | |

Quadro de Demanda (QDChillers) - CALÇADA

| Tipo de carga | Potência instalada (kVA) | Fator de demanda (%) | Demanda (kVA) |
|---|---|---|---|
| Motores | 402.78 | 75.00 | 302.08 |
| Uso Específico | 7.54 | 100.00 | 7.54 |
| | | TOTAL | 309.62 |

Quadro de Cargas (QD2) - CALÇADA

| Circuito | Descrição | Esquema | Método de inst. | Tensão (V) | Iluminação (W) 6 | Tomadas (W) 750 | Pot. total. (VA) | Pot. total. (W) | Fases | Pot. - R (W) | Pot. - S (W) | Pot. - T (W) | FCT | FCA | In' (A) | Ip (A) | Seção (mm²) | Ic (A) | Icc (kA) | Disj (A) |
|---|---|---|---|---|---|---|---|---|---|---|---|---|---|---|---|---|---|---|---|---|
| 3 | Bomba 01 | F+F+T | B1 | 220 | | 1 | 1591 | 750 | R+S | 375 | 375 | | 1,00 | 1,00 | 7,2 | 7,2 | 2,5 | 24,0 | 5 | 20 |
| 4 | Bomba 02 | F+F+T | B1 | 220 | | 1 | 1591 | 750 | R+T | 375 | | 375 | 1,00 | 1,00 | 7,2 | 7,2 | 2,5 | 24,0 | 5 | 20 |
| 5 | Bomba 03 | F+F+T | B1 | 220 | | 1 | 1591 | 750 | S+T | | 375 | 375 | 1,00 | 1,00 | 7,2 | 7,2 | 2,5 | 24,0 | 5 | 20 |
| 6 | Bomba 04 | F+F+T | B1 | 220 | | 1 | 1591 | 750 | R+S | 375 | 375 | | 1,00 | 1,00 | 7,2 | 7,2 | 2,5 | 24,0 | 5 | 20 |
| 7 | Iluminação de Emergência | F+F+T | B1 | 220 | 1 | | 6 | 6 | T | | 6 | 6 | 1,00 | 1,00 | 0,027 | 0,0 | 1,5 | 17,5 | 3 | 16 |
| 8 | Reserva | F+F+T | B1 | 220 | | | 0 | 0 | R | | | | 1,00 | 1,00 | 0,000 | 0,0 | 2,5 | 24,0 | 3 | 20 |
| TOTAL | | | | | 1 | 4 | 6369 | 3006 | R+S+T | 1125 | 1131 | 756 | | | | | | | | |

Quadro de Demanda (QD2) - CALÇADA

| Tipo de carga | Potência instalada (kVA) | Fator de demanda (%) | Demanda (kVA) |
|---|---|---|---|
| Iluminação e TUG's (Casas e apartamentos) | 0.01 | 88.00 | 0.01 |
| Motores | 6.36 | 57.50 | 3.66 |
| | | TOTAL | 3.66 |

QD1

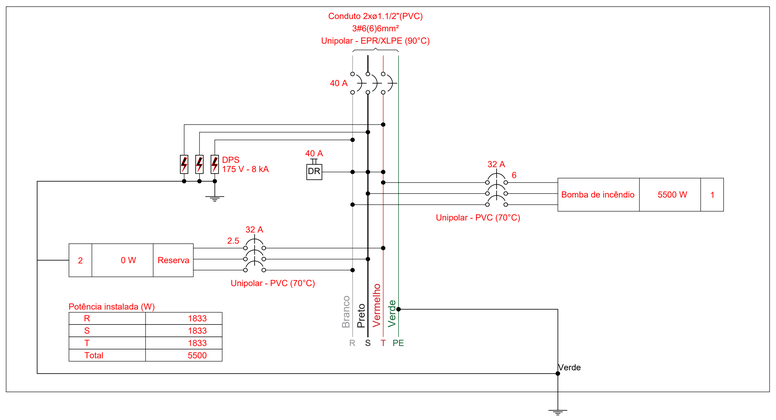


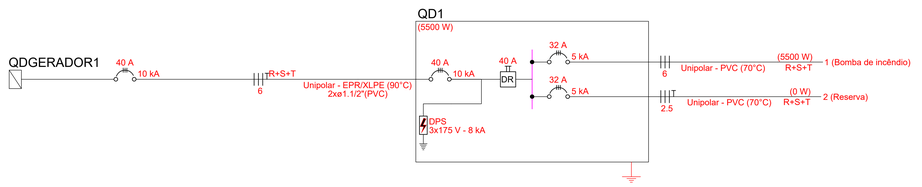


Quadro de Cargas (QD1) - CALÇADA

| Circuito | Descrição | Esquema | Método de inst. | Tensão (V) | Tomadas (W) 5500 | Pot. total. (VA) | Pot. total. (W) | Fases | Pot. - R (W) | Pot. - S (W) | Pot. - T (W) | FCT | FCA | In' (A) | Ip (A) | Seção (mm²) | Ic (A) | Icc (kA) | Disj (A) | dV parc (%) |
|---|---|---|---|---|---|---|---|---|---|---|---|---|---|---|---|---|---|---|---|---|
| 1 | Bomba de incêndio | 3F | B1 | 220 V | 1 | 7536 | 5500 | R+S+T | 1833 | 1833 | 1833 | 1.00 | 1.00 | 19.8 | 19.8 | 6 | 36.0 | 5 | 32 | 0.00 |
| 2 | Reserva | 3F+T | B1 | 220 V | | 0 | 0 | R+S+T | | | | 1.00 | 1.00 | 0.0 | 0.0 | 2.5 | 21.0 | 5 | 32 | 0.00 |
| TOTAL | | | | | 1 | 7536 | 5500 | R+S+T | 1833 | 1833 | 1833 | | | | | | | | | |

Quadro de Demanda (QD1) - CALÇADA

| Tipo de carga | Potência instalada (kVA) | Fator de demanda (%) | Demanda (kVA) |
|---|---|---|---|
| Motores | 7.54 | 100.00 | 7.54 |
| | | TOTAL | 7.54 |

NOTA 02

PLOTRAR COLORIDO

# PROJETO ELÉTRICO

| | | | |
|---|---|---|---|
| PROJETO ELÉTRICO | CONTRATADO: Lucas Castelo Mota | CLIENTE: SECRETARIA DE ATENÇÃO ESPECIALIZADA A SAÚDE | 9 |
| | Endereço: Rua: Afonso Celso de Souza Mattheus,60 Residencial Greenville, Poços de Caldas MG | OBRA: MINISTÉRIO DA SAÚDE | |
| Contratado. CREA - 141054978-0 | Telefone: Cel: (35)99823-4022 Email: lucasmota.projetos@gmail.com | PROJETO: POLICLÍNICA | Número Cliente: 09/2024 |
| DATA: PRO 08/04/2024 | VERIF 08/04/2024 | APROV | UNIDADE: (EXCETO INDICADO) cm |
| NOME | | | TÍTULO: QUADROS DE CARGAS |
| REVIS. | | | |
| ELE | ESCALA: INDICADAS NO DESENHO | DESENHO NÚMERO: 00001 | MOD: EST / REVISÃO: 00 / FOLHA: 09/19 |

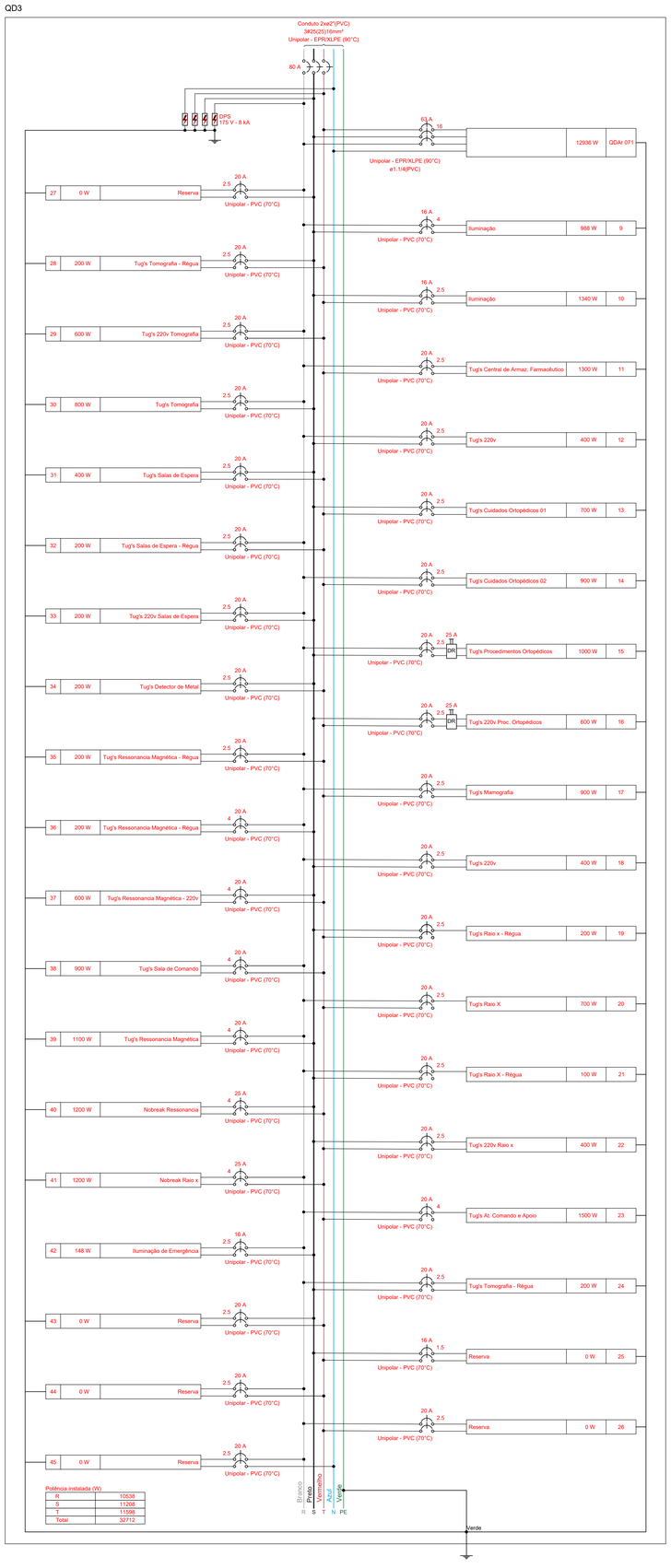


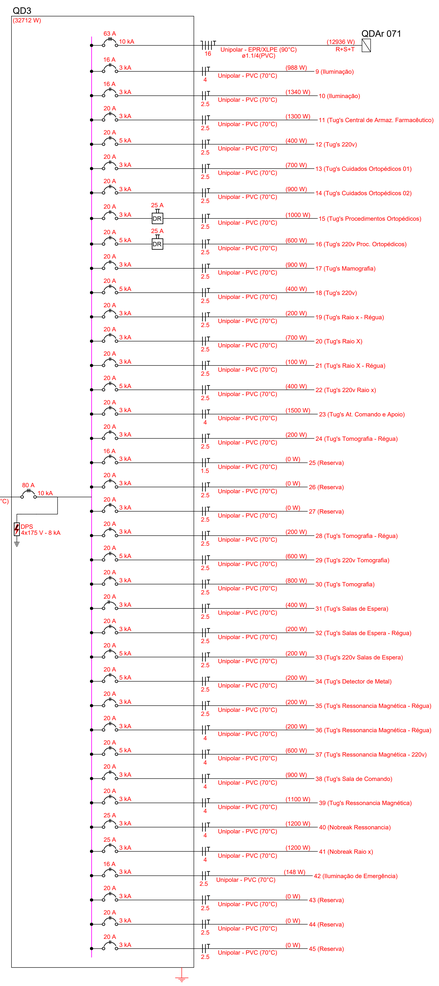


Quadro de Cargas (QD3) - CALÇADA

| Circuito | Descrição | Esquema | Método de inst. | Tensão (V) | Iluminação (W) 5 | 6 | 12 | 16 | 36 | 40 | Tomadas (W) 100 | 600 | Pot. total. (VA) | Pot. total. (W) | Fases | Pot. - R (W) | Pot. - S (W) | Pot. - T (W) | FCT | FCA | In' (A) | Ip (A) | Seção (mm²) | Ib (A) | Icc (kA) | |
|---|---|---|---|---|---|---|---|---|---|---|---|---|---|---|---|---|---|---|---|---|---|---|---|---|---|---|
| QDAr 071 | | 3F+N+T | B1 | 220/127 | | | | | | | | | 14373 | 12936 | R+S+ | 2970 | 4668 | 5298 | 1,00 | 1,00 | 53,5 | 53,5 | 16 | 88,0 | 10 | 10 |
| 9 | Iluminação | F+F+T | B1 | 220 | 4 | | 1 | 1 | 15 | 10 | | | 1396 | 988 | R + S | 494 | 494 | | 1,00 | 1,00 | 6,3 | 6,3 | 4 | 32,0 | 3 | 10 |
| 10 | Iluminação | F+F+T | B1 | 220 | | | 3 | 9 | 10 | 20 | | | 1857 | 1340 | S + T | | 670 | 670 | 1,00 | 0,80 | 10,6 | 8,4 | 2,5 | 24,0 | 3 | 10 |
| 11 | Tug's Central de Armaz. Farmacêutico | F+F+T | B1 | 220 | | | | | | | 13 | | 1444 | 1300 | R + T | 650 | | 650 | 1,00 | 1,00 | 6,6 | 6,6 | 2,5 | 24,0 | 3 | 11 |
| 12 | Tug's 220v | F+F+T | B1 | 220 | | | | | | | 4 | | 444 | 400 | R + S | 200 | 200 | | 1,00 | 1,00 | 2,0 | 2,0 | 2,5 | 24,0 | 5 | 12 |
| 13 | Tug's Cuidados Ortopédicos 01 | F+F+T | B1 | 220 | | | | | | | 7 | | 778 | 700 | S + T | | 350 | 350 | 1,00 | 1,00 | 3,5 | 3,5 | 2,5 | 24,0 | 3 | 13 |
| 14 | Tug's Cuidados Ortopédicos 02 | F+F+T | B1 | 220 | | | | | | | 9 | | 1000 | 900 | R + T | 450 | | 450 | 1,00 | 1,00 | 4,5 | 4,5 | 2,5 | 24,0 | 3 | 14 |
| 15 | Tug's Procedimentos Ortopédicos | F+F+T | B1 | 220 | | | | | | | 10 | | 1111 | 1000 | R + S | 500 | 500 | | 1,00 | 1,00 | 5,1 | 5,1 | 2,5 | 24,0 | 3 | 15 |
| 16 | Tug's 220v Proc. Ortopédicos | F+F+T | B1 | 220 | | | | | | | 6 | | 667 | 600 | S + T | | 300 | 300 | 1,00 | 1,00 | 3,0 | 3,0 | 2,5 | 24,0 | 5 | 16 |
| 17 | Tug's Mamografia | F+F+T | B1 | 220 | | | | | | | 9 | | 1000 | 900 | R + T | 450 | | 450 | 1,00 | 1,00 | 4,5 | 4,5 | 2,5 | 24,0 | 3 | 17 |
| 18 | Tug's 220v | F+F+T | B1 | 220 | | | | | | | 4 | | 444 | 400 | R + S | 200 | 200 | | 1,00 | 1,00 | 2,0 | 2,0 | 2,5 | 24,0 | 5 | 18 |
| 19 | Tug's Raio x - Régua | F+F+T | B1 | 220 | | | | | | | 2 | | 222 | 200 | S + T | | 100 | 100 | 1,00 | 1,00 | 1,0 | 1,0 | 2,5 | 24,0 | 3 | 19 |
| 20 | Tug's Raio X | F+F+T | B1 | 220 | | | | | | | 7 | | 778 | 700 | R + T | 350 | | 350 | 1,00 | 1,00 | 3,5 | 3,5 | 2,5 | 24,0 | 3 | 20 |
| 21 | Tug's Raio X - Régua | F+F+T | B1 | 220 | | | | | | | 1 | | 111 | 100 | R + S | 50 | 50 | | 1,00 | 1,00 | 0,5 | 0,5 | 2,5 | 24,0 | 3 | 21 |
| 22 | Tug's 220v Raio x | F+F+T | B1 | 220 | | | | | | | 4 | | 444 | 400 | S + T | | 200 | 200 | 1,00 | 1,00 | 2,0 | 2,0 | 2,5 | 24,0 | 5 | 22 |
| 23 | Tug's At. Comando e Apoio | F+F+T | B1 | 220 | | | | | | | 15 | | 1667 | 1500 | R + T | 750 | | 750 | 1,00 | 0,80 | 9,5 | 7,6 | 4 | 32,0 | 3 | 23 |
| 24 | Tug's Tomografia - Régua | F+F+T | B1 | 220 | | | | | | | 2 | | 222 | 200 | R + S | 100 | 100 | | 1,00 | 1,00 | 1,0 | 1,0 | 2,5 | 24,0 | 3 | 24 |
| 25 | Reserva | F+F+T | B1 | 220 | | | | | | | | | 0 | 0 | S + T | | 0 | 0 | 1,00 | 1,00 | 0,0 | 0,0 | 1,5 | 17,5 | 3 | 25 |
| 26 | Reserva | F+F+T | B1 | 220 | | | | | | | | | 0 | 0 | R + T | 0 | | 0 | 1,00 | 1,00 | 0,0 | 0,0 | 2,5 | 24,0 | 3 | 26 |
| 27 | Reserva | F+F+T | B1 | 220 | | | | | | | | | 0 | 0 | R + S | 0 | 0 | | 1,00 | 1,00 | 0,0 | 0,0 | 2,5 | 24,0 | 3 | 27 |
| 28 | Tug's Tomografia - Régua | F+F+T | B1 | 220 | | | | | | | 2 | | 222 | 200 | S + T | | 100 | 100 | 1,00 | 1,00 | 1,0 | 1,0 | 2,5 | 24,0 | 3 | 28 |
| 29 | Tug's 220v Tomografia | F+F+T | B1 | 220 | | | | | | | 6 | | 667 | 600 | R + T | 300 | | 300 | 1,00 | 1,00 | 3,0 | 3,0 | 2,5 | 24,0 | 5 | 29 |
| 30 | Tug's Tomografia | F+F+T | B1 | 220 | | | | | | | 8 | | 889 | 800 | R + S | 400 | 400 | | 1,00 | 1,00 | 4,0 | 4,0 | 2,5 | 24,0 | 3 | 30 |
| 31 | Tug's Salas de Espera | F+F+T | B1 | 220 | | | | | | | 4 | | 444 | 400 | S + T | | 200 | 200 | 1,00 | 1,00 | 2,0 | 2,0 | 2,5 | 24,0 | 3 | 31 |
| 32 | Tug's Salas de Espera - Régua | F+F+T | B1 | 220 | | | | | | | 2 | | 222 | 200 | R + T | 100 | | 100 | 1,00 | 1,00 | 1,0 | 1,0 | 2,5 | 24,0 | 5 | 32 |
| 33 | Tug's 220v Salas de Espera | F+F+T | B1 | 220 | | | | | | | 2 | | 222 | 200 | R + S | 100 | 100 | | 1,00 | 1,00 | 1,0 | 1,0 | 2,5 | 24,0 | 5 | 33 |
| 34 | Tug's Detector de Metal | F+F+T | B1 | 220 | | | | | | | 2 | | 222 | 200 | S + T | | 100 | 100 | 1,00 | 1,00 | 1,0 | 1,0 | 2,5 | 24,0 | 5 | 34 |
| 35 | Tug's Ressonancia Magnética - Régua | F+F+T | B1 | 220 | | | | | | | 2 | | 222 | 200 | R + T | 100 | | 100 | 1,00 | 1,00 | 1,0 | 1,0 | 2,5 | 24,0 | 3 | 35 |
| 36 | Tug's Ressonancia Magnética - Régua | F+F+T | B1 | 220 | | | | | | | 2 | | 222 | 200 | R + S | 100 | 100 | | 1,00 | 0,80 | 1,3 | 1,0 | 4 | 32,0 | 3 | 36 |
| 37 | Tug's Ressonancia Magnética - 220v | F+F+T | B1 | 220 | | | | | | | 6 | | 667 | 600 | S + T | | 300 | 300 | 1,00 | 0,80 | 3,8 | 3,0 | 4 | 32,0 | 5 | 37 |
| 38 | Tug's Sala de Comando | F+F+T | B1 | 220 | | | | | | | 9 | | 1000 | 900 | R + T | 450 | | 450 | 1,00 | 0,80 | 5,7 | 4,5 | 4 | 32,0 | 3 | 38 |
| 39 | Tug's Ressonancia Magnética | F+F+T | B1 | 220 | | | | | | | 11 | | 1222 | 1100 | R + S | 550 | 550 | | 1,00 | 0,80 | 6,9 | 5,6 | 4 | 32,0 | 3 | 39 |
| 40 | Nobreak Ressonancia | F+F+T | B1 | 220 | | | | | | | | 2 | 1333 | 1200 | R + T | 600 | | 600 | 1,00 | 0,80 | 7,6 | 6,1 | 4 | 32,0 | 3 | 40 |
| 41 | Nobreak Raio x | F+F+T | B1 | 220 | | | | | | | | 2 | 1333 | 1200 | R + T | 600 | | 600 | 1,00 | 0,80 | 7,6 | 6,1 | 4 | 32,0 | 3 | 41 |
| 42 | Iluminação de Emergência | F+F+T | B1 | 220 | | 12 | | 3 | | 1 | | | 148 | 148 | R + S | 74 | 74 | | 1,00 | 0,80 | 0,8 | 0,7 | 2,5 | 24,0 | 3 | 42 |
| 43 | Reserva | F+F+T | B1 | 220 | | | | | | | | | 0 | 0 | S + T | | 0 | 0 | 1,00 | 1,00 | 0,0 | 0,0 | 2,5 | 24,0 | 3 | 43 |
| 44 | Reserva | F+F+T | B1 | 220 | | | | | | | | | 0 | 0 | R + T | 0 | | 0 | 1,00 | 1,00 | 0,0 | 0,0 | 2,5 | 24,0 | 3 | 44 |
| 45 | Reserva | F+F+T | B1 | 220 | | | | | | | | | 0 | 0 | | | | | 1,00 | 1,00 | 0,0 | 0,0 | 2,5 | 24,0 | 3 | 45 |
| TOTAL | | | | | 4 | 12 | 7 | 10 | 25 | 31 | 149 | 4 | 36997 | 32712 | R+S+ | 10538 | 11208 | 11598 | | | | | | | | |

NOTA 02

PLOTRAR COLORIDO

# PROJETO ELÉTRICO

| | | | |
|---|---|---|---|
| PROJETO ELÉTRICO | CONTRATADO: Lucas Castelo Mota<br>ENDEREÇO: Residencial Greenville, Rua Dos Cebs, 80 - Residencial Greenville, Piripiri - PI, 64260-000<br>Telefone: Cel: (35)99623-4022<br>Email: lucasmota.projetos@gmail.com | CLIENTE: SECRETARIA DE ATENÇÃO ESPECIALIZADA A SAÚDE<br>OBRA: MINISTÉRIO DA SAÚDE<br>PROJETO: POLICLÍNICA | 10<br>Número Cliente: 09/2024 |
| Contratado. CREA - 141054978-0 | | | |
| | PRO: DATA 08/04/2024 NOME<br>VERIF 08/04/2024<br>APROV<br>REVIS: | UNIDADE: (EXCETO INDICADO) cm<br>REFERÊNCIA: (1°DIEDRO)<br>TÍTULO: QUADROS DE CARGAS | |
| ELE | ESCALA: INDICADAS NO DESENHO | DESENHO NÚMERO: 00001<br>MOD: EST<br>REVISÃO: 00<br>FOLHA: 10/19 | |

## QD4

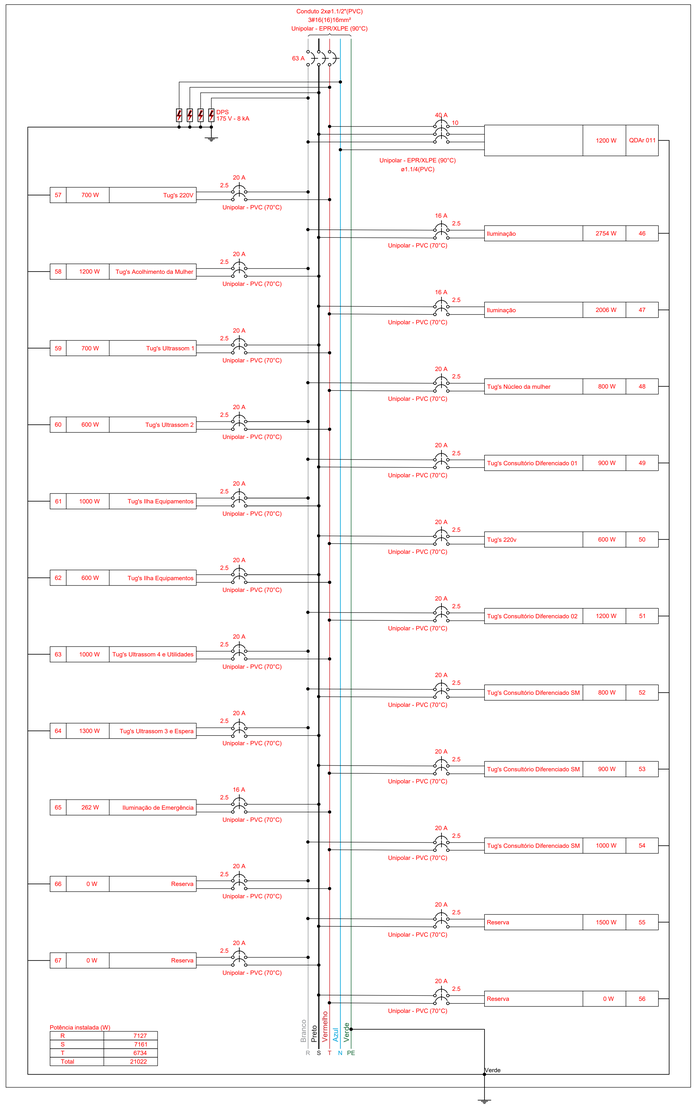


Quadro de Cargas (QD4) - CALÇADA

| Circuito | Descrição | Esquema | Método de inst. | Tensão (V) | Iluminação (W) 5 | 6 | 12 | 16 | 36 | 40 | 50 | 200 | Tomadas (W) 0 | 100 | Pot. total. (VA) | Pot. total. (W) | Fases | Pot. - R (W) | Pot. - S (W) | Pot. - T (W) | FCT | FCA | In' (A) | Ip (A) | Seção (mm²) | Ic (A) | Icc (kA) | Disj (A) |
|---|---|---|---|---|---|---|---|---|---|---|---|---|---|---|---|---|---|---|---|---|---|---|---|---|---|---|---|
| QDAr 011 | | 3F+N+T | B1 | 220/127 V | | | | | | | | | | | 1333 | 1200 | R+S+ | 400 | 400 | 400 | 1,00 | 1,00 | 4,0 | 4,0 | 10 | 66,0 | 10 | 40 |
| 46 | Iluminação | F+F+T | B1 | 220 | 2 | | | 9 | 10 | 11 | | 9 | | | 3114 | 2754 | R + S | 1377 | 1377 | | 1,00 | 0,70 | 20,2 | 14,2 | 2,5 | 24,0 | 3 | 16 |
| 47 | Iluminação | F+F+T | B1 | 220 | 2 | | | 8 | 18 | 3 | 2 | 5 | | | 2450 | 2006 | S + T | | 1003 | 1003 | 1,00 | 0,70 | 15,9 | 11,1 | 2,5 | 24,0 | 3 | 16 |
| 48 | Tug's Núcleo da mulher | F+F+T | B1 | 220 | | | | | | | | | 8 | | 889 | 800 | R + T | 400 | | 400 | 1,00 | 1,00 | 4,0 | 4,0 | 2,5 | 24,0 | 3 | 20 |
| 49 | Tug's Consultório Diferenciado 01 | F+F+T | B1 | 220 | | | | | | | | | 9 | | 1000 | 900 | R + S | 450 | 450 | | 1,00 | 0,80 | 5,7 | 4,5 | 2,5 | 24,0 | 3 | 20 |
| 50 | Tug's 220v | F+F+T | B1 | 220 | | | | | | | | | 6 | | 667 | 600 | S + T | | 300 | 300 | 1,00 | 0,70 | 4,3 | 3,0 | 2,5 | 24,0 | 5 | 20 |
| 51 | Tug's Consultório Diferenciado 02 | F+F+T | B1 | 220 | | | | | | | | | 12 | | 1333 | 1200 | R + T | 600 | | 600 | 1,00 | 0,70 | 8,7 | 6,1 | 2,5 | 24,0 | 3 | 20 |
| 52 | Tug's Consultório Diferenciado SM | F+F+T | B1 | 220 | | | | | | | | | 8 | | 889 | 800 | R + S | 400 | 400 | | 1,00 | 0,70 | 5,8 | 4,0 | 2,5 | 24,0 | 3 | 20 |
| 53 | Tug's Consultório Diferenciado SM | F+F+T | B1 | 220 | | | | | | | | | 9 | | 1000 | 900 | S + T | | 450 | 450 | 1,00 | 1,00 | 4,5 | 4,5 | 2,5 | 24,0 | 3 | 20 |
| 54 | Tug's Consultório Diferenciado SM | F+F+T | B1 | 220 | | | | | | | | | 10 | | 1111 | 1000 | R + T | 500 | | 500 | 1,00 | 1,00 | 5,1 | 5,1 | 2,5 | 24,0 | 3 | 20 |
| 55 | Reserva | F+F+T | B1 | 220 | | | | | | | | | | | 1500 | 1500 | R + S | 750 | 750 | | 1,00 | 0,80 | 6,8 | 6,8 | 2,5 | 24,0 | 3 | 20 |
| 56 | Reserva | F+F+T | B1 | 220 | | | | | | | | | | | 0 | 0 | S + T | | 0 | 0 | 1,00 | 1,00 | 0,0 | 0,0 | 2,5 | 24,0 | 3 | 20 |
| 57 | Tug's 220V | F+F+T | B1 | 220 | | | | | | | | | 7 | | 778 | 700 | R + T | 350 | | 350 | 1,00 | 0,80 | 4,4 | 3,5 | 2,5 | 24,0 | 5 | 20 |
| 58 | Tug's Acolhimento da Mulher | F+F+T | B1 | 220 | | | | | | | | | 12 | | 1333 | 1200 | R + S | 600 | 600 | | 1,00 | 0,80 | 7,6 | 6,1 | 2,5 | 24,0 | 3 | 20 |
| 59 | Tug's Ultrassom 1 | F+F+T | B1 | 220 | | | | | | | | | 7 | | 778 | 700 | S + T | | 350 | 350 | 1,00 | 1,00 | 3,5 | 3,5 | 2,5 | 24,0 | 3 | 20 |
| 60 | Tug's Ultrassom 2 | F+F+T | B1 | 220 | | | | | | | | | 6 | | 667 | 600 | R + T | 300 | | 300 | 1,00 | 1,00 | 3,0 | 3,0 | 2,5 | 24,0 | 3 | 20 |
| 61 | Tug's Ilha Equipamentos | F+F+T | B1 | 220 | | | | | | | | 6 | 10 | | 1111 | 1000 | R + T | 500 | | 500 | 1,00 | 0,70 | 7,2 | 5,1 | 2,5 | 24,0 | 3 | 20 |
| 62 | Tug's Ilha Equipamentos | F+F+T | B1 | 220 | | | | | | | | | 6 | | 667 | 600 | S + T | | 300 | 300 | 1,00 | 0,70 | 4,3 | 3,0 | 2,5 | 24,0 | 3 | 20 |
| 63 | Tug's Ultrassom 4 e Utilidades | F+F+T | B1 | 220 | | | | | | | | | 10 | | 1111 | 1000 | R + T | 500 | | 500 | 1,00 | 1,00 | 5,1 | 5,1 | 2,5 | 24,0 | 3 | 20 |
| 64 | Tug's Ultrassom 3 e Espera | F+F+T | B1 | 220 | | | | | | | | | 13 | | 1444 | 1300 | S + T | | 650 | 650 | 1,00 | 1,00 | 6,6 | 6,6 | 2,5 | 24,0 | 3 | 20 |
| 65 | Iluminação de Emergência | F+F+T | B1 | 220 | | 13 | 2 | | | 4 | | | | | 262 | 262 | S + T | | 131 | 131 | 1,00 | 0,70 | 1,7 | 1,2 | 2,5 | 24,0 | 3 | 16 |
| 66 | Reserva | F+F+T | B1 | 220 | | | | | | | | | | | 0 | 0 | R + T | 0 | | 0 | 1,00 | 0,0 | 0,0 | 0,0 | 2,5 | 24,0 | 3 | 20 |
| 67 | Reserva | F+F+T | B1 | 220 | | | | | | | | | | | 0 | 0 | R + S | 0 | 0 | | 1,00 | 1,00 | 0,0 | 0,0 | 2,5 | 24,0 | 3 | 20 |
| TOTAL | | | | | 4 | 13 | 2 | 17 | 28 | 18 | 2 | 14 | 6 | 133 | 23438 | 21022 | R+S+ | 7127 | 7161 | 6734 | | | | | | | | |

Quadro de Demanda (QD4) - CALÇADA

| Tipo de carga | Potência instalada (kVA) | Fator de demanda (%) | Demanda (kVA) |
|---|---|---|---|
| Condicionador de ar tipo janela (Não residencial) | 1.33 | 100.00 | 1.33 |
| Iluminação e TUG's (Clínicas e hospitais) | 22.10 | 40.00 | 8.84 |
| | | TOTAL | 10.18 |

## QD5

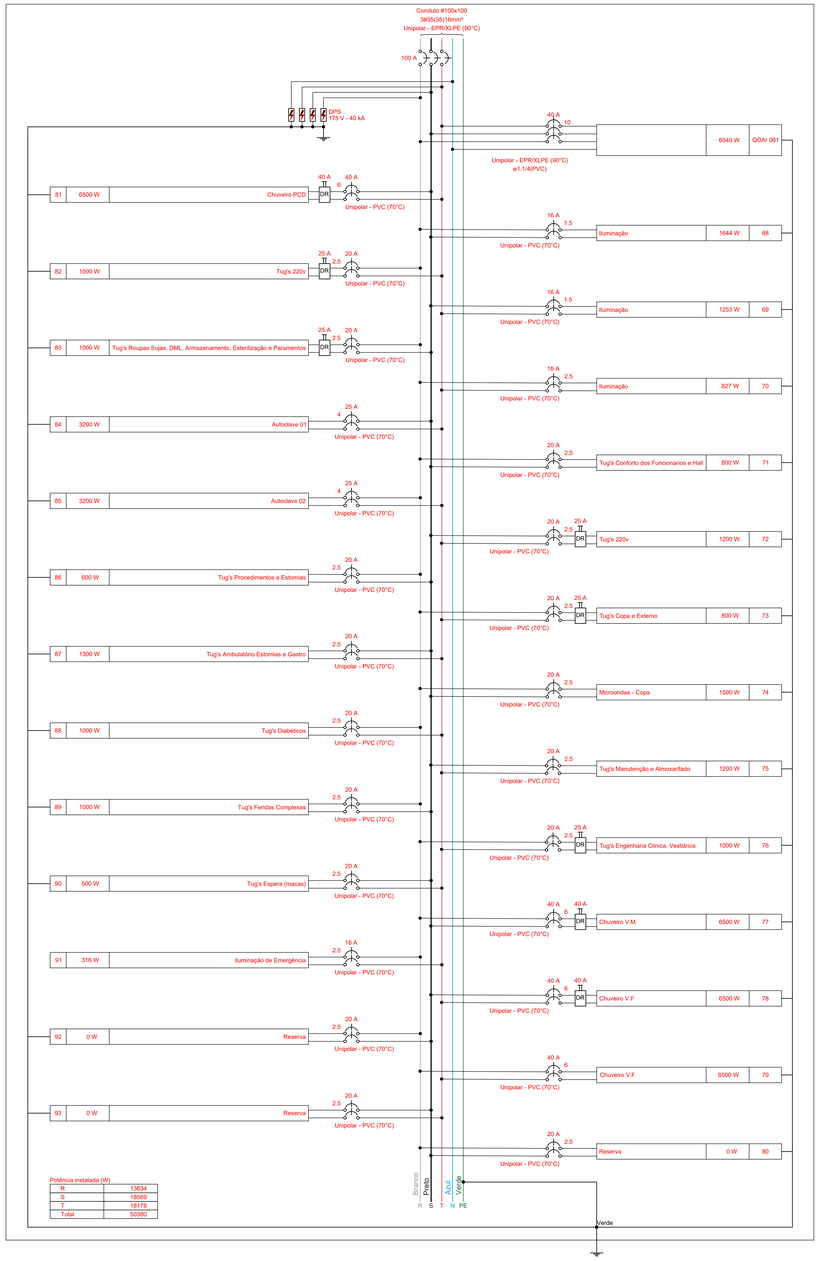


Quadro de Cargas (QD5) - CALÇADA

| Circuito | Descrição | Esquema | Método de inst. | Tensão (V) | Iluminação (W) 5 | 6 | 12 | 16 | 36 | 40 | 50 | 200 | Tomadas (W) 100 | 1500 | 3200 | 6500 | Pot. total. (VA) | Pot. total. (W) | Fases | Pot. - R (W) | Pot. - S (W) | Pot. - T (W) | FCT | FCA | In' (A) | Ip (A) | Seção (mm²) | Ic (A) | Icc (kA) | Disj (A) |
|---|---|---|---|---|---|---|---|---|---|---|---|---|---|---|---|---|---|---|---|---|---|---|---|---|---|---|---|---|---|
| QDAr 061 | | 3F+N+T | B1 | 220/127 | | | | | | | | | | | | | 6711 | 6040 | R+S+T | 2290 | 1220 | 2530 | 1,00 | 1,00 | 25,6 | 25,6 | 10 | 66,0 | 10 | 40 |
| 68 | Iluminação | F + F + T | B1 | 220 | 2 | | | 4 | 25 | 3 | 3 | 2 | | | | | 2239 | 1644 | R + S | 822 | 822 | | 1,00 | 1,00 | 10,2 | 10,2 | 1,5 | 17,5 | 3 | 16 |
| 69 | Iluminação | F + F + T | B1 | 220 | 9 | | | | 28 | 5 | | | | | | | 1776 | 1253 | S + T | | 627 | 627 | 1,00 | 1,00 | 8,1 | 8,1 | 1,5 | 17,5 | 3 | 16 |
| 70 | Iluminação | F + F + T | B1 | 220 | 1 | | | | 12 | 6 | 3 | | | | | | 1266 | 827 | R + T | 414 | | 414 | 1,00 | 0,70 | 8,2 | 5,8 | 2,5 | 24,0 | 3 | 16 |
| 71 | Tug's Conforto dos Funcionarios e Hall | F + F + T | B1 | 220 | | | | | | | | | 8 | | | | 889 | 800 | R + S | 400 | 400 | | 1,00 | 1,00 | 4,0 | 4,0 | 2,5 | 24,0 | 3 | 20 |
| 72 | Tug's 220v | F + F + T | B1 | 220 | | | | | | | | | 12 | | | | 1333 | 1200 | S + T | | 600 | 600 | 1,00 | 1,00 | 6,1 | 6,1 | 2,5 | 24,0 | 5 | 20 |
| 73 | Tug's Copa e Externo | F + F + T | B1 | 220 | | | | | | | | | 8 | | | | 889 | 800 | R + T | 400 | | 400 | 1,00 | 1,00 | 4,0 | 4,0 | 2,5 | 24,0 | 3 | 20 |
| 74 | Microondas - Copa | F + F + T | B1 | 220 | | | | | | | | | | 1 | | | 1667 | 1500 | R + S | 750 | 750 | | 1,00 | 1,00 | 7,6 | 7,6 | 2,5 | 24,0 | 3 | 20 |
| 75 | Tug's Manutenção e Almoxarifado | F + F + T | B1 | 220 | | | | | | | | | 12 | | | | 1333 | 1200 | S + T | | 600 | 600 | 1,00 | 1,00 | 6,1 | 6,1 | 2,5 | 24,0 | 3 | 20 |
| 76 | Tug's Engenharia Clínica, Vestiários | F + F + T | B1 | 220 | | | | | | | | | 10 | | | | 1111 | 1000 | R + T | 500 | | 500 | 1,00 | 1,00 | 5,1 | 5,1 | 2,5 | 24,0 | 3 | 20 |
| 77 | Chuveiro V.M | F + F + T | B1 | 220 | | | | | | | | | | | | 1 | 6500 | 6500 | R + S | 3250 | 3250 | | 1,00 | 1,00 | 29,5 | 29,5 | 6 | 41,0 | 5 | 40 |
| 78 | Chuveiro V.F | F + F + T | B1 | 220 | | | | | | | | | | | | 1 | 6500 | 6500 | S + T | | 3250 | 3250 | 1,00 | 1,00 | 29,5 | 29,5 | 6 | 41,0 | 5 | 40 |
| 79 | Reserva | F + F + T | B1 | 220 | | | | | | | | | | | | | 1500 | 1500 | R + T | 750 | | 750 | 1,00 | 1,00 | 6,8 | 6,8 | 2,5 | 24,0 | 3 | 20 |
| 80 | Reserva | F + F + T | B1 | 220 | | | | | | | | | | | | | 0 | 0 | R + S | 0 | 0 | | 1,00 | 1,00 | 0,0 | 0,0 | 2,5 | 24,0 | 3 | 20 |
| 81 | Chuveiro PCD | F + F + T | B1 | 220 | | | | | | | | | | | | 1 | 6500 | 6500 | S + T | | 3250 | 3250 | 1,00 | 1,00 | 29,5 | 29,5 | 6 | 41,0 | 5 | 40 |
| 82 | Tug's 220v | F + F + T | B1 | 220 | | | | | | | | | 10 | | | | 1111 | 1000 | R + T | 500 | | 500 | 1,00 | 0,70 | 7,2 | 5,1 | 2,5 | 24,0 | 5 | 20 |
| 83 | Tug's Roupas Sujas, DML, Armazenamento, Esterilização e | F + F + T | B1 | 220 | | | | | | | | | 10 | | | | 1111 | 1000 | R + S | 500 | 500 | | 1,00 | 1,00 | 5,1 | 5,1 | 2,5 | 24,0 | 3 | 20 |
| 84 | Autoclave 01 | F + F + T | B1 | 220 | | | | | | | | | | | 1 | | 3200 | 3200 | S + T | | 1600 | 1600 | 1,00 | 1,00 | 14,5 | 14,5 | 4 | 32,0 | 3 | 25 |
| 85 | Autoclave 02 | F + F + T | B1 | 220 | | | | | | | | | | | 1 | | 3200 | 3200 | R + T | 1600 | | 1600 | 1,00 | 1,00 | 14,5 | 14,5 | 4 | 32,0 | 3 | 25 |
| 86 | Tug's Procedimentos e Estomias | F + F + T | B1 | 220 | | | | | | | | | 6 | | | | 667 | 600 | R + S | 300 | 300 | | 1,00 | 1,00 | 3,0 | 3,0 | 2,5 | 24,0 | 3 | 20 |
| 87 | Tug's Ambulatório Estomias e Gastro | F + F + T | B1 | 220 | | | | | | | | | 13 | | | | 1444 | 1300 | S + T | | 650 | 650 | 1,00 | 1,00 | 6,6 | 6,6 | 2,5 | 24,0 | 3 | 20 |
| 88 | Tug's Diabéticos | F + F + T | B1 | 220 | | | | | | | | | 10 | | | | 1111 | 1000 | R + T | 500 | | 500 | 1,00 | 0,70 | 7,2 | 5,1 | 2,5 | 24,0 | 3 | 20 |
| 89 | Tug's Feridas Complexas | F + F + T | B1 | 220 | | | | | | | | | 10 | | | | 1111 | 1000 | R + S | 500 | 500 | | 1,00 | 1,00 | 5,1 | 5,1 | 2,5 | 24,0 | 3 | 20 |
| 90 | Tug's Espera (macas) | F + F + T | B1 | 220 | | | | | | | | | 5 | | | | 556 | 500 | S + T | | 250 | 250 | 1,00 | 0,70 | 3,6 | 2,5 | 2,5 | 24,0 | 3 | 20 |
| 91 | Iluminação de Emergência | F + F + T | B1 | 220 | | 20 | 3 | | | 4 | | | | | | | 316 | 316 | R + T | 158 | | 158 | 1,00 | 0,70 | 2,1 | 1,4 | 2,5 | 24,0 | 3 | 16 |
| 92 | Reserva | F + F + T | B1 | 220 | | | | | | | | | | | | | 0 | 0 | R + S | 0 | 0 | | 1,00 | 1,00 | 0,0 | 0,0 | 2,5 | 24,0 | 3 | 20 |
| 93 | Reserva | F + F + T | B1 | 220 | | | | | | | | | | | | | 0 | 0 | S + T | | 0 | 0 | 1,00 | 1,00 | 0,0 | 0,0 | 2,5 | 24,0 | 3 | 20 |
| TOTAL | | | | | 12 | 20 | 3 | 4 | 65 | 18 | 6 | 2 | 114 | 1 | 2 | 3 | 54041 | 50380 | R + S + | 13634 | 18599 | 18178 | | | | | | | | |

Quadro de Demanda (QD5) - CALÇADA

| Tipo de carga | Potência instalada (kVA) | Fator de demanda (%) | Demanda (kVA) |
|---|---|---|---|
| Chuveiros, ferros elétricos, aquecedores de água (Não residencial) | 19.50 | 84.00 | 16.38 |
| Condicionador de ar tipo janela (Não residencial) | 6.71 | 100.00 | 6.71 |
| Iluminação e TUG's (Clínicas e hospitais) | 21.43 | 40.00 | 8.57 |
| Uso Específico | 6.40 | 100.00 | 6.40 |
| | | TOTAL | 38.06 |

## QDG2

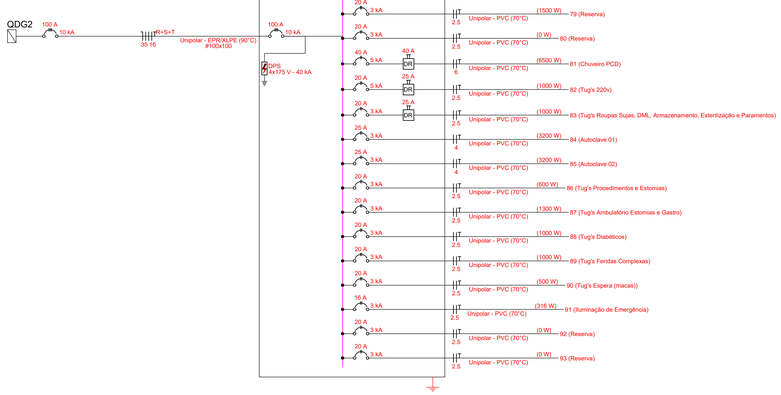


## QDG1

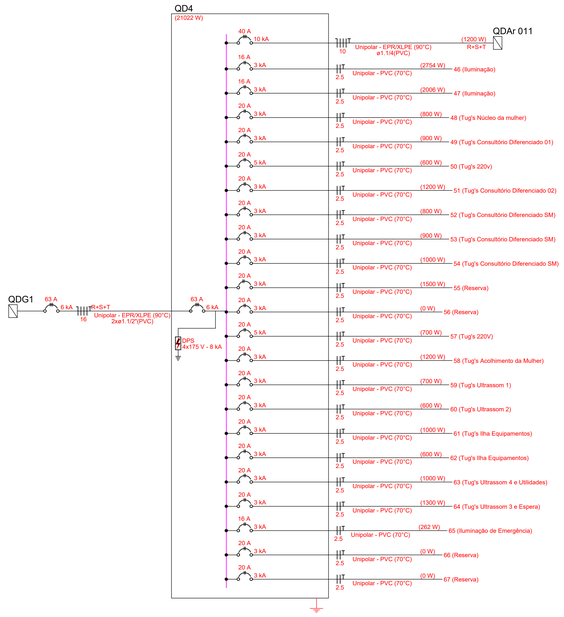


NOTA 02

PLOTRAR COLORIDO

# PROJETO ELÉTRICO

| | | | |
|---|---|---|---|
| PROJETO ELÉTRICO | CONTRATADO: Lucas Castelo Mota | CLIENTE: SECRETARIA DE ATENÇÃO ESPECIALIZADA A SAÚDE | 11 |
| | Endereço: Rua: Afonso Celso de Souza Matheus,60 Residencial Greenville, Poços de Caldas MG | OBRA: MINISTERIO DA SAÚDE | |
| Contratado: CREA - 141054978-0 | Telefone: Cel: (35)99623-4022 | PROJETO: POLICLÍNICA | Número Cliente: 09/2024 |
| | Email: lucasmota.projetos@gmail.com | | |
| PRO | VERIF | APROV | UNIDADE: (EXCETO INDICADO) |
| DATA 08/04/2024 | 08/04/2024 | | cm |
| NOME | | | TITULO: |
| REVIS. | | | QUADROS DE CARGAS |
| ELE | ESCALA: INDICADAS NO DESENHO | DESENHO NUMERO: 00/001 | MOD: EST / REVISAO: 00 / FOLHA: 11/19 |

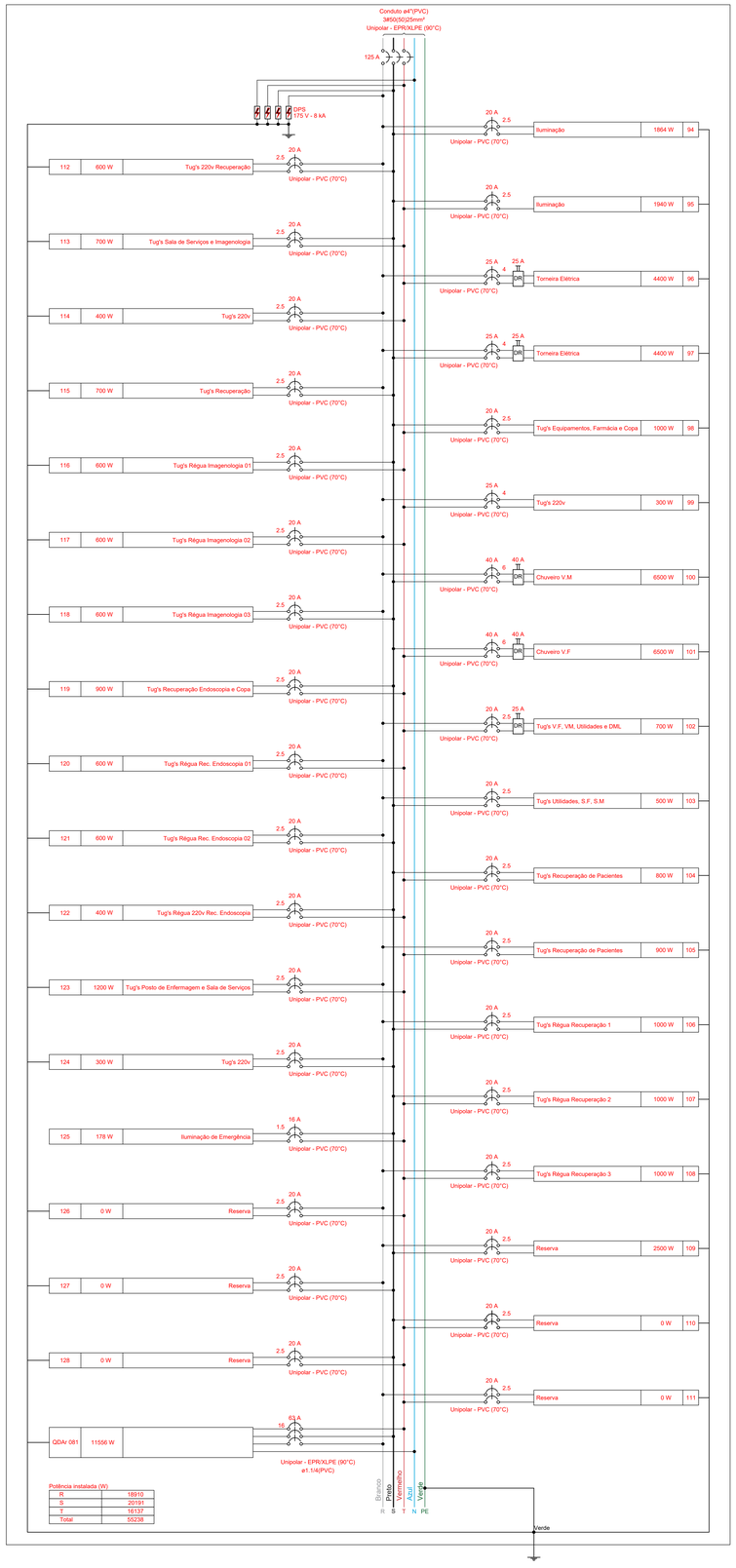





Quadro de Cargas (QD6) - CALÇADA

| Circuito | Descrição | Esquema | Método de inst. | Tensão (V) | Iluminação (W) 6 | 12 | 16 | 36 | 40 | 200 | Tomadas (W) 0 | 100 | 600 | 1000 | 4400 | 6500 | Pot. total. (VA) | Pot. total. (W) | Fases | Pot. - R (W) | Pot. - S (W) | Pot. - T (W) | FCT | FCA | Ir' (A) | Ip (A) | Seção (mm²) | Ic (A) | Icc (kA) | Disj (A) |
|---|---|---|---|---|---|---|---|---|---|---|---|---|---|---|---|---|---|---|---|---|---|---|---|---|---|---|---|---|---|
| 94 | Iluminação | F+F+T | B1 | 220 | | | 9 | 10 | 9 | 5 | | | | | | | 2189 | 1864 | R+S | 932 | 932 | | 1,00 | 1,00 | 10,0 | 10,0 | 2,5 | 24,0 | 3 | 20 |
| 95 | Iluminação | F+F+T | B1 | 220 | | | 5 | 25 | 4 | 4 | | | | | | | 2403 | 1940 | S+T | | 970 | 970 | 1,00 | 1,00 | 10,9 | 10,9 | 2,5 | 24,0 | 3 | 20 |
| 96 | Torneira Elétrica | F+F+T | B1 | 220 | | | | | | | | | | | 1 | | 4889 | 4400 | R+T | 2200 | | 2200 | 1,00 | 0,80 | 27,8 | 22,2 | 4 | 32,0 | 3 | 25 |
| 97 | Torneira Elétrica | F+F+T | B1 | 220 | | | | | | | | | | | 1 | | 4889 | 4400 | R+S | 2200 | 2200 | | 1,00 | 0,80 | 27,8 | 22,2 | 4 | 32,0 | 3 | 25 |
| 98 | Tug's Equipamentos, Farmácia e Copa | F+F+T | B1 | 220 | | | | | | | | 10 | | | | | 1111 | 1000 | S+T | | 500 | 500 | 1,00 | 1,00 | 5,1 | 5,1 | 2,5 | 24,0 | 3 | 20 |
| 99 | Tug's 220v | F+F+T | B1 | 220 | | | | | | | | 3 | | | | | 333 | 300 | R+T | 150 | | 150 | 1,00 | 1,00 | 1,5 | 1,5 | 4 | 32,0 | 3 | 25 |
| 100 | Chuveiro V.M | F+F+T | B1 | 220 | | | | | | | | | | | | 1 | 6500 | 6500 | R+S | 3250 | 3250 | | 1,00 | 1,00 | 29,5 | 29,5 | 6 | 41,0 | 5 | 40 |
| 101 | Chuveiro V.F | F+F+T | B1 | 220 | | | | | | | | | | | | 1 | 6500 | 6500 | S+T | | 3250 | 3250 | 1,00 | 1,00 | 29,5 | 29,5 | 6 | 41,0 | 5 | 40 |
| 102 | Tug's V.F, VM, Utilidades e DML | F+F+T | B1 | 220 | | | | | | | | 7 | | | | | 778 | 700 | R+T | 350 | | 350 | 1,00 | 1,00 | 3,5 | 3,5 | 2,5 | 24,0 | 3 | 20 |
| 103 | Tug's Utilidades, S.F, S.M | F+F+T | B1 | 220 | | | | | | | | 5 | | | | | 556 | 500 | R+S | 250 | 250 | | 1,00 | 1,00 | 2,5 | 2,5 | 2,5 | 24,0 | 3 | 20 |
| 104 | Tug's Recuperação de Pacientes | F+F+T | B1 | 220 | | | | | | | | 8 | | | | | 889 | 800 | S+T | | 400 | 400 | 1,00 | 1,00 | 4,0 | 4,0 | 2,5 | 24,0 | 3 | 20 |
| 105 | Tug's Recuperação de Pacientes | F+F+T | B1 | 220 | | | | | | | | 9 | | | | | 1000 | 900 | R+T | 450 | | 450 | 1,00 | 1,00 | 4,5 | 4,5 | 2,5 | 24,0 | 3 | 20 |
| 106 | Tug's Régua Recuperação 1 | F+F+T | B1 | 220 | | | | | | | | | | 1 | | | 1111 | 1000 | R+S | 500 | 500 | | 1,00 | 1,00 | 5,1 | 5,1 | 2,5 | 24,0 | 3 | 20 |
| 107 | Tug's Régua Recuperação 2 | F+F+T | B1 | 220 | | | | | | | | | | 1 | | | 1111 | 1000 | S+T | | 500 | 500 | 1,00 | 1,00 | 5,1 | 5,1 | 2,5 | 24,0 | 3 | 20 |
| 108 | Tug's Régua Recuperação 3 | F+F+T | B1 | 220 | | | | | | | | | | 1 | | | 1111 | 1000 | R+T | 500 | | 500 | 1,00 | 1,00 | 5,1 | 5,1 | 2,5 | 24,0 | 3 | 20 |
| 109 | Reserva | F+F+T | B1 | 220 | | | | | | | | | | | 2 | | 2500 | 2500 | R+S | 1250 | 1250 | | 1,00 | 1,00 | 11,4 | 11,4 | 2,5 | 24,0 | 3 | 20 |
| 110 | Reserva | F+F+T | B1 | 220 | | | | | | | | | | | | | 0 | 0 | S+T | | 0 | 0 | 1,00 | 1,00 | 0,0 | 0,0 | 2,5 | 24,0 | 3 | 20 |
| 111 | Reserva | F+F+T | B1 | 220 | | | | | | | | | | | | | 0 | 0 | R+T | 0 | | 0 | 1,00 | 1,00 | 0,0 | 0,0 | 2,5 | 24,0 | 3 | 20 |
| 112 | Tug's 220v Recuperação | F+F+T | B1 | 220 | | | | | | | | 6 | | | | | 667 | 600 | R+S | 300 | 300 | | 1,00 | 1,00 | 3,0 | 3,0 | 2,5 | 24,0 | 5 | 20 |
| 113 | Tug's Sala de Serviços e Imagenologia | F+F+T | B1 | 220 | | | | | | | | 7 | | | | | 778 | 700 | S+T | | 350 | 350 | 1,00 | 1,00 | 3,5 | 3,5 | 2,5 | 24,0 | 3 | 20 |
| 114 | Tug's 220v | F+F+T | B1 | 220 | | | | | | | | 4 | | | | | 444 | 400 | R+T | 200 | | 200 | 1,00 | 1,00 | 2,0 | 2,0 | 2,5 | 24,0 | 5 | 20 |
| 115 | Tug's Recuperação | F+F+T | B1 | 220 | | | | | | | | 7 | | | | | 778 | 700 | R+S | 350 | 350 | | 1,00 | 1,00 | 3,5 | 3,5 | 2,5 | 24,0 | 3 | 20 |
| 116 | Tug's Régua Imagenologia 01 | F+F+T | B1 | 220 | | | | | | | | | 1 | | | | 667 | 600 | S+T | | 300 | 300 | 1,00 | 1,00 | 3,0 | 3,0 | 2,5 | 24,0 | 3 | 20 |
| 117 | Tug's Régua Imagenologia 02 | F+F+T | B1 | 220 | | | | | | | | | 1 | | | | 667 | 600 | R+T | 300 | | 300 | 1,00 | 1,00 | 3,0 | 3,0 | 2,5 | 24,0 | 3 | 20 |
| 118 | Tug's Régua Imagenologia 03 | F+F+T | B1 | 220 | | | | | | | | | 1 | | | | 667 | 600 | R+S | 300 | 300 | | 1,00 | 1,00 | 3,0 | 3,0 | 2,5 | 24,0 | 3 | 20 |
| 119 | Tug's Recuperação Endoscopia e Copa | F+F+T | B1 | 220 | | | | | | | | 9 | | | | | 1000 | 900 | S+T | | 450 | 450 | 1,00 | 1,00 | 4,5 | 4,5 | 2,5 | 24,0 | 3 | 20 |
| 120 | Tug's Régua Rec. Endoscopia 01 | F+F+T | B1 | 220 | | | | | | | | | 1 | | | | 667 | 600 | R+T | 300 | | 300 | 1,00 | 1,00 | 3,0 | 3,0 | 2,5 | 24,0 | 3 | 20 |
| 121 | Tug's Régua Rec. Endoscopia 02 | F+F+T | B1 | 220 | | | | | | | | | 1 | | | | 667 | 600 | R+S | 300 | 300 | | 1,00 | 1,00 | 3,0 | 3,0 | 2,5 | 24,0 | 3 | 20 |
| 122 | Tug's Régua 220v Rec. Endoscopia | F+F+T | B1 | 220 | | | | | | | | 4 | | | | | 444 | 400 | S+T | | 200 | 200 | 1,00 | 1,00 | 2,0 | 2,0 | 2,5 | 24,0 | 5 | 20 |
| 123 | Tug's Posto de Enfermagem e Sala de Serviços | F+F+T | B1 | 220 | | | | | | | | 12 | | | | | 1333 | 1200 | R+T | 600 | | 600 | 1,00 | 1,00 | 6,1 | 6,1 | 2,5 | 24,0 | 3 | 20 |
| 124 | Tug's 220v | F+F+T | B1 | 220 | | | | | | | | 3 | | | | | 333 | 300 | R+S | 150 | 150 | | 1,00 | 1,00 | 1,5 | 1,5 | 2,5 | 24,0 | 5 | 20 |
| 125 | Iluminação de Emergência | F+F+T | B1 | 220 | 15 | 4 | | 1 | | | | | | | | | 178 | 178 | S+T | | 89 | 89 | 1,00 | 1,00 | 0,8 | 0,8 | 1,5 | 17,5 | 3 | 16 |
| 126 | Reserva | F+F+T | B1 | 220 | | | | | | | | | | | | | 0 | 0 | R+T | 0 | | 0 | 1,00 | 1,00 | 0,0 | 0,0 | 2,5 | 24,0 | 3 | 20 |
| 127 | Reserva | F+F+T | B1 | 220 | | | | | | | | | | | | | 0 | 0 | R+S | 0 | 0 | | 1,00 | 1,00 | 0,0 | 0,0 | 2,5 | 24,0 | 3 | 20 |
| 128 | Reserva | F+F+T | B1 | 220 | | | | | | | | | | | | | 0 | 0 | S+T | | 0 | 0 | 1,00 | 1,00 | 0,0 | 0,0 | 2,5 | 24,0 | 3 | 20 |
| QDAr 081 | | 3F+N+T | B1 | 220/127 V | | | | | | | | | | | | | 12840 | 11556 | R+S+T | 4078 | 3400 | 4078 | 1,00 | 1,00 | 41,2 | 41,2 | 16 | 88,0 | 10 | 63 |
| TOTAL | | | | | 15 | 4 | 14 | 35 | 14 | 9 | 3 | 94 | 5 | 3 | 2 | 2 | 59999 | 55238 | R+S+T | 18910 | 20191 | 16137 | | | | | | | | |

Quadro de Demanda (QD6) - CALÇADA

| Tipo de carga | Potência instalada (kVA) | Fator de demanda (%) | Demanda (kVA) |
|---|---|---|---|
| Chuveiros, ferros elétricos, aquecedores de água (Não residencial) | 22.78 | 76.00 | 17.31 |
| Condicionador de ar tipo janela (Não residencial) | 12.84 | 100.00 | 12.84 |
| Iluminação e TUG's (Clínicas e hospitais) | 24.38 | 40.00 | 9.75 |
| | | TOTAL | 39.90 |

NOTA 02

PLOTRAR COLORIDO

# PROJETO ELÉTRICO

| | | | |
|---|---|---|---|
| PROJETO ELÉTRICO | CONTRATADO: Lucas Castelo Mota<br>Endereço: Rua: Afonso Celso de Souza Matheus,60 Residencial Greenville, Poços de Caldas MG | CLIENTE: SECRETARIA DE ATENÇÃO ESPECIALIZADA A SAUDE<br>OBRA: MINISTÉRIO DA SAUDE | 12 |
| Contratado: CREA - 141054978-0 | Telefone: Cel: (35)99623-4022<br>Email: lucasmota.projetos@gmail.com | PROJETO: POLICLÍNICA | Número Cliente: 09/2024 |
| PRO / VERIF / APROV | | UNIDADE: (EXCETO INDICADO) cm | REFERÊNCIA: (1°DIEDRO) |
| DATA: 08/04/2024 / 08/04/2024 | | | |
| NOME | | TÍTULO: QUADROS DE CARGAS | |
| REVIS. | | | |
| ELE | ESCALA: INDICADAS NO DESENHO | DESENHO NUMERO: 00001 / MOD: EST / REVISÃO: 00 | FOLHA: 12/19 |

QD7

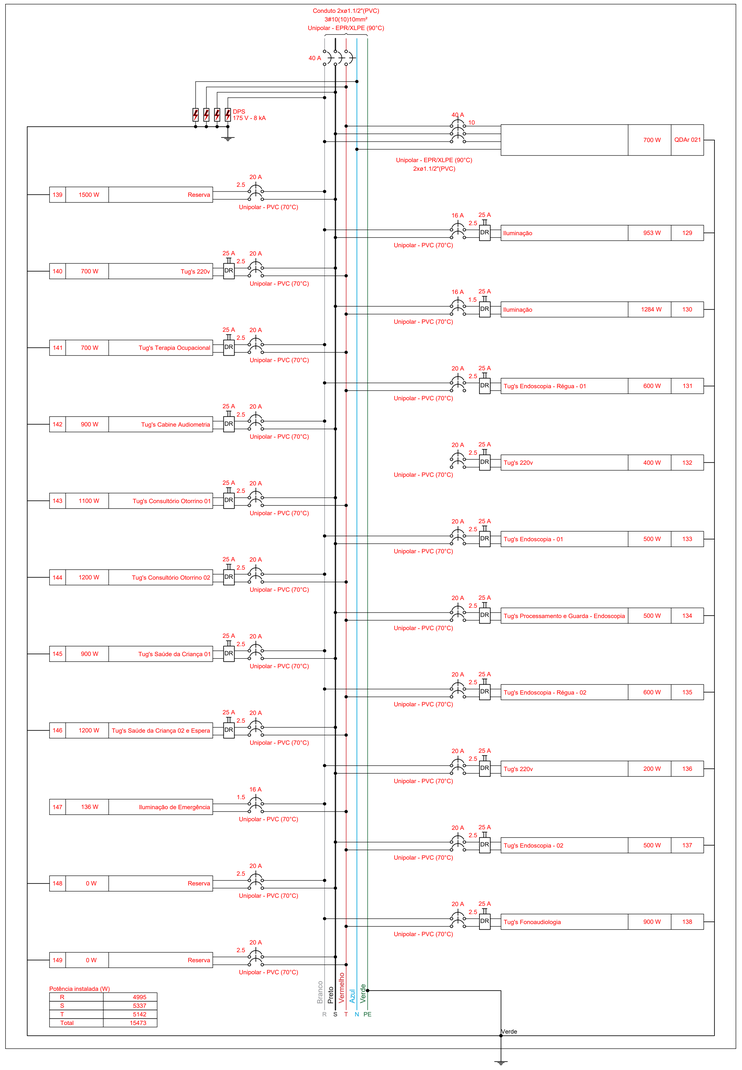


Quadro de Cargas (QD7) - CALÇADA

| Circuito | Descrição | Esquema | Método de inst. | Tensão (V) | Iluminação (W) | | | | | | | | Tomadas (W) | | Pot. total. (VA) | Pot. total. (W) | Fases | Pot. - R (W) | Pot. - S (W) | Pot. - T (W) | FCT | FCA | In' (A) | Ip (A) | Seção (mm²) | Ic (A) | Icc (kA) | Disj (A) |
|---|---|---|---|---|---|---|---|---|---|---|---|---|---|---|---|---|---|---|---|---|---|---|---|---|---|---|---|
| | | | | | 5 | 6 | 12 | 16 | 36 | 40 | 50 | 200 | 100 | 600 | | | | | | | | | | | | | | |
| QDAr 021 | | 3F+N+T | B1 | 220/127 | | | | | | | | | | | 778 | 700 | R+S+T | 250 | 250 | 200 | 1,00 | 1,00 | 2,5 | 2,5 | 10 | 66,0 | 10 | 40 |
| 129 | Iluminação | F+F+T | B1 | 220 | 1 | | | 2 | 6 | 15 | 2 | | | | 1407 | 953 | R + S | 477 | 477 | | 1,00 | 1,00 | 6,4 | 6,4 | 2,5 | 24,0 | 3 | 16 |
| 130 | Iluminação | F+F+T | B1 | 220 | | | 2 | 4 | 16 | 8 | 2 | 1 | | | 1778 | 1284 | S + T | | 642 | 642 | 1,00 | 1,00 | 8,1 | 8,1 | 1,5 | 17,5 | 3 | 16 |
| 131 | Tug's Endoscopia - Régua - 01 | F+F+T | B1 | 220 | | | | | | | | | | 1 | 667 | 600 | R + T | 300 | | 300 | 1,00 | 1,00 | 3,0 | 3,0 | 2,5 | 24,0 | 3 | 20 |
| 132 | Tug's 220v | F+F+T | B1 | 220 | | | | | | | | | 4 | | 444 | 400 | R + S | 200 | 200 | | 1,00 | 1,00 | 2,0 | 2,0 | 2,5 | 24,0 | 5 | 20 |
| 133 | Tug's Endoscopia - 01 | F+F+T | B1 | 220 | | | | | | | | | 5 | | 556 | 500 | S + T | | 250 | 250 | 1,00 | 1,00 | 2,5 | 2,5 | 2,5 | 24,0 | 3 | 20 |
| 134 | Tug's Processamento e Guarda - Endoscopia | F+F+T | B1 | 220 | | | | | | | | | 5 | | 556 | 500 | R + T | 250 | | 250 | 1,00 | 1,00 | 2,5 | 2,5 | 2,5 | 24,0 | 3 | 20 |
| 135 | Tug's Endoscopia - Régua - 02 | F+F+T | B1 | 220 | | | | | | | | | | 1 | 667 | 600 | R + S | 300 | 300 | | 1,00 | 1,00 | 3,0 | 3,0 | 2,5 | 24,0 | 3 | 20 |
| 136 | Tug's 220v | F+F+T | B1 | 220 | | | | | | | | | 2 | | 222 | 200 | S + T | | 100 | 100 | 1,00 | 1,00 | 1,0 | 1,0 | 2,5 | 24,0 | 5 | 20 |
| 137 | Tug's Endoscopia - 02 | F+F+T | B1 | 220 | | | | | | | | | 5 | | 556 | 500 | R + T | 250 | | 250 | 1,00 | 1,00 | 2,5 | 2,5 | 2,5 | 24,0 | 3 | 20 |
| 138 | Tug's Fonoaudiologia | F+F+T | B1 | 220 | | | | | | | | | 9 | | 1000 | 900 | R + S | 450 | 450 | | 1,00 | 1,00 | 4,5 | 4,5 | 2,5 | 24,0 | 3 | 20 |
| 139 | Reserva | F+F+T | B1 | 220 | | | | | | | | | | | 1500 | 1500 | S + T | | 750 | 750 | 1,00 | 1,00 | 6,8 | 6,8 | 2,5 | 24,0 | 3 | 20 |
| 140 | Tug's 220v | F+F+T | B1 | 220 | | | | | | | | | 7 | | 778 | 700 | R + T | 350 | | 350 | 1,00 | 1,00 | 3,5 | 3,5 | 2,5 | 24,0 | 5 | 20 |
| 141 | Tug's Terapia Ocupacional | F+F+T | B1 | 220 | | | | | | | | | 7 | | 778 | 700 | R + S | 350 | 350 | | 1,00 | 1,00 | 3,5 | 3,5 | 2,5 | 24,0 | 3 | 20 |
| 142 | Tug's Cabine Audiometria | F+F+T | B1 | 220 | | | | | | | | | 9 | | 1000 | 900 | S + T | | 450 | 450 | 1,00 | 1,00 | 4,5 | 4,5 | 2,5 | 24,0 | 3 | 20 |
| 143 | Tug's Consultório Otorrino 01 | F+F+T | B1 | 220 | | | | | | | | | 11 | | 1222 | 1100 | R + T | 550 | | 550 | 1,00 | 1,00 | 5,6 | 5,6 | 2,5 | 24,0 | 3 | 20 |
| 144 | Tug's Consultório Otorrino 02 | F+F+T | B1 | 220 | | | | | | | | | 12 | | 1333 | 1200 | R + S | 600 | 600 | | 1,00 | 1,00 | 6,1 | 6,1 | 2,5 | 24,0 | 3 | 20 |
| 145 | Tug's Saúde da Criança 01 | F+F+T | B1 | 220 | | | | | | | | | 9 | | 1000 | 900 | S + T | | 450 | 450 | 1,00 | 1,00 | 4,5 | 4,5 | 2,5 | 24,0 | 3 | 20 |
| 146 | Tug's Saúde da Criança 02 e Espera | F+F+T | B1 | 220 | | | | | | | | | 12 | | 1333 | 1200 | R + T | 600 | | 600 | 1,00 | 1,00 | 6,1 | 6,1 | 2,5 | 24,0 | 3 | 20 |
| 147 | Iluminação de Emergência | F+F+T | B1 | 220 | | 12 | 2 | | | 1 | | | | | 136 | 136 | R + S | 68 | 68 | | 1,00 | 1,00 | 0,6 | 0,6 | 1,5 | 17,5 | 3 | 16 |
| 148 | Reserva | F+F+T | B1 | 220 | | | | | | | | | | | 0 | 0 | S + T | | 0 | 0 | 1,00 | 1,00 | 0,0 | 0,0 | 2,5 | 24,0 | 3 | 20 |
| 149 | Reserva | F+F+T | B1 | 220 | | | | | | | | | | | 0 | 0 | R + T | 0 | | 0 | 1,00 | 1,00 | 0,0 | 0,0 | 2,5 | 24,0 | 3 | 20 |
| TOTAL | | | | | 1 | 12 | 4 | 6 | 22 | 24 | 4 | 1 | 97 | 2 | 17709 | 15473 | R+S+T | 4995 | 5337 | 5142 | | | | | | | | |

QD8




QD7

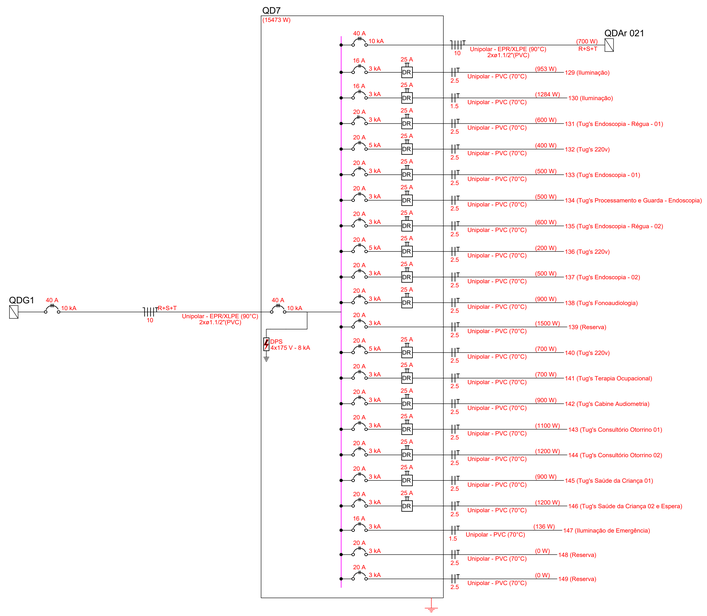


Quadro de Cargas (QD8) - CALÇADA

| Circuito | Descrição | Esquema | Método de inst. | Tensão (V) | Iluminação (W) | | | | | | | Tomadas (W) | | Pot. total. (VA) | Pot. total. (W) | Fases | Pot. - R (W) | Pot. - S (W) | Pot. - T (W) | FCT | FCA | In' (A) | Ip (A) | Seção (mm²) | Ic (A) | Icc (kA) | Disj (A) |
|---|---|---|---|---|---|---|---|---|---|---|---|---|---|---|---|---|---|---|---|---|---|---|---|---|---|---|---|
| | | | | | 5 | 6 | 12 | 16 | 36 | 40 | 50 | 200 | 100 | | | | | | | | | | | | | | |
| QDAr 051 | | 3F+N+T | B1 | 220/127 V | | | | | | | | | | 2333 | 2100 | R+S+T | 700 | 700 | 700 | 1,00 | 1,00 | 6,1 | 6,1 | 10 | 66,0 | 10 | 40 |
| 150 | Iluminação | F+F+T | B1 | 220 | 3 | | | 5 | 23 | 11 | | 2 | | 2317 | 1763 | R + S | 882 | 882 | | 1,00 | 1,00 | 10,5 | 10,5 | 1,5 | 17,5 | 3 | 16 |
| 151 | Iluminação | F+F+T | B1 | 220 | | | | | 26 | 11 | 5 | | | 2466 | 1626 | S + T | | 813 | 813 | 1,00 | 1,00 | 11,2 | 11,2 | 2,5 | 24,0 | 3 | 16 |
| 152 | Tug's Consul. Oftalmo | F+F+T | B1 | 220 | | | | | | | | | 11 | 1222 | 1100 | R + T | 550 | | 550 | 1,00 | 1,00 | 5,6 | 5,6 | 2,5 | 24,0 | 3 | 16 |
| 153 | Tug's 220v | F+F+T | B1 | 220 | | | | | | | | | 10 | 1111 | 1000 | R + S | 500 | 500 | | 1,00 | 1,00 | 5,1 | 5,1 | 2,5 | 24,0 | 5 | 20 |
| 154 | Tug's Oftalmo | F+F+T | B1 | 220 | | | | | | | | | 7 | 778 | 700 | S + T | | 350 | 350 | 1,00 | 1,00 | 3,5 | 3,5 | 2,5 | 24,0 | 3 | 20 |
| 155 | Tug's Consultorio Neuro | F+F+T | B1 | 220 | | | | | | | | | 14 | 1556 | 1400 | R + T | 700 | | 700 | 1,00 | 1,00 | 7,1 | 7,1 | 2,5 | 24,0 | 3 | 20 |
| 156 | Tug's Ergometria | F+F+T | B1 | 220 | | | | | | | | | 9 | 1000 | 900 | R + S | 450 | 450 | | 1,00 | 1,00 | 4,5 | 4,5 | 2,5 | 24,0 | 3 | 20 |
| 157 | Tug's Doppler, ECO | F+F+T | B1 | 220 | | | | | | | | | 8 | 889 | 800 | S + T | | 400 | 400 | 1,00 | 1,00 | 4,0 | 4,0 | 2,5 | 24,0 | 3 | 20 |
| 158 | Tug's ECG e ECG | F+F+T | B1 | 220 | | | | | | | | | 9 | 1000 | 900 | R + T | 450 | | 450 | 1,00 | 1,00 | 4,5 | 4,5 | 2,5 | 24,0 | 3 | 20 |
| 159 | Tug's Consultório 06 | F+F+T | B1 | 220 | | | | | | | | | 7 | 778 | 700 | R + S | 350 | 350 | | 1,00 | 1,00 | 3,5 | 3,5 | 2,5 | 24,0 | 3 | 20 |
| 160 | Tug's Consultório 07 | F+F+T | B1 | 220 | | | | | | | | | 7 | 778 | 700 | S + T | | 350 | 350 | 1,00 | 1,00 | 3,5 | 3,5 | 2,5 | 24,0 | 3 | 20 |
| 161 | Tug's Acolhimento e Espera | F+F+T | B1 | 220 | | | | | | | | | 11 | 1222 | 1100 | R + T | 550 | | 550 | 1,00 | 1,00 | 5,6 | 5,6 | 2,5 | 24,0 | 3 | 20 |
| 162 | Tug's 220v | F+F+T | B1 | 220 | | | | | | | | | 11 | 1222 | 1100 | R + S | 550 | 550 | | 1,00 | 1,00 | 5,6 | 5,6 | 2,5 | 24,0 | 5 | 20 |
| 163 | Reserva | F+F+T | B1 | 220 | | | | | | | | | | 1500 | 1500 | S + T | | 750 | 750 | 1,00 | 1,00 | 6,8 | 6,8 | 2,5 | 24,0 | 3 | 20 |
| 164 | Consultório 01 | F+F+T | B1 | 220 | | | | | | | | | 9 | 1000 | 900 | R + T | 450 | | 450 | 1,00 | 1,00 | 4,5 | 4,5 | 2,5 | 24,0 | 3 | 20 |
| 165 | Consultório 02 | F+F+T | B1 | 220 | | | | | | | | | 8 | 889 | 800 | R + S | 400 | 400 | | 1,00 | 1,00 | 4,0 | 4,0 | 2,5 | 24,0 | 3 | 20 |
| 166 | Consultório 03 | F+F+T | B1 | 220 | | | | | | | | | 10 | 1111 | 1000 | S + T | | 500 | 500 | 1,00 | 1,00 | 5,1 | 5,1 | 2,5 | 24,0 | 3 | 20 |
| 167 | Consultório 04 | F+F+T | B1 | 220 | | | | | | | | | 8 | 889 | 800 | R + T | 400 | | 400 | 1,00 | 1,00 | 4,0 | 4,0 | 2,5 | 24,0 | 3 | 20 |
| 168 | Consultório 05 | F+F+T | B1 | 220 | | | | | | | | | 8 | 889 | 800 | R + S | 400 | 400 | | 1,00 | 1,00 | 4,0 | 4,0 | 2,5 | 24,0 | 3 | 20 |
| 169 | Tug's Sala Eletroneuromiografia | F+F+T | B1 | 220 | | | | | | | | | 11 | 1222 | 1100 | S + T | | 550 | 550 | 1,00 | 1,00 | 5,6 | 5,6 | 2,5 | 24,0 | 3 | 20 |
| 170 | Tug's Exames Oftalmo 01 | F+F+T | B1 | 220 | | | | | | | | | 12 | 1333 | 1200 | R + T | 600 | | 600 | 1,00 | 1,00 | 6,1 | 6,1 | 2,5 | 24,0 | 3 | 20 |
| 171 | Tug's Exames Oftalmo 02 | F+F+T | B1 | 220 | | | | | | | | | 11 | 1222 | 1100 | R + S | 550 | 550 | | 1,00 | 1,00 | 5,6 | 5,6 | 2,5 | 24,0 | 3 | 20 |
| 172 | Tug's 220v | F+F+T | B1 | 220 | | | | | | | | | 3 | 333 | 300 | S + T | | 150 | 150 | 1,00 | 1,00 | 1,5 | 1,5 | 2,5 | 24,0 | 5 | 20 |
| 173 | Tug's Iha Equipamentos e Laudos | F+F+T | B1 | 220 | | | | | | | | | 14 | 1556 | 1400 | R + T | 700 | | 700 | 1,00 | 1,00 | 7,1 | 7,1 | 2,5 | 24,0 | 3 | 20 |
| 174 | Iluminação de Emergência | F+F+T | B1 | 220 | | 20 | 3 | | | 1 | | | | 196 | 196 | R + S | 98 | 98 | | 1,00 | 1,00 | 0,9 | 0,9 | 1,5 | 17,5 | 3 | 16 |
| 175 | Reserva | F+F+T | B1 | 220 | | | | | | | | | | 0 | 0 | S + T | | 0 | 0 | 1,00 | 1,00 | 0,0 | 0,0 | 2,5 | 24,0 | 3 | 20 |
| 176 | Reserva | F+F+T | B1 | 220 | | | | | | | | | | 0 | 0 | R + T | 0 | | 0 | 1,00 | 1,00 | 0,0 | 0,0 | 2,5 | 24,0 | 3 | 20 |
| TOTAL | | | | | 3 | 20 | 3 | 5 | 49 | 23 | 5 | 2 | 198 | 30812 | 26985 | R+S+T | 9280 | 8743 | 8963 | | | | | | | | |

QD8

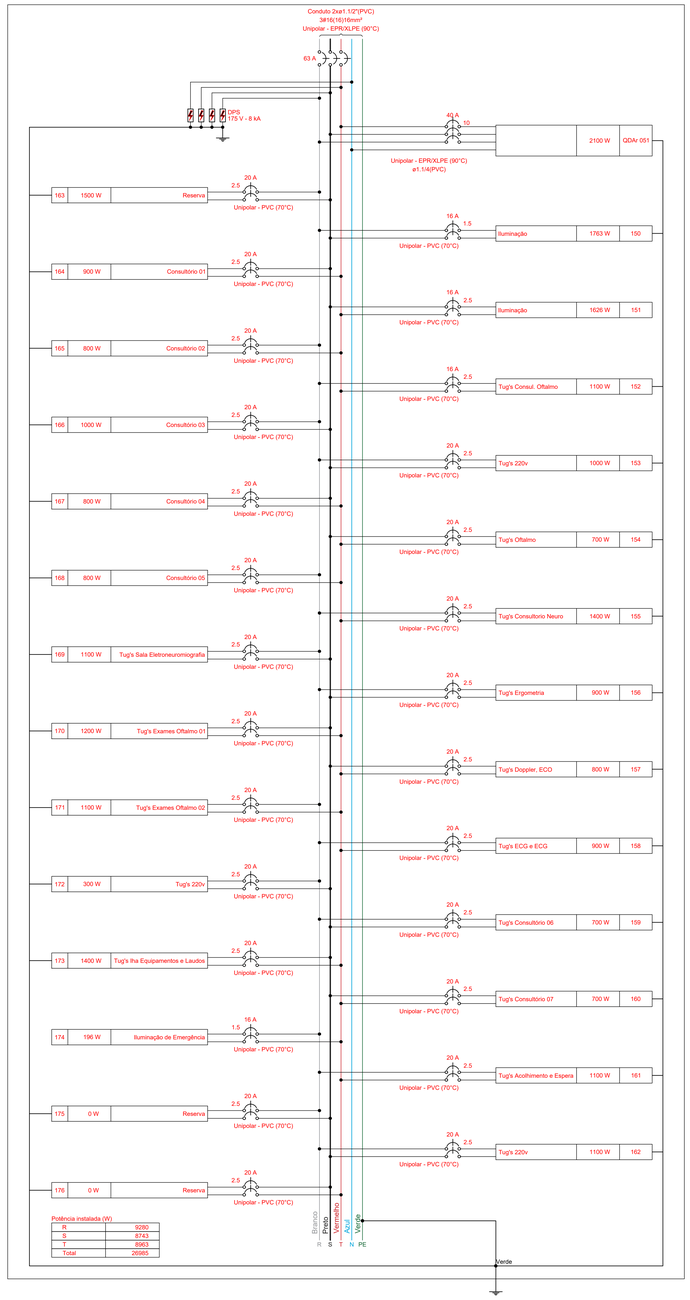


Quadro de Demanda (QD8) - CALÇADA

| Tipo de carga | Potência instalada (kVA) | Fator de demanda (%) | Demanda (kVA) |
|---|---|---|---|
| Condicionador de ar tipo janela (Não residencial) | 2.33 | 86.00 | 2.01 |
| Iluminação e TUG's (Clínicas e hospitais) | 28.48 | 40.00 | 11.39 |
| | | TOTAL | 13.40 |

NOTA 02

PLOTRAR COLORIDO

# PROJETO ELÉTRICO

| | | | |
|---|---|---|---|
| PROJETO ELÉTRICO | CONTRATADO: Lucas Castelo Mota<br>Endereço: Rua. Afonso Celso de Souza Matheus,60 Residencial Greenville, Poços de Caldas MG | CLIENTE: SECRETARIA DE ATENÇÃO ESPECIALIZADA A SAÚDE<br>OBRA: MINISTÉRIO DA SAÚDE | 13 |
| Contratado. CREA - 141054978-0 | Telefone: Cel: (35)99623-4022<br>Email: lucasmota.projetos@gmail.com | PROJETO: POLICLÍNICA | Número Cliente: 09/2024 |
| PRO: DATA 08/04/2024 | VERIF: 08/04/2024 | APROV: | UNIDADE: (EXCETO INDICADO) cm<br>REFERÊNCIA: (1°DIEDRO) |
| NOME: | | | TITULO: QUADROS DE CARGAS |
| REVIS: | | | |
| ELE | ESCALA: INDICADAS NO DESENHO | DESENHO NUMERO: 00001 | MOD: EST / REVISAO: 00 / FOLHA: 13/19 |

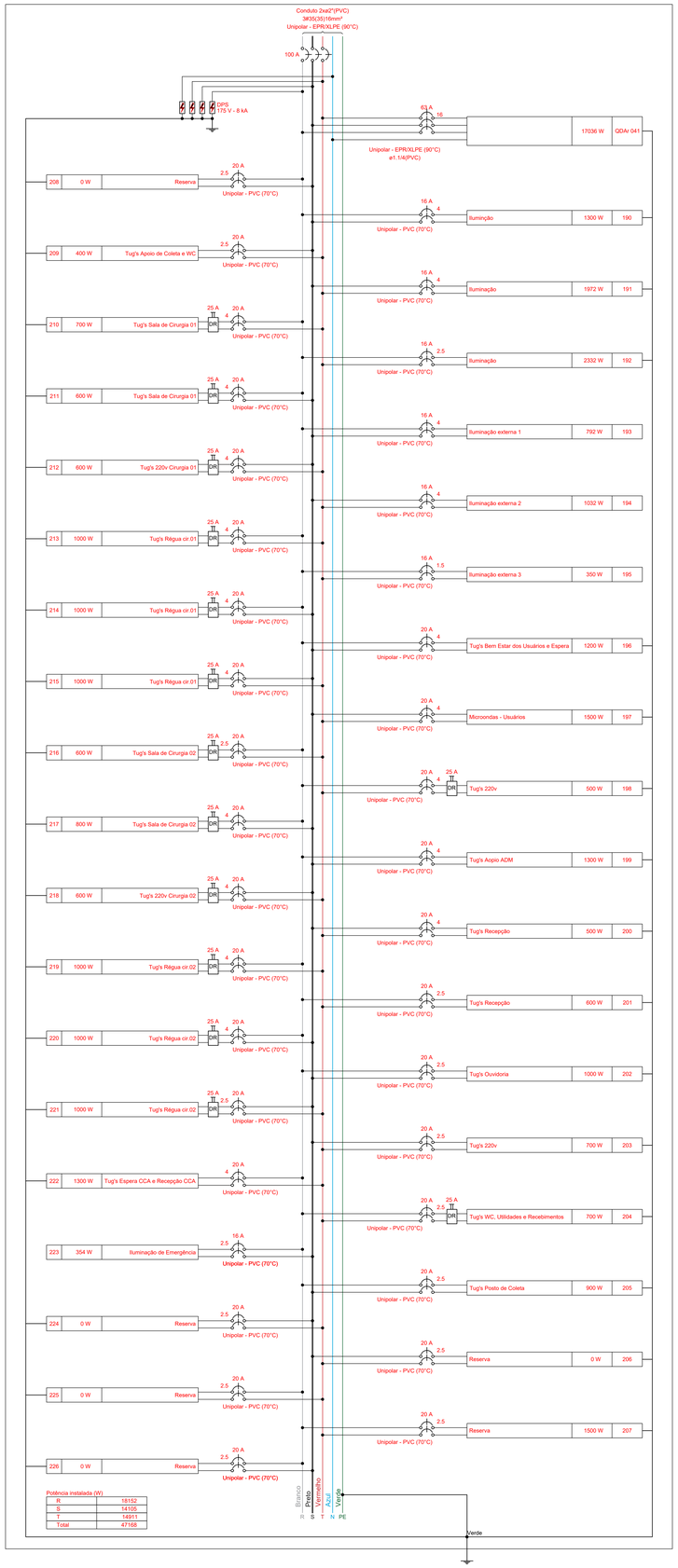


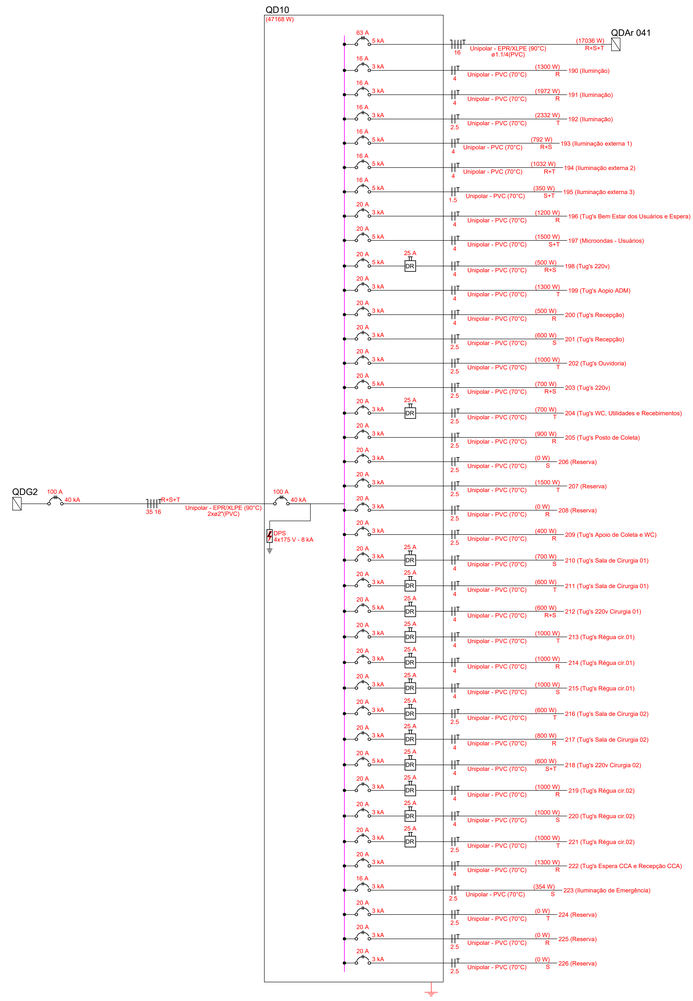


Quadro de Cargas (QD10) - CALÇADA

| Circuito | Descrição | Esquema | Método | Tensão (V) | Iluminação (W) | | | | | | | | | | Tomadas (W) | | | | Pot. total. | Pot. total. | Fases | Pot. - R | Pot. - S | Pot. - T | FCT | FCA | In' (A) | Ip (A) | Seção (mm²) | Ic (A) | Icc (kA) | Disj (A) |
|---|---|---|---|---|---|---|---|---|---|---|---|---|---|---|---|---|---|---|---|---|---|---|---|---|---|---|---|---|---|---|---|---|
| | | | | | 6 | 12 | 16 | 36 | 40 | 50 | 60 | 100 | 200 | 0 | 100 | 1000 | 1500 | | | | | | | | | | | | | | | |
| QDAr 041 | | 3F+N+T | B1 | 220/127 | | | | | | | | | | | | | | 18929 | 17036 | R+S+T | 7738 | 4330 | 4968 | 1,00 | 1,00 | 78,2 | 78,2 | 16 | 88,0 | 5 | 63 |
| 190 | Iluminção | F+F+T | B1 | 220 | | | 2 | 13 | | | | | 4 | | | | | 1504 | 1300 | R + S | 650 | 650 | | 1,00 | 0,70 | 9,8 | 6,8 | 4 | 32,0 | 3 | 16 |
| 191 | Iluminação | F+F+T | B1 | 220 | | | 2 | 35 | 7 | | | | 2 | | | | | 2636 | 1972 | S + T | | 986 | 986 | 1,00 | 0,70 | 17,1 | 12,0 | 4 | 32,0 | 3 | 16 |
| 192 | Iluminação | F+F+T | B1 | 220 | | 2 | 4 | 9 | 5 | | 2 | 8 | 4 | | | | | 2961 | 2332 | R + T | 1166 | | 1166 | 1,00 | 0,70 | 19,2 | 13,5 | 2,5 | 24,0 | 3 | 16 |
| 193 | Iluminação externa 1 | F+F+T | B1 | 220 | | | | 22 | | | | | | | | | | 1131 | 792 | R + S | 396 | 396 | | 1,00 | 1,00 | 5,1 | 5,1 | 4 | 32,0 | 5 | 16 |
| 194 | Iluminação externa 2 | F+F+T | B1 | 220 | | | | 2 | | | 16 | | | | | | | 1474 | 1032 | S + T | | 516 | 516 | 1,00 | 0,70 | 9,6 | 6,7 | 4 | 32,0 | 5 | 16 |
| 195 | Iluminação externa 3 | F+F+T | B1 | 220 | | | | | 7 | | | | | | | | | 700 | 350 | R + T | 175 | | 175 | 1,00 | 1,00 | 3,2 | 3,2 | 1,5 | 17,5 | 5 | 16 |
| 196 | Tug's Bem Estar dos Usuários e | F+F+T | B1 | 220 | | | | | | | | | | | 12 | | | 1333 | 1200 | R + S | 600 | 600 | | 1,00 | 1,00 | 8,7 | 6,1 | 4 | 32,0 | 3 | 20 |
| 197 | Microondas - Usuários | F+F+T | B1 | 220 | | | | | | | | | | | | | 1 | 1667 | 1500 | S + T | | 750 | 750 | 1,00 | 0,70 | 10,8 | 7,6 | 4 | 32,0 | 5 | 20 |
| 198 | Tug's 220v | F+F+T | B1 | 220 | | | | | | | | | | | 5 | | | 556 | 500 | R + T | 250 | | 250 | 1,00 | 0,70 | 3,6 | 2,5 | 4 | 32,0 | 5 | 20 |
| 199 | Tug's Aopio ADM | F+F+T | B1 | 220 | | | | | | | | | | | 13 | | | 1444 | 1300 | R + S | 650 | 650 | | 1,00 | 0,80 | 8,2 | 6,6 | 4 | 32,0 | 3 | 20 |
| 200 | Tug's Recepção | F+F+T | B1 | 220 | | | | | | | | | | 5 | 5 | | | 556 | 500 | S + T | | 250 | 250 | 1,00 | 0,80 | 3,2 | 2,5 | 4 | 32,0 | 3 | 20 |
| 201 | Tug's Recepção | F+F+T | B1 | 220 | | | | | | | | | | | 6 | | | 667 | 600 | R + T | 300 | | 300 | 1,00 | 1,00 | 3,0 | 3,0 | 2,5 | 24,0 | 3 | 20 |
| 202 | Tug's Ouvidoria | F+F+T | B1 | 220 | | | | | | | | | | | 10 | | | 1111 | 1000 | R + S | 500 | 500 | | 1,00 | 1,00 | 5,1 | 5,1 | 2,5 | 24,0 | 3 | 20 |
| 203 | Tug's 220v | F+F+T | B1 | 220 | | | | | | | | | | | 7 | | | 778 | 700 | S + T | | 350 | 350 | 1,00 | 1,00 | 3,5 | 3,5 | 2,5 | 24,0 | 5 | 20 |
| 204 | Tug's WC, Utilidades e | F+F+T | B1 | 220 | | | | | | | | | | | 7 | | | 778 | 700 | R + T | 350 | | 350 | 1,00 | 1,00 | 3,5 | 3,5 | 2,5 | 24,0 | 3 | 20 |
| 205 | Tug's Posto de Coleta | F+F+T | B1 | 220 | | | | | | | | | | | 9 | | | 1000 | 900 | R + S | 450 | 450 | | 1,00 | 1,00 | 4,5 | 4,5 | 2,5 | 24,0 | 3 | 20 |
| 206 | Reserva | F+F+T | B1 | 220 | | | | | | | | | | | | | | 0 | 0 | S + T | | 0 | 0 | 1,00 | 1,00 | 0,0 | 0,0 | 2,5 | 24,0 | 3 | 20 |
| 207 | Reserva | F+F+T | B1 | 220 | | | | | | | | | | | | | | 1500 | 1500 | R + T | 750 | | 750 | 1,00 | 1,00 | 6,8 | 6,8 | 2,5 | 24,0 | 3 | 20 |
| 208 | Reserva | F+F+T | B1 | 220 | | | | | | | | | | | | | | 0 | 0 | R + S | 0 | 0 | | 1,00 | 1,00 | 0,0 | 0,0 | 2,5 | 24,0 | 3 | 20 |
| 209 | Tug's Apoio de Coleta e WC | F+F+T | B1 | 220 | | | | | | | | | | | 4 | | | 444 | 400 | S + T | | 200 | 200 | 1,00 | 1,00 | 2,0 | 2,0 | 2,5 | 24,0 | 3 | 20 |
| 210 | Tug's Sala de Cirurgia 01 | F+F+T | B1 | 220 | | | | | | | | | | | 7 | | | 778 | 700 | R + T | 350 | | 350 | 1,00 | 0,70 | 5,1 | 3,5 | 4 | 32,0 | 3 | 20 |
| 211 | Tug's Sala de Cirurgia 01 | F+F+T | B1 | 220 | | | | | | | | | | | 6 | | | 667 | 600 | R + S | 300 | 300 | | 1,00 | 0,80 | 3,8 | 3,0 | 4 | 32,0 | 3 | 20 |
| 212 | Tug's 220v Cirurgia 01 | F+F+T | B1 | 220 | | | | | | | | | | | 6 | | | 667 | 600 | S + T | | 300 | 300 | 1,00 | 0,70 | 4,3 | 3,0 | 4 | 32,0 | 5 | 20 |
| 213 | Tug's Régua cir.01 | F+F+T | B1 | 220 | | | | | | | | | | | | 1 | | 1111 | 1000 | R + T | 500 | | 500 | 1,00 | 0,70 | 7,2 | 5,1 | 4 | 32,0 | 3 | 20 |
| 214 | Tug's Régua cir.01 | F+F+T | B1 | 220 | | | | | | | | | | | | 1 | | 1111 | 1000 | R + S | 500 | 500 | | 1,00 | 0,70 | 7,2 | 5,1 | 4 | 32,0 | 3 | 20 |
| 215 | Tug's Régua cir.01 | F+F+T | B1 | 220 | | | | | | | | | | | | 1 | | 1111 | 1000 | S + T | | 500 | 500 | 1,00 | 0,80 | 6,3 | 5,1 | 4 | 32,0 | 3 | 20 |
| 216 | Tug's Sala de Cirurgia 02 | F+F+T | B1 | 220 | | | | | | | | | | | 6 | | | 667 | 600 | R + T | 300 | | 300 | 1,00 | 1,00 | 3,0 | 3,0 | 2,5 | 24,0 | 3 | 20 |
| 217 | Tug's Sala de Cirurgia 02 | F+F+T | B1 | 220 | | | | | | | | | | | 8 | | | 889 | 800 | R + S | 400 | 400 | | 1,00 | 0,80 | 5,1 | 4,0 | 4 | 32,0 | 3 | 20 |
| 218 | Tug's 220v Cirurgia 02 | F+F+T | B1 | 220 | | | | | | | | | | | 6 | | | 667 | 600 | S + T | | 300 | 300 | 1,00 | 0,80 | 3,8 | 3,0 | 4 | 32,0 | 5 | 20 |
| 219 | Tug's Régua cir.02 | F+F+T | B1 | 220 | | | | | | | | | | | | 1 | | 1111 | 1000 | R + T | 500 | | 500 | 1,00 | 0,80 | 6,3 | 5,1 | 4 | 32,0 | 3 | 20 |
| 220 | Tug's Régua cir.02 | F+F+T | B1 | 220 | | | | | | | | | | | | 1 | | 1111 | 1000 | R + S | 500 | 500 | | 1,00 | 0,80 | 6,3 | 5,1 | 4 | 32,0 | 3 | 20 |
| 221 | Tug's Régua cir.02 | F+F+T | B1 | 220 | | | | | | | | | | | | 1 | | 1111 | 1000 | S + T | | 500 | 500 | 1,00 | 1,00 | 5,1 | 5,1 | 2,5 | 24,0 | 3 | 20 |
| 222 | Tug's Espera CCA e Recepção | F+F+T | B1 | 220 | | | | | | | | | | | 13 | | | 1444 | 1300 | R + T | 650 | | 650 | 1,00 | 0,70 | 9,4 | 6,6 | 4 | 32,0 | 3 | 20 |
| 223 | Iluminação de Emergência | F+F+T | B1 | 220 | 13 | 3 | | 6 | | | | | | | | | | 354 | 354 | R + S | 177 | 177 | | 1,00 | 0,70 | 2,3 | 1,6 | 2,5 | 24,0 | 3 | 16 |
| 224 | Reserva | F+F+T | B1 | 220 | | | | | | | | | | | 0 | | | 0 | 0 | S + T | | 0 | 0 | 1,00 | 1,00 | 0,0 | 0,0 | 2,5 | 24,0 | 3 | 20 |
| 225 | Reserva | F+F+T | B1 | 220 | | | | | | | | | | | 0 | | | 0 | 0 | R + T | 0 | | 0 | 1,00 | 1,00 | 0,0 | 0,0 | 2,5 | 24,0 | 3 | 20 |
| 226 | Reserva | F+F+T | B1 | 220 | | | | | | | | | | | 0 | | | 0 | 0 | R + S | 0 | 0 | | 1,00 | 1,00 | 0,0 | 0,0 | 2,5 | 24,0 | 3 | 20 |
| TOTAL | | | | | 13 | 5 | 8 | 81 | 18 | 7 | 18 | 8 | 10 | 5 | 130 | 6 | 1 | 53967 | 47168 | R+S+ | 18152 | 14105 | 14911 | | | | | | | | | |

NOTA 02
PLOTRAR COLORIDO

# PROJETO ELÉTRICO

| | | | |
|---|---|---|---|
| PROJETO ELÉTRICO | CONTRATADO: Lucas Castelo Mota<br>Endereço: Rua: Afonso Celso de Souza Matheus,80 Residencial Greenville, Poços de Caldas MG<br>Telefone: Cel: (35)99623-4022<br>Email: lucasmota.projetos@gmail.com | CLIENTE: SECRETARIA DE ATENÇÃO ESPECIALIZADA A SAÚDE<br>OBRA: MINISTÉRIO DA SAÚDE<br>PROJETO: POLICLÍNICA | 14<br>Número Cliente: 09/2024 |
| Contratado: CREA - 141054978-0 | | | |
| DATA: 08/04/2024 | PRO: 08/04/2024 VERIF: APROV: | UNIDADE: (EXCETO INDICADO) cm | REFERÊNCIA: (1°DIEDRO) |
| NOME | | TÍTULO: QUADROS DE CARGAS | |
| REVIS. | | | |
| ELE | ESCALA: INDICADAS NO DESENHO | DESENHO NUMERO: 00001 | MOD: EST REVISÃO: 00 FOLHA: 14/19 |

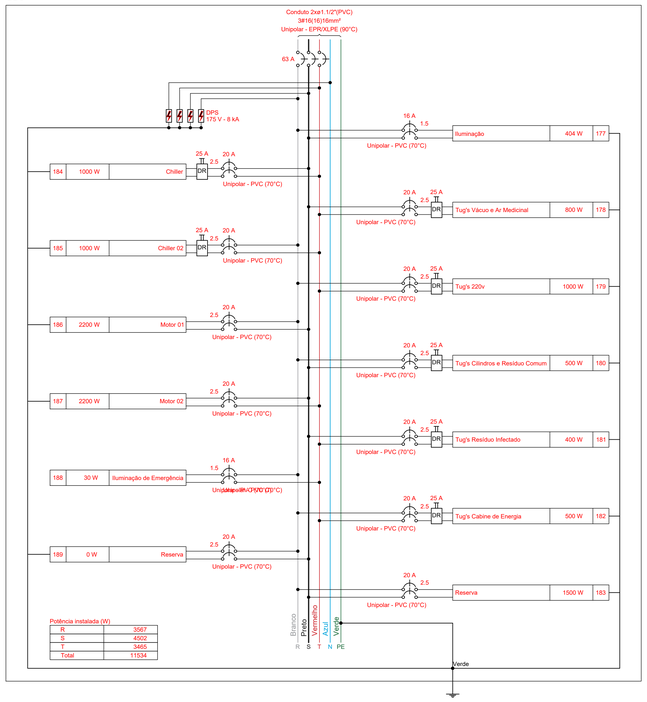


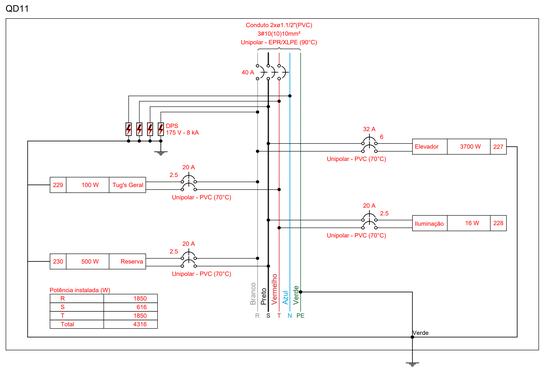


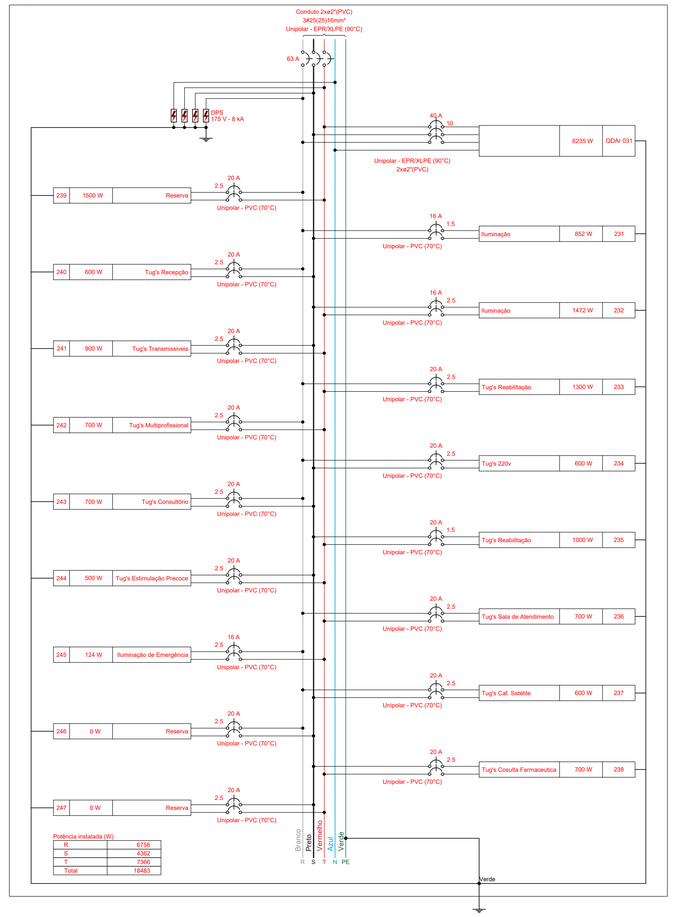


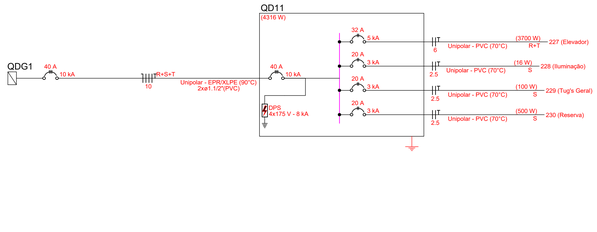


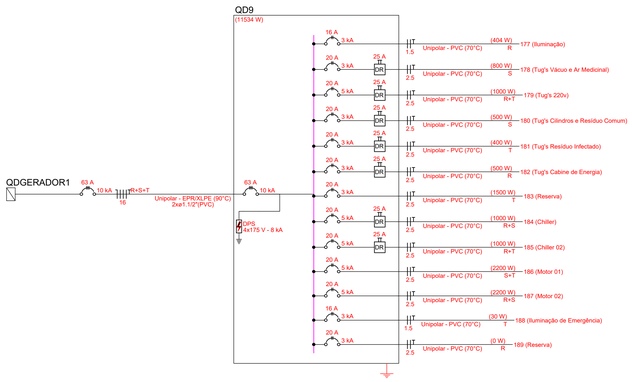


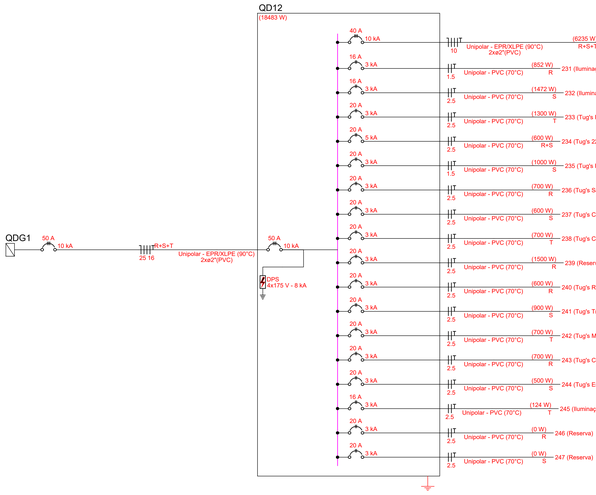


Quadro de Cargas (QD11) - CALÇADA

| Circuito | Descrição | Esquema | Método de inst. | Tensão (V) | Iluminação (W) 16 | Tomadas (W) 100 | Tomadas (W) 3700 | Pot. total. (VA) | Pot. total. (W) | Fases | Pot. - R (W) | Pot. - S (W) | Pot. - T (W) | FCT | FCA | In' (A) | Ip (A) | Seção (mm²) | Ic (A) | Icc (kA) | Disj (A) |
|---|---|---|---|---|---|---|---|---|---|---|---|---|---|---|---|---|---|---|---|---|---|
| 227 | Elevador | F+F+T | B1 | 220 | | | 1 | 4111 | 3700 | R + S | 1850 | 1850 | | 1,00 | 1,00 | 18,7 | 18,7 | 6 | 41,0 | 5 | 32 |
| 228 | Iluminação | F+F+T | B1 | 220 | 1 | | | 18 | 16 | S + T | | 8 | 8 | 1,00 | 1,00 | 0,1 | 0,1 | 2,5 | 24,0 | 3 | 20 |
| 229 | Tug's Geral | F+F+T | B1 | 220 | | 1 | | 111 | 100 | R + T | 50 | | 50 | 1,00 | 1,00 | 0,9 | 0,9 | 2,5 | 24,0 | 3 | 20 |
| 230 | Reserva | F+F+T | B1 | 220 | | | | 500 | 500 | R + S | 250 | 250 | | 1,00 | 1,00 | 3,9 | 3,9 | 2,5 | 24,0 | 3 | 20 |
| TOTAL | | | | | 1 | 1 | 1 | 4740 | 4316 | R+S+T | 2150 | 2108 | 58 | | | | | | | | |

Quadro de Demanda (QD11) - CALÇADA

| Tipo de carga | Potência instalada (kVA) | Fator de demanda (%) | Demanda (kVA) |
|---|---|---|---|
| Iluminação e TUG's (Clínicas e hospitais) | 0.63 | 40.00 | 0.25 |
| Motores | 4.11 | 100.00 | 4.11 |
| | | TOTAL | 4.36 |

Quadro de Cargas (QD12) - CALÇADA

| Circuito | Descrição | Esquema | Método de inst. | Tensão (V) | Iluminação (W) 5 | 6 | 12 | 16 | 36 | 40 | 200 | Tomadas (W) 100 | Pot. total. (VA) | Pot. total. (W) | Fases | Pot. - R (W) | Pot. - S (W) | Pot. - T (W) | FCT | FCA | In' (A) | Ip (A) | Seção (mm²) | Ic (A) | Icc (kA) | Disj (A) |
|---|---|---|---|---|---|---|---|---|---|---|---|---|---|---|---|---|---|---|---|---|---|---|---|---|---|---|
| QDAr 031 | | 3F+N+T | B1 | 220/127 V | | | | | | | | | 6928 | 6235 | R+S+ | 2918 | 400 | 2918 | 1,00 | 0,85 | 34,7 | 29,5 | 10 | 66,0 | 10 | 40 |
| 231 | Iluminação | F+F+T | B1 | 220 | 4 | | | 1 | 6 | 10 | 1 | | 1120 | 852 | R + S | 426 | 426 | | 1,00 | 1,00 | 5,1 | 5,1 | 1,5 | 17,5 | 3 | 16 |
| 232 | Iluminação | F+F+T | B1 | 220 | | | | 4 | 28 | | 2 | | 1911 | 1472 | S + T | | 736 | 736 | 1,00 | 0,70 | 12,4 | 8,7 | 2,5 | 24,0 | 3 | 16 |
| 233 | Tug's Reabilitação | F+F+T | B1 | 220 | | | | | | | | 13 | 1444 | 1300 | R + T | 650 | | 650 | 1,00 | 0,70 | 9,4 | 6,6 | 2,5 | 24,0 | 3 | 20 |
| 234 | Tug's 220v | F+F+T | B1 | 220 | | | | | | | | 6 | 667 | 600 | R + S | 300 | 300 | | 1,00 | 1,00 | 3,0 | 3,0 | 2,5 | 24,0 | 5 | 20 |
| 235 | Tug's Reabilitação | F+F+T | B1 | 220 | | | | | | | | 10 | 1111 | 1000 | S + T | | 500 | 500 | 1,00 | 0,70 | 7,2 | 5,1 | 1,5 | 17,5 | 3 | 20 |
| 236 | Tug's Sala de Atendimento | F+F+T | B1 | 220 | | | | | | | | 7 | 778 | 700 | R + T | 350 | | 350 | 1,00 | 1,00 | 3,5 | 3,5 | 2,5 | 24,0 | 3 | 20 |
| 237 | Tug's Caf. Satélite | F+F+T | B1 | 220 | | | | | | | | 6 | 667 | 600 | R + S | 300 | 300 | | 1,00 | 1,00 | 3,0 | 3,0 | 2,5 | 24,0 | 3 | 20 |
| 238 | Tug's Cosulta Farmaceutica | F+F+T | B1 | 220 | | | | | | | | 7 | 778 | 700 | S + T | | 350 | 350 | 1,00 | 0,80 | 4,4 | 3,5 | 2,5 | 24,0 | 3 | 20 |
| 239 | Reserva | F+F+T | B1 | 220 | | | | | | | | | 1500 | 1500 | R + T | 750 | | 750 | 1,00 | 1,00 | 6,8 | 6,8 | 2,5 | 24,0 | 3 | 20 |
| 240 | Tug's Recepção | F+F+T | B1 | 220 | | | | | | | | 6 | 667 | 600 | R + S | 300 | 300 | | 1,00 | 1,00 | 3,0 | 3,0 | 2,5 | 24,0 | 3 | 20 |
| 241 | Tug's Transmissíveis | F+F+T | B1 | 220 | | | | | | | | 9 | 1000 | 900 | S + T | | 450 | 450 | 1,00 | 1,00 | 4,5 | 4,5 | 2,5 | 24,0 | 3 | 20 |
| 242 | Tug's Multiprofissional | F+F+T | B1 | 220 | | | | | | | | 7 | 778 | 700 | R + T | 350 | | 350 | 1,00 | 1,00 | 3,5 | 3,5 | 2,5 | 24,0 | 3 | 20 |
| 243 | Tug's Consultório | F+F+T | B1 | 220 | | | | | | | | 7 | 778 | 700 | R + S | 350 | 350 | | 1,00 | 1,00 | 3,5 | 3,5 | 2,5 | 24,0 | 3 | 20 |
| 244 | Tug's Estimulação Precoce | F+F+T | B1 | 220 | | | | | | | | 5 | 556 | 500 | S + T | | 250 | 250 | 1,00 | 0,70 | 3,6 | 2,5 | 2,5 | 24,0 | 3 | 20 |
| 245 | Iluminação de Emergência | F+F+T | B1 | 220 | | 10 | 2 | | | 1 | | | 124 | 124 | R + T | 62 | | 62 | 1,00 | 0,70 | 0,8 | 0,6 | 2,5 | 24,0 | 3 | 16 |
| 246 | Reserva | F+F+T | B1 | 220 | | | | | | | | | 0 | 0 | R + S | 0 | 0 | | 1,00 | 1,00 | 0,0 | 0,0 | 2,5 | 24,0 | 3 | 20 |
| 247 | Reserva | F+F+T | B1 | 220 | | | | | | | | | 0 | 0 | S + T | | 0 | 0 | 1,00 | 1,00 | 0,0 | 0,0 | 2,5 | 24,0 | 3 | 20 |
| TOTAL | | | | | 4 | 10 | 2 | 5 | 34 | 11 | 3 | 83 | 20805 | 18483 | R+S+ | 6756 | 4362 | 7366 | | | | | | | | |

Quadro de Demanda (QD12) - CALÇADA

| Tipo de carga | Potência instalada (kVA) | Fator de demanda (%) | Demanda (kVA) |
|---|---|---|---|
| Condicionador de ar tipo janela (Não residencial) | 6.93 | 100.00 | 6.93 |
| Iluminação e TUG's (Clínicas e hospitais) | 13.88 | 40.00 | 5.55 |
| | | TOTAL | 12.48 |

QUADRO DE CARGAS (QD9) - CALÇADA

| Circuito | Descrição | Esquema | Método de inst. | Tensão (V) | Iluminação 5 | 6 | 36 | 60 | Tomadas (W) 100 | 1000 | 2200 | Pot. total. | Pot. total. | Fases | Pot. - R (W) | Pot. - S | Pot. - T | FCT | FCA | In' (A) | Ip (A) | Seção (mm²) | Ic (A) | Icc (kA) | Disj (A) |
|---|---|---|---|---|---|---|---|---|---|---|---|---|---|---|---|---|---|---|---|---|---|---|---|---|---|
| 177 | Iluminação | F+F+T | B1 | 220 | 4 | | 4 | 4 | | | | 571 | 404 | R + S | 202 | 202 | | 1,00 | 1,00 | 2,6 | 2,6 | 1,5 | 17,5 | 3 | 16 |
| 178 | Tug's Vácuo e Ar Medicinal | F+F+T | B1 | 220 | | | | | 8 | | | 889 | 800 | S + T | | 400 | 400 | 1,00 | 1,00 | 4,0 | 4,0 | 2,5 | 24,0 | 3 | 20 |
| 179 | Tug's 220v | F+F+T | B1 | 220 | | | | | 10 | | | 1111 | 1000 | R + T | 500 | | 500 | 1,00 | 1,00 | 5,1 | 5,1 | 2,5 | 24,0 | 5 | 20 |
| 180 | Tug's Cilindros e Resíduo Comum | F+F+T | B1 | 220 | | | | | 5 | | | 556 | 500 | R + S | 250 | 250 | | 1,00 | 1,00 | 2,5 | 2,5 | 2,5 | 24,0 | 3 | 20 |
| 181 | Tug's Resíduo Infectado | F+F+T | B1 | 220 | | | | | 4 | | | 444 | 400 | S + T | | 200 | 200 | 1,00 | 1,00 | 2,0 | 2,0 | 2,5 | 24,0 | 5 | 20 |
| 182 | Tug's Cabine de Energia | F+F+T | B1 | 220 | | | | | 5 | | | 556 | 500 | R + T | 250 | | 250 | 1,00 | 1,00 | 2,5 | 2,5 | 2,5 | 24,0 | 3 | 20 |
| 183 | Reserva | F+F+T | B1 | 220 | | | | | | | | 1500 | 1500 | R + S | 750 | 750 | | 1,00 | 1,00 | 6,8 | 6,8 | 2,5 | 24,0 | 3 | 20 |
| 184 | Chiller | F+F+T | B1 | 220 | | | | | | 1 | | 1111 | 1000 | S + T | | 500 | 500 | 1,00 | 1,00 | 5,1 | 5,1 | 2,5 | 24,0 | 5 | 20 |
| 185 | Chiller 02 | F+F+T | B1 | 220 | | | | | | 1 | | 1111 | 1000 | R + T | 500 | | 500 | 1,00 | 1,00 | 5,1 | 5,1 | 2,5 | 24,0 | 5 | 20 |
| 186 | Motor 01 | F+F+T | B1 | 220 | | | | | | | 1 | 3377 | 2200 | R + S | 1100 | 1100 | | 1,00 | 1,00 | 15,4 | 15,4 | 2,5 | 24,0 | 5 | 20 |
| 187 | Motor 02 | F+F+T | B1 | 220 | | | | | | | 1 | 3377 | 2200 | S + T | | 1100 | 1100 | 1,00 | 1,00 | 15,4 | 15,4 | 2,5 | 24,0 | 5 | 20 |
| 188 | Iluminação de Emergência | F+F+T | B1 | 220 | 5 | | | | | | | 30 | 30 | R + T | 15 | | 15 | 1,00 | 1,00 | 0,1 | 0,1 | 1,5 | 17,5 | 3 | 16 |
| 189 | Reserva | F+F+T | B1 | 220 | | | | | | | | 0 | 0 | R + S | 0 | 0 | | 1,00 | 1,00 | 0,0 | 0,0 | 2,5 | 24,0 | 3 | 20 |
| TOTAL | | | | | 4 | 5 | 4 | 4 | 32 | 2 | 2 | 14632 | 11534 | R+S+T | 3567 | 4502 | 3465 | | | | | | | | |

Quadro de Demanda (QD9) - CALÇADA

| Tipo de carga | Potência instalada (kVA) | Fator de demanda (%) | Demanda (kVA) |
|---|---|---|---|
| Iluminação e TUG's (Clínicas e hospitais) | 5.66 | 40.00 | 2.26 |
| Motores | 6.75 | 75.00 | 5.06 |
| Uso Específico | 2.22 | 100.00 | 2.22 |
| | | TOTAL | 9.55 |

NOTA 02

PLOTRAR COLORIDO

# PROJETO ELÉTRICO

| | | | |
|---|---|---|---|
| PROJETO ELÉTRICO | CONTRATADO: Lucas Castelo Mota | CLIENTE: SECRETARIA DE ATENÇÃO ESPECIALIZADA A SAÚDE | 15 |
| | Endereço: Rua Afonso Celso de Souza Matheus,60 Residencial Greenville, Poços de Caldas MG | OBRA: MINISTÉRIO DA SAÚDE | |
| Contratado. CREA - 141054978-0 | Telefone: Cel: (35)99623-4022 | PROJETO: POLICLÍNICA | Número Cliente: 09/2024 |
| | Email: lucasmota.projetos@gmail.com | | |
| PRO: DATA: 08/04/2024 NOME: REVIS: | VERIF: 08/04/2024 APROV: | UNIDADE: (EXCETO INDICADO) cm | REFERÊNCIA: (1°DIEDRO) |
| | | TITULO: QUADROS DE CARGAS | |
| ELE | ESCALA: INDICADAS NO DESENHO | DESENHO NUMERO: 00001 MOD: EST REVISÃO: 00 | FOLHA: 15/19 |

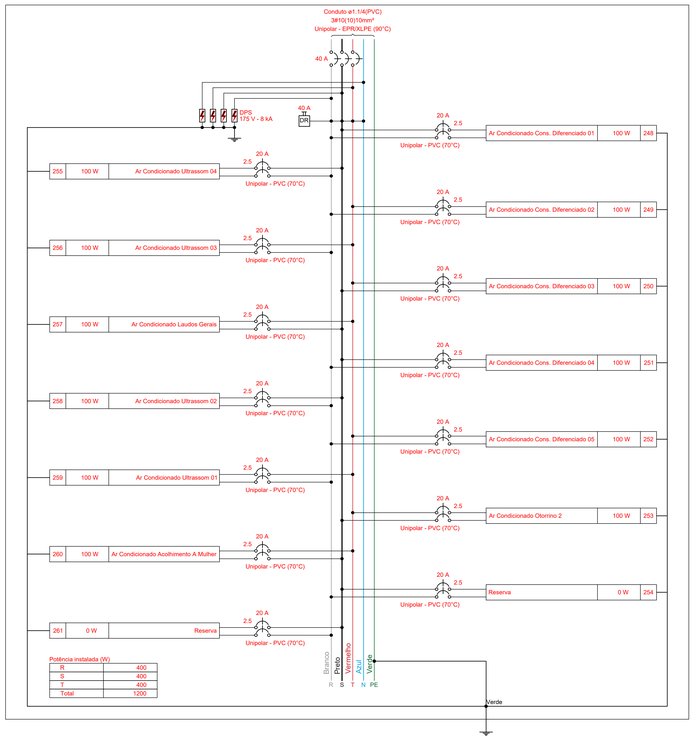


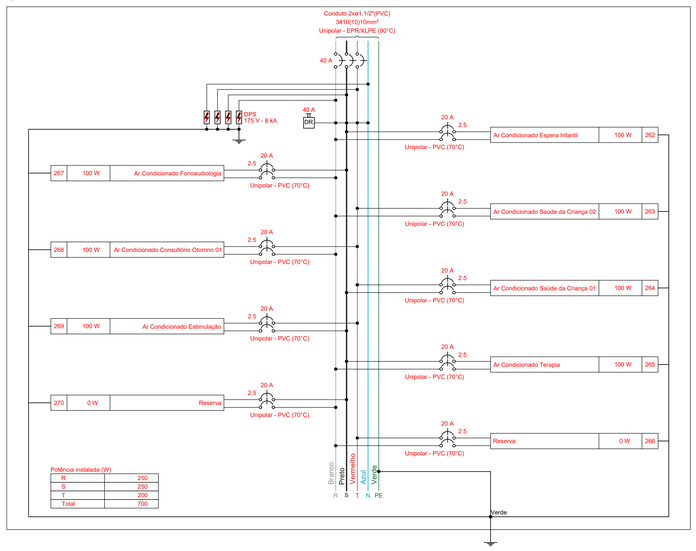


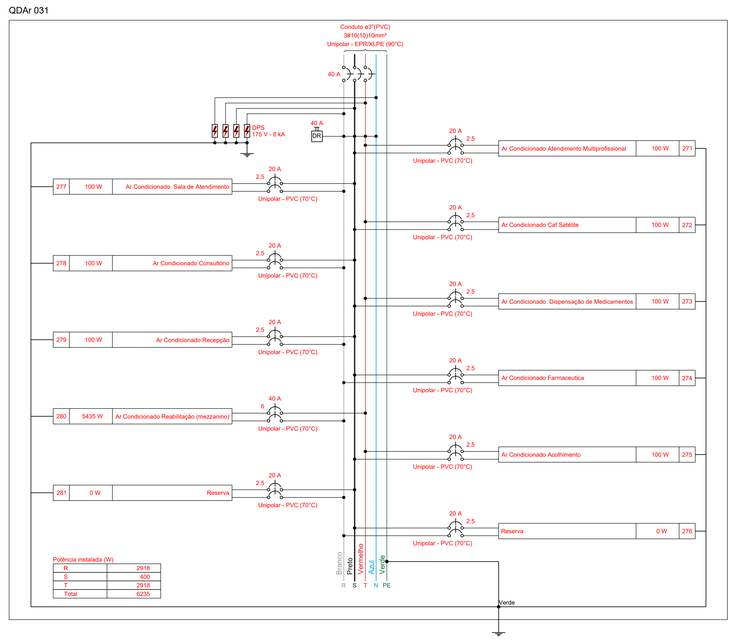


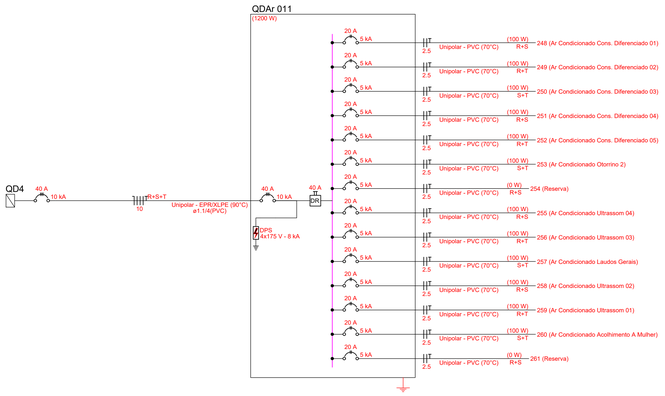


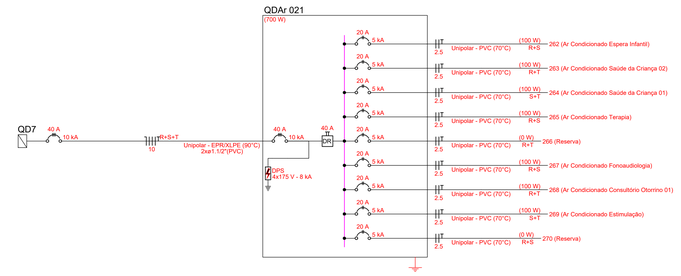


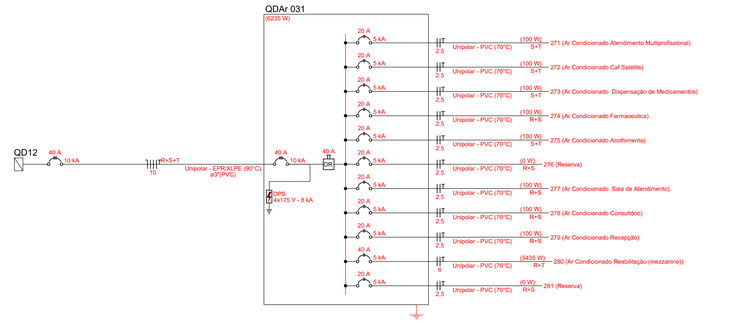


Quadro de Cargas (QDAr 011) - CALÇADA

| Circuito | Descrição | Esquema | Método de inst. | Tensão (V) | Tomadas (W) 100 | Pot. total. (VA) | Pot. total. (W) | Fases | Pot. - R (W) | Pot. - S (W) | Pot. - T (W) | FCT | FCA | Ir' (A) | Ip (A) | Seção (mm²) | Ic (A) | Icc (kA) | Disj (A) | dV parc (%) |
|---|---|---|---|---|---|---|---|---|---|---|---|---|---|---|---|---|---|---|---|---|
| 248 | Ar Condicionado Cons. Diferenciado 01 | F+F+T | B1 | 220 V | 1 | 111 | 100 | R+S | 50 | 50 | | 1.00 | 1.00 | 0.5 | 0.5 | 2.5 | 24.0 | 5 | 20 | 0.05 |
| 249 | Ar Condicionado Cons. Diferenciado 02 | F+F+T | B1 | 220 V | 1 | 111 | 100 | R+T | 50 | | 50 | 1.00 | 1.00 | 0.5 | 0.5 | 2.5 | 24.0 | 5 | 20 | 0.07 |
| 250 | Ar Condicionado Cons. Diferenciado 03 | F+F+T | B1 | 220 V | 1 | 111 | 100 | S+T | | 50 | 50 | 1.00 | 1.00 | 0.5 | 0.5 | 2.5 | 24.0 | 5 | 20 | 0.03 |
| 251 | Ar Condicionado Cons. Diferenciado 04 | F+F+T | B1 | 220 V | 1 | 111 | 100 | R+S | 50 | 50 | | 1.00 | 1.00 | 0.5 | 0.5 | 2.5 | 24.0 | 5 | 20 | 0.03 |
| 252 | Ar Condicionado Cons. Diferenciado 05 | F+F+T | B1 | 220 V | 1 | 111 | 100 | R+T | 50 | | 50 | 1.00 | 1.00 | 0.5 | 0.5 | 2.5 | 24.0 | 5 | 20 | 0.07 |
| 253 | Ar Condicionado Otorrino 2 | F+F+T | B1 | 220 V | 1 | 111 | 100 | S+T | | 50 | 50 | 1.00 | 1.00 | 0.5 | 0.5 | 2.5 | 24.0 | 5 | 20 | 0.07 |
| 254 | Reserva | F+F+T | B1 | 220 V | | 0 | 0 | R+S | | | | 1.00 | 1.00 | 0.0 | 0.0 | 2.5 | 24.0 | 5 | 20 | 0.00 |
| 255 | Ar Condicionado Ultrassom 04 | F+F+T | B1 | 220 V | 1 | 111 | 100 | R+S | 50 | 50 | | 1.00 | 1.00 | 0.5 | 0.5 | 2.5 | 24.0 | 5 | 20 | 0.04 |
| 256 | Ar Condicionado Ultrassom 03 | F+F+T | B1 | 220 V | 1 | 111 | 100 | R+T | 50 | | 50 | 1.00 | 1.00 | 0.5 | 0.5 | 2.5 | 24.0 | 5 | 20 | 0.07 |
| 257 | Ar Condicionado Laudos Gerais | F+F+T | B1 | 220 V | 1 | 111 | 100 | S+T | | 50 | 50 | 1.00 | 1.00 | 0.5 | 0.5 | 2.5 | 24.0 | 5 | 20 | 0.04 |
| 258 | Ar Condicionado Ultrassom 02 | F+F+T | B1 | 220 V | 1 | 111 | 100 | R+S | 50 | 50 | | 1.00 | 1.00 | 0.5 | 0.5 | 2.5 | 24.0 | 5 | 20 | 0.02 |
| 259 | Ar Condicionado Ultrassom 01 | F+F+T | B1 | 220 V | 1 | 111 | 100 | R+T | 50 | | 50 | 1.00 | 1.00 | 0.5 | 0.5 | 2.5 | 24.0 | 5 | 20 | 0.04 |
| 260 | Ar Condicionado Acolhimento A Mulher | F+F+T | B1 | 220 V | 1 | 111 | 100 | S+T | | 50 | 50 | 1.00 | 1.00 | 0.5 | 0.5 | 2.5 | 24.0 | 5 | 20 | 0.04 |
| 261 | Reserva | F+F+T | B1 | 220 V | | 0 | 0 | R+S | | | | 1.00 | 1.00 | 0.0 | 0.0 | 2.5 | 24.0 | 5 | 20 | 0.00 |
| TOTAL | | | | | 12 | 1333 | 1200 | R+S+T | 400 | 400 | 400 | | | | | | | | | |

Quadro de Demanda (QDAr 011) - CALÇADA

| Tipo de carga | Potência instalada (kVA) | Fator de demanda (%) | Demanda (kVA) |
|---|---|---|---|
| Condicionador de ar tipo janela (Não residencial) | 1.33 | 100.00 | 1.33 |
| | | TOTAL | 1.33 |

Quadro de Cargas (QDAr 021) - CALÇADA

| Circuito | Descrição | Esquema | Método de inst. | Tensão (V) | Tomadas (W) 100 | Pot. total. (VA) | Pot. total. (W) | Fases | Pot. - R (W) | Pot. - S (W) | Pot. - T (W) | FCT | FCA | Ir' (A) | Ip (A) | Seção (mm²) | Ic (A) | Icc (kA) | Disj (A) | dV parc (%) |
|---|---|---|---|---|---|---|---|---|---|---|---|---|---|---|---|---|---|---|---|---|
| 262 | Ar Condicionado Espera Infantil | F+F+T | B1 | 220 V | 1 | 111 | 100 | R+S | 50 | 50 | | 1.00 | 1.00 | 0.5 | 0.5 | 2.5 | 24.0 | 5 | 20 | 0.08 |
| 263 | Ar Condicionado Saúde da Criança 02 | F+F+T | B1 | 220 V | 1 | 111 | 100 | R+T | 50 | | 50 | 1.00 | 1.00 | 0.5 | 0.5 | 2.5 | 24.0 | 5 | 20 | 0.06 |
| 264 | Ar Condicionado Saúde da Criança 01 | F+F+T | B1 | 220 V | 1 | 111 | 100 | S+T | | 50 | 50 | 1.00 | 1.00 | 0.5 | 0.5 | 2.5 | 24.0 | 5 | 20 | 0.03 |
| 265 | Ar Condicionado Terapia | F+F+T | B1 | 220 V | 1 | 111 | 100 | R+S | 50 | 50 | | 1.00 | 1.00 | 0.5 | 0.5 | 2.5 | 24.0 | 5 | 20 | 0.02 |
| 266 | Reserva | F+F+T | B1 | 220 V | | 0 | 0 | R+T | | | | 1.00 | 1.00 | 0.0 | 0.0 | 2.5 | 24.0 | 5 | 20 | 0.00 |
| 267 | Ar Condicionado Fonoaudiologia | F+F+T | B1 | 220 V | 1 | 111 | 100 | R+S | 50 | 50 | | 1.00 | 1.00 | 0.5 | 0.5 | 2.5 | 24.0 | 5 | 20 | 0.04 |
| 268 | Ar Condicionado Consultório Otorrino 01 | F+F+T | B1 | 220 V | 1 | 111 | 100 | R+T | 50 | | 50 | 1.00 | 1.00 | 0.5 | 0.5 | 2.5 | 24.0 | 5 | 20 | 0.07 |
| 269 | Ar Condicionado Estimulação | F+F+T | B1 | 220 V | 1 | 111 | 100 | S+T | | 50 | 50 | 1.00 | 1.00 | 0.5 | 0.5 | 2.5 | 24.0 | 5 | 20 | 0.06 |
| 270 | Reserva | F+F+T | B1 | 220 V | | 0 | 0 | R+S | | | | 1.00 | 1.00 | 0.0 | 0.0 | 2.5 | 24.0 | 5 | 20 | 0.00 |
| TOTAL | | | | | 7 | 778 | 700 | R+S+T | 250 | 250 | 200 | | | | | | | | | |

Quadro de Demanda (QDAr 021) - CALÇADA

| Tipo de carga | Potência instalada (kVA) | Fator de demanda (%) | Demanda (kVA) |
|---|---|---|---|
| Condicionador de ar tipo janela (Não residencial) | 0.78 | 100.00 | 0.78 |
| | | TOTAL | 0.78 |

Quadro de Cargas (QDAr 031) - CALÇADA

| Circuito | Descrição | Esquema | Método de inst. | Tensão (V) | Tomadas (W) 100 | Tomadas (W) 5435 | Pot. total. (VA) | Pot. total. (W) | Fases | Pot. - R (W) | Pot. - S (W) | Pot. - T (W) | FCT | FCA | Ir' (A) | Ip (A) | Seção (mm²) | Ic (A) | Icc (kA) | Disj (A) | dV parc (%) |
|---|---|---|---|---|---|---|---|---|---|---|---|---|---|---|---|---|---|---|---|---|---|
| 271 | Ar Condicionado Atendimento Multiprofissional | F+F+T | B1 | 220 V | 1 | | 111 | 100 | S+T | | 50 | 50 | 1.00 | 1.00 | 0.5 | 0.5 | 2.5 | 24.0 | 5 | 20 | 0.02 |
| 272 | Ar Condicionado Caf Satélite | F+F+T | B1 | 220 V | 1 | | 111 | 100 | S+T | | 50 | 50 | 1.00 | 1.00 | 0.5 | 0.5 | 2.5 | 24.0 | 5 | 20 | 0.05 |
| 273 | Ar Condicionado Dispensação de Medicamentos | F+F+T | B1 | 220 V | 1 | | 111 | 100 | S+T | | 50 | 50 | 1.00 | 1.00 | 0.5 | 0.5 | 2.5 | 24.0 | 5 | 20 | 0.03 |
| 274 | Ar Condicionado Farmaceutica | F+F+T | B1 | 220 V | 1 | | 111 | 100 | R+S | 50 | 50 | | 1.00 | 1.00 | 0.5 | 0.5 | 2.5 | 24.0 | 5 | 20 | 0.06 |
| 275 | Ar Condicionado Acolhimento | F+F+T | B1 | 220 V | 1 | | 111 | 100 | S+T | | 50 | 50 | 1.00 | 1.00 | 0.5 | 0.5 | 2.5 | 24.0 | 5 | 20 | 0.03 |
| 276 | Reserva | F+F+T | B1 | 220 V | | | 0 | 0 | R+S | | | | 1.00 | 1.00 | 0.0 | 0.0 | 2.5 | 24.0 | 5 | 20 | 0.00 |
| 277 | Ar Condicionado Sala de Atendimento | F+F+T | B1 | 220 V | 1 | | 111 | 100 | R+S | 50 | 50 | | 1.00 | 1.00 | 0.5 | 0.5 | 2.5 | 24.0 | 5 | 20 | 0.03 |
| 278 | Ar Condicionado Consultório | F+F+T | B1 | 220 V | 1 | | 111 | 100 | R+S | 50 | 50 | | 1.00 | 1.00 | 0.5 | 0.5 | 2.5 | 24.0 | 5 | 20 | 0.03 |
| 279 | Ar Condicionado Recepção | F+F+T | B1 | 220 V | 1 | | 111 | 100 | R+S | 50 | 50 | | 1.00 | 1.00 | 0.5 | 0.5 | 2.5 | 24.0 | 5 | 20 | 0.05 |
| 280 | Ar Condicionado Reabilitação (mezzanino) | F+F+T | B1 | 220 V | | 1 | 6039 | 5435 | R+T | 2718 | | 2718 | 1.00 | 1.00 | 27.4 | 27.4 | 6 | 41.0 | 5 | 40 | 1.35 |
| 281 | Reserva | F+F+T | B1 | 220 V | | | 0 | 0 | R+S | | | | 1.00 | 1.00 | 0.0 | 0.0 | 2.5 | 24.0 | 5 | 20 | 0.00 |
| TOTAL | | | | | 8 | 1 | 6928 | 6235 | R+S+T | 2918 | 400 | 2918 | | | | | | | | | |

Quadro de Demanda (QDAr 031) - CALÇADA

| Tipo de carga | Potência instalada (kVA) | Fator de demanda (%) | Demanda (kVA) |
|---|---|---|---|
| Condicionador de ar tipo janela (Não residencial) | 6.93 | 100.00 | 6.93 |
| | | TOTAL | 6.93 |

NOTA 02

PLOTRAR COLORIDO

# PROJETO ELÉTRICO

| | | | |
|---|---|---|---|
| PROJETO ELÉTRICO | CONTRATADO: Lucas Castelo Mota<br>Endereço: Rua. Afonso Celso de Souza Matheus,60 Residencial Greenville, Poços de Caldas MG<br>Telefone: Cel: (35)99823-4022<br>Email: lucasmota.projetos@gmail.com<br>Contratado.<br>CREA - 141054978-0 | CLIENTE: SECRETARIA DE ATENÇÃO ESPECIALIZADA A SAÚDE<br>OBRA: MINISTERIO DA SAÚDE<br>PROJETO: POLICLÍNICA | 16<br>Número Cliente: 09/2024 |
| | PRO: DATA 08/04/2024 · VERIF: 08/04/2024 · APROV: | UNIDADE: (EXCETO INDICADO): cm<br>REFERÊNCIA: (1°DIEDRO): | |
| | NOME: · REVIS: | TÍTULO: QUADROS DE CARGAS | |
| ELE | ESCALA: INDICADAS NO DESENHO | DESENHO NUMERO: 00001 · MOD: EST · REVISÃO: 00 · FOLHA: 16/19 | |

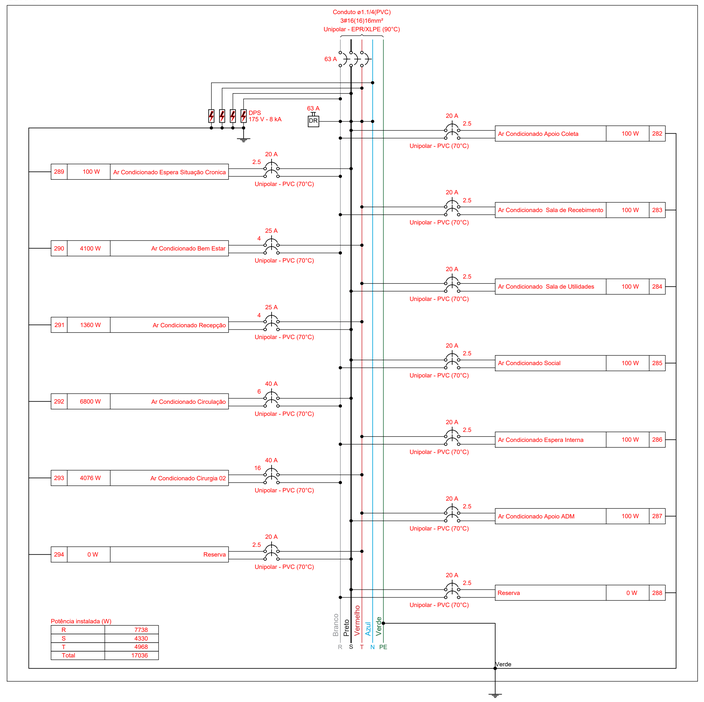


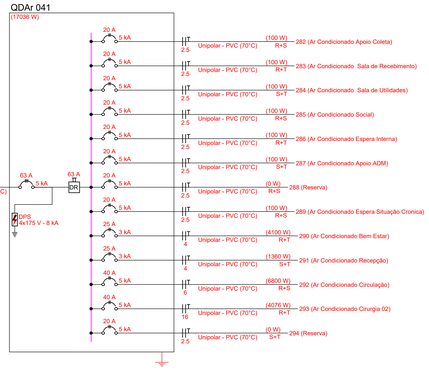


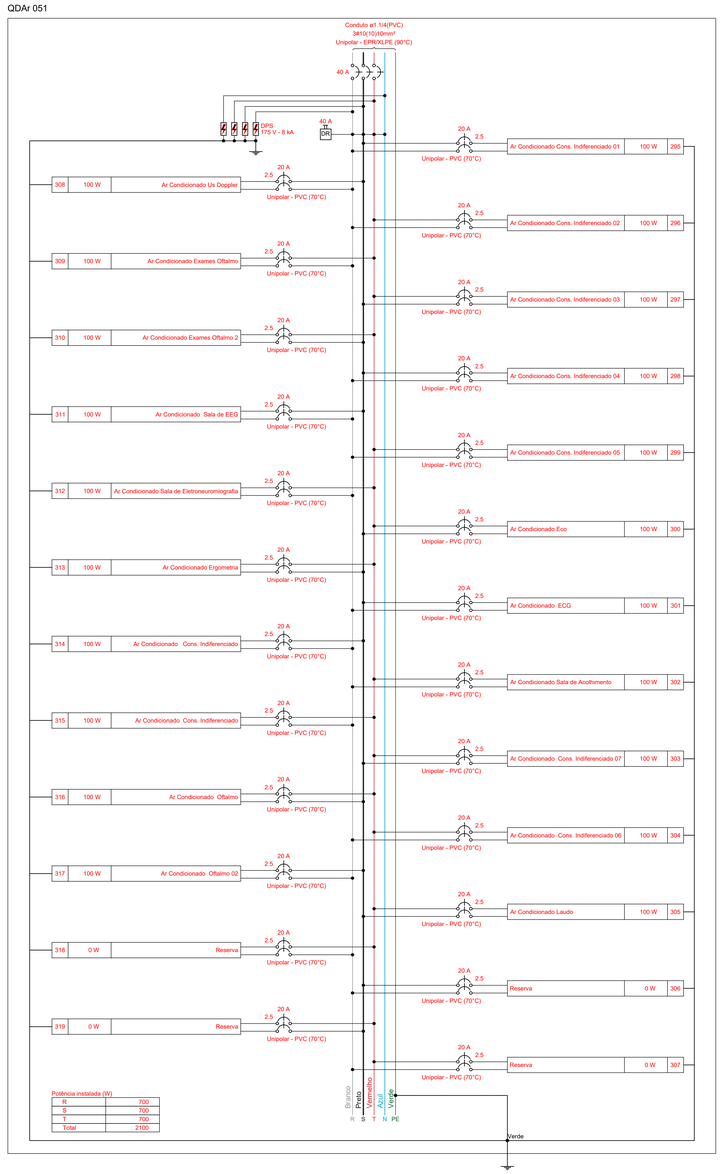


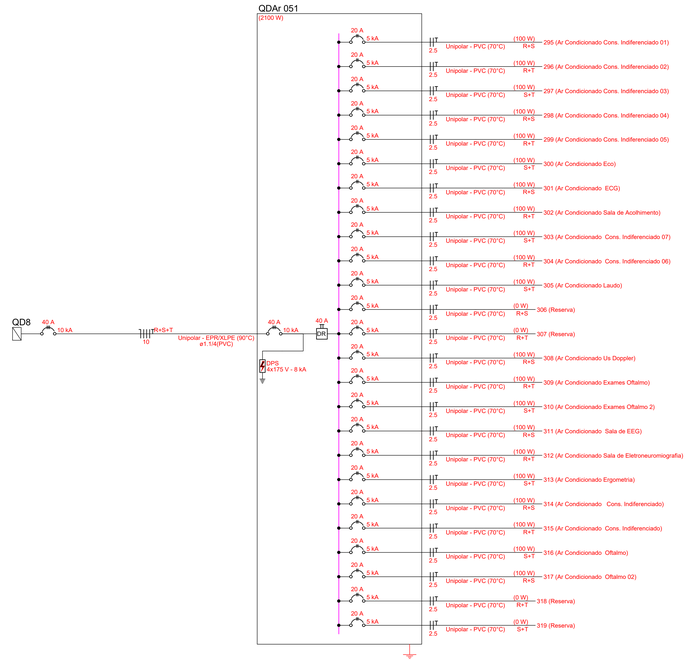


Quadro de Cargas (QDAr 041) - CALÇADA

| Circuito | Descrição | Esquema | Método de inst. | Tensão (V) | Tomadas (W) 100 | 1360 | 4076 | 4100 | 6800 | Pot. total. (VA) | Pot. total. (W) | Fases | Pot. - R (W) | Pot. - S (W) | Pot. - T (W) | FCT | FCA | Ir' (A) | Ip (A) | Seção (mm²) | Ic (A) | Icc (kA) | Disj (A) | dV parc (%) |
|---|---|---|---|---|---|---|---|---|---|---|---|---|---|---|---|---|---|---|---|---|---|---|---|---|
| 282 | Ar Condicionado Apoio Coleta | F+F+T | B1 | 220 V | 1 | | | | | 111 | 100 | R+S | 50 | 50 | | 1.00 | 1.00 | 0.5 | 0.5 | 2.5 | 24.0 | 5 | 20 | 0.06 |
| 283 | Ar Condicionado Sala de Recebimento | F+F+T | B1 | 220 V | 1 | | | | | 111 | 100 | R+T | 50 | | 50 | 1.00 | 1.00 | 0.5 | 0.5 | 2.5 | 24.0 | 5 | 20 | 0.08 |
| 284 | Ar Condicionado Sala de Utilidades | F+F+T | B1 | 220 V | 1 | | | | | 111 | 100 | S+T | | 50 | 50 | 1.00 | 1.00 | 0.5 | 0.5 | 2.5 | 24.0 | 5 | 20 | 0.05 |
| 285 | Ar Condicionado Social | F+F+T | B1 | 220 V | 1 | | | | | 111 | 100 | R+S | 50 | 50 | | 1.00 | 1.00 | 0.5 | 0.5 | 2.5 | 24.0 | 5 | 20 | 0.02 |
| 286 | Ar Condicionado Espera Interna | F+F+T | B1 | 220 V | 1 | | | | | 111 | 100 | R+T | 50 | | 50 | 1.00 | 1.00 | 0.5 | 0.5 | 2.5 | 24.0 | 5 | 20 | 0.03 |
| 287 | Ar Condicionado Apoio ADM | F+F+T | B1 | 220 V | 1 | | | | | 111 | 100 | S+T | | 50 | 50 | 1.00 | 1.00 | 0.5 | 0.5 | 2.5 | 24.0 | 5 | 20 | 0.05 |
| 288 | Reserva | F+F+T | B1 | 220 V | | | | | | 0 | 0 | R+S | | | | 1.00 | 1.00 | 0.0 | 0.0 | 2.5 | 24.0 | 5 | 20 | 0.00 |
| 289 | Ar Condicionado Espera Situação Cronica | F+F+T | B1 | 220 V | 1 | | | | | 111 | 100 | R+S | 50 | 50 | | 1.00 | 1.00 | 0.5 | 0.5 | 2.5 | 24.0 | 5 | 20 | 0.05 |
| 290 | Ar Condicionado Bem Estar | F+F+T | B1 | 220 V | | | | 1 | | 4556 | 4100 | R+T | 2050 | | 2050 | 1.00 | 0.65 | 31.9 | 20.7 | 4 | 32.0 | 3 | 25 | 1.73 |
| 291 | Ar Condicionado Recepção | F+F+T | B1 | 220 V | | 1 | | | | 1511 | 1360 | S+T | | 680 | 680 | 1.00 | 0.65 | 10.6 | 6.9 | 4 | 32.0 | 3 | 25 | 0.28 |
| 292 | Ar Condicionado Circulação | F+F+T | B1 | 220 V | | | | | 1 | 7556 | 6800 | R+S | 3400 | 3400 | | 1.00 | 0.65 | 52.8 | 34.3 | 6 | 41.0 | 5 | 40 | 0.95 |
| 293 | Ar Condicionado Cirurgia 02 | F+F+T | B1 | 220 V | | | 1 | | | 4529 | 4076 | R+T | 2038 | | 2038 | 1.00 | 0.65 | 31.7 | 20.6 | 16 | 76.0 | 5 | 40 | 0.15 |
| 294 | Reserva | F+F+T | B1 | 220 V | | | | | | 0 | 0 | S+T | | | | 1.00 | 1.00 | 0.0 | 0.0 | 2.5 | 24.0 | 5 | 20 | 0.00 |
| TOTAL | | | | | 7 | 1 | 1 | 1 | 1 | 18929 | 17036 | R+S+T | 7738 | 4330 | 4968 | | | | | | | | | |

Quadro de Demanda (QDAr 041) - CALÇADA

| Tipo de carga | Potência instalada (kVA) | Fator de demanda (%) | Demanda (kVA) |
|---|---|---|---|
| Condicionador de ar tipo janela (Não residencial) | 18.93 | 100.00 | 18.93 |
| | | TOTAL | 18.93 |

Quadro de Cargas (QDAr 051) - CALÇADA

| Circuito | Descrição | Esquema | Método de inst. | Tensão (V) | Tomadas (W) 100 | Pot. total. (VA) | Pot. total. (W) | Fases | Pot. - R (W) | Pot. - S (W) | Pot. - T (W) | FCT | FCA | Ir' (A) | Ip (A) | Seção (mm²) | Ic (A) | Icc (kA) | Disj (A) | dV parc (%) |
|---|---|---|---|---|---|---|---|---|---|---|---|---|---|---|---|---|---|---|---|---|
| 295 | Ar Condicionado Cons. Indiferenciado 01 | F+F+T | B1 | 220 V | 1 | 111 | 100 | R+S | 50 | 50 | | 1.00 | 1.00 | 0.5 | 0.5 | 2.5 | 24.0 | 5 | 20 | 0.07 |
| 296 | Ar Condicionado Cons. Indiferenciado 02 | F+F+T | B1 | 220 V | 1 | 111 | 100 | R+T | 50 | | 50 | 1.00 | 1.00 | 0.5 | 0.5 | 2.5 | 24.0 | 5 | 20 | 0.04 |
| 297 | Ar Condicionado Cons. Indiferenciado 03 | F+F+T | B1 | 220 V | 1 | 111 | 100 | S+T | | 50 | 50 | 1.00 | 1.00 | 0.5 | 0.5 | 2.5 | 24.0 | 5 | 20 | 0.08 |
| 298 | Ar Condicionado Cons. Indiferenciado 04 | F+F+T | B1 | 220 V | 1 | 111 | 100 | R+S | 50 | 50 | | 1.00 | 1.00 | 0.5 | 0.5 | 2.5 | 24.0 | 5 | 20 | 0.08 |
| 299 | Ar Condicionado Cons. Indiferenciado 05 | F+F+T | B1 | 220 V | 1 | 111 | 100 | R+T | 50 | | 50 | 1.00 | 1.00 | 0.5 | 0.5 | 2.5 | 24.0 | 5 | 20 | 0.10 |
| 300 | Ar Condicionado Eco | F+F+T | B1 | 220 V | 1 | 111 | 100 | S+T | | 50 | 50 | 1.00 | 1.00 | 0.5 | 0.5 | 2.5 | 24.0 | 5 | 20 | 0.03 |
| 301 | Ar Condicionado ECG | F+F+T | B1 | 220 V | 1 | 111 | 100 | R+S | 50 | 50 | | 1.00 | 1.00 | 0.5 | 0.5 | 2.5 | 24.0 | 5 | 20 | 0.03 |
| 302 | Ar Condicionado Sala de Acolhimento | F+F+T | B1 | 220 V | 1 | 111 | 100 | R+T | 50 | | 50 | 1.00 | 1.00 | 0.5 | 0.5 | 2.5 | 24.0 | 5 | 20 | 0.06 |
| 303 | Ar Condicionado Cons. Indiferenciado 07 | F+F+T | B1 | 220 V | 1 | 111 | 100 | S+T | | 50 | 50 | 1.00 | 1.00 | 0.5 | 0.5 | 2.5 | 24.0 | 5 | 20 | 0.04 |
| 304 | Ar Condicionado Cons. Indiferenciado 06 | F+F+T | B1 | 220 V | 1 | 111 | 100 | R+T | 50 | | 50 | 1.00 | 1.00 | 0.5 | 0.5 | 2.5 | 24.0 | 5 | 20 | 0.04 |
| 305 | Ar Condicionado Laudo | F+F+T | B1 | 220 V | 1 | 111 | 100 | S+T | | 50 | 50 | 1.00 | 1.00 | 0.5 | 0.5 | 2.5 | 24.0 | 5 | 20 | 0.03 |
| 306 | Reserva | F+F+T | B1 | 220 V | | 0 | 0 | R+S | | | | 1.00 | 1.00 | 0.0 | 0.0 | 2.5 | 24.0 | 5 | 20 | 0.00 |
| 307 | Reserva | F+F+T | B1 | 220 V | | 0 | 0 | R+T | | | | 1.00 | 1.00 | 0.0 | 0.0 | 2.5 | 24.0 | 5 | 20 | 0.00 |
| 308 | Ar Condicionado Us Doppler | F+F+T | B1 | 220 V | 1 | 111 | 100 | R+S | 50 | 50 | | 1.00 | 1.00 | 0.5 | 0.5 | 2.5 | 24.0 | 5 | 20 | 0.03 |
| 309 | Ar Condicionado Exames Oftalmo | F+F+T | B1 | 220 V | 1 | 111 | 100 | R+T | 50 | | 50 | 1.00 | 1.00 | 0.5 | 0.5 | 2.5 | 24.0 | 5 | 20 | 0.06 |
| 310 | Ar Condicionado Exames Oftalmo 2 | F+F+T | B1 | 220 V | 1 | 111 | 100 | S+T | | 50 | 50 | 1.00 | 1.00 | 0.5 | 0.5 | 2.5 | 24.0 | 5 | 20 | 0.04 |
| 311 | Ar Condicionado Sala de EEG | F+F+T | B1 | 220 V | 1 | 111 | 100 | R+S | 50 | 50 | | 1.00 | 1.00 | 0.5 | 0.5 | 2.5 | 24.0 | 5 | 20 | 0.04 |
| 312 | Ar Condicionado Sala de Eletroneuromiografia | F+F+T | B1 | 220 V | 1 | 111 | 100 | R+T | 50 | | 50 | 1.00 | 1.00 | 0.5 | 0.5 | 2.5 | 24.0 | 5 | 20 | 0.03 |
| 313 | Ar Condicionado Ergometria | F+F+T | B1 | 220 V | 1 | 111 | 100 | S+T | | 50 | 50 | 1.00 | 1.00 | 0.5 | 0.5 | 2.5 | 24.0 | 5 | 20 | 0.06 |
| 314 | Ar Condicionado Cons. Indiferenciado | F+F+T | B1 | 220 V | 1 | 111 | 100 | R+S | 50 | 50 | | 1.00 | 1.00 | 0.5 | 0.5 | 2.5 | 24.0 | 5 | 20 | 0.05 |
| 315 | Ar Condicionado Cons. Indiferenciado | F+F+T | B1 | 220 V | 1 | 111 | 100 | R+T | 50 | | 50 | 1.00 | 1.00 | 0.5 | 0.5 | 2.5 | 24.0 | 5 | 20 | 0.09 |
| 316 | Ar Condicionado Oftalmo | F+F+T | B1 | 220 V | 1 | 111 | 100 | S+T | | 50 | 50 | 1.00 | 1.00 | 0.5 | 0.5 | 2.5 | 24.0 | 5 | 20 | 0.09 |
| 317 | Ar Condicionado Oftalmo 02 | F+F+T | B1 | 220 V | 1 | 111 | 100 | R+S | 50 | 50 | | 1.00 | 1.00 | 0.5 | 0.5 | 2.5 | 24.0 | 5 | 20 | 0.13 |
| 318 | Reserva | F+F+T | B1 | 220 V | | 0 | 0 | R+T | | | | 1.00 | 1.00 | 0.0 | 0.0 | 2.5 | 24.0 | 5 | 20 | 0.00 |
| 319 | Reserva | F+F+T | B1 | 220 V | | 0 | 0 | S+T | | | | 1.00 | 1.00 | 0.0 | 0.0 | 2.5 | 24.0 | 5 | 20 | 0.00 |
| TOTAL | | | | | 21 | 2333 | 2100 | R+S+T | 700 | 700 | 700 | | | | | | | | | |

Quadro de Demanda (QDAr 051) - CALÇADA

| Tipo de carga | Potência instalada (kVA) | Fator de demanda (%) | Demanda (kVA) |
|---|---|---|---|
| Condicionador de ar tipo janela (Não residencial) | 2.33 | 86.00 | 2.01 |
| | | TOTAL | 2.01 |

NOTA 02
PLOTRAR COLORIDO

# PROJETO ELÉTRICO

| | | | |
|---|---|---|---|
| PROJETO ELÉTRICO | CONTRATADO: Lucas Castelo Mota | CLIENTE: SECRETARIA DE ATENÇÃO ESPECIALIZADA A SAÚDE | 17 |
| | Endereço: Rua. Afonso Celso de Souza Matheus,60 Residencial Greenville, Poços de Caldas MG | OBRA: MINISTÉRIO DA SAÚDE | |
| Contratado. CREA - 141054978-0 | Telefone: Cel: (35)99623-4022 | PROJETO: POLICLÍNICA | Número Cliente: 09/2024 |
| | Email: lucasmota.projetos@gmail.com | UNIDADE: (EXCETO INDICADO): cm | REFERÊNCIA: (1°DIEDRO) |
| DATA 08/04/2024 | PRO. 08/04/2024 VERIF. APROV. | TÍTULO: QUADROS DE CARGAS | |
| NOME | | | |
| REVIS | | | |
| ELE | ESCALA: INDICADAS NO DESENHO | DESENHO NUMERO: 00001 | MOD: EST REVISÃO: 00 FOLHA: 17/19 |

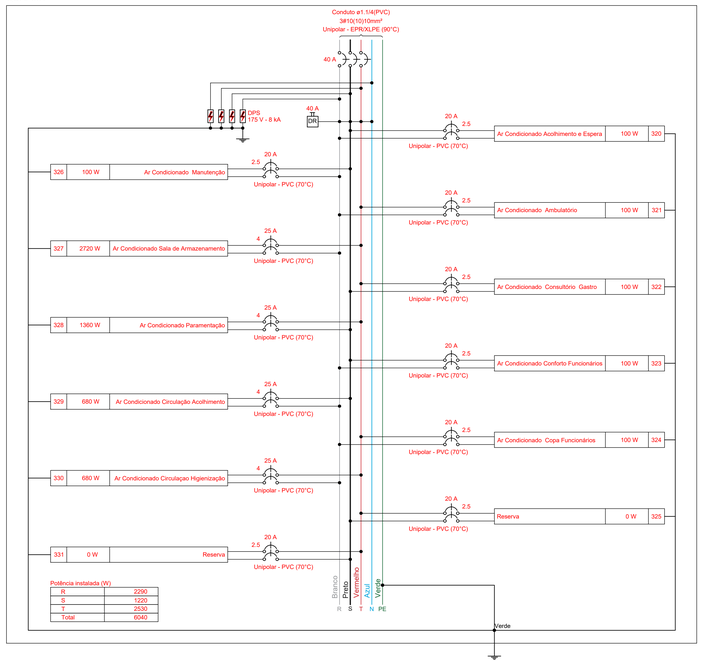


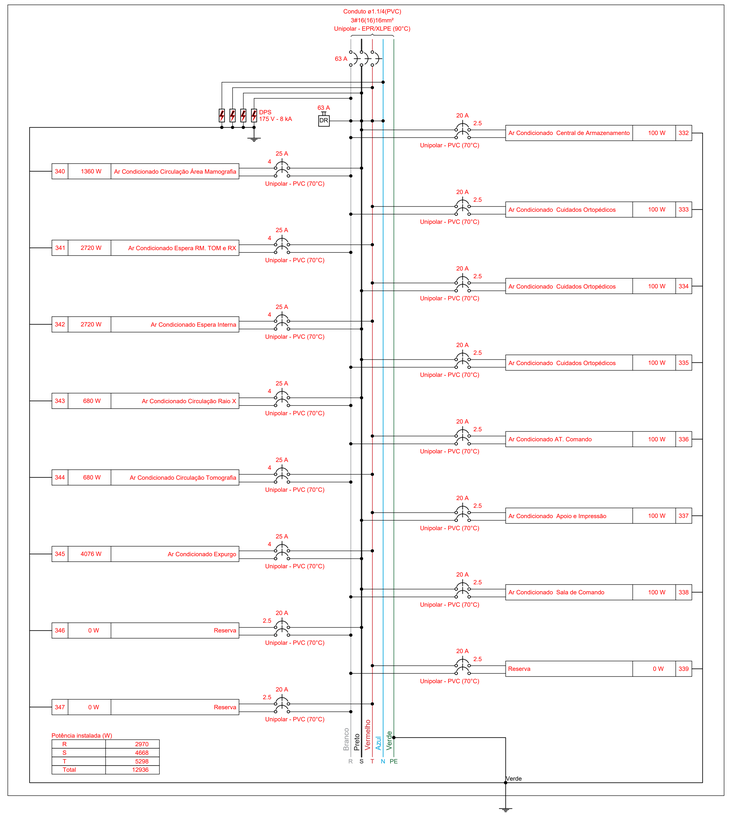


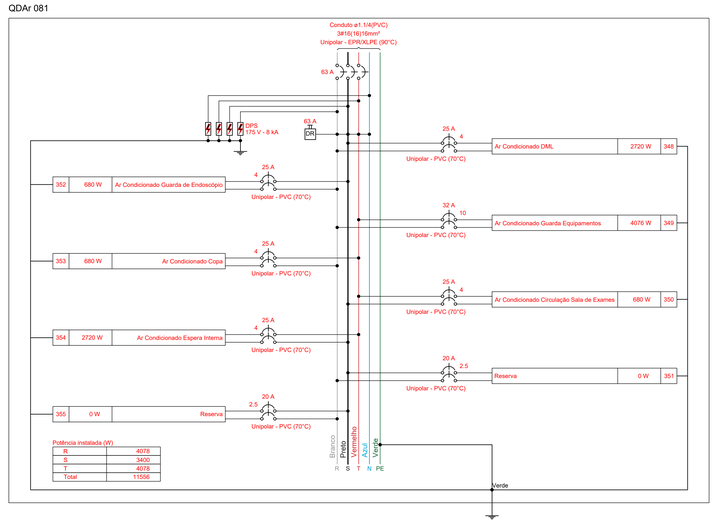


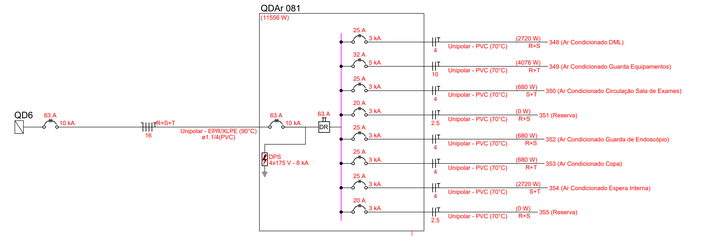


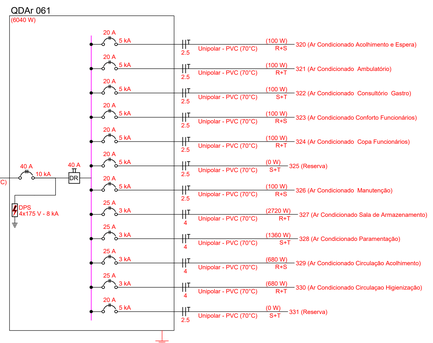


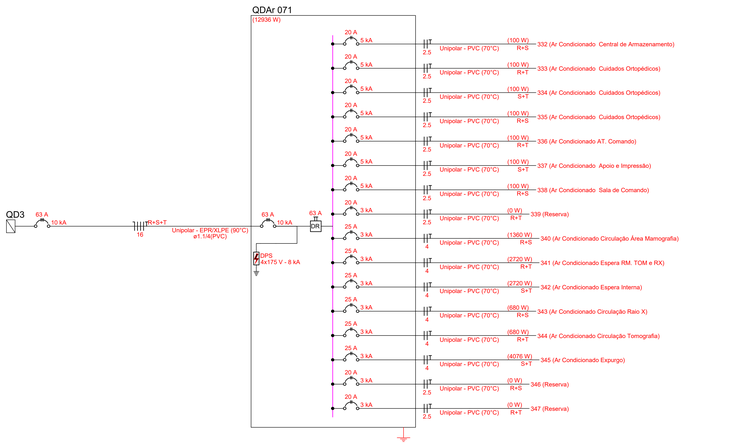


Quadro de Cargas (QDAr 061) - CALÇADA

| Circuito | Descrição | Esquema | Método de inst. | Tensão (V) | Tomadas (W) 100 | 680 | 1360 | 2720 | Pot. total. (VA) | Pot. total. (W) | Fases | Pot. - R (W) | Pot. - S (W) | Pot. - T (W) | FCT | FCA | In' (A) | Ip (A) | Seção (mm²) | Ic (A) | Icc (kA) | Disj (A) | dV parc (%) |
|---|---|---|---|---|---|---|---|---|---|---|---|---|---|---|---|---|---|---|---|---|---|---|---|
| 320 | Ar Condicionado Acolhimento e Espera | F+F+T | B1 | 220 V | 1 | | | | 111 | 100 | R+S | 50 | 50 | | 1.00 | 1.00 | 0.5 | 0.5 | 2.5 | 24.0 | 5 | 20 | 0.10 |
| 321 | Ar Condicionado Ambulatório | F+F+T | B1 | 220 V | 1 | | | | 111 | 100 | R+T | 50 | | 50 | 1.00 | 1.00 | 0.5 | 0.5 | 2.5 | 24.0 | 5 | 20 | 0.04 |
| 322 | Ar Condicionado Consultório Gastro | F+F+T | B1 | 220 V | 1 | | | | 111 | 100 | S+T | | 50 | 50 | 1.00 | 1.00 | 0.5 | 0.5 | 2.5 | 24.0 | 5 | 20 | 0.08 |
| 323 | Ar Condicionado Conforto Funcionários | F+F+T | B1 | 220 V | 1 | | | | 111 | 100 | R+S | 50 | 50 | | 1.00 | 1.00 | 0.5 | 0.5 | 2.5 | 24.0 | 5 | 20 | 0.04 |
| 324 | Ar Condicionado Copa Funcionários | F+F+T | B1 | 220 V | 1 | | | | 111 | 100 | R+T | 50 | | 50 | 1.00 | 1.00 | 0.5 | 0.5 | 2.5 | 24.0 | 5 | 20 | 0.07 |
| 325 | Reserva | F+F+T | B1 | 220 V | | | | | 0 | 0 | S+T | | | | 1.00 | 1.00 | 0.0 | 0.0 | 2.5 | 24.0 | 5 | 20 | 0.00 |
| 326 | Ar Condicionado Manutenção | F+F+T | B1 | 220 V | 1 | | | | 111 | 100 | R+S | 50 | 50 | | 1.00 | 1.00 | 0.5 | 0.5 | 2.5 | 24.0 | 5 | 20 | 0.10 |
| 327 | Ar Condicionado Sala de Armazenamento | F+F+T | B1 | 220 V | | | | 1 | 3022 | 2720 | R+T | 1360 | | 1360 | 1.00 | 1.00 | 13.7 | 13.7 | 4 | 32.0 | 3 | 25 | 0.29 |
| 328 | Ar Condicionado Paramentação | F+F+T | B1 | 220 V | | | 1 | | 1511 | 1360 | S+T | | 680 | 680 | 1.00 | 1.00 | 6.9 | 6.9 | 4 | 32.0 | 3 | 25 | 0.21 |
| 329 | Ar Condicionado Circulação Acolhimento | F+F+T | B1 | 220 V | | 1 | | | 756 | 680 | R+S | 340 | 340 | | 1.00 | 1.00 | 3.4 | 3.4 | 4 | 32.0 | 3 | 25 | 0.18 |
| 330 | Ar Condicionado Circulaçao Higienização | F+F+T | B1 | 220 V | | 1 | | | 756 | 680 | R+T | 340 | | 340 | 1.00 | 1.00 | 3.4 | 3.4 | 4 | 32.0 | 3 | 25 | 0.17 |
| 331 | Reserva | F+F+T | B1 | 220 V | | | | | 0 | 0 | S+T | | | | 1.00 | 1.00 | 0.0 | 0.0 | 2.5 | 24.0 | 5 | 20 | 0.00 |
| TOTAL | | | | | 6 | 2 | 1 | 1 | 6711 | 6040 | R+S+T | 2290 | 1220 | 2530 | | | | | | | | | |

Quadro de Demanda (QDAr 061) - CALÇADA

| Tipo de carga | Potência instalada (kVA) | Fator de demanda (%) | Demanda (kVA) |
|---|---|---|---|
| Condicionador de ar tipo janela (Não residencial) | 6.71 | 100.00 | 6.71 |
| | | TOTAL | 6.71 |

Quadro de Cargas (QDAr 071) - CALÇADA

| Circuito | Descrição | Esquema | Método de inst. | Tensão (V) | Tomadas (W) 100 | 680 | 1360 | 2720 | 4076 | Pot. total. (VA) | Pot. total. (W) | Fases | Pot. - R (W) | Pot. - S (W) | Pot. - T (W) | FCT | FCA | In' (A) | Ip (A) | Seção (mm²) | Ic (A) | Icc (kA) | Disj (A) | dV parc (%) |
|---|---|---|---|---|---|---|---|---|---|---|---|---|---|---|---|---|---|---|---|---|---|---|---|---|
| 332 | Ar Condicionado Central de Armazenamento | F+F+T | B1 | 220 V | 1 | | | | | 111 | 100 | R+S | 50 | 50 | | 1.00 | 1.00 | 0.5 | 0.5 | 2.5 | 24.0 | 5 | 20 | 0.07 |
| 333 | Ar Condicionado Cuidados Ortopédicos | F+F+T | B1 | 220 V | 1 | | | | | 111 | 100 | R+T | 50 | | 50 | 1.00 | 1.00 | 0.5 | 0.5 | 2.5 | 24.0 | 5 | 20 | 0.03 |
| 334 | Ar Condicionado Cuidados Ortopédicos | F+F+T | B1 | 220 V | 1 | | | | | 111 | 100 | S+T | | 50 | 50 | 1.00 | 1.00 | 0.5 | 0.5 | 2.5 | 24.0 | 5 | 20 | 0.03 |
| 335 | Ar Condicionado Cuidados Ortopédicos | F+F+T | B1 | 220 V | 1 | | | | | 111 | 100 | R+S | 50 | 50 | | 1.00 | 1.00 | 0.5 | 0.5 | 2.5 | 24.0 | 5 | 20 | 0.06 |
| 336 | Ar Condicionado AT. Comando | F+F+T | B1 | 220 V | 1 | | | | | 111 | 100 | R+T | 50 | | 50 | 1.00 | 1.00 | 0.5 | 0.5 | 2.5 | 24.0 | 5 | 20 | 0.03 |
| 337 | Ar Condicionado Apoio e Impressão | F+F+T | B1 | 220 V | 1 | | | | | 111 | 100 | S+T | | 50 | 50 | 1.00 | 1.00 | 0.5 | 0.5 | 2.5 | 24.0 | 5 | 20 | 0.06 |
| 338 | Ar Condicionado Sala de Comando | F+F+T | B1 | 220 V | 1 | | | | | 111 | 100 | R+S | 50 | 50 | | 1.00 | 1.00 | 0.5 | 0.5 | 2.5 | 24.0 | 5 | 20 | 0.13 |
| 339 | Reserva | F+F+T | B1 | 220 V | | | | | | 0 | 0 | R+T | | | | 1.00 | 1.00 | 0.0 | 0.0 | 2.5 | 24.0 | 5 | 20 | 0.00 |
| 340 | Ar Condicionado Circulação Área Mamografia | F+F+T | B1 | 220 V | | | 1 | | | 1511 | 1360 | R+S | 680 | 680 | | 1.00 | 0.65 | 10.6 | 6.9 | 4 | 32.0 | 3 | 25 | 0.58 |
| 341 | Ar Condicionado Espera RM. TOM e RX | F+F+T | B1 | 220 V | | | | 1 | | 3022 | 2720 | R+T | 1360 | | 1360 | 1.00 | 0.65 | 21.1 | 13.7 | 4 | 32.0 | 3 | 25 | 0.70 |
| 342 | Ar Condicionado Espera Interna | F+F+T | B1 | 220 V | | | | 1 | | 3022 | 2720 | S+T | | 1360 | 1360 | 1.00 | 0.65 | 21.1 | 13.7 | 4 | 32.0 | 3 | 25 | 0.59 |
| 343 | Ar Condicionado Circulação Raio X | F+F+T | B1 | 220 V | 1 | | | | | 756 | 680 | R+S | 340 | 340 | | 1.00 | 0.65 | 5.3 | 3.4 | 4 | 32.0 | 3 | 25 | 0.19 |
| 344 | Ar Condicionado Circulação Tomografia | F+F+T | B1 | 220 V | 1 | | | | | 756 | 680 | R+T | 340 | | 340 | 1.00 | 0.65 | 5.3 | 3.4 | 4 | 32.0 | 3 | 25 | 0.14 |
| 345 | Ar Condicionado Expurgo | F+F+T | B1 | 220 V | | | | | 1 | 4529 | 4076 | S+T | | 2038 | 2038 | 1.00 | 0.65 | 31.7 | 20.6 | 4 | 32.0 | 3 | 25 | 1.07 |
| 346 | Reserva | F+F+T | B1 | 220 V | | | | | | 0 | 0 | R+S | | | | 1.00 | 1.00 | 0.0 | 0.0 | 2.5 | 24.0 | 3 | 20 | 0.00 |
| 347 | Reserva | F+F+T | B1 | 220 V | | | | | | 0 | 0 | R+T | | | | 1.00 | 1.00 | 0.0 | 0.0 | 2.5 | 24.0 | 3 | 20 | 0.00 |
| TOTAL | | | | | 7 | 2 | 1 | 2 | 1 | 14373 | 12936 | R+S+T | 2970 | 4668 | 5298 | | | | | | | | | |

Quadro de Demanda (QDAr 071) - CALÇADA

| Tipo de carga | Potência instalada (kVA) | Fator de demanda (%) | Demanda (kVA) |
|---|---|---|---|
| Condicionador de ar tipo janela (Não residencial) | 14.37 | 100.00 | 14.37 |
| | | TOTAL | 14.37 |

Quadro de Cargas (QDAr 081) - CALÇADA

| Circuito | Descrição | Esquema | Método de inst. | Tensão (V) | Tomadas (W) 680 | 2720 | 4076 | Pot. total. (VA) | Pot. total. (W) | Fases | Pot. - R (W) | Pot. - S (W) | Pot. - T (W) | FCT | FCA | In' (A) | Ip (A) | Seção (mm²) | Ic (A) | Icc (kA) | Disj (A) | dV parc (%) |
|---|---|---|---|---|---|---|---|---|---|---|---|---|---|---|---|---|---|---|---|---|---|---|
| 348 | Ar Condicionado DML | F+F+T | B1 | 220 V | | 1 | | 3022 | 2720 | R+S | 1360 | 1360 | | 1.00 | 0.70 | 19.6 | 13.7 | 4 | 32.0 | 3 | 25 | 0.52 |
| 349 | Ar Condicionado Guarda Equipamentos | F+F+T | B1 | 220 V | | | 1 | 4529 | 4076 | R+T | 2038 | | 2038 | 1.00 | 0.70 | 29.4 | 20.6 | 10 | 57.0 | 5 | 32 | 0.45 |
| 350 | Ar Condicionado Circulação Sala de Exames | F+F+T | B1 | 220 V | 1 | | | 756 | 680 | S+T | | 340 | 340 | 1.00 | 0.70 | 4.9 | 3.4 | 4 | 32.0 | 3 | 25 | 0.23 |
| 351 | Reserva | F+F+T | B1 | 220 V | | | | 0 | 0 | R+S | | | | 1.00 | 1.00 | 0.0 | 0.0 | 2.5 | 24.0 | 3 | 20 | 0.00 |
| 352 | Ar Condicionado Guarda de Endoscópio | F+F+T | B1 | 220 V | 1 | | | 756 | 680 | R+S | 340 | 340 | | 1.00 | 0.70 | 4.9 | 3.4 | 4 | 32.0 | 3 | 25 | 0.23 |
| 353 | Ar Condicionado Copa | F+F+T | B1 | 220 V | 1 | | | 756 | 680 | R+T | 340 | | 340 | 1.00 | 0.70 | 4.9 | 3.4 | 4 | 32.0 | 3 | 25 | 0.22 |
| 354 | Ar Condicionado Espera Interna | F+F+T | B1 | 220 V | | 1 | | 3022 | 2720 | S+T | | 1360 | 1360 | 1.00 | 0.70 | 19.6 | 13.7 | 4 | 32.0 | 3 | 25 | 0.86 |
| 355 | Reserva | F+F+T | B1 | 220 V | | | | 0 | 0 | R+S | | | | 1.00 | 1.00 | 0.0 | 0.0 | 2.5 | 24.0 | 3 | 20 | 0.00 |
| TOTAL | | | | | 3 | 2 | 1 | 12840 | 11556 | R+S+T | 4078 | 3400 | 4078 | | | | | | | | | |

Quadro de Demanda (QDAr 081) - CALÇADA

| Tipo de carga | Potência instalada (kVA) | Fator de demanda (%) | Demanda (kVA) |
|---|---|---|---|
| Condicionador de ar tipo janela (Não residencial) | 12.84 | 100.00 | 12.84 |
| | | TOTAL | 12.84 |

NOTA 02

PLOTRAR COLORIDO

# PROJETO ELÉTRICO

| | | | |
|---|---|---|---|
| PROJETO ELÉTRICO | CONTRATADO: Lucas Castelo Mota | CLIENTE: SECRETARIA DE ATENÇÃO ESPECIALIZADA A SAUDE | 18 |
| | Endereço: Rua. Afonso Celso de Souza Matheus,60 Residencial Greenville, Poços de Caldas MG | OBRA: MINISTÉRIO DA SAÚDE | |
| Contratado: CREA - 141054978-0 | Telefone: Cel.: (35)99623-4022 Email: lucasmota.projetos@gmail.com | PROJETO: POLICLÍNICA | Número Cliente: 09/2024 |
| | PRO: | VERIF | APROV: | UNIDADE: (EXCETO INDICADO): cm | REFERÊNCIA. (1°DIEDRO): |
| | DATA: 08/04/2024 | 08/04/2024 | | | |
| | NOME: | | | TÍTULO: QUADROS DE CARGAS | |
| | REVIS: | | | | |
| ELE | ESCALA: INDICADAS NO DESENHO | DESENHO NUMERO: 00001 | MOD: EST | REVISÃO: 00 | FOLHA: 18/19 |

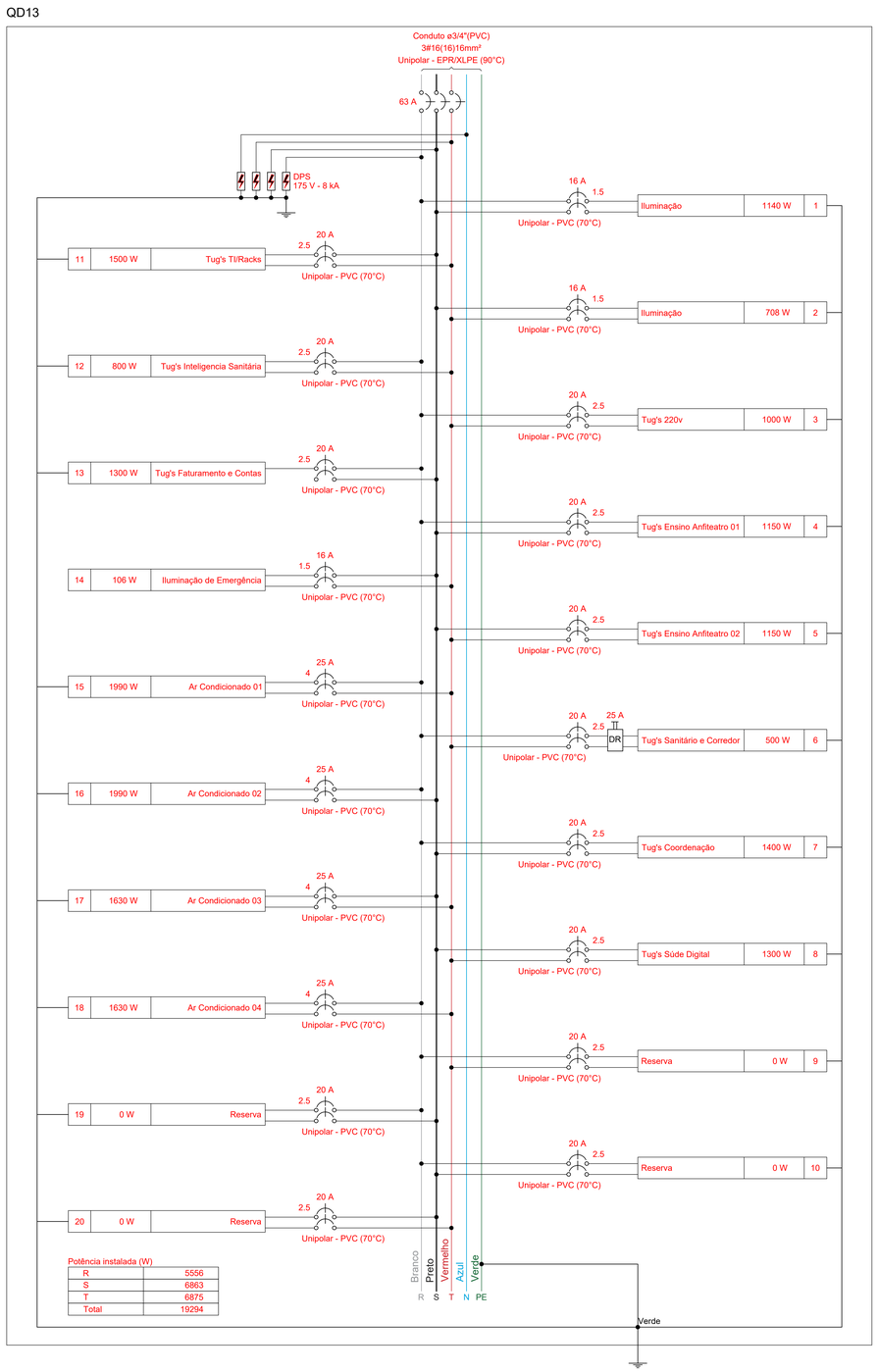


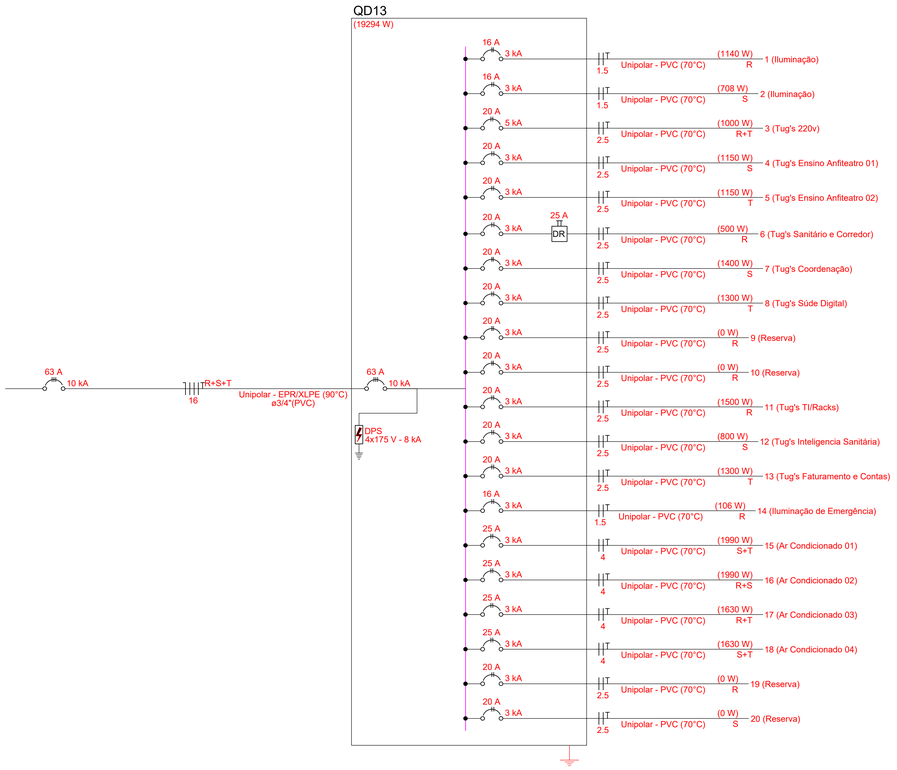


Quadro de Cargas (QD13) - MEZZANINO

| Circuito | Descrição | Esquema | Método de inst. | Tensão | Iluminação (W) | | | | | Tomadas (W) | | | | | | Pot. total. (VA) | Pot. total. (W) | Fases | Pot. - R (W) | Pot. - S (W) | Pot. - T (W) | FCT | FCA | In' (A) | Ip (A) | Seção (mm²) | Ic (A) | Icc (kA) | Disj (A) |
|---|---|---|---|---|---|---|---|---|---|---|---|---|---|---|---|---|---|---|---|---|---|---|---|---|---|---|---|---|
| | | | | | 6 | 12 | 20 | 36 | 40 | 0 | 100 | 150 | 1500 | 1630 | 1990 | | | | | | | | | | | | | |
| 1 | Iluminação | F+F+T | B1 | 220 | | | 9 | | 24 | | | | | | | 1622 | 1140 | R + S | 570 | 570 | | 1,00 | 1,00 | 7,4 | 7,4 | 1,5 | 17,5 | 3 | 16 |
| 2 | Iluminação | F+F+T | B1 | 220 | | 5 | | 18 | | | | | | | | 992 | 708 | S + T | | 354 | 354 | 1,00 | 1,00 | 4,5 | 4,5 | 1,5 | 17,5 | 3 | 16 |
| 3 | Tug's 220v | F+F+T | B1 | 220 | | | | | | 10 | | | | | | 1111 | 1000 | R + T | 500 | | 500 | 1,00 | 1,00 | 5,1 | 5,1 | 2,5 | 24,0 | 5 | 20 |
| 4 | Tug's Ensino Anfiteatro 01 | F+F+T | B1 | 220 | | | | | | 10 | 1 | | | | | 1278 | 1150 | R + S | 575 | 575 | | 1,00 | 1,00 | 5,8 | 5,8 | 2,5 | 24,0 | 3 | 20 |
| 5 | Tug's Ensino Anfiteatro 02 | F+F+T | B1 | 220 | | | | | | 10 | 1 | | | | | 1278 | 1150 | S + T | | 575 | 575 | 1,00 | 1,00 | 5,8 | 5,8 | 2,5 | 24,0 | 3 | 20 |
| 6 | Tug's Sanitário e Corredor | F+F+T | B1 | 220 | | | | | | 5 | | | | | | 556 | 500 | R + T | 250 | | 250 | 1,00 | 1,00 | 2,5 | 2,5 | 2,5 | 24,0 | 3 | 20 |
| 7 | Tug's Coordenação | F+F+T | B1 | 220 | | | | | | 14 | | | | | | 1556 | 1400 | R + S | 700 | 700 | | 1,00 | 1,00 | 7,1 | 7,1 | 2,5 | 24,0 | 3 | 20 |
| 8 | Tug's Súde Digital | F+F+T | B1 | 220 | | | | | | 13 | | | | | | 1444 | 1300 | S + T | | 650 | 650 | 1,00 | 1,00 | 6,6 | 6,6 | 2,5 | 24,0 | 3 | 20 |
| 9 | Reserva | F+F+T | B1 | 220 | | | | | | | | | | | | 0 | 0 | R + T | 0 | | 0 | 1,00 | 1,00 | 0,0 | 0,0 | 2,5 | 24,0 | 3 | 20 |
| 10 | Reserva | F+F+T | B1 | 220 | | | | | | | | | | | | 0 | 0 | R + S | 0 | 0 | | 1,00 | 1,00 | 0,0 | 0,0 | 2,5 | 24,0 | 3 | 20 |
| 11 | Tug's TI/Racks | F+F+T | B1 | 220 | | | | | | | | | 1 | | | 1667 | 1500 | S + T | | 750 | 750 | 1,00 | 1,00 | 7,6 | 7,6 | 2,5 | 24,0 | 3 | 20 |
| 12 | Tug's Inteligencia Sanitária | F+F+T | B1 | 220 | | | | | | 5 | 8 | | | | | 889 | 800 | R + T | 400 | | 400 | 1,00 | 1,00 | 4,0 | 4,0 | 2,5 | 24,0 | 3 | 20 |
| 13 | Tug's Faturamento e Contas | F+F+T | B1 | 220 | | | | | | | 13 | | | | | 1444 | 1300 | R + S | 650 | 650 | | 1,00 | 1,00 | 6,6 | 6,6 | 2,5 | 24,0 | 3 | 20 |
| 14 | Iluminação de Emergência | F+F+T | B1 | 220 | 7 | 2 | | | 1 | | | | | | | 106 | 106 | S + T | | 53 | 53 | 1,00 | 1,00 | 0,5 | 0,5 | 1,5 | 17,5 | 3 | 16 |
| 15 | Ar Condicionado 01 | F+F+T | B1 | 220 | | | | | | | | | | | 1 | 2211 | 1990 | R + T | 995 | | 995 | 1,00 | 0,80 | 12,6 | 10,1 | 4 | 32,0 | 3 | 25 |
| 16 | Ar Condicionado 02 | F+F+T | B1 | 220 | | | | | | | | | | | 1 | 2211 | 1990 | R + S | 995 | 995 | | 1,00 | 0,80 | 12,6 | 10,1 | 4 | 32,0 | 3 | 25 |
| 17 | Ar Condicionado 03 | F+F+T | B1 | 220 | | | | | | | | | | 1 | | 1811 | 1630 | S + T | | 815 | 815 | 1,00 | 0,80 | 10,3 | 8,2 | 4 | 32,0 | 3 | 25 |
| 18 | Ar Condicionado 04 | F+F+T | B1 | 220 | | | | | | | | | | 1 | | 1811 | 1630 | R + T | 815 | | 815 | 1,00 | 0,80 | 10,3 | 8,2 | 4 | 32,0 | 3 | 25 |
| 19 | Reserva | F+F+T | B1 | 220 | | | | | | | | | | | | 0 | 0 | R + S | 0 | 0 | | 1,00 | 1,00 | 0,0 | 0,0 | 2,5 | 24,0 | 3 | 20 |
| 20 | Reserva | F+F+T | B1 | 220 | | | | | | | | | | | | 0 | 0 | S + T | | 0 | 0 | 1,00 | 1,00 | 0,0 | 0,0 | 2,5 | 24,0 | 3 | 20 |
| TOTAL | | | | | 7 | 7 | 9 | 18 | 25 | 5 | 83 | 2 | 1 | 2 | 2 | 21987 | 19294 | R+S+T | 5556 | 6863 | 6875 | | | | | | | | |

Quadro de Demanda (QD13) - MEZZANINO

| Tipo de carga | Potência instalada (kVA) | Fator de demanda (%) | Demanda (kVA) |
|---|---|---|---|
| Condicionador de ar tipo janela (Não residencial) | 8.04 | 100.00 | 8.04 |
| Iluminação e TUG's (Clínicas e hospitais) | 13.94 | 40.00 | 5.58 |
| | | TOTAL | 13.62 |

NOTA 02

PLOTRAR COLORIDO

# PROJETO ELÉTRICO

| | | | |
|---|---|---|---|
| PROJETO ELÉTRICO | CONTRATADO: Lucas Castelo Mota | CLIENTE: SECRETARIA DE ATENÇÃO ESPECIALIZADA A SAÚDE | 19 |
| | Endereço: Rua: Afonso Celso de Souza Mattheus,60 Residencial Greenville, Poços de Caldas MG | OBRA: MINISTÉRIO DA SAÚDE | |
| Contratado. CREA - 141054978-0 | Telefone: Cel: (35)99823-4022 | PROJETO: POLICLÍNICA | Número Cliente: 09/2024 |
| | Email: lucasmota.projetos@gmail.com | UNIDADE: (EXCETO INDICADO) cm | REFERÊNCIA: (1"DIEDRO) |
| DATA 08/04/2024 | PRO 08/04/2024 VERIF 08/04/2024 APROV | | |
| NOME | | TÍTULO: QUADROS DE CARGAS | |
| REVIS. | | | |
| ELE | ESCALA: INDICADAS NO DESENHO | DESENHO NÚMERO: 00001 | MOD: EST REVISÃO: 00 FOLHA: 19/19 |

# QDGERADOR

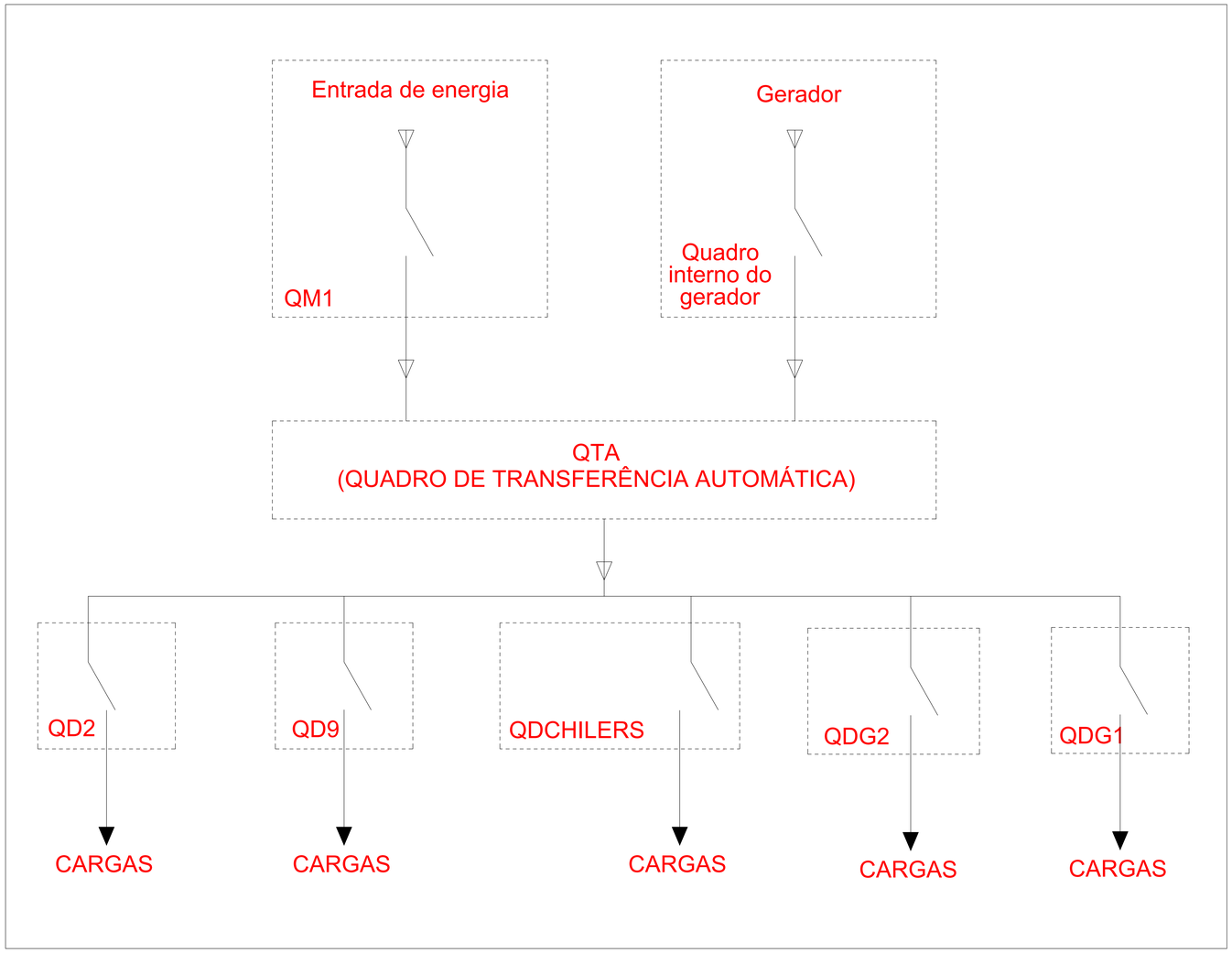


NOTA

O QUADRO ELÉTRICO DA BOMBA DE INCÊNDIO DEVERÁ SER ALIMENTADO CONFORME NORMAS (BOMBEIROS E CONCESSIONÁRIA DE ENERGIA) DE CADA LOCALIDADE

PROJETO ELÉTRICO

| | | | |
|---|---|---|---|
| PROJETO ELÉTRICO | CONTRATADO: Lucas Castelo Mota<br>Endereço: Rua: Afonso Celso de Souza Mattheus,60 Residencial Greenville, Poços de Caldas MG | CLIENTE: SECRETARIA DE ATENÇÃO ESPECIALIZADA A SAÚDE<br>OBRA: MINISTÉRIO DA SAÚDE | ÚNICA |
| Contratado, CREA - 141054978-0 | Telefone: Cel: (35)99823-4022<br>Email: lucasmota.projetos@gmail.com | PROJETO: POLICLÍNICA | Número Cliente: 09/2024 |
| DATA 08/04/2024 | PRO 08/04/2024 / VERIF 08/04/2024 / APROV | UNIDADE: (EXCETO INDICADO) cm | REFERÊNCIA: (1°DIEDRO) |
| NOME | | TÍTULO: QUADROS DE CARGAS | |
| REVIS. | | | |
| ELE | ESCALA: INDICADAS NO DESENHO | DESENHO NÚMERO: 00001 / MOD: EST / REVISÃO: 00 / FOLHA: 01/01 | |



PAVIMENTO TÉRREO
ESCALA 1:50

| Legenda - CALÇADA |
|---|
| 2 Tomadas altas |
| 2 Tomadas baixas |
| 2 Tomadas médias |
| 4 Tomadas baixas |
| Arandela 12W |
| Arandela 5W |
| Bloco autônomo ilum. emergência na parede |
| Bloco autônomo ilum. emergência no teto |
| Bloco autônomo sinal de saída |
| Caixa de passagem no forro |
| Caixa de passagem no piso |
| Caixa de passagem 530x530x152 no piso |
| Cruzeta (X) 90° |
| Curva horizontal 90° |
| Entrada de serviço |
| Espera para rede lógica |
| Exaustor |
| Fotocélula |
| Interruptor 1 simples e 1 paralelo |
| Interruptor 1 simples e 2 paralelos |
| Interruptor 2 simples e 1 paralelo |
| Interruptor intermediário 1 tecla |
| Interruptor intermediário 2 tecla |
| Interruptor paralelo 1 tecla |
| Interruptor paralelo 2 teclas |
| Interruptor paralelo 3 teclas |
| Interruptor paralelo e Tomada hexagonal |
| Interruptor simples 1 tecla |
| Interruptor simples 2 teclas |
| Interruptor simples 4 teclas |
| Interruptor simples e Tomada hexagonal |
| Lâmpada Led |
| Motor monofásico |
| Motor trifásico - Chiller |
| Motor trifásico |
| Placa 2"x4" - ventilador de teto |
| Ponto de TV |
| Quadro de distribuição |
| Quadro de medição |
| Refletor de led |
| Saída horizontal para eletroduto |
| T horizontal 90° |
| Tomada Baixa |
| Tomada alta |
| Tomada no forro |
| Tomada baixa |
| Tomada baixa |
| Tomada média |
| Tomada média |
| Tomada no piso |

| Legenda de condutos - CALÇADA |
|---|
| Elétrica |
| Direta |
| Teto |
| Alta |
| Média |
| Baixa |
| Piso |

| Legenda das indicações - CALÇADA | |
|---|---|
| Ex | Pontos de comando - Exaustor |
| AC | Pontos de força - Uso específico - Autoclave H |
| 1cv | Pontos de força - Uso específico - Bomba - 1cv monofásico |
| 3cv | Pontos de força - Uso específico - Bomba - 3cv monofásico |
| 7,5cv | Pontos de força - Uso específico - Bomba - 7,5cv trifásico |
| CH | Pontos de força - Uso específico - Chiller - 145000w |
| CHU | Pontos de força - Uso específico - Chuveiro 6500 W |
| ELVP | Pontos de força - Uso específico - Elevador Pequeno |
| MOO | Pontos de força - Uso específico - MICROONDAS |
| TOE | Pontos de força - Uso específico - Torneira elétrica BP |
| FTC | Relé fotoelétrico - Fotocélula |
| CZ | Cruzeta (X) 90° sem tampa - 100x100mm |
| CH | Curva horizontal 90° sem tampa - 100x100mm |
| TH | T horizontal 90° sem tampa - 100x100mm |
| Aran | Arandela - Arandela 12W |

## NORMAS DA ABNT PARA PROJETOS ELÉTRICOS

NBR5410 - INSTALAÇÕES ELÉTRICAS DE BAIXA TENSÃO.
NBR 5419 - PROTEÇÃO DE ESTRUTURAS CONTRA DESCARGAS ATMOSFÉRICAS.
NBR 13570- INSTALAÇÕES ELÉTRICAS EM LOCAIS DE AFLUÊNCIA DE PUBLICO- REQUISITOS ESPECÍFICOS
NR 10- SEGURANÇA EM INSTALAÇÕES E SERVIÇOS EM ELETRICIDADE
NBR NM 247 - CABOS ISOLADOS COM POLICLORETO DE VINILA (PVC) PARA TENSÃO NOMINAIS ATÉ 450/750V

## TRANSFORMADOR

O DIMENSIONAMENTO DO TRANSFORMADOR DEVERÁ SER FEITO PELO RESPONSÁVEL DO PROJETO DE ENTRADA DE ENERGIA ELÉTRICA, QUE SERÁ DESENVOLVIDO SEPARADAMENTE PARA CADA UNIDADE. POIS, CADA CONCESSIONÁRIA DE ENERGIA TER SUA RESPECTIVA NORMA.

## EXECUÇÃO

1- A EXECUÇÃO DEVERÁ SER FEITA POR PROFISSIONAL HABILITADO, E O MESMO DEVERÁ TOMAR CONHECIMENTO DE TODAS AS PRANCHAS DO PROJETO REFERENTE A OBRA E NORMAS.
2- VERIFICAR MEDIDAS NO LOCAL
3- TODOS OS NÍVEIS DEVERÃO SER OBSERVADOS NO PROJETO ARQUITETÔNICO
4- A ALIMENTAÇÃO DEVE SER LIGADA EM REDE JÁ EXISTENTE, SENDO QUE A MESMA DEVERÁ SER VISTORIADA PELO A.R.T

## NOTA 01

CONTRATAR UMA EMPRESA ESPECIALIZADA EM PLACAS FOTOVOLTAICAS

## NOTA 02

TENSÃO DE EMPREENDIMENTO 127/220V

## NOTA 03

PLOTRAR COLORIDO

## NOTA 04

DEMAIS ESPECIFICAÇÕES DO GERADOR E DA ÁREA QUE SERÁ INSTALADO DEVE SER VERIFICADO COM O ENGENHEIRO DURANTE A COMPRA E INSTALAÇÃO

## NOTA 05

PROJETO MODELO - SEGUIR NORMA CONFORME A REGIÃO QUE FOR EXECUTAR

## NOTAS GERAIS

1- ELETRODUTOS NÃO DIMENSIONADOS SERÃO: 3/4" (REFERÊNCIAS INTERNAS)
2 - AS ILUMINÁRIAS INSTALADAS AO TEMPO DEVERÃO POSSUÍR GRAU DE PROTEÇÃO IP-56 PARA EVITAR O ACIONAMENTO DO DISPOSITIVO DE PROTEÇÃO DIFERENCIAL RESIDUAL
3 - OS CONDUTORES "FASE" DAS INSTALAÇÕES DE ENTRADA E MEDIÇÃO DEVERÃO SER IDENTIFICADOS ATRAVÉS DE FITAS ADESIVAS DE PVC COLORIDAS, COM LARGURA APROXIMADA DE 19mm, NOS SEGUINTES PONTOS:
- NOS PINGADOUROS DOS RAMAIS DE ENTRADA (AÉREO ou SUBTERRÂNEO);
- NAS ENTRADAS E SAÍDAS DAS PROTEÇÕES GERAIS;
- NAS ENTRADAS E SAÍDAS DOS DISJUNTORES DA UNIDADE DE CONSUMO;
- NAS CONEXÕES DAS CAIXAS DE PASSAGEM;
A SEQUÊNCIA DE IDENTIFICAÇÃO DAS FASES SERÁ:

FASE A (R) - cor BRANCO
FASE B (S) - cor PRETO
FASE C (T) - cor VERMELHO
TERRA - cor VERDE

* O CONDUTOR NEUTRO DEVERÁ POSSUIR ISOLAMENTO NA COR AZUL CLARO
4 - O CONDUTOR NEUTRO DE CADA CIRCUITO DEVERÁ TER SEÇÃO IGUAL AO DO CONDUTOR FASE.
5 - ILUMINAÇÃO NÃO COTADAS: 100W
6 - AJUSTES DE TRAJETO DAS TUBULAÇÕES PODERÃO OCORRER DURANTE A EXECUÇÃO, PORÉM, NUNCA DEVE-SE ULTRAPASSAR O NÚMERO DE CIRCUITOS AGRUPADOS UTILIZADOS.
7 - COLOCAR ETIQUETAS COM CIRCUITOS E QUADROS NAS TOMADAS
8 - COLOCAR ANILHAS NOS CABOS DOS QUADROS E NOS CIRCUÍTOS TERMINAIS
9 - OS PONTOS DE ILUMINAÇÃO DO PROJETO ELÉTRICO SÃO PARA DIMENSIONAMENTO DOS CIRCUÍTOS (FIAÇÃO E DISJUNTORES). PARA INSTALAÇÃO NO GESSO UTILIZAR AS LAMPADAS DO QUANTITATIVO DO LUMINOTÉCNICO
10 - TODAS AS LUMINÁRIAS DEVEM SER ATERRADAS

# PROJETO ELÉTRICO

| | | | | |
|---|---|---|---|---|
| PROJETO ELÉTRICO | CONTRATADO: Lucas Castelo Mota<br>Endereço: Rua: Afonso Celso de Souza Mattheus,60 Residencial Greenville, Poços de Caldas MG | CLIENTE: SECRETARIA DE ATENÇÃO ESPECIALIZADA A SAÚDE<br>OBRA: MINISTÉRIO DA SAÚDE | | 1 |
| Contratado. CREA - 141054978-0 | Telefone: Cel: (35)99823-4022<br>Email: lucasmota.projetos@gmail.com | PROJETO: POLICLÍNICA | | Número Cliente: 09/2024 |

| | PRO | VERIF | APROV | UNIDADE: (EXCETO INDICADO) | REFERÊNCIA: (1°DIEDRO) |
|---|---|---|---|---|---|
| DATA | 08/04/2024 | 08/04/2024 | | cm | |
| NOME | | | | TÍTULO: PLANTA DE PONTOS DE TODOS OS PAVIMENTOS E LEGENDAS | |
| REVIS. | | | | | |

| | ESCALA: | DESENHO NÚMERO: | MOD: | REVISÃO: | FOLHA: |
|---|---|---|---|---|---|
| ELE | INDICADAS NO DESENHO | 00001 | EST | 00 | 01/19 |




PAVIMENTO TÉRREO
ESCALA _____1:50

| Legenda - CALÇADA |
|---|
| 2 Tomadas altas |
| 2 Tomadas baixas |
| 2 Tomadas médias |
| 4 Tomadas baixas |
| Arandela 12W |
| Arandela 5W |
| Bloco autônomo ilum. emergência na parede |
| Bloco autônomo ilum. emergência no teto |
| Bloco autônomo sinal de saída |
| Caixa de passagem no forro |
| Caixa de passagem no piso |
| Caixa de passagem 530x530x152 no piso |
| Cruzeta (X) 90° |
| Curva horizontal 90° |
| Entrada de serviço |
| Espera para rede lógica |
| Exaustor |
| Fotocélula |
| Interruptor 1 simples e 1 paralelo |
| Interruptor 1 simples e 2 paralelos |
| Interruptor 2 simples e 1 paralelo |
| Interruptor intermediário 1 tecla |
| Interruptor intermediário 2 tecla |
| Interruptor paralelo 1 tecla |
| Interruptor paralelo 2 teclas |
| Interruptor paralelo 3 teclas |
| Interruptor paralelo e Tomada hexagonal |
| Interruptor simples 1 tecla |
| Interruptor simples 2 teclas |
| Interruptor simples 4 teclas |
| Interruptor simples e Tomada hexagonal |
| Lâmpada Led |
| Motor monofásico |
| Motor trifásico - Chiller |
| Motor trifásico |
| Placa 2"x4" - ventilador de teto |
| Ponto de TV |
| Quadro de distribuição |
| Quadro de medição |
| Refletor de led |
| Saída horizontal para eletroduto |
| T horizontal 90° |
| Tomada Baixa |
| Tomada alta |
| Tomada no forro |
| Tomada baixa |
| Tomada baixa |
| Tomada média |
| Tomada média |
| Tomada no piso |

| Legenda de condutos - CALÇADA |
|---|
| Elétrica |
| Direta |
| Teto |
| Alta |
| Média |
| Baixa |
| Piso |

| Legenda das Indicações - CALÇADA | |
|---|---|
| Ex | Pontos de comando - Exaustor |
| AC | Pontos de força - Uso específico - Autoclave H |
| 1cv | Pontos de força - Uso específico - Bomba - 1cv monofásico |
| 3cv | Pontos de força - Uso específico - Bomba - 3cv monofásico |
| 7,5cv | Pontos de força - Uso específico - Bomba - 7,5cv trifásico |
| CH | Pontos de força - Uso específico - Chiller - 145000w |
| CHU | Pontos de força - Uso específico - Chuveiro 6500 W |
| ELVP | Pontos de força - Uso específico - Elevador Pequeno |
| MOO | Pontos de força - Uso específico - MICROONDAS |
| TOE | Pontos de força - Uso específico - Torneira elétrica BP |
| FTC | Relé fotoelétrico - Fotocélula |
| CZ | Cruzeta (X) 90° sem tampa - 100x100mm |
| CH | Curva horizontal 90° sem tampa - 100x100mm |
| TH | T horizontal 90° sem tampa - 100x100mm |
| Aran | Arandela - Arandela 12W |

## NORMAS DA ABNT PARA PROJETOS ELÉTRICOS

NBR5410 - INSTALAÇÕES ELÉTRICAS DE BAIXA TENSÃO.
NBR 5419 - PROTEÇÃO DE ESTRUTURAS CONTRA DESCARGAS ATMOSFÉRICAS.
NBR 13570- INSTALAÇÕES ELÉTRICAS EM LOCAIS DE AFLUÊNCIA DE PUBLICO- REQUISITOS ESPECÍFICOS
NR 10- SEGURANÇA EM INSTALAÇÕES E SERVIÇOS EM ELETRICIDADE
NBR NM 247 - CABOS ISOLADOS COM POLICLORETO DE VINILA (PVC) PARA TENSÃO NOMINAIS ATÉ 450/750V

## TRANSFORMADOR

O DIMENSIONAMENTO DO TRANSFORMADOR DEVERÁ SER FEITO PELO RESPONSÁVEL DO PROJETO DE ENTRADA DE ENERGIA ELÉTRICA, QUE SERÁ DESENVOLVIDO SEPARADAMENTE PARA CADA UNIDADE. POIS, CADA CONCESSIONÁRIA DE ENERGIA TEM SUA RESPECTIVA NORMA.

## EXECUÇÃO

1- A EXECUÇÃO DEVERÁ SER FEITA POR PROFISSIONAL HABILITADO, E O MESMO DEVERÁ TOMAR CONHECIMENTO DE TODAS AS PRANCHAS DO PROJETO REFERENTE A OBRA E NORMAS.
2- VERIFICAR MEDIDAS NO LOCAL
3- TODOS OS NÍVEIS DEVERÃO SER OBSERVADOS NO PROJETO ARQUITETÔNICO
4- A ALIMENTAÇÃO DEVE SER LIGADA EM REDE JÁ EXISTENTE, SENDO QUE A MESMA DEVERÁ SER VISTORIADA PELO A.R.T

NOTA 01

CONTRATAR UMA EMPRESA ESPECIALIZADA EM PLACAS FOTOVOLTAICAS

NOTA 02

TENSÃO DE EMPREENDIMENTO 127/220V

NOTA 03

PLOTRAR COLORIDO

NOTA 04

DEMAIS ESPECIFICAÇÕES DO GERADOR E DA ÁREA QUE SERÁ INSTALADO DEVE SER VERIFICADO COM O ENGENHEIRO DURANTE A COMPRA E INSTALAÇÃO

NOTA 05

PROJETO MODELO - SEGUIR NORMA CONFORME A REGIÃO QUE FOR EXECUTAR

## NOTAS GERAIS

1 - ELETRODUTOS NÃO DIMENSIONADOS SERÃO: 3/4" (REFERÊNCIAS INTERNAS)
2 - AS ILUMINÁRIAS INSTALADAS AO TEMPO DEVERÃO POSSUÍR GRAU DE PROTEÇÃO IP-56 PARA EVITAR O ACIONAMENTO DO DISPOSITIVO DE PROTEÇÃO DIFERENCIAL RESIDUAL
3 - OS CONDUTORES "FASE" DAS INSTALAÇÕES DE ENTRADA E MEDIÇÃO DEVERÃO SER IDENTIFICADOS ATRAVÉS DE FITAS ADESIVAS DE PVC COLORIDAS, COM LARGURA APROXIMADA DE 19mm, NOS SEGUINTES PONTOS:
- NOS PINADOUROS DOS RAMAIS DE ENTRADA (AÉREO ou SUBTERRÂNEO);
- NAS ENTRADAS E SAÍDAS DAS PROTEÇÕES GERAIS;
- NAS ENTRADAS E SAÍDAS DOS DISJUNTORES DA UNIDADE DE CONSUMO;
- NAS CONEXÕES DAS CAIXAS DE PASSAGEM;
- A SEQUÊNCIA DE IDENTIFICAÇÃO DAS FASES SERÁ:

FASE A (R) - cor BRANCO
FASE B (S) - cor PRETO
FASE C (T) - cor VERMELHO
TERRA - cor VERDE

* O CONDUTOR NEUTRO DEVERÁ POSSUIR DUAS FAIXAS NA COR AZUL CLARO
4 - O CONDUTOR NEUTRO DE CADA CIRCUITO DEVERÁ TER SEÇÃO IGUAL AO DO CONDUTOR FASE.
5 - ILUMINAÇÃO NÃO COTADAS: 100W
6 - AJUSTES DE TRAJETO DAS TUBULAÇÕES PODERÃO OCORRER DURANTE A EXECUÇÃO, PORÉM, NUNCA DEVE-SE ULTRAPASSAR O NÚMERO DE CIRCUITOS AGRUPADOS UTILIZADOS.
7 - COLOCAR ETIQUETAS COM CIRCUITOS E QUADROS NAS TOMADAS
8 - COLOCAR ANILHAS NOS CABOS DOS QUADROS E NOS CIRCUITOS TERMINAIS
9 - OS PONTOS DE ILUMINAÇÃO DO PROJETO ELÉTRICO SÃO PARA DIMENSIONAMENTO DOS CIRCUITOS (FIAÇÃO E DISJUNTORES), PARA INSTALAÇÃO NO GESSO UTILIZAR AS LAMPADAS DO QUANTITATIVO DO LUMINOTÉCNICO

# PROJETO ELÉTRICO

| | | | |
|---|---|---|---|
| PROJETO ELÉTRICO | CONTRATADO: Lorete Castello Mota | CLIENTE: SECRETARIA DE ATENÇÃO ESPECIALIZADA A SAUDE | 2 |
| | Endereço: Rua Afonso Celso de Souza Matheus,80 Residencial Greenville, Poços de Caldas MG | OBRA: MINISTÉRIO DA SAÚDE | |
| Contratado: CREA - 141054978-0 | Telefone: Cel (35)99823-4022 | PROJETO: POLICLÍNICA | Número Cliente: 09/2024 |
| | Email: lucianmota.projetos@gmail.com | UNIDADE: (EXCETO INDICADO) cm | REFERÊNCIA (1°DESENHO) |
| DATA 08/04/2024 | PRO 08/04/2024 VERIF 08/04/2024 APROV | | |
| NOME | | TITULO: PLANTA DO PAVIMENTO TERREO E LEGENDAS | |
| REVIS | | DESENHO NUMERO: 00001 | MOD: EST REVISÃO: 00 FOLHA: 02/19 |
| ELE | ESCALA: INDICADAS NO DESENHO | | |

## Legenda de fiação - CALÇADA - Parte 1

| | |
|---|---|
| 1 | 69 71 72 2.5 2.5 |
| 2 | 6 2.5 |
| 3 | 5 2.5 |
| 4 | 4 2.5 |
| 5 | 3 2.5 |
| 6 | 7 2.5 |
| 7 | 68 2.5 |
| 8 | 9 4 |
| 9 | 69 72 73 2.5 2.5 |
| 10 | 72 73 2.5 2.5 |
| 11 | 69 2.5 |
| 12 | 71 72 2.5 2.5 |
| 13 | 12 14 2.5 2.5 |
| 14 | 15 2.5 |
| 15 | 13 2.5 |
| 17 | 15 16 2.5 2.5 |
| 18 | 11 12 2.5 2.5 |
| 19 | 14 2.5 |
| 20 | 17 2.5 |
| 21 | 17 18 2.5 2.5 |
| 22 | 50 51 2.5 2.5 |
| 23 | 46 2.5 |
| 24 | 65 2.5 |
| 25 | 75 2.5 |
| 26 | 17 18 42 2.5 2.5 2.5 |
| 27 | 46 48 2.5 2.5 |
| 28 | 46 50 51 2.5 2.5 2.5 |
| 29 | 46 48 65 2.5 2.5 2.5 |
| 30 | 332 2.5 |
| 31 | 48 2.5 |
| 32 | 335 2.5 |
| 34 | 46 51 2.5 2.5 |
| 35 | 11 12 42 2.5 2.5 2.5 |
| 36 | 69 2.5 |
| 37 | 73 2.5 |
| 38 | 69 75 2.5 |
| 39 | 71 2.5 |
| 40 | 11 2.5 |
| 41 | 51 2.5 |
| 43 | 49 2.5 |
| 44 | 9 11 12 42 4 2.5 2.5 2.5 |
| 45 | 9 17 18 42 4 2.5 2.5 2.5 |
| 46 | 9 17 4 2.5 |

## Legenda de fiação - CALÇADA - Parte 2

| | |
|---|---|
| 47 | 9 17 4 2.5 |
| 48 | 46 48 2.5 2.5 |
| 49 | 46 50 51 2.5 2.5 2.5 |
| 50 | 9 12 14 4 2.5 2.5 |
| 51 | 9 11 4 2.5 |
| 52 | 9 11 12 4 2.5 2.5 |
| 53 | 46 49 50 2.5 2.5 2.5 |
| 54 | 9 15 16 4 2.5 2.5 |
| 55 | 9 15 16 4 2.5 2.5 |
| 56 | 9 13 4 2.5 |
| 57 | 49 50 2.5 2.5 |
| 58 | 326 2.5 |
| 59 | 42 2.5 |
| 60 | 69 2.5 |
| 61 | 69 75 2.5 2.5 |
| 62 | 69 2.5 |
| 63 | 69 2.5 |
| 64 | 69 75 2.5 |
| 65 | 69 72 73 2.5 2.5 |
| 66 | 69 2.5 |
| 67 | 91 2.5 |
| 68 | 46 49 2.5 2.5 |
| 69 | 9 4 |
| 70 | 46 51 2.5 2.5 |
| 72 | 9 14 4 2.5 |
| 73 | 9 17 18 4 2.5 2.5 |
| 74 | 249 2.5 |
| 75 | 46 2.5 |
| 76 | 9 12 4 2.5 |
| 77 | 9 16 4 2.5 |
| 78 | 9 4 |
| 79 | 46 48 2.5 2.5 |
| 80 | 46 48 2.5 2.5 |
| 81 | 46 51 2.5 2.5 |
| 82 | 73 74 2.5 2.5 |
| 83 | 72 75 2.5 2.5 |
| 85 | 69 71 72 2.5 2.5 2.5 |
| 86 | 69 2.5 |
| 87 | 69 72 75 2.5 2.5 |
| 88 | 69 72 73 91 2.5 2.5 2.5 |
| 89 | 46 51 2.5 2.5 |
| 90 | 324 326 2.5 2.5 |
| 91 | 334 335 2.5 2.5 |
| 92 | 72 73 74 2.5 2.5 2.5 |

## Legenda de fiação - CALÇADA - Parte 3

| | |
|---|---|
| 93 | 9 12 13 4 2.5 2.5 |
| 94 | 52 2.5 |
| 95 | 69 71 2.5 |
| 96 | 9 12 14 4 2.5 2.5 |
| 97 | 9 15 16 4 2.5 2.5 |
| 98 | 46 48 65 2.5 2.5 2.5 |
| 99 | 69 2.5 |
| 100 | 69 2.5 |
| 101 | 69 75 2.5 2.5 |
| 102 | 9 17 18 42 4 2.5 2.5 2.5 |
| 103 | 332 333 2.5 2.5 |
| 104 | 9 11 12 42 4 2.5 2.5 2.5 |
| 105 | 248 249 2.5 2.5 |
| 106 | 9 4 |
| 107 | 9 4 |
| 108 | 9 10 4 2.5 |
| 109 | 9 4 |
| 111 | 46 48 59 65 2.5 2.5 2.5 2.5 |
| 112 | QD2 6 |
| 113 | 9 4 |
| 114 | QD1 6 |
| 115 | 9 4 |
| 116 | 69 75 2.5 2.5 |
| 117 | 9 10 4 2.5 |
| 118 | 46 49 50 2.5 2.5 2.5 |
| 119 | 69 71 2.5 |
| 120 | 9 4 |
| 121 | 46 50 51 65 2.5 2.5 2.5 2.5 |
| 122 | 46 59 2.5 2.5 |
| 123 | QD3 QD3 25 16 |
| 124 | 46 51 52 2.5 2.5 2.5 |
| 125 | 336 337 338 2.5 2.5 2.5 |
| 126 | 69 75 91 2.5 2.5 2.5 |
| 127 | 69 71 2.5 2.5 |
| 128 | 59 2.5 |
| 129 | QDA/ 071 16 |
| 130 | 58 2.5 |
| 132 | 60 2.5 |
| 134 | 57 59 2.5 2.5 |
| 136 | 10 2.5 |
| 137 | 10 19 20 21 22 2.5 2.5 2.5 2.5 2.5 |
| 138 | 10 37 39 42 2.5 4 4 2.5 |
| 139 | 24 29 30 2.5 2.5 2.5 |

## Legenda de fiação - CALÇADA - Parte 4

| | |
|---|---|
| 141 | 30 2.5 |
| 143 | 46 58 65 2.5 2.5 2.5 |
| 144 | 10 23 41 2.5 4 4 |
| 145 | 20 2.5 |
| 146 | 69 2.5 |
| 147 | 35 37 39 2.5 4 4 |
| 148 | 46 50 52 2.5 2.5 2.5 |
| 149 | 69 71 72 2.5 2.5 |
| 150 | 19 22 2.5 2.5 |
| 151 | 69 72 73 91 2.5 2.5 2.5 |
| 152 | 10 28 29 30 2.5 2.5 2.5 2.5 |
| 153 | 10 2.5 |
| 154 | 46 60 2.5 2.5 |
| 155 | 10 37 2.5 4 |
| 156 | 46 57 60 2.5 2.5 2.5 |
| 157 | 10 31 32 33 2.5 2.5 2.5 2.5 |
| 158 | 31 2.5 |
| 159 | 10 31 2.5 2.5 |
| 160 | 72 76 2.5 2.5 |
| 161 | 46 57 59 2.5 2.5 2.5 |
| 162 | 69 72 75 2.5 2.5 |
| 163 | 10 37 2.5 4 |
| 164 | 46 57 58 2.5 2.5 2.5 |
| 165 | 63 2.5 |
| 166 | 68 83 2.5 |
| 167 | 23 41 4 4 |
| 168 | 46 2.5 |
| 169 | 46 50 51 52 2.5 2.5 2.5 2.5 |
| 170 | 46 58 65 2.5 2.5 2.5 |
| 171 | 10 31 32 33 2.5 2.5 2.5 2.5 |
| 172 | 69 71 75 91 2.5 2.5 2.5 |
| 173 | 46 2.5 |
| 174 | 46 60 2.5 2.5 |
| 175 | 68 83 2.5 |
| 176 | 76 2.5 |
| 177 | 68 72 76 2.5 2.5 |
| 178 | 68 83 2.5 |
| 179 | 10 19 20 21 22 2.5 2.5 2.5 2.5 2.5 |
| 180 | 10 29 30 2.5 2.5 2.5 |
| 181 | 10 28 29 30 2.5 2.5 2.5 2.5 |
| 182 | 39 42 4 2.5 |
| 183 | 68 2.5 |
| 184 | 323 324 326 2.5 2.5 2.5 |

## Legenda de fiação - CALÇADA - Parte 5

| | |
|---|---|
| 186 | 20 21 22 2.5 2.5 2.5 |
| 187 | 68 72 76 2.5 2.5 |
| 188 | 10 23 2.5 4 |
| 189 | 46 50 51 52 65 2.5 2.5 2.5 2.5 2.5 |
| 190 | 68 83 2.5 2.5 |
| 192 | 53 2.5 |
| 193 | 69 75 91 2.5 2.5 |
| 194 | 68 76 2.5 2.5 |
| 195 | 39 4 |
| 196 | 46 48 59 65 2.5 2.5 2.5 2.5 |
| 197 | 68 72 76 91 2.5 2.5 2.5 |
| 198 | 37 39 4 4 |
| 199 | 248 249 258 2.5 2.5 2.5 |
| 200 | 46 58 2.5 2.5 |
| 201 | 68 76 2.5 2.5 |
| 202 | 68 76 2.5 |
| 203 | 68 83 2.5 |
| 204 | 22 4 |
| 206 | 46 57 60 2.5 2.5 2.5 |
| 208 | 10 36 37 38 39 40 4 4 4 4 4 4 |
| 209 | 47 2.5 |
| 210 | 47 57 2.5 2.5 |
| 213 | 46 57 59 2.5 2.5 2.5 |
| 214 | 46 58 2.5 2.5 |
| 215 | 46 2.5 |
| 216 | 10 2.5 |
| 217 | 10 20 2.5 2.5 |
| 218 | 47 50 53 2.5 2.5 2.5 |
| 219 | 10 28 29 30 2.5 2.5 2.5 2.5 |
| 220 | 46 58 2.5 2.5 |
| 221 | 46 57 59 65 2.5 2.5 2.5 2.5 |
| 223 | 337 338 2.5 2.5 |
| 224 | 10 2.5 |
| 225 | 10 23 2.5 4 |
| 226 | 47 50 53 2.5 2.5 2.5 |
| 227 | QD4 16 |
| 228 | 46 57 59 65 2.5 2.5 2.5 2.5 |
| 229 | 47 57 65 2.5 2.5 2.5 |
| 230 | 81 6 |
| 231 | 46 58 2.5 2.5 |
| 232 | 34 2.5 |
| 233 | 259 260 2.5 2.5 |

## Legenda de fiação - CALÇADA - Parte 6

| | |
|---|---|
| 234 | QDA/ 011 10 |
| 235 | 10 42 2.5 2.5 |
| 236 | 10 36 37 39 2.5 4 4 4 |
| 237 | 68 69 71 75 91 2.5 2.5 2.5 2.5 |
| 238 | 68 2.5 |
| 239 | 68 72 76 2.5 2.5 |
| 240 | 68 72 76 2.5 2.5 |
| 241 | 46 2.5 |
| 242 | 68 2.5 |
| 243 | 68 72 76 2.5 2.5 |
| 244 | 46 57 58 65 2.5 2.5 2.5 2.5 |
| 245 | 10 23 2.5 4 |
| 247 | 32 33 2.5 2.5 |
| 248 | 10 31 2.5 2.5 |
| 249 | 68 83 2.5 |
| 250 | 46 47 61 62 65 2.5 2.5 2.5 2.5 2.5 |
| 251 | 250 251 2.5 2.5 |
| 253 | 68 2.5 |
| 254 | 68 83 91 2.5 2.5 |
| 255 | 61 2.5 |
| 256 | 68 72 76 2.5 2.5 |
| 257 | 256 257 2.5 2.5 |
| 258 | 62 2.5 |
| 259 | QDA/ 061 10 |
| 260 | 10 2.5 |
| 262 | 10 2.5 |
| 263 | 10 2.5 |
| 264 | 46 47 2.5 2.5 |
| 265 | 47 53 2.5 2.5 |
| 266 | 68 83 2.5 |
| 267 | 47 2.5 |
| 268 | 46 47 65 2.5 2.5 2.5 |
| 269 | 68 2.5 |
| 270 | 47 2.5 |
| 271 | 84 4 |
| 272 | 68 2.5 |
| 273 | 68 2.5 |
| 274 | 10 31 2.5 2.5 |
| 275 | 46 47 61 65 2.5 2.5 2.5 2.5 |
| 276 | 46 47 61 62 65 2.5 2.5 2.5 2.5 2.5 |
| 277 | 10 37 39 40 42 2.5 4 4 4 4 |
| 278 | 77 6 |
| 279 | 10 20 2.5 2.5 |
| 280 | 68 83 2.5 2.5 |

## Legenda de fiação - CALÇADA - Parte 7

| | |
|---|---|
| 281 | 10 2.5 |
| 282 | 10 2.5 |
| 284 | 47 57 64 65 2.5 2.5 2.5 2.5 |
| 285 | 10 29 30 2.5 2.5 |
| 286 | 68 83 2.5 2.5 |
| 287 | 47 65 2.5 2.5 |
| 288 | 10 2.5 |
| 289 | 68 82 83 2.5 2.5 |
| 290 | 10 37 39 2.5 4 4 |
| 291 | 47 50 54 65 2.5 2.5 2.5 2.5 |
| 292 | 10 2.5 |
| 293 | 29 2.5 |
| 294 | 29 30 2.5 2.5 |
| 295 | 78 6 |
| 296 | 47 62 2.5 2.5 |
| 298 | 36 37 39 4 4 4 |
| 299 | 68 2.5 |
| 300 | 10 2.5 |
| 301 | 68 82 83 2.5 2.5 |
| 302 | 47 57 63 65 2.5 2.5 2.5 2.5 |
| 303 | 10 2.5 |
| 304 | 85 4 |
| 305 | 338 2.5 |
| 306 | 10 42 2.5 2.5 |
| 307 | 47 61 2.5 2.5 |
| 308 | 47 53 2.5 2.5 |
| 309 | 47 2.5 |
| 310 | 46 2.5 |
| 312 | 10 42 2.5 2.5 |
| 313 | 10 2.5 |
| 314 | 47 2.5 |
| 316 | 10 38 39 40 42 2.5 4 4 4 4 |
| 317 | 68 82 86 91 2.5 2.5 2.5 |
| 318 | 47 53 2.5 2.5 |
| 319 | 10 2.5 |
| 320 | 64 2.5 |
| 321 | 256 2.5 |
| 322 | 68 83 2.5 |
| 323 | 63 2.5 |
| 324 | 252 253 255 2.5 2.5 2.5 |
| 325 | 47 64 2.5 2.5 |
| 326 | 103 2.5 |
| 327 | 125 2.5 |

## Legenda de fiação - CALÇADA - Parte 8

| | |
|---|---|
| 328 | 10 2.5 |
| 329 | 68 83 2.5 |
| 330 | 47 64 2.5 2.5 |
| 333 | 47 54 2.5 2.5 |
| 332 | 102 2.5 |
| 333 | 47 63 2.5 2.5 |
| 334 | 47 50 54 65 2.5 2.5 2.5 2.5 |
| 335 | 95 102 2.5 2.5 |
| 336 | 47 63 2.5 2.5 |
| 337 | 68 2.5 |
| 338 | 95 103 2.5 2.5 |
| 340 | 68 2.5 |
| 341 | 70 82 88 89 90 91 2.5 2.5 2.5 2.5 2.5 2.5 |
| 342 | 57 64 2.5 2.5 |
| 343 | 70 2.5 |
| 344 | 177 2.5 |
| 345 | 47 57 64 2.5 2.5 2.5 |
| 346 | 95 2.5 |
| 347 | 47 64 2.5 2.5 |
| 348 | 95 103 125 2.5 2.5 |
| 349 | 10 2.5 |
| 351 | 47 63 2.5 2.5 |
| 352 | 94 102 2.5 2.5 |
| 353 | 95 103 2.5 2.5 |
| 354 | 94 102 2.5 2.5 |
| 355 | 54 2.5 |
| 356 | 95 103 2.5 2.5 |
| 357 | 95 125 2.5 2.5 |
| 358 | 94 102 2.5 2.5 |
| 359 | 95 2.5 |
| 360 | 95 102 125 2.5 2.5 |
| 361 | 95 103 125 2.5 2.5 |
| 362 | 94 2.5 |
| 363 | 94 102 2.5 2.5 |
| 364 | 10 2.5 |
| 365 | 47 57 63 65 2.5 2.5 2.5 2.5 |
| 366 | 68 82 87 2.5 2.5 |
| 367 | 68 82 83 2.5 2.5 |
| 368 | 320 321 322 2.5 2.5 2.5 |
| 369 | 47 50 54 2.5 2.5 2.5 |
| 370 | 47 64 2.5 2.5 |
| 37 | 322 2.5 |
| 372 | 87 2.5 |

## Legenda de fiação - CALÇADA - Parte 9

| | |
|---|---|
| 373 | 47 64 2.5 2.5 |
| 374 | 82 86 2.5 2.5 |
| 375 | 47 57 63 2.5 2.5 2.5 |
| 376 | 38 4 |
| 377 | 38 40 4 4 |
| 378 | 86 2.5 |
| 380 | 10 38 40 42 2.5 4 4 2.5 |
| 381 | 47 50 54 2.5 2.5 2.5 |
| 382 | 115 2.5 |
| 383 | 114 115 117 118 2.5 2.5 2.5 2.5 |
| 384 | 114 115 116 117 118 2.5 2.5 2.5 2.5 2.5 |
| 385 | 114 115 118 2.5 2.5 2.5 |
| 387 | 47 64 2.5 2.5 |
| 388 | 57 63 2.5 2.5 |
| 389 | 47 64 2.5 2.5 |
| 390 | 47 57 64 2.5 2.5 2.5 |
| 391 | 95 102 2.5 2.5 |
| 392 | 68 87 2.5 2.5 |
| 393 | 47 2.5 |
| 394 | 68 2.5 |
| 395 | 68 82 87 2.5 2.5 |
| 396 | 47 2.5 |
| 397 | 94 2.5 |
| 398 | 47 57 63 2.5 2.5 2.5 |
| 400 | 68 2.5 |
| 401 | 68 2.5 |
| 402 | 47 64 2.5 2.5 |
| 403 | 10 38 2.5 4 |
| 404 | 94 2.5 |
| 405 | 94 125 2.5 2.5 |
| 406 | 68 2.5 |
| 407 | 47 2.5 |
| 408 | 10 38 40 2.5 4 4 |
| 409 | 10 42 2.5 2.5 |
| 410 | 68 82 87 2.5 2.5 |
| 411 | 68 2.5 |
| 412 | 68 82 86 2.5 2.5 |
| 413 | 95 2.5 |
| 414 | 95 125 2.5 |
| 415 | 47 54 2.5 2.5 |
| 416 | 320 2.5 |
| 417 | 82 83 2.5 2.5 |
| 418 | 95 2.5 |
| 421 | QD3 QD3 QD5 QD5 25 16 35 16 |

## Legenda de fiação - CALÇADA - Parte 10

| | |
|---|---|
| 423 | 94 2.5 |
| 424 | 94 2.5 |
| 426 | 99 113 4 2.5 |
| 427 | 129 2.5 |
| 428 | 133 2.5 |
| 429 | 95 125 2.5 |
| 430 | 95 2.5 |
| 431 | QD1 QD2 6 6 |
| 432 | 129 2.5 |
| 433 | 129 138 2.5 2.5 |
| 434 | 101 6 |
| 435 | 70 2.5 |
| 436 | 46 2.5 |
| 437 | 129 138 2.5 2.5 |
| 438 | 130 133 2.5 2.5 |
| 439 | 70 91 2.5 2.5 |
| 440 | 70 82 88 91 2.5 2.5 2.5 2.5 |
| 441 | 70 82 89 90 91 2.5 2.5 2.5 2.5 2.5 |
| 442 | 94 2.5 |
| 443 | 252 253 2.5 2.5 |
| 444 | 95 113 114 2.5 2.5 2.5 |
| 445 | 95 2.5 |
| 446 | 94 2.5 |
| 447 | 94 2.5 |
| 448 | 94 2.5 |
| 449 | 95 2.5 |
| 450 | 94 2.5 |
| 452 | 95 2.5 |
| 453 | 95 113 114 2.5 2.5 2.5 |
| 454 | 70 89 90 2.5 2.5 2.5 |
| 455 | 144 2.5 |
| 456 | 140 144 2.5 2.5 |
| 457 | 138 2.5 |
| 459 | 132 2.5 |
| 460 | 113 2.5 |
| 461 | 131 2.5 |
| 462 | 95 99 113 2.5 4 2.5 |
| 463 | 130 133 2.5 2.5 |
| 464 | 130 6 |
| 465 | 142 2.5 |
| 466 | 94 2.5 |
| 467 | 94 102 2.5 2.5 |
| 468 | 70 82 88 89 2.5 2.5 2.5 |

## Legenda de fiação - CALÇADA - Parte 11

| | |
|---|---|
| 469 | 129 142 2.5 2.5 |
| 470 | 147 2.5 |
| 471 | 131 132 2.5 2.5 |
| 472 | 129 140 144 2.5 2.5 2.5 |
| 473 | 88 2.5 |
| 474 | 82 89 2.5 2.5 |
| 477 | 130 132 2.5 2.5 |
| 478 | 70 82 89 90 91 2.5 2.5 2.5 2.5 2.5 |
| 479 | 95 113 114 125 2.5 2.5 2.5 |
| 480 | 129 2.5 2.5 |
| 481 | 129 2.5 |
| 482 | 130 131 132 133 2.5 2.5 2.5 |
| 483 | 94 102 2.5 2.5 |
| 484 | 129 2.5 |
| 485 | 70 89 2.5 2.5 |
| 487 | 129 140 144 2.5 2.5 2.5 |
| 488 | 129 140 2.5 2.5 |
| 489 | 70 2.5 |
| 490 | 94 98 99 102 125 2.5 2.5 4 2.5 |
| 491 | 94 2.5 |
| 492 | 130 132 2.5 2.5 |
| 493 | 123 124 2.5 2.5 |
| 494 | 130 2.5 |
| 495 | 95 2.5 |
| 496 | 123 2.5 |
| 497 | 105 108 112 2.5 2.5 2.5 |
| 499 | 89 90 2.5 2.5 |
| 500 | 70 82 89 2.5 2.5 2.5 |
| 501 | 70 2.5 |
| 502 | 95 2.5 |
| 503 | 95 123 124 125 2.5 2.5 2.5 2.5 |
| 505 | 143 2.5 |
| 506 | 70 82 88 2.5 2.5 2.5 |
| 507 | 89 2.5 |
| 508 | 94 2.5 |
| 509 | 268 2.5 |
| 510 | 129 140 143 147 2.5 2.5 2.5 2.5 |
| 511 | 129 140 144 2.5 2.5 2.5 |
| 512 | 104 105 2.5 2.5 |
| 513 | 98 2.5 |
| 514 | 70 91 2.5 2.5 |
| 515 | 129 142 147 2.5 2.5 |
| 516 | 95 2.5 |

## Legenda de fiação - CALÇADA - Parte 12

| | |
|---|---|
| 517 | 129 2.5 |
| 519 | 105 2.5 |
| 520 | 70 83 88 2.5 2.5 2.5 |
| 521 | 129 2.5 2.5 |
| 522 | 95 123 124 2.5 2.5 2.5 |
| 523 | 129 138 2.5 2.5 |
| 524 | 95 119 122 123 124 125 2.5 2.5 2.5 2.5 2.5 2.5 |
| 525 | QDA/ 081 16 |
| 526 | 95 123 124 125 2.5 2.5 2.5 |
| 527 | 94 98 99 2.5 2.5 4 |
| 528 | 70 88 2.5 2.5 |
| 529 | 70 82 89 91 2.5 2.5 2.5 2.5 |
| 530 | 129 140 143 147 2.5 2.5 2.5 |
| 531 | 129 130 131 132 133 2.5 2.5 2.5 2.5 |
| 533 | 129 138 2.5 2.5 |
| 536 | 70 82 89 91 2.5 2.5 2.5 2.5 |
| 537 | 94 98 99 125 2.5 2.5 4 |
| 538 | 95 123 124 2.5 2.5 2.5 |
| 539 | 94 98 99 2.5 2.5 4 |
| 540 | 119 120 122 2.5 2.5 2.5 |
| 541 | 130 134 2.5 2.5 |
| 542 | 95 2.5 |
| 543 | 95 125 2.5 2.5 |
| 545 | 95 123 2.5 2.5 |
| 546 | 90 2.5 |
| 547 | 129 140 144 2.5 2.5 2.5 |
| 548 | 129 138 140 2.5 2.5 2.5 |
| 550 | 105 107 112 2.5 2.5 2.5 |
| 551 | 130 134 147 2.5 2.5 |
| 552 | 98 99 2.5 4 |
| 553 | 94 98 125 2.5 2.5 |
| 554 | 152 153 2.5 2.5 |
| 556 | 130 2.5 |
| 557 | 129 138 140 2.5 2.5 2.5 |
| 558 | 130 134 147 2.5 2.5 |
| 559 | 95 119 122 2.5 2.5 2.5 |
| 560 | 95 2.5 |
| 561 | 267 268 2.5 2.5 |
| 562 | 152 2.5 |
| 564 | 70 2.5 |
| 565 | 94 2.5 |
| 566 | 130 2.5 |
| 567 | 129 2.5 |

## Legenda de fiação - CALÇADA - Parte 13

| | |
|---|---|
| 568 | 130 134 2.5 2.5 |
| 569 | 105 106 112 2.5 2.5 2.5 |
| 570 | 95 2.5 |
| 571 | 95 125 2.5 2.5 |
| 572 | 94 98 2.5 2.5 |
| 574 | 119 122 2.5 2.5 |
| 575 | 119 121 122 2.5 2.5 2.5 |
| 576 | QD4 QD11 QD12 QD12 QD13 QDG1 QDG1 16 10 20 16 16 50 25 |
| 577 | 119 2.5 |
| 578 | 141 2.5 |
| 579 | 129 130 140 144 147 2.5 2.5 2.5 |
| 580 | 129 138 140 147 2.5 2.5 2.5 |
| 581 | 95 2.5 |
| 582 | 95 119 122 2.5 2.5 2.5 |
| 583 | 130 2.5 |
| 584 | 96 97 4 4 |
| 585 | 130 2.5 |
| 586 | 94 98 125 2.5 2.5 |
| 587 | 130 2.5 |
| 588 | QD3 QD3 QD5 QD5 QD8 QD10 QD10 QDG2 QDG2 25 16 35 16 16 35 16 240 120 |
| 589 | QD7 QDA/ 021 10 10 |
| 590 | 137 2.5 |
| 591 | 70 2.5 |
| 592 | 70 2.5 |
| 593 | 129 130 147 2.5 2.5 |
| 594 | 130 2.5 |
| 595 | 150 2.5 |
| 596 | 94 2.5 |
| 597 | 146 2.5 |
| 598 | 130 132 134 147 2.5 2.5 |
| 599 | 145 2.5 |
| 600 | 130 135 136 137 2.5 2.5 2.5 |
| 601 | 262 263 2.5 2.5 |
| 602 | 129 130 131 132 133 2.5 2.5 2.5 2.5 |
| 603 | 130 140 145 2.5 2.5 |
| 604 | 262 2.5 |
| 605 | 94 2.5 |
| 606 | 130 141 2.5 2.5 |
| 607 | 95 2.5 |
| 608 | 130 140 146 2.5 2.5 |
| 609 | 122 2.5 |
| 610 | 317 2.5 |
| 611 | 95 2.5 |
| 613 | 130 135 136 137 2.5 2.5 2.5 |

# PROJETO ELÉTRICO

| | | | |
|---|---|---|---|
| PROJETO ELÉTRICO | CONTRATADO: Lucas Castelo Mota | CLIENTE: SECRETARIA DE ATENÇÃO ESPECIALIZADA A SAÚDE | 3 |
| | Endereço: Rua: Afonso Celso de Souza Matheus,80 Residencial Greenville, Poços de Caldas MG | OBRA: MINISTÉRIO DA SAÚDE | |
| Contratado: CREA - 141054978-0 | Telefone: Cel: (35)99823-4022 | PROJETO: POLICLÍNICA | Número Cliente: 09/2024 |
| | Email: lucasmotta.projetos@gmail.com | UNIDADE: (EXCETO INDICADO) cm | REFERÊNCIA: (1°DIEDRO) |
| PRO / VERIF / APROV | | | |
| DATA 08/04/2024 | 08/04/2024 | | |
| NOME | | TÍTULO: LEGENDA DE FIAÇÃO | |
| REVIS. | | | |
| ELE | ESCALA: INDICADAS NO DESENHO | DESENHO NUMERO: 00001 | MOD: EST / REVISÃO: 00 / FOLHA: 03/19 |

## Legenda de fiação - CALÇADA - Parte 14

| | |
|---|---|
| 614 | 130<br>2.5 |
| 615 | 129 130 141<br>2.5 2.5 2.5 |
| 616 | 155<br>2.5 |
| 617 | QD11 QD12 QD12 QD13 QDG1 QDG1<br>10 25 16 16 50 25 |
| 618 | 174<br>2.5 |
| 619 | 130 136<br>2.5 |
| 620 | 130 140 146<br>2.5 2.5 2.5 |
| 621 | 130 145<br>2.5 2.5 |
| 622 | 130<br>2.5 |
| 624 | QD9 QD10 QD10 QDG2 QDG2<br>16 35 16 240 120 |
| 625 | 95<br>4 2.5 |
| 626 | QDAr 021<br>10 |
| 627 | 135 136<br>2.5 2.5 |
| 628 | 150 155<br>2.5 2.5 |
| 629 | 150<br>2.5 |
| 630 | 130<br>2.5 |
| 631 | 262 263 264 269<br>2.5 2.5 2.5 2.5 |
| 632 | 153 154<br>2.5 2.5 |
| 633 | 150 152 153 174<br>2.5 2.5 2.5 2.5 |
| 634 | 95 119 122<br>2.5 2.5 2.5 |
| 635 | 150 152 153 154 174<br>2.5 2.5 2.5 2.5 2.5 |
| 636 | 130 136 137<br>2.5 2.5 2.5 |
| 637 | 356 356<br>(2x185) (2x95) |
| 638 | 130 141<br>2.5 2.5 |
| 639 | 150 152 153<br>2.5 2.5 2.5 |
| 640 | 265<br>2.5 |
| 641 | 150 153 155<br>2.5 2.5 2.5 |
| 642 | 150 153 155<br>2.5 2.5 2.5 |
| 643 | 150 153<br>2.5 2.5 |
| 644 | 130 140 146<br>2.5 2.5 2.5 |
| 645 | 130 140 145<br>2.5 2.5 2.5 |
| 646 | 129 130<br>2.5 2.5 |
| 647 | 95<br>4 4 4 4 4 4 |
| 648 | 129<br>2.5 |
| 649 | 130 141<br>2.5 2.5 |
| 650 | 94 125<br>4 2.5 2.5 |
| 651 | 150<br>2.5 |
| 654 | 150 153 154<br>2.5 2.5 2.5 |
| 655 | 231<br>2.5 |
| 656 | 130<br>2.5 |
| 657 | 357 357<br>(2x185) (2x95) |
| 658 | 130 147<br>2.5 2.5 |
| 659 | 130 140 146<br>2.5 2.5 2.5 |
| 660 | 154<br>2.5 |
| 665 | 192<br>4 2.5 |

## Legenda de fiação - CALÇADA - Parte 15

| | |
|---|---|
| 666 | 94 125<br>4 2.5 2.5 |
| 667 | 94<br>4 2.5 |
| 668 | 150<br>2.5 |
| 670 | 94 99<br>4 2.5 4 |
| 671 | 192<br>4 2.5 |
| 672 | 150<br>2.5 |
| 673 | 178 179<br>2.5 2.5 |
| 674 | 359<br>10 |
| 675 | 130 140 146<br>2.5 2.5 2.5 |
| 676 | QDG1 QDG1<br>50 25 |
| 677 | QDG1 QDG1 QDG2 QDG2<br>50 25 240 120 |
| 678 | 130<br>2.5 |
| 679 | 222<br>4 |
| 680 | 150<br>2.5 |
| 681 | 192<br>4 2.5 |
| 682 | 129<br>2.5 2.5 |
| 683 | 192<br>4 2.5 |
| 684 | 130<br>2.5 |
| 685 | 97<br>4 |
| 686 | 192 223<br>4 2.5 2.5 |
| 687 | 150<br>2.5 |
| 688 | 269<br>2.5 |
| 689 | 129<br>2.5 2.5 |
| 690 | 150<br>2.5 |
| 691 | 192 223<br>4 2.5 2.5 |
| 692 | 130 147<br>2.5 2.5 |
| 693 | 130 147<br>2.5 2.5 |
| 694 | 130<br>2.5 |
| 695 | 94<br>4 2.5 |
| 696 | 150<br>2.5 |
| 697 | 150<br>2.5 |
| 698 | 177<br>4 |
| 699 | 192<br>4 2.5 |
| 700 | 192<br>4 2.5 |
| 701 | 223<br>4 2.5 |
| 702 | 150<br>2.5 |
| 703 | 150 174<br>2.5 2.5 |
| 704 | 178<br>2.5 |
| 705 | 150<br>2.5 |
| 706 | 192 222 223<br>4 4 2.5 2.5 |
| 707 | 177 184<br>4 2.5 |
| 708 | 156<br>2.5 |
| 709 | 150 152 153 154 174<br>2.5 2.5 2.5 2.5 2.5 |
| 711 | 210<br>4 |
| 712 | 210 212 213<br>4 4 4 |
| 713 | 217 218 219<br>4 4 4 |

## Legenda de fiação - CALÇADA - Parte 16

| | |
|---|---|
| 714 | 217 218<br>4 4 |
| 715 | 217<br>4 |
| 716 | 170<br>2.5 |
| 717 | 233<br>2.5 |
| 718 | 244<br>2.5 |
| 719 | 150<br>2.5 |
| 720 | 150<br>2.5 |
| 721 | 129<br>2.5 |
| 722 | 192 222<br>4 4 2.5 |
| 723 | 313<br>2.5 |
| 724 | 150<br>2.5 |
| 725 | 185<br>2.5 |
| 726 | 232<br>2.5 |
| 727 | 192 210 212 213<br>4 4 4 4 |
| 728 | 192<br>4 2.5 |
| 729 | 192<br>4 2.5 |
| 730 | 192 217 218 219<br>4 4 4 4 |
| 731 | 192<br>4 2.5 |
| 732 | 192<br>4 2.5 |
| 733 | 150<br>2.5 |
| 734 | 232 233<br>2.5 2.5 |
| 735 | 150<br>2.5 |
| 736 | 314 315 316 317<br>2.5 2.5 2.5 2.5 |
| 737 | 150<br>2.5 |
| 738 | 150<br>2.5 |
| 739 | QD8 QD10 QD10<br>16 35 16 |
| 740 | 150<br>2.5 |
| 741 | 150 170 172<br>2.5 2.5 2.5 |
| 742 | 232 244<br>2.5 2.5 |
| 743 | 170 172<br>2.5 2.5 |
| 744 | 192 222<br>4 4 2.5 |
| 745 | 192 217<br>4 4 |
| 746 | 192<br>4 2.5 |
| 747 | 192 210<br>4 4 |
| 748 | 192<br>4 2.5 |
| 749 | 232<br>2.5 |
| 750 | 232<br>2.5 |
| 751 | 222 223<br>4 2.5 |
| 752 | 232<br>2.5 |
| 753 | 309<br>2.5 |
| 754 | 177 178 179<br>2.5 2.5 2.5 |
| 755 | 192<br>4 2.5 |
| 756 | 245<br>2.5 |
| 757 | 188<br>2.5 |

## Legenda de fiação - CALÇADA - Parte 17

| | |
|---|---|
| 758 | 150<br>2.5 |
| 759 | 150<br>2.5 |
| 760 | 150<br>2.5 |
| 761 | 150 170 172<br>2.5 2.5 |
| 762 | 150<br>2.5 |
| 763 | 232 244 245<br>2.5 2.5 2.5 |
| 764 | 153 156<br>2.5 2.5 |
| 765 | 192<br>4 2.5 |
| 766 | 150<br>2.5 |
| 767 | 168 172<br>2.5 2.5 |
| 768 | 169<br>2.5 |
| 769 | 150 174<br>2.5 2.5 |
| 770 | 232<br>2.5 |
| 771 | 171<br>2.5 |
| 772 | 232 233<br>2.5 2.5 |
| 773 | 232 233<br>2.5 2.5 |
| 774 | 211<br>4 |
| 775 | 192 222 223<br>4 4 2.5 |
| 776 | 192 222<br>4 4 2.5 |
| 777 | 192 210 212 213<br>4 4 4 4 |
| 778 | 192 223<br>4 2.5 |
| 779 | 192 217 218 219<br>4 4 4 4 |
| 780 | 192 217 222 223<br>4 4 2.5 |
| 781 | 232<br>2.5 |
| 782 | 216<br>2.5 |
| 783 | 150 170 174<br>2.5 2.5 2.5 |
| 784 | 192 223<br>4 2.5 |
| 785 | 150 169 172<br>2.5 2.5 |
| 786 | 150<br>2.5 |
| 787 | QD11 QD12 QD12 QD13<br>10 25 16 16 |
| 788 | 150<br>2.5 |
| 789 | 177 178 179<br>2.5 2.5 2.5 |
| 790 | 232<br>2.5 |
| 791 | 210 214<br>4 4 |
| 792 | 217 220<br>4 4 |
| 793 | 150 170 172 174<br>2.5 2.5 2.5 |
| 795 | 232 244 245<br>2.5 2.5 2.5 |
| 796 | 192<br>4 2.5 |
| 797 | 150<br>2.5 |
| 798 | 192<br>4 2.5 |
| 799 | 192 222 223<br>4 4 2.5 |
| 800 | 150 153 156<br>2.5 2.5 2.5 |
| 801 | 150 171<br>2.5 2.5 |
| 802 | QD8<br>16 |

## Legenda de fiação - CALÇADA - Parte 18

| | |
|---|---|
| 803 | 233 244<br>2.5 2.5 |
| 804 | 232<br>2.5 |
| 805 | 210 212 214<br>4 4 4 |
| 806 | 217 218 220<br>4 4 4 |
| 807 | 192 217 218 219<br>4 4 4 4 |
| 808 | 192 210 212 214 223<br>4 4 4 4 2.5 |
| 809 | 192 210 212 214 223<br>4 4 4 4 2.5 |
| 810 | 192 217 218 219<br>4 4 4 4 |
| 811 | 232<br>2.5 |
| 813 | 309 310 311<br>2.5 2.5 2.5 |
| 814 | 192<br>4 2.5 |
| 815 | 192<br>4 2.5 |
| 816 | 173<br>2.5 |
| 817 | 192<br>4 2.5 |
| 818 | 150 153 156 174<br>2.5 2.5 2.5 2.5 |
| 819 | 151<br>2.5 |
| 820 | 151 173<br>2.5 2.5 |
| 821 | 286<br>2.5 |
| 822 | 232<br>2.5 |
| 823 | 232 233<br>2.5 2.5 |
| 824 | 191 192 222 223<br>4 4 2.5 2.5 |
| 825 | 150 157 174<br>2.5 2.5 |
| 826 | 192<br>4 2.5 |
| 827 | 129<br>2.5 |
| 828 | 150<br>2.5 |
| 830 | 217 218 221<br>4 4 2.5 |
| 832 | 210 211 212 215<br>4 4 4 4 |
| 833 | QDAr 051<br>10 |
| 834 | 150<br>2.5 |
| 835 | 151<br>2.5 |
| 837 | QD10 QD10<br>35 16 |
| 838 | 177 178 179<br>2.5 2.5 2.5 |
| 840 | 151<br>2.5 |
| 841 | 192 217 218 219 220 222<br>4 4 4 4 4 4 |
| 842 | 232 233<br>2.5 2.5 |
| 843 | 151<br>2.5 |
| 844 | 305<br>2.5 |
| 845 | 231<br>2.5 |
| 846 | 191<br>4 |
| 847 | 232 233<br>2.5 2.5 |
| 848 | 151<br>2.5 |
| 849 | 192 222 223<br>4 4 2.5 |
| 850 | 232 244 245<br>2.5 2.5 2.5 |

## Legenda de fiação - CALÇADA - Parte 19

| | |
|---|---|
| 851 | 232 233 244<br>2.5 2.5 2.5 |
| 852 | 191 223<br>4 2.5 |
| 853 | 180<br>2.5 |
| 854 | 151<br>2.5 |
| 856 | 231<br>2.5 |
| 857 | 151 174<br>2.5 2.5 |
| 858 | 151 158 159 162<br>2.5 2.5 2.5 2.5 |
| 859 | 191 210 211 212 215<br>4 4 4 4 4 |
| 860 | 191<br>4 |
| 861 | 191 223<br>4 2.5 |
| 862 | 159<br>2.5 |
| 863 | 151 157 158 162<br>2.5 2.5 2.5 2.5 |
| 865 | 151 161 162 174<br>2.5 2.5 2.5 |
| 866 | 151<br>2.5 |
| 868 | 151 160 162<br>2.5 2.5 2.5 |
| 869 | 150<br>2.5 |
| 870 | 191 192 222 223<br>4 4 2.5 2.5 |
| 871 | 192 210 212 213 214 223<br>4 4 4 4 4 2.5 |
| 872 | QD13<br>16 |
| 873 | 216 217 218 221<br>2.5 4 4 2.5 |
| 874 | 179 180<br>2.5 2.5 |
| 875 | 302 303 304<br>2.5 2.5 2.5 |
| 876 | 161<br>2.5 |
| 877 | 160<br>2.5 |
| 879 | 191 210 211 212 215<br>4 4 4 4 4 |
| 880 | 150<br>2.5 |
| 881 | 191 198 199 223<br>4 4 4 2.5 |
| 882 | 191 198 202 204 223<br>4 4 2.5 2.5 2.5 |
| 883 | QD12 QD12 QD13<br>25 16 16 |
| 884 | QD10 QD12<br>35 16 |
| 885 | 151 162 167 168 174<br>2.5 2.5 2.5 2.5 2.5 |
| 886 | 235<br>2.5 |
| 887 | QD11<br>10 |
| 888 | 157<br>2.5 |
| 890 | 308<br>2.5 |
| 893 | QDAr 041<br>10 |
| 894 | 201<br>2.5 |
| 895 | 158<br>2.5 |
| 897 | 199<br>4 |
| 899 | 231 232<br>2.5 |
| 900 | 202<br>2.5 |
| 901 | 151 174<br>2.5 |
| 902 | 232<br>2.5 |
| 903 | 232 235<br>2.5 |

## Legenda de fiação - CALÇADA - Parte 20

| | |
|---|---|
| 905 | 151<br>2.5 |
| 906 | 191 200<br>4 4 |
| 907 | 191 199 200<br>4 4 4 |
| 908 | 151 159 162<br>2.5 2.5 2.5 |
| 909 | 287 289<br>2.5 |
| 910 | 177 179 180<br>2.5 2.5 |
| 911 | 227<br>6 |
| 912 | 228 229<br>2.5 2.5 |
| 913 | 151 157 162<br>2.5 2.5 2.5 |
| 914 | 190 191 203 204 223<br>4 4 2.5 2.5 2.5 |
| 915 | 151 174<br>2.5 2.5 |
| 916 | 191 202<br>4 2.5 |
| 917 | 151 182<br>2.5 2.5 |
| 918 | 191 198<br>4 4 |
| 919 | 191 198 202 204<br>4 4 2.5 2.5 |
| 920 | 191 198 199<br>4 4 4 |
| 921 | 232 235 245<br>2.5 2.5 |
| 922 | 150 157<br>2.5 |
| 923 | 302<br>2.5 |
| 924 | QDChillers QDChillers<br>(3x240) (3x120) |
| 925 | 190<br>4 |
| 926 | 235 245<br>2.5 |
| 927 | 228 229<br>2.5 2.5 |
| 928 | 232 233 244 245<br>2.5 2.5 2.5 2.5 |
| 929 | 282 283 284 285<br>2.5 2.5 2.5 2.5 |
| 930 | 191 199 200<br>4 4 4 |
| 931 | 200<br>4 |
| 932 | 190<br>4 |
| 933 | 151 159 162<br>2.5 2.5 2.5 |
| 934 | 151 160 162<br>2.5 2.5 2.5 |
| 935 | 151 161 162<br>2.5 2.5 2.5 |
| 936 | 191 204<br>4 2.5 |
| 938 | 150 157<br>2.5 2.5 |
| 939 | 150<br>2.5 |
| 940 | 191 198 199<br>4 4 4 |
| 941 | QD9<br>16 |
| 942 | 191 199<br>4 4 |
| 943 | 190 194 196 197 198 223<br>4 4 4 4 4 2.5 |
| 944 | 151 158 159 162<br>2.5 2.5 2.5 2.5 |
| 945 | 151 157<br>2.5 2.5 |
| 946 | 151 162 164 174<br>2.5 2.5 2.5 2.5 |
| 947 | 191 204<br>4 2.5 |
| 948 | 191<br>4 |

## Legenda de fiação - CALÇADA - Parte 21

| | |
|---|---|
| 949 | 191 199<br>4 4 |
| 950 | 232 233<br>2.5 2.5 |
| 951 | 190 203 204 223<br>4 2.5 2.5 2.5 |
| 952 | 151 162 165 166 174<br>2.5 2.5 2.5 2.5 2.5 |
| 953 | 177<br>4 |
| 954 | 232 233 244 245<br>2.5 2.5 2.5 2.5 |
| 955 | 283<br>2.5 |
| 956 | 150<br>2.5 |
| 957 | 187<br>2.5 |
| 958 | 177 179 181 182<br>2.5 2.5 2.5 |
| 959 | 191 202 204<br>4 2.5 2.5 |
| 960 | 191 202 204<br>4 2.5 2.5 |
| 961 | 282 283 284<br>2.5 2.5 2.5 |
| 962 | 204<br>2.5 |
| 963 | 151 161 162<br>2.5 2.5 2.5 |
| 964 | 151 160 162<br>2.5 2.5 2.5 |
| 965 | 151 159 162<br>2.5 2.5 2.5 |
| 966 | 233 235<br>2.5 |
| 967 | 186<br>2.5 |
| 968 | 203 204<br>2.5 2.5 |
| 969 | 295 296 297 298 299<br>2.5 2.5 2.5 2.5 2.5 |
| 970 | 191 195 198 223<br>4 4 2.5 2.5 |
| 971 | 191 202<br>4 2.5 |
| 972 | 279<br>2.5 |
| 973 | 151<br>2.5 |
| 974 | 151<br>2.5 |
| 975 | 151<br>2.5 |
| 976 | 191 196 223<br>4 4 2.5 |
| 977 | 191<br>4 |
| 978 | 191<br>4 |
| 979 | 151 158<br>2.5 2.5 |
| 980 | 237<br>2.5 |
| 981 | 191<br>4 |
| 982 | 190 203 204<br>4 2.5 2.5 |
| 983 | 232 233 234 244 245<br>2.5 2.5 2.5 2.5 2.5 |
| 984 | 274<br>2.5 |
| 985 | 190 203 204<br>4 2.5 2.5 |
| 986 | 240<br>2.5 |
| 987 | 191 203<br>4 2.5 |
| 988 | 151<br>2.5 |
| 989 | 191 199<br>4 4 |
| 990 | 193 194 195<br>4 4 |
| 991 | 236<br>2.5 |

## Legenda de fiação - CALÇADA - Parte 22

| | |
|---|---|
| 992 | 190<br>4 |
| 993 | 190<br>4 |
| 994 | 191<br>4 |
| 995 | 181<br>2.5 |
| 996 | 232<br>2.5 |
| 997 | 191 204<br>4 2.5 |
| 998 | 190 203 205 209 223<br>4 2.5 2.5 2.5 2.5 |
| 999 | 151<br>2.5 |
| 1000 | 151<br>2.5 |
| 1001 | 272<br>2.5 |
| 1002 | 151<br>2.5 |
| 1004 | 238<br>2.5 |
| 1005 | 191<br>4 |
| 1006 | 231 232 234 236<br>2.5 2.5 2.5 |
| 1007 | 151<br>2.5 |
| 1008 | 151<br>2.5 |
| 1009 | 232<br>2.5 |
| 1011 | 231 232<br>2.5 |
| 1012 | 150<br>2.5 |
| 1013 | 231 232 234 236 237 245<br>2.5 2.5 2.5 2.5 2.5 2.5 |
| 1014 | 231 232 234 236 245<br>2.5 2.5 2.5 2.5 |
| 1015 | 205<br>2.5 |
| 1016 | 179 181<br>2.5 2.5 |
| 1017 | 231 232 234 236 237 245<br>2.5 2.5 2.5 2.5 2.5 2.5 |
| 1018 | 194<br>4 |
| 1020 | 191 223<br>4 2.5 |
| 1022 | 232 235 238 245<br>2.5 2.5 2.5 2.5 |
| 1023 | 232 234 245<br>2.5 2.5 2.5 |
| 1024 | 190 205<br>4 2.5 |
| 1026 | 271 272 279<br>2.5 2.5 2.5 |
| 1027 | 232 234<br>2.5 2.5 |
| 1028 | 232 234 236<br>2.5 2.5 2.5 |
| 1029 | 191 202<br>4 2.5 |
| 1030 | 191 196 223<br>4 4 2.5 |
| 1031 | 191<br>4 |
| 1032 | 191 202<br>4 2.5 |
| 1033 | 191<br>4 |
| 1034 | 232 238 245<br>2.5 2.5 2.5 |
| 1035 | 196<br>4 |
| 1036 | 177<br>2.5 |
| 1037 | 151 162 164<br>2.5 2.5 2.5 |
| 1038 | 165<br>2.5 |
| 1039 | 168<br>2.5 |

## Legenda de fiação - CALÇADA - Parte 23

| | |
|---|---|
| 1040 | 166<br>2.5 |
| 1041 | 167<br>2.5 |
| 1042 | QD12 QD12 QDAr 031<br>25 16 10 |
| 1043 | 231 232 240<br>2.5 2.5 |
| 1044 | 191 196 223<br>4 4 2.5 |
| 1050 | QDAr 031<br>10 |
| 1051 | 231 238<br>2.5 |
| 1052 | 234 236<br>2.5 2.5 |
| 1054 | 231 234 236 238<br>2.5 2.5 2.5 |
| 1055 | 273 274<br>2.5 2.5 |
| 1056 | 151 162 164<br>2.5 2.5 2.5 |
| 1057 | 151 162 166<br>2.5 2.5 2.5 |
| 1059 | 151 162 167<br>2.5 2.5 2.5 |
| 1060 | 151 162 165<br>2.5 2.5 2.5 |
| 1061 | 151 162 168<br>2.5 2.5 2.5 |
| 1063 | 196 197 198<br>4 4 4 |
| 1064 | 177 179 182<br>2.5 2.5 |
| 1065 | 151 162 166 174<br>2.5 2.5 2.5 |
| 1066 | 231<br>2.5 |
| 1067 | 191<br>4 |
| 1068 | 191<br>4 |
| 1069 | 191 195 198 223<br>4 4 4 2.5 |
| 1072 | 151 162 168 174<br>2.5 2.5 2.5 |
| 1073 | 231 234 242 245<br>2.5 2.5 2.5 |
| 1075 | 190 196 197 198<br>4 4 4 4 |
| 1076 | 190 196 197 198<br>4 4 4 4 |
| 1077 | 190 203 205 209<br>4 2.5 2.5 2.5 |
| 1078 | 231 234 236<br>2.5 2.5 |
| 1079 | 231 238<br>2.5 |
| 1080 | 151 162 165 166 174<br>2.5 2.5 2.5 2.5 |
| 1081 | 151 166<br>2.5 |
| 1082 | 151 162 167 168 174<br>2.5 2.5 2.5 2.5 |
| 1083 | 151 162 168 174<br>2.5 2.5 2.5 |
| 1084 | 231 234 236<br>2.5 2.5 |
| 1085 | 151<br>2.5 |
| 1086 | 203 205<br>2.5 2.5 |
| 1087 | 231 241 243<br>2.5 2.5 |
| 1088 | 231 234 241 245<br>2.5 2.5 2.5 |
| 1089 | 179 182<br>2.5 2.5 |
| 1090 | 191<br>4 |
| 1091 | 275<br>2.5 |
| 1092 | 299<br>2.5 |
| 1093 | 297 298 299<br>2.5 2.5 2.5 |

## Legenda de fiação - CALÇADA - Parte 24

| | |
|---|---|
| 1094 | 242<br>2.5 |
| 1095 | 243<br>2.5 |
| 1097 | 241<br>2.5 |
| 1098 | 231<br>2.5 |
| 1099 | 277 278<br>2.5 2.5 |
| 1100 | 190<br>4 |
| 1101 | 190 194 196 198 223<br>4 4 4 4 2.5 |
| 1102 | 190 203 209<br>4 2.5 2.5 |
| 1103 | 231 241 243<br>2.5 2.5 |
| 1104 | 231 234 241<br>2.5 2.5 |
| 1105 | 191 195 198 223<br>4 4 4 2.5 |
| 1106 | 231 234 242<br>2.5 2.5 |
| 1108 | 231 234 241 245<br>2.5 2.5 2.5 |
| 1109 | 231 241 243<br>2.5 2.5 |
| 1110 | 231 241 243<br>2.5 2.5 |
| 1111 | 231 234 242 245<br>2.5 2.5 2.5 |
| 1112 | 151<br>2.5 |
| 1113 | 190<br>4 |
| 1114 | 177 179 182<br>2.5 2.5 |
| 1115 | 209<br>2.5 |
| 1116 | 191<br>4 |
| 1117 | 231<br>2.5 |
| 1118 | 190 194 196 198 223<br>4 4 4 4 2.5 |
| 1119 | 278<br>2.5 |
| 1120 | 195 198 223<br>4 4 2.5 |
| 1121 | 231<br>2.5 |
| 1122 | 231<br>2.5 |
| 1123 | 151<br>2.5 |
| 1127 | 195<br>4 |
| 1128 | 195 198<br>4 4 |
| 1129 | 151<br>2.5 |
| 1130 | 193 194 195<br>4 4 4 |
| 1131 | 193<br>4 |
| 1132 | 177 179 182<br>2.5 2.5 |
| 1133 | 193 194<br>4 4 |
| 1134 | 193 194<br>4 4 |
| 1135 | 182<br>2.5 |
| 1136 | 195<br>4 |
| 1137 | 194<br>4 |
| 1138 | 193 194<br>4 4 |
| 1139 | 193 194<br>4 4 |
| 1140 | 193 194<br>4 4 |
| 1141 | QDGERADOR1 QDGERADOR1<br>(4x240) (4x120) |

## Legenda de fiação - CALÇADA - Parte 25

| | |
|---|---|
| 1142 | QM1<br>(4x240) |
| 1143 | 195<br>4 |
| 1144 | 195<br>4 |
| 1145 | 195<br>4 |
| 1146 | 195<br>4 |
| 1147 | 195<br>4 |
| 1148 | 195<br>4 |

# PROJETO ELÉTRICO

| | | | |
|---|---|---|---|
| PROJETO ELÉTRICO | CONTRATADO: Lucas Castelo Moia | CLIENTE: SECRETARIA DE ATENÇÃO ESPECIALIZADA A SAÚDE | 4 |
| | Endereço: Rua: Afonso Celso de Souza Matheus,80 Residencial Greenville, Poços de Caldas MG | OBRA: MINISTÉRIO DA SAÚDE | |
| Contratado. CREA - 141054978-0 | Telefone: Cel.: (35)99823-4022 Email: lucasmoia.projetos@gmail.com | PROJETO: POLICLÍNICA | Número Cliente: 09/2024 |
| | PRO: VERIF: APROV: | UNIDADE: (EXCETO INDICADO): cm | REFERÊNCIA: (1°DIEDRO) |
| DATA | 08/04/2024 08/04/2024 | TÍTULO: LEGENDA DE FIAÇÃO | |
| NOME | | | |
| REVIS. | | | |
| ELE | ESCALA: INDICADAS NO DESENHO | DESENHO NÚMERO: 00001 | MOD: EST / REVISÃO: 00 / FOLHA: 04/19 |