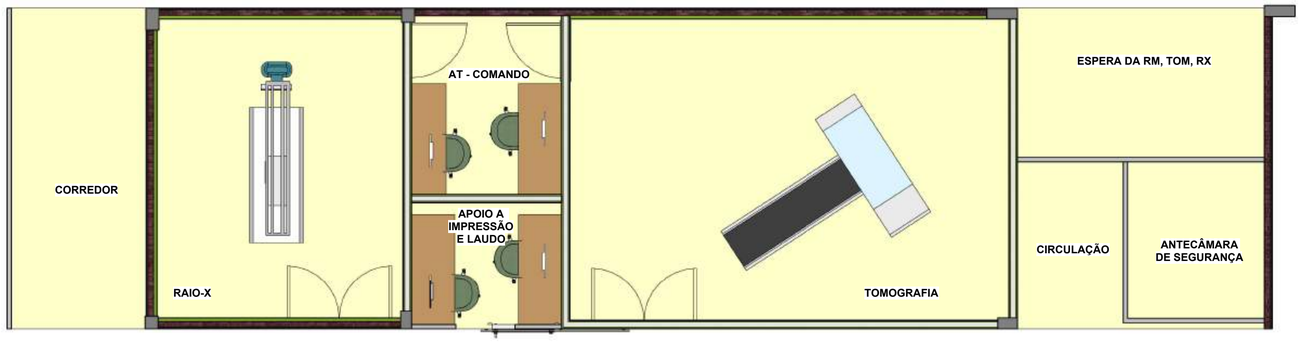

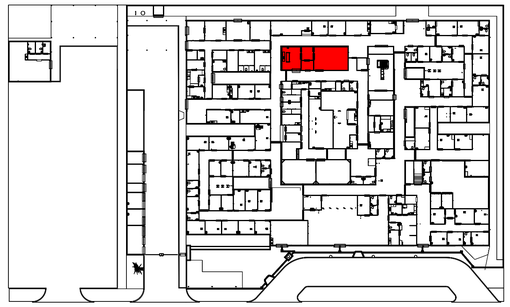

MAPA CHAVE

LAYOUT TOMOGRAFIA E RAIO-X

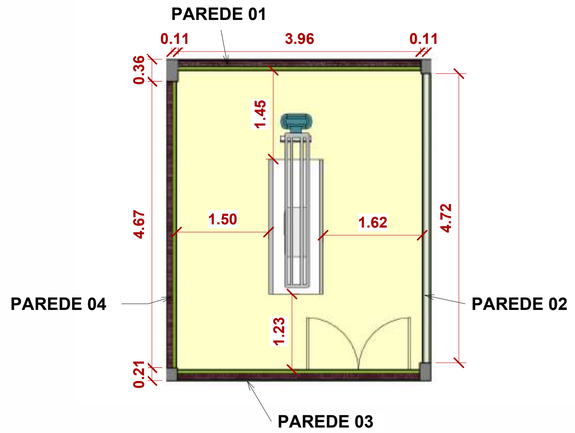

Raio-X

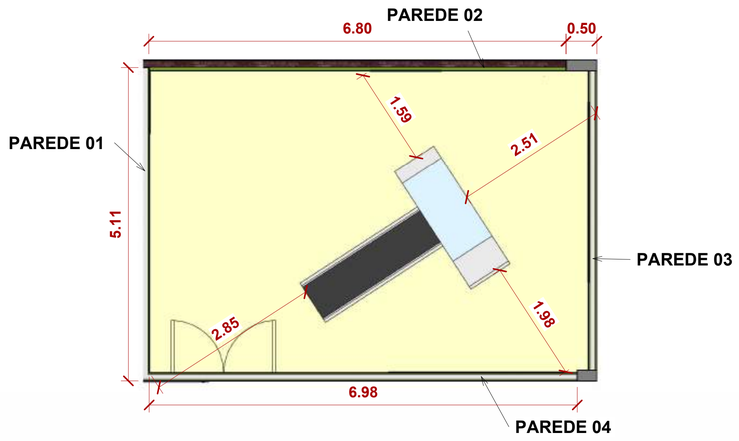

Tomografia

QUANTITATIVO DE MATERIAIS	
DESCRIÇÃO	**UNIDADE**
ARGAMASSA BARITADA	19.118,59 Kg
PLACA DE GESSO ACARTONADO	138,74m²
MONTANTE 70MM	37 unidades
ALVENARIA	73,91m²
PINTURA	157,39m²
MASSA PARA PINTURA	157,39m²
PORTA BARITADA 1,77X2,10, COM VISOR DE VIDRO BARITADO DE 0,15X0,20.	2 unidades
VISOR COM VIDRO BARITADO 1,90X1,00. ESPESSURA: 8,5CM.	2 unidades

OBJETIVOS DE DESENVOLVIMENTO SUSTENTÁVEL

AUTOR (A) DO PROJETO EXECUTIVO	REGISTRO
RENY MOITA PORTO ASSINATURA/CARIMBO	CAU - A256692
VIVIANE KELLI MACHADO ASSINATURA/CARIMBO	CAU - A389382
DANIELA MENEZES EMILIANO ASSINATURA/CARIMBO	CAU - A2535220
BARBARA MOREIRA RIBEIRO Barbara Moreira Ribeiro CREA: 7968-AM Assinado de forma digital por Barbara Moreira Ribeiro CREA: 7968-AM Dados: 2025.11.29 11:14:35 -04'00' ASSINATURA/CARIMBO	CREA - 7968

REVISÃO	DATA	DESCRIÇÃO
R0	07/10/2025	EMISSÃO INICIAL

AMAZONAS GOVERNO DO ESTADO — SEDURB Secretaria de Estado de Desenvolvimento Urbano e Metropolitano — Unidade Gestora de Projetos Especiais

OBJETO
CONSTRUÇÃO DE UNIDADE DE ATENÇÃO ESPECIALIZADA EM SAÚDE - POLICLÍNICA TABATINGA

PAC SAÚDE

PROPRIETÁRIO
FUNDO ESTADUAL DE SAÚDE - FES

CNPJ
06.023.708/0001-44

ENDEREÇO
RUA SANTOS DUMONT, S/N, TABATINGA/AM, CEP: 69640-00

DISCIPLINA
TOMOGRAFIA E RAIO-X

PRANCHA
01/03

TÍTULO DA PRANCHA
MAPA CHAVE E LAYOUT TOMOGRAFIA E RAIO-X

DESCRIÇÃO DA ETAPA
PROJETO EXECUTIVO

CÓDIGO DA PRANCHA:	REVISÃO	UNIDADE	DATA	ESCALA
MS_POT_PE_ARQX_01	R0	METROS	07/10/2025	INDICADA

AUTOR(A) INTELECTUAL
RENY MOITA PORTO
VIVIANE KELLI MACHADO
DANIELA MENEZES EMILIANO
BARBARA MOREIRA RIBEIRO

REGISTRO
CAU - A256692
CAU - A389382
CAU - A2535220
CREA - 7968

DIREITOS AUTORAIS RESERVADOR CONFORME LEGISLAÇÃO NACIONAL E INTERNACIONAL

FOLHA A1
84,10x59,40