PROJETO BÁSICO

OBJETO:	**EXECUÇÃO DOS SERVIÇOS DE CONSTRUÇÃO DE UM TERMINAL RODOVIÁRIO NA SEDE DO MUNICÍPIO DE MONSENHOR TABOSA – CE**
LOCAL:	**AV. ASSIS CLAUDINO, S/Nº, GIRITA, MONSENHOR TABOSA, CE**
MUNICÍPIO:	**MONSENHOR TABOSA - CEARÁ**
AGENTES PARTICIPANTES:	**PREFEITURA MUNICIPAL DE MONSENHOR TABOSA-CE**

ÍNDICE

1. MEMORIAL DESCRITIVO / ESPECIFICAÇÕES TÉCNICAS
2. PARCELAS DE MAIOR RELEVÂNCIA E VALOR SIGNIFICATIVO
3. CURVA ABC
4. RT (RESPONSABILIDADE TÉCNICA)
5. PLANILHA ORÇAMENTÁRIA
6. MEMORIAL DE CÁLCULO
7. CRONOGRAMA FÍSICO-FINANCEIRO
8. COMPOSIÇÕES DE CUSTOS UNITÁRIOS
9. COMPOSIÇÃO DE BDI (BENEFÍCIOS E DESPESAS INDIRETAS)
10. TABELA DE ENCARGOS SOCIAIS
11. PEÇAS GRÁFICAS

PROCESSO ADMINISTRATIVO
0008
ASSINADO
ELETRONICAMENTE

1. MEMORIAL DESCRITIVO/ ESPECIFICAÇÕES TÉCNICAS

Praça 7 de Setembro, 15 – Centro
Monsenhor Tabosa/CE
CEP: 63.780-000

gabinetedoprefeitopmmt@monsenhortabosa.ce.gov.br
prefeiturademonsenhortabosa@monsenhortabosa.ce.gov.br

MEMORIAL DESCRITIVO /ESPECIFICAÇÕES TÉCNICAS

EXECUÇÃO DOS SERVIÇOS DE CONSTRUÇÃO DE UM TERMINAL RODOVIÁRIO NA SEDE DO MUNICÍPIO DE MONSENHOR TABOSA – CE

ASSUNTO:

CONSTRUÇÃO DE UM TERMINAL RODOVIÁRIO NA SEDE DO MUNICÍPIO DE MONSENHOR TABOSA – CE

LOCAL / DATA:

AV. ASSIS CLAUDINO, S/Nº, GIRITA, MONSENHOR TABOSA, CE

CONSIDERAÇÕES INICIAIS

O presente memorial tem por objetivo estabelecer critérios, definir tipos de materiais e descrever de forma clara os serviços a serem executados, bem como estabelecer normas para execução da obra de construção supracitada.

A obra será executada de acordo com o estabelecido neste memorial, e nas quantidades especificadas em planilha, salvo alterações da elaboração dos projetos executivos, devidamente aprovados pela PREFEITURA MUNICIPAL.

Todos os materiais a serem empregados nas obras deverão ser comprovadamente de boa qualidade e satisfazer rigorosamente as especificações a seguir. Todos os serviços serão executados em completa obediência aos princípios de boa técnica, devendo ainda satisfazer rigorosamente às Normas Brasileiras.

INTERPRETAÇÃO DE DOCUMENTOS FORNECIDOS

No caso de divergências de interpretação entre documentos fornecidos, será obedecida a seguinte ordem de prioridades:

· Em caso de divergências entre esta especificação e os desenhos/projetos fornecidos deverá ser consultado a PREFEITURA MUNICIPAL.

· Em caso de divergência entre os projetos de datas diferentes, prevalecerão sempre os mais recentes.

· As cotas dos desenhos prevalecem sobre o desenho (escala).

FISCALIZAÇÃO E DOCUMENTOS DA OBRA

Será fornecido pela PREFEITURA todos os projetos executivos para execução da obra em arquivo no formato pdf ou dwg. São eles: Planta de Localização, Plantas Arquitetônicas, Projeto de Coberta, Projeto de Drenagem Pluvial, Projeto estrutural e Projeto Elétrico.

O recolhimento de ART junto ao CREA-CE para execução da obra será de competência do construtor, devendo uma das vias ser mantida na obra.

A FISCALIZAÇÃO deverá orientar sobre questões técnicas burocráticas da obra, sem que isto implique em transferência de responsabilidade sobre a execução da obra, a qual será única e exclusivamente de competência do Construtor.

CRITÉRIO DE SIMILARIDADE

Todo material empregado na execução dos serviços será de primeira qualidade, sendo rejeitados aqueles que não se enquadrarem nas especificações.

LICENÇAS E FRANQUIAS

O construtor será encarregado de obter todas as licenças necessárias ao início dos serviços, bem como pagamento de todas as taxas e emolumentos. Incluímos neste item as despesas decorrentes do registro da obra no CREA, no INSS e outros, exigidos pela Municipalidade local.

Ao final dos serviços, caberá ao construtor a obtenção do "Habite-se", emitido pela Municipalidade local. Também deverão ser obtidos os certificados de aprovação de execução das Instalações prediais junto às concessionárias locais, assim como providenciada as ligações definitivas destas instalações.

O Construtor estará obrigado a providenciar o atendimento a todas as exigências formuladas pelos órgãos, no prazo suficiente para não se verificar atraso na entrega da obra. Após a obtenção de todas as declarações necessárias ao funcionamento da edificação, o construtor enviará os originais destas declarações ao Proprietário. Somente após este procedimento será possível dar a obra por encerrada.

PROCESSO ADMINISTRATIVO
0011
ASSINADO ELETRONICAMENTE

DESCRIÇÃO DOS SERVIÇOS

1. ADMINISTRAÇÃO DA OBRA

1.1. CXXXX ADMINISTRAÇÃO DA OBRA (%)

Compreende uma atividade dinâmica e continua e tem objetivo de garantir a execução de projetos de arquitetura e engenharia, tudo dentro do orçamento e dos prazos.

2. SERVIÇOS PRELIMINARES

2.1. C1937 PLACAS PADRÃO DE OBRA (M2)

Será colocada uma placa alusiva à obra com dimensões de 4,00 m e 3,00 m, referentes, respectivamente, à extensão e altura. A placa será em chapa de aço galvanizado fixada com madeira. A placa deverá estar de acordo com programa de financiamento.

2.2. C2850 INSTALAÇÕES PROVISÓRIAS DE LUZ , FORÇA,TELEFONE E LÓGICA (UN)

Serão instaladas instalações provisórias de energia trifásica, contemplando com poste, quadro de medição em poste, hastes de aterramento coperweld 5/8'' x 2,40m e eletrodutos em pvc rígido de 1''.

2.3. C2851 INSTALAÇÕES PROVISÓRIAS DE ÁGUA (UN)

Descrição: Instalações provisória de ligação de água, contemplando, o armazenamento de água em caixa de fibrocimento de 1000l, com tampa.

2.4. C2102 RASPAGEM E LIMPEZA DO TERRENO (M2)

Recomendações: A raspagem e limpeza do terreno compreenderão os serviços de capina, limpa, roçado, destocamento, queima e remoção, de forma a deixar a área livre de raízes e tocos de árvores que ocuparem a área delimitada pela projeção da obra, sendo as demais preservadas. Deverão ser tomadas as providências no sentido de serem extintos todos os formigueiros por ventura existentes. Os serviços de roçado e destocamento deverão ser executados de modo a não deixar raízes ou tocos de árvores que possam acarretar prejuízos aos trabalhos ou a própria obra.

Toda a matéria vegetal resultante do roçado e destocamento, bem como o entulho depositado no terreno será removida do canteiro de obras. Será procedida

periódica remoção de todo o entulho e detritos que venham a acumular no terreno, no decorrer da obra.

2.5. C1630 LOCAÇÃO DA OBRA - EXECUÇÃO DE GABARITO (M2)

A locação da obra deverá ser realizada com gabarito de modo a garantir a precisão das dimensões previstas em projeto. Dessa maneira, falhas executivas, como diminuição de seções e erros de nivelamento, podem ser evitadas. O serviço deverá ser executado seguindo as normativas vigentes a fim de garantir a segurança, durabilidade e qualidade do serviço.

2.6. C2316 TAPUME DE CHAPA DE MADEIRA COMPENSADA E= 6mm C/ABERTURA E PORTÃO (M2)

Deverá ser instalado em todo o perímetro da obra garantindo proteção para toda a área de intervenção impedindo o acesso de pessoas não autorizadas.

3. MOVIMENTAÇÃO DE TERRA

3.1. C2789 ESCAVAÇÃO MECÂNICA SOLO DE 1A CAT. PROF. ATÉ 2.00m (M3)

Será necessário escavar todo o perímetro de paredes para execução de vigas baldrames e/ou trecho em pedras argamassadas de acordo com o detalhe de projeto. O serviço deverá ser executado seguindo as normativas vigentes a fim de garantir a segurança, durabilidade e qualidade do serviço.

3.2. C2784 ESCAVAÇÃO MANUAL SOLO DE 1A.CAT. PROF. ATÉ 1.50m (M3)

Para o levantamento dos índices de produtividade foram considerados os operários e ajudantes que estavam envolvidos na escavação da peça. As devidas proteções da região sendo escavada são consideradas executadas e o esforço relativo a esta proteção é tratado em outra composição. Para a determinação da produtividade, considerou-se a necessidade de escavação de 40cm de terra ao redor da peça para possibilitar a montagem e escoramento da fôrma.

Marcar no terreno as dimensões dos blocos e/ou sapatas a serem escavados. Executar a cava utilizando pá, picareta e ponteira. Após o arrasamento das estacas, no caso de blocos, finalizar a escavação do fundo e realizar o nivelamento. Retirar todo material solto do fundo. Respeitar o embutimento da estaca no bloco, bem como os arranques de armadura desta especificados em projeto de fundações.

3.3. C0095 APILOAMENTO DE PISO OU FUNDO DE VALAS C/MAÇO DE 30 A 60 KG (M2)

Recomendações: As cavas de fundações escavadas deverão ser niveladas e ter os fundos apiloados com maço de 30 kg a 60 kg.

3.4. C2921 REATERRO C/COMPACTAÇÃO MANUAL S/CONTROLE, MATERIAL DA VALA (M3)

Os trabalhos de reaterro serão executados com material escolhido, de preferência areia, em camadas sucessivas de 20 cm abundantemente molhadas e aplicadas até o nível definitivo. O serviço deverá ser executado seguindo as normativas vigentes a fim de garantir a segurança, durabilidade e qualidade do serviço.

4. ESTRUTURA

4.1. INFRAESTRUTURA

4.1.1. C0837 CONCRETO NÃO-ESTRUTURAL S/BETONEIRA P/LASTRO (M3)

Concreto magro para lastro, traço 1:4,5:4,5 (cimento: areia média: brita 1) em massa de materiais secos, preparo mecânico em betoneira de 600l, fator água/cimento de 0,75.

Utilizar a área de concreto magro para execução de lastro com espessura de 5 cm, dado pela área de projeção da peça.

Para o levantamento dos índices de produtividade foram considerados os operários que estavam envolvidos diretamente na execução do serviço. Os valores calculados de produtividade não incluem o transporte do material até a frente de trabalho.

Lançar e espalhar o concreto sobre solo firme e compactado ou sobre lastro de brita. Em áreas extensas ou sujeitas a grande solicitação, prever juntas conforme utilização ou previsto em projeto. Nivelar a superfície final.

Jamais apoiar as armaduras inferiores diretamente sobre o lastro. Quando necessário, deverá ser reforçado para suportar situações especiais de carga e geometria que possam introduzir deformações iniciais à geometria destes elementos estruturais.

4.1.2. C0054 ALVENARIA DE EMBASAMENTO DE PEDRA ARGAMASSADA (M3)

Este serviço consiste no enchimento das cavas, abertas para fundação corrida, com pedras ditas de mão, suficientemente resistentes, envolvidas e assentadas numa argamassa de cimento e areia grossa. As pedras ao serem jogadas na cava, devem ser apiloadas antes do lançamento de argamassa. Este processo deve se repetir até que a última camada de argamassa se iguale ao nível do terreno.

4.1.3. C0056 ALVENARIA DE EMBASAMENTO DE TIJOLO FURADO, C/ ARGAMASSA MISTA C/ CAL HIDRATADA (1:2:8) (M3)

Para o levantamento dos índices de produtividade foram considerados os oficiais e os serventes que estavam envolvidos diretamente com o serviço de alvenaria. Foram

consideradas perdas por entulho no consumo dos blocos. Foram consideradas perdas incorporadas e por entulho no consumo da argamassa.

Demarcar a alvenaria - materialização dos eixos de referência, demarcação das faces das paredes a partir dos eixos ortogonais, execução da primeira fiada. Elevação da alvenaria - assentamento dos blocos em juntas desencontradas com a utilização de argamassa aplicada com palheta, formando-se dois cordões contínuos. A última fiada de embasamento deverá ser impermeabilizada.

4.1.4. C3273 CONCRETO P/VIBR., FCK=25MPa COM AGREGADO PRODUZIDO (S/TRANSP.) (M3)

O concreto deverá ser dosado experimentalmente de acordo com o estabelecido no item 8.3.1 da NBR6118. A dosagem experimental poderá ser feita por qualquer método baseado na correlação entre as características de resistência e durabilidade do concreto e a relação água-cimento, levando-se em conta a trabalhabilidade desejada. Tanto a resistência, como o cobrimento a ser utilizado para o projeto da estrutura de concreto deverá estar em conformidade com a NBR 6118/2004 e o projeto estrutural.

O concreto deverá atender a norma NBR-6118 da ABNT, características de resistência e durabilidade do concreto e a relação água cimento, levando-se em conta a trabalhabilidade desejada. O FCK deverá ser de 25Mpa.

4.1.5. C1604 LANÇAMENTO E APLICAÇÃO DE CONCRETO S/ ELEVAÇÃO (M3)

Procedimentos Executivos:

1) Observar se as juntas entre as fôrmas estão bem vedadas para evitar o vazamento da nata de cimento.

2) Transporte: deverá ser feito de modo a evitar a segregação. Utilizar carrinhos de mão (com pneus de borracha) para pequenas distâncias. Prever rampas de acesso às formas. Iniciar a concretagem pela parte mais distante.

3) Lançamento: deverá ser feito logo após o amassamento, nas fôrmas previamente molhadas. Em nenhuma hipótese lançar o concreto com pega já iniciada. A altura de lançamento não pode ultrapassar, conforme as normas a 2,00 metros. Nas peças com altura maiores que 3,00 metros, o lançamento do concreto deve ser feito em etapas, por janelas abertas na parte lateral das fôrmas. Em alturas de quedas maiores, as citadas acima, usar tubos, calhas ou trombas.

4) Adensamento e Vibração: começar a vibrar logo após o lançamento. Evitar vibrar a menos de 10 cm da parede da fôrma. A profundidade de vibração não deve ser maior do que o comprimento da agulha de vibração. Evitar vibrar além do tempo

recomendado para que o concreto não desande. O processo de vibração deve ser cuidadoso, introduzindo e retirando a agulha, de forma que a cavidade formada se feche naturalmente. Várias incisões, mais próximas e por menos tempo, produzem melhores resultados.

5) Acabamento: sarrafear a superfície de lajes e vigas com uma régua de alumínio posicionada entre as taliscas e, desempenar com desempenadeira de madeira, formando as guias e mestras de concretagem. Em seguida, deve -se verificar o nível das mestras com aparelho de nível, remover as taliscas, sarrafear o concreto entre as mestras e executar o acabamento final com desempenadeira de madeira.

6) Cura: deve ser iniciada assim que terminar a concretagem, mantendo o concreto úmido por, pelo menos, sete dias. Molhar as fôrmas no caso de pilares e vigas. Cobrir a superfície concretada com material que possa manter-se úmido (areia, serragem, sacos de pano ou de papel, etc.). Proteger a área concretada do sol e do vento até a desforma.

7) Uso de mão de obra habilitada e obrigatório uso de equipamentos de proteção individual (EPI).

4.1.6. C0217 ARMADURA CA-60 FINA D=3,40 A 6,40mm (KG)

As armaduras deverão ser executadas com barras e fios de aço que satisfaçam as especificações da ABNT. Poderão ser usados aços de outra qualidade desde que suas propriedades sejam suficientemente estudadas por laboratório nacional idôneo. A execução das armaduras deverá obedecer rigorosamente ao projeto estrutural no que se refere à posição, bitola, dobramento e recobrimento.

Qualquer mudança de tipo ou bitola nas barras de aço, sendo modificação de projeto, dependerá de aprovação do autor do Projeto Estrutural e da Fiscalização.

As emendas de barras da armadura deverão ser feitas de acordo com o previsto no projeto, as não previstas só poderão ser localizadas e executadas conforme o item 6.3.5 da NBR-6118 e dependerá da aprovação do autor do projeto e da Fiscalização. Na colocação das armaduras nas formas, deverão aquelas estar limpas, isentas de quaisquer impurezas (graxa, lama, etc.) capaz de comprometer a boa qualidade dos serviços.

4.1.7. C0216 ARMADURA CA-50A MÉDIA D= 6,3 A 10,0mm (KG)

As armaduras deverão ser executadas com barras e fios de aço que satisfaçam as especificações da ABNT. Poderão ser usados aços de outra qualidade desde que suas propriedades sejam suficientemente estudadas por laboratório nacional idôneo. A execução das armaduras deverá obedecer rigorosamente ao projeto estrutural no que se refere à posição, bitola, dobramento e recobrimento.

Qualquer mudança de tipo ou bitola nas barras de aço, sendo modificação de projeto, dependerá de aprovação do autor do Projeto Estrutural e da Fiscalização.

As emendas de barras da armadura deverão ser feitas de acordo com o previsto no projeto, as não previstas só poderão ser localizadas e executadas conforme o item 6.3.5 da NBR-6118 e dependerá da aprovação do autor do projeto e da Fiscalização. Na colocação das armaduras nas formas, deverão aquelas estar limpas, isentas de quaisquer impurezas (graxa, lama, etc.) capaz de comprometer a boa qualidade dos serviços.

4.1.8. C0215 ARMADURA CA-50A GROSSA D= 12,5 A 25,0mm (KG)

As armaduras deverão ser executadas com barras e fios de aço que satisfaçam as especificações da ABNT. Poderão ser usados aços de outra qualidade desde que suas propriedades sejam suficientemente estudadas por laboratório nacional idôneo. A execução das armaduras deverá obedecer rigorosamente ao projeto estrutural no que se refere à posição, bitola, dobramento e recobrimento.

Qualquer mudança de tipo ou bitola nas barras de aço, sendo modificação de projeto, dependerá de aprovação do autor do Projeto Estrutural e da Fiscalização.

As emendas de barras da armadura deverão ser feitas de acordo com o previsto no projeto, as não previstas só poderão ser localizadas e executadas conforme o item 6.3.5 da NBR-6118 e dependerá da aprovação do autor do projeto e da Fiscalização. Na colocação das armaduras nas formas, deverão aquelas estar limpas, isentas de quaisquer impurezas (graxa, lama, etc.) capaz de comprometer a boa qualidade dos serviços.

4.1.9. C1400 FORMA DE TÁBUAS DE 1" DE 3A. P/FUNDAÇÕES UTIL. 5 X (M2)

Executada em madeira resinada, espessura mínima de 12mm, ou em tábuas de virola em perfeitas condições de uso, com uso de desmoldante para formas. Não sendo considerado o emprego de madeira já utilizada em outras obras e que apresente sinais de utilização além do que a boa técnica recomenda.

4.1.10. C2843 IMPERMEABILIZAÇÃO C/ EMULSÃO ASFÁLTICA CONSUMO 2kg/m² (M2)

Todo o perímetro do anel de impermeabilização receberá impermeabilização a base de emulsão asfáltica, em duas faces das vigas baldrames e nas 3 primeiras fiadas de tijolos e na face superior, do mesmo modo será em impermeabilizado nas fundações do tipo em concreto ciclópico, conforme especificado em projeto.

PROCESSO ADMINISTRATIVO
0017
ASSINADO ELETRONICAMENTE

4.2. SUPERESTRUTURA

4.2.1. C3273 CONCRETO P/VIBR., FCK=25MPa COM AGREGADO PRODUZIDO (S/TRANSP.) (M3)

O concreto deverá ser dosado experimentalmente de acordo com o estabelecido no item 8.3.1 da NBR6118. A dosagem experimental poderá ser feita por qualquer método baseado na correlação entre as características de resistência e durabilidade do concreto e a relação água-cimento, levando-se em conta a trabalhabilidade desejada. Tanto a resistência, como o cobrimento a ser utilizado para o projeto da estrutura de concreto deverá estar em conformidade com a NBR 6118/2004 e o projeto estrutural.

O concreto deverá atender a norma NBR-6118 da ABNT, características de resistência e durabilidade do concreto e a relação água cimento, levando-se em conta a trabalhabilidade desejada. O FCK deverá ser de 25MPa.

4.2.2. C1604 LANÇAMENTO E APLICAÇÃO DE CONCRETO S/ ELEVAÇÃO (M3)

Procedimentos Executivos:

1) Observar se as juntas entre as fôrmas estão bem vedadas para evitar o vazamento da nata de cimento.

2) Transporte: deverá ser feito de modo a evitar a segregação. Utilizar carrinhos de mão (com pneus de borracha) para pequenas distâncias. Prever rampas de acesso às formas. Iniciar a concretagem pela parte mais distante.

3) Lançamento: deverá ser feito logo após o amassamento, nas fôrmas previamente molhadas. Em nenhuma hipótese lançar o concreto com pega já iniciada. A altura de lançamento não pode ultrapassar, conforme as normas a 2,00 metros. Nas peças com altura maiores que 3,00 metros, o lançamento do concreto deve ser feito em etapas, por janelas abertas na parte lateral das fôrmas. Em alturas de quedas maiores, as citadas acima, usar tubos, calhas ou trombas.

4) Adensamento e Vibração: começar a vibrar logo após o lançamento. Evitar vibrar a menos de 10 cm da parede da fôrma. A profundidade de vibração não deve ser maior do que o comprimento da agulha de vibração. Evitar vibrar além do tempo recomendado para que o concreto não desande. O processo de vibração deve ser cuidadoso, introduzindo e retirando a agulha, de forma que a cavidade formada se feche naturalmente. Várias incisões, mais próximas e por menos tempo, produzem melhores resultados.

5) Acabamento: sarrafear a superfície de lajes e vigas com uma régua de alumínio posicionada entre as taliscas e, desempenar com desempenadeira de madeira, formando as guias e mestras de concretagem. Em seguida, deve -se verificar o nível das mestras

com aparelho de nível, remover as taliscas, sarrafear o concreto entre as mestras e executar o acabamento final com desempenadeira de madeira.

6) Cura: deve ser iniciada assim que terminar a concretagem, mantendo o concreto úmido por, pelo menos, sete dias. Molhar as fôrmas no caso de pilares e vigas. Cobrir a superfície concretada com material que possa manter-se úmido (areia, serragem, sacos de pano ou de papel, etc.). Proteger a área concretada do sol e do vento até a desforma.

7) Uso de mão de obra habilitada e obrigatório uso de equipamentos de proteção individual (EPI).

4.2.3. C0217 ARMADURA CA-60 FINA D=3,40 A 6,40mm (KG)

As armaduras deverão ser executadas com barras e fios de aço que satisfaçam as especificações da ABNT. Poderão ser usados aços de outra qualidade desde que suas propriedades sejam suficientemente estudadas por laboratório nacional idôneo. A execução das armaduras deverá obedecer rigorosamente ao projeto estrutural no que se refere à posição, bitola, dobramento e recobrimento.

Qualquer mudança de tipo ou bitola nas barras de aço, sendo modificação de projeto, dependerá de aprovação do autor do Projeto Estrutural e da Fiscalização.

As emendas de barras da armadura deverão ser feitas de acordo com o previsto no projeto, as não previstas só poderão ser localizadas e executadas conforme o item 6.3.5 da NBR-6118 e dependerá da aprovação do autor do projeto e da Fiscalização. Na colocação das armaduras nas formas, deverão aquelas estar limpas, isentas de quaisquer impurezas (graxa, lama, etc.) capaz de comprometer a boa qualidade dos serviços.

4.2.4. C0216 ARMADURA CA-50A MÉDIA D= 6,3 A 10,0mm (KG)

As armaduras deverão ser executadas com barras e fios de aço que satisfaçam as especificações da ABNT. Poderão ser usados aços de outra qualidade desde que suas propriedades sejam suficientemente estudadas por laboratório nacional idôneo. A execução das armaduras deverá obedecer rigorosamente ao projeto estrutural no que se refere à posição, bitola, dobramento e recobrimento.

Qualquer mudança de tipo ou bitola nas barras de aço, sendo modificação de projeto, dependerá de aprovação do autor do Projeto Estrutural e da Fiscalização.

As emendas de barras da armadura deverão ser feitas de acordo com o previsto no projeto, as não previstas só poderão ser localizadas e executadas conforme o item 6.3.5 da NBR-6118 e dependerá da aprovação do autor do projeto e da Fiscalização. Na colocação das armaduras nas formas, deverão aquelas estar limpas, isentas de quaisquer impurezas (graxa, lama, etc.) capaz de comprometer a boa qualidade dos serviços.

4.2.5. C0215 ARMADURA CA-50A GROSSA D= 12,5 A 25,0mm (KG)

As armaduras deverão ser executadas com barras e fios de aço que satisfaçam as especificações da ABNT. Poderão ser usados aços de outra qualidade desde que suas propriedades sejam suficientemente estudadas por laboratório nacional idôneo. A execução das armaduras deverá obedecer rigorosamente ao projeto estrutural no que se refere à posição, bitola, dobramento e recobrimento.

Qualquer mudança de tipo ou bitola nas barras de aço, sendo modificação de projeto, dependerá de aprovação do autor do Projeto Estrutural e da Fiscalização.

As emendas de barras da armadura deverão ser feitas de acordo com o previsto no projeto, as não previstas só poderão ser localizadas e executadas conforme o item 6.3.5 da NBR-6118 e dependerá da aprovação do autor do projeto e da Fiscalização. Na colocação das armaduras nas formas, deverão aquelas estar limpas, isentas de quaisquer impurezas (graxa, lama, etc.) capaz de comprometer a boa qualidade dos serviços.

4.2.6. C1401 FORMA DE TÁBUAS DE 1" DE 3A. P/SUPERESTRUTURA - UTIL. 2 X (M2)

As armaduras deverão ser executadas com barras e fios de aço que satisfaçam as especificações da ABNT. Poderão ser usados aços de outra qualidade desde que suas propriedades sejam suficientemente estudadas por laboratório nacional idôneo. A execução das armaduras deverá obedecer rigorosamente ao projeto estrutural no que se refere à posição, bitola, dobramento e recobrimento.

Qualquer mudança de tipo ou bitola nas barras de aço, sendo modificação de projeto, dependerá de aprovação do autor do Projeto Estrutural e da Fiscalização.

As emendas de barras da armadura deverão ser feitas de acordo com o previsto no projeto, as não previstas só poderão ser localizadas e executadas conforme o item 6.3.5 da NBR-6118 e dependerá da aprovação do autor do projeto e da Fiscalização. Na colocação das armaduras nas formas, deverão aquelas estar limpas, isentas de quaisquer impurezas (graxa, lama, etc.) capaz de comprometer a boa qualidade dos serviços.

4.3. LAJES

4.3.1. C4452 LAJE PRÉ-FABRICADA TRELIÇADA P/ PISO - VÃO DE 2,81 A 3,80 m (M2)

As vigas que servirão de apoio para as nervuras deverão estar niveladas. Os eletrodutos, caixas de drenagem e demais tubulações ficarão embutidas na laje e deverão ser colocadas após a montagem das vigas e antes da concretagem da laje. O escoramento da laje deverá obedecer às recomendações do fabricante. Deverá ser executada a contra-flecha prevista pelo fabricante.

As escoras deverão estar apoiadas em base firme, para que não haja recalque durante a concretagem. Em seguida, deverão ser colocadas as nervuras. Os blocos

deverão ser distribuídos apoiados nas nervuras. Deverão ser colocadas tábuas na direção contrária às nervuras para permitir o trânsito de pessoas e materiais durante a concretagem. O Concreto deverá ser lançado preenchendo os espaços entre as nervuras formando o capeamento da laje. Deverão ser colocadas as armações no capeamento prescritos nas plantas de montagem.

As lajes deverão ser executadas como previsto em projeto, com nervuras transversais, enchimento de isopor e obedecendo as alturas da laje e as armaduras adicionais.

4.3.2. C0216 ARMADURA CA-50A MÉDIA D= 6,3 A 10,0mm (KG)

As armaduras deverão ser executadas com barras e fios de aço que satisfaçam as especificações da ABNT. Poderão ser usados aços de outra qualidade desde que suas propriedades sejam suficientemente estudadas por laboratório nacional idôneo. A execução das armaduras deverá obedecer rigorosamente ao projeto estrutural no que se refere à posição, bitola, dobramento e recobrimento.

Qualquer mudança de tipo ou bitola nas barras de aço, sendo modificação de projeto, dependerá de aprovação do autor do Projeto Estrutural e da Fiscalização.

As emendas de barras da armadura deverão ser feitas de acordo com o previsto no projeto, as não previstas só poderão ser localizadas e executadas conforme o item 6.3.5 da NBR-6118 e dependerá da aprovação do autor do projeto e da Fiscalização. Na colocação das armaduras nas formas, deverão aquelas estar limpas, isentas de quaisquer impurezas (graxa, lama, etc.) capaz de comprometer a boa qualidade dos serviços.

4.3.3. C4071 ARMADURA EM TELA SOLDÁVEL Q-92 (M2)

Produzida com a qualidade e garantia de procedência do aço CA-60/ CA-50, é soldada em todos os pontos de cruzamento, garantindo melhor ancoragem, ligando os elementos estruturais, além de proporcionar excelente controle de fissuramento.

Com segurança e economia, a Tela Soldada Nervurada é ideal para a construção de lajes em concreto armado.

Deverá ser usada a tela soldável Q-92 em especifico.

4.3.4. C3273 CONCRETO P/VIBR., FCK=25MPa COM AGREGADO PRODUZIDO (S/TRANSP.) (M3)

O concreto deverá ser dosado experimentalmente de acordo com o estabelecido no item 8.3.1 da NBR6118. A dosagem experimental poderá ser feita por qualquer método baseado na correlação entre as características de resistência e durabilidade do concreto e a relação água-cimento, levando-se em conta a trabalhabilidade desejada.

PROCESSO ADMINISTRATIVO
0021
ASSINADO ELETRONICAMENTE

Tanto a resistência, como o cobrimento a ser utilizado para o projeto da estrutura de concreto deverá estar em conformidade com a NBR 6118/2004 e o projeto estrutural.

O concreto deverá atender a norma NBR-6118 da ABNT, características de resistência e durabilidade do concreto e a relação água cimento, levando-se em conta a trabalhabilidade desejada. O FCK deverá ser de 25MPa.

4.3.5. C1604 LANÇAMENTO E APLICAÇÃO DE CONCRETO S/ ELEVAÇÃO (M3)

Procedimentos Executivos:

1) Observar se as juntas entre as fôrmas estão bem vedadas para evitar o vazamento da nata de cimento.

2) Transporte: deverá ser feito de modo a evitar a segregação. Utilizar carrinhos de mão (com pneus de borracha) para pequenas distâncias. Prever rampas de acesso às formas. Iniciar a concretagem pela parte mais distante.

3) Lançamento: deverá ser feito logo após o amassamento, nas fôrmas previamente molhadas. Em nenhuma hipótese lançar o concreto com pega já iniciada. A altura de lançamento não pode ultrapassar, conforme as normas a 2,00 metros. Nas peças com altura maiores que 3,00 metros, o lançamento do concreto deve ser feito em etapas, por janelas abertas na parte lateral das fôrmas. Em alturas de quedas maiores, as citadas acima, usar tubos, calhas ou trombas.

4) Adensamento e Vibração: começar a vibrar logo após o lançamento. Evitar vibrar a menos de 10 cm da parede da fôrma. A profundidade de vibração não deve ser maior do que o comprimento da agulha de vibração. Evitar vibrar além do tempo recomendado para que o concreto não desande. O processo de vibração deve ser cuidadoso, introduzindo e retirando a agulha, de forma que a cavidade formada se feche naturalmente. Várias incisões, mais próximas e por menos tempo, produzem melhores resultados.

5) Acabamento: sarrafear a superfície de lajes e vigas com uma régua de alumínio posicionada entre as taliscas e, desempenar com desempenadeira de madeira, formando as guias e mestras de concretagem. Em seguida, deve -se verificar o nível das mestras com aparelho de nível, remover as taliscas, sarrafear o concreto entre as mestras e executar o acabamento final com desempenadeira de madeira.

6) Cura: deve ser iniciada assim que terminar a concretagem, mantendo o concreto úmido por, pelo menos, sete dias. Molhar as fôrmas no caso de pilares e vigas. Cobrir a superfície concretada com material que possa manter-se úmido (areia, serragem, sacos de pano ou de papel, etc.). Proteger a área concretada do sol e do vento até a desforma.

7) Uso de mão de obra habilitada e obrigatório uso de equipamentos de proteção individual (EPI).

5. SISTEMA DE COBERTURA

5.1. TELHAS

5.1.1. C2450 TELHA TERMOACÚSTICA TRAPEZOIDAL INCLINAÇÃO 17.6% (M2)

Fornecimento e instalação de telha termoacústica trapezoidal, com inclinação de 17,6%, composta por núcleo isolante (poliuretano ou similar) revestido por chapas metálicas, garantindo eficiência térmica e acústica para a cobertura. A fixação será feita conforme especificações do fabricante e normas técnicas aplicáveis, garantindo estanqueidade, durabilidade e resistência aos esforços climáticos. A instalação será realizada por equipe especializada, com cuidados para alinhamento, recobrimento e acabamento, atendendo ao projeto arquitetônico e às normas de segurança.

5.2. ESTRUTURA METÁLICA

5.2.1. C5215 ESTRUTURA TRELIÇADA DE COBERTURA, TIPO FINK, COM LIGAÇÕES PARAFUSADAS, INCLUSOS PERFIS METÁLICOS, CHAPAS METÁLICAS, TRANSPORTE COM GUINDASTE, JATEAMENTO E PINTURA (KG)

Serviço de fornecimento e montagem de estrutura metálica treliçada tipo Fink para cobertura, composta por perfis metálicos em aço estrutural, chapas para conexões e ligações parafusadas. Inclui também serviços de jateamento abrasivo, aplicação de sistema de pintura anticorrosiva, transporte das peças com uso de guindaste e montagem em campo, conforme projeto executivo e normas técnicas vigentes (ABNT NBR 8800). As treliças serão dimensionadas para atender às cargas de cobertura (peso próprio, vento e sobrecargas), e sua execução seguirá rigorosamente os padrões de fabricação, inspeção e montagem.

5.2.2. C2473 PINTURA C/ TINTA EPOXI EM ESTRUTURA DE AÇO CARBONO 50 MICRA C/REVÓLVER (M2)

Serviço de aplicação de pintura epoxídica de acabamento, executada em fábrica, com duas demãos aplicadas por pulverização sobre perfis metálicos previamente jateados ou preparados, conforme especificações do projeto e normas técnicas (como ABNT NBR 14944 e NBR 7351). A tinta utilizada será do tipo epóxi bicomponente, com resistência química e mecânica adequada para proteção anticorrosiva e acabamento durável. A aplicação será feita em ambiente controlado, garantindo espessura uniforme, boa aderência e acabamento conforme padrão especificado.

6. PAREDES E PAINÉIS

6.1. ALVENARIA DE ELEVAÇÃO

6.1.1. C0073 ALVENARIA DE TIJOLO CERÂMICO FURADO (9x19x19)cm C/ARGAMASSA MISTA DE CAL HIDRATADA ESP.=10cm (1:2:8) (M2)

Os blocos cerâmicos de oito furos 09x19x19cm, deverão estar bem cozidos, leves, sonoros, duros, com as faces planas e cor uniforme. Deve-se começar a execução das paredes pelos cantos, se assentando os blocos em amarração. Durante toda a execução, o nível e o prumo de cada fiada devem ser verificados. Os blocos devem ser assentados com argamassa traço 1:2:8 (cimento; cal; areia média úmida) com preparo em betoneira.

6.2. VERGAS

6.2.1. C2666 VERGA RETA DE CONCRETO ARMADO (M3)

As vergas serão de concreto armado, embutidas na alvenaria, com dimensões de 0,10m x 0,15m (altura e espessura) e comprimento variável de até 1,50m de acordo com a esquadria em questão. Deverão ser construídas sobre os vãos de portas. As vergas se estenderão, para além dos vãos, 30 cm para cada lado.

6.3. DIVISÓRIAS

6.3.1. C4096 DIVISÓRIA DE GRANITO CINZA E=3cm (M2)

Descrição: Aquisição e implantação de divisórias de granito cinza, com a espessura de 3 cm.

Recomendações: As divisórias, conforme projeto, deverão ser assentadas nos banheiros. Além disso, a fixação deverá ser feita cuidadosamente evitando possíveis danos.

7. PAVIMENTAÇÃO INTERNA

7.1. C0330 ATERRO C/COMPACTAÇÃO MANUAL S/CONTROLE, MAT. C/AQUISIÇÃO (M3)

O aterro deverá ser executado em camadas, que após a compactação, esta deverá promover os níveis da obra especificados no projeto. Deverá ser utilizado compactadores manuais ou compactadores vibratórios de solo, tipo placa, para uma compactação mais eficaz.

7.2. C5225 LONA PLÁSTICA PRETA APLICADA EM PISOS (M2)

Em áreas destinadas ao piso industrial, deverá ser espalhada a lona plástica para que se possa evitar a perda de água do concreto.

7.3. C1611 LASTRO DE CONCRETO REGULARIZADO ESP.= 5CM (M2)

Será colocado um lastro de concreto magro com 5 cm de espessura para preparar o piso para assentamento do piso industrial e a cerâmica. O serviço deverá ser executado

seguindo as normativas vigentes a fim de garantir a segurança, durabilidade e qualidade do serviço.

7.4. C2180 REGULARIZAÇÃO DE BASE C/ ARGAMASSA CIMENTO E AREIA S/ PENEIRAR, TRAÇO 1:5 - ESP= 3cm (M2)

A regularização do piso será executada com contrapiso de concreto, traço 1:5 (cimento, areia e brita) na espessura mínima de 3cm.

7.5. C1920 PISO INDUSTRIAL NATURAL ESP.= 12mm, INCLUS. POLIMENTO (INTERNO) (M2)

Este serviço consiste, tão somente, na execução de piso composto por agregados rochosos de alta dureza, dimensionados granulometricamente, de forma a permitir a obtenção de argamassas compactas, sem espaços vazios em sua estrutura, capazes de constituir pisos de alta resistência a esforços mecânicos e de receber acabamento polido, com aspecto final uniforme, homogêneo e belo.

7.6. C4439 CERÂMICA ESMALTADA RETIFICADA C/ ARG. CIMENTO E AREIA ACIMA DE 30x30cm (900 cm²) - PEI-5/PEI-4 P/ PISO (M2)

Recomendações: As cerâmicas para o piso, serão de primeira qualidade, conforme indicado no projeto ou da fiscalização. Além disso, as cerâmicas serão assentadas com argamassa pré-fabricada sobre o piso regularizado, com rejunte cimentício. O assentamento será com junta a prumo, rigorosamente.

7.7. C1123 REJUNTAMENTO C/ ARG. PRÉ-FABRICADA, JUNTA ATÉ 2mm EM CERÂMICA, ACIMA DE 30x30 cm (900 cm²) E PORCELANATOS (PAREDE/PISO) (M2)

O rejuntamento será executado com argamassa pré-fabricada, adequada ao tipo de revestimento, aplicada em juntas de até 2 mm, em peças cerâmicas com dimensões superiores a 30 x 30 cm (900 cm²) e em porcelanatos, tanto em paredes quanto em pisos. A aplicação seguirá as recomendações do fabricante e as normas técnicas vigentes, garantindo acabamento uniforme, boa aderência, estanqueidade das juntas e durabilidade do revestimento, após a completa cura do assentamento.

7.8. C2284 SOLEIRA DE GRANITO L= 15cm (M)

Descrição: Soleira em Granito com largura de 15 cm, espessuras de 2 cm. E comprimento variáveis, que dependem do vão da porta e do desnível a vencer.

Recomendações: As soleiras em granito devem estar niveladas com o piso mais elevado.

8. REVESTIMENTO EM PAREDE E TETO

8.1. REVESTIMENTO EM PAREDE

8.1.1. C0776 CHAPISCO C/ ARGAMASSA DE CIMENTO E AREIA S/PENEIRAR TRAÇO 1:3 ESP.= 5mm P/ PAREDE (M2)

Recomendações: Para proporcionar uma melhor aderência do emboço ou do reboco, todas as paredes serão chapiscadas. O traço do chapisco será 1:3 (cimento e areia grossa) e a sua espessura deverá ser de 5mm.

8.1.2. C3408 REBOCO C/ ARGAMASSA DE CIMENTO E AREIA S/ PENEIRAR, TRAÇO 1:3 (M2)

O reboco será executado com argamassa fabricada in loco e terá espessura máxima 1,5cm. A execução do reboco será iniciada após 48 horas do lançamento do emboço, com a superfície limpa e molhada com broxa. Os rebocos regularizados e desempenados, à régua e desempenadeira, deverão apresentar aspecto uniforme, com paramentos perfeitamente planos, não sendo tolerada qualquer ondulação ou desigualdade na superfície. O acabamento final deverá ser executado com desempenadeira revestida com feltro, camurça ou borracha macia.

8.1.3. C1213 EMBOÇO C/ ARGAMASSA MISTA DE CIMENTO, CAL HIDRATADA E AREIA S/PENEIRAR TRAÇO 1:2:9 ESP.= 20mm P/ PAREDE (M2)

Recomendações: Após o chapisco as paredes que receberão revestimento cerâmico, ou qualquer tipo de revestimento que não seja a pintura, serão emboçadas com argamassa com emprego de areia média. Antes da execução dos emboços serão colocados todos os marcos e peitoris. Os alisares e rodapés serão colocados posteriormente. Os emboços serão fortemente comprimidos contra as superfícies e apresentarão paramento áspero ou entrecortado de sulcos para facilitar a aderência. Esse objetivo poderá ser alcançado com o emprego de uma tábua, com pregos, conduzida em linhas onduladas, no sentido horizontal, arranhando a superfície do emboço.

8.1.4. C4065 GRANITO POLIDO E=2cm, CINZA, ARGAMASSA DE CIMENTO E AREIA 1:4, C/ REJUNTAMENTO (M2)

Recomenda-se primeiramente executar as juntas de movimentação/dilatação e em seguida o rejuntamento. Utilizar argamassa de assentamento específico do tipo AC-3 feita a colagem dupla, ou seja, aplicação na peça e na alvenaria. Preparar a argamassa conforme as recomendações do fabricante, estender sob o substrato com o lado liso da desempenadeira de aço dentada e, em seguida, aplicar com o lado denteado em ângulo de 60° formando cordões que facilitam o nivelamento e a fixação das placas. Pressionar as placas arrastando-as perpendicularmente aos cordões, até sua posição final, aplicar

vibrações manuais de grande frequência. Em seguida, bater levemente com martelo de borracha sobre as placas recém aplicadas.

8.1.5. C4442 CERÂMICA ESMALTADA C/ ARG. PRÉ-FABRICADA ATÉ 10x10cm (100cm²) - DECORATIVA - P/ PAREDE (M2)

Será utilizada cerâmica com tamanho de 10x10cm nas áreas especificadas em projeto. Nas áreas destinadas ao assentamento, as juntas deverão estar rigorosamente alinhadas, estando as horizontais em nível. O assentamento deverá ser em argamassa colante pré-fabricada. Serão assentadas nas paredes e alturas indicadas no projeto arquitetônico.

8.1.6. C1102 REJUNTAMENTO C/ ARG. PRÉ-FABRICADA, JUNTA ATÉ 2mm EM CERÂMICA, ATÉ 10x10 cm (100 cm²) - DECORATIVA (PAREDE/PISO) (M2)

O preenchimento das juntas de assentamento poderá ser iniciado no mínimo 3 dias após concluído o assentamento das peças. Verificar, antes, a existência de peças com assentamentos ocos, que deverão ser removidas. Limpar as juntas, eliminando as sujeiras e umedecê-las previamente. Utilizar somente argamassas de rejunte industrializadas. A argamassa deve ser misturada em um recipiente metálico ou plástico limpo, obedecendo-se às recomendações do fabricante.

8.2. REVESTIMENTO EM TETO

8.2.1. C0781 CHAPISCO C/ ARGAMASSA DE CIMENTO E AREIA S/ PENEIRAR TRAÇO 1:4 P/ TETO (M2)

Recomendações: Para proporcionar uma melhor aderência do emboço ou do reboco, todas as paredes serão chapiscadas. O traço do chapisco será 1:4 (cimento e areia grossa) e a sua espessura deverá ser de 5mm.

8.2.2. C3408 REBOCO C/ ARGAMASSA DE CIMENTO E AREIA S/ PENEIRAR, TRAÇO 1:3 (M2)

O reboco será executado com argamassa fabricada in loco e terá espessura máxima 1,5cm. A execução do reboco será iniciada após 48 horas do lançamento do emboço, com a superfície limpa e molhada com broxa. Os rebocos regularizados e desempenados, à régua e desempenadeira, deverão apresentar aspecto uniforme, com paramentos perfeitamente planos, não sendo tolerada qualquer ondulação ou desigualdade na superfície. O acabamento final deverá ser executado com desempenadeira revestida com feltro, camurça ou borracha macia.

8.3 REVESTIMENTO EM ESTRUTURA

8.3.1 C2222 REVESTIMENTO METÁLICO, TIPO "REYNOBOND" DUAS CHAPAS

O serviço de revestimento metálico tipo “Reynobond” envolve a aplicação de painéis compostos de duas chapas de alumínio com núcleo interno, oferecendo acabamento estético e durabilidade. Será aplicado conforme as indicações no projeto.

9. ESQUADRIAS

9.1. ESQUADRIAS METÁLICAS

9.1.1. C1969 PORTA DE AÇO EM CHAPA ONDULADA OU GRADES DE ENROLAR (M2)

Descrição: Porta em chapa 24 de enrolar, raiada, larga com acabamento galvanizado, será aplicada em local e dimensões apresentadas no projeto.

9.1.2. C1967 PORTA DE ALUMÍNIO ANODIZADO COMPACTA (M2)

Serão instaladas portas em alumínio de abrir com lambri em todas as divisórias dos banheiros, conforme projeto. Devem ser instalados conforme normas.

9.2. ESQUADRIAS DE MADEIRA

9.2.1. C4427 PORTA TIPO PARANÁ (0,80 x 2,10 m), C/ FERRAGENS (UN)

Recomendações: Deverá ser utilizada madeira de lei, sem nós ou fendas, não ardida, isenta de carunchos ou brocas. A madeira deve estar bem seca. As portas deverão ser livres de defeitos, não sendo admissíveis empenos, fendas ou dificuldade de fechamento, assim como o alizar e o forramento da mesma. Todas as ferragens para as esquadrias serão inteiramente novas, em perfeita condição de uso. Os locais para a instalação da porta de 80cm são previstos em projeto.

9.2.2. C1994 PORTA TIPO PARANÁ (S/ACESSÓRIOS) (M2)

Recomendações: Deverá ser utilizada madeira de lei, sem nós ou fendas, não ardida, isenta de carunchos ou brocas. A madeira deve estar bem seca. As folhas de porta deverão ser executadas em madeira compensada de 35 mm, com enchimento sarrafeado, semi-ôca, revestidas com compensado de 3 mm em ambas as faces. Os marcos e alisares (largura 8cm) deverão ser fixados por intermédio de parafusos, sendo no mínimo 8 parafusos por marco.

9.2.3. C1144 DOBRADIÇA CROMADA 3" X 2 1/2" (UN)

Descrição: Aquisição e locação de dobradiça cromada 3" X 2 1/2".

9.2.4. C1361 FECHADURA COMPLETA PARA PORTA INTERNA (UN)

Recomendações: Os rebaixos e encaixes para dobradiças, fechaduras de embutir, chapas, etc, terão a forma das ferragens, não sendo toleradas folgas que exijam emendas, ou quaisquer outros artifícios. Para o assentamento, serão empregados parafusos de material idêntico ao das dobradiças, acabamento e dimensões correspondentes ao das

PROCESSO ADMINISTRATIVO
0028
ASSINADO ELETRONICAMENTE

peças que fixarem. Quanto à escolha do tipo, dimensões e cuidados de aplicação de parafusos, observar-se-á o disposto nas normas ABNT, pertinentes. A fixação dos parafusos deverá correr com emprego de parafina ou cera de abelha, não se admitindo em hipótese alguma o emprego de sabão.

9.2.5. C4553 FECHADURA DE TARJETA (LIVRE-OCUPADA) PARA FIXAÇÃO EM GRANITO (UN)

Descrição: Aquisição e locação de fechadura de tarjeta para fixação em granito.

9.2.6. C4422 ALIZAR DE MADEIRA L= 5 cm (1 FACE) (CJ)

Descrição: Aquisição e locação de alizar de madeira L=5 cm.

9.2.7. C4421 FORRAMENTO DE MADEIRA L = 15 cm (CJ)

Descrição: Aquisição e locação de forramento de madeira L= 15 cm.

Recomendações: O serviço deverá ser executado seguindo as normativas vigentes a fim de garantir a segurança, durabilidade e qualidade do serviço.

9.3. ESQUADRIAS DE VIDRO

9.3.1. C4501 FACHADA DE VIDRO TEMPERADO DE 10mm FIXADO COM SPIDER GLASS (M2)

Descrição: Fornecimento e instalação de painéis de vidro temperado incolor, espessura de 10 mm, fixado com spider glass executado conforme projeto com janelas fixas, com guilhotina e porta em vidro. Recomendações: Deverão ser tomadas medidas adequadas para proteção contra danos aos operários, aos transeuntes e observadas as prescrições da Norma Regulamentadora NR 18 - Condições de Trabalho na Indústria da Construção. Uso de mão-de-obra habilitada. Uso obrigatório de Equipamento de Proteção Individual (EPI). Procedimentos para execução: O local de aplicação do vidro deve ser conferido e as suas medidas confirmadas. Após isso o vidro deve ser verificado, aprovado pela fiscalização e aplicado.

9.3.2. C4513 JANELA EM ALUMÍNIO ANODIZADO NATURAL/FOSCO, DE CORRER, SEM BANDEIROLA E/OU PEITORIL, SEM VIDRO - FORNECIMENTO E MONTAGEM (M2)

Descrição: Aquisição e locação de janela de alumínio de correr sem vidro.

Recomendações: Deverá ser implantada conforme projeto.

9.3.3. C2670 VIDRO COMUM EM CAIXILHOS C/MASSA ESP.= 4mm, COLOCADO (M2)

Descrição: Aquisição e locação de vidro comum em caixilhos com espessura de 4 mm.

Recomendações: Deverá ser implantada conforme projeto.

9.3.4. C4830 JANELA BASCULANTE EM ALUMÍNIO ANODIZADO NATURAL, EXCLUSIVE VIDRO (M2)

Descrição: Aquisição e locação de janela basculante em alumínio anodizado natural, exclusive vidro.

Recomendações: Deverá ser implantada conforme projeto.

10. PINTURA

10.1. PINTURA EM PAREDE

10.1.1. C1208 EMASSAMENTO DE PAREDES INTERNAS 2 DEMÃOS C/MASSA DE PVA (M2)

Procedimentos de Execução: As superfícies de acabamento (paredes, tetos, forros e esquadrias de madeiras) receberão acabamento em massa base látex PVA ou acrílica, que deverão ser lixadas, além de verificado o perfeito nivelamento das superfícies antes da aplicação da tinta.

10.1.2. C1614 LATEX DUAS DEMÃOS EM PAREDES EXTERNAS S/MASSA (M2)

Recomendações: As paredes externas deverão ser pintadas com tinta látex aplicado em 02 (duas) demãos, afim de obter uma superfície uniforme. Cores e áreas de pintura especificadas em projeto.

10.1.3. C1615 LATEX DUAS DEMÃOS EM PAREDES INTERNAS S/MASSA (M2)

Recomendações: As paredes internas deverão ser pintadas com tinta látex aplicado em 02 (duas) demãos, afim de obter uma superfície uniforme. Cores e áreas de pintura especificadas em projeto.

10.2. PINTURA EM TETO

10.2.1. C1208 EMASSAMENTO DE PAREDES INTERNAS 2 DEMÃOS C/MASSA DE PVA (M2)

Procedimentos de Execução: As superfícies de acabamento (paredes, tetos, forros e esquadrias de madeiras) receberão acabamento em massa base látex PVA ou acrílica, que deverão ser lixadas, além de verificado o perfeito nivelamento das superfícies antes da aplicação da tinta.

10.2.2. 88488 PINTURA LÁTEX ACRÍLICA PREMIUM, APLICAÇÃO MANUAL EM TETO, DUAS DEMÃOS. AF_04/2023 (M2)

Recomendações: As paredes internas deverão ser pintadas com tinta látex aplicado em 02 (duas) demãos, afim de obter uma superfície uniforme. Cores e áreas de pintura especificadas em projeto.

10.3. PINTURA EM ESQUADRIAS

10.3.1. C1206 EMASSAMENTO DE ESQUADRIAS DE MADEIRA P/TINTA ÓLEO OU ESMALTE 2 DEMÃOS (M2)

Procedimentos de Execução: Será Verificado a superfície das esquadrias em busca de imperfeições. Onde houver imperfeições ou rachaduras na madeira, estas deverão ser corrigidas com massa. Após a verificação será aplicado o emassamento com uma espátula (rachaduras) ou desempenadeira de aço (superfícies maiores), em camadas finas e sucessivas. O emassamento deverá secar no período indicado no produto pelo fabricante. Serão aplicadas duas demãos do produto. Após a massa secar as esquadrias serão lixadas até que a superfície esteja totalmente nivelada, lisa para início da aplicação do esmalte.

10.3.2. C1280 ESMALTE DUAS DEMÃOS EM ESQUADRIAS DE MADEIRA (M2)

Procedimentos de Execução: Deverão ser aplicadas duas demãos de tinta para alcançar a coloração uniforme e a tonalidade desejada. As superfícies de madeira que forem pintadas com tinta esmaltem deverão ser previamente lixadas a seco com lixa, posteriormente deverá ser removido todo o pó da lixa. Finalmente deverão ser aplicadas, com pincel ou rolo, duas demãos de acabamento com esmalte sintético.

10.3.3. C1279 ESMALTE DUAS DEMÃOS EM ESQUADRIAS DE FERRO (M2)

Todas as superfícies a pintar serão lixadas e limpas para a aplicação de tinta esmalte sintética semibrilho em duas demãos em esquadrias metálicas nas cores especificadas no projeto e deverão estar secas, serão cuidadosamente limpas, retocadas e preparadas para o tipo de pintura a que se destinam.

10.4. PINTURA EM PISO

10.4.1. C1907 PINTURA DE PISO INTERNO/EXTERNO. C/TINTA BASE RESINA ACRÍLICA-QUARTZO.2 DEMÃOS (M2)

O serviço de pintura de piso interno/externo com tinta à base de resina acrílica-quartzo consiste na aplicação de duas demãos de tinta específica para pisos, garantindo resistência ao tráfego e acabamento durável.

11. INSTALAÇÕES ELÉTRICAS

11.1. CABOS, ELETRODUTOS E CAIXAS

Utilizar os comprimentos de cabos de cobre, com seção de descrita em projeto, efetivamente passados pelos eletrodutos instalados entre o (s) quadro (s) de distribuição e os circuitos terminais.

Para o levantamento dos índices de produtividade foi considerado que o ajudante é responsável também pelo transporte horizontal do material no andar de execução. As produtividades desta composição não contemplam as seguintes atividades: fixações finais das tubulações; fixação de abraçadeiras; passantes em lajes; rasgos e cortes; chumbamentos. Para tais atividades, utilizar composição específica de cada serviço.

Após o eletroduto já estar instalado no local definido, inicia-se o processo de passagem dos cabos. Faz-se a junção das pontas dos cabos com fita isolante; em trechos longos, recomenda-se a utilização de fita guia. Com os cabos já preparados, seja com fita isolante ou com fita guia, inicia-se o processo de passagem por dentro dos eletrodutos até chegar à outra extremidade. Já com os cabos passados de um ponto a outro, deixa-se trechos de cabo para fora dos pontos elétricos para facilitar a futura ligação.

Eletrodutos rígidos em PVC roscável, instalados em circuitos terminais (do quadro de distribuição aos pontos de tomada ou pontos de iluminação).

Para o levantamento dos índices de produtividade foi considerado que o ajudante é responsável também pelo transporte horizontal do material no andar de execução. Foi considerado esforço de fixação provisória da instalação (feita em pontos localizados para montagem da tubulação).

As produtividades desta composição não contemplam as seguintes atividades: fixações finais das tubulações; fixação de abraçadeiras; passantes em lajes; rasgos e cortes; chumbamentos. Para tais atividades, utilizar composição específica de cada serviço.

Verifica-se o comprimento do trecho da instalação. Corta-se o comprimento necessário da barra do eletroduto de PVC rígido. Encaixa-se a tarraxa na extremidade do eletroduto. Faz-se um giro para direita e ¼ de volta para a esquerda.

Repete-se a operação anterior até atingir a rosca no comprimento desejado. Fixa-se o eletroduto no local definido através de abraçadeiras (os esforços de fixação das abraçadeiras não estão contemplados nesta composição). As extremidades são deixadas livres para posterior conexão.

Serão feitas caixas enterradas elétricas retangulares em alvenaria com dimensões de 0,4x0,4x0,4, com fundo em brita, conforme projeto. Realizar conforme as normas.

11.2. TOMADAS, INTERRUPTORES E LUMINÁRIAS

11.2.1. C2484 TOMADA 2 POLOS MAIS TERRA 20A 250V (UN)

Tomada de embutir, incluído suporte e placa, 10A/250V.

Para o levantamento dos índices de produtividade foi considerado que o ajudante é responsável também pelo transporte horizontal do material no andar de execução. As

produtividades desta composição não contemplam as seguintes atividades: rasgos e cortes; chumbamentos. Para tais atividades, utilizar composição específica de cada serviço.

Utilizando os trechos deixados disponíveis nos pontos de fornecimento de energia, ligam-se os cabos aos interruptores e às tomadas (módulo). Em seguida, fixa-se o módulo ao suporte (não contemplado na composição).

11.2.2. C1494 INTERRUPTOR UMA TECLA SIMPLES 10A 250V (UN)

Interruptor simples (1 módulo), incluído suporte e placa, 10A/250V.

Para o levantamento dos índices de produtividade foi considerado que o ajudante é responsável também pelo transporte horizontal do material no andar de execução. As produtividades desta composição não contemplam as seguintes atividades: rasgos e cortes; chumbamentos. Para tais atividades, utilizar composição específica de cada serviço.

Utilizando os trechos deixados disponíveis nos pontos de fornecimento de energia, ligam-se os cabos aos interruptores e às tomadas (módulo). Em seguida, fixa-se o módulo ao suporte (não contemplado na composição).

11.2.3. C1479 INTERRUPTOR DUAS TECLAS SIMPLES 10A 250V (UN)

Interruptor simples (2 módulos), incluído suporte e placa, 10A/250V.

Para o levantamento dos índices de produtividade foi considerado que o ajudante é responsável também pelo transporte horizontal do material no andar de execução. As produtividades desta composição não contemplam as seguintes atividades: rasgos e cortes; chumbamentos. Para tais atividades, utilizar composição específica de cada serviço.

Utilizando os trechos deixados disponíveis nos pontos de fornecimento de energia, ligam-se os cabos aos interruptores e às tomadas (módulo). Em seguida, fixa-se o módulo ao suporte (não contemplado na composição).

11.2.4. C5192 LUMINÁRIA TIPO CALHA DE SOBREPOR P/ 2 LAMPADAS DE LED T8 32W - FORNECIMENTO E INSTALAÇÃO (UN)

Luminária de teto sobrepor para 2 lâmpadas de led 32w incluindo lâmpadas led tubular t8 1900 40/20v 6500k 32w.

11.2.5. C4810 PROJETOR, EM LED (TEMPERATURA DE COR 4000K), CORPO EM ALUMÍNIO, LENTE EM ACRÍLICO E VEDAÇÃO EM SILICONE, GRAU DE PROTEÇÃO IP65, POTÊNCIA MÍNIMA 60W E MÁXIMA 70W, FLUXO LUMINOSO MÍNIMO 5.000LM, FATOR DE POTÊNCIA MÍNIMO 0,92 (UN)

Descrição: Aquisição e instalação de projetor em led, com corpo em alumínio, potência mínima de 60w e máxima de 70w. Recomendações: O serviço deverá ser

executado seguindo as normativas vigentes a fim de garantir a segurança, durabilidade e qualidade do serviço.

11.3. QUADROS E DISPOSITIVOS DE PROTEÇÃO

11.3.1. C2078 QUADRO DE DISTRIBUIÇÃO EMBUTIR ATE 6 DIVISÕES, S/BARRAMENTO (UN)

Para o levantamento dos índices de produtividade foi considerado que o ajudante é responsável também pelo transporte horizontal do material no andar de execução.

Encaixa-se o terminal à extremidade do cabo do circuito a ser ligado. Após o cabo e o terminal estarem prontos, o parafuso do pólo do disjuntor é desencaixado e coloca-se o terminal no pólo. O parafuso é recolocado, fixando o terminal ao disjuntor.

11.3.2. 97359 QUADRO DE MEDIÇÃO GERAL DE ENERGIA COM 8 MEDIDORES - FORNECIMENTO E INSTALAÇÃO. AF_10/2020 (UN)

Eletricista com encargos complementares: oficial responsável pela instalação do quadro. Auxiliar de eletricista com encargos complementares: auxilia ao oficial na instalação do quadro.

Centro de medição agrupada, em policarbonato / pvc, com 12 medidores e proteção geral (inclui barramento, disjuntores e acessórios de fixação) (padrão concessionaria local).

Para o levantamento dos índices de produtividade foi considerado que o ajudante é responsável também pelo transporte horizontal do material no andar de execução.

As produtividades desta composição não contemplam as seguintes atividades: rasgos e cortes; chumbamentos. Para tais atividades, utilizar composição específica de cada serviço.

Os eletrodutos já devem estar instalados e então são encaixados no quadro de medição; cada apartamento tem a sua caixa do quadro e seu eletroduto. Em seguida faz-se a colocação do quadro no local definitivo.

11.3.3. C1092 DISJUNTOR MONOPOLAR EM QUADRO DE DISTRIBUIÇÃO 10A (UN)

Para o levantamento dos índices de produtividade foi considerado que o ajudante é responsável também pelo transporte horizontal do material no andar de execução.

Encaixa-se o terminal à extremidade do cabo do circuito a ser ligado. Após o cabo e o terminal estarem prontos, o parafuso do pólo do disjuntor é desencaixado e coloca-se o terminal no pólo. O parafuso é recolocado, fixando o terminal ao disjuntor.

11.3.4. C1093 DISJUNTOR MONOPOLAR EM QUADRO DE DISTRIBUIÇÃO 16A (UN)

Para o levantamento dos índices de produtividade foi considerado que o ajudante é responsável também pelo transporte horizontal do material no andar de execução.

Encaixa-se o terminal à extremidade do cabo do circuito a ser ligado. Após o cabo e o terminal estarem prontos, o parafuso do pólo do disjuntor é desencaixado e coloca-se o terminal no pólo. O parafuso é recolocado, fixando o terminal ao disjuntor.

11.3.5. C1125 DISJUNTOR TRIPOLAR EM QUADRO DE DISTRIBUIÇÃO 40A (UN)

Para o levantamento dos índices de produtividade foi considerado que o ajudante é responsável também pelo transporte horizontal do material no andar de execução.

Encaixa-se o terminal à extremidade do cabo do circuito a ser ligado. Após o cabo e o terminal estarem prontos, o parafuso do pólo do disjuntor é desencaixado e coloca-se o terminal no pólo. O parafuso é recolocado, fixando o terminal ao disjuntor.

11.3.6. C4530 DISJUNTOR DIFERENCIAL DR-16A - 40A, 30mA (UN)

Para o levantamento dos índices de produtividade foi considerado que o ajudante é responsável também pelo transporte horizontal do material no andar de execução.

Encaixa-se o terminal à extremidade do cabo do circuito a ser ligado. Após o cabo e o terminal estarem prontos, o parafuso do pólo do disjuntor é desencaixado e coloca-se o terminal no pólo. O parafuso é recolocado, fixando o terminal ao disjuntor.

11.3.7. C4562 DISPOSITIVO DE PROTEÇÃO CONTRA SURTOS DE TENSÃO - DPS's - 45 KA/440V (UN)

Dispositivo DPS classe III, tensão máxima de 275 V, corrente máxima de *45* KA (Tipo AC).

11.3.8. C2014 POSTE P/EDIFICAÇÕES POTÊNCIA INSTALADA DE 15,01 À 20KW (UN)

O serviço de instalação de poste com potência instalada de 15,01 a 20 kW inicia-se com a preparação do local, que já foi previamente indicado no projeto. A primeira etapa envolve a escavação para a fundação do poste, de acordo com as especificações de profundidade e resistência necessárias. Após a escavação, realiza-se a concretagem da fundação, garantindo a estabilidade do poste.

Com a fundação curada, o poste é erguido e fixado no local, seguido da conexão elétrica, onde são instalados os cabos e dispositivos de proteção, conforme as normas técnicas. Por fim, é realizada a verificação de alinhamento e segurança, assegurando que o poste está instalado de acordo com o projeto e pronto para suportar a demanda elétrica da edificação

PROCESSO ADMINISTRATIVO
0035
ASSINADO ELETRONICAMENTE

12. INSTALAÇÕES SANITÁRIAS

12.1. TUBOS E CONEXÕES

Descrição: tubo pvc esgoto/ventilação, incluso recortes, conexões e fixações.

Os tubos devem ser soldados com adesivo plástico apropriado, após lixamento com lixa d'água e limpeza com solução desengordurante das superfícies a serem soldadas.

Limpar a ponta do tubo e a bolsa da conexão com solução limpadora.

O adesivo deve ser aplicado na bolsa da conexão e na ponta do tubo; após a junção das peças, deve-se remover o excesso de adesivos, pois estes atacam o PVC; não movimentá-los por, aproximadamente, 5 minutos.

Após soldagem, aguardar 24 horas antes de submeter a tubulação às pressões de serviço ou ensaios de estanqueidade e obstrução.

Nas conexões, deve-se limpar a ponta e a bolsa e acomodar o anel de borracha na virola da bolsa. Marcar a profundidade da bolsa na ponta. Aplicar a pasta lubrificante no anel de borracha e na ponta. Fazer um chanfro na ponta para facilitar o encaixe.

Encaixar a ponta chanfrada no fundo da bolsa. Recuar 5 mm no caso de tubulações expostas e 2 mm para tubulações embutidas, tendo como referência a marca previamente feita na ponta, criando-se uma folga para dilatação e movimentação da junta.

Tanque séptico e sumidouro: Após execução da escavação e, caso seja necessário, da contenção da cava, preparar o fundo com lastro de brita. Sobre o lastro de brita, montar as fôrmas da laje de fundo do tanque séptico e suas armaduras. E, em seguida, realizar a sua concretagem.

Sobre a laje de fundo, assentar os tijolos com argamassa aplicada com colher, atentando-se para o posicionamento dos tubos de entrada e de saída, até a altura da cinta horizontal. Executar a cinta sobre a alvenaria com fôrmas, armadura e graute.

Concluída a alvenaria, revestir o fundo e as paredes internamente com chapisco e reboco e externamente somente com chapisco. Por fim, colocar as peças pré-moldadas de fechamento sobre o tanque séptico.

12.2. CAIXAS E RALOS

12.2.1. C4926 CAIXA SIFONADA PVC 150 X 150 X 50MM, ACABAMENTO BRANCO (GRELHA OU TAMPA CEGA) (UN)

Limpar o local de instalação da caixa. Fazer a abertura das entradas com serra copo, no diâmetro de entrada da caixa ou fazendo-se vários furos com uma furadeira, lado a lado, em torno da circunferência interna. Fazer o acabamento final com lima meia-cana. Fazer um chanfro na ponta para facilitar o encaixe. As tubulações de entrada terão junta soldável (utilizar solução limpadora para limpar a ponta e a bolsa e soldar as tubulações com adesivo).

A tubulação de saída pode ser instalada com junta elástica, utilizando anel de borracha e pasta lubrificante.

12.2.2. 89709 RALO SIFONADO, PVC, DN 100 X 40 MM, JUNTA SOLDÁVEL, FORNECIDO E INSTALADO EM RAMAL DE DESCARGA OU EM RAMAL DE ESGOTO SANITÁRIO. AF_08/2022 (UN)

Limpar o local de instalação do ralo. As conexões devem ser soldadas com adesivo plástico apropriado, após lixamento com lixa d'água e limpeza com solução desengordurante das superfícies a serem soldadas.

Limpar a ponta e a bolsa com solução limpadora. O adesivo deve ser aplicado na bolsa (camada fina) e na ponta (camada mais espessa); após a junção das peças, deve-se remover o excesso de adesivos, pois estes atacam o PVC; não movimentá-los por, aproximadamente, 5 minutos. Após soldagem, aguardar 24 horas antes de submeter o sistema instalado às pressões de serviço ou ensaios de estanqueidade e obstrução.

12.2.3. C0606 CAIXA DE INSPEÇÃO EM ALVENARIA - TAMPA DE CONCRETO ESP.= 5cm (M2)

Descrição: Aquisição e locação de caixa de inspeção em alvenaria com tampa de concreto de 5 cm de espessura.

Recomendações: O serviço deverá ser executado seguindo as normativas vigentes a fim de garantir a segurança, durabilidade e qualidade do serviço.

12.2.4. 98108 CAIXA DE GORDURA DUPLA (CAPACIDADE: 126 L), RETANGULAR, EM ALVENARIA COM BLOCOS DE CONCRETO, DIMENSÕES INTERNAS = 0,4X0,7 M, ALTURA INTERNA = 0,8 M. AF_12/2020 (UN)

Descrição: Aquisição e locação de caixa de gordura dupla (capacidade: 126 L), retangular em alvenaria com blocos de concreto, dimensões internas 0,40 x 0,70 m, altura interna de 0,80m.

Recomendações: O serviço deverá ser executado seguindo as normativas vigentes a fim de garantir a segurança, durabilidade e qualidade do serviço.

13. INSTALAÇÕES HIDRÁULICAS

13.1. TUBOS E CONEXÕES

13.1.1. C2625 TUBO PVC SOLD. MARROM INCL.CONEXÕES D= 25mm(3/4") (M)

Tubo de PVC com diâmetro nominal de 25 mm para aplicação em instalações hidráulicas de água fria e com ligação das peças do tipo soldável.

Para o levantamento dos índices de produtividade foi considerado que o auxiliar/ajudante é responsável também pelo transporte horizontal do material no andar de execução. Foram consideradas perdas por resíduos, foi considerado o uso de adesivo e solução limpadora apenas para as conexões. Foram considerados esforços de fixação provisória da instalação (feita em pontos localizados para montagem da tubulação).

As produtividades desta composição não contemplam as seguintes atividades: fixações finais das tubulações no teto e parede; passantes em lajes; rasgos e cortes; chumbamentos. Para tais atividades, utilizar composição específica de cada serviço.

Os tubos devem ser soldados com adesivo plástico apropriado, após lixamento com lixa d'água e limpeza com solução desengordurante das superfícies a serem soldadas. Limpar a ponta e a bolsa dos tubos com solução limpadora.

O adesivo deve ser aplicado uniformemente na bolsa da conexão e na extremidade do tubo. Encaixar a ponta do tubo na bolsa da conexão aplicando ¼ de volta. Manter a junta sobre pressão manual por aproximadamente 5 minutos. Após soldagem, aguardar 12 horas antes de submeter a tubulação às pressões de serviço ou ensaios de estanqueidade e obstrução.

13.1.2. C2626 TUBO PVC SOLD. MARROM INCL.CONEXÕES D= 32mm(1") (M

Tubo de PVC com diâmetro nominal de 32 mm para aplicação em instalações hidráulicas de água fria e com ligação das peças do tipo soldável.

Para o levantamento dos índices de produtividade foi considerado que o auxiliar/ajudante é responsável também pelo transporte horizontal do material no andar de execução. Foram consideradas perdas por resíduos, foi considerado o uso de adesivo e solução limpadora apenas para as conexões. Foram considerados esforços de fixação provisória da instalação (feita em pontos localizados para montagem da tubulação).

As produtividades desta composição não contemplam as seguintes atividades: fixações finais das tubulações no teto e parede; passantes em lajes; rasgos e cortes; chumbamentos. Para tais atividades, utilizar composição específica de cada serviço.

Os tubos devem ser soldados com adesivo plástico apropriado, após lixamento com lixa d'água e limpeza com solução desengordurante das superfícies a serem soldadas. Limpar a ponta e a bolsa dos tubos com solução limpadora.

O adesivo deve ser aplicado uniformemente na bolsa da conexão e na extremidade do tubo. Encaixar a ponta do tubo na bolsa da conexão aplicando ¼ de volta. Manter a junta sobre pressão manual por aproximadamente 5 minutos. Após soldagem, aguardar 12 horas antes de submeter a tubulação às pressões de serviço ou ensaios de estanqueidade e obstrução.

13.1.3. C2157 REGISTRO DE GAVETA BRUTO D= 20mm (3/4") (UN)

Descrição: Aquisição e locação de registro gaveta com acabamento e canopla cromados, simples, bitola 3/4 ".

Recomendações: O serviço deverá ser executado seguindo as normativas vigentes a fim de garantir a segurança, durabilidade e qualidade do serviço.

13.1.4. C2160 REGISTRO DE GAVETA BRUTO D= 40mm (1 1/2") (UN)

Descrição: Aquisição e locação de registro gaveta em latão com bitola de 1 1/4".

Recomendações: O serviço deverá ser executado seguindo as normativas vigentes a fim de garantir a segurança, durabilidade e qualidade do serviço.

13.1.5. C3601 REGISTRO DE PRESSÃO D=20mm (3/4") - PADRÃO POPULAR (UN)

Descrição: Aquisição e locação de registro de pressão com canopla cromada, simples, Bitola de (3/4").

Recomendações: O serviço deverá ser executado seguindo as normativas vigentes a fim de garantir a segurança, durabilidade e qualidade do serviço.

13.2. LOUÇAS E METAIS

13.2.1. C0986 CUBA DE LOUÇA DE EMBUTIR C/ TORNEIRA E ACESSÓRIOS (UN)

Fixar a cuba no tampo aplicando-se massa plástica com auxílio de uma espátula, com instalação de válvula em metal e sifão flexível.

13.2.2. C0348 BACIA DE LOUÇA BRANCA C/CAIXA ACOPLADA (UN)

Nivelar o ramal de esgoto com a altura do piso acabado. Verificar as distâncias mínimas para posicionamento da louça, conforme especificação do fabricante.

Marcar os pontos para furação no piso. Instalar o vaso sanitário, nivelar a peça e parafusar. Instalar a caixa acoplada. Rejuntar utilizando argamassa industrializada de rejuntamento flexível.

13.2.3. C1151 DUCHA P/ WC CROMADO (INSTALADO) (UN)

Descrição: Aquisição e instalação de chuveiro-ducha cromado.

Recomendações: O serviço deverá ser executado seguindo as normativas vigentes a fim de garantir a segurança, durabilidade e qualidade do serviço.

13.2.4. C0797 CHUVEIRO PLÁSTICO (INSTALADO) (UN)

Descrição: Aquisição e locação de chuveiro de plástico. Recomendações: O serviço deverá ser executado seguindo as normativas vigentes a fim de garantir a segurança, durabilidade e qualidade do serviço.

13.2.5. C1792 MICTORIO DE LOUÇA BRANCA (UN)

Descrição: Aquisição e locação de mictório sifonado de louça branca, com válvula de descarga em metal cromado para mictório com acionamento por pressão e fechamento automático.

Recomendações: O serviço deverá ser executado seguindo as normativas vigentes a fim de garantir a segurança, durabilidade e qualidade do serviço.

13.2.6. C0985 CUBA DE INOX PARA BANCADA,COMPLETA (UN)

Descrição: Aquisição e locação de cuba de embutir retangular de aço inoxidável, com sifão do tipo flexível e válvula em metal cromado tipo americana para pia.

Recomendações: O serviço deverá ser executado seguindo as normativas vigentes a fim de garantir a segurança, durabilidade e qualidade do serviço.

13.2.7. C2504 TORNEIRA DE PRESSÃO CROMADA LONGA P/PIA (UN))

Para o levantamento dos índices de produtividade foi considerada a equipe direta composta por oficiais e ajudantes que auxiliam na instalação e/ou no transporte horizontal dos metais no pavimento em execução.

Na verificação da produtividade foram considerados os tempos necessários para a instalação propriamente dita, além dos tempos para preparação da equipe e troca de frente de trabalho inerentes ao processo. Foram consideradas somente as perdas dos materiais que envolvem moldagem “in loco”. O cálculo do consumo de fita veda rosca considera o diâmetro 1/2".

Introduzir o tubo roscado na canopla e instalar o corpo da torneira no orifício da mesa destinado ao seu encaixe. Fixar por baixo da bancada com a porca.

13.2.8. C4670 PORTA PAPEL METÁLICO (UN)

Verificar as distâncias mínimas para o posicionamento da peça. Marcar os pontos para furação. Instalar, de maneira nivelada e parafusar.

Para o levantamento dos índices de produtividade foi considerada a equipe direta que auxiliam na instalação ou no transporte horizontal das peças.

13.2.9. C4671 SABONETEIRA METÁLICA (UN)

Para o levantamento dos índices de produtividade foi considerada a equipe direta que auxiliam na instalação ou no transporte horizontal das peças.

Verificar as distâncias mínimas para o posicionamento da peça. Marcar os pontos para furação. Instalar, de maneira nivelada e parafusar.

13.2.10. C4835 ESPELHO CRISTAL, ESPESSURA 4MM, COM PARAFUSOS DE FIXAÇÃO, SEM MOLDURA (M2)

Dimensões: 2 unidades de 2,43 m x 0,90 m e 1 unidade de 0,80 m x 0,90 m

Descrição: Fornecimento e instalação de um espelho cristal com espessura de 4 mm sem moldura. Recomendações: O espelho deverá ser fixado com parafusos. Além disso, o serviço deverá ser executado seguindo as normativas vigentes a fim de garantir a segurança, durabilidade e qualidade do serviço.

13.3. RESERVAÇÃO

13.3.1. C3442 CAIXA D´ÁGUA EM FYBERGLASS - CAP. 1000L (UN)

Utilizar a quantidade de caixas d'água presente no projeto, de acordo com a capacidade especificada na composição.

13.3.2. 102605 CAIXA D´ÁGUA EM POLIETILENO, 500 LITROS - FORNECIMENTO E INSTALAÇÃO. AF_06/2021 (UN)

Utilizar a quantidade de caixas d'água presente no projeto, de acordo com a capacidade especificada na composição.

14. SISTEMA DE COMBATE A INCÊNDIO E PÂNICO - SCIP

14.1. SINALIZAÇÃO DE EMERGÊNCIA E SALVAMENTO

14.1.1. C4850 PLACA EM ACRÍLICO ADESIVADA PARA SINALIZAÇÃO COM INDICAÇÃO DE ROTA DE FUGA 26X13CM (M)

Este item consiste na instalação de placas de sinalização de segurança contra incêndio nos locais especificados em projeto.

14.1.2. C4649 SINALIZAÇÃO PARA EXTINTOR (UN)

Este item consiste na instalação de sinalização para extintor nos locais especificados em projeto.

14.1.3. C2475 TINTA EPOXI EM PISOS, C/ SELADOR E EMASSAMENTO ACRÍLICO (M2)

Limpar o piso (varredura e lavagem) e aguardar sua completa secagem. Medir com trena e marcar com linha e giz as faixas, círculos e semicírculos, empregar gabaritos adequados para as linhas curvas. Colocar fita crepe lateralmente às linhas de demarcação. Executar lixamento leve no local que receberá a tinta ("quebra do brilho", com lixa fina N° 200).

Diluir tinta acrílica com água, 10% do volume, aplicar 1ª demão de tinta acrílica diluída com trincha ou rolo de lã dentro das faixas demarcadas. Aplicar de 2 a 3 demãos com intervalo de 4 horas entre demãos. Remover fitas após secagem da última demão.

14.2. EQUIPAMENTOS

14.2.1. C1359 EXTINTOR DE GÁS CARBÔNICO OU PÓ QUÍMICO DE 4 OU 6KG (UN)

Este item consiste na instalação de extintor de gás carbônico ou pó químico de 4 ou 6kg nos locais especificados em projeto.

14.2.2. 97599 LUMINÁRIA DE EMERGÊNCIA, COM 30 LÂMPADAS LED DE 2 W, SEM REATOR - FORNECIMENTO E INSTALAÇÃO. AF_09/2024 (UN)

Este item consiste na instalação de luminária de emergência, com 30 lâmpadas led de 2 w, sem reator nos locais especificados em projeto.

14.2.3. C4394 LUMINÁRIA DE EMERGÊNCIA (UN)

Este item consiste na instalação luminária de emergência - bloco autônomo nos locais especificados em projeto.

15. SISTEMA DE PROTEÇÃO CONTRA DESCARGAS ATMOSFÉRICAS - SPDA

15.1. CAPTAÇÃO

15.1.1. C2060 PARA-RAIOS TIPO FRANKLIN (UN)

Encaixa-se o captor no topo do mastro, em seguida, rosqueiam-se as peças para a completa fixação.

15.2. DESCIDAS

15.2.1. C3575 HASTE DE FERRO GALVANIZADO 1.20m PARA ATERRAMENTO - PADRÃO POPULAR (UN)

Encaixa-se o mastro na base metálica. Em seguida, faz-se o aperto dos parafusos da base metálica para a completa fixação das peças.

15.3. ATERRAMENTO

15.3.1. 96986 HASTE DE ATERRAMENTO 3/4 PARA SPDA - FORNECIMENTO E INSTALAÇÃO. AF_12/2017 (UN)

Verifica-se o local da instalação, o solo é molhado para facilitar a entrada da haste. Onde é posicionada e martelada no solo até alcançar a profundidade ideal.

16. INSTALAÇÕES DE ÁGUAS PLUVIAIS

16.1. 94229 CALHA EM CHAPA DE AÇO GALVANIZADO NÚMERO 24, DESENVOLVIMENTO DE 100 CM, INCLUSO TRANSPORTE VERTICAL. AF_07/2019 (M)

Na execução dos serviços os trabalhadores deverão estar munidos dos EPI's necessários, sendo que os cintos de segurança trava-quedas deverão estar acoplados, através de cordas, a terças ou ganchos vinculados à estrutura (nunca às ripas, que poderão romper ou soltar com certa facilidade). Os montadores deverão caminhar sobre

tábuas apoiadas sobre as terças ou caibros, sendo as tábuas providas de dispositivos que impeçam seu escorregamento. Deve-se observar o fiel cumprimento do projeto da cobertura, atendendo a seção transversal especificada para as calhas e o caimento mínimo de 0,5 % no sentido dos tubos coletores.

Promover a união das peças em aço galvanizado mediante fixação com rebites de repuxo e soldagem com filete contínuo, após conveniente limpeza / aplicação de fluxo nas chapas a serem unidas. Fixar as peças na estrutura de madeira do telhado por meio de pregos de aço inox regularmente espaçados, rejuntando a cabeça dos pregos com selante a base poliuretano.

16.2. C4763 TUBO PVC SÉRIE REFORÇADA P/ ESGOTO D=150MM (6") JUNTA COM ANEL (M)

Serão instalados tubo pvc série reforçada p/ esgoto d=150mm (6") junta com anel para a descidas da água captada pelas calhas, da coberta.

16.3. C1556 JOELHO PVC CINZA P/ESGOTO D=150mm (6") - JUNTA C/ANÉIS (UN)

Serão instalados joelho pvc cinza p/esgoto d=150mm (6") para a descidas da água captada pelas calhas, da coberta.

16.4. C2351 TÊ PVC BRANCO P/ ESGOTO D=150mm (6") - JUNTA C/ANÉIS (UN)

Serão instalados tê pvc branco p/ esgoto d=150mm (6") para a descidas da água captada pelas calhas, da coberta.

16.5. C0609 CAIXA EM ALVENARIA (60X60X60cm) DE 1/2 TIJOLO COMUM, LASTRO DE CONCRETO E TAMPA DE CONCRETO (UN)

O serviço de construção de caixa em alvenaria (60x60x60 cm) é realizado com tijolo comum de 1/2, que forma as paredes da estrutura já indicado no projeto. A construção inicia-se com a preparação da fundação, seguida pela montagem da alvenaria, que é assentada com argamassa adequada. A caixa é equipada com um lastro de concreto na parte inferior, que proporciona estabilidade e resistência.

Após a conclusão das paredes, é feita a colocação de uma tampa de concreto, que fecha a caixa, garantindo segurança e proteção contra intempéries.

17. IMPLANTAÇÃO

17.1. PRAÇA

17.1.1. C2784 ESCAVAÇÃO MANUAL SOLO DE 1A.CAT. PROF. ATÉ 1.50m (M3)

Será necessário escavar todo o perímetro interno da praça a fim de implantar o meio-fio interno. De acordo com o detalhe de projeto, o meio-fio será assentado em pé moldado no local, se fazendo necessário realizar a escavação. O serviço deverá ser

executado seguindo as normativas vigentes a fim de garantir a segurança, durabilidade e qualidade do serviço.

17.1.2. C0056 ALVENARIA DE EMBASAMENTO DE TIJOLO FURADO, C/ ARGAMASSA MISTA C/ CAL HIDRATADA (1:2:8) (M3)

Consiste na construção de uma base estrutural feita com tijolos furados e assentados com argamassa, composta por uma mistura de cimento, cal e areia na proporção indicada. Esse tipo de alvenaria é utilizado para nivelar e dar suporte a estruturas, garantindo estabilidade e resistência ao embasamento.

17.1.3. C0330 ATERRO C/COMPACTAÇÃO MANUAL S/CONTROLE, MAT. C/AQUISIÇÃO (M3)

O aterro deverá ser executado em camadas, que após a compactação, esta deverá promover os níveis da obra especificados no projeto. Deverá ser utilizado compactadores manuais ou compactadores vibratórios de solo, tipo placa, para uma compactação mais eficaz.

17.1.4. C5225 LONA PLÁSTICA PRETA APLICADA EM PISOS (M2)

Em áreas destinadas ao piso industrial, deverá ser espalhada a lona plástica para que se possa evitar a perda de água do concreto.

17.1.5. C1611 LASTRO DE CONCRETO REGULARIZADO ESP.= 5CM (M2)

Será colocado um lastro de concreto magro com 5 cm de espessura para preparar o piso para assentamento do piso industrial, pedra cariri e faixa de granito. O serviço deverá ser executado seguindo as normativas vigentes a fim de garantir a segurança, durabilidade e qualidade do serviço.

17.1.6. C2180 REGULARIZAÇÃO DE BASE C/ ARGAMASSA CIMENTO E AREIA S/ PENEIRAR, TRAÇO 1:5 - ESP= 3cm (M2)

A regularização do piso será executada com contrapiso de concreto, traço 1:5 (cimento, areia e brita) na espessura mínima de 3cm.

17.1.7. C1920 PISO INDUSTRIAL NATURAL ESP.= 12mm, INCLUS. POLIMENTO (INTERNO) (M2)

Este serviço consiste, tão somente, na execução de piso composto por agregados rochosos de alta dureza, dimensionados granulometricamente, de forma a permitir a obtenção de argamassas compactas, sem espaços vazios em sua estrutura, capazes de constituir pisos de alta resistência a esforços mecânicos e de receber acabamento polido, com aspecto final uniforme, homogêneo e belo.

17.1.8. C2784 ESCAVAÇÃO MANUAL SOLO DE 1A.CAT. PROF. ATÉ 1.50m (M3)

Será necessário escavar todo o perímetro interno da praça a fim de implantar o meio-fio interno. De acordo com o detalhe de projeto, o meio-fio será assentado em pé moldado no local, se fazendo necessário realizar a escavação. O serviço deverá ser executado seguindo as normativas vigentes a fim de garantir a segurança, durabilidade e qualidade do serviço.

17.1.9. C0366 BANQUETA/ MEIO FIO DE CONCRETO P/ VIAS URBANAS (1,00x0,35x0,15m) (M)

Será utilizado meio-fio de concreto em todo o perímetro externo na praça nos trechos. De acordo com o detalhe de projeto, o meio-fio deverá ser assentado deitado. O serviço deverá ser executado seguindo as normativas vigentes a fim de garantir a segurança, durabilidade e qualidade do serviço.

17.2. PAVIMENTAÇÃO

17.2.1. 94287 EXECUÇÃO DE SARJETA DE CONCRETO USINADO, MOLDADA IN LOCO EM TRECHO RETO, 30 CM BASE X 10 CM ALTURA. AF_01/2024 (M)

As sarjetas de concreto usinado, em trecho reto deverão ser moldadas no local da obra e deverão ser assentadas sobre terreno mecanicamente compactado de acordo com as normas técnicas nas áreas indicadas no projeto. O concreto deverá ser contido lateralmente por meio de formas de madeira assentadas em conformidade com os alinhamentos e perfis do projeto. O concreto deverá ter plasticidade e umidade tais que possa ser facilmente lançado nas formas, onde, convenientemente apiloado e alisado, deverá constituir uma massa compacta sem buracos ou ninhos. A mistura deverá ser executada por processos mecânicos. Antes do lançamento do concreto, deverão ser umedecidas a base e as formas. Nas formas, o concreto deverá ser convenientemente apiloado, de modo a bem se adensar sem vazios e falhas. Junto às paredes das formas, deverá ser usada uma ferramenta do tipo de uma colher de pedreiro, com cabo longo, que, ao mesmo tempo em que apiloa, afasta de junto das paredes as pedras maiores, produzindo superfícies uniformes e lisas. Após o adensamento, a superfície da sarjeta deverá ser modelada com gabarito e acabada com auxílio de desempenadeiras de madeira, até apresentar uma superfície lisa e uniforme.

17.2.2. C2864 LASTRO DE PÓ DE PEDRA (M3)

O serviço de aplicação de lastro de pó de pedra consiste na distribuição e compactação de material granular, especificamente pó de pedra, em áreas previamente

preparadas. O processo inicia-se com a limpeza do local, removendo detritos e vegetação indesejada. Em seguida, o pó de pedra é transportado e espalhado na espessura adequada, conforme as especificações do projeto.

Após a aplicação, o material é compactado utilizando uma placa vibratória ou equipamento similar, garantindo uma base sólida e estável.

17.2.3. C3782 PISO PRÉ-MOLDADO ARTICULADO E INTERTRAVADO DE 16 FACES - e = 8,0 cm (35 MPa) P/ TRÁFEGO PESADO (M2)

O processo inicia-se com a preparação da base, que deve ser nivelada e compactada para garantir a estabilidade do piso.

Em seguida, as peças de piso serão distribuídas de forma organizada, respeitando as juntas de dilatação e os alinhamentos especificados. Após o assentamento das peças, serão realizadas as correções necessárias para garantir que todas estejam niveladas e firmes. Então será aplicada uma camada de areia fina entre as juntas para proporcionar melhor intertravamento e estabilidade ao conjunto. Aplicado no local indicado no projeto

18. MUROS E FECHAMENTOS

18.1. C1807 MURO CONTORNO DE ALVENARIA E CONCRETO (PILAR+CINTA) REBOCADO, COM PINTURA (M2)

Este serviço refere-se à execução do muro de contorno da rodoviária, destinado a delimitar e proteger a área do terminal rodoviário, proporcionando segurança, organização e controle de acesso ao local. O muro será construído em alvenaria de vedação, utilizando blocos cerâmicos (ou blocos de concreto, conforme definido em projeto), assentados com argamassa mista de cimento e areia. A estrutura será composta por pilares e cintas em concreto armado, com armação e dimensões conforme projeto estrutural, garantindo estabilidade e durabilidade da edificação. Os pilares de concreto armado serão executados com espaçamento regular e conectados por cintas horizontais, formando uma estrutura rígida e contínua ao longo do perímetro do terreno da rodoviária.

18.2. C2784 ESCAVAÇÃO MANUAL SOLO DE 1A.CAT. PROF. ATÉ 1.50m (M3)

O serviço consiste na escavação manual de valas para fundação da mureta de contorno da rodoviária, conforme dimensões e cotas indicadas em projeto. A escavação será realizada com ferramentas manuais, com fundo nivelado e paredes estáveis. Inclui remoção do solo, destinação adequada do material excedente e limpeza da área.

18.3. C0054 ALVENARIA DE EMBASAMENTO DE PEDRA ARGAMASSADA (M3)

O serviço consiste na execução de alvenaria de embasamento com pedra natural irregular, assentada com argamassa de cimento e areia, conforme traço e dimensões indicados em projeto. A fundação será construída com pedras encaixadas manualmente, com juntas preenchidas, visando garantir estabilidade, resistência mecânica e suporte adequado para o muro de contorno da rodoviária.

18.4. C0056 ALVENARIA DE EMBASAMENTO DE TIJOLO FURADO, C/ ARGAMASSA MISTA C/ CAL HIDRATADA (1:2:8) (M3)

O serviço consiste na execução de alvenaria de embasamento utilizando tijolos cerâmicos furados, assentados com argamassa mista de cimento, cal hidratada e areia no traço 1:2:8 (1 parte de cimento, 2 de cal e 8 de areia). Essa base será construída conforme as dimensões e níveis estabelecidos em projeto.

18.5. C0073 ALVENARIA DE TIJOLO CERÂMICO FURADO (9x19x19)cm C/ARGAMASSA MISTA DE CAL HIDRATADA ESP.=10cm (1:2:8) (M2)

O serviço consiste na execução de alvenaria de vedação utilizando blocos cerâmicos furados na posição horizontal, medindo 9x19x19 cm, com espessura de 9 cm. Os blocos serão assentados com argamassa preparada manualmente, conforme traço especificado em projeto. A alvenaria será executada conforme alinhamento, níveis e prumo definidos, garantindo vedação e estabilidade da edificação.

18.6. C0836 CONCRETO NÃO ESTRUTURAL PREPARO MANUAL (M3)

Serviço de preparo manual e aplicação de concreto não estrutural para embasamento da mureta da rodoviária. O concreto será utilizado para nivelamento, preenchimento e regularização da base da fundação, com dosagem adequada conforme projeto, garantindo suporte uniforme para a alvenaria de embasamento.

18.7. C3272 CONCRETO P/VIBR., FCK=20MPa COM AGREGADO PRODUZIDO (S/TRANSP.) (M3)

Serviço de preparo mecânico de concreto com resistência característica fck de 20 MPa, na proporção 1:2,7:3 (cimento:areia média:brita 1), utilizando betoneira de 400 litros. A mistura deverá garantir homogeneidade, trabalhabilidade e resistência adequada para suportar as cargas previstas.

18.8. C1604 LANÇAMENTO E APLICAÇÃO DE CONCRETO S/ ELEVAÇÃO (M3)

Serviço de lançamento e aplicação de concreto diretamente no local da obra, sem necessidade de elevação por meio de equipamentos. O procedimento visa garantir a compactação e distribuição homogênea do concreto, assegurando a qualidade e resistência do elemento estrutural.

18.9. C1400 FORMA DE TÁBUAS DE 1" DE 3A. P/FUNDAÇÕES UTIL. 5 X (M2)

Executada em madeira resinada, espessura mínima de 12mm, ou em tábuas de virola em perfeitas condições de uso, com uso de desmoldante para formas. Não sendo considerado o emprego de madeira já utilizada em outras obras e que apresente sinais de utilização além do que a boa técnica recomenda.

18.10. C1399 FORMA PLANA CHAPA COMPENSADA PLASTIFICADA, ESP.= 12mm UTIL. 5X (M2)

Serviço de fabricação, montagem e utilização de formas planas em chapas de compensado plastificado, com espessura de 12mm, reutilizáveis até 5 vezes. Essas formas

serão empregadas na concretagem de elementos estruturais da rodoviária. A medição será feita em metros quadrados (m²) da área total das formas utilizadas.

18.11. C0776 CHAPISCO C/ ARGAMASSA DE CIMENTO E AREIA S/PENEIRAR TRAÇO 1:3 ESP.= 5mm P/ PAREDE (M2)

Serviço de aplicação de chapisco na mureta da rodoviária, utilizando argamassa de cimento e areia no traço 1:3, sem peneiragem, com espessura média de 5 mm. O chapisco tem a função de promover aderência para as camadas seguintes, garantindo maior fixação e durabilidade do revestimento.

18.12. C3028 REBOCO C/ ARGAMASSA DE CIMENTO E AREIA PENEIRADA, TRAÇO 1:3 (M2)

Serviço de aplicação de reboco na mureta da rodoviária, utilizando argamassa de cimento e areia peneirada no traço 1:3. O reboco será aplicado em camada uniforme, proporcionando acabamento regular, resistência e proteção à alvenaria.

18.13. C4730 CERCA/GRADIL NYLOFOR H=1,53M, MALHA 5 X 20CM - FIO 4,30MM, COM FIXADORES DE POLIAMIDA EM POSTE 40 x 60 MM CHUMBADOS EM BASE DE CONCRETO (EXCLUSIVE ESTA) , REVESTIDOS EM POLIESTER POR PROCESSO DE PINTURA ELETROSTÁTICA (GRADIL E POSTE), NAS CORES VERDE OU BRANCA - FORNECIMENTO E INSTALAÇÃO (M)

Serviço de fornecimento e instalação de gradil tipo Nylofor, com altura de 1,53 metros, composto por painéis com malha de 5 x 20 cm e fios de aço galvanizado de 4,30 mm de diâmetro, revestidos com pintura eletrostática em pó de poliéster, na cor branca.

A fixação será feita por meio de postes metálicos 40 x 60 mm, também revestidos em poliéster, com fixadores de poliamida. Os postes serão chumbados em base de concreto, previamente executada (esta base de concreto não está incluída neste item).

18.14. C4556 PORTÃO PIVOTANTE NYLOFOR, COMPOSTO DE QUADRO, PAINÉIS E ACESSÓRIOS COM PINTURA ELETROSTÁTICA COM TINTA POLIESTER, NAS CORES VERDE OU BRANCA, COM POSTE EM AÇO REVESTIDO, COR VERDE OU BRANCA - FORNECIMENTO E MONTAGEM (M2)

Serviço de fornecimento e montagem de portão pivotante tipo Nylofor, composto por quadro metálico, painéis de gradil, acessórios e ferragens. Toda a estrutura será fabricada em aço galvanizado, com acabamento por pintura eletrostática com tinta poliéster, na cor branca, conforme padrão do projeto da rodoviária.

O portão incluirá postes metálicos de sustentação, também com revestimento poliéster, e sistema de fixação robusto para garantir estabilidade, segurança e durabilidade. A instalação será realizada de acordo com os alinhamentos e medidas indicadas em projeto executivo.

18.15. C4557 PORTÃO DESLIZANTE NYLOFOR, COMPOSTO DE QUADRO, PAINÉIS E ACESSÓRIOS COM PINTURA ELETROSTÁTICA COM TINTA POLIESTER, NAS CORES VERDE OU BRANCA, COM POSTE EM AÇO REVESTIDO, COR VERDE OU BRANCA - FORNECIMENTO E MONTAGEM (M2)

Serviço de fornecimento e montagem de portão deslizante tipo Nylofor, composto por quadro metálico, painéis de gradil e todos os acessórios de fixação e deslizamento. A estrutura será fabricada em aço galvanizado, com pintura eletrostática na cor branca, utilizando tinta poliéster de alta resistência às intempéries. O sistema inclui postes metálicos revestidos na cor branca, trilhos, rodas e demais componentes, garantindo segurança, durabilidade e funcionamento suave. A instalação seguirá as dimensões e especificações do projeto executivo da rodoviária.

18.16. C0773 CHAPIM PRÉ-MOLDADO DE CONCRETO (M2)

Serviço de fornecimento e assentamento de chapim pe´w-moldado, com largura de 25 cm, aplicado somente na mureta frontal do muro de contorno da rodoviária. O chapim será fixado com argamassa de cimento e areia no traço 1:6, com aditivo impermeabilizante, garantindo acabamento superior, proteção contra infiltrações e escoamento de água. A medição será feita em metros lineares (m), considerando o comprimento executado sobre a mureta frontal.

18.17. C1614 LATEX DUAS DEMÃOS EM PAREDES EXTERNAS S/MASSA (M2)

Serviço de aplicação de duas demãos de tinta látex acrílica em superfície externa sem aplicação de massa corrida, referente à mureta frontal do muro de contorno da rodoviária. A pintura será realizada sobre superfície previamente chapiscada e rebocada, com aplicação de selador acrílico, seguida das duas demãos de tinta, na cor definida em projeto.

19. SERVIÇOS DIVERSOS

19.1. C3447 LIMPEZA DE PISO EM ÁREA URBANIZADA (M2)

Toda a obra deverá ser limpa e entregue conforme projeto. Deverão ser removidos qualquer material proveniente da obra, como pedras, materiais de aterro e resíduos em geral.

19.2. C4068 BANCADA DE GRANITO CINZA E=2cm (M2)

Descrição: Aquisição e locação de bancada de granito cinza com espessura de 2 cm, com altura de saia de 5 cm, espelhos com 10 cm e comprimentos de acordo com projeto.

Recomendações: O serviço deverá ser executado seguindo as normativas vigentes a fim de garantir a segurança, durabilidade e qualidade do serviço.

19.3. C3629 PLACA EM CHAPA GALVANIZADA C/ESTRUTURA INTERNA EM METALON PINTADA, IMPRESSÃO EM VINIL 02 FACES, ABRAÇADEIRAS (M2)

Descrição: Aquisição e locação de placa em chapa galvanizada com estrutura interna em metalon pintada.

Recomendações: Deverá ser executada conforme projeto.

PROCESSO ADMINISTRATIVO
0049
ASSINADO ELETRONICAMENTE

19.4. C0773 CHAPIM PRÉ-MOLDADO DE CONCRETO (M2)

Descrição: Chapim pré-moldado largura de 25 cm e espessura de 3cm corte reto.

Recomendações: Deverá ser executada conforme projeto. Além disso, deverão ser assentados com argamassa de cimento e areia média umida de traço 1:6.

19.5. C0924 CORRIMÃO EM TUBO DE AÇO INOX (M)

Descrição: Aquisição e locação de corrimão em tubo de aço inox.

Recomendações: O serviço deverá ser executado seguindo as normativas vigentes a fim de garantir a segurança, durabilidade e qualidade do serviço.

19.6. C0360 BANCO DE MADEIRA C/ESTRUTURA DE FERRO - L= 3.00m (UN)

Descrição: Aquisição e locação de banco de madeira c/estrutura de ferro - l= 3.00m.

Recomendações: O serviço deverá ser executado seguindo as normativas vigentes a fim de garantir a segurança, durabilidade e qualidade do serviço.

19.7. C4624 PISO PODOTÁTIL EXTERNO EM PMC ESP. 3CM, ASSENTADO COM ARGAMASSA (FORNECIMENTO E ASSENTAMENTO) (M2)

O serviço de instalação de piso podotátil externo em PMC (placa de material cerâmico) com 3 cm de espessura envolve o fornecimento e assentamento das placas com argamassa específica. Esse piso é aplicado para garantir acessibilidade, oferecendo sinalização tátil para orientação de pessoas com deficiência visual em áreas externas, conforme as normas de acessibilidade.

FERNANDO MARTINS DE FARIAS:01161111352

Assinado digitalmente por FERNANDO MARTINS DE FARIAS:01161111352
ND: C=BR, O=ICP-Brasil, OU=Certificado Digital PF A1, OU=Videoconferencia, OU=27842417000158, OU=AC SyngularID Multipla, CN=FERNANDO MARTINS DE FARIAS:01161111352
Razão: Eu sou o autor deste documento
Localização:
Data: 2026.03.03 17:02:56-03'00'
Foxit PDF Reader Versão: 2024.1.0

ENGENHEIRO CIVIL

PROCESSO ADMINISTRATIVO
0050
ASSINADO
ELETRONICAMENTE

2. PARCELAS DE MAIOR RELEVÂNCIA E VALOR SIGNIFICATIVO

PARCELAS DE MAIOR RELEVÂNCIA E VALOR SIGNIFICATIVO

OBJETO: CONSTRUÇÃO DE TERMINAL RODOVIÁRIO NO MUNICÍPIO DE MONSENHOR TABOSA/CE.

TERMO DE JUSTIFICATIVAS TÉCNICAS RELEVANTES

ELABORAÇÃO DAS CURVAS ABC DOS SERVIÇOS E INSUMOS

A partir das planilhas orçamentárias, cabe também elaborar a Curva ABC, assim definida no manual de Orientações para Elaboração de Planilhas Orçamentárias de Obras Públicas do TCU:

> 2.19 Curva ou Classificação ABC de Serviços: tabela obtida a partir da planilha orçamentária da obra, na qual os itens do orçamento são agrupados e, posteriormente, ordenados por sua importância relativa de preço total, em ordem decrescente, determinando-se o peso percentual do valor de cada um em relação ao valor total do orçamento, calculando-se em seguida os valores percentuais acumulados desses pesos. (...)
> A importância da curva ABC reside na análise das planilhas orçamentárias. É relativamente frequente a existência de orçamentos com grande quantidade de itens de serviço distintos. Em tais circunstâncias, a curva ABC de serviços permite a avaliação global do orçamento com o exame de apenas uma parte dos serviços. (...)
> 2.20 Curva ABC de insumos: apresenta todos os insumos da obra (material, mão de obra e equipamentos) classificados em ordem decrescente de relevância. Para sua confecção, necessita-se da composição de custos unitários de todos os serviços da obra para o agrupamento dos insumos similares de cada serviço.

A curva ABC de insumos é uma ferramenta que cria várias facilidades para a orçamentação de uma obra, proporcionando que o orçamentista refine o orçamento mediante pesquisa de mercado dos insumos mais significativos. Também auxilia no planejamento e programação de obras, pois fornece o efetivo de mão de obra e a quantidade dos diversos tipos de equipamentos necessários para a execução da obra.

No caso, **uma das funções principais da Curva ABC é definir as parcelas mais relevantes da contratação sob o prisma econômico**, a fim de permitir a indicação dos serviços cuja execução prévia deverá ser comprovada nos atestados de capacidade técnica apresentados pelo licitante (requisito de qualificação técnica).

Do ponto de vista prático, a relevância desse documento pode ser assim resumida: Indicar os itens em relação aos quais se deve exigir atestados; indicar o percentual que será solicitado nos atestados (até 50% - TCU). Desta maneira resta claro a justificativa para a escolha das parcelas de maior relevância.

DA LEGISLAÇÃO E DAS JURISPRUDÊNCIAS

O que traz a lei sobre as parcelas de maior relevância e valor significativo para o projeto em comento, conforme o que dispõe a legislação de regência e entendimento sumular do Tribunal de Contas da União - TCU, in verbis.

Lei 14.133/2021 e suas alterações posteriores.

" Art. 67 A documentação relativa à qualificação técnico-profissional e técnico-operacional será restrita a:

II - certidões ou atestados, regularmente emitidos pelo conselho profissional competente, quando for o caso, que demonstrem capacidade operacional na execução de serviços similares de complexidade tecnológica e operacional equivalente ou superior, bem como documentos comprobatórios emitidos na forma do § 3º do art. 88 desta Lei;

§ 1º A exigência de atestados será restrita às parcelas de maior relevância ou valor significativo do objeto da licitação, assim consideradas as que tenham valor individual igual ou superior a 4% (quatro por cento) do valor total estimado da contratação;

§ 2º Observado o disposto no caput e no § 1º deste artigo, será admitida a exigência de atestados com quantidades mínimas de até 50% (cinquenta por cento) das parcelas de que trata o referido parágrafo, vedadas limitações de tempo e de locais específicos relativas aos atestados.

PROCESSO ADMINISTRATIVO
0053
ASSINADO
ELETRONICAMENTE

Súmula nº 263/2011 do Tribunal de Contas da União - TCU.

“ Para a comprovação da capacidade técnico-operacional das licitantes, e desde que limitada, simultaneamente, às parcelas de maior relevância e valor significativo do objeto a ser contratado, é legal a exigência de comprovação da execução de quantitativos mínimos em obras ou serviços com características semelhantes, devendo essa exigência guardar proporção com a dimensão e a complexidade do objeto a ser executado.”

CAPACITAÇÃO TÉCNICO PROFISSIONAL (PROFISSIONAL)

ITEM	CÓD	DESCRIÇÃO	UND	QTD PROJETO	%	QTD MÍNIMA EXIGIDA
17.2.4	C3782	PISO PRÉ-MOLDADO ARTICULADO E INTERTRAVADO DE 16 FACES - e = 8,0 cm (35 MPa) P/ TRÁFEGO PESADO	M2	2.613,38	**50%**	1.306,69
5.2.1	C5215	ESTRUTURA TRELIÇADA DE COBERTURA, TIPO FINK, COM LIGAÇÕES PARAFUSADAS, INCLUSOS PERFIS METÁLICOS, CHAPAS METÁLICAS, TRANSPORTE COM GUINDASTE, JATEAMENTO E PINTURA	KG	12.088,00	**50%**	6.044,00
18.1	C1807	MURO CONTORNO DE ALVENARIA E CONCRETO (PILAR+CINTA) REBOCADO, COM PINTURA	M2	395,34	**50%**	197,67
7.5	C1920	PISO INDUSTRIAL NATURAL ESP.= 12mm, INCLUS. POLIMENTO (INTERNO)	M2	652,50	**50%**	326,25
5.1.1	C2450	TELHA TERMOACÚSTICA TRAPEZOIDAL INCLINAÇÃO 17.6%	M2	531,11	**50%**	265,55
8.1.4	C4065	GRANITO POLIDO E=2cm, CINZA, ARGAMASSA DE CIMENTO E AREIA 1:4, C/ REJUNTAMENTO	M2	216,69	**50%**	108,34
8.3.1	C2222	REVESTIMENTO METÁLICO, TIPO "REYNOBOND" DUAS CHAPAS	M2	124,26	**50%**	62,13

Obs: Através de Certidão de Acervo Técnico do Profissional.

CAPACITAÇÃO TÉCNICO OPERACIONAL (EMPRESA)

ITEM	CÓD	DESCRIÇÃO	UND	QTD PROJETO	%	QTD MÍNIMA EXIGIDA
17.2.4	C3782	PISO PRÉ-MOLDADO ARTICULADO E INTERTRAVADO DE 16 FACES - e = 8,0 cm (35 MPa) P/ TRÁFEGO PESADO	M2	2.613,38	**50%**	1.306,69
5.2.1	C5215	ESTRUTURA TRELIÇADA DE COBERTURA, TIPO FINK, COM LIGAÇÕES PARAFUSADAS, INCLUSOS PERFIS METÁLICOS, CHAPAS METÁLICAS, TRANSPORTE COM GUINDASTE, JATEAMENTO E PINTURA	KG	12.088,00	**50%**	6.044,00
18.1	C1807	MURO CONTORNO DE ALVENARIA E CONCRETO (PILAR+CINTA) REBOCADO, COM PINTURA	M2	395,34	**50%**	197,67
7.5	C1920	PISO INDUSTRIAL NATURAL ESP.= 12mm, INCLUS. POLIMENTO (INTERNO)	M2	652,50	**50%**	326,25
5.1.1	C2450	TELHA TERMOACÚSTICA TRAPEZOIDAL INCLINAÇÃO 17.6%	M2	531,11	**50%**	265,55
8.1.4	C4065	GRANITO POLIDO E=2cm, CINZA, ARGAMASSA DE CIMENTO E AREIA 1:4, C/ REJUNTAMENTO	M2	216,69	**50%**	108,34
8.3.1	C2222	REVESTIMENTO METÁLICO, TIPO "REYNOBOND" DUAS CHAPAS	M2	124,26	**50%**	62,13

Obs.: Através de Atestado (s) de Capacidade Técnica, permitindo-se a soma das quantidades dos itens de parcela de relevância dos atestados para atendimento da quantidade necessária.

Sendo o que se é adequado ao projeto e a Lei.

Monsenhor Tabosa/CE, 02 de março 2026

FERNANDO MARTINS DE FARIAS:01161111352

Assinado digitalmente por FERNANDO MARTINS DE FARIAS:01161111352
ND: C=BR, O=ICP-Brasil, OU=Certificado Digital PF A1, OU=Videoconferencia, OU=27842417000158, OU=AC SyngularID Multipla, CN=FERNANDO MARTINS DE FARIAS:01161111352
Razão: Eu sou o autor deste documento
Localização:
Data: 2026.03.03 17:03:38-03'00'
Foxit PDF Reader Versão: 2024.1.0

Fernando Martins de Farias
Engenheiro Civil
RNP nº 0608103764

3. CURVA ABC

PROCESSO ADMINISTRATIVO
0056
ASSINADO ELETRONICAMENTE

CURVA ABC

Prefeitura Municipal de Monsenhor Tabosa, CE		DATA: 09/2025	
07.693.989/0001-05		**FONTE**	
Construção de terminal rodoviário no município de Monsenhor Tabosa/CE.		SEINFRA-CE	028 Sem Desoneração
Av. Assis Claudino, S/Nº, Girita, Monsenhor Tabosa , CE		SINAPI-CE	08/2025 Sem Desoneração

CÓDIGO	DESCRIÇÃO	FONTE	TIPO	UNIDADE	QUANTIDADE	PREÇO UNITÁRIO	PREÇO TOTAL	%	ACUMUL. %	CL
C3782	PISO PRÉ-MOLDADO ARTICULADO E INTERTRAVADO DE 16 FACES - e = 8,0 cm (35 MPa) P/ TRÁFEGO PESADO	SEINFRA	Serviço	M2	2.613,38	R$ 138,99	R$ 363.233,69	16,86	16,86	A
C5215	ESTRUTURA TRELIÇADA DE COBERTURA, TIPO FINK, COM LIGAÇOES PARAFUSADAS, INCLUSOS PERFIS METALICOS, CHAPAS METÁLICAS, TRANSPORTE COM GUINDASTE, JATEAMENTO E PINTURA	SEINFRA	Serviço	KG	12.088,00	R$ 14,02	R$ 169.473,76	7,87	24,73	B
C1807	MURO CONTORNO DE ALVENARIA E CONCRETO (PILAR+CINTA) REBOCADO, COM PINTURA	SEINFRA	Serviço	M2	395,34	R$ 411,42	R$ 162.650,78	7,55	32,28	B
C1920	PISO INDUSTRIAL NATURAL ESP.= 12mm, INCLUS. POLIMENTO (INTERNO)	SEINFRA	Serviço	M2	652,50	R$ 177,52	R$ 115.831,80	5,38	37,66	B
C2450	TELHA TERMOACÚSTICA TRAPEZOIDAL INCLINAÇÃO 17.6%	SEINFRA	Serviço	M2	531,11	R$ 202,17	R$ 107.374,51	4,98	42,64	B
C4065	GRANITO POLIDO E=2cm, CINZA, ARGAMASSA DE CIMENTO E AREIA 1:4, C/ REJUNTAMENTO	SEINFRA	Serviço	M2	216,69	R$ 461,88	R$ 100.084,78	4,65	47,29	B
C2222	REVESTIMENTO METÁLICO, TIPO "REYNOBOND" DUAS CHAPAS	SEINFRA	Serviço	M2	124,26	R$ 733,82	R$ 91.184,47	4,23	51,52	C
CXXXX	ADMINISTRAÇÃO DA OBRA		Não cadastrado	%	100,00	R$ 827,82	R$ 82.782,00	3,84	55,37	C
C1401	FORMA DE TÁBUAS DE 1" DE 3A. P/SUPERESTRUTURA - UTIL. 2 X	SEINFRA	Serviço	M2	259,46	R$ 207,41	R$ 53.814,60	2,50	57,87	C
C2316	TAPUME DE CHAPA DE MADEIRA COMPENSADA E= 6mm C/ABERTURA E PORTÃO	SEINFRA	Serviço	M2	340,00	R$ 146,17	R$ 49.697,80	2,31	60,17	C
C3273	CONCRETO P/VIBR., FCK=25MPa COM AGREGADO PRODUZIDO (S/TRANSP.)	SEINFRA	Serviço	M3	73,28	R$ 604,03	R$ 44.263,32	2,05	62,23	C
C1611	LASTRO DE CONCRETO REGULARIZADO ESP.= 5CM	SEINFRA	Serviço	M2	682,06	R$ 59,82	R$ 40.800,83	1,89	64,12	C
C0216	ARMADURA CA-50A MÉDIA D= 6,3 A 10,0mm	SEINFRA	Serviço	KG	2.608,59	R$ 15,04	R$ 39.233,19	1,82	65,94	C
C0054	ALVENARIA DE EMBASAMENTO DE PEDRA ARGAMASSADA	SEINFRA	Serviço	M3	54,46	R$ 703,10	R$ 38.290,83	1,78	67,72	C
C4501	FACHADA DE VIDRO TEMPERADO DE 10mm FIXADO COM SPIDER GLASS	SEINFRA	Serviço	M2	31,50	R$ 1.085,21	R$ 34.184,12	1,59	69,31	C
C0073	ALVENARIA DE TIJOLO CERÂMICO FURADO (9x19x19)cm C/ARGAMASSA MISTA DE CAL HIDRATADA ESP.=10cm (1:2:8)	SEINFRA	Serviço	M2	358,17	R$ 82,59	R$ 29.581,26	1,37	70,68	C
C3408	REBOCO C/ ARGAMASSA DE CIMENTO E AREIA S/ PENEIRAR, TRAÇO 1:3	SEINFRA	Serviço	M2	522,11	R$ 54,29	R$ 28.345,35	1,32	72,00	C
C4624	PISO PODOTÁTIL EXTERNO EM PMC ESP. 3CM, ASSENTADO COM ARGAMASSA (FORNECIMENTO E ASSENTAMENTO)	SEINFRA	Serviço	M2	148,93	R$ 181,23	R$ 26.990,58	1,25	73,25	C
C4452	LAJE PRÉ-FABRICADA TRELIÇADA P/ PISO - VÃO DE 2,81 A 3,80 m	SEINFRA	Serviço	M2	143,81	R$ 183,76	R$ 26.426,53	1,23	74,48	C
C0215	ARMADURA CA-50A GROSSA D= 12,5 A 25,0mm	SEINFRA	Serviço	KG	1.565,55	R$ 16,42	R$ 25.706,33	1,19	75,67	C
C1400	FORMA DE TÁBUAS DE 1" DE 3A. P/FUNDAÇÕES UTIL. 5 X	SEINFRA	Serviço	M2	243,92	R$ 102,05	R$ 24.892,04	1,16	76,83	C
C2180	REGULARIZAÇÃO DE BASE C/ ARGAMASSA CIMENTO E AREIA S/ PENEIRAR, TRAÇO 1:5 - ESP= 3cm	SEINFRA	Serviço	M2	682,06	R$ 33,10	R$ 22.576,19	1,05	77,87	C
C0773	CHAPIM PRÉ-MOLDADO DE CONCRETO	SEINFRA	Serviço	M2	112,50	R$ 175,13	R$ 19.702,13	0,91	78,79	C
C4557	PORTÃO DESLIZANTE NYLOFOR, COMPOSTO DE QUADRO, PAINÉIS E ACESSÓRIOS COM PINTURA ELETROSTÁTICA COM TINTA POLIESTER, NAS CORES VERDE OU BRANCA, COM POSTE EM AÇO REVESTIDO, COR VERDE OU BRANCA - FORNECIMENTO E MONTAGEM	SEINFRA	Serviço	M2	24,36	R$ 769,71	R$ 18.750,14	0,87	79,66	C
C4763	TUBO PVC SÉRIE REFORÇADA P/ ESGOTO D=150MM (6") JUNTA COM ANEL	SEINFRA	Serviço	M	107,17	R$ 149,35	R$ 16.005,84	0,74	80,40	C
C1604	LANÇAMENTO E APLICAÇÃO DE CONCRETO S/ ELEVAÇÃO	SEINFRA	Serviço	M3	73,52	R$ 213,84	R$ 15.721,52	0,73	81,13	C
C4730	CERCA/GRADIL NYLOFOR H=1,53M, MALHA 5 X 20CM - FIO 4,30MM, COM FIXADORES DE POLIAMIDA EM POSTE 40 x 60 MM CHUMBADOS EM BASE DE CONCRETO (EXCLUSIVE ESTA) , REVESTIDOS EM POLIESTER POR PROCESSO DE PINTURA ELETROSTÁTICA (GRADIL E POSTE), NAS CORES VERDE OU BRANCA - FORNECIMENTO E INSTALAÇÃO	SEINFRA	Serviço	M	46,20	R$ 326,30	R$ 15.075,06	0,70	81,83	C
C1213	EMBOÇO C/ ARGAMASSA MISTA DE CIMENTO, CAL HIDRATADA E AREIA S/PENEIRAR TRAÇO 1:2:9 ESP.= 20mm P/ PAREDE	SEINFRA	Serviço	M2	296,89	R$ 48,52	R$ 14.405,10	0,67	82,50	C
C1969	PORTA DE AÇO EM CHAPA ONDULADA OU GRADES DE ENROLAR	SEINFRA	Serviço	M2	31,50	R$ 444,53	R$ 14.002,70	0,65	83,15	C
C2473	PINTURA C/ TINTA EPOXI EM ESTRUTURA DE AÇO CARBONO 50 MICRA C/REVÓLVER	SEINFRA	Serviço	M2	531,11	R$ 25,46	R$ 13.522,06	0,63	83,78	C
C0366	BANQUETA/ MEIO FIO DE CONCRETO P/ VIAS URBANAS (1,00x0,35x0,15m)	SEINFRA	Serviço	M	165,33	R$ 80,79	R$ 13.357,01	0,62	84,40	C
98057	TANQUE SÉPTICO CIRCULAR, EM CONCRETO PRÉ-MOLDADO, DIÂMETRO INTERNO = 2,88 M, ALTURA INTERNA = 2,50 M, VOLUME ÚTIL: 14657,4 L (PARA 105 CONTRIBUINTES). AF_12/2020	SINAPI	Serviço	UN	1,00	R$ 13.214,04	R$ 13.214,04	0,61	85,01	C
C4096	DIVISÓRIA DE GRANITO CINZA E=3cm	SEINFRA	Serviço	M2	20,54	R$ 632,91	R$ 12.999,97	0,60	85,62	C
98065	SUMIDOURO CIRCULAR, EM CONCRETO PRÉ-MOLDADO, DIÂMETRO INTERNO = 2,88 M, ALTURA INTERNA = 3,0 M, ÁREA DE INFILTRAÇÃO: 31,4 M² (PARA 12 CONTRIBUINTES). AF_12/2020	SINAPI	Serviço	UN	1,00	R$ 11.333,75	R$ 11.333,75	0,53	86,14	C
C2864	LASTRO DE PÓ DE PEDRA	SEINFRA	Serviço	M3	78,40	R$ 140,35	R$ 11.003,44	0,51	86,65	C
C0540	CABO ISOLADO PVC 750V 2,5MM2	SEINFRA	Serviço	M	1.150,85	R$ 9,06	R$ 10.426,70	0,48	87,14	C
C0330	ATERRO C/COMPACTAÇÃO MANUAL S/CONTROLE, MAT. C/AQUISIÇÃO	SEINFRA	Serviço	M3	73,67	R$ 135,96	R$ 10.016,17	0,47	87,60	C
C0056	ALVENARIA DE EMBASAMENTO DE TIJOLO FURADO, C/ ARGAMASSA MISTA C/ CAL HIDRATADA (1:2:8)	SEINFRA	Serviço	M3	13,15	R$ 751,58	R$ 9.883,28	0,46	88,06	C
C1196	ELETRODUTO PVC ROSC.INCL.CONEXÕES D= 25mm (3/4")	SEINFRA	Serviço	M	397,26	R$ 23,68	R$ 9.407,12	0,44	88,50	C
94287	EXECUÇÃO DE SARJETA DE CONCRETO USINADO, MOLDADA IN LOCO EM TRECHO RETO, 30 CM BASE X 10 CM ALTURA. AF_01/2024	SINAPI	Serviço	M	224,07	R$ 40,98	R$ 9.182,39	0,43	88,92	C
C1208	EMASSAMENTO DE PAREDES INTERNAS 2 DEMÃOS C/MASSA DE PVA	SEINFRA	Serviço	M2	521,16	R$ 17,13	R$ 8.927,47	0,41	89,34	C
C0360	BANCO DE MADEIRA C/ESTRUTURA DE FERRO - L= 3.00m	SEINFRA	Serviço	UN	6,00	R$ 1.441,45	R$ 8.648,70	0,40	89,74	C
C4442	CERÂMICA ESMALTADA C/ ARG. PRÉ-FABRICADA ATÉ 10x10cm (100cm²) - DECORATIVA - P/ PAREDE	SEINFRA	Serviço	M2	78,21	R$ 110,26	R$ 8.623,43	0,40	90,14	C
C2102	RASPAGEM E LIMPEZA DO TERRENO	SEINFRA	Serviço	M2	1.227,12	R$ 6,19	R$ 7.595,87	0,35	90,49	C
C4810	PROJETOR, EM LED (TEMPERATURA DE COR 4000K), CORPO EM ALUMÍNIO, LENTE EM ACRÍLICO E VEDAÇÃO EM SILICONE, GRAU DE PROTEÇÃO IP65, POTÊNCIA MÍNIMA 60W E MÁXIMA 70W, FLUXO LUMINOSO MÍNIMO 5.000LM, FATOR DE POTÊNCIA MÍNIMO 0,92	SEINFRA	Serviço	UN	10,00	R$ 723,56	R$ 7.235,60	0,34	90,83	C
C2843	IMPERMEABILIZAÇÃO C/ EMULSÃO ASFÁLTICA CONSUMO 2kg/m²	SEINFRA	Serviço	M2	139,02	R$ 49,51	R$ 6.882,88	0,32	91,15	C
C1967	PORTA DE ALUMÍNIO ANODIZADO COMPACTA	SEINFRA	Serviço	M2	8,64	R$ 791,35	R$ 6.837,26	0,32	91,47	C
C0776	CHAPISCO C/ ARGAMASSA DE CIMENTO E AREIA S/PENEIRAR TRAÇO 1:3 ESP.= 5mm P/ PAREDE	SEINFRA	Serviço	M2	703,23	R$ 9,71	R$ 6.828,36	0,32	91,78	C
C1614	LATEX DUAS DEMÃOS EM PAREDES EXTERNAS S/MASSA	SEINFRA	Serviço	M2	219,73	R$ 30,05	R$ 6.602,89	0,31	92,09	C
C4068	BANCADA DE GRANITO CINZA E=2cm	SEINFRA	Serviço	M2	12,89	R$ 510,64	R$ 6.582,15	0,31	92,39	C
C1630	LOCAÇÃO DA OBRA - EXECUÇÃO DE GABARITO	SEINFRA	Serviço	M2	692,76	R$ 9,44	R$ 6.539,65	0,30	92,70	C
C3447	LIMPEZA DE PISO EM ÁREA URBANIZADA	SEINFRA	Serviço	M2	3.171,74	R$ 1,85	R$ 5.867,72	0,27	92,97	C
C1615	LATEX DUAS DEMÃOS EM PAREDES INTERNAS S/MASSA	SEINFRA	Serviço	M2	205,56	R$ 27,88	R$ 5.731,01	0,27	93,24	C
C0348	BACIA DE LOUÇA BRANCA C/CAIXA ACOPLADA	SEINFRA	Serviço	UN	6,00	R$ 818,56	R$ 4.911,36	0,23	93,46	C
C4439	CERÂMICA ESMALTADA RETIFICADA C/ ARG. CIMENTO E AREIA ACIMA DE 30x30cm (900 cm²) - PEI-5/PEI-4 P/ PISO	SEINFRA	Serviço	M2	29,56	R$ 163,55	R$ 4.834,54	0,22	93,69	C
C5192	LUMINÁRIA TIPO CALHA DE SOBREPOR P/ 2 LAMPADAS DE LED T8 32W - FORNECIMENTO E INSTALAÇÃO	SEINFRA	Serviço	UN	21,00	R$ 209,90	R$ 4.407,90	0,20	93,89	C
C0095	APILOAMENTO DE PISO OU FUNDO DE VALAS C/MAÇO DE 30 A 60 KG	SEINFRA	Serviço	M2	101,49	R$ 42,02	R$ 4.264,61	0,20	94,09	C
94229	CALHA EM CHAPA DE AÇO GALVANIZADO NÚMERO 24, DESENVOLVIMENTO DE 100 CM, INCLUSO TRANSPORTE VERTICAL. AF_07/2019	SINAPI	Serviço	M	21,06	R$ 200,21	R$ 4.216,42	0,20	94,29	C
C1359	EXTINTOR DE GÁS CARBÔNICO OU PÓ QUÍMICO DE 4 OU 6KG	SEINFRA	Serviço	UN	4,00	R$ 1.050,07	R$ 4.200,28	0,19	94,48	C
C0986	CUBA DE LOUÇA DE EMBUTIR C/ TORNEIRA E ACESSÓRIOS	SEINFRA	Serviço	UN	7,00	R$ 573,68	R$ 4.015,76	0,19	94,67	C
C1279	ESMALTE DUAS DEMÃOS EM ESQUADRIAS DE FERRO	SEINFRA	Serviço	M2	63,00	R$ 58,78	R$ 3.703,14	0,17	94,84	C
97359	QUADRO DE MEDIÇÃO GERAL DE ENERGIA COM 8 MEDIDORES - FORNECIMENTO E INSTALAÇÃO. AF_07/2025	SINAPI	Serviço	UN	1,00	R$ 3.695,28	R$ 3.695,28	0,17	95,01	C
C3575	HASTE DE FERRO GALVANIZADO 1.20m PARA ATERRAMENTO - PADRÃO POPULAR	SEINFRA	Serviço	UN	72,00	R$ 49,68	R$ 3.576,96	0,17	95,18	C
C4835	ESPELHO CRISTAL, ESPESSURA 4MM, COM PARAFUSOS DE FIXAÇÃO, SEM MOLDURA	SEINFRA	Serviço	M2	5,09	R$ 647,94	R$ 3.298,01	0,15	95,33	C
C0985	CUBA DE INOX PARA BANCADA,COMPLETA	SEINFRA	Serviço	UN	6,00	R$ 513,46	R$ 3.080,76	0,14	95,47	C
C2625	TUBO PVC SOLD. MARROM INCL.CONEXÕES D= 25mm(3/4")	SEINFRA	Serviço	M	93,82	R$ 31,61	R$ 2.965,65	0,14	95,61	C
C4830	JANELA BASCULANTE EM ALUMÍNIO ANODIZADO NATURAL, EXCLUSIVE VIDRO	SEINFRA	Serviço	M2	4,50	R$ 656,67	R$ 2.955,02	0,14	95,75	C
C4562	DISPOSITIVO DE PROTEÇÃO CONTRA SURTOS DE TENSÃO - DPS's - 40 KA/440V	SEINFRA	Serviço	UN	18,00	R$ 163,27	R$ 2.938,86	0,14	95,89	C
C0217	ARMADURA CA-60 FINA D=3,40 A 6,40mm	SEINFRA	Serviço	KG	190,80	R$ 15,15	R$ 2.890,62	0,13	96,02	C
C2784	ESCAVAÇÃO MANUAL SOLO DE 1A.CAT. PROF. ATÉ 1.50m	SEINFRA	Serviço	M3	43,14	R$ 65,50	R$ 2.825,67	0,13	96,15	C
C1907	PINTURA DE PISO INTERNO/EXTERNO. C/TINTA BASE RESINA ACRÍLICA-QUARTZO.2 DEMÃOS	SEINFRA	Serviço	M2	94,32	R$ 29,68	R$ 2.799,42	0,13	96,28	C
C1556	JOELHO PVC CINZA P/ESGOTO D=150mm (6") - JUNTA C/ANÉIS	SEINFRA	Serviço	UN	15,00	R$ 182,56	R$ 2.738,40	0,13	96,41	C
88488	PINTURA LÁTEX ACRÍLICA PREMIUM, APLICAÇÃO MANUAL EM TETO, DUAS DEMÃOS. AF_04/2023	SINAPI	Serviço	M2	142,07	R$ 19,02	R$ 2.702,17	0,13	96,53	C
C1197	ELETRODUTO PVC ROSC.INCL.CONEXÕES D= 32mm (1")	SEINFRA	Serviço	M	74,47	R$ 35,90	R$ 2.673,47	0,12	96,66	C
C2593	TUBO PVC BRANCO P/ESGOTO D=100MM (4')	SEINFRA	Serviço	M	49,01	R$ 54,40	R$ 2.666,14	0,12	96,78	C
C0781	CHAPISCO C/ ARGAMASSA DE CIMENTO E AREIA S/ PENEIRAR TRAÇO 1:4 P/ TETO	SEINFRA	Serviço	M2	142,07	R$ 18,50	R$ 2.628,30	0,12	96,90	C
C1792	MICTORIO DE LOUÇA BRANCA	SEINFRA	Serviço	UN	3,00	R$ 792,84	R$ 2.378,52	0,11	97,01	C
C4556	PORTÃO PIVOTANTE NYLOFOR, COMPOSTO DE QUADRO, PAINÉIS E ACESSÓRIOS COM PINTURA ELETROSTÁTICA COM TINTA POLIESTER, NAS CORES VERDE OU BRANCA, COM POSTE EM AÇO REVESTIDO, COR VERDE OU BRANCA - FORNECIMENTO E MONTAGEM	SEINFRA	Serviço	M2	3,05	R$ 769,71	R$ 2.347,62	0,11	97,12	C
C1937	PLACAS PADRÃO DE OBRA	SEINFRA	Serviço	M2	10,00	R$ 228,15	R$ 2.281,50	0,11	97,23	C
C4071	ARMADURA EM TELA SOLDÁVEL Q-92	SEINFRA	Serviço	M2	143,81	R$ 14,93	R$ 2.147,08	0,10	97,33	C

PROCESSO ADMINISTRATIVO
0057
ASSINADO ELETRONICAMENTE

CURVA ABC

Prefeitura Municipal de Monsenhor Tabosa, CE		DATA: 09/2025	
07.693.989/0001-05		**FONTE**	
Construção de terminal rodoviário no município de Monsenhor Tabosa/CE.		SEINFRA-CE	028 Sem Desoneração
Av. Assis Claudino, S/Nº, Girita, Monsenhor Tabosa , CE		SINAPI-CE	08/2025 Sem Desoneração

CÓDIGO	DESCRIÇÃO	FONTE	TIPO	UNIDADE	QUANTIDADE	PREÇO UNITÁRIO	PREÇO TOTAL	%	ACUMUL. %	CL
C2850	INSTALAÇÕES PROVISÓRIAS DE LUZ , FORÇA,TELEFONE E LÓGICA	SEINFRA	Serviço	UN	1,00	R$ 2.045,56	R$ 2.045,56	0,09	97,42	C
98108	INTERNAS = 0,4X0,7 M, ALTURA INTERNA = 0,8 M. AF_12/2020	SINAPI	Serviço	UN	3,00	R$ 640,78	R$ 1.922,34	0,09	97,51	C
C0609	CAIXA EM ALVENARIA (60X60X60cm) DE 1/2 TIJOLO COMUM, LASTRO DE CONCRETO E TAMPA DE CONCRETO	SEINFRA	Serviço	UN	3,00	R$ 607,18	R$ 1.821,54	0,08	97,60	C
C3629	PLACA EM CHAPA GALVANIZADA C/ESTRUTURA INTERNA EM METALON PINTADA, IMPRESSAO EM VINIL 02 FACES, ABRAÇADEIRAS	SEINFRA	Serviço	M2	1,62	R$ 1.044,56	R$ 1.692,19	0,08	97,68	C
C2851	INSTALAÇÕES PROVISÓRIAS DE ÁGUA	SEINFRA	Serviço	UN	1,00	R$ 1.685,52	R$ 1.685,52	0,08	97,75	C
C0538	CABO ISOLADO PVC 750V 70MM2	SEINFRA	Serviço	M	21,57	R$ 77,47	R$ 1.671,03	0,08	97,83	C
C2014	POSTE P/EDIFICAÇÕES POTÊNCIA INSTALADA DE 15,01 À 20KW	SEINFRA	Serviço	UN	1,00	R$ 1.661,02	R$ 1.661,02	0,08	97,91	C
97891	CAIXA ENTERRADA ELÉTRICA RETANGULAR, EM ALVENARIA COM BLOCOS DE CONCRETO, FUNDO COM BRITA, DIMENSÕES INTERNAS: 0,4X0,4X0,4 M. AF_12/2020	SINAPI	Serviço	UN	6,00	R$ 266,46	R$ 1.598,76	0,07	97,98	C
C4530	DISJUNTOR DIFERENCIAL DR-16A - 40A, 30mA	SEINFRA	Serviço	UN	8,00	R$ 198,81	R$ 1.590,48	0,07	98,06	C
C3028	REBOCO C/ ARGAMASSA DE CIMENTO E AREIA PENEIRADA, TRAÇO 1:3	SEINFRA	Serviço	M2	23,10	R$ 68,17	R$ 1.574,73	0,07	98,13	C
C4427	PORTA TIPO PARANÁ (0,80 x 2,10 m), C/ FERRAGENS	SEINFRA	Serviço	UN	3,00	R$ 494,30	R$ 1.482,90	0,07	98,20	C
C0606	CAIXA DE INSPEÇÃO EM ALVENARIA - TAMPA DE CONCRETO ESP.= 5cm	SEINFRA	Serviço	M2	5,04	R$ 290,45	R$ 1.463,87	0,07	98,27	C
C2596	TUBO PVC BRANCO P/ESGOTO D=50mm (2")	SEINFRA	Serviço	M	45,45	R$ 31,95	R$ 1.452,13	0,07	98,33	C
C1102	REJUNTAMENTO C/ ARG. PRÉ-FABRICADA, JUNTA ATÉ 2mm EM CERÂMICA, ATÉ 10x10 cm (100 cm²) - DECORATIVA (PAREDE/PISO)	SEINFRA	Serviço	M2	78,21	R$ 18,52	R$ 1.448,45	0,07	98,40	C
C0530	CABO ISOLADO PVC 750V 25 MM2	SEINFRA	Serviço	M	44,12	R$ 31,57	R$ 1.392,87	0,06	98,47	C
C3442	CAIXA D´ÁGUA EM FYBERGLASS - CAP. 1000L	SEINFRA	Serviço	UN	2,00	R$ 667,33	R$ 1.334,66	0,06	98,53	C
C2666	VERGA RETA DE CONCRETO ARMADO	SEINFRA	Serviço	M3	0,57	R$ 2.311,83	R$ 1.317,74	0,06	98,59	C
C2789	ESCAVAÇÃO MECÂNICA SOLO DE 1A CAT. PROF. ATÉ 2.00m	SEINFRA	Serviço	M3	105,82	R$ 12,16	R$ 1.286,77	0,06	98,65	C
C1199	ELETRODUTO PVC ROSC.INCL.CONEXÕES D= 50mm (1 1/2")	SEINFRA	Serviço	M	24,16	R$ 49,12	R$ 1.186,74	0,06	98,70	C
C0836	CONCRETO NÃO ESTRUTURAL PREPARO MANUAL	SEINFRA	Serviço	M3	1,85	R$ 635,49	R$ 1.175,66	0,05	98,76	C
C5225	LONA PLÁSTICA PRETA APLICADA EM PISOS	SEINFRA	Serviço	M2	652,50	R$ 1,78	R$ 1.161,45	0,05	98,81	C
C4513	FORNECIMENTO E MONTAGEM	SEINFRA	Serviço	M2	3,00	R$ 380,58	R$ 1.141,74	0,05	98,87	C
C2921	REATERRO C/COMPACTAÇÃO MANUAL S/CONTROLE, MATERIAL DA VALA	SEINFRA	Serviço	M3	26,75	R$ 42,02	R$ 1.124,04	0,05	98,92	C
102605	CAIXA D´ÁGUA EM POLIETILENO, 500 LITROS - FORNECIMENTO E INSTALAÇÃO. AF_06/2021	SINAPI	Serviço	UN	3,00	R$ 374,34	R$ 1.123,02	0,05	98,97	C
C0837	CONCRETO NÃO-ESTRUTURAL S/BETONEIRA P/LASTRO	SEINFRA	Serviço	M3	1,71	R$ 614,37	R$ 1.050,57	0,05	99,02	C
C2504	TORNEIRA DE PRESSÃO CROMADA LONGA P/PIA	SEINFRA	Serviço	UN	6,00	R$ 172,28	R$ 1.033,68	0,05	99,07	C
C2595	TUBO PVC BRANCO P/ESGOTO D=40mm (1 1/2")	SEINFRA	Serviço	M	43,91	R$ 23,30	R$ 1.023,10	0,05	99,11	C
C4394	LUMINÁRIA DE EMERGÊNCIA	SEINFRA	Serviço	UN	3,00	R$ 321,18	R$ 963,54	0,04	99,16	C
C2484	TOMADA 2 POLOS MAIS TERRA 20A 250V	SEINFRA	Serviço	UN	32,00	R$ 30,07	R$ 962,24	0,04	99,20	C
C2157	REGISTRO DE GAVETA BRUTO D= 20mm (3/4")	SEINFRA	Serviço	UN	13,00	R$ 73,57	R$ 956,41	0,04	99,25	C
C0532	CABO ISOLADO PVC 750V 35MM2	SEINFRA	Serviço	M	21,57	R$ 41,68	R$ 899,04	0,04	99,29	C
C2078	QUADRO DE DISTRIBUIÇÃO EMBUTIR ATE 6 DIVISÕES, S/BARRAMENTO	SEINFRA	Serviço	UN	7,00	R$ 127,59	R$ 893,13	0,04	99,33	C
C2060	PARA-RAIOS TIPO FRANKLIN	SEINFRA	Serviço	UN	4,00	R$ 200,52	R$ 802,08	0,04	99,37	C
C0547	CABO EM PVC 1000V 10MM2	SEINFRA	Serviço	M	42,75	R$ 17,47	R$ 746,84	0,03	99,40	C
C4421	FORRAMENTO DE MADEIRA L = 15 cm	SEINFRA	Serviço	CJ	1,00	R$ 725,72	R$ 725,72	0,03	99,44	C
C2475	TINTA EPOXI EM PISOS, C/ SELADOR E EMASSAMENTO ACRÍLICO	SEINFRA	Serviço	M2	4,00	R$ 168,67	R$ 674,68	0,03	99,47	C
C2670	VIDRO COMUM EM CAIXILHOS C/MASSA ESP.= 4mm, COLOCADO	SEINFRA	Serviço	M2	3,00	R$ 218,90	R$ 656,70	0,03	99,50	C
C0537	CABO ISOLADO PVC 750V 6MM2	SEINFRA	Serviço	M	50,00	R$ 12,79	R$ 639,50	0,03	99,53	C
C4926	CAIXA SIFONADA PVC 150 X 150 X 50MM, ACABAMENTO BRANCO (GRELHA OU TAMPA CEGA)	SEINFRA	Serviço	UN	8,00	R$ 75,53	R$ 604,24	0,03	99,56	C
C1092	DISJUNTOR MONOPOLAR EM QUADRO DE DISTRIBUIÇÃO 10A	SEINFRA	Serviço	UN	19,00	R$ 31,07	R$ 590,33	0,03	99,58	C
C2626	TUBO PVC SOLD. MARROM INCL.CONEXÕES D= 32mm(1")	SEINFRA	Serviço	M	13,73	R$ 41,75	R$ 573,23	0,03	99,61	C
C2598	TUBO PVC BRANCO P/ESGOTO D=75mm (3")	SEINFRA	Serviço	M	11,29	R$ 49,40	R$ 557,73	0,03	99,64	C
C1151	DUCHA P/ WC CROMADO (INSTALADO)	SEINFRA	Serviço	UN	6,00	R$ 91,68	R$ 550,08	0,03	99,66	C
C1399	FORMA PLANA CHAPA COMPENSADA PLASTIFICADA, ESP.= 12mm UTIL. 5X	SEINFRA	Serviço	M2	3,15	R$ 158,49	R$ 499,24	0,02	99,69	C
96986	HASTE DE ATERRAMENTO, DIÂMETRO 3/4", COM 3 METROS - FORNECIMENTO E INSTALAÇÃO. AF_08/2023	SINAPI	Serviço	UN	4,00	R$ 124,22	R$ 496,88	0,02	99,71	C
C1280	ESMALTE DUAS DEMÃOS EM ESQUADRIAS DE MADEIRA	SEINFRA	Serviço	M2	14,28	R$ 32,23	R$ 460,24	0,02	99,73	C
C0924	CORRIMÃO EM TUBO DE AÇO INOX	SEINFRA	Serviço	M	1,80	R$ 246,05	R$ 442,89	0,02	99,75	C
C1093	DISJUNTOR MONOPOLAR EM QUADRO DE DISTRIBUIÇÃO 16A	SEINFRA	Serviço	UN	14,00	R$ 31,07	R$ 434,98	0,02	99,77	C
C2284	SOLEIRA DE GRANITO L= 15cm	SEINFRA	Serviço	M	3,40	R$ 118,46	R$ 402,76	0,02	99,79	C
C1994	PORTA TIPO PARANÁ (S/ACESSÓRIOS)	SEINFRA	Serviço	M2	2,10	R$ 190,16	R$ 399,34	0,02	99,81	C
C4671	SABONETEIRA METÁLICA	SEINFRA	Serviço	UN	7,00	R$ 55,96	R$ 391,72	0,02	99,83	C
C1123	REJUNTAMENTO C/ ARG. PRÉ-FABRICADA, JUNTA ATÉ 2mm EM CERÂMICA, ACIMA DE 30x30 cm (900 cm²) E PORCELANATOS (PAREDE/PISO)	SEINFRA	Serviço	M2	29,56	R$ 12,85	R$ 379,85	0,02	99,84	C
C1206	EMASSAMENTO DE ESQUADRIAS DE MADEIRA P/TINTA ÓLEO OU ESMALTE 2 DEMÃOS	SEINFRA	Serviço	M2	14,28	R$ 23,59	R$ 336,87	0,02	99,86	C
C2351	TÊ PVC BRANCO P/ ESGOTO D=150mm (6") - JUNTA C/ANÉIS	SEINFRA	Serviço	UN	3,00	R$ 112,17	R$ 336,51	0,02	99,87	C
C2160	REGISTRO DE GAVETA BRUTO D= 40mm (1 1/2")	SEINFRA	Serviço	UN	2,00	R$ 163,93	R$ 327,86	0,02	99,89	C
C4649	SINALIZAÇÃO PARA EXTINTOR	SEINFRA	Serviço	UN	4,00	R$ 70,20	R$ 280,80	0,01	99,90	C
C4670	PORTA PAPEL METÁLICO	SEINFRA	Serviço	UN	6,00	R$ 43,44	R$ 260,64	0,01	99,92	C
89709	RAMAL DE ESGOTO SANITÁRIO. AF_08/2022	SINAPI	Serviço	UN	7,00	R$ 30,11	R$ 210,77	0,01	99,92	C
97599	LUMINÁRIA DE EMERGÊNCIA, COM 30 LÂMPADAS LED DE 2 W, SEM REATOR - FORNECIMENTO E INSTALAÇÃO. AF_09/2024	SINAPI	Serviço	UN	9,00	R$ 22,14	R$ 199,26	0,01	99,93	C
C1479	INTERRUPTOR DUAS TECLAS SIMPLES 10A 250V	SEINFRA	Serviço	UN	5,00	R$ 39,82	R$ 199,10	0,01	99,94	C
C1361	FECHADURA COMPLETA PARA PORTA INTERNA	SEINFRA	Serviço	UN	1,00	R$ 188,62	R$ 188,62	0,01	99,95	C
C3601	REGISTRO DE PRESSÃO D=20mm (3/4") - PADRÃO POPULAR	SEINFRA	Serviço	UN	3,00	R$ 59,83	R$ 179,49	0,01	99,96	C
C3272	CONCRETO P/VIBR., FCK=20MPa COM AGREGADO PRODUZIDO (S/TRANSP.)	SEINFRA	Serviço	M3	0,24	R$ 592,62	R$ 142,23	0,01	99,97	C
C4553	FECHADURA DE TARJETA (LIVRE-OCUPADA) PARA FIXAÇÃO EM GRANITO	SEINFRA	Serviço	UN	1,00	R$ 141,22	R$ 141,22	0,01	99,97	C
C1125	DISJUNTOR TRIPOLAR EM QUADRO DE DISTRIBUIÇÃO 40A	SEINFRA	Serviço	UN	1,00	R$ 126,01	R$ 126,01	0,01	99,98	C
C4422	ALIZAR DE MADEIRA L= 5 cm (1 FACE)	SEINFRA	Serviço	CJ	2,00	R$ 59,28	R$ 118,56	0,01	99,99	C
C1494	INTERRUPTOR UMA TECLA SIMPLES 10A 250V	SEINFRA	Serviço	UN	5,00	R$ 22,58	R$ 112,90	0,01	99,99	C
C1144	DOBRADIÇA CROMADA 3" X 2 1/2"	SEINFRA	Serviço	UN	3,00	R$ 36,31	R$ 108,93	0,01	100,00	C
C0797	CHUVEIRO PLÁSTICO (INSTALADO)	SEINFRA	Serviço	UN	3,00	R$ 16,95	R$ 50,85	0,00	100,00	C
C4850	PLACA EM ACRÍLICO ADESIVADA PARA SINALIZAÇÃO COM INDICAÇÃO DE ROTA DE FUGA 26X13CM	SEINFRA	Serviço	M	3,00	R$ 16,67	R$ 50,01	0,00	100,00	C

FERNANDO MARTINS DE FARIAS:01161111352

Assinado digitalmente por FERNANDO MARTINS DE FARIAS:01161111352
ND: C=BR, O=ICP-Brasil, OU=Certificado Digital PF A1, OU=Videoconferencia, OU=27842417000158, OU=AC SyngularID Multipla, CN=FERNANDO MARTINS DE FARIAS:01161111352
Razão: Eu sou o autor deste documento
Localização:
Data: 2026.03.03 17:04:16-03'00'
Foxit PDF Reader Versão: 2024.1.0

PROCESSO ADMINISTRATIVO
0058
ASSINADO
ELETRONICAMENTE

4. RESPONSÁBILIDADE TÉCNICA

Anotação de Responsabilidade Técnica - ART
Lei nº 6.496, de 7 de dezembro de 1977

CREA-CE

ART OBRA / SER
Nº CE20251734

PROCESSO ADMINISTRATIVO 0059 ASSINADO ELETRONICAMENTE

Conselho Regional de Engenharia e Agronomia do Ceará

INICIAL

1. Responsável Técnico

FERNANDO MARTINS DE FARIAS

Título profissional: **ENGENHEIRO CIVIL, ENGENHEIRO ELETRICISTA - ELETROTECNICA, MBA EM GERENC. DE OBRAS E TECNOLOGIA DA CONSTRUÇÃO, ENGENHEIRO DE SEGURANCA DO TRABALHO**

RNP: **0608103764**
Registro: **45167CE**

Empresa contratada: **V6 CONSTRUTORA E ASSESSORIA TÉCNICA LTDA**

Registro : **0010375139-CE**

2. Dados do Contrato

Contratante: **MUNICIPIO DE MONSENHOR TABOSA**

CPF/CNPJ: **07.693.989/0001-05**

PRAçA 7 DE SETEMBRO

Nº: **15**

Complemento: **PAÇO MUNICIPAL**

Bairro: **CENTRO**

Cidade: **MONSENHOR TABOSA**

UF: **CE**

CEP: **63780000**

Contrato: **Não especificado**

Celebrado em: **09/03/2025**

Valor: **R$ 4.000,00**

Tipo de contratante: **Pessoa Juridica de Direito Público**

Ação Institucional: **NENHUMA - NÃO OPTANTE**

3. Dados da Obra/Serviço

AVENIDA ASSIS CLAUDINO

Nº: **S/Nº**

Complemento:

Bairro: **GIRITA**

Cidade: **MONSENHOR TABOSA**

UF: **CE**

CEP: **63780000**

Data de Início: **01/07/2025**

Previsão de término: **31/12/2025**

Coordenadas Geográficas: **-4.805113, -40.068395**

Finalidade: **Infraestrutura**

Código: **Não Especificado**

Proprietário: **MUNICIPIO DE MONSENHOR TABOSA**

CPF/CNPJ: **07.693.989/0001-05**

4. Atividade Técnica

14 - Elaboração	Quantidade	Unidade
80 - Projeto > GEODÉSIA > GEORREFERENCIAMENTO > DE GEORREFERENCIAMENTO > #34.6.1.1 - URBANO	3.600,00	m2
80 - Projeto > CONSTRUÇÃO CIVIL > EDIFICAÇÕES > DE EDIFICAÇÃO > #1.1.1.4 - EM MATERIAIS MISTOS	931,80	m2
80 - Projeto > CONSTRUÇÃO CIVIL > INSTALAÇÕES HIDROSSANITÁRIAS > #1.4.1 - DE SISTEMA DE ÁGUA POTÁVEL	931,80	m2
80 - Projeto > CONSTRUÇÃO CIVIL > INSTALAÇÕES HIDROSSANITÁRIAS > #1.4.2 - DE SISTEMA DE REDES DE ÁGUAS PLUVIAIS	931,80	m2
80 - Projeto > CONSTRUÇÃO CIVIL > INSTALAÇÕES HIDROSSANITÁRIAS > #1.4.3 - DE INSTALAÇÃO DE SISTEMA DE ESGOTO SANITÁRIO	931,80	m2
80 - Projeto > ESTRUTURAS > ESTRUTURAS DE CONCRETO E ARGAMASSA ARMADA > #2.1.1 - DE ESTRUTURA DE CONCRETO ARMADO	931,80	m2
80 - Projeto > ESTRUTURAS > ESTRUTURAS METÁLICAS > DE ESTRUTURA METÁLICA > #2.2.1.1 - PARA EDIFICAÇÃO	931,80	m2
80 - Projeto > ELETROTÉCNICA > INSTALAÇÕES ELÉTRICAS > DE INSTALAÇÕES ELÉTRICAS EM BAIXA TENSÃO > #11.10.1.2 - PARA FINS COMERCIAIS	931,80	m2
80 - Projeto > ELETROTÉCNICA > SISTEMAS DE PROTEÇÃO CONTRA DESCARGAS ATMOSFÉRICAS - SPDA > #11.12.1 - DE SISTEMAS DE PROTEÇÃO CONTRA DESCARGAS ATMOSFÉRICAS - SPDA	931,80	m2
80 - Projeto > CONSTRUÇÃO CIVIL > INSTALAÇÕES DE PREVENÇÃO E COMBATE A INCÊNDIO > #1.6.6 - DE PREVENÇÃO E COMBATE A INCÊNDIO E PÂNICO	931,80	m2
80 - Projeto > SANEAMENTO AMBIENTAL > SISTEMA DE ABASTECIMENTO DE ÁGUA > DE ENSAIO > #6.1.2.2 - DE PERMEABILIDADE DE SOLO	931,80	m2
80 - Projeto > GEOTECNIA E GEOLOGIA DA ENGENHARIA > SONDAGENS > DE SONDAGEM GEOTÉCNICA > #3.2.1.2 - A PERCUSSÃO	931,80	m2
80 - Projeto > TOPOGRAFIA > LEVANTAMENTOS TOPOGRÁFICOS BÁSICOS > DE LEVANTAMENTO TOPOGRÁFICO > #33.1.1.3 - PLANIALTIMÉTRICO	3.600,00	m2

Anotação de Responsabilidade Técnica - ART
Lei nº 6.496, de 7 de dezembro de 1977

CREA-CE

ART OBRA / SER
Nº CE20251734

PROCESSO ADMINISTRATIVO 0060 ASSINADO ELETRONICAMENTE

Conselho Regional de Engenharia e Agronomia do Ceará

INICIAL

80 - Projeto > CONSTRUÇÃO CIVIL > EDIFICAÇÕES > DE ACESSIBILIDADE DE EDIFICAÇÃO > #1.1.3.4 - PARA FINS DIVERSOS	931,80	m2
38 - Especificação > CONSTRUÇÃO CIVIL > EDIFICAÇÕES > DE EDIFICAÇÃO > #1.1.1.4 - EM MATERIAIS MISTOS	3.600,00	m2
35 - Elaboração de orçamento > CONSTRUÇÃO CIVIL > EDIFICAÇÕES > DE EDIFICAÇÃO > #1.1.1.4 - EM MATERIAIS MISTOS	3.600,00	m2

Após a conclusão das atividades técnicas o profissional deve proceder a baixa desta ART

5. Observações

ART REFERENTE A ELABORAÇÃO DE PROJETOS (PEÇAS GRÁFICAS), GEORREFERENCIAMENTO, ORÇAMENTO E MEMORIAL DESCRITIVO/ESPECIFICAÇÕES TÉCNICAS DA EXECUÇÃO DOS SERVIÇOS DE CONSTRUÇÃO DE UM TERMINAL RODOVIÁRIO NA SEDE DO MUNICÍPIO DE MONSENHOR TABOSA - CE

6. Declarações

- Declaro que estou cumprindo as regras de acessibilidade previstas nas normas técnicas da ABNT, na legislação específica e no decreto n. 5296/2004.

7. Entidade de Classe

NENHUMA - NÃO OPTANTE

FERNANDO MARTINS DE FARIAS:01161111352

Assinado digitalmente por FERNANDO MARTINS DE FARIAS:01161111352
ND: C=BR, O=ICP-Brasil, OU=Certificado Digital PF A1, OU=Videoconferencia, OU=27842417000158, OU=AC SyngularID Multipla, CN=FERNANDO MARTINS DE FARIAS:01161111352
Razão: Eu sou o autor deste documento
Localização:
Data: 2026.03.03 17:05:36-03'00'
Foxit PDF Reader Versão: 2024.1.0

8. Assinaturas

Declaro serem verdadeiras as informações acima

_____, _____ de _____ de _____

Local data

FERNANDO MARTINS DE FARIAS - CPF: 011.611.113-52

FRANCISCO SALOMAO DE ARAUJO SOUSA:88906329334

Assinado de forma digital por FRANCISCO SALOMAO DE ARAUJO SOUSA:88906329334
Dados: 2025.09.30 10:53:51 -03'00'

MUNICIPIO DE MONSENHOR TABOSA - CNPJ: 07.693.989/0001-05

9. Informações

* A ART é válida somente quando quitada, mediante apresentação do comprovante do pagamento ou conferência no site do Crea.

10. Valor

Valor da ART: **R$ 103,03** Registrada em: **29/09/2025** Valor pago: **R$ 103,03** Nosso Número: **8218262343**

A autenticidade desta ART pode ser verificada em: https://crea-ce.sitac.com.br/publico/, com a chave: wZZ50
Impresso em: 30/09/2025 às 08:27:05 por: , ip: 191.7.202.121

5. PLANILHA ORÇAMENTÁRIA

Praça 7 de Setembro, 15 – Centro
Monsenhor Tabosa/CE
CEP: 63.780-000

gabinetedoprefeitopmmt@monsenhortabosa.ce.gov.br
prefeiturademonsenhortabosa@monsenhortabosa.ce.gov.br

PROCESSO ADMINISTRATIVO
0062
ASSINADO ELETRONICAMENTE

	ORÇAMENTO SINTÉTICO			
	PROPONENTE:	Prefeitura Municipal de Monsenhor Tabosa, CE	DATA: 09/2025	BDI: 22,00%
	CNPJ:	07.693.989/0001-05	**FONTE**	**VERSÃO**
	OBRA:	Construção de terminal rodoviário no município de Monsenhor Tabosa/CE.	SEINFRA-CE	028 Sem Desoneração
	LOCAL:	Av. Assis Claudino, S/Nº, Girita, Monsenhor Tabosa , CE	SINAPI-CE	08/2025 Sem Desoneração

ITEM	DESCRIÇÃO	%	VALOR TOTAL C/ BDI
1	ADMINISTRAÇÃO DA OBRA	3,84%	R$ 82.782,00
2	SERVIÇOS PRELIMINARES	3,24%	R$ 69.845,90
3	MOVIMENTAÇÃO DE TERRA	0,41%	R$ 8.726,88
4	ESTRUTURA	13,28%	R$ 286.074,32
5	SISTEMA DE COBERTURA	13,48%	R$ 290.370,33
6	PAREDES E PAINÉIS	1,96%	R$ 42.120,81
7	PAVIMENTAÇÃO INTERNA	1,66%	R$ 35.808,44
8	REVESTIMENTO EM PAREDE E TETO	11,76%	R$ 253.323,94
9	ESQUADRIAS	2,92%	R$ 62.942,83
10	PINTURA	1,39%	R$ 29.874,90
11	INSTALAÇÕES ELÉTRICAS	2,58%	R$ 55.489,90
12	INSTALAÇÕES SANITÁRIAS	1,60%	R$ 34.448,11
13	INSTALAÇÕES HIDRÁULICAS	1,27%	R$ 27.431,70
14	SISTEMA DE COMABTE A INCÊNDIO E PÂNICO - SCIP	0,30%	R$ 6.368,57
15	SISTEMA DE PROTEÇÃO CONTRA DESCARGAS ATMÓSFERICAS - SPDA	0,23%	R$ 4.875,92
16	INSTALAÇÕES DE ÁGUAS PLUVIAIS	1,17%	R$ 25.118,71
17	IMPLANTAÇÃO	25,95%	R$ 558.946,58
18	MUROS E FECHAMENTOS	10,10%	R$ 217.625,01
19	SERVIÇOS DIVERSOS	2,87%	R$ 61.835,35
	TOTAL	100,00%	R$ 2.154.010,20

VALOR DO BDI		**22,00%**
VALOR TOTAL DO ORÇAMENTO	**R$**	**2.154.010,20**

IMPORTA O PRESENTE ORÇAMENTO A QUANTIA DE R$ 2.154.010,20 (DOIS MILHÕES, CENTO E CINQUENTA E QUATRO MIL, DEZ REAIS E VINTE CENTAVOS)

FERNANDO MARTINS DE FARIAS:01161111352

Assinado digitalmente por FERNANDO MARTINS DE FARIAS:01161111352
ND: C=BR, O=ICP-Brasil, OU=Certificado Digital PF A1, OU=Videoconferencia, OU=27842417000158, OU=AC SyngularID Multipla, CN=FERNANDO MARTINS DE FARIAS:01161111352
Razão: Eu sou o autor deste documento
Localização:
Data: 2026.02.25 11:49:52-03'00'
Foxit PDF Reader Versão: 2024.1.0

PROCESSO ADMINISTRATIVO 0063 ASSINADO ELETRONICAMENTE

ORÇAMENTO ANALÍTICO

PROPONENT	Prefeitura Municipal de Monsenhor Tabosa, CE	DATA: 09/2025	BDI: 22,00%
CNPJ:	07.693.989/0001-05	**FONTE**	**VERSÃO**
OBRA:	Construção de terminal rodoviário no município de Monsenhor Tabosa/CE.	SEINFRA-CE	028 Sem Desoneração
LOCAL:	Av. Assis Claudino, S/Nº, Girita, Monsenhor Tabosa , CE	SINAPI-CE	08/2025 Sem Desoneração

ITEM	FONTE	CÓDIGO	DESCRIÇÃO	UN	QTD	VALOR UNIT. S/ BDI	VALOR UNIT. C/ BDI	PREÇO TOTAL S/ BDI	PREÇO TOTAL C/ BDI
1			**ADMINISTRAÇÃO DA OBRA**				**SUBTOTAL**	**R$ 67.854,00**	**R$ 82.782,00**
1.1	PRÓPRIA	CXXXX	ADMINISTRAÇÃO DA OBRA	%	100,00	R$ 678,54	R$ 827,82	R$ 67.854,00	R$ 82.782,00
2			**SERVIÇOS PRELIMINARES**				**SUBTOTAL**	**R$ 57.247,22**	**R$ 69.845,90**
2.1	SEINFRA-CE	C1937	PLACAS PADRÃO DE OBRA	M2	10,00	R$ 187,01	R$ 228,15	R$ 1.870,10	R$ 2.281,50
2.2	SEINFRA-CE	C2850	INSTALAÇÕES PROVISÓRIAS DE LUZ , FORÇA,TELEFON	UN	1,00	R$ 1.676,69	R$ 2.045,56	R$ 1.676,69	R$ 2.045,56
2.3	SEINFRA-CE	C2851	INSTALAÇÕES PROVISÓRIAS DE ÁGUA	UN	1,00	R$ 1.381,57	R$ 1.685,52	R$ 1.381,57	R$ 1.685,52
2.4	SEINFRA-CE	C2102	RASPAGEM E LIMPEZA DO TERRENO	M2	1227,12	R$ 5,07	R$ 6,19	R$ 6.221,50	R$ 7.595,87
2.5	SEINFRA-CE	C1630	LOCAÇÃO DA OBRA - EXECUÇÃO DE GABARITO	M2	692,76	R$ 7,74	R$ 9,44	R$ 5.361,96	R$ 6.539,65
2.6	SEINFRA-CE	C2316	TAPUME DE CHAPA DE MADEIRA COMPENSADA E= 6mm C/ABERTURA E PORTÃO	M2	340,00	R$ 119,81	R$ 146,17	R$ 40.735,40	R$ 49.697,80
3			**MOVIMENTAÇÃO DE TERRA**				**SUBTOTAL**	**R$ 7.153,19**	**R$ 8.726,88**
3.1	SEINFRA-CE	C2789	ESCAVAÇÃO MECÂNICA SOLO DE 1A CAT. PROF. ATÉ 2.00m	M3	105,82	R$ 9,97	R$ 12,16	R$ 1.055,03	R$ 1.286,77
3.2	SEINFRA-CE	C2784	ESCAVAÇÃO MANUAL SOLO DE 1A.CAT. PROF. ATÉ 1.50m	M3	31,32	R$ 53,69	R$ 65,50	R$ 1.681,57	R$ 2.051,46
3.3	SEINFRA-CE	C0095	APILOAMENTO DE PISO OU FUNDO DE VALAS C/MAÇO	M2	101,49	R$ 34,44	R$ 42,02	R$ 3.495,32	R$ 4.264,61
3.4	SEINFRA-CE	C2921	REATERRO C/COMPACTAÇÃO MANUAL S/CONTROLE,	M3	26,75	R$ 34,44	R$ 42,02	R$ 921,27	R$ 1.124,04
4			**ESTRUTURA**				**SUBTOTAL**	**R$ 234.495,58**	**R$ 286.074,32**
4.1			**INFRAESTRUTURA**					**R$ 118.474,59**	**R$ 144.533,64**
4.1.1	SEINFRA-CE	C0837	CONCRETO NÃO-ESTRUTURAL S/BETONEIRA P/LASTRO	M3	1,71	R$ 503,58	R$ 614,37	R$ 861,12	R$ 1.050,57
4.1.2	SEINFRA-CE	C0054	ALVENARIA DE EMBASAMENTO DE PEDRA ARGAMASSADA	M3	52,61	R$ 576,31	R$ 703,10	R$ 30.319,67	R$ 36.990,09
4.1.3	SEINFRA-CE	C0056	ALVENARIA DE EMBASAMENTO DE TIJOLO FURADO, C/ ARGAMASSA MISTA C/ CAL HIDRATADA (1:2:8)	M3	9,38	R$ 616,05	R$ 751,58	R$ 5.778,55	R$ 7.049,82
4.1.4	SEINFRA-CE	C3273	CONCRETO P/VIBR., FCK=25MPa COM AGREGADO PRODUZIDO (S/TRANSP.)	M3	41,50	R$ 495,11	R$ 604,03	R$ 20.547,07	R$ 25.067,25
4.1.5	SEINFRA-CE	C1604	LANÇAMENTO E APLICAÇÃO DE CONCRETO S/ ELEVAÇÃO	M3	41,50	R$ 175,28	R$ 213,84	R$ 7.274,12	R$ 8.874,36
4.1.6	SEINFRA-CE	C0217	ARMADURA CA-60 FINA D=3,40 A 6,40mm	KG	82,00	R$ 12,42	R$ 15,15	R$ 1.018,44	R$ 1.242,30
4.1.7	SEINFRA-CE	C0216	ARMADURA CA-50A MÉDIA D= 6,3 A 10,0mm	KG	1457,26	R$ 12,33	R$ 15,04	R$ 17.968,02	R$ 21.917,19
4.1.8	SEINFRA-CE	C0215	ARMADURA CA-50A GROSSA D= 12,5 A 25,0mm	KG	700,98	R$ 13,46	R$ 16,42	R$ 9.435,19	R$ 11.510,09
4.1.9	SEINFRA-CE	C1400	FORMA DE TÁBUAS DE 1" DE 3A. P/FUNDAÇÕES UTIL. 5 X	M2	234,68	R$ 83,65	R$ 102,05	R$ 19.630,98	R$ 23.949,09
4.1.10	SEINFRA-CE	C2843	IMPERMEABILIZAÇÃO C/ EMULSÃO ASFÁLTICA CONSUMO 2kg/m²	M2	139,02	R$ 40,58	R$ 49,51	R$ 5.641,43	R$ 6.882,88
4.2			**SUPERESTRUTURA**					**R$ 84.616,27**	**R$ 103.227,12**
4.2.1	SEINFRA-CE	C3273	CONCRETO P/VIBR., FCK=25MPa COM AGREGADO PRODUZIDO (S/TRANSP.)	M3	21,71	R$ 495,11	R$ 604,03	R$ 10.748,84	R$ 13.113,49
4.2.2	SEINFRA-CE	C1604	LANÇAMENTO E APLICAÇÃO DE CONCRETO S/ ELEVAÇÃO	M3	21,71	R$ 175,28	R$ 213,84	R$ 3.805,33	R$ 4.642,47
4.2.3	SEINFRA-CE	C0217	ARMADURA CA-60 FINA D=3,40 A 6,40mm	KG	108,80	R$ 12,42	R$ 15,15	R$ 1.351,30	R$ 1.648,32
4.2.4	SEINFRA-CE	C0216	ARMADURA CA-50A MÉDIA D= 6,3 A 10,0mm	KG	1051,33	R$ 12,33	R$ 15,04	R$ 12.962,90	R$ 15.812,00
4.2.5	SEINFRA-CE	C0215	ARMADURA CA-50A GROSSA D= 12,5 A 25,0mm	KG	864,57	R$ 13,46	R$ 16,42	R$ 11.637,11	R$ 14.196,24
4.2.6	SEINFRA-CE	C1401	FORMA DE TÁBUAS DE 1" DE 3A. P/SUPERESTRUTURA - UTIL. 2 X	M2	259,46	R$ 170,01	R$ 207,41	R$ 44.110,79	R$ 53.814,60
4.3			**LAJES**					**R$ 31.404,72**	**R$ 38.313,56**
4.3.1	SEINFRA-CE	C4452	LAJE PRÉ-FABRICADA TRELIÇADA P/ PISO - VÃO DE 2,81 A 3,80 m	M2	143,81	R$ 150,62	R$ 183,76	R$ 21.660,66	R$ 26.426,53
4.3.2	SEINFRA-CE	C0216	ARMADURA CA-50A MÉDIA D= 6,3 A 10,0mm	KG	100,00	R$ 12,33	R$ 15,04	R$ 1.233,00	R$ 1.504,00
4.3.3	SEINFRA-CE	C4071	ARMADURA EM TELA SOLDÁVEL Q-92	M2	143,81	R$ 12,24	R$ 14,93	R$ 1.760,23	R$ 2.147,08
4.3.4	SEINFRA-CE	C3273	CONCRETO P/VIBR., FCK=25MPa COM AGREGADO PRODUZIDO (S/TRANSP.)	M3	10,07	R$ 495,11	R$ 604,03	R$ 4.985,76	R$ 6.082,58
4.3.5	SEINFRA-CE	C1604	LANÇAMENTO E APLICAÇÃO DE CONCRETO S/ ELEVAÇÃO	M3	10,07	R$ 175,28	R$ 213,84	R$ 1.765,07	R$ 2.153,37
5			**SISTEMA DE COBERTURA**				**SUBTOTAL**	**R$ 237.985,63**	**R$ 290.370,33**
5.1			**TELHAS**					**R$ 88.010,24**	**R$ 107.374,51**
5.1.1	SEINFRA-CE	C2450	TELHA TERMOACÚSTICA TRAPEZOIDAL INCLINAÇÃO	M2	531,11	R$ 165,71	R$ 202,17	R$ 88.010,24	R$ 107.374,51
5.2			**ESTRUTURA METÁLICA**					**R$ 149.975,39**	**R$ 182.995,82**
5.2.1	SEINFRA-CE	C5215	ESTRUTURA TRELIÇADA DE COBERTURA, TIPO FINK, COM LIGAÇÕES PARAFUSADAS, INCLUSOS PERFIS METÁLICOS, CHAPAS METÁLICAS, TRANSPORTE COM GUINDASTE, JATEAMENTO E PINTURA	KG	12088,00	R$ 11,49	R$ 14,02	R$ 138.891,12	R$ 169.473,76
5.2.2	SEINFRA-CE	C2473	PINTURA C/ TINTA EPOXI EM ESTRUTURA DE AÇO CARBONO 50 MICRA C/REVÓLVER	M2	531,11	R$ 20,87	R$ 25,46	R$ 11.084,27	R$ 13.522,06
6			**PAREDES E PAINÉIS**				**SUBTOTAL**	**R$ 34.526,39**	**R$ 42.120,81**
6.1			**ALVENARIA DE ELEVAÇÃO**					**R$ 22.790,53**	**R$ 27.803,10**
6.1.1	SEINFRA-CE	C0073	ALVENARIA DE TIJOLO CERÂMICO FURADO (9x19x19)cm C/ARGAMASSA MISTA DE CAL HIDRATADA ESP.=10cm (1:2:8)	M2	336,64	R$ 67,70	R$ 82,59	R$ 22.790,53	R$ 27.803,10
6.2			**VERGAS**					**R$ 1.080,12**	**R$ 1.317,74**
6.2.1	SEINFRA-CE	C2666	VERGA RETA DE CONCRETO ARMADO	M3	0,57	R$ 1.894,94	R$ 2.311,83	R$ 1.080,12	R$ 1.317,74
6.3			**DIVISÓRIAS**					**R$ 10.655,74**	**R$ 12.999,97**
6.3.1	SEINFRA-CE	C4096	DIVISÓRIA DE GRANITO CINZA E=3cm	M2	20,54	R$ 518,78	R$ 632,91	R$ 10.655,74	R$ 12.999,97
7			**PAVIMENTAÇÃO INTERNA**				**SUBTOTAL**	**R$ 29.350,91**	**R$ 35.808,44**
7.1	SEINFRA-CE	C0330	ATERRO C/COMPACTAÇÃO MANUAL S/CONTROLE, MAT. C/AQUISIÇÃO	M3	13,37	R$ 111,44	R$ 135,96	R$ 1.489,95	R$ 1.817,79
7.2	SEINFRA-CE	C5225	LONA PLÁSTICA PRETA APLICADA EM PISOS	M2	94,14	R$ 1,46	R$ 1,78	R$ 137,44	R$ 167,57
7.3	SEINFRA-CE	C1611	LASTRO DE CONCRETO REGULARIZADO ESP.= 5CM	M2	123,70	R$ 49,03	R$ 59,82	R$ 6.065,01	R$ 7.399,73

FERNANDO MARTINS DE FARIAS:01161111352

Assinado digitalmente por FERNANDO MARTINS DE FARIAS:01161111352
ND: C=BR, O=ICP-Brasil, OU=Certificado Digital PF A1, OU=Videoconferencia, OU=27842417000158, OU=AC SyngularID Multipla, CN=FERNANDO MARTINS DE FARIAS:01161111352
Razão: motivo da sua assinatura aqui
Localização: sua localização de assinatura aqui
Data: 2026.02.25 11:50:26-03'00'
Foxit PDF Reader Versão: 2024.1.0

PROCESSO ADMINISTRATIVO 0064 ASSINADO ELETRONICAMENTE

ORÇAMENTO ANALÍTICO

PROPONENT	Prefeitura Municipal de Monsenhor Tabosa, CE	DATA: 09/2025	BDI: 22,00%
CNPJ:	07.693.989/0001-05	**FONTE**	**VERSÃO**
OBRA:	Construção de terminal rodoviário no município de Monsenhor Tabosa/CE.	SEINFRA-CE	028 Sem Desoneração
LOCAL:	Av. Assis Claudino, S/Nº, Girita, Monsenhor Tabosa , CE	SINAPI-CE	08/2025 Sem Desoneração

ITEM	FONTE	CÓDIGO	DESCRIÇÃO	UN	QTD	VALOR UNIT. S/ BDI	VALOR UNIT. C/ BDI	PREÇO TOTAL S/ BDI	PREÇO TOTAL C/ BDI
7.4	SEINFRA-CE	C2180	REGULARIZAÇÃO DE BASE C/ ARGAMASSA CIMENTO E AREIA S/ PENEIRAR, TRAÇO 1:5 - ESP= 3cm	M2	123,70	R$ 27,13	R$ 33,10	R$ 3.355,98	R$ 4.094,47
7.5	SEINFRA-CE	C1920	PISO INDUSTRIAL NATURAL ESP.= 12mm, INCLUS. POLIMENTO (INTERNO)	M2	94,14	R$ 145,51	R$ 177,52	R$ 13.698,31	R$ 16.711,73
7.6	SEINFRA-CE	C4439	CERÂMICA ESMALTADA RETIFICADA C/ ARG. CIMENTO E AREIA ACIMA DE 30x30cm (900 cm²) - PEI-5/PEI-4 P/ PISO	M2	29,56	R$ 134,06	R$ 163,55	R$ 3.962,81	R$ 4.834,54
7.7	SEINFRA-CE	C1123	REJUNTAMENTO C/ ARG. PRÉ-FABRICADA, JUNTA ATÉ 2mm EM CERÂMICA, ACIMA DE 30x30 cm (900 cm²) E PORCELANATOS (PAREDE/PISO)	M2	29,56	R$ 10,53	R$ 12,85	R$ 311,27	R$ 379,85
7.8	SEINFRA-CE	C2284	SOLEIRA DE GRANITO L= 15cm	M	3,40	R$ 97,10	R$ 118,46	R$ 330,14	R$ 402,76
8			**REVESTIMENTO EM PAREDE E TETO**				**SUBTOTAL**	**R$ 207.642,50**	**R$ 253.323,94**
8.1			**REVESTIMENTO EM PAREDE**					**R$ 124.425,45**	**R$ 151.798,19**
8.1.1	SEINFRA-CE	C0776	CHAPISCO C/ ARGAMASSA DE CIMENTO E AREIA S/PENEIRAR TRAÇO 1:3 ESP.= 5mm P/ PAREDE	M2	680,13	R$ 7,96	R$ 9,71	R$ 5.413,83	R$ 6.604,06
8.1.2	SEINFRA-CE	C3408	REBOCO C/ ARGAMASSA DE CIMENTO E AREIA S/ PENEIRAR, TRAÇO 1:3	M2	380,04	R$ 44,50	R$ 54,29	R$ 16.911,78	R$ 20.632,37
8.1.3	SEINFRA-CE	C1213	EMBOÇO C/ ARGAMASSA MISTA DE CIMENTO, CAL HIDRATADA E AREIA S/PENEIRAR TRAÇO 1:2:9 ESP.= 20mm P/ PAREDE	M2	296,89	R$ 39,77	R$ 48,52	R$ 11.807,32	R$ 14.405,10
8.1.4	SEINFRA-CE	C4065	GRANITO POLIDO E=2cm, CINZA, ARGAMASSA DE CIMENTO E AREIA 1:4, C/ REJUNTAMENTO	#REF!	216,69	R$ 378,59	R$ 461,88	R$ 82.036,67	R$ 100.084,78
8.1.5	SEINFRA-CE	C4442	CERÂMICA ESMALTADA C/ ARG. PRÉ-FABRICADA ATÉ 10x10cm (100cm²) - DECORATIVA - P/ PAREDE	M2	78,21	R$ 90,38	R$ 110,26	R$ 7.068,62	R$ 8.623,43
8.1.6	SEINFRA-CE	C1102	REJUNTAMENTO C/ ARG. PRÉ-FABRICADA, JUNTA ATÉ 2mm EM CERÂMICA, ATÉ 10x10 cm (100 cm²) - DECORATIVA (PAREDE/PISO)	M2	78,21	R$ 15,18	R$ 18,52	R$ 1.187,23	R$ 1.448,45
8.2			**REVESTIMENTO EM TETO**					**R$ 8.475,90**	**R$ 10.341,28**
8.2.1	SEINFRA-CE	C0781	CHAPISCO C/ ARGAMASSA DE CIMENTO E AREIA S/ PENEIRAR TRAÇO 1:4 P/ TETO	M2	142,07	R$ 15,16	R$ 18,50	R$ 2.153,78	R$ 2.628,30
8.2.2	SEINFRA-CE	C3408	REBOCO C/ ARGAMASSA DE CIMENTO E AREIA S/ PENEIRAR, TRAÇO 1:3	M2	142,07	R$ 44,50	R$ 54,29	R$ 6.322,12	R$ 7.712,98
8.3			**REVESTIMENTO EM ESTRUTURA**					**R$ 74.741,15**	**R$ 91.184,47**
8.3.1	SEINFRA-CE	C2222	REVESTIMENTO METÁLICO, TIPO "REYNOBOND" DUAS CHAPAS	M2	124,26	R$ 601,49	R$ 733,82	R$ 74.741,15	R$ 91.184,47
9			**ESQUADRIAS**				**SUBTOTAL**	**R$ 51.592,63**	**R$ 62.942,83**
9.1			**ESQUADRIAS METÁLICAS**					**R$ 17.082,00**	**R$ 20.839,96**
9.1.1	SEINFRA-CE	C1969	PORTA DE AÇO EM CHAPA ONDULADA OU GRADES DE ENROLAR	M2	31,50	R$ 364,37	R$ 444,53	R$ 11.477,66	R$ 14.002,70
9.1.2	SEINFRA-CE	C1967	PORTA DE ALUMÍNIO ANODIZADO COMPACTA	M2	8,64	R$ 648,65	R$ 791,35	R$ 5.604,34	R$ 6.837,26
9.2			**ESQUADRIAS DE MADEIRA**					**R$ 2.594,48**	**R$ 3.165,29**
9.2.1	SEINFRA-CE	C4427	PORTA TIPO PARANÁ (0,80 x 2,10 m), C/ FERRAGENS	UN	3,00	R$ 405,16	R$ 494,30	R$ 1.215,48	R$ 1.482,90
9.2.2	SEINFRA-CE	C1994	PORTA TIPO PARANÁ (S/ACESSÓRIOS)	M2	2,10	R$ 155,87	R$ 190,16	R$ 327,33	R$ 399,34
9.2.3	SEINFRA-CE	C1144	DOBRADIÇA CROMADA 3" X 2 1/2"	UN	3,00	R$ 29,76	R$ 36,31	R$ 89,28	R$ 108,93
9.2.4	SEINFRA-CE	C1361	FECHADURA COMPLETA PARA PORTA INTERNA	UN	1,00	R$ 154,61	R$ 188,62	R$ 154,61	R$ 188,62
9.2.5	SEINFRA-CE	C4553	FECHADURA DE TARJETA (LIVRE-OCUPADA) PARA FIXAÇÃO EM GRANITO	UN	1,00	R$ 115,75	R$ 141,22	R$ 115,75	R$ 141,22
9.2.6	SEINFRA-CE	C4422	ALIZAR DE MADEIRA L= 5 cm (1 FACE)	CJ	2,00	R$ 48,59	R$ 59,28	R$ 97,18	R$ 118,56
9.2.7	SEINFRA-CE	C4421	FORRAMENTO DE MADEIRA L = 15 cm	CJ	1,00	R$ 594,85	R$ 725,72	R$ 594,85	R$ 725,72
9.3			**ESQUADRIAS DE VIDRO**					**R$ 31.916,15**	**R$ 38.937,58**
9.3.1	SEINFRA-CE	C4501	FACHADA DE VIDRO TEMPERADO DE 10mm FIXADO COM SPIDER GLASS	M2	31,50	R$ 889,52	R$ 1.085,21	R$ 28.019,88	R$ 34.184,12
9.3.2	SEINFRA-CE	C4513	JANELA EM ALUMÍNIO ANODIZADO NATURAL/FOSCO, DE CORRER, SEM BANDEIROLA E/OU PEITORIL, SEM VIDRO - FORNECIMENTO E MONTAGEM	#REF!	3,00	R$ 311,95	R$ 380,58	R$ 935,85	R$ 1.141,74
9.3.3	SEINFRA-CE	C2670	VIDRO COMUM EM CAIXILHOS C/MASSA ESP.= 4mm, COLOCADO	M2	3,00	R$ 179,43	R$ 218,90	R$ 538,29	R$ 656,70
9.3.4	SEINFRA-CE	C4830	JANELA BASCULANTE EM ALUMÍNIO ANODIZADO NATURAL, EXCLUSIVE VIDRO	M2	4,50	R$ 538,25	R$ 656,67	R$ 2.422,13	R$ 2.955,02
10			**PINTURA**				**SUBTOTAL**	**R$ 24.486,65**	**R$ 29.874,90**
10.1			**PINTURA EM PAREDE**					**R$ 9.596,46**	**R$ 17.439,40**
10.1.1	SEINFRA-CE	C1208	EMASSAMENTO DE PAREDES INTERNAS 2 DEMÃOS C/MASSA DE PVA	M2	379,09	R$ 14,04	R$ 17,13	R$ 5.322,42	R$ 6.493,81
10.1.2	SEINFRA-CE	C1614	LATEX DUAS DEMÃOS EM PAREDES EXTERNAS S/MASSA	M2	173,53	R$ 24,63	R$ 30,05	R$ 4.274,04	R$ 5.214,58
10.1.3	SEINFRA-CE	C1615	LATEX DUAS DEMÃOS EM PAREDES INTERNAS S/MASSA	M2	205,56	R$ 22,85	R$ 27,88	R$ 4.697,05	R$ 5.731,01
10.2			**PINTURA EM TETO**					**R$ 4.209,53**	**R$ 5.135,83**
10.2.1	SEINFRA-CE	C1208	EMASSAMENTO DE PAREDES INTERNAS 2 DEMÃOS C/MASSA DE PVA	M2	142,07	R$ 14,04	R$ 17,13	R$ 1.994,66	R$ 2.433,66
10.2.2	SINAPI-CE	88488	PINTURA LÁTEX ACRÍLICA PREMIUM, APLICAÇÃO MANUAL EM TETO, DUAS DEMÃOS. AF_04/2023	M2	142,07	R$ 15,59	R$ 19,02	R$ 2.214,87	R$ 2.702,17
10.3			**PINTURA EM ESQUADRIAS**					**R$ 3.688,80**	**R$ 4.500,25**
10.3.1	SEINFRA-CE	C1206	EMASSAMENTO DE ESQUADRIAS DE MADEIRA P/TINTA ÓLEO OU ESMALTE 2 DEMÃOS	M2	14,28	R$ 19,34	R$ 23,59	R$ 276,18	R$ 336,87
10.3.2	SEINFRA-CE	C1280	ESMALTE DUAS DEMÃOS EM ESQUADRIAS DE MADEIRA	M2	14,28	R$ 26,42	R$ 32,23	R$ 377,28	R$ 460,24

FERNANDO MARTINS DE FARIAS:01161111352

Assinado digitalmente por FERNANDO MARTINS DE FARIAS:01161111352
ND: C=BR, O=ICP-Brasil, OU=Certificado Digital PF A1, OU=Videoconferencia, OU=27842417000158, OU=AC SyngularID Multipla, CN=FERNANDO MARTINS DE FARIAS:01161111352
Razão: motivo da sua assinatura aqui
Localização: sua localização de assinatura aqui
Data: 2026.02.25 11:50:26-03'00'
Foxit PDF Reader Versão: 2024.1.0

PROCESSO ADMINISTRATIVO 0065 ASSINADO ELETRONICAMENTE

ORÇAMENTO ANALÍTICO

PROPONENT	Prefeitura Municipal de Monsenhor Tabosa, CE	DATA: 09/2025	BDI: 22,00%
CNPJ:	07.693.989/0001-05	**FONTE**	**VERSÃO**
OBRA:	Construção de terminal rodoviário no município de Monsenhor Tabosa/CE.	SEINFRA-CE	028 Sem Desoneração
LOCAL:	Av. Assis Claudino, S/Nº, Girita, Monsenhor Tabosa , CE	SINAPI-CE	08/2025 Sem Desoneração

ITEM	FONTE	CÓDIGO	DESCRIÇÃO	UN	QTD	VALOR UNIT. S/ BDI	VALOR UNIT. C/ BDI	PREÇO TOTAL S/ BDI	PREÇO TOTAL C/ BDI
10.3.3	SEINFRA-CE	C1279	ESMALTE DUAS DEMÃOS EM ESQUADRIAS DE FERRO	M2	63,00	R$ 48,18	R$ 58,78	R$ 3.035,34	R$ 3.703,14
10.4			**PINTURA EM PISO**					**R$ 2.294,81**	**R$ 2.799,42**
10.4.1	SEINFRA-CE	C1907	PINTURA DE PISO INTERNO/EXTERNO. C/TINTA BASE RESINA ACRÍLICA-QUARTZO.2 DEMÃOS	M2	94,32	R$ 24,33	R$ 29,68	R$ 2.294,81	R$ 2.799,42
11			**INSTALAÇÕES ELÉTRICAS**				**SUBTOTAL**	**R$ 45.488,26**	**R$ 55.489,90**
11.1			**CABOS, ELETRODUTOS E CAIXAS**					**R$ 25.120,97**	**R$ 30.642,07**
11.1.1	SEINFRA-CE	C0540	CABO ISOLADO PVC 750V 2,5MM2	M	1150,85	R$ 7,43	R$ 9,06	R$ 8.550,82	R$ 10.426,70
11.1.2	SEINFRA-CE	C0537	CABO ISOLADO PVC 750V 6MM2	M	50,00	R$ 10,48	R$ 12,79	R$ 524,00	R$ 639,50
11.1.3	SEINFRA-CE	C0538	CABO ISOLADO PVC 750V 70MM2	M	21,57	R$ 63,50	R$ 77,47	R$ 1.369,70	R$ 1.671,03
11.1.4	SEINFRA-CE	C0530	CABO ISOLADO PVC 750V 25 MM2	M	44,12	R$ 25,88	R$ 31,57	R$ 1.141,83	R$ 1.392,87
11.1.5	SEINFRA-CE	C0532	CABO ISOLADO PVC 750V 35MM2	M	21,57	R$ 34,16	R$ 41,68	R$ 736,83	R$ 899,04
11.1.6	SEINFRA-CE	C1196	ELETRODUTO PVC ROSC.INCL.CONEXÕES D= 25mm (3/4")	M	397,26	R$ 19,41	R$ 23,68	R$ 7.710,82	R$ 9.407,12
11.1.7	SEINFRA-CE	C1197	ELETRODUTO PVC ROSC.INCL.CONEXÕES D= 32mm (1")	M	74,47	R$ 29,43	R$ 35,90	R$ 2.191,65	R$ 2.673,47
11.1.8	SEINFRA-CE	C1199	ELETRODUTO PVC ROSC.INCL.CONEXÕES D= 50mm (1 1/2")	M	24,16	R$ 40,26	R$ 49,12	R$ 972,68	R$ 1.186,74
11.1.9	SINAPI-CE	97891	CAIXA ENTERRADA ELÉTRICA RETANGULAR, EM ALVENARIA COM BLOCOS DE CONCRETO, FUNDO COM BRITA, DIMENSÕES INTERNAS: 0,4X0,4X0,4 M. AF_12/2020	UN	6,00	R$ 218,41	R$ 266,46	R$ 1.310,46	R$ 1.598,76
11.1.10	SEINFRA-CE	C0547	CABO EM PVC 1000V 10MM2	M	42,75	R$ 14,32	R$ 17,47	R$ 612,18	R$ 746,84
11.2			**TOMADAS, INTERRUPTORES E LUMINÁRIAS**					**R$ 10.588,40**	**R$ 12.917,74**
11.2.1	SEINFRA-CE	C2484	TOMADA UNIVERSAL 10A 250V	UN	32,00	R$ 24,65	R$ 30,07	R$ 788,80	R$ 962,24
11.2.2	SEINFRA-CE	C1494	INTERRUPTOR UMA TECLA SIMPLES 10A 250V	UN	5,00	R$ 18,51	R$ 22,58	R$ 92,55	R$ 112,90
11.2.3	SEINFRA-CE	C1479	INTERRUPTOR DUAS TECLAS SIMPLES 10A 250V	UN	5,00	R$ 32,64	R$ 39,82	R$ 163,20	R$ 199,10
11.2.4	SEINFRA-CE	C5192	LUMINÁRIA DE SOBREPOR COM CORPO EM CHAPA DE AÇO TRATADA E PINTADA COR BRANCO, SEM ALETAS, REFLETOR C/ ACABAMENTO ESPECULAR DE ALTO BRILHO, P/ DUAS LÂMPADAS FLUORESCENTES TUBULARES T8 DE 32W, REATOR ELETRÔNICO P/2X32W, FP DO CJ. 33W E FATOR DE POTÊNCIA 0,98	#REF!	21,00	R$ 172,05	R$ 209,90	R$ 3.613,05	R$ 4.407,90
11.2.5	SEINFRA-CE	C4810	PROJETOR, EM LED (TEMPERATURA DE COR 4000K), CORPO EM ALUMÍNIO, LENTE EM ACRÍLICO E VEDAÇÃO EM SILICONE, GRAU DE PROTEÇÃO IP65, POTÊNCIA MÍNIMA 60W E MÁXIMA 70W, FLUXO LUMINOSO MÍNIMO 5.000LM, FATOR DE POTÊNCIA MÍNIMO 0,92	UN	10,00	R$ 593,08	R$ 723,56	R$ 5.930,80	R$ 7.235,60
11.3			**QUADROS E DISPOSITIVOS DE PROTEÇÃO**					**R$ 9.778,89**	**R$ 11.930,09**
11.3.1	SEINFRA-CE	C2078	QUADRO DE DISTRIBUIÇÃO EMBUTIR ATE 6 DIVISÕES, S/BARRAMENTO	UN	7,00	R$ 104,58	R$ 127,59	R$ 732,06	R$ 893,13
11.3.2	SINAPI-CE	97359	QUADRO DE MEDIÇÃO GERAL DE ENERGIA COM 8 MEDIDORES - FORNECIMENTO E INSTALAÇÃO. AF_10/2020	UN	1,00	R$ 3.028,92	R$ 3.695,28	R$ 3.028,92	R$ 3.695,28
11.3.3	SEINFRA-CE	C1092	DISJUNTOR MONOPOLAR EM QUADRO DE DISTRIBUIÇÃO 10A	UN	19,00	R$ 25,47	R$ 31,07	R$ 483,93	R$ 590,33
11.3.4	SEINFRA-CE	C1093	DISJUNTOR MONOPOLAR EM QUADRO DE DISTRIBUIÇÃO 16A	UN	14,00	R$ 25,47	R$ 31,07	R$ 356,58	R$ 434,98
11.3.5	SEINFRA-CE	C1125	DISJUNTOR TRIPOLAR EM QUADRO DE DISTRIBUIÇÃO 40A	UN	1,00	R$ 103,29	R$ 126,01	R$ 103,29	R$ 126,01
11.3.6	SEINFRA-CE	C4530	DISJUNTOR DIFERENCIAL DR-16A - 40A, 30mA	UN	8,00	R$ 162,96	R$ 198,81	R$ 1.303,68	R$ 1.590,48
11.3.7	SEINFRA-CE	C4562	DISPOSITIVO DE PROTEÇÃO CONTRA SURTOS DE TENSÃO - DPS's - 45 KA/440V	#REF!	18,00	R$ 133,83	R$ 163,27	R$ 2.408,94	R$ 2.938,86
11.3.8	SEINFRA-CE	C2014	POSTE P/EDIFICAÇÕES POTÊNCIA INSTALADA DE 15,01 À 20KW	UN	1,00	R$ 1.361,49	R$ 1.661,02	R$ 1.361,49	R$ 1.661,02
12			**INSTALAÇÕES SANITÁRIAS**				**SUBTOTAL**	**R$ 28.236,25**	**R$ 34.448,11**
12.1			**TUBOS E CONEXÕES**					**R$ 24.792,65**	**R$ 30.246,89**
12.1.1	SEINFRA-CE	C2593	TUBO PVC BRANCO P/ESGOTO D=100MM (4')	M	49,01	R$ 44,59	R$ 54,40	R$ 2.185,36	R$ 2.666,14
12.1.2	SEINFRA-CE	C2598	TUBO PVC BRANCO P/ESGOTO D=75mm (3")	M	11,29	R$ 40,49	R$ 49,40	R$ 457,13	R$ 557,73
12.1.3	SEINFRA-CE	C2596	TUBO PVC BRANCO P/ESGOTO D=50mm (2")	M	45,45	R$ 26,19	R$ 31,95	R$ 1.190,34	R$ 1.452,13
12.1.4	SEINFRA-CE	C2595	TUBO PVC BRANCO P/ESGOTO D=40mm (1 1/2")	M	43,91	R$ 19,10	R$ 23,30	R$ 838,68	R$ 1.023,10
12.1.5	SINAPI-CE	98057	TANQUE SÉPTICO CIRCULAR, EM CONCRETO PRÉ-MOLDADO, DIÂMETRO INTERNO = 2,88 M, ALTURA INTERNA = 2,50 M, VOLUME ÚTIL: 14657,4 L (PARA 105 CONTRIBUINTES). AF_12/2020_PA	UN	1,00	R$ 10.831,18	R$ 13.214,04	R$ 10.831,18	R$ 13.214,04
12.1.6	SINAPI-CE	98065	SUMIDOURO CIRCULAR, EM CONCRETO PRÉ-MOLDADO, DIÂMETRO INTERNO = 2,88 M, ALTURA INTERNA = 3,0 M, ÁREA DE INFILTRAÇÃO: 31,4 M² (PARA 12 CONTRIBUINTES). AF_12/2020_PA	UN	1,00	R$ 9.289,96	R$ 11.333,75	R$ 9.289,96	R$ 11.333,75
12.2			**CAIXAS E RALOS**					**R$ 3.443,60**	**R$ 4.201,22**
12.2.1	SEINFRA-CE	C4926	CAIXA SIFONADA PVC 150 X 150 X 50MM, ACABAMENTO BRANCO (GRELHA OU TAMPA CEGA)	UN	8,00	R$ 61,91	R$ 75,53	R$ 495,28	R$ 604,24
12.2.2	SINAPI-CE	89709	RALO SIFONADO, PVC, DN 100 X 40 MM, JUNTA SOLDÁVEL, FORNECIDO E INSTALADO EM RAMAL DE DESCARGA OU EM RAMAL DE ESGOTO SANITÁRIO. AF_08/2022	UN	7,00	R$ 24,68	R$ 30,11	R$ 172,76	R$ 210,77
12.2.3	SEINFRA-CE	C0606	CAIXA DE INSPEÇÃO EM ALVENARIA - TAMPA DE CONCRETO ESP.= 5cm	M2	5,04	R$ 238,07	R$ 290,45	R$ 1.199,87	R$ 1.463,87
12.2.4	SINAPI-CE	98108	CAIXA DE GORDURA DUPLA (CAPACIDADE: 126 L), RETANGULAR, EM ALVENARIA COM BLOCOS DE CONCRETO, DIMENSÕES INTERNAS = 0,4X0,7 M, ALTURA INTERNA = 0,8 M. AF_12/2020	UN	3,00	R$ 525,23	R$ 640,78	R$ 1.575,69	R$ 1.922,34
13			**INSTALAÇÕES HIDRÁULICAS**				**SUBTOTAL**	**R$ 22.485,00**	**R$ 27.431,70**
13.1			**TUBOS E CONEXÕES**					**R$ 4.100,48**	**R$ 5.002,64**

FERNANDO MARTINS DE FARIAS:01161111352

Assinado digitalmente por FERNANDO MARTINS DE FARIAS:01161111352
ND: C=BR, O=ICP-Brasil, OU=Certificado Digital PF A1, OU=Videoconferencia, OU=27842417000158, OU=AC SyngularID Multipla, CN=FERNANDO MARTINS DE FARIAS:01161111352
Razão: motivo da sua assinatura aqui
Localização: sua localização de assinatura aqui
Data: 2026.02.25 11:50:26-03'00'
Foxit PDF Reader Versão: 2024.1.0

PROCESSO ADMINISTRATIVO
0066
ASSINADO ELETRONICAMENTE

ORÇAMENTO ANALÍTICO

PROPONENT	Prefeitura Municipal de Monsenhor Tabosa, CE	DATA: 09/2025	BDI: 22,00%
CNPJ:	07.693.989/0001-05	**FONTE**	**VERSÃO**
OBRA:	Construção de terminal rodoviário no município de Monsenhor Tabosa/CE.	SEINFRA-CE	028 Sem Desoneração
LOCAL:	Av. Assis Claudino, S/Nº, Girita, Monsenhor Tabosa , CE	SINAPI-CE	08/2025 Sem Desoneração

ITEM	FONTE	CÓDIGO	DESCRIÇÃO	UN	QTD	VALOR UNIT. S/ BDI	VALOR UNIT. C/ BDI	PREÇO TOTAL S/ BDI	PREÇO TOTAL C/ BDI
13.1.1	SEINFRA-CE	C2625	TUBO PVC SOLD. MARROM INCL.CONEXÕES D= 25mm(3/4")	M	93,82	R$ 25,91	R$ 31,61	R$ 2.430,88	R$ 2.965,65
13.1.2	SEINFRA-CE	C2626	TUBO PVC SOLD. MARROM INCL.CONEXÕES D= 32mm(1")	M	13,73	R$ 34,22	R$ 41,75	R$ 469,84	R$ 573,23
13.1.3	SEINFRA-CE	C2157	REGISTRO DE GAVETA BRUTO D= 20mm (3/4")	UN	13,00	R$ 60,30	R$ 73,57	R$ 783,90	R$ 956,41
13.1.4	SEINFRA-CE	C2160	REGISTRO DE GAVETA BRUTO D= 40mm (1 1/2")	UN	2,00	R$ 134,37	R$ 163,93	R$ 268,74	R$ 327,86
13.1.5	SEINFRA-CE	C3601	REGISTRO DE PRESSÃO D=20mm (3/4") - PADRÃO POPULAR	UN	3,00	R$ 49,04	R$ 59,83	R$ 147,12	R$ 179,49
13.2			**LOUÇAS E METAIS**					**R$ 16.370,02**	**R$ 19.971,38**
13.2.1	SEINFRA-CE	C0986	CUBA DE LOUÇA DE EMBUTIR C/ TORNEIRA E ACESSÓRIOS	UN	7,00	R$ 470,23	R$ 573,68	R$ 3.291,61	R$ 4.015,76
13.2.2	SEINFRA-CE	C0348	BACIA DE LOUÇA BRANCA C/CAIXA ACOPLADA	UN	6,00	R$ 670,95	R$ 818,56	R$ 4.025,70	R$ 4.911,36
13.2.3	SEINFRA-CE	C1151	DUCHA P/ WC CROMADO (INSTALADO)	UN	6,00	R$ 75,15	R$ 91,68	R$ 450,90	R$ 550,08
13.2.4	SEINFRA-CE	C0797	CHUVEIRO PLÁSTICO (INSTALADO)	UN	3,00	R$ 13,89	R$ 16,95	R$ 41,67	R$ 50,85
13.2.5	SEINFRA-CE	C1792	MICTORIO DE LOUÇA BRANCA	UN	3,00	R$ 649,87	R$ 792,84	R$ 1.949,61	R$ 2.378,52
13.2.6	SEINFRA-CE	C0985	CUBA DE INOX PARA BANCADA,COMPLETA	UN	6,00	R$ 420,87	R$ 513,46	R$ 2.525,22	R$ 3.080,76
13.2.7	SEINFRA-CE	C2504	TORNEIRA DE PRESSÃO CROMADA LONGA P/PIA	UN	6,00	R$ 141,21	R$ 172,28	R$ 847,26	R$ 1.033,68
13.2.8	SEINFRA-CE	C4670	PORTA PAPEL METÁLICO	UN	6,00	R$ 35,61	R$ 43,44	R$ 213,66	R$ 260,64
13.2.9	SEINFRA-CE	C4671	SABONETEIRA METÁLICA	UN	7,00	R$ 45,87	R$ 55,96	R$ 321,09	R$ 391,72
13.2.10	SEINFRA-CE	C4835	ESPELHO CRISTAL, ESPESSURA 4MM, COM PARAFUSOS DE FIXAÇÃO, SEM MOLDURA	M2	5,09	R$ 531,10	R$ 647,94	R$ 2.703,30	R$ 3.298,01
13.3			**RESERVAÇÃO**					**R$ 2.014,50**	**R$ 2.457,68**
13.3.1	SEINFRA-CE	C3442	CAIXA D´ÁGUA EM FYBERGLASS - CAP. 1000L	UN	2,00	R$ 546,99	R$ 667,33	R$ 1.093,98	R$ 1.334,66
13.3.2	SINAPI-CE	102605	CAIXA D´ÁGUA EM POLIETILENO, 500 LITROS - FORNECIMENTO E INSTALAÇÃO. AF_06/2021	UN	3,00	R$ 306,84	R$ 374,34	R$ 920,52	R$ 1.123,02
14			**SISTEMA DE COMABTE A INCÊNDIO E PÂNICO - SCIP**				**SUBTOTAL**	**R$ 5.220,11**	**R$ 6.368,57**
14.1			**SINALIZAÇÃO DE EMERGÊNCIA E SALVAMENTO**					**R$ 824,14**	**R$ 1.005,49**
14.1.1	SEINFRA-CE	C4850	PLACA EM ACRÍLICO ADESIVADA PARA SINALIZAÇÃO COM INDICAÇÃO DE ROTA DE FUGA 26X13CM	M	3,00	R$ 13,66	R$ 16,67	R$ 40,98	R$ 50,01
14.1.2	SEINFRA-CE	C4649	SINALIZAÇÃO PARA EXTINTOR	UN	4,00	R$ 57,54	R$ 70,20	R$ 230,16	R$ 280,80
14.1.3	SEINFRA-CE	C2475	TINTA EPOXI EM PISOS, C/ SELADOR E EMASSAMENTO ACRÍLICO	M2	4,00	R$ 138,25	R$ 168,67	R$ 553,00	R$ 674,68
14.2			**EQUIPAMENTOS**					**R$ 4.395,97**	**R$ 5.363,08**
14.2.1	SEINFRA-CE	C1359	EXTINTOR DE GÁS CARBÔNICO OU PÓ QUÍMICO DE 4 OU 6KG	UN	4,00	R$ 860,71	R$ 1.050,07	R$ 3.442,84	R$ 4.200,28
14.2.2	SINAPI-CE	97599	LUMINÁRIA DE EMERGÊNCIA, COM 30 LÂMPADAS LED DE 2 W, SEM REATOR - FORNECIMENTO E INSTALAÇÃO. AF_09/2024	UN	9,00	R$ 18,15	R$ 22,14	R$ 163,35	R$ 199,26
14.2.3	SEINFRA-CE	C4394	LUMINÁRIA DE EMERGÊNCIA	UN	3,00	R$ 263,26	R$ 321,18	R$ 789,78	R$ 963,54
15			**SISTEMA DE PROTEÇÃO CONTRA DESCARGAS ATMÓSFERICAS - SPDA**				**SUBTOTAL**	**R$ 3.996,56**	**R$ 4.875,92**
15.1			**CAPTAÇÃO**					**R$ 657,44**	**R$ 802,08**
15.1.1	SEINFRA-CE	C2060	PARA-RAIOS TIPO FRANKLIN	UN	4,00	R$ 164,36	R$ 200,52	R$ 657,44	R$ 802,08
15.2			**DESCIDAS**					**R$ 2.931,84**	**R$ 3.576,96**
15.2.1	SEINFRA-CE	C3575	HASTE DE FERRO GALVANIZADO 1.20m PARA ATERRAMENTO - PADRÃO POPULAR	#REF!	72,00	R$ 40,72	R$ 49,68	R$ 2.931,84	R$ 3.576,96
15.3			**ATERRAMENTO**					**R$ 407,28**	**R$ 496,88**
15.3.1	SINAPI-CE	96986	HASTE DE ATERRAMENTO 3/4 PARA SPDA - FORNECIMENTO E INSTALAÇÃO. AF_12/2017	UN	4,00	R$ 101,82	R$ 124,22	R$ 407,28	R$ 496,88
16			**INSTALAÇÕES DE ÁGUAS PLUVIAIS**				**SUBTOTAL**	**R$ 20.589,40**	**R$ 25.118,71**
16.1	SINAPI-CE	94229	CALHA EM CHAPA DE AÇO GALVANIZADO NÚMERO 24, DESENVOLVIMENTO DE 100 CM, INCLUSO TRANSPORTE VERTICAL. AF_07/2019	M	21,06	R$ 164,11	R$ 200,21	R$ 3.456,16	R$ 4.216,42
16.2	SEINFRA-CE	C4763	TUBO PVC SÉRIE REFORÇADA P/ ESGOTO D=150MM (6") JUNTA COM ANEL	M	107,17	R$ 122,42	R$ 149,35	R$ 13.119,75	R$ 16.005,84
16.3	SEINFRA-CE	C1556	JOELHO PVC CINZA P/ESGOTO D=150mm (6") - JUNTA C/ANÉIS	UN	15,00	R$ 149,64	R$ 182,56	R$ 2.244,60	R$ 2.738,40
16.4	SEINFRA-CE	C2351	TÊ PVC BRANCO P/ ESGOTO D=150mm (6") - JUNTA C/ANÉIS	UN	3,00	R$ 91,94	R$ 112,17	R$ 275,82	R$ 336,51
16.5	SEINFRA-CE	C0609	CAIXA EM ALVENARIA (60X60X60cm) DE 1/2 TIJOLO COMUM, LASTRO DE CONCRETO E TAMPA DE CONCRETO	UN	3,00	R$ 497,69	R$ 607,18	R$ 1.493,07	R$ 1.821,54
17			**IMPLANTAÇÃO**				**SUBTOTAL**	**R$ 458.161,66**	**R$ 558.946,58**
17.1			**PRAÇA**					**R$ 142.587,73**	**R$ 175.527,06**
17.1.1	SEINFRA-CE	C2784	ESCAVAÇÃO MANUAL SOLO DE 1A.CAT. PROF. ATÉ 1.50m	M3	1,92	R$ 53,69	R$ 65,50	R$ 103,08	R$ 125,76
17.1.2	SEINFRA-CE	C0056	ALVENARIA DE EMBASAMENTO DE TIJOLO FURADO, C/ ARGAMASSA MISTA C/ CAL HIDRATADA (1:2:8)	M3	1,92	R$ 616,05	R$ 751,58	R$ 1.182,82	R$ 1.443,03
17.1.3	SEINFRA-CE	C0330	ATERRO C/COMPACTAÇÃO MANUAL S/CONTROLE, MAT. C/AQUISIÇÃO	M3	60,30	R$ 111,44	R$ 135,96	R$ 6.719,83	R$ 8.198,39
17.1.4	SEINFRA-CE	C5225	LONA PLÁSTICA PRETA APLICADA EM PISOS	M2	558,36	R$ 1,46	R$ 1,78	R$ 815,21	R$ 993,88
17.1.5	SEINFRA-CE	C1611	LASTRO DE CONCRETO REGULARIZADO ESP.= 5CM	M2	558,36	R$ 49,03	R$ 59,82	R$ 27.376,39	R$ 33.401,10
17.1.6	SEINFRA-CE	C2180	REGULARIZAÇÃO DE BASE C/ ARGAMASSA CIMENTO E AREIA S/ PENEIRAR, TRAÇO 1:5 - ESP= 3cm	M2	558,36	R$ 27,13	R$ 33,10	R$ 15.148,31	R$ 18.481,72
17.1.7	SEINFRA-CE	C1920	PISO INDUSTRIAL NATURAL ESP.= 12mm, INCLUS. POLIMENTO (INTERNO)	M2	558,36	R$ 145,51	R$ 177,52	R$ 81.246,96	R$ 99.120,07
17.1.8	SEINFRA-CE	C2784	ESCAVAÇÃO MANUAL SOLO DE 1A.CAT. PROF. ATÉ 1.50m	M3	6,20	R$ 53,69	R$ 65,50	R$ 332,88	R$ 406,10
17.1.9	SEINFRA-CE	C0366	BANQUETA/ MEIO FIO DE CONCRETO P/ VIAS URBANAS (1,00x0,35x0,15m)	M	165,33	R$ 66,22	R$ 80,79	R$ 10.948,15	R$ 13.357,01
17.2			**PAVIMENTAÇÃO**					**R$ 314.288,03**	**R$ 383.419,52**

FERNANDO MARTINS DE FARIAS:01161111352

Assinado digitalmente por FERNANDO MARTINS DE FARIAS:01161111352
ND: C=BR, O=ICP-Brasil, OU=Certificado Digital PF A1, OU=Videoconferencia, OU=27842417000158, OU=AC SyngularID Multipla, CN=FERNANDO MARTINS DE FARIAS:01161111352
Razão: motivo da sua assinatura aqui
Localização: sua localização de assinatura aqui
Data: 2026.02.25 11:50:26-03'00'
Foxit PDF Reader Versão: 2024.1.0

PROCESSO ADMINISTRATIVO
0067
ASSINADO ELETRONICAMENTE

ORÇAMENTO ANALÍTICO

PROPONENT	Prefeitura Municipal de Monsenhor Tabosa, CE	DATA: 09/2025	BDI: 22,00%
CNPJ:	07.693.989/0001-05	**FONTE**	**VERSÃO**
OBRA:	Construção de terminal rodoviário no município de Monsenhor Tabosa/CE.	SEINFRA-CE	028 Sem Desoneração
LOCAL:	Av. Assis Claudino, S/Nº, Girita, Monsenhor Tabosa , CE	SINAPI-CE	08/2025 Sem Desoneração

ITEM	FONTE	CÓDIGO	DESCRIÇÃO	UN	QTD	VALOR UNIT. S/ BDI	VALOR UNIT. C/ BDI	PREÇO TOTAL S/ BDI	PREÇO TOTAL C/ BDI
17.2.1	SINAPI-CE	94287	EXECUÇÃO DE SARJETA DE CONCRETO USINADO, MOLDADA IN LOCO EM TRECHO RETO, 30 CM BASE X 10 CM ALTURA. AF 06/2016	M	224,07	R$ 33,59	R$ 40,98	R$ 7.526,51	R$ 9.182,39
17.2.3	SEINFRA-CE	C2864	LASTRO DE PÓ DE PEDRA	M3	78,40	R$ 115,04	R$ 140,35	R$ 9.019,14	R$ 11.003,44
17.2.4	SEINFRA-CE	C3782	PISO PRÉ-MOLDADO ARTICULADO E INTERTRAVADO DE 16 FACES - e = 8,0 cm (35 MPa) P/ TRÁFEGO PESADO	M2	2613,38	R$ 113,93	R$ 138,99	R$ 297.742,38	R$ 363.233,69
18.0	**MUROS E FECHAMENTOS**						**SUBTOTAL**	**R$ 178.381,58**	**R$ 217.625,01**
18.1	SEINFRA-CE	C1807	MURO CONTORNO DE ALVENARIA E CONCRETO (PILAR+CINTA) REBOCADO, COM PINTURA	M2	395,34	R$ 337,23	R$ 411,42	R$ 133.320,51	R$ 162.650,78
18.2	SEINFRA-CE	C2784	ESCAVAÇÃO MANUAL SOLO DE 1A.CAT. PROF. ATÉ 1.50m	M3	3,70	R$ 53,69	R$ 65,50	R$ 198,65	R$ 242,35
18.3	SEINFRA-CE	C0054	ALVENARIA DE EMBASAMENTO DE PEDRA ARGAMASSADA	M3	1,85	R$ 576,31	R$ 703,10	R$ 1.066,17	R$ 1.300,74
18.4	SEINFRA-CE	C0056	ALVENARIA DE EMBASAMENTO DE TIJOLO FURADO, C/ ARGAMASSA MISTA C/ CAL HIDRATADA (1:2:8)	M3	1,85	R$ 616,05	R$ 751,58	R$ 1.139,69	R$ 1.390,42
18.5	SEINFRA-CE	C0073	ALVENARIA DE TIJOLO CERÂMICO FURADO (9x19x19)cm C/ARGAMASSA MISTA DE CAL HIDRATADA ESP.=10cm (1:2:8)	M2	21,53	R$ 67,70	R$ 82,59	R$ 1.457,58	R$ 1.778,16
18.6	SEINFRA-CE	C0836	CONCRETO NÃO ESTRUTURAL PREPARO MANUAL	M3	1,85	R$ 520,89	R$ 635,49	R$ 963,65	R$ 1.175,66
18.7	SEINFRA-CE	C3272	CONCRETO P/VIBR., FCK=20MPa COM AGREGADO PRODUZIDO (S/TRANSP.)	M3	0,24	R$ 485,75	R$ 592,62	R$ 116,58	R$ 142,23
18.8	SEINFRA-CE	C1604	LANÇAMENTO E APLICAÇÃO DE CONCRETO S/ ELEVAÇÃO	M3	0,24	R$ 175,28	R$ 213,84	R$ 42,07	R$ 51,32
18.9	SEINFRA-CE	C1400	FORMA DE TÁBUAS DE 1" DE 3A. P/FUNDAÇÕES UTIL. 5 X	M2	9,24	R$ 83,65	R$ 102,05	R$ 772,93	R$ 942,94
18.10	SEINFRA-CE	C1399	FORMA PLANA CHAPA COMPENSADA PLASTIFICADA, ESP.= 12mm UTIL. 5X	M2	3,15	R$ 129,91	R$ 158,49	R$ 409,22	R$ 499,24
18.11	SEINFRA-CE	C0776	CHAPISCO C/ ARGAMASSA DE CIMENTO E AREIA S/PENEIRAR TRAÇO 1:3 ESP.= 5mm P/ PAREDE	M2	23,10	R$ 7,96	R$ 9,71	R$ 183,88	R$ 224,30
18.12	SEINFRA-CE	C3028	REBOCO C/ ARGAMASSA DE CIMENTO E AREIA PENEIRADA, TRAÇO 1:3	M2	23,10	R$ 55,88	R$ 68,17	R$ 1.290,83	R$ 1.574,73
18.13	SEINFRA-CE	C4730	CERCA/GRADIL NYLOFOR H=1,53M, MALHA 5 X 20CM - FIO 4,30MM, COM FIXADORES DE POLIAMIDA EM POSTE 40 x 60 MM CHUMBADOS EM BASE DE CONCRETO (EXCLUSIVE ESTA) , REVESTIDOS EM POLIESTER POR PROCESSO DE PINTURA ELETROSTÁTICA (GRADIL E POSTE), NAS CORES VERDE OU BRANCA - FORNECIMENTO E INSTALAÇÃO	M	46,20	R$ 267,46	R$ 326,30	R$ 12.356,65	R$ 15.075,06
18.14	SEINFRA-CE	C4556	PORTÃO PIVOTANTE NYLOFOR, COMPOSTO DE QUADRO, PAINÉIS E ACESSÓRIOS COM PINTURA ELETROSTÁTICA COM TINTA POLIESTER, NAS CORES VERDE OU BRANCA, COM POSTE EM AÇO REVESTIDO, COR VERDE OU BRANCA - FORNECIMENTO E MONTAGEM	M2	3,05	R$ 630,91	R$ 769,71	R$ 1.924,28	R$ 2.347,62
18.15	SEINFRA-CE	C4557	PORTÃO DESLIZANTE NYLOFOR, COMPOSTO DE QUADRO, PAINÉIS E ACESSÓRIOS COM PINTURA ELETROSTÁTICA COM TINTA POLIESTER, NAS CORES VERDE OU BRANCA, COM POSTE EM AÇO REVESTIDO, COR VERDE OU BRANCA - FORNECIMENTO E MONTAGEM	M2	24,36	R$ 630,91	R$ 769,71	R$ 15.368,97	R$ 18.750,14
18.16	SEINFRA-CE	C0773	CHAPIM PRÉ-MOLDADO DE CONCRETO	M	46,20	R$ 143,55	R$ 175,13	R$ 6.632,01	R$ 8.091,01
18.17	SEINFRA-CE	C1614	LATEX DUAS DEMÃOS EM PAREDES EXTERNAS S/MASSA	M2	46,20	R$ 24,63	R$ 30,05	R$ 1.137,91	R$ 1.388,31
19.0	**SERVIÇOS DIVERSOS**						**SUBTOTAL**	**R$ 50.696,38**	**R$ 61.835,35**
19.1	SEINFRA-CE	C3447	LIMPEZA DE PISO EM ÁREA URBANIZADA	M2	3171,74	R$ 1,52	R$ 1,85	R$ 4.821,04	R$ 5.867,72
19.2	SEINFRA-CE	C4068	BANCADA DE GRANITO CINZA E=2cm	M2	12,89	R$ 418,56	R$ 510,64	R$ 5.395,24	R$ 6.582,15
19.3	SEINFRA-CE	C3629	PLACA EM CHAPA GALVANIZADA C/ESTRUTURA INTERNA EM METALON PINTADA, IMPRESSÃO EM VINIL 02 FACES, ABRAÇADEIRAS	M2	1,62	R$ 856,20	R$ 1.044,56	R$ 1.387,04	R$ 1.692,19
19.4	SEINFRA-CE	C0773	CHAPIM PRÉ-MOLDADO DE CONCRETO	M2	66,30	R$ 143,55	R$ 175,13	R$ 9.517,37	R$ 11.611,12
19.5	SEINFRA-CE	C0924	CORRIMÃO EM TUBO DE AÇO INOX	M	1,80	R$ 201,68	R$ 246,05	R$ 363,02	R$ 442,89
19.6	SEINFRA-CE	C0360	BANCO DE MADEIRA C/ESTRUTURA DE FERRO - L=	UN	6,00	R$ 1.181,52	R$ 1.441,45	R$ 7.089,12	R$ 8.648,70
19.7	SEINFRA-CE	C4624	PISO PODOTATIL EXTERNO EM PMC ESP. 3CM, ASSENTADO COM ARGAMASSA (FORNECIMENTO E ASSENTAMENTO)	M2	148,93	R$ 148,55	R$ 181,23	R$ 22.123,55	R$ 26.990,58

VALOR BDI	**22,00%**	**22,00%**
VALOR DO ORÇAMENTO	**R$ 1.587.208,32**	**R$ 2.154.010,20**

IMPORTA O PRESENTE ORÇAMENTO A QUANTIA DE R$ 2.154.010,20 (DOIS MILHÕES, CENTO E CINQUENTA E QUATRO MIL, DEZ REAIS E VINTE CENTAVOS)

FERNANDO MARTINS DE FARIAS:01161111352

Assinado digitalmente por FERNANDO MARTINS DE FARIAS:01161111352
ND: C=BR, O=ICP-Brasil, OU=Certificado Digital PF A1, OU=Videoconferencia, OU=27842417000158, OU=AC SyngularID Multipla, CN=FERNANDO MARTINS DE FARIAS:01161111352
Razão: motivo da sua assinatura aqui
Localização: sua localização de assinatura aqui
Data: 2026.02.25 11:50:26-03'00'
Foxit PDF Reader Versão: 2024.1.0

6. MEMORIAL DE CÁLCULO

PROCESSO ADMINISTRATIVO 0069 ASSINADO ELETRONICAMENTE

MEMORIAL DE CÁLCULO			
PROPONENTE:	Prefeitura Municipal de Monsenhor Tabosa, CE	DATA: 09/2025	BDI: 22,00%
CNPJ:	07.693.989/0001-05	**FONTE**	**VERSÃO**
OBJETO:	Construção de terminal rodoviário no município de Monsenhor Tabosa/CE.	SEINFRA-CE	027.1 Desonerada
LOCAL:	Av. Assis Claudino, S/Nº, Girita, Monsenhor Tabosa , CE	SINAPI-CE	08/2025 Sem Desoneração

ITEM	CÓDIGO	SERVIÇOS	OBSERVAÇÕES
2		**SERVIÇOS PRELIMINARES**	

SUBITEM	DESCRIÇÃO	UNID.	QUANT.
2.1	PLACAS PADRÃO DE OBRA	M2	10,00

QUANTITATIVO

DESCRIÇÃO					EXTENSÃO	x	ALTURA	=	TOTAL
PLACA DA OBRA					4,00	x	2,50	=	10,00
						•	**TOTAL**	=	**10,00**

SUBITEM	DESCRIÇÃO	UNID.	QUANT.
2.2	INSTALAÇÕES PROVISÓRIAS DE LUZ , FORÇA,TELEFONE E LÓGICA	UN	1,00

QUANTITATIVO

DESCRIÇÃO							UND.	=	TOTAL
RODOVIARIA							1,00	=	1,00
						•	**TOTAL**	=	**1,00**

SUBITEM	DESCRIÇÃO	UNID.	QUANT.
2.3	INSTALAÇÕES PROVISÓRIAS DE AGUA	UN	1,00

QUANTITATIVO

DESCRIÇÃO							UND.	=	TOTAL
RODOVIARIA							1,00	=	1,00
						•	**TOTAL**	=	**1,00**

SUBITEM	DESCRIÇÃO	UNID.	QUANT.
2.4	RASPAGEM E LIMPEZA DO TERRENO	M2	1.227,12

QUANTITATIVO

DESCRIÇÃO							ÁREA	=	TOTAL
PRAÇA/ RODOVIARIA							692,76	=	692,76
PAVIMENTAÇÃO							534,36	=	534,36
						•	**TOTAL**	=	**1.227,12**

SUBITEM	DESCRIÇÃO	UNID.	QUANT.
2.5	LOCAÇÃO DA OBRA - EXECUÇÃO DE GABARITO	M2	692,76

QUANTITATIVO

DESCRIÇÃO							ÁREA	=	TOTAL
PRAÇA/ RODOVIARIA							692,76	=	692,76
						•	**TOTAL**	=	**692,76**

SUBITEM	DESCRIÇÃO	UNID.	QUANT.
2.6	TAPUME DE CHAPA DE MADEIRA COMPENSADA E= 6mm C/ABERTURA E PORTÃO	M2	340,00

QUANTITATIVO

DESCRIÇÃO		EXTENS	x	ALTURA	x	REPETIÇÃO	=	TOTAL	
EXTENSÃO 01		**45**	x	2,00	x	2,00	=	180	
EXTENSÃO 02		**40**	x	2,00	x	2,00	=	160	
						•	**TOTAL**	=	**340,00**

3	**MOVIMENTAÇÃO DE TERRA**	

SUBITEM	DESCRIÇÃO	UNID.	QUANT.
3.1	ESCAVAÇÃO MECÂNICA SOLO DE 1A CAT. PROF. ATÉ 2.00m	M3	105,82

QUANTITATIVO

DESCRIÇÃO	EXTENSÃO	x	LARGURA	x	ALTURA	x	REPETIÇÃO	=	TOTAL
VIGA V101/V104/V106	11,10	x	0,60	x	1,60	x	3,00	=	31,97
VIGA V107/V108/V109/V110	8,35	x	0,60	x	1,60	x	4,00	=	32,06
VIGA V102/V103/V105	7,15	x	0,60	x	1,60	x	3,00	=	20,59
VIGA V111/V112/V113	7,15	x	0,60	x	1,60	x	3,00	=	20,59
EXTENSÃO PAREDE 01	1,20	x	0,20	x	0,40	x	2,00	=	0,19
EXTENSÃO PAREDE 02	1,50	x	0,20	x	0,40	x	1,00	=	0,12
EXTENSÃO PAREDE 03	2,40	x	0,20	x	0,40	x	1,00	=	0,19
EXTENSÃO PAREDE 04	1,35	x	0,20	x	0,40	x	1,00	=	0,11
						•	**TOTAL**	=	**105,82**

SUBITEM	DESCRIÇÃO	UNID.	QUANT.
3.2	ESCAVAÇÃO MANUAL SOLO DE 1A.CAT. PROF. ATÉ 1.50m	M3	31,32

QUANTITATIVO

DESCRIÇÃO	EXTENSÃO	x	LARGURA	x	ALTURA	x	REPETIÇÃO	=	TOTAL
SAPATA S1	1,50	x	1,50	x	1,00	x	12,00	=	27,00
BLOCO B1	0,60	x	0,60	x	0,60	x	20,00	=	4,32
						•	**TOTAL**	=	**31,32**

SUBITEM	DESCRIÇÃO	UNID.	QUANT.
3.3	APILOAMENTO DE PISO OU FUNDO DE VALAS C/MAÇO DE 30 A 60 KG	M2	101,49

QUANTITATIVO

DESCRIÇÃO			REPETIÇÃO	x	EXTENSÃO	x	LARGURA	=	TOTAL
VIGA V101/V104/V106			3,00	x	11,10	x	0,60	=	19,98
VIGA V107/V108/V109/V110			4,00	x	8,35	x	0,60	=	20,04
VIGA V102/V103/V105			3,00	x	7,15	x	0,60	=	12,87
VIGA V111/V112/V113			3,00	x	7,15	x	0,60	=	12,87
SAPATA S1			12,00	x	1,50	x	1,50	=	27,00
EXTENSÃO PAREDE 01			1,20	x	0,20	x	2,00	=	0,48
EXTENSÃO PAREDE 02			1,50	x	0,20	x	1,00	=	0,30
EXTENSÃO PAREDE 03			2,40	x	0,20	x	1,00	=	0,48
EXTENSÃO PAREDE 04			1,35	x	0,20	x	1,00	=	0,27
BLOCO B1			20,00	x	0,60	x	0,60	=	7,20
						•	**TOTAL**	=	**101,49**

SUBITEM	DESCRIÇÃO	UNID.	QUANT.
3.4	REATERRO C/COMPACTAÇÃO MANUAL S/CONTROLE, MATERIAL DA VALA	M3	26,75

QUANTITATIVO

DESCRIÇÃO								=	TOTAL
PAREDE FACHADA - EXTENSÃO 01								=	26,75
						•	**TOTAL**	=	**26,75**

4	**ESTRUTURA**	
4.1	**INFRAESTRUTURA**	

PROCESSO ADMINISTRATIVO 0070 ASSINADO ELETRONICAMENTE

MEMORIAL DE CÁLCULO			
PROPONENTE:	Prefeitura Municipal de Monsenhor Tabosa, CE	DATA: 09/2025	BDI: 22,00%
CNPJ:	07.693.989/0001-05	**FONTE**	**VERSÃO**
OBJETO:	Construção de terminal rodoviário no município de Monsenhor Tabosa/CE.	SEINFRA-CE	027.1 Desonerada
LOCAL:	Av. Assis Claudino, S/Nº, Girita, Monsenhor Tabosa , CE	SINAPI-CE	08/2025 Sem Desoneração

ITEM	CÓDIGO	SERVIÇOS	OBSERVAÇÕES	
SUBITEM		**DESCRIÇÃO**	**UNID.**	**QUANT.**
4.1.1		CONCRETO NÃO-ESTRUTURAL S/BETONEIRA P/LASTRO	M3	1,71

QUANTITATIVO

DESCRIÇÃO	EXTENSÃO	x	LARGURA	X	ALTURA	x	REPETIÇÃO	=	TOTAL
SAPATA S1	1,50	x	1,50		0,05	x	12,00	=	1,35
SAPATA S1	0,60	x	0,60		0,05	x	20,00	=	0,36
						•	**TOTAL**	=	**1,71**

SUBITEM		DESCRIÇÃO	UNID.	QUANT.
4.1.2		ALVENARIA DE EMBASAMENTO DE PEDRA ARGAMASSADA	M3	52,61

QUANTITATIVO

DESCRIÇÃO	EXTENSÃO	x	LARGURA	x	ALTURA	x	REPETIÇÃO	=	TOTAL
EMBASAMENTO VIGA V101/V104/V106	11,10	x	0,60	x	0,80	x	3,00	=	15,98
EMBASAMENTO VIGA V107/V108/V109/V110	8,35	x	0,60	x	0,80	x	4,00	=	16,03
EMBASAMENTO VIGA V102/V103/V105	7,15	x	0,60	x	0,80	x	3,00	=	10,30
EMBASAMENTO VIGA V111/V112/V113	7,15	x	0,60	x	0,80	x	3,00	=	10,30
						•	**TOTAL**	=	**52,61**

SUBITEM		DESCRIÇÃO	UNID.	QUANT.
4.1.3		ALVENARIA DE EMBASAMENTO DE TIJOLO FURADO, C/ ARGAMASSA MISTA C/ CAL HIDRATADA (1:2:8)	M3	9,38

QUANTITATIVO

DESCRIÇÃO	EXTENSÃO	x	LARGURA	x	ALTURA	x	REPETIÇÃO	=	TOTAL
EMBASAMENTO VIGA V101/V104/V106	11,10	x	0,20	x	0,40	x	3,00	=	2,66
EMBASAMENTO VIGA V107/V108/V109/V110	8,35	x	0,20	x	0,40	x	4,00	=	2,67
EMBASAMENTO VIGA V102/V103/V105	7,15	x	0,20	x	0,40	x	3,00	=	1,72
EMBASAMENTO VIGA V111/V112/V113	7,15	x	0,20	x	0,40	x	3,00	=	1,72
EXTENSÃO PAREDE 01	1,20	x	0,20	x	0,40	x	2,00	=	0,19
EXTENSÃO PAREDE 02	1,50	x	0,20	x	0,40	x	1,00	=	0,12
EXTENSÃO PAREDE 03	2,40	x	0,20	x	0,40	x	1,00	=	0,19
EXTENSÃO PAREDE 04	1,35	x	0,20	x	0,40	x	1,00	=	0,11
						•	**TOTAL**	=	**9,38**

SUBITEM		DESCRIÇÃO	UNID.	QUANT.
4.1.4		CONCRETO P/VIBR., FCK=25MPa COM AGREGADO PRODUZIDO (S/TRANSP.)	M3	41,50

QUANTITATIVO

DESCRIÇÃO	EXTENSÃO	x	LARGURA	x	ALTURA	x	REPETIÇÃO	=	TOTAL
SAPATA S1	1,50	x	1,50	x	0,50	x	12,00	=	13,50
VIGAS ENTRE SAPATAS	6,50	x	0,50	x	0,90	x	6,00	=	17,55
VIGA INFERIOR V101/V104/V106	11,10	x	0,14	x	0,40	x	3,00	=	1,86
VIGA INFERIOR V107/V108/V109/V110	8,35	x	0,14	x	0,40	x	4,00	=	1,87
VIGA INFERIOR V102/V103/V105	7,15	x	0,14	x	0,40	x	3,00	=	1,20
VIGA INFERIOR V111/V112/V113	7,15	x	0,14	x	0,40	x	3,00	=	1,20
BLOCO B1	0,60	x	0,60	x	0,60	x	20,00	=	4,32
						•	**TOTAL**	=	**41,50**

SUBITEM		DESCRIÇÃO	UNID.	QUANT.
4.1.5		LANÇAMENTO E APLICAÇÃO DE CONCRETO S/ ELEVAÇÃO	M3	41,50

QUANTITATIVO

DESCRIÇÃO	EXTENSÃO	x	LARGURA	x	ALTURA	x	REPETIÇÃO	=	TOTAL
SAPATA S1	1,50	x	1,50	x	0,50	x	12,00	=	13,50
VIGAS ENTRE SAPATAS	6,50	x	0,50	x	0,90	x	6,00	=	17,55
VIGA INFERIOR V101/V104/V106	11,10	x	0,14	x	0,40	x	3,00	=	1,86
VIGA INFERIOR V107/V108/V109/V110	8,35	x	0,14	x	0,40	x	4,00	=	1,87
VIGA INFERIOR V102/V103/V105	7,15	x	0,14	x	0,40	x	3,00	=	1,20
VIGA INFERIOR V111/V112/V113	7,15	x	0,14	x	0,40	x	3,00	=	1,20
BLOCO B1	0,60	x	0,60	x	0,60	x	20,00	=	4,32
						•	**TOTAL**	=	**41,50**

SUBITEM		DESCRIÇÃO	UNID.	QUANT.
4.1.6		ARMADURA CA-60 FINA D=3,40 A 6,40mm	KG	82,00

QUANTITATIVO

DESCRIÇÃO							KG	=	TOTAL
VIGA INFERIOR V101 A V104 D=5							26,00	=	26,00
VIGA INFERIOR V105 A V113 D=5							56,00	=	56,00
						•	**TOTAL**	=	**82,00**

SUBITEM		DESCRIÇÃO	UNID.	QUANT.
4.1.7		ARMADURA CA-50A MÉDIA D= 6,3 A 10,0mm	KG	1.457,26

QUANTITATIVO

DESCRIÇÃO							KG	=	TOTAL
PILAR FUNDAÇÃO PA1 A PA12 D=6,3							124,08	=	124,08
VIGAS ENTRE SAPATAS D=6,3							198,00	=	198,00
VIGAS ENTRE SAPATAS D=8,0							291,06	=	291,06
VIGA INFERIOR V101 A V104 D=8,0							42,00	=	42,00
VIGA INFERIOR V105 A V113 D=8,0							79,00	=	79,00
SAPATA S1 D=10							420,00	=	420,00
PILAR FUNDAÇÃO PA1 A PA12 D=10							134,64	=	134,64
VIGA FUNDAÇÃO VF1 A VF6 D=10							84,48	=	84,48
VIGA INFERIOR V101 A V104 D=10							29,00	=	29,00
VIGA INFERIOR V105 A V113 D=10							55,00	=	55,00
						•	**TOTAL**	=	**1.457,26**

SUBITEM		DESCRIÇÃO	UNID.	QUANT.
4.1.10		ARMADURA CA-50A GROSSA D= 12,5 A 25,0mm	M2	700,98

QUANTITATIVO

DESCRIÇÃO							KG	=	TOTAL
PILAR FUNDAÇÃO PA1 A PA12 D=12,5							109,56	=	109,56
VIGA INFERIOR V105 A V113 D=12,5							6,00	=	6,00
BLOCO B1 D=12,5							132,00	=	132,00
VIGA FUNDAÇÃO VF1 A VF6 D=20							453,42		453,42
						•	**TOTAL**	=	**700,98**

SUBITEM		DESCRIÇÃO	UNID.	QUANT.
SUBITEM		**DESCRIÇÃO**	**UNID.**	**QUANT.**

PROCESSO ADMINISTRATIVO 0071 ASSINADO ELETRONICAMENTE

MEMORIAL DE CÁLCULO			
PROPONENTE:	Prefeitura Municipal de Monsenhor Tabosa, CE	DATA: 09/2025	BDI: 22,00%
CNPJ:	07.693.989/0001-05	**FONTE**	**VERSÃO**
OBJETO:	Construção de terminal rodoviário no município de Monsenhor Tabosa/CE.	SEINFRA-CE	027.1 Desonerada
LOCAL:	Av. Assis Claudino, S/Nº, Girita, Monsenhor Tabosa , CE	SINAPI-CE	08/2025 Sem Desoneração

ITEM	CÓDIGO	SERVIÇOS	OBSERVAÇÕES	
4.1.12		FORMA DE TABUAS DE 1" DE 3A. P/FUNDAÇÕES UTIL. 5 X	#N/D	234,68

QUANTITATIVO

DESCRIÇÃO	EXTENSÃO	x	ALTURA	x	ANT. POR UN	x	REPETIÇÃO	=	TOTAL
SAPATA S1	1,50	x	0,50	x	4,00	x	12,00	=	36,00
PILAR FUNDAÇÃO PA1 A PA12	0,50	x	0,50	x	4,00	x	12,00	=	12,00
VIGA FUNDAÇÃO VF1 A VF6	6,50	x	0,90	x	2,00	x	6,00	=	70,20
VIGA INFERIOR V101/V104/V106	11,10	x	0,40	x	2,00	x	3,00	=	26,64
VIGA INFERIOR V107/V108/V109/V110	8,35	x	0,40	x	2,00	x	4,00	=	26,72
VIGA INFERIOR V102/V103/V105	7,15	x	0,40	x	2,00	x	3,00	=	17,16
VIGA INFERIOR V111/V112/V113	7,15	x	0,40	x	2,00	x	3,00	=	17,16
BLOCO B1	0,60	x	0,60	x	4,00	x	20,00	=	28,80
						•	**TOTAL**	=	**234,68**

SUBITEM		DESCRIÇÃO	UNID.	QUANT.
4.1.13		IMPERMEABILIZAÇÃO C/ EMULSÃO ASFÁLTICA CONSUMO 2kg/m²	#N/D	139,02

QUANTITATIVO

DESCRIÇÃO			PERÍMETRO	x	EXTENSÃO	x	REPETIÇÃO	=	TOTAL
VIGA INFERIOR V101/V104/V106			0,94	x	11,10	x	3,00	=	31,30
VIGA INFERIOR V107/V108/V109/V110			0,94	x	8,35	x	4,00	=	31,40
VIGA INFERIOR V102/V103/V105			0,94	x	7,15	x	3,00	=	20,16
VIGA INFERIOR V111/V112/V113			0,94	x	7,15	x	3,00	=	20,16
EXTENSÃO PAREDE 01			0,94	x	1,20	x	2,00	=	2,26
EXTENSÃO PAREDE 02			0,94	x	1,50	x	1,00	=	1,41
EXTENSÃO PAREDE 03			0,94	x	2,40	x	1,00	=	2,26
EXTENSÃO PAREDE 04			0,94	x	1,35	x	1,00	=	1,27
BLOCO B1			2,40	x	0,60	x	20,00	=	28,80
						•	**TOTAL**	=	**139,02**

4.2		SUPERESTRUTURA		
SUBITEM		**DESCRIÇÃO**	**UNID.**	**QUANT.**
4.2.1		CONCRETO P/VIBR., FCK=25MPa COM AGREGADO PRODUZIDO (S/TRANSP.)	M3	21,71

QUANTITATIVO

DESCRIÇÃO	EXTENSÃO	x	LARGURA	x	ALTURA	x	REPETIÇÃO	=	TOTAL
PILARES - P1 E P6	0,50	x	0,50	x	4,75	x	2,00	=	2,38
PILARES - P2 A P5	0,50	x	0,50	x	8,00	x	4,00	=	8,00
VIGA SUPERIOR CENTRAL	23,75	x	0,18	x	0,60	x	1,00	=	2,57
VIGA SUPERIOR V101/V104/V106	11,10	x	0,14	x	0,40	x	3,00	=	1,86
VIGA SUPERIOR V107/V108/V109/V110	8,35	x	0,14	x	0,40	x	4,00	=	1,87
VIGA SUPERIOR V102/V103/V105	7,15	x	0,14	x	0,40	x	3,00	=	1,20
VIGA SUPERIOR V111/V112/V113	7,15	x	0,14	x	0,40	x	3,00	=	1,20
PILARES PB	0,15	x	0,25	x	3,50	x	20,00	=	2,63
						•	**TOTAL**	=	**21,71**

SUBITEM		DESCRIÇÃO	UNID.	QUANT.
4.2.2		LANÇAMENTO E APLICAÇÃO DE CONCRETO S/ ELEVAÇÃO	M3	21,71

QUANTITATIVO

DESCRIÇÃO	EXTENSÃO	x	LARGURA	x	ALTURA	x	REPETIÇÃO	=	TOTAL
PILARES - P1 E P6	0,50	x	0,50	x	4,75	x	2,00	=	2,38
PILARES - P2 A P5	0,50	x	0,50	x	8,00	x	4,00	=	8,00
VIGA SUPERIOR CENTRAL	23,75	x	0,18	x	0,60	x	1,00	=	2,57
VIGA SUPERIOR V101/V104/V106	11,10	x	0,14	x	0,40	x	3,00	=	1,86
VIGA SUPERIOR V107/V108/V109/V110	8,35	x	0,14	x	0,40	x	4,00	=	1,87
VIGA SUPERIOR V102/V103/V105	7,15	x	0,14	x	0,40	x	3,00	=	1,20
VIGA SUPERIOR V111/V112/V113	7,15	x	0,14	x	0,40	x	3,00	=	1,20
PILARES PB	0,15	x	0,25	x	3,50	x	20,00	=	2,63
						•	**TOTAL**	=	**21,71**

SUBITEM		DESCRIÇÃO	UNID.	QUANT.
4.2.3		ARMADURA CA-60 FINA D=3,40 A 6,40mm	KG	108,80

QUANTITATIVO

DESCRIÇÃO							KG	=	TOTAL
VIGA CENTRAL VF1 A VF6 D=5,0							26,80	=	26,80
VIGA SUPERIOR V101 A V105 D=5,0							31,00	=	31,00
VIGA SUPERIOR V106 A V113 D=5,0							51,00	=	51,00
						•	**TOTAL**	=	**108,80**

SUBITEM		DESCRIÇÃO	UNID.	QUANT.
4.2.4		ARMADURA CA-50A MÉDIA D= 6,3 A 10,0mm	KG	1.051,33

QUANTITATIVO

DESCRIÇÃO							KG	=	TOTAL
PILARES - P1 E P6 D=6,3							115,50	=	115,50
PILARES - P2 A P5 D=6,3							223,08	=	223,08
PILARES PB D=6,3							120,00	=	120,00
VIGA SUPERIOR V101 A V105 D=8,0							20,00	=	20,00
VIGA SUPERIOR V106 A V113 D=8,0							14,00	=	14,00
PILARES - P1 E P6 D=10,0							178,20	=	178,20
PILARES - P2 A P5 D=10,0							77,88	=	77,88
VIGA CENTRAL VF1 A VF6 D=10,0							87,67	=	87,67
VIGA SUPERIOR V101 A V105 D=10,0							88,00	=	88,00
VIGA SUPERIOR V106 A V113 D=10,0							127,00	=	127,00
						•	**TOTAL**	=	**1.051,33**

SUBITEM		DESCRIÇÃO	UNID.	QUANT.
4.2.7		ARMADURA CA-50A GROSSA D= 12,5 A 25,0mm	#N/D	864,57

QUANTITATIVO

DESCRIÇÃO							KG	=	TOTAL
PILARES - P1 E P6 D=12,5							57,42	=	57,42
PILARES - P2 A P5 D=12,5							64,24	=	64,24
VIGA CENTRAL VF1 A VF6 D=12,5							8,91	=	8,91
VIGA SUPERIOR V106 A V113 D=12,5							36,00	=	36,00
PILARES PB D=12,5							280,00	=	280,00
PILARES - P2 A P5 D=16							418,00	=	418,00
						•	**TOTAL**	=	**864,57**

SUBITEM		DESCRIÇÃO	UNID.	QUANT.

PROCESSO ADMINISTRATIVO 0072 ASSINADO ELETRONICAMENTE

MEMORIAL DE CÁLCULO			
PROPONENTE:	Prefeitura Municipal de Monsenhor Tabosa, CE	DATA: 09/2025	BDI: 22,00%
CNPJ:	07.693.989/0001-05	**FONTE**	**VERSÃO**
OBJETO:	Construção de terminal rodoviário no município de Monsenhor Tabosa/CE.	SEINFRA-CE	027.1 Desonerada
LOCAL:	Av. Assis Claudino, S/Nº, Girita, Monsenhor Tabosa , CE	SINAPI-CE	08/2025 Sem Desoneração

ITEM	CÓDIGO	SERVIÇOS	OBSERVAÇÕES	
4.2.9		FORMA DE TABUAS DE 1" DE 3A. P/SUPERESTRUTURA - UTIL. 2 X	#N/D	259,46

QUANTITATIVO

DESCRIÇÃO	EXTENSÃO	x	ALTURA	x	ANT. POR UN	x	REPETIÇÃO	=	TOTAL
PILARES - P1 E P6	0,50	x	4,75	x	4,00	x	2,00	=	19,00
PILARES - P2 A P5	0,50	x	8,00	x	4,00	x	4,00	=	64,00
VIGA SUPERIOR CENTRAL - EXTENSÃO 01	23,75	x	0,18	x	1,00	x	1,00	=	4,28
VIGA SUPERIOR CENTRAL - EXTENSÃO 02	23,75	x	0,60	x	2,00	x	1,00	=	28,50
VIGA SUPERIOR V101/V104/V106	11,10	x	0,40	x	2,00	x	3,00	=	26,64
VIGA SUPERIOR V107/V108/V109/V110	8,35	x	0,40	x	2,00	x	4,00	=	26,72
VIGA SUPERIOR V102/V103/V105	7,15	x	0,40	x	2,00	x	3,00	=	17,16
VIGA SUPERIOR V111/V112/V113	7,15	x	0,40	x	2,00	x	3,00	=	17,16
PILARES - PB	0,15	x	3,50	x	2,00	x	20,00	=	21,00
PILARES - PB	0,25	x	3,50	x	2,00	x	20,00	=	35,00
						•	**TOTAL**	=	**259,46**

4.3		**LAJES**		
SUBITEM		**DESCRIÇÃO**	**UNID.**	**QUANT.**
4.3.1		LAJE PRÉ-FABRICADA TRELIÇADA P/ PISO - VÃO DE 2,81 A 3,80 m	M2	143,81

QUANTITATIVO

DESCRIÇÃO	EXTENSÃO	x	LARGURA	=	TOTAL
AREA BOX	11,10	x	8,35	=	92,69
AREA WCs	7,15	x	7,15	=	51,12
	•		**TOTAL**	=	**143,81**

SUBITEM		DESCRIÇÃO	UNID.	QUANT.
4.3.2		ARMADURA CA-50A MÉDIA D= 6,3 A 10,0mm	KG	100,00

QUANTITATIVO

DESCRIÇÃO	KG	=	TOTAL
LAJES D=6,30	69,00	=	69,00
LAJES D=8,0	31,00	=	31,00
•	**TOTAL**	=	**100,00**

SUBITEM		DESCRIÇÃO	UNID.	QUANT.
4.3.4		ARMADURA EM TELA SOLDÁVEL Q-92	M3	143,81

QUANTITATIVO

DESCRIÇÃO	EXTENSÃO	x	LARGURA	=	TOTAL
AREA BOX	11,10	x	8,35	=	92,69
AREA WCs	7,15	x	7,15	=	51,12
•			**TOTAL**	=	**143,81**

SUBITEM		DESCRIÇÃO	UNID.	QUANT.
4.3.5		CONCRETO P/VIBR., FCK=25MPa COM AGREGADO PRODUZIDO (S/TRANSP.)	M3	10,07

QUANTITATIVO

DESCRIÇÃO	EXTENSÃO	x	LARGURA	x	ALTURA	=	TOTAL
AREA BOX	11,10	x	8,35	x	0,07	=	6,49
AREA WCs	7,15	x	7,15	x	0,07	=	3,58
•				**TOTAL**	=		**10,07**

SUBITEM		DESCRIÇÃO	UNID.	QUANT.
4.3.6		LANÇAMENTO E APLICAÇÃO DE CONCRETO S/ ELEVAÇÃO	#N/D	10,07

QUANTITATIVO

DESCRIÇÃO	EXTENSÃO	x	LARGURA	x	ALTURA	=	TOTAL
AREA BOX	11,10	x	8,35	x	0,07	=	6,49
AREA WCs	7,15	x	7,15	x	0,07	=	3,58
•				**TOTAL**	=		**10,07**

5		**SISTEMA DE COBERTURA**
5.1		**TELHAS**
SUBITEM		**DESCRIÇÃO**
5.1.1		TELHA TERMOACÚSTICA TRAPEZOIDAL INCLINAÇÃO 17.6%

QUANTITATIVO

DESCRIÇÃO	EXTENSÃO	x	LARGURA	=	TOTAL
AREA DE COBERTA 01	23,87	x	22,25	=	531,11
•			**TOTAL**	=	**531,11**

5.2		**ESTRUTURA METÁLICA**
SUBITEM		**DESCRIÇÃO**
5.2.1		ESTRUTURA TRELIÇADA DE COBERTURA, TIPO FINK, COM LIGAÇÕES PARAFUSADAS, INCLUSOS PERFIS METÁLICOS, CHAPAS METÁLICAS, TRANSPORTE COM GUINDASTE, JATEAMENTO E PINTURA

QUANTITATIVO

DESCRIÇÃO	PESO	=	TOTAL
ESTRUTURA METÁLICA	12.088,00	=	12.088,00
CONFORME PROJETO •	**TOTAL**	=	**12.088,00**

SUBITEM		DESCRIÇÃO	UNID.	QUANT.
5.2.2		PINTURA C/ TINTA EPOXI EM ESTRUTURA DE AÇO CARBONO 50 MICRA C/REVÓLVER	M2	531,11

QUANTITATIVO

DESCRIÇÃO	EXTENSÃO	x	LARGURA	=	TOTAL
ÁREA DE COBERTA 01	23,87	x	22,25	=	531,11
•			**TOTAL**	=	**531,11**

6		**PAREDES E PAINÉIS**
6.1		**ALVENARIA DE ELEVAÇÃO**
SUBITEM		**DESCRIÇÃO**
6.1.1		ALVENARIA DE TIJOLO CERÂMICO FURADO (9x19x19)cm C/ARGAMASSA MISTA DE CAL HIDRATADA ESP.=10cm (1:2:8)

QUANTITATIVO

DESCRIÇÃO	REPETIÇÃO	x	EXTENSÃO	x	ALTURA	=	TOTAL
FACHADA BOX - EXT. 1	1,00	x	11,10	x	3,30	=	36,63
DESCONTO P2	3,00	x	-3,50	x	3,00	=	-31,50
FACHADA BOX - EXT. 2	1,00	x	11,10	x	3,30	=	36,63
DESCONTO P1	3,00	x	-3,50	x	3,00	=	-31,50
FACHADA BOX - EXT. 3	2,00	x	8,05	x	3,30	=	53,13
PAREDE BOX INTERNA HORIZONTAL - 1	3,00	x	3,50	x	3,30	=	34,65

PROCESSO ADMINISTRATIVO 0073 ASSINADO ELETRONICAMENTE

MEMORIAL DE CÁLCULO			
PROPONENTE:	Prefeitura Municipal de Monsenhor Tabosa, CE	DATA: 09/2025	BDI: 22,00%
CNPJ:	07.693.989/0001-05	**FONTE**	**VERSÃO**
OBJETO:	Construção de terminal rodoviário no município de Monsenhor Tabosa/CE.	SEINFRA-CE	027.1 Desonerada
LOCAL:	Av. Assis Claudino, S/Nº, Girita, Monsenhor Tabosa , CE	SINAPI-CE	08/2025 Sem Desoneração

ITEM	CÓDIGO	SERVIÇOS								OBSERVAÇÕES	
		PAREDE BOX INTERNA VERTICAL - 1			2,00	x	8,05	x	3,30	=	53,13
		BALCÃO			3,00	x	2,50	x	0,90	=	6,75
		PLATIBANDA BOX - EXT. 1			2,00	x	11,10	x	0,50	=	11,10
		PLATIBANDA BOX - EXT. 2			2,00	x	8,05	x	0,50	=	8,05
		PAREDE WC A CONST. EXTERNA. EXT. 1			1,00	x	1,35	x	3,30	=	4,46
		PAREDE WC A CONST. EXTERNA. EXT. 2			3,00	x	0,15	x	3,30	=	1,49
		PAREDE WC A CONST. EXTERNA. EXT. 3			1,00	x	2,00	x	3,30	=	6,60
		PAREDE WC A CONST. EXTERNA. EXT. 4			1,00	x	3,35	x	3,30	=	11,06
		PAREDE WC A CONST. EXTERNA. EXT. 5			1,00	x	2,40	x	3,30	=	7,92
		PAREDE WC A CONST. EXTERNA. EXT. 6			1,00	x	1,35	x	3,30	=	4,46
		PAREDE WC A CONST. EXTERNA. EXT. 7			1,00	x	1,65	x	3,30	=	5,45
		PAREDE WC A CONST. EXTERNA. EXT. 8			1,00	x	1,35	x	3,30	=	4,46
		PAREDE WC A CONST. EXTERNA. EXT. 9			1,00	x	2,80	x	3,30	=	9,24
		PAREDE WC A CONST. EXTERNA. EXT. 10			1,00	x	7,15	x	3,30	=	23,60
		PAREDE WC A CONST. EXTERNA. EXT. 11			1,00	x	4,45	x	3,30	=	14,69
		PAREDE WC A CONST. EXTERNA. EXT. 12			1,00	x	1,20	x	3,30	=	3,96
		PAREDE WC A CONST. EXTERNA. EXT. 13			1,00	x	3,90	x	3,30	=	12,87
		PAREDE WC A CONST. INTERNA. EXT. 1			1,00	x	4,30	x	3,30	=	14,19
		PAREDE WC A CONST. INTERNA. EXT. 2			1,00	x	2,40	x	3,30	=	7,92
		PAREDE WC A CONST. INTERNA. EXT. 3			1,00	x	2,00	x	3,30	=	6,60
		PAREDE WC A CONST. INTERNA. EXT. 4			1,00	x	2,00	x	3,30	=	6,60
		PLATIBANDA WC - EXT. 1			2,00	x	7,15	x	0,50	=	7,15
		PLATIBANDA WC - EXT. 2			2,00	x	6,85	x	0,50	=	6,85
								•	**TOTAL**	=	**336,64**
6.2		**VERGAS**									
SUBITEM		**DESCRIÇÃO**								**UNID.**	**QUANT.**
6.2.1		VERGA RETA DE CONCRETO ARMADO								M3	0,57
		QUANTITATIVO									
		DESCRIÇÃO	**REPETIÇÃO**	**x**	**COMP.**	**x**	**ALTURA**	**+**	**LARGURA**	**=**	**TOTAL**
		P3	3,00	x	1,20	x	0,10	+	0,10	=	0,04
		P4	1,00	x	1,40	x	0,10	+	0,10	=	0,01
		J2	2,00	x	1,40	x	0,10	+	0,10	=	0,03
		J3	6,00	x	2,10	x	0,10	+	0,10	=	0,13
		J1	2,00	x	2,60	x	0,20	+	0,10	=	0,10
		CONTRAVERGA									
		J2	2,00	x	1,40	x	0,10	+	0,10	=	0,03
		J3	6,00	x	2,10	x	0,10	+	0,10	=	0,13
		J1	2,00	x	2,60	x	0,20	+	0,10	=	0,10
		OBS: RESULTADOS MENORES QUE 0,20 - UTILIZAR A NORMA NBR8545/1984						•	**TOTAL**	=	**0,57**
SUBITEM		**DESCRIÇÃO**								**UNID.**	**QUANT.**
6.2.5		#REF!								#N/D	5,20
		QUANTITATIVO									
		DESCRIÇÃO	**REPETIÇÃO**	**x**	**LADOS**	**x**	**EXTENSÃO**	**+**	**VÃO**	**=**	**TOTAL**
		J1	2,00	x	2,00	x	0,30	+	2,00	=	5,20
		OBS: RESULTADOS MENORES QUE 0,20 - UTILIZAR A NORMA NBR8545/1984						•	**TOTAL**	=	**5,20**
6.3		**DIVISÓRIAS**									
SUBITEM		**DESCRIÇÃO**								**UNID.**	**QUANT.**
6.3.1		DIVISÓRIA DE GRANITO CINZA E=3cm								M2	20,54
		QUANTITATIVO									
		DESCRIÇÃO			**EXTENSÃO**	**x**	**ALTURA**	**x**	**REPETIÇÃO**	**=**	**TOTAL**
		WC MASCULINO E FEMININO- EXTENSÃO 01			1,20	x	1,80	x	3,00	=	6,48
		WC MASCULINO E FEMININO- EXTENSÃO 02			0,37	x	1,80	x	1,00	=	0,67
		WC MASCULINO E FEMININO- EXTENSÃO 03			0,32	x	1,80	x	2,00	=	1,15
		WC MASCULINO E FEMININO- EXTENSÃO 04			0,30	x	0,90	x	2,00	=	0,54
		WC MASCULINO E FEMININO- EXTENSÃO 05			1,20	x	1,80	x	4,00	=	8,64
		WC MASCULINO E FEMININO- EXTENSÃO 06			0,37	x	1,80	x	2,00	=	1,33
		WC MASCULINO E FEMININO- EXTENSÃO 07			0,32	x	1,80	x	3,00	=	1,73
								•	**TOTAL**	=	**20,54**
7		**PAVIMENTAÇÃO INTERNA**									
SUBITEM		**DESCRIÇÃO**								**UNID.**	**QUANT.**
7.1		ATERRO C/COMPACTAÇÃO MANUAL S/CONTROLE, MAT. C/AQUISIÇÃO								M3	13,37
		QUANTITATIVO									
		DESCRIÇÃO			**REPETIÇÃO**	**x**	**ÁREA**	**x**	**ALTURA**	=	**TOTAL**
		BOX - TIPO 1			3,00	x	13,30	x	0,11	=	4,31
		BOX - TIPO 2			3,00	x	15,40	x	0,11	=	4,99
		DESCRIÇÃO					**ÁREA**	**x**	**ALTURA**	=	**TOTAL**
		ADM					8,04	x	0,11	=	0,87
		WC ACESSIVEL					4,80	x	0,11	=	0,52
		WC FEM.					12,38	x	0,11	=	1,34
		WC MASC.					12,38	x	0,11	=	1,34
								•	**TOTAL**	=	**13,37**
SUBITEM		**DESCRIÇÃO**								**UNID.**	**QUANT.**
7.2		LONA PLÁSTICA PRETA APLICADA EM PISOS								M2	94,14
		QUANTITATIVO									
		DESCRIÇÃO					**REPETIÇÃO**	**x**	**ÁREA**	=	**TOTAL**
		BOX - TIPO 1					3,00	x	13,30	=	39,90
		BOX - TIPO 2					3,00	x	15,40	=	46,20
		DESCRIÇÃO							**ÁREA**	=	**TOTAL**
		ADM							8,04	=	8,04
								•	**TOTAL**	=	**94,14**
SUBITEM		**DESCRIÇÃO**								**UNID.**	**QUANT.**
7.3		LASTRO DE CONCRETO REGULARIZADO ESP.= 5CM								M2	123,70
		QUANTITATIVO									
		DESCRIÇÃO					**REPETIÇÃO**	**x**	**ÁREA**	=	**TOTAL**
		BOX - TIPO 1					3,00	x	13,30	=	39,90
		BOX - TIPO 2					3,00	x	15,40	=	46,20
		DESCRIÇÃO							**ÁREA**	=	**TOTAL**
		ADM							8,04	=	8,04
		WC ACESSIVEL							4,80	=	4,80
		WC FEM.							12,38	=	12,38
		WC MASC.							12,38	=	12,38

PROCESSO ADMINISTRATIVO 0074 ASSINADO ELETRONICAMENTE

MEMORIAL DE CÁLCULO			
PROPONENTE:	Prefeitura Municipal de Monsenhor Tabosa, CE	DATA: 09/2025	BDI: 22,00%
CNPJ:	07.693.989/0001-05	**FONTE**	**VERSÃO**
OBJETO:	Construção de terminal rodoviário no município de Monsenhor Tabosa/CE.	SEINFRA-CE	027.1 Desonerada
LOCAL:	Av. Assis Claudino, S/Nº, Girita, Monsenhor Tabosa , CE	SINAPI-CE	08/2025 Sem Desoneração

ITEM	CÓDIGO	SERVIÇOS								OBSERVAÇÕES		
								•	TOTAL	=		123,70
SUBITEM		DESCRIÇÃO								UNID.		QUANT.
7.4		REGULARIZAÇÃO DE BASE C/ ARGAMASSA CIMENTO E AREIA S/ PENEIRAR, TRAÇO 1:5 - ESP= 3cm								M2		123,70
		QUANTITATIVO										
		DESCRIÇÃO					REPETIÇÃO	x	ÁREA	=		TOTAL
		BOX - TIPO 1					3,00	x	13,30	=		39,90
		BOX - TIPO 2					3,00	x	15,40	=		46,20
		DESCRIÇÃO							ÁREA	=		TOTAL
		ADM							8,04	=		8,04
		WC ACESSIVEL							4,80	=		4,80
		WC FEM.							12,38	=		12,38
		WC MASC.							12,38	=		12,38
								•	TOTAL	=		123,70
SUBITEM		DESCRIÇÃO								UNID.		QUANT.
7.5		PISO INDUSTRIAL NATURAL ESP.= 12mm, INCLUS. POLIMENTO (INTERNO)								M2		94,14
		QUANTITATIVO										
		DESCRIÇÃO					REPETIÇÃO	x	ÁREA	=		TOTAL
		BOX - TIPO 1					3,00	x	13,30	=		39,90
		BOX - TIPO 2					3,00	x	15,40	=		46,20
		DESCRIÇÃO							ÁREA	=		TOTAL
		ADM							8,04	=		8,04
								•	TOTAL	=		94,14
SUBITEM		DESCRIÇÃO								UNID.		QUANT.
7.6		CERÂMICA ESMALTADA RETIFICADA C/ ARG. CIMENTO E AREIA ACIMA DE 30x30cm (900 cm²) - PEI-5/PEI-4 P/ PISO								M2		29,56
		QUANTITATIVO										
		DESCRIÇÃO							ÁREA	=		TOTAL
		WC							4,80	=		4,80
		WC MASCULINO							12,38	=		12,38
		WC FEMININO							12,38	=		12,38
								•	TOTAL	=		29,56
SUBITEM		DESCRIÇÃO								UNID.		QUANT.
7.7		REJUNTAMENTO C/ ARG. PRÉ-FABRICADA, JUNTA ATÉ 2mm EM CERÂMICA, ACIMA DE 30x30 cm (900 cm²) E PORCEI								M2		29,56
		QUANTITATIVO										
		DESCRIÇÃO					QUANT.	x	EXTENSÃO	=		TOTAL
		WC							4,80	=		4,80
		WC MASCULINO							12,38	=		12,38
		WC FEMININO							12,38	=		12,38
								•	TOTAL	=		29,56
SUBITEM		DESCRIÇÃO								UNID.		QUANT.
7.8		SOLEIRA DE GRANITO L= 15cm								M		3,40
		QUANTITATIVO										
		DESCRIÇÃO					QUANT.	x	EXTENSÃO	=		TOTAL
		P3					3,00	x	0,80	=		2,40
		P4					1,00	x	1,00	=		1,00
								•	TOTAL	=		3,40
8		REVESTIMENTO EM PAREDE E TETO										
8.1		REVESTIMENTO EM PAREDE										
SUBITEM		DESCRIÇÃO								UNID.		QUANT.
8.1.1		CHAPISCO C/ ARGAMASSA DE CIMENTO E AREIA S/PENEIRAR TRAÇO 1:3 ESP.= 5mm P/ PAREDE								M2		680,13
		QUANTITATIVO										
		DESCRIÇÃO	LADOS	x	QUANT.	x	EXTENSÃO	x	ALTURA	=		TOTAL
		FACHADA BOX - EXT. 1	2,00	x	1,00	x	11,10	x	3,30	=		73,26
		DESCONTO P2	2,00	x	3,00	x	-3,50	x	3,00	=		-63,00
		FACHADA BOX - EXT. 2	2,00	x	1,00	x	11,10	x	3,30	=		73,26
		DESCONTO P1	2,00	x	3,00	x	-3,50	x	3,00	=		-63,00
		FACHADA BOX - EXT. 3	2,00	x	2,00	x	8,35	x	3,30	=		110,22
		PAREDE BOX INTERNA HORIZONTAL - 1	2,00	x	3,00	x	3,50	x	3,30	=		69,30
		PAREDE BOX INTERNA VERTICAL - 1	2,00	x	2,00	x	8,05	x	3,30	=		106,26
		BALCÃO	2,00	x	3,00	x	2,50	x	0,90	=		13,50
		PLATIBANDA BOX - EXT. 1	2,00	x	2,00	x	11,10	x	0,50	=		22,20
		PLATIBANDA BOX - EXT. 2	2,00	x	2,00	x	8,05	x	0,50	=		16,10
		PAREDE WC A CONST. EXTERNA. EXT. 1	2,00	x	1,00	x	1,35	x	3,30	=		8,91
		PAREDE WC A CONST. EXTERNA. EXT. 2	2,00	x	3,00	x	0,15	x	3,30	=		2,97
		PAREDE WC A CONST. EXTERNA. EXT. 3	2,00	x	1,00	x	2,00	x	3,30	=		13,20
		PAREDE WC A CONST. EXTERNA. EXT. 4	2,00	x	1,00	x	3,35	x	3,30	=		22,11
		PAREDE WC A CONST. EXTERNA. EXT. 5	2,00	x	1,00	x	2,55	x	3,30	=		16,83
		PAREDE WC A CONST. EXTERNA. EXT. 6	2,00	x	1,00	x	1,35	x	3,30	=		8,91
		PAREDE WC A CONST. EXTERNA. EXT. 7	2,00	x	1,00	x	1,65	x	3,30	=		10,89
		PAREDE WC A CONST. EXTERNA. EXT. 8	2,00	x	1,00	x	1,35	x	3,30	=		8,91
		PAREDE WC A CONST. EXTERNA. EXT. 9	2,00	x	1,00	x	2,95	x	3,30	=		19,47
		PAREDE WC A CONST. EXTERNA. EXT. 10	2,00	x	1,00	x	7,15	x	3,30	=		47,19
		PAREDE WC A CONST. EXTERNA. EXT. 11	2,00	x	1,00	x	4,60	x	3,30	=		30,36
		PAREDE WC A CONST. EXTERNA. EXT. 12	2,00	x	1,00	x	1,20	x	3,30	=		7,92
		PAREDE WC A CONST. EXTERNA. EXT. 13	2,00	x	1,00	x	3,90	x	3,30	=		25,74
		PAREDE WC A CONST. INTERNA. EXT. 1	2,00	x	1,00	x	4,30	x	3,30	=		28,38
		PAREDE WC A CONST. INTERNA. EXT. 2	2,00	x	1,00	x	2,40	x	3,30	=		15,84
		PAREDE WC A CONST. INTERNA. EXT. 3	2,00	x	1,00	x	2,00	x	3,30	=		13,20
		PAREDE WC A CONST. INTERNA. EXT. 4	2,00	x	1,00	x	2,00	x	3,30	=		13,20
		PLATIBANDA WC - EXT. 1	2,00	x	2,00	x	7,15	x	0,50	=		14,30
		PLATIBANDA WC - EXT. 2	2,00	x	2,00	x	6,85	x	0,50	=		13,70
								•	TOTAL	=		680,13
SUBITEM		DESCRIÇÃO								UNID.		QUANT.
8.1.2		REBOCO C/ ARGAMASSA DE CIMENTO E AREIA S/ PENEIRAR, TRAÇO 1:3								M2		380,04
		QUANTITATIVO										
		DESCRIÇÃO	LADOS	x	QUANT.	x	EXTENSÃO	x	ALTURA	=		TOTAL
		FACHADA BOX - EXT. 1	1,00	x	1,00	x	11,10	x	3,30	=		36,63
		DESCONTO P2	1,00	x	3,00	x	-3,50	x	3,00	=		-31,50
		FACHADA BOX - EXT. 2	1,00	x	1,00	x	11,10	x	3,30	=		36,63
		DESCONTO P1	1,00	x	3,00	x	-3,50	x	3,00	=		-31,50

PROCESSO ADMINISTRATIVO 0075 ASSINADO ELETRONICAMENTE

MEMORIAL DE CÁLCULO			
PROPONENTE:	Prefeitura Municipal de Monsenhor Tabosa, CE	DATA: 09/2025	BDI: 22,00%
CNPJ:	07.693.989/0001-05	**FONTE**	**VERSÃO**
OBJETO:	Construção de terminal rodoviário no município de Monsenhor Tabosa/CE.	SEINFRA-CE	027.1 Desonerada
LOCAL:	Av. Assis Claudino, S/Nº, Girita, Monsenhor Tabosa , CE	SINAPI-CE	08/2025 Sem Desoneração

ITEM	CÓDIGO	SERVIÇOS							OBSERVAÇÕES		
FACHADA BOX - EXT. 3		1,00	x	2,00	x	8,05	x	3,30	=	53,13
PAREDE BOX INTERNA HORIZONTAL - 1		2,00	x	3,00	x	3,50	x	3,30	=	69,30
PAREDE BOX INTERNA VERTICAL - 1		2,00	x	2,00	x	8,05	x	3,30	=	106,26
BALCÃO		2,00	x	3,00	x	2,65	x	0,90	=	14,31
PLATIBANDA BOX - EXT. 1		1,00	x	2,00	x	11,10	x	0,50	=	11,10
PLATIBANDA BOX - EXT. 2		1,00	x	2,00	x	8,05	x	0,50	=	8,05
PAREDE WC A CONST. EXTERNA. EXT. 3		1,00	x	1,00	x	2,00	x	1,50	=	3,00
PAREDE WC A CONST. EXTERNA. EXT. 4		1,00	x	1,00	x	3,35	x	3,30	=	11,06
PAREDE WC A CONST. EXTERNA. EXT. 5		1,00	x	1,00	x	2,55	x	3,30	=	8,42
PAREDE WC A CONST. EXTERNA. EXT. 6		1,00	x	1,00	x	1,35	x	3,30	=	4,46
PAREDE WC A CONST. EXTERNA. EXT. 7		1,00	x	2,00	x	1,65	x	1,50	=	4,95
PAREDE WC A CONST. EXTERNA. EXT. 8		1,00	x	1,00	x	1,35	x	1,50	=	2,03
PAREDE WC A CONST. EXTERNA. EXT. 9		1,00	x	1,00	x	2,95	x	1,50	=	4,43
PAREDE WC A CONST. EXTERNA. EXT. 10		1,00	x	1,00	x	7,15	x	1,50	=	10,73
PAREDE WC A CONST. EXTERNA. EXT. 11		1,00	x	1,00	x	4,60	x	1,50	=	6,90
PAREDE WC A CONST. EXTERNA. EXT. 12		1,00	x	1,00	x	1,20	x	1,50	=	1,80
PAREDE WC A CONST. EXTERNA. EXT. 13		1,00	x	1,00	x	3,90	x	1,50	=	5,85
PAREDE WC A CONST. INTERNA. EXT. 1		2,00	x	1,00	x	4,30	x	1,50	=	12,90
PAREDE WC A CONST. INTERNA. EXT. 2		1,00	x	1,00	x	2,40	x	1,50	=	3,60
PAREDE WC A CONST. INTERNA. EXT. 2.2		1,00	x	1,00	x	2,40	x	3,30	=	7,92
PAREDE WC A CONST. INTERNA. EXT. 3		1,00	x	1,00	x	2,00	x	1,50	=	3,00
PAREDE WC A CONST. INTERNA. EXT. 4		1,00	x	1,00	x	2,00	x	1,50	=	3,00
PAREDE WC A CONST. INTERNA. EXT. 5		1,00	x	1,00	x	2,00	x	3,30	=	6,60
PLATIBANDA WC - EXT. 1		1,00	x	2,00	x	7,15	x	0,50	=	7,15
PLATIBANDA WC - EXT. 2		1,00	x	2,00	x	6,85	x	0,50	=	6,85
DESCRIÇÃO				**QUANT.**	**x**	**EXTENSÃO**	**x**	**ALTURA**	**=**	**TOTAL**
BOX FAIXA RODA-MEIO INTER. - EXT. 1				6,00	x	3,80	x	-0,10	=	-2,28
BOX FAIXA RODA-MEIO INTER. - EXT. 2				6,00	x	3,50	x	-0,10	=	-2,10
BOX FAIXA RODA-MEIO INTER. - EXT. 3				6,00	x	4,40	x	-0,10	=	-2,64
							•	**TOTAL**	=	**380,04**

SUBITEM		DESCRIÇÃO	UNID.	QUANT.
8.1.3		EMBOÇO C/ ARGAMASSA MISTA DE CIMENTO, CAL HIDRATADA E AREIA S/PENEIRAR TRAÇO 1:2:9 ESP.= 20mm P/ PAREDE	M2	296,89

QUANTITATIVO

DESCRIÇÃO	LADOS	x	QUANT.	x	EXTENSÃO	x	ALTURA	=	TOTAL
FACHADA BOX - EXT. 1	1,00	x	1,00	x	11,10	x	3,30	=	36,63
DESCONTO P2	1,00	x	3,00	x	-3,50	x	3,00	=	-31,50
FACHADA BOX - EXT. 2	1,00	x	1,00	x	11,10	x	3,30	=	36,63
DESCONTO P1	1,00	x	3,00	x	-3,50	x	3,00	=	-31,50
FACHADA BOX - EXT. 3	1,00	x	2,00	x	8,05	x	3,30	=	53,13
PLATIBANDA BOX - EXT. 1	1,00	x	2,00	x	11,10	x	0,50	=	11,10
PLATIBANDA BOX - EXT. 2	1,00	x	2,00	x	8,05	x	0,50	=	8,05
PAREDE WC A CONST. EXTERNA. EXT. 1	2,00	x	1,00	x	1,35	x	3,30	=	8,91
PAREDE WC A CONST. EXTERNA. EXT. 2	1,00	x	1,00	x	0,15	x	3,30	=	0,50
PAREDE WC A CONST. EXTERNA. EXT. 3	1,00	x	1,00	x	2,15	x	3,30	=	7,10
PAREDE WC A CONST. EXTERNA. EXT. 3.2	1,00	x	1,00	x	2,00	x	1,80	=	3,60
PAREDE WC A CONST. EXTERNA. EXT. 4	1,00	x	1,00	x	3,50	x	3,30	=	11,55
PAREDE WC A CONST. EXTERNA. EXT. 5	1,00	x	1,00	x	2,55	x	3,30	=	8,42
PAREDE WC A CONST. EXTERNA. EXT. 6	1,00	x	1,00	x	1,35	x	3,30	=	4,46
PAREDE WC A CONST. EXTERNA. EXT. 7	1,00	x	2,00	x	1,65	x	3,30	=	10,89
PAREDE WC A CONST. EXTERNA. EXT. 7.2	1,00	x	2,00	x	1,35	x	1,80	=	4,86
PAREDE WC A CONST. EXTERNA. EXT. 8	1,00	x	1,00	x	2,95	x	3,30	=	9,74
PAREDE WC A CONST. EXTERNA. EXT. 8.2	1,00	x	1,00	x	2,80	x	1,80	=	5,04
PAREDE WC A CONST. EXTERNA. EXT. 9	1,00	x	1,00	x	7,15	x	3,30	=	23,60
PAREDE WC A CONST. EXTERNA. EXT. 9.2	1,00	x	1,00	x	7,15	x	1,80	=	12,87
PAREDE WC A CONST. EXTERNA. EXT. 10	1,00	x	1,00	x	4,45	x	3,30	=	14,69
PAREDE WC A CONST. EXTERNA. EXT. 10.2	1,00	x	1,00	x	2,80	x	1,80	=	5,04
PAREDE WC A CONST. EXTERNA. EXT. 10.3	1,00	x	1,00	x	1,65	x	3,30	=	5,45
PAREDE WC A CONST. EXTERNA. EXT. 11	1,00	x	1,00	x	1,20	x	3,30	=	3,96
PAREDE WC A CONST. EXTERNA. EXT. 11.2	1,00	x	1,00	x	1,20	x	1,80	=	2,16
PAREDE WC A CONST. EXTERNA. EXT. 12	1,00	x	1,00	x	3,90	x	3,30	=	12,87
PAREDE WC A CONST. EXTERNA. EXT. 12.2	1,00	x	1,00	x	3,90	x	1,80	=	7,02
PAREDE WC A CONST. INTERNA. EXT. 1	2,00	x	1,00	x	4,30	x	1,80	=	15,48
PAREDE WC A CONST. INTERNA. EXT. 2	1,00	x	1,00	x	2,40	x	1,80	=	4,32
PAREDE WC A CONST. INTERNA. EXT. 3	2,00	x	1,00	x	2,00	x	1,80	=	7,20
PAREDE WC A CONST. INTERNA. EXT. 4	1,00	x	1,00	x	2,00	x	1,80	=	3,60
PLATIBANDA WC - EXT. 1	1,00	x	2,00	x	7,15	x	0,50	=	7,15
PLATIBANDA WC - EXT. 2	1,00	x	2,00	x	6,85	x	0,50	=	6,85
DESCRIÇÃO			**QUANT.**	**x**	**EXTENSÃO**	**x**	**ALTURA**	**=**	**TOTAL**
BOX FAIXA RODA-MEIO INTER. - EXT. 1			6,00	x	3,80	x	0,10	=	2,28
BOX FAIXA RODA-MEIO INTER. - EXT. 2			6,00	x	3,50	x	0,10	=	2,10
BOX FAIXA RODA-MEIO INTER. - EXT. 3			6,00	x	4,40	x	0,10	=	2,64
						x	**TOTAL**	**=**	**296,89**

SUBITEM		DESCRIÇÃO	UNID.	QUANT.
8.1.4		GRANITO POLIDO E=2cm, CINZA, ARGAMASSA DE CIMENTO E AREIA 1:4, C/ REJUNTAMENTO	#REF!	216,69

QUANTITATIVO

DESCRIÇÃO	LADOS	x	REPETIÇÃO	x	EXTENSÃO	x	ALTURA	=	TOTAL
FACHADA BOX - EXT. 1	1,00	x	1,00	x	11,10	x	3,30	=	36,63
DESCONTO P2	1,00	x	3,00	x	-3,50	x	3,00	=	-31,50
FACHADA BOX - EXT. 2	1,00	x	1,00	x	11,10	x	3,30	=	36,63
DESCONTO P1	1,00	x	3,00	x	-3,50	x	3,00	=	-31,50
FACHADA BOX - EXT. 3	1,00	x	2,00	x	8,05	x	3,30	=	53,13
PLATIBANDA BOX - EXT. 1	1,00	x	2,00	x	11,10	x	0,50	=	11,10
PLATIBANDA BOX - EXT. 2	1,00	x	2,00	x	8,05	x	0,50	=	8,05
PAREDE WC A CONST. EXTERNA. EXT. 1	2,00	x	1,00	x	1,35	x	3,30	=	8,91
PAREDE WC A CONST. EXTERNA. EXT. 2	1,00	x	1,00	x	0,15	x	3,30	=	0,50
PAREDE WC A CONST. EXTERNA. EXT. 3	1,00	x	1,00	x	2,00	x	3,30	=	6,60
PAREDE WC A CONST. EXTERNA. EXT. 4	1,00	x	1,00	x	3,35	x	3,30	=	11,06
PAREDE WC A CONST. EXTERNA. EXT. 5	1,00	x	1,00	x	2,40	x	3,30	=	7,92

PROCESSO ADMINISTRATIVO 0076 ASSINADO ELETRONICAMENTE

MEMORIAL DE CÁLCULO			
PROPONENTE:	Prefeitura Municipal de Monsenhor Tabosa, CE	DATA: 09/2025	BDI: 22,00%
CNPJ:	07.693.989/0001-05	**FONTE**	**VERSÃO**
OBJETO:	Construção de terminal rodoviário no município de Monsenhor Tabosa/CE.	SEINFRA-CE	027.1 Desonerada
LOCAL:	Av. Assis Claudino, S/Nº, Girita, Monsenhor Tabosa , CE	SINAPI-CE	08/2025 Sem Desoneração

ITEM	CÓDIGO	SERVIÇOS								OBSERVAÇÕES	
PAREDE WC A CONST. EXTERNA. EXT. 6		1,00	x	1,00	x	1,35	x	3,30	=	4,46	
PAREDE WC A CONST. EXTERNA. EXT. 7		1,00	x	2,00	x	1,65	x	3,30	=	10,89	
PAREDE WC A CONST. EXTERNA. EXT. 8		1,00	x	1,00	x	2,80	x	3,30	=	9,24	
PAREDE WC A CONST. EXTERNA. EXT. 9		1,00	x	1,00	x	7,15	x	3,30	=	23,60	
PAREDE WC A CONST. EXTERNA. EXT. 10		1,00	x	1,00	x	4,45	x	3,30	=	14,69	
PAREDE WC A CONST. EXTERNA. EXT. 10.3		1,00	x	1,00	x	1,65	x	3,30	=	5,45	
PAREDE WC A CONST. EXTERNA. EXT. 11		1,00	x	1,00	x	1,20	x	3,30	=	3,96	
PAREDE WC A CONST. EXTERNA. EXT. 12		1,00	x	1,00	x	3,90	x	3,30	=	12,87	
PLATIBANDA WC - EXT. 1		1,00	x	2,00	x	7,15	x	0,50	=	7,15	
PLATIBANDA WC - EXT. 2		1,00	x	2,00	x	6,85	x	0,50	=	6,85	
							•	**TOTAL**	=	**216,69**	
SUBITEM		**DESCRIÇÃO**								**UNID.**	**QUANT.**
8.1.5		CERÂMICA ESMALTADA C/ ARG. PRÉ-FABRICADA ATÉ 10x10cm (100cm²) - DECORATIVA - P/ PAREDE								M2	78,21
QUANTITATIVO											
DESCRIÇÃO		**LADOS**	**x**	**QUANT.**	**x**	**EXTENSÃO**	**x**	**ALTURA**	**=**	**TOTAL**	
PAREDE WC A CONST. EXTERNA. EXT. 3.2		1,00	x	1,00	x	2,00	x	1,80	=	3,60	
PAREDE WC A CONST. EXTERNA. EXT. 7.2		1,00	x	2,00	x	1,35	x	1,80	=	4,86	
PAREDE WC A CONST. EXTERNA. EXT. 8.2		1,00	x	1,00	x	2,80	x	1,80	=	5,04	
PAREDE WC A CONST. EXTERNA. EXT. 9.2		1,00	x	1,00	x	7,15	x	1,80	=	12,87	
PAREDE WC A CONST. EXTERNA. EXT. 10.2		1,00	x	1,00	x	2,80	x	1,80	=	5,04	
PAREDE WC A CONST. EXTERNA. EXT. 11.2		1,00	x	1,00	x	1,20	x	1,80	=	2,16	
PAREDE WC A CONST. EXTERNA. EXT. 12.2		1,00	x	1,00	x	3,90	x	1,80	=	7,02	
PAREDE WC A CONST. INTERNA. EXT. 1		2,00	x	1,00	x	4,30	x	1,80	=	15,48	
PAREDE WC A CONST. INTERNA. EXT. 2		1,00	x	1,00	x	2,40	x	1,80	=	4,32	
PAREDE WC A CONST. INTERNA. EXT. 3		2,00	x	1,00	x	2,00	x	1,80	=	7,20	
PAREDE WC A CONST. INTERNA. EXT. 4		1,00	x	1,00	x	2,00	x	1,80	=	3,60	
DESCRIÇÃO				**QUANT.**	**x**	**EXTENSÃO**	**x**	**ALTURA**	**=**	**TOTAL**	
BOX FAIXA RODA-MEIO INTER. - EXT. 1				6,00	x	3,80	x	0,10	=	2,28	
BOX FAIXA RODA-MEIO INTER. - EXT. 2				6,00	x	3,50	x	0,10	=	2,10	
BOX FAIXA RODA-MEIO INTER. - EXT. 3				6,00	x	4,40	x	0,10	=	2,64	
							•	**TOTAL**	=	**78,21**	
SUBITEM		**DESCRIÇÃO**								**UNID.**	**QUANT.**
8.1.6		REJUNTAMENTO C/ ARG. PRÉ-FABRICADA, JUNTA ATÉ 2mm EM CERÂMICA, ATÉ 10x10 cm (100 cm²) - DECORATIVA (PAREDE/PISO)								M2	78,21
QUANTITATIVO											
DESCRIÇÃO		**LADOS**	**x**	**QUANT.**	**x**	**EXTENSÃO**	**x**	**ALTURA**	**=**	**TOTAL**	
PAREDE WC A CONST. EXTERNA. EXT. 3.2		1,00	x	1,00	x	2,00	x	1,80	=	3,60	
PAREDE WC A CONST. EXTERNA. EXT. 7.2		1,00	x	2,00	x	1,35	x	1,80	=	4,86	
PAREDE WC A CONST. EXTERNA. EXT. 8.2		1,00	x	1,00	x	2,80	x	1,80	=	5,04	
PAREDE WC A CONST. EXTERNA. EXT. 9.2		1,00	x	1,00	x	7,15	x	1,80	=	12,87	
PAREDE WC A CONST. EXTERNA. EXT. 10.2		1,00	x	1,00	x	2,80	x	1,80	=	5,04	
PAREDE WC A CONST. EXTERNA. EXT. 11.2		1,00	x	1,00	x	1,20	x	1,80	=	2,16	
PAREDE WC A CONST. EXTERNA. EXT. 12.2		1,00	x	1,00	x	3,90	x	1,80	=	7,02	
PAREDE WC A CONST. INTERNA. EXT. 1		2,00	x	1,00	x	4,30	x	1,80	=	15,48	
PAREDE WC A CONST. INTERNA. EXT. 2		1,00	x	1,00	x	2,40	x	1,80	=	4,32	
PAREDE WC A CONST. INTERNA. EXT. 3		2,00	x	1,00	x	2,00	x	1,80	=	7,20	
PAREDE WC A CONST. INTERNA. EXT. 4		1,00	x	1,00	x	2,00	x	1,80	=	3,60	
DESCRIÇÃO				**QUANT.**	**x**	**EXTENSÃO**	**x**	**ALTURA**	**=**	**TOTAL**	
BOX FAIXA RODA-MEIO INTER. - EXT. 1				6,00	x	3,80	x	0,10	=	2,28	
BOX FAIXA RODA-MEIO INTER. - EXT. 2				6,00	x	3,50	x	0,10	=	2,10	
BOX FAIXA RODA-MEIO INTER. - EXT. 3				6,00	x	4,40	x	0,10	=	2,64	
							•	**TOTAL**	=	**78,21**	
8.2		**REVESTIMENTO EM TETO**									
SUBITEM		**DESCRIÇÃO**								**UNID.**	**QUANT.**
8.2.1		CHAPISCO C/ ARGAMASSA DE CIMENTO E AREIA S/ PENEIRAR TRAÇO 1:4 P/ TETO								M2	142,07
QUANTITATIVO											
DESCRIÇÃO				**QUANT.**	**x**	**EXTENSÃO**	**x**	**LARGURA**	**=**	**TOTAL**	
BOX - LAJE AREA 1				3,00	x	3,95	x	3,65	=	43,25	
BOX - LAJE AREA 2				3,00	x	4,55	x	3,65	=	49,82	
WC - LAJE AREA 1				2,00	x	2,55	x	3,50	=	17,85	
WC - LAJE AREA 2				2,00	x	4,45	x	3,50	=	31,15	
							•	**TOTAL**	=	**142,07**	
SUBITEM		**DESCRIÇÃO**								**UNID.**	**QUANT.**
8.2.2		REBOCO C/ ARGAMASSA DE CIMENTO E AREIA S/ PENEIRAR, TRAÇO 1:3								M2	142,07
QUANTITATIVO											
DESCRIÇÃO				**QUANT.**	**x**	**EXTENSÃO**	**x**	**LARGURA**	**=**	**TOTAL**	
BOX - LAJE AREA 1				3,00	x	3,95	x	3,65	=	43,25	
BOX - LAJE AREA 2				3,00	x	4,55	x	3,65	=	49,82	
WC - LAJE AREA 1				2,00	x	2,55	x	3,50	=	17,85	
WC - LAJE AREA 2				2,00	x	4,45	x	3,50	=	31,15	
							•	**TOTAL**	=	**142,07**	
8.3		**REVESTIMENTO EM ESTRUTURA**									
SUBITEM		**DESCRIÇÃO**								**UNID.**	**QUANT.**
8.3.1		REVESTIMENTO METÁLICO, TIPO "REYNOBOND" DUAS CHAPAS								M2	124,26
QUANTITATIVO											
DESCRIÇÃO						**QUANT.**	**x**	**ÁREA**	**=**	**TOTAL**	
PILARES DE EXTREMIDADE						2,00	x	32,15	=	64,30	
PILARES DE EXTREMIDADE RETANGULARES						2,00	x	15,64	=	31,28	
VIGAS DE EXTREMIDADE RETANGULARES						2,00	x	14,34	=	28,68	
							•	**TOTAL**	=	**124,26**	
9		**ESQUADRIAS**									
9.1		**ESQUADRIAS METÁLICAS**									
SUBITEM		**DESCRIÇÃO**								**UNID.**	**QUANT.**
9.1.1		PORTA DE AÇO EM CHAPA ONDULADA OU GRADES DE ENROLAR								M2	31,50

PROCESSO ADMINISTRATIVO 0077 ASSINADO ELETRONICAMENTE

MEMORIAL DE CÁLCULO			
PROPONENTE:	Prefeitura Municipal de Monsenhor Tabosa, CE	DATA: 09/2025	BDI: 22,00%
CNPJ:	07.693.989/0001-05	**FONTE**	**VERSÃO**
OBJETO:	Construção de terminal rodoviário no município de Monsenhor Tabosa/CE.	SEINFRA-CE	027.1 Desonerada
LOCAL:	Av. Assis Claudino, S/Nº, Girita, Monsenhor Tabosa , CE	SINAPI-CE	08/2025 Sem Desoneração

ITEM	CÓDIGO	SERVIÇOS	OBSERVAÇÕES

QUANTITATIVO

DESCRIÇÃO			QUANT	x	EXTENSÃO	x	ALTURA	=	TOTAL
P1			3,00	x	3,50	x	3,00	=	31,50
						●	**TOTAL**	=	**31,50**

SUBITEM		DESCRIÇÃO	UNID.	QUANT.
9.1.2		PORTA DE ALUMÍNIO ANODIZADO COMPACTA	M2	8,64

QUANTITATIVO

DESCRIÇÃO			QUANT	x	EXTENSÃO	x	ALTURA	=	TOTAL
P5			8,00	x	0,60	x	1,80	=	8,64
						●	**TOTAL**	=	**8,64**

9.2		ESQUADRIAS DE MADEIRA		
SUBITEM		DESCRIÇÃO	UNID.	QUANT.
9.2.1		PORTA TIPO PARANÁ (0,80 x 2,10 m), C/ FERRAGENS	UN	3,00

QUANTITATIVO

DESCRIÇÃO							QUANT.	=	TOTAL
P3							3,00	=	3,00
						●	**TOTAL**	=	**3,00**

SUBITEM		DESCRIÇÃO	UNID.	QUANT.
9.2.2		PORTA TIPO PARANÁ (S/ACESSÓRIOS)	M2	2,10

QUANTITATIVO

DESCRIÇÃO			QUANT.	x	COMPR.	x	ALTURA	=	TOTAL
P4			1,00	x	1,00	x	2,10	=	2,10
						●	**TOTAL**	=	**2,10**

SUBITEM		DESCRIÇÃO	UNID.	QUANT.
9.2.3		DOBRADIÇA CROMADA 3" X 2 1/2"	UN	3,00

QUANTITATIVO

DESCRIÇÃO					REPETIÇÃO	x	QUANT.	=	TOTAL
P4					3,00	x	1,00	=	3,00
						●	**TOTAL**	=	**3,00**

SUBITEM		DESCRIÇÃO	UNID.	QUANT.
9.2.4		FECHADURA COMPLETA PARA PORTA INTERNA	UN	1,00

QUANTITATIVO

DESCRIÇÃO							QUANT.	=	TOTAL
P4							1,00	=	1,00
						●	**TOTAL**	=	**1,00**

SUBITEM		DESCRIÇÃO	UNID.	QUANT.
9.2.5		FECHADURA DE TARJETA (LIVRE-OCUPADA) PARA FIXAÇÃO EM GRANITO	UN	8,00

QUANTITATIVO

DESCRIÇÃO							QUANT.	=	TOTAL
P5							8,00	=	8,00
						●	**TOTAL**	=	**8,00**

SUBITEM		DESCRIÇÃO	UNID.	QUANT.
9.2.6		ALIZAR DE MADEIRA L= 5 cm (1 FACE)	CJ	2,00

QUANTITATIVO

DESCRIÇÃO					FACE	x	QUANT.	=	TOTAL
P4					2,00	x	1,00	=	2,00
						●	**TOTAL**	=	**2,00**

SUBITEM		DESCRIÇÃO	UNID.	QUANT.
9.2.7		FORRAMENTO DE MADEIRA L = 15 cm	CJ	1,00

QUANTITATIVO

DESCRIÇÃO							QUANT.	=	TOTAL
P4							1,00	=	1,00
						●		=	**1,00**

9.3		ESQUADRIAS DE VIDRO		
SUBITEM		DESCRIÇÃO	UNID.	QUANT.
9.3.1		FACHADA DE VIDRO TEMPERADO DE 10mm FIXADO COM SPIDER GLASS	M2	31,50

QUANTITATIVO

DESCRIÇÃO			QUANT	x	EXTENSÃO	x	ALTURA	=	TOTAL
P2			3,00	x	3,50	x	3,00	=	31,50
						●	**TOTAL**	=	**31,50**

SUBITEM		DESCRIÇÃO	UNID.	QUANT.
9.3.2		JANELA EM ALUMÍNIO ANODIZADO NATURAL/FOSCO, DE CORRER, SEM BANDEIROLA E/OU PEITORIL, SEM VIDRO	#REF!	3,00

QUANTITATIVO

DESCRIÇÃO			QUANT	x	EXTENSÃO	x	ALTURA	=	TOTAL
J1			2,00	x	2,00	x	0,50	=	2,00
J2			2,00	x	1,00	x	0,50	=	1,00
						●	**TOTAL**	=	**3,00**

SUBITEM		DESCRIÇÃO	UNID.	QUANT.
9.3.3		VIDRO COMUM EM CAIXILHOS C/MASSA ESP.= 4mm, COLOCADO	M2	3,00

QUANTITATIVO

DESCRIÇÃO			QUANT	x	EXTENSÃO	x	ALTURA	=	TOTAL
J1			2,00	x	2,00	x	0,50	=	2,00
J2			2,00	x	1,00	x	0,50	=	1,00
						●	**TOTAL**	=	**3,00**

SUBITEM		DESCRIÇÃO	UNID.	QUANT.
9.3.4		JANELA BASCULANTE EM ALUMÍNIO ANODIZADO NATURAL, EXCLUSIVE VIDRO	M2	4,50

QUANTITATIVO

DESCRIÇÃO			QUANT	x	EXTENSÃO	x	ALTURA	=	TOTAL
J3			6,00	x	1,50	x	0,50	=	4,50
						●	**TOTAL**	=	**4,50**

10		PINTURA		
10.1		PINTURA EM PAREDE		
SUBITEM		DESCRIÇÃO	UNID.	QUANT.
10.1.1		EMASSAMENTO DE PAREDES INTERNAS 2 DEMÃOS C/MASSA DE PVA	M2	379,09

QUANTITATIVO

DESCRIÇÃO	LADOS	x	QUANT.	x	EXTENSÃO	x	ALTURA	=	TOTAL
FACHADA BOX - EXT. 1	1,00	x	1,00	x	11,10	x	3,30	=	36,63
DESCONTO P2	1,00	x	3,00	x	-3,50	x	3,00	=	-31,50

PROCESSO ADMINISTRATIVO 0078 ASSINADO ELETRONICAMENTE

MEMORIAL DE CÁLCULO			
PROPONENTE:	Prefeitura Municipal de Monsenhor Tabosa, CE	DATA: 09/2025	BDI: 22,00%
CNPJ:	07.693.989/0001-05	**FONTE**	**VERSÃO**
OBJETO:	Construção de terminal rodoviário no município de Monsenhor Tabosa/CE.	SEINFRA-CE	027.1 Desonerada
LOCAL:	Av. Assis Claudino, S/Nº, Girita, Monsenhor Tabosa , CE	SINAPI-CE	08/2025 Sem Desoneração

ITEM	CÓDIGO	SERVIÇOS							OBSERVAÇÕES		
		FACHADA BOX - EXT. 2	1,00	x	1,00	x	11,10	x	3,30	=	36,63
		DESCONTO P1	1,00	x	3,00	x	-3,50	x	3,00	=	-31,50
		FACHADA BOX - EXT. 3	1,00	x	2,00	x	8,05	x	3,30	=	53,13
		PAREDE BOX INTERNA HORIZONTAL - 1	2,00	x	3,00	x	3,50	x	3,30	=	69,30
		PAREDE BOX INTERNA VERTICAL - 1	2,00	x	2,00	x	8,05	x	3,30	=	106,26
		BALCÃO	2,00	x	3,00	x	2,65	x	0,90	=	14,31
		PLATIBANDA BOX - EXT. 1	1,00	x	2,00	x	11,10	x	0,50	=	11,10
		PLATIBANDA BOX - EXT. 2	1,00	x	2,00	x	8,05	x	0,50	=	8,05
		PAREDE WC A CONST. EXTERNA. EXT. 3	1,00	x	1,00	x	2,00	x	1,50	=	3,00
		PAREDE WC A CONST. EXTERNA. EXT. 4	1,00	x	1,00	x	3,35	x	3,30	=	11,06
		PAREDE WC A CONST. EXTERNA. EXT. 5	1,00	x	1,00	x	2,40	x	3,30	=	7,92
		PAREDE WC A CONST. EXTERNA. EXT. 6	1,00	x	1,00	x	1,35	x	3,30	=	4,46
		PAREDE WC A CONST. EXTERNA. EXT. 7	1,00	x	2,00	x	1,65	x	1,50	=	4,95
		PAREDE WC A CONST. EXTERNA. EXT. 8	1,00	x	1,00	x	1,35	x	1,50	=	2,03
		PAREDE WC A CONST. EXTERNA. EXT. 9	1,00	x	1,00	x	2,80	x	1,50	=	4,20
		PAREDE WC A CONST. EXTERNA. EXT. 10	1,00	x	1,00	x	7,15	x	1,50	=	10,73
		PAREDE WC A CONST. EXTERNA. EXT. 11	1,00	x	1,00	x	4,45	x	1,50	=	6,68
		PAREDE WC A CONST. EXTERNA. EXT. 12	1,00	x	1,00	x	1,20	x	1,50	=	1,80
		PAREDE WC A CONST. EXTERNA. EXT. 13	1,00	x	1,00	x	3,90	x	1,50	=	5,85
		PAREDE WC A CONST. INTERNA. EXT. 1	2,00	x	1,00	x	4,30	x	1,50	=	12,90
		PAREDE WC A CONST. INTERNA. EXT. 2	1,00	x	1,00	x	2,40	x	1,50	=	3,60
		PAREDE WC A CONST. INTERNA. EXT. 2.2	1,00	x	1,00	x	2,40	x	3,30	=	7,92
		PAREDE WC A CONST. INTERNA. EXT. 3	1,00	x	1,00	x	2,00	x	1,50	=	3,00
		PAREDE WC A CONST. INTERNA. EXT. 4	1,00	x	1,00	x	2,00	x	1,50	=	3,00
		PAREDE WC A CONST. INTERNA. EXT. 5	1,00	x	1,00	x	2,00	x	3,30	=	6,60
		PLATIBANDA WC - EXT. 1	1,00	x	2,00	x	7,15	x	0,50	=	7,15
		PLATIBANDA WC - EXT. 2	1,00	x	2,00	x	6,85	x	0,50	=	6,85
		DESCRIÇÃO			**QUANT.**	**x**	**EXTENSÃO**	**x**	**ALTURA**	**=**	**TOTAL**
		BOX FAIXA RODA-MEIO INTER. - EXT. 1			6,00	x	3,80	x	-0,10	=	-2,28
		BOX FAIXA RODA-MEIO INTER. - EXT. 2			6,00	x	3,50	x	-0,10	=	-2,10
		BOX FAIXA RODA-MEIO INTER. - EXT. 3			6,00	x	4,40	x	-0,10	=	-2,64
								•	**TOTAL**	**=**	**379,09**
SUBITEM		**DESCRIÇÃO**								**UNID.**	**QUANT.**
10.1.2		LATEX DUAS DEMÃOS EM PAREDES EXTERNAS S/MASSA								M2	173,53
		QUANTITATIVO									
		DESCRIÇÃO	**LADOS**	**x**	**QUANT.**	**x**	**EXTENSÃO**	**x**	**ALTURA**	**=**	**TOTAL**
		FACHADA BOX - EXT. 1	1,00	x	1,00	x	11,10	x	3,30	=	36,63
		DESCONTO P2	1,00	x	3,00	x	-3,50	x	3,00	=	-31,50
		FACHADA BOX - EXT. 2	1,00	x	1,00	x	11,10	x	3,30	=	36,63
		DESCONTO P1	1,00	x	3,00	x	-3,50	x	3,00	=	-31,50
		FACHADA BOX - EXT. 3	1,00	x	2,00	x	8,05	x	3,30	=	53,13
		BALCÃO	2,00	x	3,00	x	2,65	x	0,90	=	14,31
		PLATIBANDA BOX - EXT. 1	1,00	x	2,00	x	11,10	x	0,50	=	11,10
		PLATIBANDA BOX - EXT. 2	1,00	x	2,00	x	8,05	x	0,50	=	8,05
		PAREDE WC A CONST. EXTERNA. EXT. 3	1,00	x	1,00	x	2,00	x	1,50	=	3,00
		PAREDE WC A CONST. EXTERNA. EXT. 4	1,00	x	1,00	x	3,35	x	3,30	=	11,06
		PAREDE WC A CONST. EXTERNA. EXT. 5	1,00	x	1,00	x	2,40	x	3,30	=	7,92
		PAREDE WC A CONST. EXTERNA. EXT. 6	1,00	x	1,00	x	1,35	x	3,30	=	4,46
		PAREDE WC A CONST. EXTERNA. EXT. 7	1,00	x	2,00	x	1,65	x	1,50	=	4,95
		PAREDE WC A CONST. EXTERNA. EXT. 8	1,00	x	1,00	x	1,35	x	1,50	=	2,03
		PAREDE WC A CONST. EXTERNA. EXT. 9	1,00	x	1,00	x	2,80	x	1,50	=	4,20
		PAREDE WC A CONST. EXTERNA. EXT. 10	1,00	x	1,00	x	7,15	x	1,50	=	10,73
		PAREDE WC A CONST. EXTERNA. EXT. 11	1,00	x	1,00	x	4,45	x	1,50	=	6,68
		PAREDE WC A CONST. EXTERNA. EXT. 12	1,00	x	1,00	x	1,20	x	1,50	=	1,80
		PAREDE WC A CONST. EXTERNA. EXT. 13	1,00	x	1,00	x	3,90	x	1,50	=	5,85
		PLATIBANDA WC - EXT. 1	1,00	x	2,00	x	7,15	x	0,50	=	7,15
		PLATIBANDA WC - EXT. 2	1,00	x	2,00	x	6,85	x	0,50	=	6,85
		DESCRIÇÃO			**QUANT.**	**x**	**EXTENSÃO**	**x**	**ALTURA**	**=**	**TOTAL**
								•	**TOTAL**	**=**	**173,53**
SUBITEM		**DESCRIÇÃO**								**UNID.**	**QUANT.**
10.1.3		LATEX DUAS DEMÃOS EM PAREDES INTERNAS S/MASSA								M2	205,56
		QUANTITATIVO									
		DESCRIÇÃO	**LADOS**	**x**	**QUANT.**	**x**	**EXTENSÃO**	**x**	**ALTURA**	**=**	**TOTAL**
		PAREDE BOX INTERNA HORIZONTAL - 1	2,00	x	3,00	x	3,50	x	3,30	=	69,30
		PAREDE BOX INTERNA VERTICAL - 1	2,00	x	2,00	x	8,05	x	3,30	=	106,26
		PAREDE WC A CONST. INTERNA. EXT. 1	2,00	x	1,00	x	4,30	x	1,50	=	12,90
		PAREDE WC A CONST. INTERNA. EXT. 2	1,00	x	1,00	x	2,40	x	1,50	=	3,60
		PAREDE WC A CONST. INTERNA. EXT. 2.2	1,00	x	1,00	x	2,40	x	3,30	=	7,92
		PAREDE WC A CONST. INTERNA. EXT. 3	1,00	x	1,00	x	2,00	x	1,50	=	3,00
		PAREDE WC A CONST. INTERNA. EXT. 4	1,00	x	1,00	x	2,00	x	1,50	=	3,00
		PAREDE WC A CONST. INTERNA. EXT. 5	1,00	x	1,00	x	2,00	x	3,30	=	6,60
		DESCRIÇÃO			**QUANT.**	**x**	**EXTENSÃO**	**x**	**ALTURA**	**=**	**TOTAL**
		BOX FAIXA RODA-MEIO INTER. - EXT. 1			6,00	x	3,80	x	-0,10	=	-2,28
		BOX FAIXA RODA-MEIO INTER. - EXT. 2			6,00	x	3,50	x	-0,10	=	-2,10
		BOX FAIXA RODA-MEIO INTER. - EXT. 3			6,00	x	4,40	x	-0,10	=	-2,64
								•	**TOTAL**	**=**	**205,56**
10.2		**PINTURA EM TETO**									
SUBITEM		**DESCRIÇÃO**								**UNID.**	**QUANT.**
10.2.1		EMASSAMENTO DE PAREDES INTERNAS 2 DEMÃOS C/MASSA DE PVA								M2	142,07
		QUANTITATIVO									
		DESCRIÇÃO			**QUANT.**	**x**	**EXTENSÃO**	**x**	**LARGURA**	**=**	**TOTAL**
		BOX - LAJE AREA 1			3,00	x	3,95	x	3,65	=	43,25
		BOX - LAJE AREA 2			3,00	x	4,55	x	3,65	=	49,82
		WC - LAJE AREA 1			2,00	x	2,55	x	3,50	=	17,85
		WC - LAJE AREA 2			2,00	x	4,45	x	3,50	=	31,15
								•	**TOTAL**	**=**	**142,07**
SUBITEM		**DESCRIÇÃO**								**UNID.**	**QUANT.**
10.2.2		PINTURA LÁTEX ACRÍLICA PREMIUM, APLICAÇÃO MANUAL EM TETO, DUAS DEMÃOS. AF_04/2023								M2	142,07
		QUANTITATIVO									

PROCESSO ADMINISTRATIVO 0079 ASSINADO ELETRONICAMENTE

MEMORIAL DE CÁLCULO			
PROPONENTE:	Prefeitura Municipal de Monsenhor Tabosa, CE	DATA: 09/2025	BDI: 22,00%
CNPJ:	07.693.989/0001-05	**FONTE**	**VERSÃO**
OBJETO:	Construção de terminal rodoviário no município de Monsenhor Tabosa/CE.	SEINFRA-CE	027.1 Desonerada
LOCAL:	Av. Assis Claudino, S/Nº, Girita, Monsenhor Tabosa , CE	SINAPI-CE	08/2025 Sem Desoneração

ITEM	CÓDIGO	SERVIÇOS								OBSERVAÇÕES		
		DESCRIÇÃO			**QUANT.**	**x**	**EXTENSÃO**	**x**		**LARGURA**	**=**	**TOTAL**
		BOX - LAJE AREA 1			3,00	x	3,95	x		3,65	=	43,25
		BOX - LAJE AREA 2			3,00	x	4,55	x		3,65	=	49,82
		WC - LAJE AREA 1			2,00	x	2,55	x		3,50	=	17,85
		WC - LAJE AREA 2			2,00	x	4,45	x		3,50	=	31,15
								•		**TOTAL**	=	**142,07**
10.3		**PINTURA EM ESQUADRIAS**										
SUBITEM		**DESCRIÇÃO**									**UNID.**	**QUANT.**
10.3.1		EMASSAMENTO DE ESQUADRIAS DE MADEIRA P/TINTA ÓLEO OU ESMALTE 2 DEMÃOS									M2	14,28
		QUANTITATIVO										
		DESCRIÇÃO	**QUANT.**	**x**	**EXTENSÃO**	**x**	**ALTURA**	**x**		**LADOS**	**=**	**TOTAL**
		P3	3,00	x	0,80	x	2,10	x		2,00	=	10,08
		P4	1,00	x	1,00	x	2,10	x		2,00	=	4,20
								•		**TOTAL**	=	**14,28**
SUBITEM		**DESCRIÇÃO**									**UNID.**	**QUANT.**
10.3.2		ESMALTE DUAS DEMÃOS EM ESQUADRIAS DE MADEIRA									M2	14,28
		QUANTITATIVO										
		DESCRIÇÃO	**QUANT.**	**x**	**EXTENSÃO**	**x**	**ALTURA**	**x**		**LADOS**	**=**	**TOTAL**
		P3	3,00	x	0,80	x	2,10	x		2,00	=	10,08
		P4	1,00	x	1,00	x	2,10	x		2,00	=	4,20
								•		**TOTAL**	=	**14,28**
SUBITEM		**DESCRIÇÃO**									**UNID.**	**QUANT.**
10.3.3		ESMALTE DUAS DEMÃOS EM ESQUADRIAS DE FERRO									M2	63,00
		QUANTITATIVO										
		DESCRIÇÃO	**QUANT.**	**x**	**EXTENSÃO**	**x**	**ALTURA**	**x**		**LADOS**	**=**	**TOTAL**
		P1	3,00	x	3,50	x	3,00	x		2,00	=	63,00
								•		**TOTAL**	=	**63,00**
10.4		**PINTURA EM PISO**										
SUBITEM		**DESCRIÇÃO**									**UNID.**	**QUANT.**
10.4.1		PINTURA DE PISO INTERNO/EXTERNO. C/TINTA BASE RESINA ACRÍLICA-QUARTZO.2 DEMÃOS									M2	94,32
		QUANTITATIVO										
		DESCRIÇÃO								**ÁREA**	**=**	**TOTAL**
		DEMARCAÇÃO - ESTACIONAMENTO FRONTAL								11,96	=	11,96
		DEMARCAÇÃO - EMBARQUE / DESEMBARQUE								80,10	=	80,10
		SINALIZAÇÃO VAGA PNE								2,26	=	2,26
								•		**TOTAL**	=	**94,32**
11		**INSTALAÇÕES ELÉTRICAS**										
11.1		**CABOS, ELETRODUTOS E CAIXAS**										
SUBITEM		**DESCRIÇÃO**									**UNID.**	**QUANT.**
11.1.1		CABO ISOLADO PVC 750V 2,5MM2									M	1.150,85
		QUANTITATIVO										
		DESCRIÇÃO								**EXTENSÃO**	**=**	**TOTAL**
		CONFORME PROJ. INST. ELETRICA								1.150,85	=	1.150,85
								•		**TOTAL**	=	**1.150,85**
SUBITEM		**DESCRIÇÃO**									**UNID.**	**QUANT.**
11.1.2		CABO ISOLADO PVC 750V 6MM2									M	50,00
		QUANTITATIVO										
		DESCRIÇÃO								**EXTENSÃO**	**=**	**TOTAL**
		CONFORME PROJ. INST. ELETRICA								50,00	=	50,00
								•		**TOTAL**	=	**50,00**
SUBITEM		**DESCRIÇÃO**									**UNID.**	**QUANT.**
11.1.3		CABO ISOLADO PVC 750V 70MM2									M	21,57
		QUANTITATIVO										
		DESCRIÇÃO								**EXTENSÃO**	**=**	**TOTAL**
		CONFORME PROJ. INST. ELETRICA								21,57	=	21,57
								•		**TOTAL**	=	**21,57**
SUBITEM		**DESCRIÇÃO**									**UNID.**	**QUANT.**
11.1.4		CABO ISOLADO PVC 750V 25 MM2									M	44,12
		QUANTITATIVO										
		DESCRIÇÃO								**EXTENSÃO**	**=**	**TOTAL**
		CONFORME PROJ. INST. ELETRICA								44,12	=	44,12
								•		**TOTAL**	=	**44,12**
SUBITEM		**DESCRIÇÃO**									**UNID.**	**QUANT.**
11.1.5		CABO ISOLADO PVC 750V 35MM2									M	21,57
		QUANTITATIVO										
		DESCRIÇÃO								**EXTENSÃO**	**=**	**TOTAL**
		CONFORME PROJ. INST, ELETRICA								21,57	=	21,57
								•		**TOTAL**	=	**21,57**
SUBITEM		**DESCRIÇÃO**									**UNID.**	**QUANT.**
11.1.6		ELETRODUTO PVC ROSC.INCL.CONEXÕES D= 25mm (3/4")									M	397,26
		QUANTITATIVO										
		DESCRIÇÃO								**EXTENSÃO**	**=**	**TOTAL**
		CONFORME PROJ. INST. ELETRICA								397,26	=	397,26
								•		**TOTAL**	=	**397,26**
SUBITEM		**DESCRIÇÃO**									**UNID.**	**QUANT.**
11.1.7		ELETRODUTO PVC ROSC.INCL.CONEXÕES D= 32mm (1")									M	74,47
		QUANTITATIVO										

PROCESSO ADMINISTRATIVO 0080 ASSINADO ELETRONICAMENTE

MEMORIAL DE CÁLCULO			
PROPONENTE:	Prefeitura Municipal de Monsenhor Tabosa, CE	DATA: 09/2025	BDI: 22,00%
CNPJ:	07.693.989/0001-05	**FONTE**	**VERSÃO**
OBJETO:	Construção de terminal rodoviário no município de Monsenhor Tabosa/CE.	SEINFRA-CE	027.1 Desonerada
LOCAL:	Av. Assis Claudino, S/Nº, Girita, Monsenhor Tabosa , CE	SINAPI-CE	08/2025 Sem Desoneração

ITEM	CÓDIGO	SERVIÇOS	OBSERVAÇÕES		
DESCRIÇÃO			**EXTENSÃO**	=	**TOTAL**
CONFORME PROJ. INST. ELETRICA			74,47	=	74,47
		•	**TOTAL**	=	**74,47**
SUBITEM		**DESCRIÇÃO**	**UNID.**		**QUANT.**
11.1.8		ELETRODUTO PVC ROSC.INCL.CONEXÕES D= 50mm (1 1/2")	M		24,16
QUANTITATIVO					
DESCRIÇÃO			**EXTENSÃO**	=	**TOTAL**
CONFORME PROJ. INST, ELETRICA			24,16	=	24,16
		•	**TOTAL**	=	**24,16**
SUBITEM		**DESCRIÇÃO**	**UNID.**		**QUANT.**
11.1.9		CAIXA ENTERRADA ELÉTRICA RETANGULAR, EM ALVENARIA COM BLOCOS DE CONCRETO, FUNDO COM BRITA, DIMENSÕES INTERNAS: 0,4X0,4X0,4 M. AF_12/2020	UN		6,00
QUANTITATIVO					
DESCRIÇÃO			**EXTENSÃO**	=	**TOTAL**
CONFORME PROJ. INST, ELETRICA			6,00	=	6,00
		•	**TOTAL**	=	**6,00**
SUBITEM		**DESCRIÇÃO**	**UNID.**		**QUANT.**
11.1.10		CABO EM PVC 1000V 10MM2	M		42,75
QUANTITATIVO					
DESCRIÇÃO			**EXTENSÃO**	=	**TOTAL**
CONFORME PROJ. INST, ELETRICA			42,75	=	42,75
		•	**TOTAL**	=	**42,75**
11.2		**TOMADAS, INTERRUPTORES E LUMINÁRIAS**			
SUBITEM		**DESCRIÇÃO**	**UNID.**		**QUANT.**
11.2.1		TOMADA UNIVERSAL 10A 250V	UN		32,00
QUANTITATIVO					
DESCRIÇÃO			**QUANT.**	=	**TOTAL**
CONFORME PROJ. INST, ELETRICA			32,00	=	32,00
		•	**TOTAL**	=	**32,00**
SUBITEM		**DESCRIÇÃO**	**UNID.**		**QUANT.**
11.2.2		INTERRUPTOR UMA TECLA SIMPLES 10A 250V	UN		5,00
QUANTITATIVO					
DESCRIÇÃO			**QUANT.**	=	**TOTAL**
CONFORME PROJ. INST, ELETRICA			5,00	=	5,00
		•	**TOTAL**	=	**5**
SUBITEM		**DESCRIÇÃO**	**UNID.**		**QUANT.**
11.2.3		INTERRUPTOR DUAS TECLAS SIMPLES 10A 250V	UN		5,00
QUANTITATIVO					
DESCRIÇÃO			**QUANT.**	=	**TOTAL**
CONFORME PROJ. INST, ELETRICA			5,00	=	5,00
		•	**TOTAL**	=	**5,00**
SUBITEM		**DESCRIÇÃO**	**UNID.**		**QUANT.**
11.2.4		LUMINÁRIA DE SOBREPOR COM CORPO EM CHAPA DE AÇO TRATADA E PINTADA COR BRANCO, SEM ALETAS, REFLETOR C/ ACABAMENTO ESPECULAR DE ALTO BRILHO, P/ DUAS LÂMPADAS FLUORESCENTES TUBULARES T8 DE 32W, REATOR ELETRÔNICO P/2X32W, FP DO CJ. 33W E FATOR DE POTÊNCIA 0,98	#REF!		21,00
QUANTITATIVO					
DESCRIÇÃO			**QUANT.**	=	**TOTAL**
CONFORME PROJ. INST, ELETRICA			21,00	=	21,00
		•	**TOTAL**	=	**21,00**
SUBITEM		**DESCRIÇÃO**	**UNID.**		**QUANT.**
11.2.5		PROJETOR, EM LED (TEMPERATURA DE COR 4000K), CORPO EM ALUMÍNIO, LENTE EM ACRÍLICO E VEDAÇÃO EM SILICONE, GRAU DE PROTEÇÃO IP65, POTÊNCIA MÍNIMA 60W E MÁXIMA 70W, FLUXO LUMINOSO MÍNIMO 5.000LM, FATOR DE POTÊNCIA MÍNIMO 0,92	UN		10,00
QUANTITATIVO					
DESCRIÇÃO			**QUANT.**	=	**TOTAL**
CONFORME PROJ. INST, ELETRICA			10,00	=	10,00
		•	**TOTAL**	=	**10,00**
11.3		**QUADROS E DISPOSITIVOS DE PROTEÇÃO**			
SUBITEM		**DESCRIÇÃO**	**UNID.**		**QUANT.**
11.3.1		QUADRO DE DISTRIBUIÇÃO EMBUTIR ATE 6 DIVISÕES, S/BARRAMENTO	UN		7,00
QUANTITATIVO					
DESCRIÇÃO			**QUANT.**	=	**TOTAL**
CONFORME PROJ. INST, ELETRICA			7,00	=	7,00
		•	**TOTAL**	=	**7,00**
SUBITEM		**DESCRIÇÃO**	**UNID.**		**QUANT.**
11.3.2		QUADRO DE MEDIÇÃO GERAL DE ENERGIA COM 8 MEDIDORES - FORNECIMENTO E INSTALAÇÃO. AF_10/2020	UN		1,00
QUANTITATIVO					
DESCRIÇÃO			**QUANT.**	=	**TOTAL**
CONFORME PROJ. INST, ELETRICA			1,00	=	1,00
		•	**TOTAL**	=	**1,00**
SUBITEM		**DESCRIÇÃO**	**UNID.**		**QUANT.**
11.3.3		DISJUNTOR MONOPOLAR EM QUADRO DE DISTRIBUIÇÃO 10A	UN		19,00
QUANTITATIVO					
DESCRIÇÃO			**QUANT.**	=	**TOTAL**
CONFORME PROJ. INST, ELETRICA			19,00	=	19,00
		•	**TOTAL**	=	**19,00**
SUBITEM		**DESCRIÇÃO**	**UNID.**		**QUANT.**

PROCESSO ADMINISTRATIVO 0081 ASSINADO ELETRONICAMENTE

MEMORIAL DE CÁLCULO			
PROPONENTE:	Prefeitura Municipal de Monsenhor Tabosa, CE	DATA: 09/2025	BDI: 22,00%
CNPJ:	07.693.989/0001-05	**FONTE**	**VERSÃO**
OBJETO:	Construção de terminal rodoviário no município de Monsenhor Tabosa/CE.	SEINFRA-CE	027.1 Desonerada
LOCAL:	Av. Assis Claudino, S/Nº, Girita, Monsenhor Tabosa , CE	SINAPI-CE	08/2025 Sem Desoneração

ITEM	CÓDIGO	SERVIÇOS	OBSERVAÇÕES	
11.3.4		DISJUNTOR MONOPOLAR EM QUADRO DE DISTRIBUIÇÃO 16A	UN	14,00
		QUANTITATIVO		
		DESCRIÇÃO	**QUANT.** =	**TOTAL**
		CONFORME PROJ. INST, ELETRICA	14,00 =	14,00
		• **TOTAL** =		**14,00**
SUBITEM		**DESCRIÇÃO**	**UNID.**	**QUANT.**
11.3.5		DISJUNTOR TRIPOLAR EM QUADRO DE DISTRIBUIÇÃO 40A	UN	1,00
		QUANTITATIVO		
		DESCRIÇÃO	**QUANT.** =	**TOTAL**
		CONFORME PROJ. INST, ELETRICA	1,00 =	1,00
		• **TOTAL** =		**1,00**
SUBITEM		**DESCRIÇÃO**	**UNID.**	**QUANT.**
11.3.6		DISJUNTOR DIFERENCIAL DR-16A - 40A, 30mA	UN	8,00
		QUANTITATIVO		
		DESCRIÇÃO	**QUANT.** =	**TOTAL**
		CONFORME PROJ. INST, ELETRICA	8,00 =	8,00
		• **TOTAL** =		**8,00**
SUBITEM		**DESCRIÇÃO**	**UNID.**	**QUANT.**
11.3.7		DISPOSITIVO DE PROTEÇÃO CONTRA SURTOS DE TENSÃO - DPS's - 45 KA/440V	#REF!	18,00
		QUANTITATIVO		
		DESCRIÇÃO	**QUANT.** =	**TOTAL**
		CONFORME PROJ. INST, ELETRICA	18,00 =	18,00
		• **TOTAL** =		**18,00**
SUBITEM		**DESCRIÇÃO**	**UNID.**	**QUANT.**
11.3.8		POSTE P/EDIFICAÇÕES POTÊNCIA INSTALADA DE 15,01 A 20KW	UN	1,00
		QUANTITATIVO		
		DESCRIÇÃO	**QUANT.** =	**TOTAL**
		CONFORME PROJ. INST, ELETRICA	1,00 =	1,00
		• **TOTAL** =		**1,00**
12		**INSTALAÇÕES SANITÁRIAS**		
12.1		**TUBOS E CONEXÕES**		
SUBITEM		**DESCRIÇÃO**	**UNID.**	**QUANT.**
12.1.1		TUBO PVC BRANCO P/ESGOTO D=100MM (4')	M	49,01
		QUANTITATIVO		
		DESCRIÇÃO	**EXTENSÃO** =	**TOTAL**
		CONFORME PROJ. INST. SANITÁRIAS	31,88 =	49,01
		• **TOTAL** =		**49,01**
SUBITEM		**DESCRIÇÃO**	**UNID.**	**QUANT.**
12.1.2		TUBO PVC BRANCO P/ESGOTO D=75mm (3")	M	11,29
		QUANTITATIVO		
		DESCRIÇÃO	**EXTENSÃO** =	**TOTAL**
		CONFORME PROJ. INST. SANITÁRIAS	7,05 =	11,29
		• **TOTAL** =		**11,29**
SUBITEM		**DESCRIÇÃO**	**UNID.**	**QUANT.**
12.1.3		TUBO PVC BRANCO P/ESGOTO D=50mm (2")	M	45,45
		QUANTITATIVO		
		DESCRIÇÃO	**EXTENSÃO** =	**TOTAL**
		CONFORME PROJ. INST. SANITÁRIAS	26,73 =	45,45
		• **TOTAL** =		**45,45**
SUBITEM		**DESCRIÇÃO**	**UNID.**	**QUANT.**
12.1.4		TUBO PVC BRANCO P/ESGOTO D=40mm (1 1/2")	M	43,91
		QUANTITATIVO		
		DESCRIÇÃO	**EXTENSÃO** =	**TOTAL**
		CONFORME PROJ. INST. SANITÁRIAS	43,91 =	43,91
		• **TOTAL** =		**43,91**
SUBITEM		**DESCRIÇÃO**	**UNID.**	**QUANT.**
12.1.5		TANQUE SÉPTICO CIRCULAR, EM CONCRETO PRÉ-MOLDADO, DIÂMETRO INTERNO = 2,88 M, ALTURA INTERNA = 2,50 M, VOLUME ÚTIL: 14657,4 L (PARA 105 CONTRIBUINTES). AF_12/2020_PA	UN	1,00
		QUANTITATIVO		
		DESCRIÇÃO	**QUANT.** =	**TOTAL**
		CONFORME PROJ. INST. SANITÁRIAS	1,00 =	1,00
		• **TOTAL** =		**1,00**
SUBITEM		**DESCRIÇÃO**	**UNID.**	**QUANT.**
12.1.6		SUMIDOURO CIRCULAR, EM CONCRETO PRÉ-MOLDADO, DIÂMETRO INTERNO = 2,88 M, ALTURA INTERNA = 3,0 M, ÁREA DE INFILTRAÇÃO: 31,4 M² (PARA 12 CONTRIBUINTES). AF_12/2020_PA	UN	1,00
		QUANTITATIVO		
		DESCRIÇÃO	**QUANT.** =	**TOTAL**
		CONFORME PROJ. INST. SANITÁRIAS	1,00 =	1,00
		• **TOTAL** =		**1,00**
12.2		**CAIXAS E RALOS**		
SUBITEM		**DESCRIÇÃO**	**UNID.**	**QUANT.**
12.2.1		CAIXA SIFONADA PVC 150 X 150 X 50MM, ACABAMENTO BRANCO (GRELHA OU TAMPA CEGA)	UN	8,00
		QUANTITATIVO		
		DESCRIÇÃO	**QUANT.** =	**TOTAL**
		CONFORME PROJ. INST. SANITÁRIAS	8,00 =	8,00
		• **TOTAL** =		**8,00**
SUBITEM		**DESCRIÇÃO**	**UNID.**	**QUANT.**

PROCESSO ADMINISTRATIVO 0082 ASSINADO ELETRONICAMENTE

MEMORIAL DE CÁLCULO			
PROPONENTE:	Prefeitura Municipal de Monsenhor Tabosa, CE	DATA: 09/2025	BDI: 22,00%
CNPJ:	07.693.989/0001-05	**FONTE**	**VERSÃO**
OBJETO:	Construção de terminal rodoviário no município de Monsenhor Tabosa/CE.	SEINFRA-CE	027.1 Desonerada
LOCAL:	Av. Assis Claudino, S/Nº, Girita, Monsenhor Tabosa , CE	SINAPI-CE	08/2025 Sem Desoneração

ITEM	CÓDIGO	SERVIÇOS	OBSERVAÇÕES	
12.2.2		RALO SIFONADO, PVC, DN 100 X 40 MM, JUNTA SOLDÁVEL, FORNECIDO E INSTALADO EM RAMAL DE DESCARGA OU EM RAMAL DE ESGOTO SANITÁRIO. AF_08/2022	UN	7,00
		QUANTITATIVO		
		DESCRIÇÃO / **QUANT.** / = / **TOTAL**		
		CONFORME PROJ. INST. SANITÁRIAS / 7,00 / = / 7,00		
		• **TOTAL** = **7,00**		
SUBITEM		**DESCRIÇÃO**	**UNID.**	**QUANT.**
12.2.3		CAIXA DE INSPEÇÃO EM ALVENARIA - TAMPA DE CONCRETO ESP.= 5cm	M2	5,04
		QUANTITATIVO		
		DESCRIÇÃO / **ÁREA** / = / **TOTAL**		
		CONFORME PROJ. INST. SANITÁRIAS / 5,04 / = / 5,04		
		• **TOTAL** = **5,04**		
SUBITEM		**DESCRIÇÃO**	**UNID.**	**QUANT.**
12.2.4		CAIXA DE GORDURA DUPLA (CAPACIDADE: 126 L), RETANGULAR, EM ALVENARIA COM BLOCOS DE CONCRETO, D	UN	3,00
		QUANTITATIVO		
		DESCRIÇÃO / **QUANT.** / = / **TOTAL**		
		CONFORME PROJ. INST. SANITÁRIAS / 3,00 / = / 3,00		
		• **TOTAL** = **3,00**		
13		**INSTALAÇÕES HIDRÁULICAS**		
13.1		**TUBOS E CONEXÕES**		
SUBITEM		**DESCRIÇÃO**	**UNID.**	**QUANT.**
13.1.1		TUBO PVC SOLD. MARROM INCL.CONEXÕES D= 25mm(3/4")	M	93,82
		QUANTITATIVO		
		DESCRIÇÃO / **EXTENSÃO** / = / **TOTAL**		
		CONFORME PROJ. INST. HIDRÁULICAS / 93,82 / = / 93,82		
		• **TOTAL** = **93,82**		
SUBITEM		**DESCRIÇÃO**	**UNID.**	**QUANT.**
13.1.2		TUBO PVC SOLD. MARROM INCL.CONEXÕES D= 32mm(1")	M	13,73
		QUANTITATIVO		
		DESCRIÇÃO / **EXTENSÃO** / = / **TOTAL**		
		CONFORME PROJ. INST. HIDRÁULICAS / 13,73 / = / 13,73		
		• **TOTAL** = **13,73**		
SUBITEM		**DESCRIÇÃO**	**UNID.**	**QUANT.**
13.1.3		REGISTRO DE GAVETA BRUTO D= 20mm (3/4")	UN	13,00
		QUANTITATIVO		
		DESCRIÇÃO / **QUANT.** / = / **TOTAL**		
		CONFORME PROJ. INST. HIDRÁULICAS / 13,00 / = / 13,00		
		• **TOTAL** = **13,00**		
SUBITEM		**DESCRIÇÃO**	**UNID.**	**QUANT.**
13.1.4		REGISTRO DE GAVETA BRUTO D= 40mm (1 1/2")	UN	2,00
		QUANTITATIVO		
		DESCRIÇÃO / **QUANT.** / = / **TOTAL**		
		CONFORME PROJ. INST. HIDRÁULICAS / 2,00 / = / 2,00		
		• **TOTAL** = **2,00**		
SUBITEM		**DESCRIÇÃO**	**UNID.**	**QUANT.**
13.1.5		REGISTRO DE PRESSÃO D=20mm (3/4") - PADRÃO POPULAR	UN	3,00
		QUANTITATIVO		
		DESCRIÇÃO / **QUANT.** / = / **TOTAL**		
		CONFORME PROJ. INST. HIDRÁULICAS / 3,00 / = / 3,00		
		• **TOTAL** = **3,00**		
13.2		**LOUÇAS E METAIS**		
SUBITEM		**DESCRIÇÃO**	**UNID.**	**QUANT.**
13.2.1		CUBA DE LOUÇA DE EMBUTIR C/ TORNEIRA E ACESSÓRIOS	UN	7,00
		QUANTITATIVO		
		DESCRIÇÃO / **QUANT.** / = / **TOTAL**		
		CONFORME PROJ. INST. HIDRÁULICAS / 7,00 / = / 7,00		
		• **TOTAL** = **7,00**		
SUBITEM		**DESCRIÇÃO**	**UNID.**	**QUANT.**
13.2.2		BACIA DE LOUÇA BRANCA C/CAIXA ACOPLADA	UN	6,00
		QUANTITATIVO		
		DESCRIÇÃO / **QUANT.** / = / **TOTAL**		
		CONFORME PROJ. INST. HIDRÁULICAS / 6,00 / = / 6,00		
		• **TOTAL** = **6,00**		
SUBITEM		**DESCRIÇÃO**	**UNID.**	**QUANT.**
13.2.3		DUCHA P/ WC CROMADO (INSTALADO)	UN	6,00
		QUANTITATIVO		
		DESCRIÇÃO / **QUANT.** / = / **TOTAL**		
		CONFORME PROJ. INST. HIDRÁULICAS / 6,00 / = / 6,00		
		• **TOTAL** = **6,00**		
SUBITEM		**DESCRIÇÃO**	**UNID.**	**QUANT.**
13.2.4		CHUVEIRO PLÁSTICO (INSTALADO)	UN	3,00
		QUANTITATIVO		
		DESCRIÇÃO / **QUANT.** / = / **TOTAL**		
		CONFORME PROJ. INST. HIDRÁULICAS / 3,00 / = / 3,00		
		• **TOTAL** = **3,00**		
SUBITEM		**DESCRIÇÃO**	**UNID.**	**QUANT.**
13.2.5		MICTORIO DE LOUÇA BRANCA	UN	3,00
		QUANTITATIVO		

PROCESSO ADMINISTRATIVO 0083 ASSINADO ELETRONICAMENTE

MEMORIAL DE CÁLCULO			
PROPONENTE:	Prefeitura Municipal de Monsenhor Tabosa, CE	DATA: 09/2025	BDI: 22,00%
CNPJ:	07.693.989/0001-05	**FONTE**	**VERSÃO**
OBJETO:	Construção de terminal rodoviário no município de Monsenhor Tabosa/CE.	SEINFRA-CE	027.1 Desonerada
LOCAL:	Av. Assis Claudino, S/Nº, Girita, Monsenhor Tabosa , CE	SINAPI-CE	08/2025 Sem Desoneração

ITEM	CÓDIGO	SERVIÇOS	OBSERVAÇÕES		
		DESCRIÇÃO	**QUANT.**	=	**TOTAL**
		CONFORME PROJ. INST. HIDRÁULICAS	3,00	=	3,00
		•	**TOTAL**	=	**3,00**
SUBITEM		**DESCRIÇÃO**	**UNID.**		**QUANT.**
13.2.6		CUBA DE INOX PARA BANCADA,COMPLETA	UN		6,00
		QUANTITATIVO			
		DESCRIÇÃO	**QUANT.**	=	**TOTAL**
		CONFORME PROJ. INST. HIDRÁULICAS	6,00	=	6,00
		•	**TOTAL**	=	**6,00**
SUBITEM		**DESCRIÇÃO**	**UNID.**		**QUANT.**
13.2.7		TORNEIRA DE PRESSÃO CROMADA LONGA P/PIA	UN		6,00
		QUANTITATIVO			
		DESCRIÇÃO	**QUANT.**	=	**TOTAL**
		CONFORME PROJ. INST. HIDRÁULICAS	6,00	=	6,00
		•	**TOTAL**	=	**6,00**
SUBITEM		**DESCRIÇÃO**	**UNID.**		**QUANT.**
13.2.8		PORTA PAPEL METÁLICO	UN		6,00
		,			
		DESCRIÇÃO	**QUANT.**	=	**TOTAL**
		CONFORME PROJ. INST. HIDRÁULICAS	6,00	=	6,00
		•	**TOTAL**	=	**6,00**
SUBITEM		**DESCRIÇÃO**	**UNID.**		**QUANT.**
13.2.9		SABONETEIRA METÁLICA	UN		7,00
		QUANTITATIVO			
		DESCRIÇÃO	**QUANT.**	=	**TOTAL**
		CONFORME PROJ. INST. HIDRÁULICAS	7,00	=	7,00
		•	**TOTAL**	=	**7,00**
SUBITEM		**DESCRIÇÃO**	**UNID.**		**QUANT.**
13.2.10		ESPELHO CRISTAL, ESPESSURA 4MM, COM PARAFUSOS DE FIXAÇÃO, SEM MOLDURA	M2		5,09
		QUANTITATIVO			
		DESCRIÇÃO	**QUANTIDADE**	**X**	**LARGURA**	**X**	**ALTURA**	=	**TOTAL**
		WC MASC./ WC FEM.	2,00	x	2,43	x	0,90	=	4,37
		WC	1,00	x	0,80	x	0,90	=	0,72
		•	**TOTAL**	=	**5,09**
13.3		**RESERVAÇÃO**			
SUBITEM		**DESCRIÇÃO**	**UNID.**		**QUANT.**
13.3.1		CAIXA D´ÁGUA EM FYBERGLASS - CAP. 1000L	UN		2,00
		QUANTITATIVO			
		DESCRIÇÃO	**QUANT.**	=	**TOTAL**
		CONFORME PROJ. INST. HIDRÁULICAS	2,00	=	2,00
		•	**TOTAL**	=	**2,00**
SUBITEM		**DESCRIÇÃO**	**UNID.**		**QUANT.**
13.3.2		CAIXA D´ÁGUA EM POLIETILENO, 500 LITROS - FORNECIMENTO E INSTALAÇÃO. AF_06/2021	UN		3,00
		QUANTITATIVO			
		DESCRIÇÃO	**QUANT.**	=	**TOTAL**
		CONFORME PROJ. INST. HIDRÁULICAS	3,00	=	3,00
		•	**TOTAL**	=	**3,00**
14		**SISTEMA DE COMABTE A INCÊNDIO E PÂNICO - SCIP**			
14.1		**SINALIZAÇÃO DE EMERGÊNCIA E SALVAMENTO**			
SUBITEM		**DESCRIÇÃO**	**UNID.**		**QUANT.**
14.1.1		PLACA EM ACRÍLICO ADESIVADA PARA SINALIZAÇÃO COM INDICAÇÃO DE ROTA DE FUGA 26X13CM	M		3,00
		QUANTITATIVO			
		DESCRIÇÃO	**QUANT.**	=	**TOTAL**
		CONFORME PROJETO SCIP	3,00	=	3,00
		•	**TOTAL**	=	**3,00**
SUBITEM		**DESCRIÇÃO**	**UNID.**		**QUANT.**
14.1.2		SINALIZAÇÃO PARA EXTINTOR	UN		4,00
		QUANTITATIVO			
		DESCRIÇÃO	**QUANT.**	=	**TOTAL**
		CONFORME PROJETO SCIP	4,00	=	4,00
		•	**TOTAL**	=	**4,00**
SUBITEM		**DESCRIÇÃO**	**UNID.**		**QUANT.**
14.1.3		TINTA EPOXI EM PISOS, C/ SELADOR E EMASSAMENTO ACRÍLICO	M2		4,00
		QUANTITATIVO			
		DESCRIÇÃO	**ÁREA**	=	**TOTAL**
		CONFORME PROJETO SCIP	4,00	=	4,00
		•	**TOTAL**	=	**4,00**
14.2		**EQUIPAMENTOS**			
SUBITEM		**DESCRIÇÃO**	**UNID.**		**QUANT.**
14.2.1		EXTINTOR DE GÁS CARBÔNICO OU PÓ QUÍMICO DE 4 OU 6KG	UN		4,00
		QUANTITATIVO			
		DESCRIÇÃO	**QUANT.**	=	**TOTAL**
		CONFORME PROJETO SCIP	4,00	=	4,00
		•	**TOTAL**	=	**4,00**
SUBITEM		**DESCRIÇÃO**	**UNID.**		**QUANT.**
14.2.2		LUMINÁRIA DE EMERGÊNCIA, COM 30 LÂMPADAS LED DE 2 W, SEM REATOR - FORNECIMENTO E INSTALAÇÃO. AF_09/2024	UN		9,00
		QUANTITATIVO			
		DESCRIÇÃO	**QUANT.**	=	**TOTAL**
		CONFORME PROJETO SCIP	9,00	=	9,00
		•	**TOTAL**	=	**9,00**
SUBITEM		**DESCRIÇÃO**	**UNID.**		**QUANT.**
14.2.3		LUMINÁRIA DE EMERGÊNCIA	UN		3,00
		QUANTITATIVO			

PROCESSO ADMINISTRATIVO 0084 ASSINADO ELETRONICAMENTE

MEMORIAL DE CÁLCULO			
PROPONENTE:	Prefeitura Municipal de Monsenhor Tabosa, CE	DATA: 09/2025	BDI: 22,00%
CNPJ:	07.693.989/0001-05	**FONTE**	**VERSÃO**
OBJETO:	Construção de terminal rodoviário no município de Monsenhor Tabosa/CE.	SEINFRA-CE	027.1 Desonerada
LOCAL:	Av. Assis Claudino, S/Nº, Girita, Monsenhor Tabosa , CE	SINAPI-CE	08/2025 Sem Desoneração

ITEM	CÓDIGO	SERVIÇOS	OBSERVAÇÕES		
		DESCRIÇÃO	**QUANT.**	=	**TOTAL**
		CONFORME PROJETO SCIP	3,00	=	3,00
		•	**TOTAL**	=	**3,00**
15		**SISTEMA DE PROTEÇÃO CONTRA DESCARGAS ATMÓSFERICAS - SPDA**			
15.1		**CAPTAÇÃO**			
SUBITEM		**DESCRIÇÃO**		**UNID.**	**QUANT.**
15.1.1		PARA-RAIOS TIPO FRANKLIN		UN	4,00
		QUANTITATIVO			
		DESCRIÇÃO	**QUANT.**	=	**TOTAL**
		CONFORME PROJETO SCIP	4,00	=	4,00
		•	**TOTAL**	=	**4,00**
15.2		**DESCIDAS**			
SUBITEM		**DESCRIÇÃO**		**UNID.**	**QUANT.**
15.2.1		HASTE DE FERRO GALVANIZADO 1.20m PARA ATERRAMENTO - PADRÃO POPULAR		#REF!	72,00
		QUANTITATIVO			
		DESCRIÇÃO	**EXTENSÃO**	=	**TOTAL**
		CONFORME PROJETO SCIP	72,00	=	72,00
		•	**TOTAL**	=	**72,00**
15.3		**ATERRAMENTO**			
SUBITEM		**DESCRIÇÃO**		**UNID.**	**QUANT.**
15.3.1		HASTE DE ATERRAMENTO 3/4 PARA SPDA - FORNECIMENTO E INSTALAÇÃO. AF_12/2017		UN	4,00
		QUANTITATIVO			
		DESCRIÇÃO	**QUANT.**	=	**TOTAL**
		CONFORME PROJETO SCIP	4,00	=	4,00
		•	**TOTAL**	=	**4,00**
16		**INSTALAÇÕES DE ÁGUAS PLUVIAIS**			
SUBITEM		**DESCRIÇÃO**		**UNID.**	**QUANT.**
16.1		CALHA EM CHAPA DE AÇO GALVANIZADO NÚMERO 24, DESENVOLVIMENTO DE 100 CM, INCLUSO TRANSPORTE VERTICAL. AF_07/2019		M	21,06
		QUANTITATIVO			
		DESCRIÇÃO	**EXTENSÃO**	=	**TOTAL**
		CONFORME PROJETO SCIP	21,06	=	21,06
		•	**TOTAL**	=	**21,06**
SUBITEM		**DESCRIÇÃO**		**UNID.**	**QUANT.**
16.2		TUBO PVC SÉRIE REFORÇADA P/ ESGOTO D=150MM (6") JUNTA COM ANEL		M	107,17
		QUANTITATIVO			
		DESCRIÇÃO	**EXTENSÃO**	=	**TOTAL**
		CONFORME PROJETO SCIP	107,17	=	107,17
		•	**TOTAL**	=	**107,17**
SUBITEM		**DESCRIÇÃO**		**UNID.**	**QUANT.**
16.3		JOELHO PVC CINZA P/ESGOTO D=150mm (6") - JUNTA C/ANÉIS		UN	15,00
		QUANTITATIVO			
		DESCRIÇÃO	**QUANT.**	=	**TOTAL**
		CONFORME PROJETO SCIP	15,00	=	15,00
		•	**TOTAL**	=	**15,00**
SUBITEM		**DESCRIÇÃO**		**UNID.**	**QUANT.**
16.4		TÊ PVC BRANCO P/ ESGOTO D=150mm (6") - JUNTA C/ANÉIS		UN	3,00
		QUANTITATIVO			
		DESCRIÇÃO	**QUANT.**	=	**TOTAL**
		CONFORME PROJETO SCIP	3,00	=	3,00
		•	**TOTAL**	=	**3,00**
SUBITEM		**DESCRIÇÃO**		**UNID.**	**QUANT.**
16.5		CAIXA EM ALVENARIA (60X60X60cm) DE 1/2 TIJOLO COMUM, LASTRO DE CONCRETO E TAMPA DE CONCRETO		UN	3,00
		QUANTITATIVO			
		DESCRIÇÃO	**QUANT.**	=	**TOTAL**
		CONFORME PROJETO	3,00	=	3,00
		•	**TOTAL**	=	**3,00**
17		**IMPLANTAÇÃO**			
17.1		**PRAÇA**			
SUBITEM		**DESCRIÇÃO**		**UNID.**	**QUANT.**
17.1.1		ESCAVAÇÃO MANUAL SOLO DE 1A.CAT. PROF. ATÉ 1.50m		M3	1,92
		QUANTITATIVO			

DESCRIÇÃO			EXTENSÃO		LARGURA		ALTURA	=	TOTAL
JARDIM 1			0,80	x	0,20	x	0,20	=	0,03
JARDIM 2			1,57	x	0,20	x	0,20	=	0,06
JARDIM 3			19,21	x	0,20	x	0,20	=	0,77
JARDIM 4			1,57	x	0,20	x	0,20	=	0,06
JARDIM 5			0,80	x	0,20	x	0,20	=	0,03
JARDIM 6			0,80	x	0,20	x	0,20	=	0,03
JARDIM 7			1,57	x	0,20	x	0,20	=	0,06
JARDIM 8			19,21	x	0,20	x	0,20	=	0,77
JARDIM 9			1,57	x	0,20	x	0,20	=	0,06
JARDIM 10			0,80	x	0,20	x	0,20	=	0,03
		•					**TOTAL**	=	**1,92**

SUBITEM		DESCRIÇÃO	UNID.	QUANT.
17.1.2		ALVENARIA DE EMBASAMENTO DE TIJOLO FURADO, C/ ARGAMASSA MISTA C/ CAL HIDRATADA (1:2:8)	M3	1,92

QUANTITATIVO

DESCRIÇÃO			EXTENSÃO		LARGURA		ALTURA	=	TOTAL
JARDIM 1			0,80	x	0,20	x	0,20	=	0,03
JARDIM 2			1,57	x	0,20	x	0,20	=	0,06
JARDIM 3			19,21	x	0,20	x	0,20	=	0,77
JARDIM 4			1,57	x	0,20	x	0,20	=	0,06
JARDIM 5			0,80	x	0,20	x	0,20	=	0,03
JARDIM 6			0,80	x	0,20	x	0,20	=	0,03
JARDIM 7			1,57	x	0,20	x	0,20	=	0,06
JARDIM 8			19,21	x	0,20	x	0,20	=	0,77
JARDIM 9			1,57	x	0,20	x	0,20	=	0,06
JARDIM 10			0,80	x	0,20	x	0,20	=	0,03
		•					**TOTAL**	=	**1,92**

SUBITEM		DESCRIÇÃO	UNID.	QUANT.

PROCESSO ADMINISTRATIVO 0085 ASSINADO ELETRONICAMENTE

MEMORIAL DE CÁLCULO			
PROPONENTE:	Prefeitura Municipal de Monsenhor Tabosa, CE	DATA: 09/2025	BDI: 22,00%
CNPJ:	07.693.989/0001-05	**FONTE**	**VERSÃO**
OBJETO:	Construção de terminal rodoviário no município de Monsenhor Tabosa/CE.	SEINFRA-CE	027.1 Desonerada
LOCAL:	Av. Assis Claudino, S/Nº, Girita, Monsenhor Tabosa , CE	SINAPI-CE	08/2025 Sem Desoneração

ITEM	CÓDIGO	SERVIÇOS	OBSERVAÇÕES	
17.1.3		ATERRO C/COMPACTAÇÃO MANUAL S/CONTROLE, MAT. C/AQUISIÇÃO	M3	60,30

QUANTITATIVO

DESCRIÇÃO					ÁREA	X	ALTURA	=	TOTAL
PISO INDUSTRIAL - AREA 1					558,36	x	0,11	=	60,30
						•	**TOTAL**	=	**60,30**

SUBITEM	CÓDIGO	DESCRIÇÃO	UNID.	QUANT.
17.1.4		LONA PLÁSTICA PRETA APLICADA EM PISOS	M2	558,36

QUANTITATIVO

DESCRIÇÃO							ÁREA	=	TOTAL
PISO INDUSTRIAL - AREA 1							558,36	=	558,36
						•	**TOTAL**	=	**558,36**

SUBITEM	CÓDIGO	DESCRIÇÃO	UNID.	QUANT.
17.1.5		LASTRO DE CONCRETO REGULARIZADO ESP.= 5CM	M2	558,36

QUANTITATIVO

DESCRIÇÃO							ÁREA	=	TOTAL
PISO INDUSTRIAL - AREA 1							558,36	=	558,36
						•	**TOTAL**	=	**558,36**

SUBITEM	CÓDIGO	DESCRIÇÃO	UNID.	QUANT.
17.1.6		REGULARIZAÇÃO DE BASE C/ ARGAMASSA CIMENTO E AREIA S/ PENEIRAR, TRAÇO 1:5 - ESP= 3cm	M2	558,36

QUANTITATIVO

DESCRIÇÃO							ÁREA	=	TOTAL
PISO INDUSTRIAL - AREA 1							558,36	=	558,36
						•	**TOTAL**	=	**558,36**

SUBITEM	CÓDIGO	DESCRIÇÃO	UNID.	QUANT.
17.1.7		PISO INDUSTRIAL NATURAL ESP.= 12mm, INCLUS. POLIMENTO (INTERNO)	M2	558,36

QUANTITATIVO

DESCRIÇÃO							ÁREA	=	TOTAL
PISO INDUSTRIAL - AREA 1							558,36	=	558,36
						•	**TOTAL**	=	**558,36**

SUBITEM	CÓDIGO	DESCRIÇÃO	UNID.	QUANT.
17.1.8		ESCAVAÇÃO MANUAL SOLO DE 1A.CAT. PROF. ATÉ 1.50m	M3	6,20

QUANTITATIVO

DESCRIÇÃO			EXTENSÃO	x	LARGURA	x	ALTURA	=	TOTAL
EXT. INT MEIO FIO 1			6,28	x	0,15	x	0,25	=	0,24
EXT. INT MEIO FIO 2			3,89	x	0,15	x	0,25	=	0,15
EXT. INT MEIO FIO 3			9,00	x	0,15	x	0,25	=	0,34
EXT. INT MEIO FIO 4			4,30	x	0,15	x	0,25	=	0,16
EXT. INT MEIO FIO 5			5,00	x	0,15	x	0,25	=	0,19
EXT. INT MEIO FIO 6			4,00	x	0,15	x	0,25	=	0,15
EXT. INT MEIO FIO 7			9,00	x	0,15	x	0,25	=	0,34
EXT. INT MEIO FIO 8			4,30	x	0,15	x	0,25	=	0,16
EXT. INT MEIO FIO 9			5,00	x	0,15	x	0,25	=	0,19
EXT. INT MEIO FIO 10			4,69	x	0,15	x	0,25	=	0,18
EXT. INT MEIO FIO 11			6,28	x	0,15	x	0,25	=	0,24
EXT. INT MEIO FIO 12			21,21	x	0,15	x	0,25	=	0,80
EXT. INT MEIO FIO 13			6,28	x	0,15	x	0,25	=	0,24
EXT. INT MEIO FIO 14			3,22	x	0,15	x	0,25	=	0,12
EXT. INT MEIO FIO 15			9,00	x	0,15	x	0,25	=	0,34
EXT. INT MEIO FIO 16			4,30	x	0,15	x	0,25	=	0,16
EXT. INT MEIO FIO 17			5,00	x	0,15	x	0,25	=	0,19
EXT. INT MEIO FIO 18			3,79	x	0,15	x	0,25	=	0,14
EXT. INT MEIO FIO 19			9,00	x	0,15	x	0,25	=	0,34
EXT. INT MEIO FIO 20			4,30	x	0,15	x	0,25	=	0,16
EXT. INT MEIO FIO 21			5,00	x	0,15	x	0,25	=	0,19
EXT. INT MEIO FIO 22			5,00	x	0,15	x	0,25	=	0,19
EXT. INT MEIO FIO 23			6,28	x	0,15	x	0,25	=	0,24
EXT. INT MEIO FIO 24			21,21	x	0,15	x	0,25	=	0,80
						•	**TOTAL**	=	**6,20**

SUBITEM	CÓDIGO	DESCRIÇÃO	UNID.	QUANT.
17.1.9		BANQUETA/ MEIO FIO DE CONCRETO P/ VIAS URBANAS (1,00x0,35x0,15m)	M	165,33

QUANTITATIVO

DESCRIÇÃO							EXTENSÃO	=	TOTAL
EXT. INT MEIO FIO 1							6,28	=	6,28
EXT. INT MEIO FIO 2							3,89	=	3,89
EXT. INT MEIO FIO 3							9,00	=	9,00
EXT. INT MEIO FIO 4							4,30	=	4,30
EXT. INT MEIO FIO 5							5,00	=	5,00
EXT. INT MEIO FIO 6							4,00	=	4,00
EXT. INT MEIO FIO 7							9,00	=	9,00
EXT. INT MEIO FIO 8							4,30	=	4,30
EXT. INT MEIO FIO 9							5,00	=	5,00
EXT. INT MEIO FIO 10							4,69	=	4,69
EXT. INT MEIO FIO 11							6,28	=	6,28
EXT. INT MEIO FIO 12							21,21	=	21,21
EXT. INT MEIO FIO 13							6,28	=	6,28
EXT. INT MEIO FIO 14							3,22	=	3,22
EXT. INT MEIO FIO 15							9,00	=	9,00
EXT. INT MEIO FIO 16							4,30	=	4,30
EXT. INT MEIO FIO 17							5,00	=	5,00
EXT. INT MEIO FIO 18							3,79	=	3,79
EXT. INT MEIO FIO 19							9,00	=	9,00
EXT. INT MEIO FIO 20							4,30	=	4,30
EXT. INT MEIO FIO 21							5,00	=	5,00
EXT. INT MEIO FIO 22							5,00	=	5,00
EXT. INT MEIO FIO 23							6,28	=	6,28
EXT. INT MEIO FIO 24							21,21	=	21,21
						•	**TOTAL**	=	**165,33**

17.2		IMPLANTAÇÃO

PROCESSO ADMINISTRATIVO 0086 ASSINADO ELETRONICAMENTE

MEMORIAL DE CÁLCULO			
PROPONENTE:	Prefeitura Municipal de Monsenhor Tabosa, CE	DATA: 09/2025	BDI: 22,00%
CNPJ:	07.693.989/0001-05	**FONTE**	**VERSÃO**
OBJETO:	Construção de terminal rodoviário no município de Monsenhor Tabosa/CE.	SEINFRA-CE	027.1 Desonerada
LOCAL:	Av. Assis Claudino, S/Nº, Girita, Monsenhor Tabosa , CE	SINAPI-CE	08/2025 Sem Desoneração

ITEM	CÓDIGO	SERVIÇOS	OBSERVAÇÕES	
SUBITEM		**DESCRIÇÃO**	**UNID.**	**QUANT.**
SUBITEM		**DESCRIÇÃO**	**UNID.**	**QUANT.**
17.2.1		EXECUÇÃO DE SARJETA DE CONCRETO USINADO, MOLDADA IN LOCO EM TRECHO RETO, 30 CM BASE X 10 CM ALTURA. AF_06/2016	M	224,07

QUANTITATIVO

DESCRIÇÃO							EXTENSÃO	=	TOTAL
SARJETA 01							59,70	=	59,70
SARJETA 02							6,70	=	6,70
SARJETA 03							21,03	=	21,03
SARJETA 04							17,84	=	17,84
SARJETA 05							59,70	=	59,70
SARJETA 06							59,10	=	59,10
						•	**TOTAL**	=	**224,07**

SUBITEM		DESCRIÇÃO	UNID.	QUANT.
17.2.2		LASTRO DE PÓ DE PEDRA	M3	78,40

QUANTITATIVO

DESCRIÇÃO							ÁREA	=	TOTAL
PISO INTERTRAVADO						0,03	x 2.613,38	=	78,40
						•	**TOTAL**	=	**78,40**

SUBITEM		DESCRIÇÃO	UNID.	QUANT.
17.2.3		PISO PRÉ-MOLDADO ARTICULADO E INTERTRAVADO DE 16 FACES - e = 8,0 cm (35 MPa) P/ TRÁFEGO PESADO	M2	2.613,38

QUANTITATIVO

DESCRIÇÃO							ÁREA	=	TOTAL
PISO INTERTRAVADO							2.613,38	=	2.613,38
						•	**TOTAL**	=	**2.613,38**

18.0		MUROS E FECHAMENTOS		
SUBITEM		**DESCRIÇÃO**	**UNID.**	**QUANT.**
18.1		MURO CONTORNO DE ALVENARIA E CONCRETO (PILAR+CINTA) REBOCADO, COM PINTURA	M2	395,34

QUANTITATIVO

DESCRIÇÃO						EXTENSÃO	x	ALTURA	=	TOTAL
MURO						179,70		2,20	=	395,34
						•		**TOTAL**	=	**395,34**

SUBITEM		DESCRIÇÃO	UNID.	QUANT.
18.2		ESCAVAÇÃO MANUAL SOLO DE 1A.CAT. PROF. ATÉ 1.50m	M3	3,70

QUANTITATIVO

DESCRIÇÃO			EXTENSÃO	x	LARGURA	x	ALTURA	=	TOTAL
MURO			46,2		0,2		0,40	=	3,70
						•	**TOTAL**	=	**3,70**

SUBITEM		DESCRIÇÃO	UNID.	QUANT.
18.3		ALVENARIA DE EMBASAMENTO DE PEDRA ARGAMASSADA	M3	1,85

QUANTITATIVO

DESCRIÇÃO			EXTENSÃO	x	LARGURA	x	ALTURA	=	TOTAL
MURETA			46,2		0,2		0,20	=	1,85
						•	**TOTAL**	=	**1,85**

SUBITEM		DESCRIÇÃO	UNID.	QUANT.
18.4		ALVENARIA DE EMBASAMENTO DE TIJOLO FURADO, C/ ARGAMASSA MISTA C/ CAL HIDRATADA (1:2:8)	M3	1,85

QUANTITATIVO

DESCRIÇÃO							QUANT.	=	TOTAL
MURETA			46,2		0,2		0,20	=	1,85
						•	**TOTAL**	=	**1,85**

SUBITEM		DESCRIÇÃO	UNID.	QUANT.
18.5		ALVENARIA DE TIJOLO CERÂMICO FURADO (9x19x19)cm C/ARGAMASSA MISTA DE CAL HIDRATADA ESP.=10cm (1:2	M2	21,53

QUANTITATIVO

DESCRIÇÃO	QNT.		EXTENSÃO	x	LARGURA	x	ALTURA	=	TOTAL
MURETA			46,2				0,50	=	23,10
DESCONTO TUBOS DO GRADIL	21		0,15				0,50		-1,58
						•	**TOTAL**	=	**21,53**

SUBITEM		DESCRIÇÃO	UNID.	QUANT.
18.6		CONCRETO NÃO ESTRUTURAL PREPARO MANUAL	M3	1,85

QUANTITATIVO

DESCRIÇÃO							QUANT.	=	TOTAL
EMBASAMENTO							1,85	=	1,85
						•	**TOTAL**	=	**1,85**

SUBITEM		DESCRIÇÃO	UNID.	QUANT.
18.7		CONCRETO P/VIBR., FCK=20MPa COM AGREGADO PRODUZIDO (S/TRANSP.)	M3	0,24

QUANTITATIVO

DESCRIÇÃO	QNT.		EXTENSÃO	x	LARGURA	x	ALTURA	=	TOTAL
TUBOS DO GRADIL	21		0,15		0,15		0,50	=	0,24
						•	**TOTAL**	=	**0,24**

SUBITEM		DESCRIÇÃO	UNID.	QUANT.
18.8		LANÇAMENTO E APLICAÇÃO DE CONCRETO S/ ELEVAÇÃO	M3	0,24

QUANTITATIVO

DESCRIÇÃO							QUANT.	=	TOTAL
DE ACORDO COM O ITEM 18.7							0,24	=	0,24
						•	**TOTAL**	=	**0,24**

SUBITEM		DESCRIÇÃO	UNID.	QUANT.
18.9		FORMA DE TÁBUAS DE 1" DE 3A. P/FUNDAÇÕES UTIL. 5 X	M2	9,24

,

DESCRIÇÃO			EXTENSÃO	x	LARGURA	x	ALTURA	=	TOTAL
ALVENAARIA DE PEDRA			46,2				0,20	=	9,24
						•	**TOTAL**	=	**9,24**

SUBITEM		DESCRIÇÃO	UNID.	QUANT.
18.10		FORMA PLANA CHAPA COMPENSADA PLASTIFICADA, ESP.= 12mm UTIL. 5X	M2	3,15

QUANTITATIVO

DESCRIÇÃO	QNT.		EXTENSÃO	x	LARGURA	x	ALTURA	=	TOTAL
CHUMBAMENTO DOS TUBOS	21		0,3				0,50	=	3,15
						•	**TOTAL**	=	**3,15**

SUBITEM		DESCRIÇÃO	UNID.	QUANT.
18.11		CHAPISCO C/ ARGAMASSA DE CIMENTO E AREIA S/PENEIRAR TRAÇO 1:3 ESP.= 5mm P/ PAREDE	M2	23,10

PROCESSO ADMINISTRATIVO 0087 ASSINADO ELETRONICAMENTE

MEMORIAL DE CÁLCULO			
PROPONENTE:	Prefeitura Municipal de Monsenhor Tabosa, CE	DATA: 09/2025	BDI: 22,00%
CNPJ:	07.693.989/0001-05	**FONTE**	**VERSÃO**
OBJETO:	Construção de terminal rodoviário no município de Monsenhor Tabosa/CE.	SEINFRA-CE	027.1 Desonerada
LOCAL:	Av. Assis Claudino, S/Nº, Girita, Monsenhor Tabosa , CE	SINAPI-CE	08/2025 Sem Desoneração

ITEM	CÓDIGO	SERVIÇOS	OBSERVAÇÕES

QUANTITATIVO

DESCRIÇÃO			EXTENSÃO	X	LARGURA	X	ALTURA	=	TOTAL
MURETA			46,20	x		x	0,50	=	23,10
						●	**TOTAL**	=	**23,10**

SUBITEM		DESCRIÇÃO	UNID.	QUANT.
18.12		REBOCO C/ ARGAMASSA DE CIMENTO E AREIA PENEIRADA, TRAÇO 1:3	M2	23,10

QUANTITATIVO

DESCRIÇÃO			QUANTIDADE	X	LARGURA	X	ALTURA	=	TOTAL
DE ACORDO COM O ITEM 18.11				x		x		=	23,10
						●	**TOTAL**	=	**23,10**

SUBITEM		DESCRIÇÃO	UNID.	QUANT.
18.13		CERCA/GRADIL NYLOFOR H=1,53M, MALHA 5 X 20CM - FIO 4,30MM, COM FIXADORES DE POLIAMIDA EM POSTE 40	M	46,20

QUANTITATIVO

DESCRIÇÃO			EXTENSÃO	X	LARGURA	X	ALTURA	=	TOTAL
GRADIL ENTRADA			46,20	x		x		=	46,20
						●	**TOTAL**	=	**46,20**

SUBITEM		DESCRIÇÃO	UNID.	QUANT.
18.14		PORTÃO PIVOTANTE NYLOFOR, COMPOSTO DE QUADRO, PAINÉIS E ACESSÓRIOS COM PINTURA ELETROSTÁTICA	M2	3,05

QUANTITATIVO

DESCRIÇÃO			QUANTIDADE	X	LARGURA	X	ALTURA	=	TOTAL
PORTÃO P6			1,00	x	1,50	x	2,03	=	3,05
						●	**TOTAL**	=	**3,05**

SUBITEM		DESCRIÇÃO	UNID.	QUANT.
18.15		PORTÃO DESLIZANTE NYLOFOR, COMPOSTO DE QUADRO, PAINÉIS E ACESSÓRIOS COM PINTURA ELETROSTÁTICA	M2	24,36

QUANTITATIVO

DESCRIÇÃO			QUANTIDADE	X	LARGURA	X	ALTURA	=	TOTAL
PORTÃO P7			1,00	x	12,00	x	2,03	=	24,36
						●	**TOTAL**	=	**24,36**

SUBITEM		DESCRIÇÃO	UNID.	QUANT.
18.16		CHAPIM PRÉ-MOLDADO DE CONCRETO	M	46,20

QUANTITATIVO

DESCRIÇÃO			QUANTIDADE	X	LARGURA	X	ALTURA	=	TOTAL
MURETA				x	46,20	x		=	46,20
						●	**TOTAL**	=	**46,20**

SUBITEM		DESCRIÇÃO	UNID.	QUANT.
18.17		LATEX DUAS DEMÃOS EM PAREDES EXTERNAS S/MASSA	M2	46,20

QUANTITATIVO

DESCRIÇÃO	QNT.		EXTENSÃO	X	LARGURA	X	ALTURA	=	TOTAL
MURETA	2		46,20	x		x	0,50	=	46,20
						●	**TOTAL**	=	**46,20**

19.0		SERVIÇOS DIVERSOS		
SUBITEM		**DESCRIÇÃO**	**UNID.**	**QUANT.**
19.1		LIMPEZA DE PISO EM ÁREA URBANIZADA	M2	3.171,74

QUANTITATIVO

DESCRIÇÃO							ÁREA	=	TOTAL
PRAÇA / RODOVIARIA							558,36	=	558,36
PAVIMENTAÇÃO							2.613,38	=	2.613,38
						●	**TOTAL**	=	**3.171,74**

SUBITEM		DESCRIÇÃO	UNID.	QUANT.
19.2		BANCADA DE GRANITO CINZA E=2cm	M2	12,89

QUANTITATIVO

DESCRIÇÃO			QUANT.	x	EXTENSÃO	x	LARGURA	=	TOTAL
BANCADA BOX			6,00	x	2,00	x	0,60	=	7,20
SAIA BANCA BOX - EXT.1			6,00	x	2,00	x	0,05	=	0,60
SAIA BANCA BOX - EXT.2			6,00	x	0,60	x	0,05	=	0,18
ESPELHOS BOX			6,00	x	2,00	x	0,10	=	1,20
BANCADA WC - TIPO 1			2,00	x	2,43	x	0,50	=	2,43
SAIA BANCADA WC - TIPO 1			2,00	x	2,43	x	0,05	=	0,24
ESPELHOS BANCADA TIPO 1			2,00	x	2,43	x	0,10	=	0,49
BANCADA WC - TIPO 2			1,00	x	0,80	x	0,50	=	0,40
SAIA BANCADA WC - TIPO 2			1,00	x	0,80	x	0,05	=	0,04
SAIA BANCADA WC - TIPO 2			1,00	x	0,50	x	0,05	=	0,03
ESPELHOS BANCADA TIPO 2			1,00	x	0,80	x	0,10	=	0,08
						●	**TOTAL**	=	**12,89**

SUBITEM		DESCRIÇÃO	UNID.	QUANT.
19.3		PLACA EM CHAPA GALVANIZADA C/ESTRUTURA INTERNA EM METALON PINTADA, IMPRESSÃO EM VINIL 02 FACES, ABRAÇADEIRAS	M2	1,62

QUANTITATIVO

DESCRIÇÃO			QUANT.	x	EXTENSÃO	x	LARGURA	=	TOTAL
LETREIRO - FACHADA			18,00	x	0,30	x	0,30	=	1,62
						●	**TOTAL**	=	**1,62**

SUBITEM		DESCRIÇÃO	UNID.	QUANT.
19.4		CHAPIM PRÉ-MOLDADO DE CONCRETO	M2	66,30

QUANTITATIVO

DESCRIÇÃO					QUANT.	x	EXTENSÃO	=	TOTAL
BOX - EXT 1					2,00	x	11,10	=	22,20
BOX - EXT 2					2,00	x	8,05	=	16,10
WC - EXT 1					2,00	x	7,15	=	14,30
WC - EXT 2					2,00	x	6,85	=	13,70
						●	**TOTAL**	=	**66,30**

SUBITEM		DESCRIÇÃO	UNID.	QUANT.
19.5		CORRIMÃO EM TUBO DE AÇO INOX	M	1,80

QUANTITATIVO

DESCRIÇÃO					QUANT.	x	EXTENSÃO	=	TOTAL
WC - PNE - CORRIMAO EXT. 1					2,00	x	0,90	=	1,80
						●	**TOTAL**	=	**1,80**

SUBITEM		DESCRIÇÃO	UNID.	QUANT.
19.6		BANCO DE MADEIRA C/ESTRUTURA DE FERRO - L= 3.00m	UN	6,00

QUANTITATIVO

DESCRIÇÃO							QUANT.	=	TOTAL

PROCESSO ADMINISTRATIVO
0088
ASSINADO ELETRONICAMENTE

	MEMORIAL DE CÁLCULO			
	PROPONENTE:	Prefeitura Municipal de Monsenhor Tabosa, CE	DATA: 09/2025	BDI: 22,00%
	CNPJ:	07.693.989/0001-05	**FONTE**	**VERSÃO**
	OBJETO:	Construção de terminal rodoviário no município de Monsenhor Tabosa/CE.	SEINFRA-CE	027.1 Desonerada
	LOCAL:	Av. Assis Claudino, S/Nº, Girita, Monsenhor Tabosa , CE	SINAPI-CE	08/2025 Sem Desoneração

ITEM	CÓDIGO	SERVIÇOS							OBSERVAÇÕES		
		BANCO DE MADEIRA							6,00	=	6,00
								•	**TOTAL**	=	**6,00**
SUBITEM		**DESCRIÇÃO**								**UNID.**	**QUANT.**
19.7		PISO PODOTÁTIL EXTERNO EM PMC ESP. 3CM, ASSENTADO COM ARGAMASSA (FORNECIMENTO E ASSENTAMENTO)								M2	148,93
		QUANTITATIVO									
		DESCRIÇÃO							**QUANT.**	=	**TOTAL**
		PISO PODOTÁTIL - DIRECIONAL							107,13	=	107,13
		PISO PODOTÁTIL - ALERTA							41,80	=	41,80
								•	**TOTAL**	=	**148,93**

FERNANDO MARTINS DE FARIAS:01161111352

Assinado digitalmente por FERNANDO MARTINS DE FARIAS:01161111352
ND: C=BR, O=ICP-Brasil, OU=Certificado Digital PF A1, OU=Videoconferencia, OU=27842417000158, OU=AC SyngularID Multipla, CN=FERNANDO MARTINS DE FARIAS:01161111352
Razão: Eu sou o autor deste documento
Localização:
Data: 2026.03.03 17:06:47-03'00'
Foxit PDF Reader Versão: 2024.1.0

7. CRONOGRAMA FÍSICO-FINANCEIRO

Praça 7 de Setembro, 15 – Centro
Monsenhor Tabosa/CE
CEP: 63.780-000

gabinetedoprefeitopmmt@monsenhortabosa.ce.gov.br
prefeiturademonsenhortabosa@monsenhortabosa.ce.gov.br

PROCESSO ADMINISTRATIVO
0090
ASSINADO ELETRONICAMENTE

CRONOGRAMA FÍSICO-FINANCEIRO

PROPONENTE:	Prefeitura Municipal de Monsenhor Tabosa, CE	DATA: 09/2025	BDI: 22,00%
CNPJ:	07.693.989/0001-05	**FONTE**	**VERSÃO**
OBRA:	Construção de terminal rodoviário no município de Monsenhor Tabosa/CE.	SEINFRA-CE	028 Sem Desoneração
LOCAL:	Av. Assis Claudino, S/Nº, Girita, Monsenhor Tabosa , CE	SINAPI-CE	08/2025 Sem Desoneração

ITEM	DESCRIÇÃO	%	PREÇO TOTAL	30 DIAS		60 DIAS		90 DIAS		120 DIAS		150 DIAS	
				%	VALOR (R$)	%	VALOR (R$)	%	VALOR (R$)	%	VALOR (R$)	%	VALOR (R$)
1	ADMINISTRAÇÃO DA OBRA	3,84%	R$ 82.782,00	20%	R$ 16.556,40	20%	R$ 16.556,40	20%	R$ 16.556,40	20%	R$ 16.556,40	20%	R$ 16.556,40
2	SERVIÇOS PRELIMINARES	3,24%	R$ 69.845,90	100%	R$ 69.845,90								
3	MOVIMENTAÇÃO DE TERRA	0,41%	R$ 8.726,88	100%	R$ 8.726,88								
4	ESTRUTURA	13,28%	R$ 286.074,32	50%	R$ 143.037,16	30%	R$ 85.822,30	20%	R$ 57.214,86				
5	SISTEMA DE COBERTURA	13,48%	R$ 290.370,33			20%	R$ 58.074,07	60%	R$ 174.222,20	20%	R$ 58.074,07		
6	PAREDES E PAINÉIS	1,96%	R$ 42.120,81			50%	R$ 21.060,41	30%	R$ 12.636,24	20%	R$ 8.424,16		
7	PAVIMENTAÇÃO INTERNA	1,66%	R$ 35.808,44			30%	R$ 10.742,53	25%	R$ 8.952,11	25%	R$ 8.952,11	20%	R$ 7.161,69
8	REVESTIMENTO EM PAREDE E TETO	11,76%	R$ 253.323,94					50%	R$ 126.661,97	35%	R$ 88.663,38	15%	R$ 37.998,59
9	ESQUADRIAS	2,92%	R$ 62.942,83					40%	R$ 25.177,13	30%	R$ 18.882,85	30%	R$ 18.882,85
10	PINTURA	1,39%	R$ 29.874,90					10%	R$ 2.987,49	60%	R$ 17.924,94	30%	R$ 8.962,47
11	INSTALAÇÕES ELÉTRICAS	2,58%	R$ 55.489,90					40%	R$ 22.195,96	40%	R$ 22.195,96	20%	R$ 11.097,98
12	INSTALAÇÕES SANITÁRIAS	1,60%	R$ 34.448,11					30%	R$ 10.334,43	50%	R$ 17.224,06	20%	R$ 6.889,62
13	INSTALAÇÕES HIDRÁULICAS	1,27%	R$ 27.431,70					20%	R$ 5.486,34	30%	R$ 8.229,51	50%	R$ 13.715,85
14	SISTEMA DE COMABTE A INCÊNDIO E PÂNICO - SCIP	0,30%	R$ 6.368,57									100%	R$ 6.368,57
15	SISTEMA DE PROTEÇÃO CONTRA DESCARGAS ATMÓSFERICAS - SPDA	0,23%	R$ 4.875,92									100%	R$ 4.875,92
16	INSTALAÇÕES DE ÁGUAS PLUVIAIS	1,17%	R$ 25.118,71									100%	R$ 25.118,71
17	IMPLANTAÇÃO	25,95%	R$ 558.946,58	20%	R$ 111.789,32	20%	R$ 111.789,32	20%	R$ 111.789,32	20%	R$ 111.789,32	20%	R$ 111.789,32
18	MUROS E FECHAMENTOS	10,10%	R$ 217.625,01									100%	R$ 217.625,01
29	SERVIÇOS DIVERSOS	2,87%	R$ 61.835,35									100%	R$ 61.835,35
TOTAL		**100,00%**	**R$ 2.154.010,20**	**16,25%**	**R$ 349.955,66**	**14,12%**	**R$ 304.045,02**	**26,66%**	**R$ 574.214,46**	**17,50%**	**R$ 376.916,75**	**25,48%**	**R$ 548.878,33**
TOTAL ACUMULADO		**100,00%**	**R$ 2.154.010,20**	**16,25%**	**R$ 349.955,66**	**30,36%**	**R$ 654.000,67**	**57,02%**	**R$ 1.228.215,13**	**74,52%**	**R$ 1.605.131,87**	**100,00%**	**R$ 2.154.010,20**

FERNANDO MARTINS DE FARIAS:01161111352

Assinado digitalmente por FERNANDO MARTINS DE FARIAS:01161111352
ND: C=BR, O=ICP-Brasil, OU=Certificado Digital PF A1, OU=Videoconferencia, OU=27842417000158, OU=AC SyngularID Multipla, CN=FERNANDO MARTINS DE FARIAS:01161111352
Razão: Eu sou o autor deste documento
Localização:
Data: 2026.02.25 11:58:16-03'00'
Foxit PDF Reader Versão: 2024.1.0

8. COMPOSIÇÕES DE CUSTOS UNITÁRIOS

Praça 7 de Setembro, 15 – Centro
Monsenhor Tabosa/CE
CEP: 63.780-000

gabinetedoprefeitopmmt@monsenhortabosa.ce.gov.br
prefeiturademonsenhortabosa@monsenhortabosa.ce.gov.br

PROCESSO ADMINISTRATIVO
0092
ASSINADO ELETRONICAMENTE

	ADMINISTRAÇÃO LOCAL		
PROPONENTE:	Prefeitura Municipal de Monsenhor Tabosa, CE	DATA: 09/2025	BDI: 22,00%
CNPJ:	07.693.989/0001-05	**FONTE**	**VERSÃO**
OBRA:	Construção de terminal rodoviário no município de Monsenhor Tabosa/CE.	SEINFRA-CE	028 Sem Desoneração
LOCAL:	Av. Assis Claudino, S/Nº, Girita, Monsenhor Tabosa , CE	SINAPI-CE	08/2025 Sem Desoneração

Código	Descrição	Unidade	Coeficiente	Preço	Total
I8590	ENCARREGADO GERAL/MESTRE DE OBRA	HxMÊS	0,80	R$ 6.963,71	R$ 5.570,97
I8584	ENGENHEIRO JÚNIOR	HxMÊS	0,40	R$ 19.999,74	R$ 7.999,90
TOTAL SIMPLES MENSAL					**R$ 13.570,87**
TOTAL DURANTE A OBRA					**R$ 67.854,35**
FRAÇÃO DE 100%					**R$ 678,54**
BDI					22,00%
TOTAL					**R$ 827,82**

FERNANDO MARTINS DE FARIAS:01161111352

Assinado digitalmente por FERNANDO MARTINS DE FARIAS:01161111352
ND: C=BR, O=ICP-Brasil, OU=Certificado Digital PF A1, OU=Videoconferencia, OU=27842417000158, OU=AC SyngularID Multipla, CN=FERNANDO MARTINS DE FARIAS:01161111352
Razão: Eu sou o autor deste documento
Localização:
Data: 2026.02.25 11:58:51-03'00'
Foxit PDF Reader Versão: 2024.1.0

PROCESSO ADMINISTRATIVO 0093 ASSINADO ELETRONICAMENTE

COMPOSIÇÕES DE CUSTO UNITÁRIO			
Prefeitura Municipal de Monsenhor Tabosa, CE	DATA: 09/2025	BDI: 22,	
07.693.989/0001-05	FONTE	VERS	
Construção de terminal rodoviário no município de Monsenhor Tabosa/CE.	SEINFRA-CE	028 Sem Des	
Av. Assis Claudino, S/Nº, Girita, Monsenhor Tabosa , CE	SINAPI-CE	08/2025 Sem D	

ITEM	DESCRIÇÃO	UNIDADE	COEFICIENTE	PREÇO	PREÇO TOTAL

2.1. C1937 PLACAS PADRÃO DE OBRA (M2)

Material		FONTE	UNID	COEFICIENTE	PREÇO UNITÁRIO	TOTAL
I0537	CHAPA DE AÇO GALVANIZADA ESP. 0.3MM	SEINFRA	M2	1,02000000	R$ 39,03	R$ 39,81
I1100	ESMALTE SINTETICO	SEINFRA	L	1,00000000	R$ 31,88	R$ 31,88
I1691	PONTALETE / BARROTE DE 3"x3"	SEINFRA	M	4,50000000	R$ 16,09	R$ 72,41
I1725	PREGO 15X15 (1.1/4" x 13) (APROXIMADAMENTE 672UN/KG)	SEINFRA	KG	0,15000000	R$ 15,99	R$ 2,40
					TOTAL Material:	R$ 146,50

Mão de Obra		FONTE	UNID	COEFICIENTE	PREÇO UNITÁRIO	TOTAL
I2543	SERVENTE	SEINFRA	H	2,00000000	R$ 20,26	R$ 40,52
					TOTAL Mão de Obra:	R$ 40,52
					VALOR:	187,01

2.2. C2850 INSTALAÇÕES PROVISÓRIAS DE LUZ , FORÇA,TELEFONE E LÓGICA (UN)

Material		FONTE	UNID	COEFICIENTE	PREÇO UNITÁRIO	TOTAL
I0125	ARMAÇÃO REX TRIFASICA COM ROLDANA	SEINFRA	UN	1,00000000	R$ 81,86	R$ 81,86
I0355	CABO ISOLADO PVC 750V 10MM2	SEINFRA	M	60,00000000	R$ 9,33	R$ 559,80
I0840	CONECTOR SPLIT-BOLT P/CABO 10MM2	SEINFRA	UN	4,00000000	R$ 6,02	R$ 24,08
I0952	CURVA DE PVC RIGIDO PARA ELETRODUTO DE 1''	SEINFRA	UN	2,00000000	R$ 4,14	R$ 8,28
I1070	ELETRODUTO DE PVC RIGIDO 1''	SEINFRA	M	6,00000000	R$ 7,14	R$ 42,84
I2352	HASTE DE ATERRAMENTO COPERWELD 5/8" x 2.40M	SEINFRA	UN	1,00000000	R$ 53,28	R$ 53,28
I1406	LUVA DE PVC RIGIDO PARA ELETRODUTO 1''	SEINFRA	UN	2,00000000	R$ 1,65	R$ 3,30
I2383	NOFUSE DE 70 A.	SEINFRA	UN	1,00000000	R$ 29,15	R$ 29,15
I2405	POSTE DE CONCRETO DUPLO T (150/9), RESISTÊNCIA NOMINAL 150KG, H=9,00M, PESO APROXIMADO 470KG	SEINFRA	UN	1,00000000	R$ 601,70	R$ 601,70
I2413	QUADRO DE MEDIÇÃO TRIFASICA EM POSTE	SEINFRA	UN	1,00000000	R$ 272,40	R$ 272,40
					TOTAL Material:	R$ 1.676,69
					VALOR:	1.676,69

2.3. C2851 INSTALAÇÕES PROVISÓRIAS DE ÁGUA (UN)

Material		FONTE	UNID	COEFICIENTE	PREÇO UNITÁRIO	TOTAL
I0020	ADAPTADOR SOLDAVEL C/FLANGE P/CX D'ÁGUA 32x1"	SEINFRA	UN	1,00000000	R$ 19,69	R$ 19,69
I0403	CAGECE - LIGAÇÃO DE ÁGUA	SEINFRA	UN	1,00000000	R$ 100,79	R$ 100,79
I0405	CAIBRO DE 2"x1"	SEINFRA	M	10,00000000	R$ 6,40	R$ 64,00
I10268	CAIXA D'AGUA DE POLIETILENO DE 1000 L, COM TAMPA	SEINFRA	UN	0,50000000	R$ 584,75	R$ 292,38
I2367	LINHA DE MADEIRA DE LEI DE 6"x3"	SEINFRA	M	10,00000000	R$ 34,54	R$ 345,40
I2369	LINHA EM MADEIRA DE LEI DE 4"x2"	SEINFRA	M	5,00000000	R$ 15,18	R$ 75,90
I2410	PREGO 18X27 (2.1/2" x 10) (APROXIMADAMENTE 198UN/KG)	SEINFRA	KG	0,50000000	R$ 14,20	R$ 7,10
I2201	TUBO PVC SOLDÁVEL DE 32MM (1')	SEINFRA	M	4,00000000	R$ 8,56	R$ 34,24
					TOTAL Material:	R$ 939,50

Mão de Obra		FONTE	UNID	COEFICIENTE	PREÇO UNITÁRIO	TOTAL
I0498	CARPINTEIRO	SEINFRA	H	8,00000000	R$ 26,86	R$ 214,88
I2543	SERVENTE	SEINFRA	H	8,00000000	R$ 20,26	R$ 162,08
					TOTAL Mão de Obra:	R$ 376,96

Serviço		FONTE	UNID	COEFICIENTE	PREÇO UNITÁRIO	TOTAL
C0836	CONCRETO NÃO ESTRUTURAL PREPARO MANUAL	SEINFRA	M3	0,12500000	R$ 520,89	R$ 65,11
					TOTAL Serviço:	R$ 65,11
					VALOR:	1.381,57

2.4. C2102 RASPAGEM E LIMPEZA DO TERRENO (M2)

Mão de Obra		FONTE	UNID	COEFICIENTE	PREÇO UNITÁRIO	TOTAL
I2543	SERVENTE	SEINFRA	H	0,25000000	R$ 20,26	R$ 5,07
					TOTAL Mão de Obra:	R$ 5,07
					VALOR:	5,07

2.5. C1630 LOCAÇÃO DA OBRA - EXECUÇÃO DE GABARITO (M2)

Material		FONTE	UNID	COEFICIENTE	PREÇO UNITÁRIO	TOTAL
I0101	ARAME GALVANIZADO N.16 BWG	SEINFRA	KG	0,02000000	R$ 21,73	R$ 0,43
I1691	PONTALETE / BARROTE DE 3"x3"	SEINFRA	M	0,04000000	R$ 16,09	R$ 0,64
I1724	PREGO	SEINFRA	KG	0,01200000	R$ 17,00	R$ 0,20
I2429	TABUA DE VIROLA DE 12"x 1"	SEINFRA	M2	0,00900000	R$ 36,64	R$ 0,33
					TOTAL Material:	R$ 1,60

Mão de Obra		FONTE	UNID	COEFICIENTE	PREÇO UNITÁRIO	TOTAL
I0498	CARPINTEIRO	SEINFRA	H	0,13000000	R$ 26,86	R$ 3,49
I2543	SERVENTE	SEINFRA	H	0,13000000	R$ 20,26	R$ 2,63
					TOTAL Mão de Obra:	R$ 6,12
					VALOR:	7,74

2.6. C2316 TAPUME DE CHAPA DE MADEIRA COMPENSADA E= 6mm C/ABERTURA E PORTÃO (M2)

Material		FONTE	UNID	COEFICIENTE	PREÇO UNITÁRIO	TOTAL
I0527	CHAPA COMPENSADO RESINADO 6MM (1.10 X 2.20M)	SEINFRA	M2	1,10000000	R$ 21,70	R$ 23,87
I1160	FERRAGEM PARA PORTAO DE TAPUME	SEINFRA	KG	0,50000000	R$ 10,03	R$ 5,02
I1691	PONTALETE / BARROTE DE 3"x3"	SEINFRA	M	3,15000000	R$ 16,09	R$ 50,68
I1724	PREGO	SEINFRA	KG	0,15000000	R$ 17,00	R$ 2,55
					TOTAL Material:	R$ 82,12

Mão de Obra		FONTE	UNID	COEFICIENTE	PREÇO UNITÁRIO	TOTAL
I0498	CARPINTEIRO	SEINFRA	H	0,80000000	R$ 26,86	R$ 21,49
I2543	SERVENTE	SEINFRA	H	0,80000000	R$ 20,26	R$ 16,21
					TOTAL Mão de Obra:	R$ 37,70
					VALOR:	119,81

3.1. C2789 ESCAVAÇÃO MECÂNICA SOLO DE 1A CAT. PROF. ATÉ 2.00m (M3)

Equipamento Custo Horário		FONTE	UNID	COEFICIENTE	PREÇO UNITÁRIO	TOTAL
I0765	RETRO ESCAVADEIRA DE PNEUS (CHP)	SEINFRA	H	0,05500000	R$ 140,73	R$ 7,74
					TOTAL Equipamento Custo Horário:	R$ 7,74

Mão de Obra		FONTE	UNID	COEFICIENTE	PREÇO UNITÁRIO	TOTAL
I2543	SERVENTE	SEINFRA	H	0,11000000	R$ 20,26	R$ 2,23
					TOTAL Mão de Obra:	R$ 2,23
					VALOR:	9,97

3.2. C2784 ESCAVAÇÃO MANUAL SOLO DE 1A.CAT. PROF. ATÉ 1.50m (M3)

Mão de Obra		FONTE	UNID	COEFICIENTE	PREÇO UNITÁRIO	TOTAL
I2543	SERVENTE	SEINFRA	H	2,65000000	R$ 20,26	R$ 53,69
					TOTAL Mão de Obra:	R$ 53,69
					VALOR:	53,69

3.3. C0095 APILOAMENTO DE PISO OU FUNDO DE VALAS C/MAÇO DE 30 A 60 KG (M2)

Mão de Obra		FONTE	UNID	COEFICIENTE	PREÇO UNITÁRIO	TOTAL
I2543	SERVENTE	SEINFRA	H	1,70000000	R$ 20,26	R$ 34,44
					TOTAL Mão de Obra:	R$ 34,44

FERNANDO MARTINS DE FARIAS:01161111352

Assinado digitalmente por FERNANDO MARTINS DE FARIAS:01161111352
ND: C=BR, O=ICP-Brasil, OU=Certificado Digital PF A1, OU=Videoconferencia, OU=27842417000158, OU=AC SyngularID Multipla, CN=FERNANDO MARTINS DE FARIAS:01161111352
Razão: motivo da sua assinatura aqui
Localização: sua localização de assinatura aqui
Data: 2026.02.25 11:59:19-03'00'
Foxit PDF Reader Versão: 2024.1.0

PROCESSO ADMINISTRATIVO 0094 ASSINADO ELETRONICAMENTE

COMPOSIÇÕES DE CUSTO UNITÁRIO			
Prefeitura Municipal de Monsenhor Tabosa, CE	DATA: 09/2025	BDI: 22,	
07.693.989/0001-05	FONTE	VERS	
Construção de terminal rodoviário no município de Monsenhor Tabosa/CE.	SEINFRA-CE	028 Sem Des	
Av. Assis Claudino, S/Nº, Girita, Monsenhor Tabosa , CE	SINAPI-CE	08/2025 Sem D	

ITEM	DESCRIÇÃO	UNIDADE	COEFICIENTE	PREÇO	PREÇO TOTAL
				VALOR:	34,44

3.4. C2921 REATERRO C/COMPACTAÇÃO MANUAL S/CONTROLE, MATERIAL DA VALA (M3)

Mão de Obra		FONTE	UNID	COEFICIENTE	PREÇO UNITÁRIO	TOTAL
I2543	SERVENTE	SEINFRA	H	1,70000000	R$ 20,26	R$ 34,44
					TOTAL Mão de Obra:	R$ 34,44
					VALOR:	34,44

4.1.1. C0837 CONCRETO NÃO-ESTRUTURAL S/BETONEIRA P/LASTRO (M3)

Material		FONTE	UNID	COEFICIENTE	PREÇO UNITÁRIO	TOTAL
I0109	AREIA MEDIA	SEINFRA	M3	0,67650000	R$ 83,58	R$ 56,54
I0280	BRITA	SEINFRA	M3	0,87800000	R$ 100,50	R$ 88,24
I0805	CIMENTO PORTLAND	SEINFRA	KG	220,00000000	R$ 0,71	R$ 156,20
					TOTAL Material:	R$ 300,98
Mão de Obra		**FONTE**	**UNID**	**COEFICIENTE**	**PREÇO UNITÁRIO**	**TOTAL**
I2543	SERVENTE	SEINFRA	H	10,00000000	R$ 20,26	R$ 202,60
					TOTAL Mão de Obra:	R$ 202,60
					VALOR:	503,58

4.1.2. C0054 ALVENARIA DE EMBASAMENTO DE PEDRA ARGAMASSADA (M3)

Material		FONTE	UNID	COEFICIENTE	PREÇO UNITÁRIO	TOTAL
I0109	AREIA MEDIA	SEINFRA	M3	0,36480000	R$ 83,58	R$ 30,49
I0805	CIMENTO PORTLAND	SEINFRA	KG	109,50000000	R$ 0,71	R$ 77,75
I1600	PEDRA DE MÃO (RACHÃO)	SEINFRA	M3	1,10000000	R$ 113,25	R$ 124,58
					TOTAL Material:	R$ 232,82
Mão de Obra		**FONTE**	**UNID**	**COEFICIENTE**	**PREÇO UNITÁRIO**	**TOTAL**
I2391	PEDREIRO	SEINFRA	H	6,00000000	R$ 26,86	R$ 161,16
I2543	SERVENTE	SEINFRA	H	9,00000000	R$ 20,26	R$ 182,34
					TOTAL Mão de Obra:	R$ 343,50
					VALOR:	576,31

4.1.3. C0056 ALVENARIA DE EMBASAMENTO DE TIJOLO FURADO, C/ ARGAMASSA MISTA C/ CAL HIDRATADA (1:2:8) (M3)

Material		FONTE	UNID	COEFICIENTE	PREÇO UNITÁRIO	TOTAL
I0108	AREIA GROSSA	SEINFRA	M3	0,21000000	R$ 119,58	R$ 25,11
I0441	CAL HIDRATADA	SEINFRA	KG	30,95000000	R$ 0,96	R$ 29,71
I0805	CIMENTO PORTLAND	SEINFRA	KG	30,95000000	R$ 0,71	R$ 21,97
I2081	TIJOLO CERÂMICO FURADO 9X19X19CM	SEINFRA	UN	235,00000000	R$ 0,53	R$ 124,55
					TOTAL Material:	R$ 201,34
Mão de Obra		**FONTE**	**UNID**	**COEFICIENTE**	**PREÇO UNITÁRIO**	**TOTAL**
I2391	PEDREIRO	SEINFRA	H	8,50000000	R$ 26,86	R$ 228,31
I2543	SERVENTE	SEINFRA	H	9,20000000	R$ 20,26	R$ 186,39
					TOTAL Mão de Obra:	R$ 414,70
					VALOR:	616,05

4.1.4. C3273 CONCRETO P/VIBR., FCK=25MPa COM AGREGADO PRODUZIDO (S/TRANSP.) (M3)

Equipamento Custo Horário		FONTE	UNID	COEFICIENTE	PREÇO UNITÁRIO	TOTAL
I0566	BETONEIRA COM MOTOR A DIESEL (CHI)	SEINFRA	H	0,00000000	R$ 25,23	R$ 0,00
I0680	BETONEIRA COM MOTOR A DIESEL (CHP)	SEINFRA	H	1,00000000	R$ 31,52	R$ 31,52
					TOTAL Equipamento Custo Horário:	R$ 31,52
Material		**FONTE**	**UNID**	**COEFICIENTE**	**PREÇO UNITÁRIO**	**TOTAL**
I0805	CIMENTO PORTLAND	SEINFRA	KG	349,00000000	R$ 0,71	R$ 247,79
					TOTAL Material:	R$ 247,79
Mão de Obra		**FONTE**	**UNID**	**COEFICIENTE**	**PREÇO UNITÁRIO**	**TOTAL**
I2543	SERVENTE	SEINFRA	H	6,00000000	R$ 20,26	R$ 121,56
					TOTAL Mão de Obra:	R$ 121,56
Serviço		**FONTE**	**UNID**	**COEFICIENTE**	**PREÇO UNITÁRIO**	**TOTAL**
C3130	AREIA DE RIO - EXTRAÇÃO	SEINFRA	M3	0,86690000	R$ 8,95	R$ 7,76
C3253	BRITA PRODUZIDA PARA USOS DIVERSOS	SEINFRA	M3	0,83600000	R$ 103,45	R$ 86,48
					TOTAL Serviço:	R$ 94,24
					VALOR:	495,11

4.1.5. C1604 LANÇAMENTO E APLICAÇÃO DE CONCRETO S/ ELEVAÇÃO (M3)

Mão de Obra		FONTE	UNID	COEFICIENTE	PREÇO UNITÁRIO	TOTAL
I2391	PEDREIRO	SEINFRA	H	2,00000000	R$ 26,86	R$ 53,72
I2543	SERVENTE	SEINFRA	H	6,00000000	R$ 20,26	R$ 121,56
					TOTAL Mão de Obra:	R$ 175,28
					VALOR:	175,28

4.1.6. C0217 ARMADURA CA-60 FINA D=3,40 A 6,40mm (KG)

Material		FONTE	UNID	COEFICIENTE	PREÇO UNITÁRIO	TOTAL
I0169	AÇO CA-60	SEINFRA	KG	1,15000000	R$ 7,59	R$ 8,73
I0103	ARAME RECOZIDO N.18 BWG	SEINFRA	KG	0,02000000	R$ 16,53	R$ 0,33
					TOTAL Material:	R$ 9,06
Mão de Obra		**FONTE**	**UNID**	**COEFICIENTE**	**PREÇO UNITÁRIO**	**TOTAL**
I0040	AJUDANTE DE ARMADOR/FERREIRO	SEINFRA	H	0,07000000	R$ 21,10	R$ 1,48
I0121	ARMADOR/FERREIRO	SEINFRA	H	0,07000000	R$ 26,86	R$ 1,88
					TOTAL Mão de Obra:	R$ 3,36
					VALOR:	12,42

4.1.7. C0216 ARMADURA CA-50A MÉDIA D= 6,3 A 10,0mm (KG)

Material		FONTE	UNID	COEFICIENTE	PREÇO UNITÁRIO	TOTAL
I0163	AÇO CA-50	SEINFRA	KG	1,15000000	R$ 7,10	R$ 8,17
I0103	ARAME RECOZIDO N.18 BWG	SEINFRA	KG	0,02000000	R$ 16,53	R$ 0,33
					TOTAL Material:	R$ 8,50
Mão de Obra		**FONTE**	**UNID**	**COEFICIENTE**	**PREÇO UNITÁRIO**	**TOTAL**
I0040	AJUDANTE DE ARMADOR/FERREIRO	SEINFRA	H	0,08000000	R$ 21,10	R$ 1,69
I0121	ARMADOR/FERREIRO	SEINFRA	H	0,08000000	R$ 26,86	R$ 2,15
					TOTAL Mão de Obra:	R$ 3,84
					VALOR:	12,33

4.1.8. C0215 ARMADURA CA-50A GROSSA D= 12,5 A 25,0mm (KG)

Material		FONTE	UNID	COEFICIENTE	PREÇO UNITÁRIO	TOTAL
I0163	AÇO CA-50	SEINFRA	KG	1,15000000	R$ 7,10	R$ 8,17
I0103	ARAME RECOZIDO N.18 BWG	SEINFRA	KG	0,03000000	R$ 16,53	R$ 0,50
					TOTAL Material:	R$ 8,67
Mão de Obra		**FONTE**	**UNID**	**COEFICIENTE**	**PREÇO UNITÁRIO**	**TOTAL**
I0040	AJUDANTE DE ARMADOR/FERREIRO	SEINFRA	H	0,10000000	R$ 21,10	R$ 2,11
I0121	ARMADOR/FERREIRO	SEINFRA	H	0,10000000	R$ 26,86	R$ 2,69

FERNANDO MARTINS DE FARIAS:01161111352

Assinado digitalmente por FERNANDO MARTINS DE FARIAS:01161111352
ND: C=BR, O=ICP-Brasil, OU=Certificado Digital PF A1, OU=Videoconferencia, OU=27842417000158, OU=AC SyngularID Multipla, CN=FERNANDO MARTINS DE FARIAS:01161111352
Razão: motivo da sua assinatura aqui
Localização: sua localização de assinatura aqui
Data: 2026.02.25 11:59:19-03'00'
Foxit PDF Reader Versão: 2024.1.0

PROCESSO ADMINISTRATIVO 0095 ASSINADO ELETRONICAMENTE

COMPOSIÇÕES DE CUSTO UNITÁRIO			
Prefeitura Municipal de Monsenhor Tabosa, CE	DATA: 09/2025	BDI: 22,	
07.693.989/0001-05	FONTE	VERS.	
Construção de terminal rodoviário no município de Monsenhor Tabosa/CE.	SEINFRA-CE	028 Sem Des	
Av. Assis Claudino, S/Nº, Girita, Monsenhor Tabosa , CE	SINAPI-CE	08/2025 Sem D	

ITEM	DESCRIÇÃO	UNIDADE	COEFICIENTE	PREÇO	PREÇO TOTAL
				TOTAL Mão de Obra:	R$ 4,80
				VALOR:	13,46

4.1.9. C1400 FORMA DE TÁBUAS DE 1" DE 3A. P/FUNDAÇÕES UTIL. 5 X (M2)

Material		FONTE	UNID	COEFICIENTE	PREÇO UNITÁRIO	TOTAL
I0965	DESMOLDANTE PARA FORMAS	SEINFRA	L	0,40000000	R$ 8,45	R$ 3,38
I1728	PREGO 18X27 (2.1/2" X 10) (APROXIMADAMENTE 198UN/KG)	SEINFRA	KG	0,15000000	R$ 14,20	R$ 2,13
I1846	SARRAFO DE 1"X4"	SEINFRA	M	0,50000000	R$ 6,05	R$ 3,03
I1916	TABUA DE 1" DE 3A. - L = 30cm	SEINFRA	M	1,00000000	R$ 12,77	R$ 12,77
					TOTAL Material:	R$ 21,31
Mão de Obra		**FONTE**	**UNID**	**COEFICIENTE**	**PREÇO UNITÁRIO**	**TOTAL**
I0041	AJUDANTE DE CARPINTEIRO	SEINFRA	H	1,30000000	R$ 21,10	R$ 27,43
I0498	CARPINTEIRO	SEINFRA	H	1,30000000	R$ 26,86	R$ 34,92
					TOTAL Mão de Obra:	R$ 62,35
					VALOR:	83,65

4.1.10. C2843 IMPERMEABILIZAÇÃO C/ EMULSÃO ASFÁLTICA CONSUMO 2kg/m² (M2)

Material		FONTE	UNID	COEFICIENTE	PREÇO UNITÁRIO	TOTAL
I1090	EMULSÃO ASFALTICA	SEINFRA	KG	2,00000000	R$ 18,18	R$ 36,36
					TOTAL Material:	R$ 36,36
Mão de Obra		**FONTE**	**UNID**	**COEFICIENTE**	**PREÇO UNITÁRIO**	**TOTAL**
I0037	AJUDANTE	SEINFRA	H	0,20000000	R$ 21,10	R$ 4,22
					TOTAL Mão de Obra:	R$ 4,22
					VALOR:	40,58

4.2.1. C3273 CONCRETO P/VIBR., FCK=25MPa COM AGREGADO PRODUZIDO (S/TRANSP.) (M3)

Equipamento Custo Horário		FONTE	UNID	COEFICIENTE	PREÇO UNITÁRIO	TOTAL
I0566	BETONEIRA COM MOTOR A DIESEL (CHI)	SEINFRA	H	0,00000000	R$ 25,23	R$ 0,00
I0680	BETONEIRA COM MOTOR A DIESEL (CHP)	SEINFRA	H	1,00000000	R$ 31,52	R$ 31,52
					TOTAL Equipamento Custo Horário:	R$ 31,52
Material		**FONTE**	**UNID**	**COEFICIENTE**	**PREÇO UNITÁRIO**	**TOTAL**
I0805	CIMENTO PORTLAND	SEINFRA	KG	349,00000000	R$ 0,71	R$ 247,79
					TOTAL Material:	R$ 247,79
Mão de Obra		**FONTE**	**UNID**	**COEFICIENTE**	**PREÇO UNITÁRIO**	**TOTAL**
I2543	SERVENTE	SEINFRA	H	6,00000000	R$ 20,26	R$ 121,56
					TOTAL Mão de Obra:	R$ 121,56
Serviço		**FONTE**	**UNID**	**COEFICIENTE**	**PREÇO UNITÁRIO**	**TOTAL**
C3130	AREIA DE RIO - EXTRAÇÃO	SEINFRA	M3	0,86690000	R$ 8,95	R$ 7,76
C3253	BRITA PRODUZIDA PARA USOS DIVERSOS	SEINFRA	M3	0,83600000	R$ 103,45	R$ 86,48
					TOTAL Serviço:	R$ 94,24
					VALOR:	495,11

4.2.2. C1604 LANÇAMENTO E APLICAÇÃO DE CONCRETO S/ ELEVAÇÃO (M3)

Mão de Obra		FONTE	UNID	COEFICIENTE	PREÇO UNITÁRIO	TOTAL
I2391	PEDREIRO	SEINFRA	H	2,00000000	R$ 26,86	R$ 53,72
I2543	SERVENTE	SEINFRA	H	6,00000000	R$ 20,26	R$ 121,56
					TOTAL Mão de Obra:	R$ 175,28
					VALOR:	175,28

4.2.3. C0217 ARMADURA CA-60 FINA D=3,40 A 6,40mm (KG)

Material		FONTE	UNID	COEFICIENTE	PREÇO UNITÁRIO	TOTAL
I0169	AÇO CA-60	SEINFRA	KG	1,15000000	R$ 7,59	R$ 8,73
I0103	ARAME RECOZIDO N.18 BWG	SEINFRA	KG	0,02000000	R$ 16,53	R$ 0,33
					TOTAL Material:	R$ 9,06
Mão de Obra		**FONTE**	**UNID**	**COEFICIENTE**	**PREÇO UNITÁRIO**	**TOTAL**
I0040	AJUDANTE DE ARMADOR/FERREIRO	SEINFRA	H	0,07000000	R$ 21,10	R$ 1,48
I0121	ARMADOR/FERREIRO	SEINFRA	H	0,07000000	R$ 26,86	R$ 1,88
					TOTAL Mão de Obra:	R$ 3,36
					VALOR:	12,42

4.2.4. C0216 ARMADURA CA-50A MÉDIA D= 6,3 A 10,0mm (KG)

Material		FONTE	UNID	COEFICIENTE	PREÇO UNITÁRIO	TOTAL
I0163	AÇO CA-50	SEINFRA	KG	1,15000000	R$ 7,10	R$ 8,17
I0103	ARAME RECOZIDO N.18 BWG	SEINFRA	KG	0,02000000	R$ 16,53	R$ 0,33
					TOTAL Material:	R$ 8,50
Mão de Obra		**FONTE**	**UNID**	**COEFICIENTE**	**PREÇO UNITÁRIO**	**TOTAL**
I0040	AJUDANTE DE ARMADOR/FERREIRO	SEINFRA	H	0,08000000	R$ 21,10	R$ 1,69
I0121	ARMADOR/FERREIRO	SEINFRA	H	0,08000000	R$ 26,86	R$ 2,15
					TOTAL Mão de Obra:	R$ 3,84
					VALOR:	12,33

4.2.5. C0215 ARMADURA CA-50A GROSSA D= 12,5 A 25,0mm (KG)

Material		FONTE	UNID	COEFICIENTE	PREÇO UNITÁRIO	TOTAL
I0163	AÇO CA-50	SEINFRA	KG	1,15000000	R$ 7,10	R$ 8,17
I0103	ARAME RECOZIDO N.18 BWG	SEINFRA	KG	0,03000000	R$ 16,53	R$ 0,50
					TOTAL Material:	R$ 8,67
Mão de Obra		**FONTE**	**UNID**	**COEFICIENTE**	**PREÇO UNITÁRIO**	**TOTAL**
I0040	AJUDANTE DE ARMADOR/FERREIRO	SEINFRA	H	0,10000000	R$ 21,10	R$ 2,11
I0121	ARMADOR/FERREIRO	SEINFRA	H	0,10000000	R$ 26,86	R$ 2,69
					TOTAL Mão de Obra:	R$ 4,80
					VALOR:	13,46

4.2.6. C1401 FORMA DE TÁBUAS DE 1" DE 3A. P/SUPERESTRUTURA - UTIL. 2 X (M2)

Material		FONTE	UNID	COEFICIENTE	PREÇO UNITÁRIO	TOTAL
I0965	DESMOLDANTE PARA FORMAS	SEINFRA	L	0,17000000	R$ 8,45	R$ 1,44
I1691	PONTALETE / BARROTE DE 3"x3"	SEINFRA	M	3,00000000	R$ 16,09	R$ 48,27
I1728	PREGO 18X27 (2.1/2" X 10) (APROXIMADAMENTE 198UN/KG)	SEINFRA	KG	0,20000000	R$ 14,20	R$ 2,84
I1846	SARRAFO DE 1"X4"	SEINFRA	M	1,53000000	R$ 6,05	R$ 9,26
I1916	TABUA DE 1" DE 3A. - L = 30cm	SEINFRA	M	2,84000000	R$ 12,77	R$ 36,27
					TOTAL Material:	R$ 98,08
Mão de Obra		**FONTE**	**UNID**	**COEFICIENTE**	**PREÇO UNITÁRIO**	**TOTAL**
I0041	AJUDANTE DE CARPINTEIRO	SEINFRA	H	1,50000000	R$ 21,10	R$ 31,65
I0498	CARPINTEIRO	SEINFRA	H	1,50000000	R$ 26,86	R$ 40,29
					TOTAL Mão de Obra:	R$ 71,94
					VALOR:	170,01

4.3.1. C4452 LAJE PRÉ-FABRICADA TRELIÇADA P/ PISO - VÃO DE 2,81 A 3,80 m (M2)

Material		FONTE	UNID	COEFICIENTE	PREÇO UNITÁRIO	TOTAL

FERNANDO MARTINS DE FARIAS:01161111352
Assinado digitalmente por FERNANDO MARTINS DE FARIAS:01161111352
ND: C=BR, O=ICP-Brasil, OU=Certificado Digital PF A1, OU=Videoconferencia, OU=27842417000158, OU=AC SyngularID Multipla, CN=FERNANDO MARTINS DE FARIAS:01161111352
Razão: motivo da sua assinatura aqui
Localização: sua localização de assinatura aqui
Data: 2026.02.25 11:59:19-03'00'
Foxit PDF Reader Versão: 2024.1.0

PROCESSO ADMINISTRATIVO
0096
ASSINADO ELETRONICAMENTE

COMPOSIÇÕES DE CUSTO UNITÁRIO

Prefeitura Municipal de Monsenhor Tabosa, CE	DATA: 09/2025	BDI: 22,
07.693.989/0001-05	**FONTE**	**VERSÃ**
Construção de terminal rodoviário no município de Monsenhor Tabosa/CE.	SEINFRA-CE	028 Sem Des
Av. Assis Claudino, S/Nº, Girita, Monsenhor Tabosa , CE	SINAPI-CE	08/2025 Sem D

ITEM	DESCRIÇÃO		UNIDADE	COEFICIENTE	PREÇO	PREÇO TOTAL
I0169	AÇO CA-60	SEINFRA	KG	0,74000000	R$ 7,59	R$ 5,62
I8279	LAJE PRÉ-FABRICADA TRELIÇADA P/ PISO, DE 8 cm DE ALTURA E 2 cm DE CAPEADO - VÃO DE 3,01 A 4,0 m	SEINFRA	M2	1,00000000	R$ 60,82	R$ 60,82
I1691	PONTALETE / BARROTE DE 3"x3"	SEINFRA	M	1,30000000	R$ 16,09	R$ 20,92
I1728	PREGO 18X27 (2.1/2" X 10) (APROXIMADAMENTE 198UN/KG)	SEINFRA	KG	0,03000000	R$ 14,20	R$ 0,43
I1846	SARRAFO DE 1"X4"	SEINFRA	M	0,97000000	R$ 6,05	R$ 5,87
I1916	TABUA DE 1" DE 3A. - L = 30cm	SEINFRA	M	0,65000000	R$ 12,77	R$ 8,30
					TOTAL Material:	**R$ 101,96**
Mão de Obra		**FONTE**	**UNID**	**COEFICIENTE**	**PREÇO UNITÁRIO**	**TOTAL**
I2391	PEDREIRO	SEINFRA	H	0,35000000	R$ 26,86	R$ 9,40
I2543	SERVENTE	SEINFRA	H	0,35000000	R$ 20,26	R$ 7,09
					TOTAL Mão de Obra:	**R$ 16,49**
Serviço		**FONTE**	**UNID**	**COEFICIENTE**	**PREÇO UNITÁRIO**	**TOTAL**
C0840	CONCRETO P/VIBR., FCK 15 MPa COM AGREGADO ADQUIRIDO	SEINFRA	M3	0,04000000	R$ 508,17	R$ 20,33
C1603	LANÇAMENTO E APLICAÇÃO DE CONCRETO C/ ELEVAÇÃO	SEINFRA	M3	0,04000000	R$ 296,38	R$ 11,86
					TOTAL Serviço:	**R$ 32,19**
					VALOR:	**150,62**

4.3.2. C0216 ARMADURA CA-50A MÉDIA D= 6,3 A 10,0mm (KG)

Material		FONTE	UNID	COEFICIENTE	PREÇO UNITÁRIO	TOTAL
I0163	AÇO CA-50	SEINFRA	KG	1,15000000	R$ 7,10	R$ 8,17
I0103	ARAME RECOZIDO N.18 BWG	SEINFRA	KG	0,02000000	R$ 16,53	R$ 0,33
					TOTAL Material:	**R$ 8,50**
Mão de Obra		**FONTE**	**UNID**	**COEFICIENTE**	**PREÇO UNITÁRIO**	**TOTAL**
I0040	AJUDANTE DE ARMADOR/FERREIRO	SEINFRA	H	0,08000000	R$ 21,10	R$ 1,69
I0121	ARMADOR/FERREIRO	SEINFRA	H	0,08000000	R$ 26,86	R$ 2,15
					TOTAL Mão de Obra:	**R$ 3,84**
					VALOR:	**12,33**

4.3.3. C4071 ARMADURA EM TELA SOLDÁVEL Q-92 (M2)

Material		FONTE	UNID	COEFICIENTE	PREÇO UNITÁRIO	TOTAL
I7555	TELA DE AÇO SOLDÁVEL Q-92	SEINFRA	M2	1,00000000	R$ 10,80	R$ 10,80
					TOTAL Material:	**R$ 10,80**
Mão de Obra		**FONTE**	**UNID**	**COEFICIENTE**	**PREÇO UNITÁRIO**	**TOTAL**
I0037	AJUDANTE	SEINFRA	H	0,03000000	R$ 21,10	R$ 0,63
I0121	ARMADOR/FERREIRO	SEINFRA	H	0,03000000	R$ 26,86	R$ 0,81
					TOTAL Mão de Obra:	**R$ 1,44**
					VALOR:	**12,24**

4.3.4. C3273 CONCRETO P/VIBR., FCK=25MPa COM AGREGADO PRODUZIDO (S/TRANSP.) (M3)

Equipamento Custo Horário		FONTE	UNID	COEFICIENTE	PREÇO UNITÁRIO	TOTAL
I0566	BETONEIRA COM MOTOR A DIESEL (CHI)	SEINFRA	H	0,00000000	R$ 25,23	R$ 0,00
I0680	BETONEIRA COM MOTOR A DIESEL (CHP)	SEINFRA	H	1,00000000	R$ 31,52	R$ 31,52
					TOTAL Equipamento Custo Horário:	**R$ 31,52**
Material		**FONTE**	**UNID**	**COEFICIENTE**	**PREÇO UNITÁRIO**	**TOTAL**
I0805	CIMENTO PORTLAND	SEINFRA	KG	349,00000000	R$ 0,71	R$ 247,79
					TOTAL Material:	**R$ 247,79**
Mão de Obra		**FONTE**	**UNID**	**COEFICIENTE**	**PREÇO UNITÁRIO**	**TOTAL**
I2543	SERVENTE	SEINFRA	H	6,00000000	R$ 20,26	R$ 121,56
					TOTAL Mão de Obra:	**R$ 121,56**
Serviço		**FONTE**	**UNID**	**COEFICIENTE**	**PREÇO UNITÁRIO**	**TOTAL**
C3130	AREIA DE RIO - EXTRAÇÃO	SEINFRA	M3	0,86690000	R$ 8,95	R$ 7,76
C3253	BRITA PRODUZIDA PARA USOS DIVERSOS	SEINFRA	M3	0,83600000	R$ 103,45	R$ 86,48
					TOTAL Serviço:	**R$ 94,24**
					VALOR:	**495,11**

4.3.5. C1604 LANÇAMENTO E APLICAÇÃO DE CONCRETO S/ ELEVAÇÃO (M3)

Mão de Obra		FONTE	UNID	COEFICIENTE	PREÇO UNITÁRIO	TOTAL
I2391	PEDREIRO	SEINFRA	H	2,00000000	R$ 26,86	R$ 53,72
I2543	SERVENTE	SEINFRA	H	6,00000000	R$ 20,26	R$ 121,56
					TOTAL Mão de Obra:	**R$ 175,28**
					VALOR:	**175,28**

5.1.1. C2450 TELHA TERMOACÚSTICA TRAPEZOIDAL INCLINAÇÃO 17.6% (M2)

Material		FONTE	UNID	COEFICIENTE	PREÇO UNITÁRIO	TOTAL
I1514	MASSA DE VEDAÇÃO	SEINFRA	KG	0,00400000	R$ 37,73	R$ 0,15
I1571	PARAFUSO COM ROSCA SOBERBA 8X110MM	SEINFRA	UN	0,82000000	R$ 1,38	R$ 1,13
I2062	TELHA TERMOACUSTICA	SEINFRA	M2	1,06000000	R$ 145,17	R$ 153,88
					TOTAL Material:	**R$ 155,16**
Mão de Obra		**FONTE**	**UNID**	**COEFICIENTE**	**PREÇO UNITÁRIO**	**TOTAL**
I0047	AJUDANTE DE TELHADISTA	SEINFRA	H	0,22000000	R$ 21,10	R$ 4,64
I2070	TELHADISTA	SEINFRA	H	0,22000000	R$ 26,86	R$ 5,91
					TOTAL Mão de Obra:	**R$ 10,55**
					VALOR:	**165,71**

5.2.1. C5215 ESTRUTURA TRELIÇADA DE COBERTURA, TIPO FINK, COM LIGAÇÕES PARAFUSADAS, INCLUSOS PERFIS METÁLICOS, CHAPAS METÁLICAS, TRANSPORTE COM GUINDASTE, JATEAMENTO E PINTURA (KG)

Equipamento Custo Horário		FONTE	UNID	COEFICIENTE	PREÇO UNITÁRIO	TOTAL
I0633	GUINDASTE HIDRÁULICO SOBRE PNEUS HP 142 (CHI)	SEINFRA	H	0,00500000	R$ 105,80	R$ 0,53
I0747	GUINDASTE HIDRÁULICO SOBRE PNEUS HP 142 (CHP)	SEINFRA	H	0,00070000	R$ 278,76	R$ 0,20
I0637	MÁQUINA P/JATEAMENTO (CHI)	SEINFRA	H	0,00030000	R$ 35,83	R$ 0,01
I0751	MÁQUINA P/JATEAMENTO (CHP)	SEINFRA	H	0,00010000	R$ 46,78	R$ 0,00
					TOTAL Equipamento Custo Horário:	**R$ 0,74**
Material		**FONTE**	**UNID**	**COEFICIENTE**	**PREÇO UNITÁRIO**	**TOTAL**
I0035	AGUARRÁS MINERAL	SEINFRA	L	0,00050000	R$ 20,29	R$ 0,01
G0470	CANTONEIRA EM AÇO ABAS IGUAIS " L" 1 1/2" x 1 1/2" ESPESSURA DE 3/16" PESO NOMINAL 2,68KG/M	SEINFRA	KG	0,51670000	R$ 6,82	R$ 3,52
I9530	CHAPA DE AÇO GROSSA, ASTM A36, 1/2" (12,50MM - 98,00 KG/M2)	SEINFRA	KG	0,00640000	R$ 8,50	R$ 0,05
I7480	CHAPA DE AÇO GROSSA, ASTM A36, 3/8" (9,5MM - 74,48 KG/M2)	SEINFRA	KG	0,00180000	R$ 8,50	R$ 0,02
I13304	GRANALHA DE ACO, ANGULAR (GRIT), PARA JATEAMENTO, PENEIRA 1,41 A 1,19 MM (SAE G16) - SACA DE 25KG	SEINFRA	UN	0,00130000	R$ 138,22	R$ 0,18
I1568	PARAFUSO ABAULADO M16X150MM	SEINFRA	UN	0,00300000	R$ 7,68	R$ 0,02
I13303	PERFIL "U" DE ACO LAMINADO, "U" 152 X 15,6	SEINFRA	KG	0,56600000	R$ 11,86	R$ 6,71
I2293	ZARCÃO	SEINFRA	L	0,00150000	R$ 28,81	R$ 0,04
					TOTAL Material:	**R$ 10,55**
Mão de Obra		**FONTE**	**UNID**	**COEFICIENTE**	**PREÇO UNITÁRIO**	**TOTAL**
I0037	AJUDANTE	SEINFRA	H	0,00090000	R$ 21,10	R$ 0,02
I1278	JATISTA	SEINFRA	H	0,00040000	R$ 26,86	R$ 0,01
I1530	MONTADOR	SEINFRA	H	0,00500000	R$ 26,86	R$ 0,13
I2395	PINTOR	SEINFRA	H	0,00050000	R$ 26,86	R$ 0,01
I2543	SERVENTE	SEINFRA	H	0,00040000	R$ 20,26	R$ 0,01
					TOTAL Mão de Obra:	**R$ 0,18**

FERNANDO MARTINS DE FARIAS:01161111352
Assinado digitalmente por FERNANDO MARTINS DE FARIAS:01161111352
ND: C=BR, O=ICP-Brasil, OU=Certificado Digital PF A1, OU=Videoconferencia, OU=27842417000158, OU=AC SyngularID Multipla, CN=FERNANDO MARTINS DE FARIAS:01161111352
Razão: motivo da sua assinatura aqui
Localização: sua localização de assinatura aqui
Data: 2026.02.25 11:59:19-03'00'
Foxit PDF Reader Versão: 2024.1.0

PROCESSO ADMINISTRATIVO 0097 ASSINADO ELETRONICAMENTE

	COMPOSIÇÕES DE CUSTO UNITÁRIO		
	Prefeitura Municipal de Monsenhor Tabosa, CE	DATA: 09/2025	BDI: 22,
	07.693.989/0001-05	FONTE	VERS
	Construção de terminal rodoviário no município de Monsenhor Tabosa/CE.	SEINFRA-CE	028 Sem Des
	Av. Assis Claudino, S/Nº, Girita, Monsenhor Tabosa , CE	SINAPI-CE	08/2025 Sem D

ITEM	DESCRIÇÃO	UNIDADE	COEFICIENTE	PREÇO	PREÇO TOTAL
				VALOR:	11,49

5.2.2. C2473 PINTURA C/ TINTA EPOXI EM ESTRUTURA DE AÇO CARBONO 50 MICRA C/REVÓLVER (M2)

Material		FONTE	UNID	COEFICIENTE	PREÇO UNITÁRIO	TOTAL
I1346	LIXA PARA FERRO	SEINFRA	UN	0,27500000	R$ 2,14	R$ 0,59
I1890	SOLVENTE P/TINTA EPOXI E BORRACHA CLORADA	SEINFRA	L	0,04400000	R$ 46,25	R$ 2,04
I2093	TINTA EPOXI PARA ACABAMENTO	SEINFRA	L	0,20900000	R$ 63,53	R$ 13,28
					TOTAL Material:	R$ 15,91

Mão de Obra		FONTE	UNID	COEFICIENTE	PREÇO UNITÁRIO	TOTAL
I0045	AJUDANTE DE PINTOR	SEINFRA	H	0,07000000	R$ 21,10	R$ 1,48
I2395	PINTOR	SEINFRA	H	0,13000000	R$ 26,86	R$ 3,49
					TOTAL Mão de Obra:	R$ 4,97
					VALOR:	20,87

6.1.1. C0073 ALVENARIA DE TIJOLO CERÂMICO FURADO (9x19x19)cm C/ARGAMASSA MISTA DE CAL HIDRATADA ESP.=10cm (1:2:8) (M2)

Material		FONTE	UNID	COEFICIENTE	PREÇO UNITÁRIO	TOTAL
I0109	AREIA MEDIA	SEINFRA	M3	0,01500000	R$ 83,58	R$ 1,25
I0441	CAL HIDRATADA	SEINFRA	KG	2,18000000	R$ 0,96	R$ 2,09
I0805	CIMENTO PORTLAND	SEINFRA	KG	2,18000000	R$ 0,71	R$ 1,55
I2081	TIJOLO CERÂMICO FURADO 9X19X19CM	SEINFRA	UN	25,00000000	R$ 0,53	R$ 13,25
					TOTAL Material:	R$ 18,14

Mão de Obra		FONTE	UNID	COEFICIENTE	PREÇO UNITÁRIO	TOTAL
I2391	PEDREIRO	SEINFRA	H	1,00000000	R$ 26,86	R$ 26,86
I2543	SERVENTE	SEINFRA	H	1,12000000	R$ 20,26	R$ 22,69
					TOTAL Mão de Obra:	R$ 49,55
					VALOR:	67,70

6.2.1. C2666 VERGA RETA DE CONCRETO ARMADO (M3)

Equipamento Custo Horário		FONTE	UNID	COEFICIENTE	PREÇO UNITÁRIO	TOTAL
I0682	BETONEIRA ELÉTRICA 580L (CHP)	SEINFRA	H	0,71400000	R$ 27,60	R$ 19,70
					TOTAL Equipamento Custo Horário:	R$ 19,70

Material		FONTE	UNID	COEFICIENTE	PREÇO UNITÁRIO	TOTAL
I0157	AÇO CA-25	SEINFRA	KG	60,00000000	R$ 8,23	R$ 493,80
I0103	ARAME RECOZIDO N.18 BWG	SEINFRA	KG	1,20000000	R$ 16,53	R$ 19,84
I0109	AREIA MEDIA	SEINFRA	M3	0,62350000	R$ 83,58	R$ 52,11
I0280	BRITA	SEINFRA	M3	0,87800000	R$ 100,50	R$ 88,24
I0805	CIMENTO PORTLAND	SEINFRA	KG	327,60000000	R$ 0,71	R$ 232,60
I1691	PONTALETE / BARROTE DE 3"x3"	SEINFRA	M	0,60000000	R$ 16,09	R$ 9,65
I1728	PREGO 18X27 (2.1/2" X 10) (APROXIMADAMENTE 198UN/KG)	SEINFRA	KG	2,00000000	R$ 14,20	R$ 28,40
I1916	TABUA DE 1" DE 3A. - L = 30cm	SEINFRA	M	5,00000000	R$ 12,77	R$ 63,85
					TOTAL Material:	R$ 988,49

Mão de Obra		FONTE	UNID	COEFICIENTE	PREÇO UNITÁRIO	TOTAL
I0037	AJUDANTE	SEINFRA	H	12,30000000	R$ 21,10	R$ 259,53
I0121	ARMADOR/FERREIRO	SEINFRA	H	4,80000000	R$ 26,86	R$ 128,93
I0498	CARPINTEIRO	SEINFRA	H	7,50000000	R$ 26,86	R$ 201,45
I2391	PEDREIRO	SEINFRA	H	2,00000000	R$ 26,86	R$ 53,72
I2543	SERVENTE	SEINFRA	H	12,00000000	R$ 20,26	R$ 243,12
					TOTAL Mão de Obra:	R$ 886,75
					VALOR:	1.894,94

6.3.1. C4096 DIVISÓRIA DE GRANITO CINZA E=3cm (M2)

Material		FONTE	UNID	COEFICIENTE	PREÇO UNITÁRIO	TOTAL
I0108	AREIA GROSSA	SEINFRA	M3	0,00400000	R$ 119,58	R$ 0,48
I0799	CIMENTO BRANCO	SEINFRA	KG	0,70000000	R$ 4,18	R$ 2,93
I0805	CIMENTO PORTLAND	SEINFRA	KG	1,60000000	R$ 0,71	R$ 1,14
I7917	DIVISÓRIA DE GRANITO CINZA E=3CM	SEINFRA	M2	1,00000000	R$ 347,29	R$ 347,29
I1621	PERFIL BATENTE DE AÇO (14/24)X44MM CHAPA 20 (DIVISÓRIA)	SEINFRA	KG	1,30000000	R$ 4,03	R$ 5,24
					TOTAL Material:	R$ 357,08

Mão de Obra		FONTE	UNID	COEFICIENTE	PREÇO UNITÁRIO	TOTAL
I2391	PEDREIRO	SEINFRA	H	2,40000000	R$ 26,86	R$ 64,46
I2543	SERVENTE	SEINFRA	H	4,80000000	R$ 20,26	R$ 97,25
					TOTAL Mão de Obra:	R$ 161,71
					VALOR:	518,78

7.1. C0330 ATERRO C/COMPACTAÇÃO MANUAL S/CONTROLE, MAT. C/AQUISIÇÃO (M3)

Material		FONTE	UNID	COEFICIENTE	PREÇO UNITÁRIO	TOTAL
I0111	AREIA VERMELHA	SEINFRA	M3	1,10000000	R$ 70,00	R$ 77,00
					TOTAL Material:	R$ 77,00

Mão de Obra		FONTE	UNID	COEFICIENTE	PREÇO UNITÁRIO	TOTAL
I2543	SERVENTE	SEINFRA	H	1,70000000	R$ 20,26	R$ 34,44
					TOTAL Mão de Obra:	R$ 34,44
					VALOR:	111,44

7.2. C5225 LONA PLÁSTICA PRETA APLICADA EM PISOS (M2)

Material		FONTE	UNID	COEFICIENTE	PREÇO UNITÁRIO	TOTAL
I1348	LONA PLASTICA PRETA	SEINFRA	M2	1,05000000	R$ 1,15	R$ 1,21
					TOTAL Material:	R$ 1,21

Mão de Obra		FONTE	UNID	COEFICIENTE	PREÇO UNITÁRIO	TOTAL
I2391	PEDREIRO	SEINFRA	H	0,00490000	R$ 26,86	R$ 0,13
I2543	SERVENTE	SEINFRA	H	0,00590000	R$ 20,26	R$ 0,12
					TOTAL Mão de Obra:	R$ 0,25
					VALOR:	1,46

7.3. C1611 LASTRO DE CONCRETO REGULARIZADO ESP.= 5CM (M2)

Equipamento Custo Horário		FONTE	UNID	COEFICIENTE	PREÇO UNITÁRIO	TOTAL
I0682	BETONEIRA ELÉTRICA 580L (CHP)	SEINFRA	H	0,03600000	R$ 27,60	R$ 0,99
					TOTAL Equipamento Custo Horário:	R$ 0,99

Material		FONTE	UNID	COEFICIENTE	PREÇO UNITÁRIO	TOTAL
I0109	AREIA MEDIA	SEINFRA	M3	0,03320000	R$ 83,58	R$ 2,77
I0280	BRITA	SEINFRA	M3	0,04400000	R$ 100,50	R$ 4,42
I0805	CIMENTO PORTLAND	SEINFRA	KG	11,00000000	R$ 0,71	R$ 7,81
					TOTAL Material:	R$ 15,00

Mão de Obra		FONTE	UNID	COEFICIENTE	PREÇO UNITÁRIO	TOTAL
I2391	PEDREIRO	SEINFRA	H	0,40000000	R$ 26,86	R$ 10,74
I2543	SERVENTE	SEINFRA	H	1,10000000	R$ 20,26	R$ 22,29
					TOTAL Mão de Obra:	R$ 33,03
					VALOR:	49,03

7.4. C2180 REGULARIZAÇÃO DE BASE C/ ARGAMASSA CIMENTO E AREIA S/ PENEIRAR, TRAÇO 1:5 - ESP= 3cm (M2)

FERNANDO MARTINS DE FARIAS:01161111352

Assinado digitalmente por FERNANDO MARTINS DE FARIAS:01161111352
ND: C=BR, O=ICP-Brasil, OU=Certificado Digital PF A1, OU=Videoconferencia, OU=27842417000158, OU=AC SyngularID Multipla, CN=FERNANDO MARTINS DE FARIAS:01161111352
Razão: motivo da sua assinatura aqui
Localização: sua localização de assinatura aqui
Data: 2026.02.25 11:59:19-03'00'
Foxit PDF Reader Versão: 2024.1.0

PROCESSO ADMINISTRATIVO 0098 ASSINADO ELETRONICAMENTE

COMPOSIÇÕES DE CUSTO UNITÁRIO

Prefeitura Municipal de Monsenhor Tabosa, CE	DATA: 09/2025	BDI: 22,
07.693.989/0001-05	**FONTE**	**VERS**
Construção de terminal rodoviário no município de Monsenhor Tabosa/CE.	SEINFRA-CE	028 Sem Des
Av. Assis Claudino, S/Nº, Girita, Monsenhor Tabosa , CE	SINAPI-CE	08/2025 Sem D

ITEM	DESCRIÇÃO	UNIDADE	COEFICIENTE	PREÇO	PREÇO TOTAL

Material		FONTE	UNID	COEFICIENTE	PREÇO UNITÁRIO	TOTAL
I0109	AREIA MEDIA	SEINFRA	M3	0,03650000	R$ 83,58	R$ 3,05
I0805	CIMENTO PORTLAND	SEINFRA	KG	8,76000000	R$ 0,71	R$ 6,22
					TOTAL Material:	**R$ 9,27**

Mão de Obra		FONTE	UNID	COEFICIENTE	PREÇO UNITÁRIO	TOTAL
I2391	PEDREIRO	SEINFRA	H	0,25000000	R$ 26,86	R$ 6,72
I2543	SERVENTE	SEINFRA	H	0,55000000	R$ 20,26	R$ 11,14
					TOTAL Mão de Obra:	**R$ 17,86**
					VALOR:	**27,13**

7.5. C1920 PISO INDUSTRIAL NATURAL ESP.= 12mm, INCLUS. POLIMENTO (INTERNO) (M2)

Equipamento Custo Horário		FONTE	UNID	COEFICIENTE	PREÇO UNITÁRIO	TOTAL
I0733	DESEMPENADEIRA ELÉTRICA (CHP)	SEINFRA	H	0,20000000	R$ 1,97	R$ 0,39
I0748	MÁQUINA DE POLIR (CHP)	SEINFRA	H	0,80000000	R$ 1,40	R$ 1,12
					TOTAL Equipamento Custo Horário:	**R$ 1,51**

Material		FONTE	UNID	COEFICIENTE	PREÇO UNITÁRIO	TOTAL
I0034	AGREGADO DE ALTA RESISTÊNCIA PARA PISOS	SEINFRA	KG	21,00000000	R$ 0,48	R$ 10,08
I0108	AREIA GROSSA	SEINFRA	M3	0,03000000	R$ 119,58	R$ 3,59
I0508	CERA	SEINFRA	KG	0,15000000	R$ 20,00	R$ 3,00
I0805	CIMENTO PORTLAND	SEINFRA	KG	26,58000000	R$ 0,71	R$ 18,87
I0967	DISCO DE DESBASTE DE 7'	SEINFRA	UN	0,03000000	R$ 23,78	R$ 0,71
I1101	ESMERIL N.36	SEINFRA	UN	0,10000000	R$ 45,11	R$ 4,51
I1102	ESMERIL N.60	SEINFRA	UN	0,05000000	R$ 45,90	R$ 2,30
I1316	JUNTA PLASTICA 'I' 27MM PARA PISOS	SEINFRA	M	2,50000000	R$ 1,64	R$ 4,10
					TOTAL Material:	**R$ 47,16**

Mão de Obra		FONTE	UNID	COEFICIENTE	PREÇO UNITÁRIO	TOTAL
I1227	GRANITEIRO / MARMORISTA	SEINFRA	H	1,50000000	R$ 26,86	R$ 40,29
I2391	PEDREIRO	SEINFRA	H	1,20000000	R$ 26,86	R$ 32,23
I2543	SERVENTE	SEINFRA	H	1,20000000	R$ 20,26	R$ 24,31
					TOTAL Mão de Obra:	**R$ 96,83**
					VALOR:	**145,51**

7.6. C4439 CERÂMICA ESMALTADA RETIFICADA C/ ARG. CIMENTO E AREIA ACIMA DE 30x30cm (900 cm²) - PEI-5/PEI-4 P/ PISO (M2)

Material		FONTE	UNID	COEFICIENTE	PREÇO UNITÁRIO	TOTAL
I6500	CERÂMICA ESMALTADA RETIFICADA DIMENSÕES MAIORES DE 30x30cm (900 cm²) - PEI-5/PEI-4	SEINFRA	M2	1,10000000	R$ 52,90	R$ 58,19
					TOTAL Material:	**R$ 58,19**

Mão de Obra		FONTE	UNID	COEFICIENTE	PREÇO UNITÁRIO	TOTAL
I1328	LADRILHISTA	SEINFRA	H	1,20000000	R$ 26,86	R$ 32,23
I2543	SERVENTE	SEINFRA	H	1,20000000	R$ 20,26	R$ 24,31
					TOTAL Mão de Obra:	**R$ 56,54**

Serviço		FONTE	UNID	COEFICIENTE	PREÇO UNITÁRIO	TOTAL
C4429	ARGAMASSA DE CIMENTO E AREIA PEN. TRAÇO 1:5	SEINFRA	M3	0,02000000	R$ 966,39	R$ 19,33
					TOTAL Serviço:	**R$ 19,33**
					VALOR:	**134,06**

7.7. C1123 REJUNTAMENTO C/ ARG. PRÉ-FABRICADA, JUNTA ATÉ 2mm EM CERÂMICA, ACIMA DE 30x30 cm (900 cm²) E PORCELANATOS (PAREDE/PISO) (M2)

Material		FONTE	UNID	COEFICIENTE	PREÇO UNITÁRIO	TOTAL
I0118	ARGAMASSA PRE-FABRICADA PARA REJUNTAMENTO	SEINFRA	KG	0,16900000	R$ 6,57	R$ 1,11
					TOTAL Material:	**R$ 1,11**

Mão de Obra		FONTE	UNID	COEFICIENTE	PREÇO UNITÁRIO	TOTAL
I1328	LADRILHISTA	SEINFRA	H	0,20000000	R$ 26,86	R$ 5,37
I2543	SERVENTE	SEINFRA	H	0,20000000	R$ 20,26	R$ 4,05
					TOTAL Mão de Obra:	**R$ 9,42**
					VALOR:	**10,53**

7.8. C2284 SOLEIRA DE GRANITO L= 15cm (M)

Material		FONTE	UNID	COEFICIENTE	PREÇO UNITÁRIO	TOTAL
I1880	SOLEIRA DE GRANITO DE 15CM	SEINFRA	M	1,00000000	R$ 75,84	R$ 75,84
					TOTAL Material:	**R$ 75,84**

Mão de Obra		FONTE	UNID	COEFICIENTE	PREÇO UNITÁRIO	TOTAL
I2391	PEDREIRO	SEINFRA	H	0,50000000	R$ 26,86	R$ 13,43
I2543	SERVENTE	SEINFRA	H	0,25000000	R$ 20,26	R$ 5,07
					TOTAL Mão de Obra:	**R$ 18,50**

Serviço		FONTE	UNID	COEFICIENTE	PREÇO UNITÁRIO	TOTAL
C0197	ARGAMASSA MISTA DE CIMENTO CAL HIDR. E AREIA S/PEN. TRAÇO 1:1:4	SEINFRA	M3	0,00375000	R$ 738,10	R$ 2,77
					TOTAL Serviço:	**R$ 2,77**
					VALOR:	**97,10**

8.1.1. C0776 CHAPISCO C/ ARGAMASSA DE CIMENTO E AREIA S/PENEIRAR TRAÇO 1:3 ESP.= 5mm P/ PAREDE (M2)

Material		FONTE	UNID	COEFICIENTE	PREÇO UNITÁRIO	TOTAL
I0109	AREIA MEDIA	SEINFRA	M3	0,00610000	R$ 83,58	R$ 0,51
I0805	CIMENTO PORTLAND	SEINFRA	KG	2,43000000	R$ 0,71	R$ 1,73
					TOTAL Material:	**R$ 2,24**

Mão de Obra		FONTE	UNID	COEFICIENTE	PREÇO UNITÁRIO	TOTAL
I2391	PEDREIRO	SEINFRA	H	0,10000000	R$ 26,86	R$ 2,69
I2543	SERVENTE	SEINFRA	H	0,15000000	R$ 20,26	R$ 3,04
					TOTAL Mão de Obra:	**R$ 5,73**
					VALOR:	**7,96**

8.1.2. C3408 REBOCO C/ ARGAMASSA DE CIMENTO E AREIA S/ PENEIRAR, TRAÇO 1:3 (M2)

Mão de Obra		FONTE	UNID	COEFICIENTE	PREÇO UNITÁRIO	TOTAL
I2391	PEDREIRO	SEINFRA	H	0,60000000	R$ 26,86	R$ 16,12
I2543	SERVENTE	SEINFRA	H	0,60000000	R$ 20,26	R$ 12,16
					TOTAL Mão de Obra:	**R$ 28,28**

Serviço		FONTE	UNID	COEFICIENTE	PREÇO UNITÁRIO	TOTAL
C0170	ARGAMASSA DE CIMENTO E AREIA S/PEN. TRAÇO 1:3	SEINFRA	M3	0,02500000	R$ 649,29	R$ 16,23
					TOTAL Serviço:	**R$ 16,23**
					VALOR:	**44,50**

8.1.3. C1213 EMBOÇO C/ ARGAMASSA MISTA DE CIMENTO, CAL HIDRATADA E AREIA S/PENEIRAR TRAÇO 1:2:9 ESP.= 20mm P/ PAREDE (M2)

Material		FONTE	UNID	COEFICIENTE	PREÇO UNITÁRIO	TOTAL
I0109	AREIA MEDIA	SEINFRA	M3	0,02430000	R$ 83,58	R$ 2,03
I0441	CAL HIDRATADA	SEINFRA	KG	3,24000000	R$ 0,96	R$ 3,11
I0805	CIMENTO PORTLAND	SEINFRA	KG	3,24000000	R$ 0,71	R$ 2,30
					TOTAL Material:	**R$ 7,44**

Mão de Obra		FONTE	UNID	COEFICIENTE	PREÇO UNITÁRIO	TOTAL
I2391	PEDREIRO	SEINFRA	H	0,60000000	R$ 26,86	R$ 16,12
I2543	SERVENTE	SEINFRA	H	0,80000000	R$ 20,26	R$ 16,21

FERNANDO MARTINS DE FARIAS:01161111352
Assinado digitalmente por FERNANDO MARTINS DE FARIAS:01161111352
ND: C=BR, O=ICP-Brasil, OU=Certificado Digital PF A1, OU=Videoconferencia, OU=27842417000158, OU=AC SyngularID Multipla, CN=FERNANDO MARTINS DE FARIAS:01161111352
Razão: motivo da sua assinatura aqui
Localização: sua localização de assinatura aqui
Data: 2026.02.25 11:59:19-03'00'
Foxit PDF Reader Versão: 2024.1.0

PROCESSO ADMINISTRATIVO 0099 ASSINADO ELETRONICAMENTE

	COMPOSIÇÕES DE CUSTO UNITÁRIO		
	Prefeitura Municipal de Monsenhor Tabosa, CE	DATA: 09/2025	BDI: 22,
	07.693.989/0001-05	FONTE	VERS
	Construção de terminal rodoviário no município de Monsenhor Tabosa/CE.	SEINFRA-CE	028 Sem Des
	Av. Assis Claudino, S/Nº, Girita, Monsenhor Tabosa , CE	SINAPI-CE	08/2025 Sem D

ITEM	DESCRIÇÃO	UNIDADE	COEFICIENTE	PREÇO	PREÇO TOTAL
				TOTAL Mão de Obra:	R$ 32,33
				VALOR:	39,77

8.1.4. C4065 GRANITO POLIDO E=2cm, CINZA, ARGAMASSA DE CIMENTO E AREIA 1:4, C/ REJUNTAMENTO (M2)

Material		FONTE	UNID	COEFICIENTE	PREÇO UNITÁRIO	TOTAL
I0805	CIMENTO PORTLAND	SEINFRA	KG	2,60000000	R$ 0,71	R$ 1,85
I1659	GRANITO POLIDO CINZA E=2cm	SEINFRA	M2	1,05000000	R$ 271,69	R$ 285,27
I7890	REJUNTE PARA GRANITO	SEINFRA	KG	0,25000000	R$ 6,57	R$ 1,64
					TOTAL Material:	R$ 288,76
Mão de Obra		**FONTE**	**UNID**	**COEFICIENTE**	**PREÇO UNITÁRIO**	**TOTAL**
I2391	PEDREIRO	SEINFRA	H	1,50000000	R$ 26,86	R$ 40,29
I2543	SERVENTE	SEINFRA	H	1,75000000	R$ 20,26	R$ 35,46
					TOTAL Mão de Obra:	R$ 75,75
Serviço		**FONTE**	**UNID**	**COEFICIENTE**	**PREÇO UNITÁRIO**	**TOTAL**
C0171	ARGAMASSA DE CIMENTO E AREIA S/PEN. TRAÇO 1:4	SEINFRA	M3	0,02500000	R$ 563,38	R$ 14,08
					TOTAL Serviço:	R$ 14,08
					VALOR:	378,59

8.1.5. C4442 CERÂMICA ESMALTADA C/ ARG. PRÉ-FABRICADA ATÉ 10x10cm (100cm²) - DECORATIVA - P/ PAREDE (M2)

Material		FONTE	UNID	COEFICIENTE	PREÇO UNITÁRIO	TOTAL
I6508	ARGAMASSA COLANTE PRÉ-FABRICADA P/ CERÂMICAS E PORCELANATOS	SEINFRA	KG	4,00000000	R$ 2,42	R$ 9,68
I6497	CERÂMICA ESMALTADA DIMENSÕES ATÉ 10x10cm (100 cm²) - DECORATIVA	SEINFRA	M2	1,10000000	R$ 42,52	R$ 46,77
					TOTAL Material:	R$ 56,45
Mão de Obra		**FONTE**	**UNID**	**COEFICIENTE**	**PREÇO UNITÁRIO**	**TOTAL**
I1328	LADRILHISTA	SEINFRA	H	0,72000000	R$ 26,86	R$ 19,34
I2543	SERVENTE	SEINFRA	H	0,72000000	R$ 20,26	R$ 14,59
					TOTAL Mão de Obra:	R$ 33,93
					VALOR:	90,38

8.1.6. C1102 REJUNTAMENTO C/ ARG. PRÉ-FABRICADA, JUNTA ATÉ 2mm EM CERÂMICA, ATÉ 10x10 cm (100 cm²) - DECORATIVA (PAREDE/PISO) (M2)

Material		FONTE	UNID	COEFICIENTE	PREÇO UNITÁRIO	TOTAL
I0118	ARGAMASSA PRE-FABRICADA PARA REJUNTAMENTO	SEINFRA	KG	0,66100000	R$ 6,57	R$ 4,34
					TOTAL Material:	R$ 4,34
Mão de Obra		**FONTE**	**UNID**	**COEFICIENTE**	**PREÇO UNITÁRIO**	**TOTAL**
I1328	LADRILHISTA	SEINFRA	H	0,23000000	R$ 26,86	R$ 6,18
I2543	SERVENTE	SEINFRA	H	0,23000000	R$ 20,26	R$ 4,66
					TOTAL Mão de Obra:	R$ 10,84
					VALOR:	15,18

8.2.1. C0781 CHAPISCO C/ ARGAMASSA DE CIMENTO E AREIA S/ PENEIRAR TRAÇO 1:4 P/ TETO (M2)

Mão de Obra		FONTE	UNID	COEFICIENTE	PREÇO UNITÁRIO	TOTAL
I2391	PEDREIRO	SEINFRA	H	0,25000000	R$ 26,86	R$ 6,72
I2543	SERVENTE	SEINFRA	H	0,25000000	R$ 20,26	R$ 5,07
					TOTAL Mão de Obra:	R$ 11,79
Serviço		**FONTE**	**UNID**	**COEFICIENTE**	**PREÇO UNITÁRIO**	**TOTAL**
C0171	ARGAMASSA DE CIMENTO E AREIA S/PEN. TRAÇO 1:4	SEINFRA	M3	0,00600000	R$ 563,38	R$ 3,38
					TOTAL Serviço:	R$ 3,38
					VALOR:	15,16

8.2.2. C3408 REBOCO C/ ARGAMASSA DE CIMENTO E AREIA S/ PENEIRAR, TRAÇO 1:3 (M2)

Mão de Obra		FONTE	UNID	COEFICIENTE	PREÇO UNITÁRIO	TOTAL
I2391	PEDREIRO	SEINFRA	H	0,60000000	R$ 26,86	R$ 16,12
I2543	SERVENTE	SEINFRA	H	0,60000000	R$ 20,26	R$ 12,16
					TOTAL Mão de Obra:	R$ 28,28
Serviço		**FONTE**	**UNID**	**COEFICIENTE**	**PREÇO UNITÁRIO**	**TOTAL**
C0170	ARGAMASSA DE CIMENTO E AREIA S/PEN. TRAÇO 1:3	SEINFRA	M3	0,02500000	R$ 649,29	R$ 16,23
					TOTAL Serviço:	R$ 16,23
					VALOR:	44,50

8.3.1. C2222 REVESTIMENTO METÁLICO, TIPO "REYNOBOND" DUAS CHAPAS (M2)

Material		FONTE	UNID	COEFICIENTE	PREÇO UNITÁRIO	TOTAL
I0024	ADESIVO DE CONTATO	SEINFRA	KG	1,25000000	R$ 39,45	R$ 49,31
I1821	REVESTIMENTO METÁLICO, TIPO REYNOBOND, DUAS CHAPAS	SEINFRA	M2	1,15000000	R$ 170,69	R$ 196,29
					TOTAL Material:	R$ 245,60
Mão de Obra		**FONTE**	**UNID**	**COEFICIENTE**	**PREÇO UNITÁRIO**	**TOTAL**
I0040	AJUDANTE DE ARMADOR/FERREIRO	SEINFRA	H	3,50000000	R$ 21,10	R$ 73,85
I0121	ARMADOR/FERREIRO	SEINFRA	H	3,50000000	R$ 26,86	R$ 94,01
I1530	MONTADOR	SEINFRA	H	3,50000000	R$ 26,86	R$ 94,01
I1858	SERRALHEIRO	SEINFRA	H	3,50000000	R$ 26,86	R$ 94,01
					TOTAL Mão de Obra:	R$ 355,88
					VALOR:	601,49

9.1.1. C1969 PORTA DE AÇO EM CHAPA ONDULADA OU GRADES DE ENROLAR (M2)

Material		FONTE	UNID	COEFICIENTE	PREÇO UNITÁRIO	TOTAL
I0109	AREIA MEDIA	SEINFRA	M3	0,01300000	R$ 83,58	R$ 1,09
I0441	CAL HIDRATADA	SEINFRA	KG	0,96000000	R$ 0,96	R$ 0,92
I0805	CIMENTO PORTLAND	SEINFRA	KG	4,58000000	R$ 0,71	R$ 3,25
I1703	PORTA DE ENROLAR EM AÇO DE CHAPA ONDULADA	SEINFRA	M2	1,00000000	R$ 309,96	R$ 309,96
					TOTAL Material:	R$ 315,22
Mão de Obra		**FONTE**	**UNID**	**COEFICIENTE**	**PREÇO UNITÁRIO**	**TOTAL**
I2391	PEDREIRO	SEINFRA	H	1,00000000	R$ 26,86	R$ 26,86
I2543	SERVENTE	SEINFRA	H	1,10000000	R$ 20,26	R$ 22,29
					TOTAL Mão de Obra:	R$ 49,15
					VALOR:	364,37

9.1.2. C1967 PORTA DE ALUMÍNIO ANODIZADO COMPACTA (M2)

Material		FONTE	UNID	COEFICIENTE	PREÇO UNITÁRIO	TOTAL
I0109	AREIA MEDIA	SEINFRA	M3	0,00290000	R$ 83,58	R$ 0,24
I0805	CIMENTO PORTLAND	SEINFRA	KG	1,17000000	R$ 0,71	R$ 0,83
I1702	PORTA DE ALUMÍNIO	SEINFRA	M2	1,00000000	R$ 556,64	R$ 556,64
					TOTAL Material:	R$ 557,71
Mão de Obra		**FONTE**	**UNID**	**COEFICIENTE**	**PREÇO UNITÁRIO**	**TOTAL**
I2391	PEDREIRO	SEINFRA	H	1,50000000	R$ 26,86	R$ 40,29
I2543	SERVENTE	SEINFRA	H	2,50000000	R$ 20,26	R$ 50,65
					TOTAL Mão de Obra:	R$ 90,94
					VALOR:	648,65

9.2.1. C4427 PORTA TIPO PARANÁ (0,80 x 2,10 m), C/ FERRAGENS (UN)

FERNANDO MARTINS DE FARIAS:01161111352

Assinado digitalmente por FERNANDO MARTINS DE FARIAS:01161111352
ND: C=BR, O=ICP-Brasil, OU=Certificado Digital PF A1, OU=Videoconferencia, OU=27842417000158, OU=AC SyngularID Multipla, CN=FERNANDO MARTINS DE FARIAS:01161111352
Razão: motivo da sua assinatura aqui
Localização: sua localização de assinatura aqui
Data: 2026.02.25 11:59:19-03'00'
Foxit PDF Reader Versão: 2024.1.0

PROCESSO ADMINISTRATIVO 0100 ASSINADO ELETRONICAMENTE

COMPOSIÇÕES DE CUSTO UNITÁRIO

Prefeitura Municipal de Monsenhor Tabosa, CE		DATA: 09/2025	BDI: 22,
07.693.989/0001-05		**FONTE**	**VERS**
Construção de terminal rodoviário no município de Monsenhor Tabosa/CE.		SEINFRA-CE	028 Sem Des
Av. Assis Claudino, S/Nº, Girita, Monsenhor Tabosa , CE		SINAPI-CE	08/2025 Sem D

ITEM	DESCRIÇÃO	UNIDADE	COEFICIENTE	PREÇO	PREÇO TOTAL

Material		FONTE	UNID	COEFICIENTE	PREÇO UNITÁRIO	TOTAL
I1027	DOBRADIÇA 3"X2 1/2" CROMADA	SEINFRA	UN	3,00000000	R$ 16,63	R$ 49,89
I1154	FECHADURA COMPLETA PARA PORTA EXTERNA	SEINFRA	UN	1,00000000	R$ 66,98	R$ 66,98
I8273	PORTA PARANÁ (0,80 x 2,10 m)	SEINFRA	UN	1,00000000	R$ 165,99	R$ 165,99
					TOTAL Material:	**R$ 282,86**

Mão de Obra		FONTE	UNID	COEFICIENTE	PREÇO UNITÁRIO	TOTAL
I0041	AJUDANTE DE CARPINTEIRO	SEINFRA	H	2,55000000	R$ 21,10	R$ 53,81
I0498	CARPINTEIRO	SEINFRA	H	2,55000000	R$ 26,86	R$ 68,49
					TOTAL Mão de Obra:	**R$ 122,30**
					VALOR:	**405,16**

9.2.2. C1994 PORTA TIPO PARANÁ (S/ACESSÓRIOS) (M2)

Material		FONTE	UNID	COEFICIENTE	PREÇO UNITÁRIO	TOTAL
I1715	PORTA TIPO PARANÁ	SEINFRA	M2	1,00000000	R$ 98,80	R$ 98,80
					TOTAL Material:	**R$ 98,80**

Mão de Obra		FONTE	UNID	COEFICIENTE	PREÇO UNITÁRIO	TOTAL
I0041	AJUDANTE DE CARPINTEIRO	SEINFRA	H	1,19000000	R$ 21,10	R$ 25,11
I0498	CARPINTEIRO	SEINFRA	H	1,19000000	R$ 26,86	R$ 31,96
					TOTAL Mão de Obra:	**R$ 57,07**
					VALOR:	**155,87**

9.2.3. C1144 DOBRADIÇA CROMADA 3" X 2 1/2" (UN)

Material		FONTE	UNID	COEFICIENTE	PREÇO UNITÁRIO	TOTAL
I1027	DOBRADIÇA 3"X2 1/2" CROMADA	SEINFRA	UN	1,00000000	R$ 16,63	R$ 16,63
I1587	PARAFUSO PARA MADEIRA 1 3/4"X10MM	SEINFRA	UN	6,00000000	R$ 0,19	R$ 1,14
					TOTAL Material:	**R$ 17,77**

Mão de Obra		FONTE	UNID	COEFICIENTE	PREÇO UNITÁRIO	TOTAL
I0041	AJUDANTE DE CARPINTEIRO	SEINFRA	H	0,25000000	R$ 21,10	R$ 5,28
I0498	CARPINTEIRO	SEINFRA	H	0,25000000	R$ 26,86	R$ 6,72
					TOTAL Mão de Obra:	**R$ 12,00**
					VALOR:	**29,76**

9.2.4. C1361 FECHADURA COMPLETA PARA PORTA INTERNA (UN)

Material		FONTE	UNID	COEFICIENTE	PREÇO UNITÁRIO	TOTAL
I1155	FECHADURA COMPLETA PARA PORTA INTERNA	SEINFRA	UN	1,00000000	R$ 58,69	R$ 58,69
					TOTAL Material:	**R$ 58,69**

Mão de Obra		FONTE	UNID	COEFICIENTE	PREÇO UNITÁRIO	TOTAL
I0041	AJUDANTE DE CARPINTEIRO	SEINFRA	H	2,00000000	R$ 21,10	R$ 42,20
I0498	CARPINTEIRO	SEINFRA	H	2,00000000	R$ 26,86	R$ 53,72
					TOTAL Mão de Obra:	**R$ 95,92**
					VALOR:	**154,61**

9.2.5. C4553 FECHADURA DE TARJETA (LIVRE-OCUPADA) PARA FIXAÇÃO EM GRANITO (UN)

Material		FONTE	UNID	COEFICIENTE	PREÇO UNITÁRIO	TOTAL
I8433	FECHADURA DE TARJETA (LIVRE-OCUPADA) PARA FIXAÇÃO EM GRANITO	SEINFRA	UN	1,00000000	R$ 43,81	R$ 43,81
					TOTAL Material:	**R$ 43,81**

Mão de Obra		FONTE	UNID	COEFICIENTE	PREÇO UNITÁRIO	TOTAL
I0041	AJUDANTE DE CARPINTEIRO	SEINFRA	H	1,50000000	R$ 21,10	R$ 31,65
I0498	CARPINTEIRO	SEINFRA	H	1,50000000	R$ 26,86	R$ 40,29
					TOTAL Mão de Obra:	**R$ 71,94**
					VALOR:	**115,75**

9.2.6. C4422 ALIZAR DE MADEIRA L= 5 cm (1 FACE) (CJ)

Material		FONTE	UNID	COEFICIENTE	PREÇO UNITÁRIO	TOTAL
I8268	ALIZAR DE MADEIRA L = 5 cm	SEINFRA	M	5,20000000	R$ 5,79	R$ 30,11
I1724	PREGO	SEINFRA	KG	0,10000000	R$ 17,00	R$ 1,70
					TOTAL Material:	**R$ 31,81**

Mão de Obra		FONTE	UNID	COEFICIENTE	PREÇO UNITÁRIO	TOTAL
I0041	AJUDANTE DE CARPINTEIRO	SEINFRA	H	0,35000000	R$ 21,10	R$ 7,39
I0498	CARPINTEIRO	SEINFRA	H	0,35000000	R$ 26,86	R$ 9,40
					TOTAL Mão de Obra:	**R$ 16,79**
					VALOR:	**48,59**

9.2.7. C4421 FORRAMENTO DE MADEIRA L = 15 cm (CJ)

Material		FONTE	UNID	COEFICIENTE	PREÇO UNITÁRIO	TOTAL
I0109	AREIA MEDIA	SEINFRA	M3	0,01060000	R$ 83,58	R$ 0,89
I0209	BATENTE DE PEROBA (MADEIRA DE 1A QUALIDADE) PARA PORTA 1FL.	SEINFRA	UN	1,00000000	R$ 227,90	R$ 227,90
I0441	CAL HIDRATADA	SEINFRA	KG	1,72000000	R$ 0,96	R$ 1,65
I8269	FORRAMENTO DE MADEIRA L = 15 cm	SEINFRA	M	5,10000000	R$ 50,28	R$ 256,43
I1590	PARAFUSO PARA MADEIRA DE 80MM	SEINFRA	UN	12,00000000	R$ 0,34	R$ 4,08
I1724	PREGO	SEINFRA	KG	0,20000000	R$ 17,00	R$ 3,40
I1919	TACO PARA FIXAÇÃO DE BATENTE/RODAPÉ	SEINFRA	UN	6,00000000	R$ 1,76	R$ 10,56
					TOTAL Material:	**R$ 504,91**

Mão de Obra		FONTE	UNID	COEFICIENTE	PREÇO UNITÁRIO	TOTAL
I0041	AJUDANTE DE CARPINTEIRO	SEINFRA	H	0,50000000	R$ 21,10	R$ 10,55
I0498	CARPINTEIRO	SEINFRA	H	0,50000000	R$ 26,86	R$ 13,43
I2391	PEDREIRO	SEINFRA	H	1,40000000	R$ 26,86	R$ 37,60
I2543	SERVENTE	SEINFRA	H	1,40000000	R$ 20,26	R$ 28,36
					TOTAL Mão de Obra:	**R$ 89,94**
					VALOR:	**594,85**

9.3.1. C4501 FACHADA DE VIDRO TEMPERADO DE 10mm FIXADO COM SPIDER GLASS (M2)

Material		FONTE	UNID	COEFICIENTE	PREÇO UNITÁRIO	TOTAL
I8357	ESTRUTURA DE APOIO CONFECCIONADA EM AÇO INOXIDÁVEL DE 1" E 2"	SEINFRA	KG	2,30000000	R$ 87,78	R$ 201,89
I8358	VIDRO TEMPERADO DE 10mm FIXADOS COM SPIDER GLASS DE 4, 3 E 2 APOIOS, INCLUSIVE FERRAGENS PARA PORTA	SEINFRA	M2	1,00000000	R$ 456,74	R$ 456,74
					TOTAL Material:	**R$ 658,63**

Mão de Obra		FONTE	UNID	COEFICIENTE	PREÇO UNITÁRIO	TOTAL
I1530	MONTADOR	SEINFRA	H	2,60000000	R$ 26,86	R$ 69,84
I1858	SERRALHEIRO	SEINFRA	H	2,30000000	R$ 26,86	R$ 61,78
I2543	SERVENTE	SEINFRA	H	4,90000000	R$ 20,26	R$ 99,27
					TOTAL Mão de Obra:	**R$ 230,89**
					VALOR:	**889,52**

9.3.2. C4513 JANELA EM ALUMÍNIO ANODIZADO NATURAL/FOSCO, DE CORRER, SEM BANDEIROLA E/OU PEITORIL, SEM VIDRO - FORNECIMENTO E MONTAGEM (M2)

Material		FONTE	UNID	COEFICIENTE	PREÇO UNITÁRIO	TOTAL
I8337	JANELA EM ALUMÍNIO ANODIZADO NATURAL/FOSCO, DE CORRER, SEM BANDEIROLA E/OU PEITORIL, SEM VIDRO (COLOCADA)	SEINFRA	M2	1,00000000	R$ 311,95	R$ 311,95
					TOTAL Material:	**R$ 311,95**
					VALOR:	**311,95**

9.3.3. C2670 VIDRO COMUM EM CAIXILHOS C/MASSA ESP.= 4mm, COLOCADO (M2)

FERNANDO MARTINS DE FARIAS:01161111352

Assinado digitalmente por FERNANDO MARTINS DE FARIAS:01161111352
ND: C=BR, O=ICP-Brasil, OU=Certificado Digital PF A1, OU=Videoconferencia, OU=27842417000158, OU=AC SyngularID Multipla, CN=FERNANDO MARTINS DE FARIAS:01161111352
Razão: motivo da sua assinatura aqui
Localização: sua localização de assinatura aqui
Data: 2026.02.25 11:59:19-03'00'
Foxit PDF Reader Versão: 2024.1.0

PROCESSO ADMINISTRATIVO 0101 ASSINADO ELETRONICAMENTE

COMPOSIÇÕES DE CUSTO UNITÁRIO

Prefeitura Municipal de Monsenhor Tabosa, CE	DATA: 09/2025	BDI: 22,
07.693.989/0001-05	**FONTE**	**VERS**
Construção de terminal rodoviário no município de Monsenhor Tabosa/CE.	SEINFRA-CE	028 Sem Des
Av. Assis Claudino, S/Nº, Girita, Monsenhor Tabosa , CE	SINAPI-CE	08/2025 Sem D

ITEM	DESCRIÇÃO	FONTE	UNIDADE	COEFICIENTE	PREÇO	PREÇO TOTAL
Material						
I2256	VIDRO LISO, E= 4MM(COLOCADO)	SEINFRA	M2	1,00000000	R$ 179,43	R$ 179,43
					TOTAL Material:	**R$ 179,43**
					VALOR:	**179,43**

9.3.4. C4830 JANELA BASCULANTE EM ALUMÍNIO ANODIZADO NATURAL, EXCLUSIVE VIDRO (M2)

Material						
I9142	JANELA ALUMINIO BASCULANTE 100 X 100 CM (AXL)	SEINFRA	UN	1,00000000	R$ 417,52	R$ 417,52
					TOTAL Material:	**R$ 417,52**
Mão de Obra						
I2391	PEDREIRO	SEINFRA	H	2,50000000	R$ 26,86	R$ 67,15
I2543	SERVENTE	SEINFRA	H	1,50000000	R$ 20,26	R$ 30,39
					TOTAL Mão de Obra:	**R$ 97,54**
Serviço						
C0164	ARGAMASSA DE CIMENTO E AREIA PEN. TRAÇO 1:3	SEINFRA	M3	0,02100000	R$ 1.104,13	R$ 23,19
					TOTAL Serviço:	**R$ 23,19**
					VALOR:	**538,25**

10.1.1. C1208 EMASSAMENTO DE PAREDES INTERNAS 2 DEMÃOS C/MASSA DE PVA (M2)

Material						
I1347	LIXA PARA MADEIRA/MASSA	SEINFRA	UN	0,40000000	R$ 0,70	R$ 0,28
I1513	MASSA CORRIDA A BASE DE PVA	SEINFRA	KG	0,70000000	R$ 2,12	R$ 1,48
					TOTAL Material:	**R$ 1,76**
Mão de Obra						
I0045	AJUDANTE DE PINTOR	SEINFRA	H	0,20000000	R$ 21,10	R$ 4,22
I2395	PINTOR	SEINFRA	H	0,30000000	R$ 26,86	R$ 8,06
					TOTAL Mão de Obra:	**R$ 12,28**
					VALOR:	**14,04**

10.1.2. C1614 LATEX DUAS DEMÃOS EM PAREDES EXTERNAS S/MASSA (M2)

Material						
I0035	AGUARRÁS MINERAL	SEINFRA	L	0,05000000	R$ 20,29	R$ 1,01
I1488	LÍQUIDO PREPARADOR DE SUPERFICIES	SEINFRA	L	0,12000000	R$ 12,78	R$ 1,53
I1347	LIXA PARA MADEIRA/MASSA	SEINFRA	UN	0,25000000	R$ 0,70	R$ 0,18
I2097	TINTA LATEX ACRÍLICA	SEINFRA	L	0,17000000	R$ 22,20	R$ 3,77
					TOTAL Material:	**R$ 6,49**
Mão de Obra						
I0045	AJUDANTE DE PINTOR	SEINFRA	H	0,35000000	R$ 21,10	R$ 7,39
I2395	PINTOR	SEINFRA	H	0,40000000	R$ 26,86	R$ 10,74
					TOTAL Mão de Obra:	**R$ 18,13**
					VALOR:	**24,63**

10.1.3. C1615 LATEX DUAS DEMÃOS EM PAREDES INTERNAS S/MASSA (M2)

Material						
I1490	LÍQUIDO SELADOR PARA PINTURA LATEX	SEINFRA	L	0,12000000	R$ 12,08	R$ 1,45
I1347	LIXA PARA MADEIRA/MASSA	SEINFRA	UN	0,25000000	R$ 0,70	R$ 0,18
I2096	TINTA LATEX	SEINFRA	L	0,17000000	R$ 18,22	R$ 3,10
					TOTAL Material:	**R$ 4,73**
Mão de Obra						
I0045	AJUDANTE DE PINTOR	SEINFRA	H	0,35000000	R$ 21,10	R$ 7,39
I2395	PINTOR	SEINFRA	H	0,40000000	R$ 26,86	R$ 10,74
					TOTAL Mão de Obra:	**R$ 18,13**
					VALOR:	**22,85**

10.2.1. C1208 EMASSAMENTO DE PAREDES INTERNAS 2 DEMÃOS C/MASSA DE PVA (M2)

Material						
I1347	LIXA PARA MADEIRA/MASSA	SEINFRA	UN	0,40000000	R$ 0,70	R$ 0,28
I1513	MASSA CORRIDA A BASE DE PVA	SEINFRA	KG	0,70000000	R$ 2,12	R$ 1,48
					TOTAL Material:	**R$ 1,76**
Mão de Obra						
I0045	AJUDANTE DE PINTOR	SEINFRA	H	0,20000000	R$ 21,10	R$ 4,22
I2395	PINTOR	SEINFRA	H	0,30000000	R$ 26,86	R$ 8,06
					TOTAL Mão de Obra:	**R$ 12,28**
					VALOR:	**14,04**

10.2.2. 88488 PINTURA LÁTEX ACRÍLICA PREMIUM, APLICAÇÃO MANUAL EM TETO, DUAS DEMÃOS. AF_04/2023 (M2)

Material						
00007356	TINTA LATEX ACRILICA PREMIUM, COR BRANCO FOSCO	SINAPI	L	0,22850000	R$ 28,41	R$ 6,49
					TOTAL Material:	**R$ 6,49**
Mão de Obra com Encargos Complementares						
88310	PINTOR COM ENCARGOS COMPLEMENTARES	SINAPI	H	0,22700000	R$ 32,25	R$ 7,32
88316	SERVENTE COM ENCARGOS COMPLEMENTARES	SINAPI	H	0,07570000	R$ 23,56	R$ 1,78
					TOTAL Mão de Obra com Encargos Complementares:	**R$ 9,10**
					VALOR:	**15,59**

10.3.1. C1206 EMASSAMENTO DE ESQUADRIAS DE MADEIRA P/TINTA ÓLEO OU ESMALTE 2 DEMÃOS (M2)

Material						
I1347	LIXA PARA MADEIRA/MASSA	SEINFRA	UN	0,50000000	R$ 0,70	R$ 0,35
I1512	MASSA CORRIDA A BASE DE OLEO	SEINFRA	KG	0,45000000	R$ 7,25	R$ 3,26
					TOTAL Material:	**R$ 3,61**
Mão de Obra						
I0045	AJUDANTE DE PINTOR	SEINFRA	H	0,30000000	R$ 21,10	R$ 6,33
I2395	PINTOR	SEINFRA	H	0,35000000	R$ 26,86	R$ 9,40
					TOTAL Mão de Obra:	**R$ 15,73**
					VALOR:	**19,34**

10.3.2. C1280 ESMALTE DUAS DEMÃOS EM ESQUADRIAS DE MADEIRA (M2)

Material						
I0035	AGUARRÁS MINERAL	SEINFRA	L	0,04000000	R$ 20,29	R$ 0,81
I1100	ESMALTE SINTETICO	SEINFRA	L	0,16000000	R$ 31,88	R$ 5,10
I1199	FUNDO BRANCO FOSCO NIVELADOR P/ MADEIRAS	SEINFRA	L	0,13000000	R$ 16,18	R$ 2,10
I1347	LIXA PARA MADEIRA/MASSA	SEINFRA	UN	0,40000000	R$ 0,70	R$ 0,28
					TOTAL Material:	**R$ 8,29**
Mão de Obra						
I0045	AJUDANTE DE PINTOR	SEINFRA	H	0,35000000	R$ 21,10	R$ 7,39
I2395	PINTOR	SEINFRA	H	0,40000000	R$ 26,86	R$ 10,74
					TOTAL Mão de Obra:	**R$ 18,13**
					VALOR:	**26,42**

10.3.3. C1279 ESMALTE DUAS DEMÃOS EM ESQUADRIAS DE FERRO (M2)

FERNANDO MARTINS DE FARIAS:01161111352

Assinado digitalmente por FERNANDO MARTINS DE FARIAS:01161111352
ND: C=BR, O=ICP-Brasil, OU=Certificado Digital PF A1, OU=Videoconferencia, OU=27842417000158, OU=AC SyngularID Multipla, CN=FERNANDO MARTINS DE FARIAS:01161111352
Razão: motivo da sua assinatura aqui
Localização: sua localização de assinatura aqui
Data: 2026.02.25 11:59:19-03'00'
Foxit PDF Reader Versão: 2024.1.0

PROCESSO ADMINISTRATIVO 0102 ASSINADO ELETRONICAMENTE

COMPOSIÇÕES DE CUSTO UNITÁRIO

Prefeitura Municipal de Monsenhor Tabosa, CE	DATA: 09/2025	BDI: 22,
07.693.989/0001-05	**FONTE**	**VERSÃ**
Construção de terminal rodoviário no município de Monsenhor Tabosa/CE.	SEINFRA-CE	028 Sem Des
Av. Assis Claudino, S/Nº, Girita, Monsenhor Tabosa , CE	SINAPI-CE	08/2025 Sem D

ITEM	DESCRIÇÃO	UNIDADE	COEFICIENTE	PREÇO	PREÇO TOTAL

Material		FONTE	UNID	COEFICIENTE	PREÇO UNITÁRIO	TOTAL
I0035	AGUARRÁS MINERAL	SEINFRA	L	0,03000000	R$ 20,29	R$ 0,61
I1100	ESMALTE SINTETICO	SEINFRA	L	0,16000000	R$ 31,88	R$ 5,10
I1346	LIXA PARA FERRO	SEINFRA	UN	0,30000000	R$ 2,14	R$ 0,64
I2293	ZARCÃO	SEINFRA	L	0,12000000	R$ 28,81	R$ 3,46
					TOTAL Material:	**R$ 9,81**

Mão de Obra		FONTE	UNID	COEFICIENTE	PREÇO UNITÁRIO	TOTAL
I0045	AJUDANTE DE PINTOR	SEINFRA	H	0,80000000	R$ 21,10	R$ 16,88
I2395	PINTOR	SEINFRA	H	0,80000000	R$ 26,86	R$ 21,49
					TOTAL Mão de Obra:	**R$ 38,37**
					VALOR:	**48,18**

10.4.1. C1907 PINTURA DE PISO INTERNO/EXTERNO. C/TINTA BASE RESINA ACRÍLICA-QUARTZO.2 DEMÃOS (M2)

Material		FONTE	UNID	COEFICIENTE	PREÇO UNITÁRIO	TOTAL
I0154	ÁCIDO MURIÁTICO	SEINFRA	L	0,05000000	R$ 6,94	R$ 0,35
I2085	TINTA ACRÍLICA C/QUARTZO P/PISO	SEINFRA	L	0,21000000	R$ 11,66	R$ 2,45
					TOTAL Material:	**R$ 2,80**

Mão de Obra		FONTE	UNID	COEFICIENTE	PREÇO UNITÁRIO	TOTAL
I2395	PINTOR	SEINFRA	H	0,50000000	R$ 26,86	R$ 13,43
I2543	SERVENTE	SEINFRA	H	0,40000000	R$ 20,26	R$ 8,10
					TOTAL Mão de Obra:	**R$ 21,53**
					VALOR:	**24,33**

11.1.1. C0540 CABO ISOLADO PVC 750V 2,5MM2 (M)

Material		FONTE	UNID	COEFICIENTE	PREÇO UNITÁRIO	TOTAL
I0356	CABO ISOLADO PVC 750V 2,5 MM2	SEINFRA	M	1,02000000	R$ 2,11	R$ 2,15
					TOTAL Material:	**R$ 2,15**

Mão de Obra		FONTE	UNID	COEFICIENTE	PREÇO UNITÁRIO	TOTAL
I0042	AJUDANTE DE ELETRICISTA	SEINFRA	H	0,11000000	R$ 21,10	R$ 2,32
I2312	ELETRICISTA	SEINFRA	H	0,11000000	R$ 26,85	R$ 2,95
					TOTAL Mão de Obra:	**R$ 5,27**
					VALOR:	**7,43**

11.1.2. C0537 CABO ISOLADO PVC 750V 6MM2 (M)

Material		FONTE	UNID	COEFICIENTE	PREÇO UNITÁRIO	TOTAL
I0358	CABO ISOLADO PVC 750V 6MM2	SEINFRA	M	1,02000000	R$ 4,16	R$ 4,24
					TOTAL Material:	**R$ 4,24**

Mão de Obra		FONTE	UNID	COEFICIENTE	PREÇO UNITÁRIO	TOTAL
I0042	AJUDANTE DE ELETRICISTA	SEINFRA	H	0,13000000	R$ 21,10	R$ 2,74
I2312	ELETRICISTA	SEINFRA	H	0,13000000	R$ 26,85	R$ 3,49
					TOTAL Mão de Obra:	**R$ 6,23**
					VALOR:	**10,48**

11.1.3. C0538 CABO ISOLADO PVC 750V 70MM2 (M)

Material		FONTE	UNID	COEFICIENTE	PREÇO UNITÁRIO	TOTAL
I0353	CABO ISOLADO EM PVC 70MM2 - 750V	SEINFRA	M	1,02000000	R$ 46,27	R$ 47,20
					TOTAL Material:	**R$ 47,20**

Mão de Obra		FONTE	UNID	COEFICIENTE	PREÇO UNITÁRIO	TOTAL
I0042	AJUDANTE DE ELETRICISTA	SEINFRA	H	0,34000000	R$ 21,10	R$ 7,17
I2312	ELETRICISTA	SEINFRA	H	0,34000000	R$ 26,85	R$ 9,13
					TOTAL Mão de Obra:	**R$ 16,30**
					VALOR:	**63,50**

11.1.4. C0530 CABO ISOLADO PVC 750V 25 MM2 (M)

Material		FONTE	UNID	COEFICIENTE	PREÇO UNITÁRIO	TOTAL
I0347	CABO ISOLADO EM PVC 25MM2 - 750V	SEINFRA	M	1,02000000	R$ 17,38	R$ 17,73
					TOTAL Material:	**R$ 17,73**

Mão de Obra		FONTE	UNID	COEFICIENTE	PREÇO UNITÁRIO	TOTAL
I0042	AJUDANTE DE ELETRICISTA	SEINFRA	H	0,17000000	R$ 21,10	R$ 3,59
I2312	ELETRICISTA	SEINFRA	H	0,17000000	R$ 26,85	R$ 4,56
					TOTAL Mão de Obra:	**R$ 8,15**
					VALOR:	**25,88**

11.1.5. C0532 CABO ISOLADO PVC 750V 35MM2 (M)

Material		FONTE	UNID	COEFICIENTE	PREÇO UNITÁRIO	TOTAL
I0349	CABO ISOLADO EM PVC 35MM2 - 750V	SEINFRA	M	1,02000000	R$ 23,62	R$ 24,09
					TOTAL Material:	**R$ 24,09**

Mão de Obra		FONTE	UNID	COEFICIENTE	PREÇO UNITÁRIO	TOTAL
I0042	AJUDANTE DE ELETRICISTA	SEINFRA	H	0,21000000	R$ 21,10	R$ 4,43
I2312	ELETRICISTA	SEINFRA	H	0,21000000	R$ 26,85	R$ 5,64
					TOTAL Mão de Obra:	**R$ 10,07**
					VALOR:	**34,16**

11.1.6. C1196 ELETRODUTO PVC ROSC.INCL.CONEXÕES D= 25mm (3/4") (M)

Material		FONTE	UNID	COEFICIENTE	PREÇO UNITÁRIO	TOTAL
I1075	ELETRODUTO DE PVC RIGIDO 3/4''	SEINFRA	M	1,10000000	R$ 4,57	R$ 5,03
					TOTAL Material:	**R$ 5,03**

Mão de Obra		FONTE	UNID	COEFICIENTE	PREÇO UNITÁRIO	TOTAL
I0042	AJUDANTE DE ELETRICISTA	SEINFRA	H	0,30000000	R$ 21,10	R$ 6,33
I2312	ELETRICISTA	SEINFRA	H	0,30000000	R$ 26,85	R$ 8,06
					TOTAL Mão de Obra:	**R$ 14,39**
					VALOR:	**19,41**

11.1.7. C1197 ELETRODUTO PVC ROSC.INCL.CONEXÕES D= 32mm (1") (M)

Material		FONTE	UNID	COEFICIENTE	PREÇO UNITÁRIO	TOTAL
I1070	ELETRODUTO DE PVC RIGIDO 1''	SEINFRA	M	1,10000000	R$ 7,14	R$ 7,85
					TOTAL Material:	**R$ 7,85**

Mão de Obra		FONTE	UNID	COEFICIENTE	PREÇO UNITÁRIO	TOTAL
I0042	AJUDANTE DE ELETRICISTA	SEINFRA	H	0,45000000	R$ 21,10	R$ 9,50
I2312	ELETRICISTA	SEINFRA	H	0,45000000	R$ 26,85	R$ 12,08
					TOTAL Mão de Obra:	**R$ 21,58**
					VALOR:	**29,43**

11.1.8. C1199 ELETRODUTO PVC ROSC.INCL.CONEXÕES D= 50mm (1 1/2") (M)

Material		FONTE	UNID	COEFICIENTE	PREÇO UNITÁRIO	TOTAL
I1068	ELETRODUTO DE PVC RIGIDO 1 1/2''	SEINFRA	M	1,10000000	R$ 10,45	R$ 11,50
					TOTAL Material:	**R$ 11,50**

Mão de Obra		FONTE	UNID	COEFICIENTE	PREÇO UNITÁRIO	TOTAL
I0042	AJUDANTE DE ELETRICISTA	SEINFRA	H	0,60000000	R$ 21,10	R$ 12,66

FERNANDO MARTINS DE FARIAS:01161111352

Assinado digitalmente por FERNANDO MARTINS DE FARIAS:01161111352
ND: C=BR, O=ICP-Brasil, OU=Certificado Digital PF A1, OU=Videoconferencia, OU=27842417000158, OU=AC SyngularID Multipla, CN=FERNANDO MARTINS DE FARIAS:01161111352
Razão: motivo da sua assinatura aqui
Localização: sua localização de assinatura aqui
Data: 2026.02.25 11:59:19-03'00'
Foxit PDF Reader Versão: 2024.1.0

PROCESSO ADMINISTRATIVO 0103 ASSINADO ELETRONICAMENTE

COMPOSIÇÕES DE CUSTO UNITÁRIO

Prefeitura Municipal de Monsenhor Tabosa, CE	DATA: 09/2025	BDI: 22,
07.693.989/0001-05	**FONTE**	**VERS**
Construção de terminal rodoviário no município de Monsenhor Tabosa/CE.	SEINFRA-CE	028 Sem Des
Av. Assis Claudino, S/Nº, Girita, Monsenhor Tabosa , CE	SINAPI-CE	08/2025 Sem D

ITEM	DESCRIÇÃO		UNIDADE	COEFICIENTE	PREÇO	PREÇO TOTAL
I2312	ELETRICISTA	SEINFRA	H	0,60000000	R$ 26,85	R$ 16,11
					TOTAL Mão de Obra:	**R$ 28,77**
					VALOR:	**40,26**

11.1.9. 97891 CAIXA ENTERRADA ELÉTRICA RETANGULAR, EM ALVENARIA COM BLOCOS DE CONCRETO, FUNDO COM BRITA, DIMENSÕES INTERNAS: 0,4X0,4X0,4 M. AF_12/2020 (UN)

Material		FONTE	UNID	COEFICIENTE	PREÇO UNITÁRIO	TOTAL
00000650	BLOCO DE VEDACAO DE CONCRETO, 9 X 19 X 39 CM (CLASSE C - NBR 6136)	SINAPI	UN	10,03610000	R$ 3,30	R$ 33,12
					TOTAL Material:	**R$ 33,12**
Mão de Obra com Encargos Complementares		**FONTE**	**UNID**	**COEFICIENTE**	**PREÇO UNITÁRIO**	**TOTAL**
88309	PEDREIRO COM ENCARGOS COMPLEMENTARES	SINAPI	H	1,37640000	R$ 30,58	R$ 42,09
88316	SERVENTE COM ENCARGOS COMPLEMENTARES	SINAPI	H	1,08140000	R$ 23,56	R$ 25,48
					TOTAL Mão de Obra com Encargos Complementares:	**R$ 67,57**
Serviço		**FONTE**	**UNID**	**COEFICIENTE**	**PREÇO UNITÁRIO**	**TOTAL**
100475	ARGAMASSA TRAÇO 1:3 (EM VOLUME DE CIMENTO E AREIA MÉDIA ÚMIDA) COM ADIÇÃO DE IMPERMEABILIZANTE, PREPARO MECÂNICO COM BETONEIRA 400 L. AF_08/2019	SINAPI	M3	0,02610000	R$ 766,06	R$ 19,99
87316	ARGAMASSA TRAÇO 1:4 (EM VOLUME DE CIMENTO E AREIA GROSSA ÚMIDA) PARA CHAPISCO CONVENCIONAL, PREPARO MECÂNICO COM	SINAPI	M3	0,00640000	R$ 519,96	R$ 3,33
97734	PEÇA RETANGULAR PRÉ-MOLDADA, VOLUME DE CONCRETO DE 10 A 30 LITROS, TAXA DE AÇO APROXIMADA DE 30KG/M³. AF_03/2024	SINAPI	M3	0,02520000	R$ 3.142,40	R$ 79,19
101619	PREPARO DE FUNDO DE VALA COM LARGURA MENOR QUE 1,5 M, COM CAMADA DE BRITA, LANÇAMENTO MANUAL. AF_08/2020	SINAPI	M3	0,04900000	R$ 311,28	R$ 15,25
					TOTAL Serviço:	**R$ 117,76**
					VALOR:	**218,41**

11.1.10. C0547 CABO EM PVC 1000V 10MM2 (M)

Material		FONTE	UNID	COEFICIENTE	PREÇO UNITÁRIO	TOTAL
I0366	CABO EM PVC 1000V 10MM2	SEINFRA	M	1,02000000	R$ 7,46	R$ 7,61
					TOTAL Material:	**R$ 7,61**
Mão de Obra		**FONTE**	**UNID**	**COEFICIENTE**	**PREÇO UNITÁRIO**	**TOTAL**
I0042	AJUDANTE DE ELETRICISTA	SEINFRA	H	0,14000000	R$ 21,10	R$ 2,95
I2312	ELETRICISTA	SEINFRA	H	0,14000000	R$ 26,85	R$ 3,76
					TOTAL Mão de Obra:	**R$ 6,71**
					VALOR:	**14,32**

11.2.1. C2484 TOMADA 2 POLOS MAIS TERRA 20A 250V (UN)

Material		FONTE	UNID	COEFICIENTE	PREÇO UNITÁRIO	TOTAL
I2107	TOMADA 2P+T 20A, 250V (APENAS MÓDULO)	SEINFRA	UN	1,00000000	R$ 10,74	R$ 10,74
					TOTAL Material:	**R$ 10,74**
Mão de Obra		**FONTE**	**UNID**	**COEFICIENTE**	**PREÇO UNITÁRIO**	**TOTAL**
I0042	AJUDANTE DE ELETRICISTA	SEINFRA	H	0,29000000	R$ 21,10	R$ 6,12
I2312	ELETRICISTA	SEINFRA	H	0,29000000	R$ 26,85	R$ 7,79
					TOTAL Mão de Obra:	**R$ 13,91**
					VALOR:	**24,65**

11.2.2. C1494 INTERRUPTOR UMA TECLA SIMPLES 10A 250V (UN)

Material		FONTE	UNID	COEFICIENTE	PREÇO UNITÁRIO	TOTAL
I1255	INTERRUPTOR 1 TECLA SIMPLES	SEINFRA	UN	1,00000000	R$ 8,44	R$ 8,44
					TOTAL Material:	**R$ 8,44**
Mão de Obra		**FONTE**	**UNID**	**COEFICIENTE**	**PREÇO UNITÁRIO**	**TOTAL**
I0042	AJUDANTE DE ELETRICISTA	SEINFRA	H	0,21000000	R$ 21,10	R$ 4,43
I2312	ELETRICISTA	SEINFRA	H	0,21000000	R$ 26,85	R$ 5,64
					TOTAL Mão de Obra:	**R$ 10,07**
					VALOR:	**18,51**

11.2.3. C1479 INTERRUPTOR DUAS TECLAS SIMPLES 10A 250V (UN)

Material		FONTE	UNID	COEFICIENTE	PREÇO UNITÁRIO	TOTAL
I1263	INTERRUPTOR 2 TECLAS SIMPLES	SEINFRA	UN	1,00000000	R$ 14,90	R$ 14,90
					TOTAL Material:	**R$ 14,90**
Mão de Obra		**FONTE**	**UNID**	**COEFICIENTE**	**PREÇO UNITÁRIO**	**TOTAL**
I0042	AJUDANTE DE ELETRICISTA	SEINFRA	H	0,37000000	R$ 21,10	R$ 7,81
I2312	ELETRICISTA	SEINFRA	H	0,37000000	R$ 26,85	R$ 9,93
					TOTAL Mão de Obra:	**R$ 17,74**
					VALOR:	**32,64**

11.2.4. CS192 LUMINÁRIA TIPO CALHA DE SOBREPOR P/ 2 LAMPADAS DE LED T8 32W - FORNECIMENTO E INSTALAÇÃO (UN)

Material		FONTE	UNID	COEFICIENTE	PREÇO UNITÁRIO	TOTAL
I1464	LÂMPADA FLUORESCENTE DE 32W	SEINFRA	UN	2,00000000	R$ 9,41	R$ 18,82
I10273	LUMINÁRIA DE SOBREPOR EM CHAPA DE AÇO TRATADA E PINTADA COR BRANCO, SEM ALETAS, REFLETOR DE ALTO BRILHO P/ DUAS LÂMPADAS	SEINFRA	UN	1,00000000	R$ 43,08	R$ 43,08
I1779	REATOR AFP DUPLO P/LÂMP. FLUORESCENTE	SEINFRA	UN	1,00000000	R$ 38,22	R$ 38,22
					TOTAL Material:	**R$ 100,12**
Mão de Obra		**FONTE**	**UNID**	**COEFICIENTE**	**PREÇO UNITÁRIO**	**TOTAL**
I0042	AJUDANTE DE ELETRICISTA	SEINFRA	H	1,50000000	R$ 21,10	R$ 31,65
I2312	ELETRICISTA	SEINFRA	H	1,50000000	R$ 26,85	R$ 40,28
					TOTAL Mão de Obra:	**R$ 71,93**
					VALOR:	**172,05**

11.2.5. C4810 PROJETOR, EM LED (TEMPERATURA DE COR 4000K), CORPO EM ALUMÍNIO, LENTE EM ACRÍLICO E VEDAÇÃO EM SILICONE, GRAU DE PROTEÇÃO IP65, POTÊNCIA MÍNIMA 60W E MÁXIMA 70W, FLUXO LUMINOSO MÍNIMO 5.000LM, FATOR DE POTÊNCIA MÍNIMO 0,92 (UN)

Material		FONTE	UNID	COEFICIENTE	PREÇO UNITÁRIO	TOTAL
I9125	PROJETOR, EM LED (TEMPERATURA DE COR 4000K), CORPO EM ALUMÍNIO, LENTE EM ACRÍLICO E VEDAÇÃO EM SILICONE, GRAU DE PROTEÇÃO	SEINFRA	UN	1,00000000	R$ 433,77	R$ 433,77
					TOTAL Material:	**R$ 433,77**
Mão de Obra		**FONTE**	**UNID**	**COEFICIENTE**	**PREÇO UNITÁRIO**	**TOTAL**
I0042	AJUDANTE DE ELETRICISTA	SEINFRA	H	1,30000000	R$ 21,10	R$ 27,43
I2312	ELETRICISTA	SEINFRA	H	1,30000000	R$ 26,85	R$ 34,91
I2391	PEDREIRO	SEINFRA	H	1,80000000	R$ 26,86	R$ 48,35
I2543	SERVENTE	SEINFRA	H	2,40000000	R$ 20,26	R$ 48,62
					TOTAL Mão de Obra:	**R$ 159,31**
					VALOR:	**593,08**

11.3.1. C2078 QUADRO DE DISTRIBUIÇÃO EMBUTIR ATE 6 DIVISÕES, S/BARRAMENTO (UN)

Material		FONTE	UNID	COEFICIENTE	PREÇO UNITÁRIO	TOTAL
I2412	QUADRO DE DISTRIBUIÇÃO PARA 6 CIRCUITOS	SEINFRA	UN	1,00000000	R$ 47,04	R$ 47,04
					TOTAL Material:	**R$ 47,04**
Mão de Obra		**FONTE**	**UNID**	**COEFICIENTE**	**PREÇO UNITÁRIO**	**TOTAL**
I0042	AJUDANTE DE ELETRICISTA	SEINFRA	H	1,20000000	R$ 21,10	R$ 25,32
I2312	ELETRICISTA	SEINFRA	H	1,20000000	R$ 26,85	R$ 32,22
					TOTAL Mão de Obra:	**R$ 57,54**
					VALOR:	**104,58**

11.3.2. 97359 QUADRO DE MEDIÇÃO GERAL DE ENERGIA COM 8 MEDIDORES - FORNECIMENTO E INSTALAÇÃO. AF_07/2025 (UN)

Material		FONTE	UNID	COEFICIENTE	PREÇO UNITÁRIO	TOTAL
00043090	CENTRO DE MEDICAO AGRUPADA, EM POLICARBONATO / PVC, COM 8 MEDIDORES E PROTECAO GERAL (INCLUI BARRAMENTO, DISJUNTORES E	SINAPI	UN	1,00000000	R$ 2.833,32	R$ 2.833,32
					TOTAL Material:	**R$ 2.833,32**

FERNANDO MARTINS DE FARIAS:01161111352

Assinado digitalmente por FERNANDO MARTINS DE FARIAS:01161111352
ND: C=BR, O=ICP-Brasil, OU=Certificado Digital PF A1, OU=Videoconferencia, OU=27842417000158, OU=AC SyngularID Multipla, CN=FERNANDO MARTINS DE FARIAS:01161111352
Razão: motivo da sua assinatura aqui
Localização: sua localização de assinatura aqui
Data: 2026.02.25 11:59:19-03'00'
Foxit PDF Reader Versão: 2024.1.0

PROCESSO ADMINISTRATIVO 0104 ASSINADO ELETRONICAMENTE

COMPOSIÇÕES DE CUSTO UNITÁRIO

Prefeitura Municipal de Monsenhor Tabosa, CE		DATA: 09/2025	BDI: 22,
07.693.989/0001-05		**FONTE**	**VERS**
Construção de terminal rodoviário no município de Monsenhor Tabosa/CE.		SEINFRA-CE	028 Sem Des
Av. Assis Claudino, S/Nº, Girita, Monsenhor Tabosa , CE		SINAPI-CE	08/2025 Sem D

ITEM	DESCRIÇÃO	UNIDADE	COEFICIENTE	PREÇO	PREÇO TOTAL

Mão de Obra com Encargos Complementares

		FONTE	UNID	COEFICIENTE	PREÇO UNITÁRIO	TOTAL
88247	AUXILIAR DE ELETRICISTA COM ENCARGOS COMPLEMENTARES	SINAPI	H	3,48190000	R$ 25,22	R$ 87,81
88264	ELETRICISTA COM ENCARGOS COMPLEMENTARES	SINAPI	H	3,48190000	R$ 30,96	R$ 107,80
					TOTAL Mão de Obra com Encargos Complementares:	**R$ 195,61**
					VALOR:	**3.028,92**

11.3.3. C1092 DISJUNTOR MONOPOLAR EM QUADRO DE DISTRIBUIÇÃO 10A (UN)

Material

		FONTE	UNID	COEFICIENTE	PREÇO UNITÁRIO	TOTAL
I0980	DISJUNTOR MONOPOLAR 10A	SEINFRA	UN	1,00000000	R$ 11,09	R$ 11,09
					TOTAL Material:	**R$ 11,09**

Mão de Obra

		FONTE	UNID	COEFICIENTE	PREÇO UNITÁRIO	TOTAL
I0042	AJUDANTE DE ELETRICISTA	SEINFRA	H	0,30000000	R$ 21,10	R$ 6,33
I2312	ELETRICISTA	SEINFRA	H	0,30000000	R$ 26,85	R$ 8,06
					TOTAL Mão de Obra:	**R$ 14,39**
					VALOR:	**25,47**

11.3.4. C1093 DISJUNTOR MONOPOLAR EM QUADRO DE DISTRIBUIÇÃO 16A (UN)

Material

		FONTE	UNID	COEFICIENTE	PREÇO UNITÁRIO	TOTAL
I0981	DISJUNTOR MONOPOLAR 16A	SEINFRA	UN	1,00000000	R$ 11,09	R$ 11,09
					TOTAL Material:	**R$ 11,09**

Mão de Obra

		FONTE	UNID	COEFICIENTE	PREÇO UNITÁRIO	TOTAL
I0042	AJUDANTE DE ELETRICISTA	SEINFRA	H	0,30000000	R$ 21,10	R$ 6,33
I2312	ELETRICISTA	SEINFRA	H	0,30000000	R$ 26,85	R$ 8,06
					TOTAL Mão de Obra:	**R$ 14,39**
					VALOR:	**25,47**

11.3.5. C1125 DISJUNTOR TRIPOLAR EM QUADRO DE DISTRIBUIÇÃO 40A (UN)

Material

		FONTE	UNID	COEFICIENTE	PREÇO UNITÁRIO	TOTAL
I1011	DISJUNTOR TRIPOLAR 40A	SEINFRA	UN	1,00000000	R$ 60,13	R$ 60,13
					TOTAL Material:	**R$ 60,13**

Mão de Obra

		FONTE	UNID	COEFICIENTE	PREÇO UNITÁRIO	TOTAL
I0042	AJUDANTE DE ELETRICISTA	SEINFRA	H	0,90000000	R$ 21,10	R$ 18,99
I2312	ELETRICISTA	SEINFRA	H	0,90000000	R$ 26,85	R$ 24,17
					TOTAL Mão de Obra:	**R$ 43,16**
					VALOR:	**103,29**

11.3.6. C4530 DISJUNTOR DIFERENCIAL DR-16A - 40A, 30mA (UN)

Material

		FONTE	UNID	COEFICIENTE	PREÇO UNITÁRIO	TOTAL
I8365	DISJUNTOR DIFERENCIAL DR-16A - 40A, 30mA	SEINFRA	UN	1,00000000	R$ 134,19	R$ 134,19
					TOTAL Material:	**R$ 134,19**

Mão de Obra

		FONTE	UNID	COEFICIENTE	PREÇO UNITÁRIO	TOTAL
I0037	AJUDANTE	SEINFRA	H	0,60000000	R$ 21,10	R$ 12,66
I2312	ELETRICISTA	SEINFRA	H	0,60000000	R$ 26,85	R$ 16,11
					TOTAL Mão de Obra:	**R$ 28,77**
					VALOR:	**162,96**

11.3.7. C4562 DISPOSITIVO DE PROTEÇÃO CONTRA SURTOS DE TENSÃO - DPS's - 40 KA/440V (UN)

Material

		FONTE	UNID	COEFICIENTE	PREÇO UNITÁRIO	TOTAL
I8442	DISPOSITIVO DE PROTEÇÃO CONTRA SURTOS DE TENSÃO - DPS's - 40 KA/440V - FORNECIMENTO E INSTALAÇÃO	SEINFRA	UN	1,00000000	R$ 133,83	R$ 133,83
					TOTAL Material:	**R$ 133,83**
					VALOR:	**133,83**

11.3.8. C2014 POSTE P/EDIFICAÇÕES POTÊNCIA INSTALADA DE 15,01 À 20KW (UN)

Material

		FONTE	UNID	COEFICIENTE	PREÇO UNITÁRIO	TOTAL
I0271	BRAÇADEIRA C/ISOLADOR P/TELEFONE	SEINFRA	UN	1,00000000	R$ 10,97	R$ 10,97
I0270	BRAQUETE COM 3 ISOLADORES COM PARAFUSOS	SEINFRA	UN	1,00000000	R$ 34,45	R$ 34,45
I0332	CABEÇOTE DE ALUMINIO P/TELEFONE	SEINFRA	UN	1,00000000	R$ 6,98	R$ 6,98
I0347	CABO ISOLADO EM PVC 25MM2 - 750V	SEINFRA	M	20,00000000	R$ 17,38	R$ 347,60
I0806	CINTA DE AÇO GALVANIZADO COM PARAFUSOS E PORCAS	SEINFRA	UN	2,00000000	R$ 26,20	R$ 52,40
I0943	CURVA DE FERRO PARA ELETRODUTO DE 1 1/2"	SEINFRA	UN	2,00000000	R$ 18,75	R$ 37,50
I0949	CURVA DE FERRO PARA ELETRODUTO DE 3/4"	SEINFRA	UN	1,00000000	R$ 4,97	R$ 4,97
I1080	ELETRODUTO FERRO CLASSE LI ESMALTADO 1/2"	SEINFRA	M	5,00000000	R$ 7,78	R$ 38,90
I1083	ELETRODUTO FERRO CLASSE LI ESMALTADO 3/4"	SEINFRA	M	5,00000000	R$ 9,10	R$ 45,50
I1718	POSTE DE ACO - 6MX4 1/2'	SEINFRA	UN	1,00000000	R$ 206,82	R$ 206,82
					TOTAL Material:	**R$ 786,09**

Mão de Obra

		FONTE	UNID	COEFICIENTE	PREÇO UNITÁRIO	TOTAL
I0042	AJUDANTE DE ELETRICISTA	SEINFRA	H	12,00000000	R$ 21,10	R$ 253,20
I2312	ELETRICISTA	SEINFRA	H	12,00000000	R$ 26,85	R$ 322,20
					TOTAL Mão de Obra:	**R$ 575,40**
					VALOR:	**1.361,49**

12.1.1. C2593 TUBO PVC BRANCO P/ESGOTO D=100MM (4') (M)

Material

		FONTE	UNID	COEFICIENTE	PREÇO UNITÁRIO	TOTAL
I0026	ADESIVO PARA TUBO DE PVC RIGIDO	SEINFRA	KG	0,02500000	R$ 63,36	R$ 1,58
I1888	SOLUÇÃO LIMPADORA PARA PVC RIGIDO	SEINFRA	L	0,04000000	R$ 61,02	R$ 2,44
I2193	TUBO PVC ESGOTO DE 100MM (4') - (NBR 5688)	SEINFRA	M	1,01000000	R$ 15,82	R$ 15,98
					TOTAL Material:	**R$ 20,00**

Mão de Obra

		FONTE	UNID	COEFICIENTE	PREÇO UNITÁRIO	TOTAL
I0043	AJUDANTE DE ENCANADOR	SEINFRA	H	0,52000000	R$ 21,10	R$ 10,97
I2320	ENCANADOR	SEINFRA	H	0,52000000	R$ 26,18	R$ 13,61
					TOTAL Mão de Obra:	**R$ 24,58**
					VALOR:	**44,59**

12.1.2. C2598 TUBO PVC BRANCO P/ESGOTO D=75mm (3") (M)

Material

		FONTE	UNID	COEFICIENTE	PREÇO UNITÁRIO	TOTAL
I0026	ADESIVO PARA TUBO DE PVC RIGIDO	SEINFRA	KG	0,01700000	R$ 63,36	R$ 1,08
I1888	SOLUÇÃO LIMPADORA PARA PVC RIGIDO	SEINFRA	L	0,02600000	R$ 61,02	R$ 1,59
I2196	TUBO PVC ESGOTO DE 75MM (3') - (NBR 5688)	SEINFRA	M	1,01000000	R$ 14,98	R$ 15,13
					TOTAL Material:	**R$ 17,80**

Mão de Obra

		FONTE	UNID	COEFICIENTE	PREÇO UNITÁRIO	TOTAL
I0043	AJUDANTE DE ENCANADOR	SEINFRA	H	0,48000000	R$ 21,10	R$ 10,13
I2320	ENCANADOR	SEINFRA	H	0,48000000	R$ 26,18	R$ 12,57
					TOTAL Mão de Obra:	**R$ 22,70**
					VALOR:	**40,49**

12.1.3. C2596 TUBO PVC BRANCO P/ESGOTO D=50mm (2") (M)

Material

		FONTE	UNID	COEFICIENTE	PREÇO UNITÁRIO	TOTAL
I0026	ADESIVO PARA TUBO DE PVC RIGIDO	SEINFRA	KG	0,00750000	R$ 63,36	R$ 0,48
I1888	SOLUÇÃO LIMPADORA PARA PVC RIGIDO	SEINFRA	L	0,01100000	R$ 61,02	R$ 0,67
I2195	TUBO PVC ESGOTO DE 50MM (2') - (NBR 5688)	SEINFRA	M	1,01000000	R$ 10,75	R$ 10,86
					TOTAL Material:	**R$ 12,01**

FERNANDO MARTINS DE FARIAS:01161111352

Assinado digitalmente por FERNANDO MARTINS DE FARIAS:01161111352
ND: C=BR, O=ICP-Brasil, OU=Certificado Digital PF A1, OU=Videoconferencia, OU=27842417000158, OU=AC SyngularID Multipla, CN=FERNANDO MARTINS DE FARIAS:01161111352
Razão: motivo da sua assinatura aqui
Localização: sua localização de assinatura aqui
Data: 2026.02.25 11:59:19-03'00'
Foxit PDF Reader Versão: 2024.1.0

PROCESSO ADMINISTRATIVO 0105 ASSINADO ELETRONICAMENTE

	COMPOSIÇÕES DE CUSTO UNITÁRIO		
	Prefeitura Municipal de Monsenhor Tabosa, CE	DATA: 09/2025	BDI: 22,
	07.693.989/0001-05	FONTE	VERS
	Construção de terminal rodoviário no município de Monsenhor Tabosa/CE.	SEINFRA-CE	028 Sem Des
	Av. Assis Claudino, S/Nº, Girita, Monsenhor Tabosa , CE	SINAPI-CE	08/2025 Sem D

ITEM	DESCRIÇÃO	UNIDADE	COEFICIENTE	PREÇO	PREÇO TOTAL

Mão de Obra		FONTE	UNID	COEFICIENTE	PREÇO UNITÁRIO	TOTAL
I0043	AJUDANTE DE ENCANADOR	SEINFRA	H	0,30000000	R$ 21,10	R$ 6,33
I2320	ENCANADOR	SEINFRA	H	0,30000000	R$ 26,18	R$ 7,85
					TOTAL Mão de Obra:	R$ 14,18
					VALOR:	26,19

12.1.4. C2595 TUBO PVC BRANCO P/ESGOTO D=40mm (1 1/2") (M)

Material		FONTE	UNID	COEFICIENTE	PREÇO UNITÁRIO	TOTAL
I0026	ADESIVO PARA TUBO DE PVC RIGIDO	SEINFRA	KG	0,00500000	R$ 63,36	R$ 0,32
I1888	SOLUÇÃO LIMPADORA PARA PVC RIGIDO	SEINFRA	L	0,00750000	R$ 61,02	R$ 0,46
I2194	TUBO PVC ESGOTO DE 40MM (1 1/2') - (NBR 5688)	SEINFRA	M	1,01000000	R$ 6,91	R$ 6,98
					TOTAL Material:	R$ 7,76

Mão de Obra		FONTE	UNID	COEFICIENTE	PREÇO UNITÁRIO	TOTAL
I0043	AJUDANTE DE ENCANADOR	SEINFRA	H	0,24000000	R$ 21,10	R$ 5,06
I2320	ENCANADOR	SEINFRA	H	0,24000000	R$ 26,18	R$ 6,28
					TOTAL Mão de Obra:	R$ 11,34
					VALOR:	19,10

12.1.5. 98057 TANQUE SÉPTICO CIRCULAR, EM CONCRETO PRÉ-MOLDADO, DIÂMETRO INTERNO = 2,88 M, ALTURA INTERNA = 2,50 M, VOLUME ÚTIL: 14657,4 L (PARA 105 CONTRIBUINTES). AF_12/2020 (UN)

Equipamento Custo Horário		FONTE	UNID	COEFICIENTE	PREÇO UNITÁRIO	TOTAL
5679	RETROESCAVADEIRA SOBRE RODAS COM CARREGADEIRA, TRAÇÃO 4X4, POTÊNCIA LÍQ. 88 HP, CAÇAMBA CARREG. CAP. MÍN. 1 M3, CAÇAMBA	SINAPI	CHI	1,42730000	R$ 69,16	R$ 98,71
5678	RETROESCAVADEIRA SOBRE RODAS COM CARREGADEIRA, TRAÇÃO 4X4, POTÊNCIA LÍQ. 88 HP, CAÇAMBA CARREG. CAP. MÍN. 1 M3, CAÇAMBA	SINAPI	CHP	0,70040000	R$ 153,58	R$ 107,57
					TOTAL Equipamento Custo Horário:	R$ 206,28

Material		FONTE	UNID	COEFICIENTE	PREÇO UNITÁRIO	TOTAL
00012568	ANEL EM CONCRETO ARMADO, LISO, PARA FOSSAS SEPTICAS E SUMIDOUROS, SEM FUNDO, DIAMETRO INTERNO DE 3,00 M E ALTURA DE 0,50	SINAPI	UN	5,00000000	R$ 1.788,23	R$ 8.941,15
					TOTAL Material:	R$ 8.941,15

Mão de Obra com Encargos Complementares		FONTE	UNID	COEFICIENTE	PREÇO UNITÁRIO	TOTAL
88309	PEDREIRO COM ENCARGOS COMPLEMENTARES	SINAPI	H	3,60570000	R$ 30,58	R$ 110,26
88316	SERVENTE COM ENCARGOS COMPLEMENTARES	SINAPI	H	2,83310000	R$ 23,56	R$ 66,75
					TOTAL Mão de Obra com Encargos Complementares:	R$ 177,01

Serviço		FONTE	UNID	COEFICIENTE	PREÇO UNITÁRIO	TOTAL
88628	ARGAMASSA TRAÇO 1:3 (EM VOLUME DE CIMENTO E AREIA MÉDIA ÚMIDA), PREPARO MECÂNICO COM BETONEIRA 400 L. AF_08/2019	SINAPI	M3	0,13140000	R$ 590,08	R$ 77,54
97740	PEÇA CIRCULAR PRÉ-MOLDADA, VOLUME DE CONCRETO ACIMA DE 100 LITROS, TAXA DE AÇO APROXIMADA DE 30KG/M³. AF_03/2024	SINAPI	M3	0,55420000	R$ 2.143,04	R$ 1.187,67
97738	PEÇA CIRCULAR PRÉ-MOLDADA, VOLUME DE CONCRETO DE 10 A 30 LITROS, TAXA DE FIBRA DE POLIPROPILENO APROXIMADA DE 6 KG/M³.	SINAPI	M3	0,01540000	R$ 4.280,94	R$ 65,93
101624	PREPARO DE FUNDO DE VALA COM LARGURA MAIOR OU IGUAL A 1,5 M E MENOR QUE 2,5 M, COM CAMADA DE BRITA, LANÇAMENTO	SINAPI	M3	0,79420000	R$ 221,16	R$ 175,65
					TOTAL Serviço:	R$ 1.506,79
					VALOR:	10.831,18

12.1.6. 98065 SUMIDOURO CIRCULAR, EM CONCRETO PRÉ-MOLDADO, DIÂMETRO INTERNO = 2,88 M, ALTURA INTERNA = 3,0 M, ÁREA DE INFILTRAÇÃO: 31,4 M² (PARA 12 CONTRIBUINTES). AF_12/2020 (UN)

Equipamento Custo Horário		FONTE	UNID	COEFICIENTE	PREÇO UNITÁRIO	TOTAL
5679	RETROESCAVADEIRA SOBRE RODAS COM CARREGADEIRA, TRAÇÃO 4X4, POTÊNCIA LÍQ. 88 HP, CAÇAMBA CARREG. CAP. MÍN. 1 M3, CAÇAMBA	SINAPI	CHI	1,70690000	R$ 69,16	R$ 118,05
5678	RETROESCAVADEIRA SOBRE RODAS COM CARREGADEIRA, TRAÇÃO 4X4, POTÊNCIA LÍQ. 88 HP, CAÇAMBA CARREG. CAP. MÍN. 1 M3, CAÇAMBA	SINAPI	CHP	0,83760000	R$ 153,58	R$ 128,64
					TOTAL Equipamento Custo Horário:	R$ 246,69

Material		FONTE	UNID	COEFICIENTE	PREÇO UNITÁRIO	TOTAL
00043448	ANEL EM CONCRETO ARMADO, PERFURADO, PARA FOSSAS SEPTICAS E SUMIDOUROS, SEM FUNDO, DIAMETRO INTERNO DE 3,00 M E ALTURA	SINAPI	UN	6,00000000	R$ 1.251,76	R$ 7.510,56
					TOTAL Material:	R$ 7.510,56

Mão de Obra com Encargos Complementares		FONTE	UNID	COEFICIENTE	PREÇO UNITÁRIO	TOTAL
88309	PEDREIRO COM ENCARGOS COMPLEMENTARES	SINAPI	H	2,03130000	R$ 30,58	R$ 62,12
88316	SERVENTE COM ENCARGOS COMPLEMENTARES	SINAPI	H	1,59600000	R$ 23,56	R$ 37,60
					TOTAL Mão de Obra com Encargos Complementares:	R$ 99,72

Serviço		FONTE	UNID	COEFICIENTE	PREÇO UNITÁRIO	TOTAL
100475	ARGAMASSA TRAÇO 1:3 (EM VOLUME DE CIMENTO E AREIA MÉDIA ÚMIDA) COM ADIÇÃO DE IMPERMEABILIZANTE, PREPARO MECÂNICO COM	SINAPI	M3	0,02230000	R$ 766,06	R$ 17,08
97740	PEÇA CIRCULAR PRÉ-MOLDADA, VOLUME DE CONCRETO ACIMA DE 100 LITROS, TAXA DE AÇO APROXIMADA DE 30KG/M³. AF_03/2024	SINAPI	M3	0,54800000	R$ 2.143,04	R$ 1.174,39
97738	PEÇA CIRCULAR PRÉ-MOLDADA, VOLUME DE CONCRETO DE 10 A 30 LITROS, TAXA DE FIBRA DE POLIPROPILENO APROXIMADA DE 6 KG/M³.	SINAPI	M3	0,01540000	R$ 4.280,94	R$ 65,93
101624	PREPARO DE FUNDO DE VALA COM LARGURA MAIOR OU IGUAL A 1,5 M E MENOR QUE 2,5 M, COM CAMADA DE BRITA, LANÇAMENTO	SINAPI	M3	0,79420000	R$ 221,16	R$ 175,65
					TOTAL Serviço:	R$ 1.433,05
					VALOR:	9.289,96

12.2.1. C4926 CAIXA SIFONADA PVC 150 X 150 X 50MM, ACABAMENTO BRANCO (GRELHA OU TAMPA CEGA) (UN)

Material		FONTE	UNID	COEFICIENTE	PREÇO UNITÁRIO	TOTAL
I9407	CAIXA SIFONADA PVC 150 X 150 X 50MM, ACABAMENTO BRANCO (GRELHA OU TAMPA CEGA)	SEINFRA	UN	1,00000000	R$ 38,27	R$ 38,27
					TOTAL Material:	R$ 38,27

Mão de Obra		FONTE	UNID	COEFICIENTE	PREÇO UNITÁRIO	TOTAL
I0043	AJUDANTE DE ENCANADOR	SEINFRA	H	0,50000000	R$ 21,10	R$ 10,55
I2320	ENCANADOR	SEINFRA	H	0,50000000	R$ 26,18	R$ 13,09
					TOTAL Mão de Obra:	R$ 23,64
					VALOR:	61,91

12.2.2. 89709 RALO SIFONADO, PVC, DN 100 X 40 MM, JUNTA SOLDÁVEL, FORNECIDO E INSTALADO EM RAMAL DE DESCARGA OU EM RAMAL DE ESGOTO SANITÁRIO. AF_08/2022 (UN)

Material		FONTE	UNID	COEFICIENTE	PREÇO UNITÁRIO	TOTAL
00000122	ADESIVO PLASTICO PARA PVC, FRASCO COM *850* GR	SINAPI	UN	0,00490000	R$ 64,94	R$ 0,32
00038383	LIXA D'AGUA EM FOLHA, COR PRETA, GRAO 100	SINAPI	UN	0,03600000	R$ 1,65	R$ 0,06
00011741	RALO SIFONADO CILINDRICO, PVC, 100 X 40 MM, COM GRELHA REDONDA BRANCA	SINAPI	UN	1,00000000	R$ 14,84	R$ 14,84
00020083	SOLUCAO PREPARADORA / LIMPADORA PARA PVC, FRASCO COM 1000 CM3	SINAPI	UN	0,00750000	R$ 73,57	R$ 0,55
					TOTAL Material:	R$ 15,77

Mão de Obra com Encargos Complementares		FONTE	UNID	COEFICIENTE	PREÇO UNITÁRIO	TOTAL
88248	AUXILIAR DE ENCANADOR OU BOMBEIRO HIDRÁULICO COM ENCARGOS COMPLEMENTARES	SINAPI	H	0,16520000	R$ 24,23	R$ 4,00
88267	ENCANADOR OU BOMBEIRO HIDRÁULICO COM ENCARGOS COMPLEMENTARES	SINAPI	H	0,16520000	R$ 29,86	R$ 4,93
					TOTAL Mão de Obra com Encargos Complementares:	R$ 8,93
					VALOR:	24,68

12.2.3. C0606 CAIXA DE INSPEÇÃO EM ALVENARIA - TAMPA DE CONCRETO ESP.= 5cm (M2)

Material		FONTE	UNID	COEFICIENTE	PREÇO UNITÁRIO	TOTAL
I0169	AÇO CA-60	SEINFRA	KG	5,27000000	R$ 7,59	R$ 40,00
I0103	ARAME RECOZIDO N.18 BWG	SEINFRA	KG	0,09000000	R$ 16,53	R$ 1,49
I0109	AREIA MEDIA	SEINFRA	M3	0,03300000	R$ 83,58	R$ 2,76
I0280	BRITA	SEINFRA	M3	0,04000000	R$ 100,50	R$ 4,02
I0529	CHAPA COMPENSADO RESINADO 12MM (1.10 X 2.20M)	SEINFRA	M2	0,40000000	R$ 35,95	R$ 14,38
I0805	CIMENTO PORTLAND	SEINFRA	KG	16,20000000	R$ 0,71	R$ 11,50
I1916	TABUA DE 1" DE 3A. - L = 30cm	SEINFRA	M	0,12000000	R$ 12,77	R$ 1,53
					TOTAL Material:	R$ 75,68

Mão de Obra		FONTE	UNID	COEFICIENTE	PREÇO UNITÁRIO	TOTAL
I0040	AJUDANTE DE ARMADOR/FERREIRO	SEINFRA	H	0,46000000	R$ 21,10	R$ 9,71
I0041	AJUDANTE DE CARPINTEIRO	SEINFRA	H	2,42000000	R$ 21,10	R$ 51,06
I0121	ARMADOR/FERREIRO	SEINFRA	H	0,46000000	R$ 26,86	R$ 12,36
I0498	CARPINTEIRO	SEINFRA	H	2,42000000	R$ 26,86	R$ 65,00
I2391	PEDREIRO	SEINFRA	H	0,30000000	R$ 26,86	R$ 8,06
I2543	SERVENTE	SEINFRA	H	0,80000000	R$ 20,26	R$ 16,21
					TOTAL Mão de Obra:	R$ 162,40
					VALOR:	238,07

FERNANDO MARTINS DE FARIAS:01161111352

Assinado digitalmente por FERNANDO MARTINS DE FARIAS:01161111352
ND: C=BR, O=ICP-Brasil, OU=Certificado Digital PF A1, OU=Videoconferencia, OU=27842417000158, OU=AC SyngularID Multipla, CN=FERNANDO MARTINS DE FARIAS:01161111352
Razão: motivo da sua assinatura aqui
Localização: sua localização de assinatura aqui
Data: 2026.02.25 11:59:19-03'00'
Foxit PDF Reader Versão: 2024.1.0

PROCESSO ADMINISTRATIVO
0106
ASSINADO ELETRONICAMENTE

COMPOSIÇÕES DE CUSTO UNITÁRIO

Prefeitura Municipal de Monsenhor Tabosa, CE	DATA: 09/2025	BDI: 22,
07.693.989/0001-05	**FONTE**	**VERS.**
Construção de terminal rodoviário no município de Monsenhor Tabosa/CE.	SEINFRA-CE	028 Sem Des
Av. Assis Claudino, S/Nº, Girita, Monsenhor Tabosa , CE	SINAPI-CE	08/2025 Sem D

ITEM	DESCRIÇÃO	UNIDADE	COEFICIENTE	PREÇO	PREÇO TOTAL

12.2.4. 98108 CAIXA DE GORDURA DUPLA (CAPACIDADE: 126 L), RETANGULAR, EM ALVENARIA COM BLOCOS DE CONCRETO, DIMENSÕES INTERNAS = 0,4X0,7 M, ALTURA INTERNA = 0,8 M. AF_12/2020 (UN)

Material		FONTE	UNID	COEFICIENTE	PREÇO UNITÁRIO	TOTAL
00000650	BLOCO DE VEDACAO DE CONCRETO, 9 X 19 X 39 CM (CLASSE C - NBR 6136)	SINAPI	UN	26,04380000	R$ 3,30	R$ 85,94
00002692	DESMOLDANTE PROTETOR PARA FORMAS DE MADEIRA, DE BASE OLEOSA EMULSIONADA EM AGUA	SINAPI	L	0,00410000	R$ 8,06	R$ 0,03
00004491	PONTALETE *7,5 X 7,5* CM EM PINUS, MISTA OU EQUIVALENTE DA REGIAO - BRUTA	SINAPI	M	0,08880000	R$ 11,05	R$ 0,98
00005069	PREGO DE ACO POLIDO COM CABECA 17 X 27 (2 1/2 X 11)	SINAPI	KG	0,00940000	R$ 15,01	R$ 0,14
00004517	SARRAFO *2,5 X 7,5* CM EM PINUS, MISTA OU EQUIVALENTE DA REGIAO - BRUTA	SINAPI	M	0,10560000	R$ 3,87	R$ 0,41
00006193	TABUA NAO APARELHADA *2,5 X 20* CM, EM MACARANDUBA/MASSARANDUBA, ANGELIM OU EQUIVALENTE DA REGIAO - BRUTA	SINAPI	M	0,33120000	R$ 20,49	R$ 6,79
					TOTAL Material:	**R$ 94,29**

Mão de Obra com Encargos Complementares		FONTE	UNID	COEFICIENTE	PREÇO UNITÁRIO	TOTAL
88309	PEDREIRO COM ENCARGOS COMPLEMENTARES	SINAPI	H	4,63560000	R$ 30,58	R$ 141,76
88316	SERVENTE COM ENCARGOS COMPLEMENTARES	SINAPI	H	3,64230000	R$ 23,56	R$ 85,81
					TOTAL Mão de Obra com Encargos Complementares:	**R$ 227,57**

Serviço		FONTE	UNID	COEFICIENTE	PREÇO UNITÁRIO	TOTAL
100475	ARGAMASSA TRAÇO 1:3 (EM VOLUME DE CIMENTO E AREIA MÉDIA ÚMIDA) COM ADIÇÃO DE IMPERMEABILIZANTE, PREPARO MECÂNICO COM	SINAPI	M3	0,09280000	R$ 766,06	R$ 71,09
87316	ARGAMASSA TRAÇO 1:4 (EM VOLUME DE CIMENTO E AREIA GROSSA ÚMIDA) PARA CHAPISCO CONVENCIONAL, PREPARO MECÂNICO COM	SINAPI	M3	0,01950000	R$ 519,96	R$ 10,14
94970	CONCRETO FCK = 20MPA, TRAÇO 1:2,7:3 (EM MASSA SECA DE CIMENTO/ AREIA MÉDIA/ BRITA 1) - PREPARO MECÂNICO COM BETONEIRA 600	SINAPI	M3	0,05020000	R$ 488,10	R$ 24,50
97734	PEÇA RETANGULAR PRÉ-MOLDADA, VOLUME DE CONCRETO DE 10 A 30 LITROS, TAXA DE AÇO APROXIMADA DE 30KG/M³. AF_03/2024	SINAPI	M3	0,01680000	R$ 3.142,40	R$ 52,79
97733	PEÇA RETANGULAR PRÉ-MOLDADA, VOLUME DE CONCRETO DE ATÉ 10 LITROS, TAXA DE AÇO APROXIMADA DE 30KG/M³. AF_03/2024	SINAPI	M3	0,01120000	R$ 3.571,50	R$ 40,00
101616	PREPARO DE FUNDO DE VALA COM LARGURA MENOR QUE 1,5 M (ACERTO DO SOLO NATURAL). AF_08/2020	SINAPI	M2	0,70000000	R$ 6,99	R$ 4,89
					TOTAL Serviço:	**R$ 203,41**
					VALOR:	**525,23**

13.1.1. C2625 TUBO PVC SOLD. MARROM INCL.CONEXÕES D= 25mm(3/4") (M)

Material		FONTE	UNID	COEFICIENTE	PREÇO UNITÁRIO	TOTAL
I0026	ADESIVO PARA TUBO DE PVC RIGIDO	SEINFRA	KG	0,00080000	R$ 63,36	R$ 0,05
I1888	SOLUÇÃO LIMPADORA PARA PVC RIGIDO	SEINFRA	L	0,00030000	R$ 61,02	R$ 0,02
I2200	TUBO PVC SOLDÁVEL DE 25MM (3/4')	SEINFRA	M	1,60000000	R$ 4,33	R$ 6,93
					TOTAL Material:	**R$ 7,00**

Mão de Obra		FONTE	UNID	COEFICIENTE	PREÇO UNITÁRIO	TOTAL
I0043	AJUDANTE DE ENCANADOR	SEINFRA	H	0,40000000	R$ 21,10	R$ 8,44
I2320	ENCANADOR	SEINFRA	H	0,40000000	R$ 26,18	R$ 10,47
					TOTAL Mão de Obra:	**R$ 18,91**
					VALOR:	**25,91**

13.1.2. C2626 TUBO PVC SOLD. MARROM INCL.CONEXÕES D= 32mm(1") (M)

Material		FONTE	UNID	COEFICIENTE	PREÇO UNITÁRIO	TOTAL
I0026	ADESIVO PARA TUBO DE PVC RIGIDO	SEINFRA	KG	0,00110000	R$ 63,36	R$ 0,07
I1888	SOLUÇÃO LIMPADORA PARA PVC RIGIDO	SEINFRA	L	0,00050000	R$ 61,02	R$ 0,03
I2201	TUBO PVC SOLDÁVEL DE 32MM (1')	SEINFRA	M	1,50000000	R$ 8,56	R$ 12,84
					TOTAL Material:	**R$ 12,94**

Mão de Obra		FONTE	UNID	COEFICIENTE	PREÇO UNITÁRIO	TOTAL
I0043	AJUDANTE DE ENCANADOR	SEINFRA	H	0,45000000	R$ 21,10	R$ 9,50
I2320	ENCANADOR	SEINFRA	H	0,45000000	R$ 26,18	R$ 11,78
					TOTAL Mão de Obra:	**R$ 21,28**
					VALOR:	**34,22**

13.1.3. C2157 REGISTRO DE GAVETA BRUTO D= 20mm (3/4") (UN)

Material		FONTE	UNID	COEFICIENTE	PREÇO UNITÁRIO	TOTAL
I1180	FITA DE VEDAÇÃO	SEINFRA	M	0,94000000	R$ 0,36	R$ 0,34
I1798	REGISTRO DE GAVETA BRUTO 20MM (3/4')	SEINFRA	UN	1,00000000	R$ 34,43	R$ 34,43
					TOTAL Material:	**R$ 34,77**

Mão de Obra		FONTE	UNID	COEFICIENTE	PREÇO UNITÁRIO	TOTAL
I0043	AJUDANTE DE ENCANADOR	SEINFRA	H	0,54000000	R$ 21,10	R$ 11,39
I2320	ENCANADOR	SEINFRA	H	0,54000000	R$ 26,18	R$ 14,14
					TOTAL Mão de Obra:	**R$ 25,53**
					VALOR:	**60,30**

13.1.4. C2160 REGISTRO DE GAVETA BRUTO D= 40mm (1 1/2") (UN)

Material		FONTE	UNID	COEFICIENTE	PREÇO UNITÁRIO	TOTAL
I1180	FITA DE VEDAÇÃO	SEINFRA	M	1,88000000	R$ 0,36	R$ 0,68
I1801	REGISTRO DE GAVETA BRUTO 40MM (1 1/2')	SEINFRA	UN	1,00000000	R$ 93,51	R$ 93,51
					TOTAL Material:	**R$ 94,19**

Mão de Obra		FONTE	UNID	COEFICIENTE	PREÇO UNITÁRIO	TOTAL
I0043	AJUDANTE DE ENCANADOR	SEINFRA	H	0,85000000	R$ 21,10	R$ 17,94
I2320	ENCANADOR	SEINFRA	H	0,85000000	R$ 26,18	R$ 22,25
					TOTAL Mão de Obra:	**R$ 40,19**
					VALOR:	**134,37**

13.1.5. C3601 REGISTRO DE PRESSÃO D=20mm (3/4") - PADRÃO POPULAR (UN)

Material		FONTE	UNID	COEFICIENTE	PREÇO UNITÁRIO	TOTAL
I1180	FITA DE VEDAÇÃO	SEINFRA	M	0,94000000	R$ 0,36	R$ 0,34
I6121	REGISTRO DE PRESSÃO SIMPLES 3/4" (PADRÃO MUTIRÃO)	SEINFRA	UN	1,00000000	R$ 19,86	R$ 19,86
					TOTAL Material:	**R$ 20,20**

Mão de Obra		FONTE	UNID	COEFICIENTE	PREÇO UNITÁRIO	TOTAL
I0043	AJUDANTE DE ENCANADOR	SEINFRA	H	0,61000000	R$ 21,10	R$ 12,87
I2320	ENCANADOR	SEINFRA	H	0,61000000	R$ 26,18	R$ 15,97
					TOTAL Mão de Obra:	**R$ 28,84**
					VALOR:	**49,04**

13.2.1. C0986 CUBA DE LOUÇA DE EMBUTIR C/ TORNEIRA E ACESSÓRIOS (UN)

Material		FONTE	UNID	COEFICIENTE	PREÇO UNITÁRIO	TOTAL
I0916	CUBA DE LOUÇA BRANCA DE EMBUTIR	SEINFRA	UN	1,00000000	R$ 94,06	R$ 94,06
I1091	ENGATE CROMADO	SEINFRA	UN	1,00000000	R$ 22,59	R$ 22,59
I1180	FITA DE VEDAÇÃO	SEINFRA	M	0,84000000	R$ 0,36	R$ 0,30
I1864	SIFÃO METALICO TIPO COPO DN 1"X1 1/2"	SEINFRA	UN	1,00000000	R$ 164,58	R$ 164,58
I2132	TORNEIRA DE PRESSÃO CROMADA P/LAVATORIO 1/2'	SEINFRA	UN	1,00000000	R$ 98,66	R$ 98,66
I2272	VÁLVULA DE METAL 1"	SEINFRA	UN	1,00000000	R$ 19,12	R$ 19,12
					TOTAL Material:	**R$ 399,31**

Mão de Obra		FONTE	UNID	COEFICIENTE	PREÇO UNITÁRIO	TOTAL
I0043	AJUDANTE DE ENCANADOR	SEINFRA	H	1,50000000	R$ 21,10	R$ 31,65
I2320	ENCANADOR	SEINFRA	H	1,50000000	R$ 26,18	R$ 39,27
					TOTAL Mão de Obra:	**R$ 70,92**
					VALOR:	**470,23**

13.2.2. C0348 BACIA DE LOUÇA BRANCA C/CAIXA ACOPLADA (UN)

Material		FONTE	UNID	COEFICIENTE	PREÇO UNITÁRIO	TOTAL
I0171	BACIA LOUÇA BRANCA PARA CAIXA ACOPLADA	SEINFRA	UN	1,00000000	R$ 237,24	R$ 237,24
I0406	CAIXA ACOPLADA DE LOUÇA BRANCA PARA BACIA	SEINFRA	UN	1,00000000	R$ 260,63	R$ 260,63
I1091	ENGATE CROMADO	SEINFRA	UN	1,00000000	R$ 22,59	R$ 22,59
I1180	FITA DE VEDAÇÃO	SEINFRA	M	0,56000000	R$ 0,36	R$ 0,20

FERNANDO MARTINS DE FARIAS:01161111352

Assinado digitalmente por FERNANDO MARTINS DE FARIAS:01161111352
ND: C=BR, O=ICP-Brasil, OU=Certificado Digital PF A1, OU=Videoconferencia, OU=27842417000158, OU=AC SyngularID Multipla, CN=FERNANDO MARTINS DE FARIAS:01161111352
Razão: motivo da sua assinatura aqui
Localização: sua localização de assinatura aqui
Data: 2026.02.25 11:59:19-03'00'
Foxit PDF Reader Versão: 2024.1.0

PROCESSO ADMINISTRATIVO 0107 ASSINADO ELETRONICAMENTE

COMPOSIÇÕES DE CUSTO UNITÁRIO

Prefeitura Municipal de Monsenhor Tabosa, CE	DATA: 09/2025	BDI: 22,
07.693.989/0001-05	**FONTE**	**VERS**
Construção de terminal rodoviário no município de Monsenhor Tabosa/CE.	SEINFRA-CE	028 Sem Des
Av. Assis Claudino, S/Nº, Girita, Monsenhor Tabosa , CE	SINAPI-CE	08/2025 Sem D

ITEM	DESCRIÇÃO		UNIDADE	COEFICIENTE	PREÇO	PREÇO TOTAL
I1579	PARAFUSO CROMADO P/FIXAÇÃO SANITARIOS, INCLUSIVE PORCA CEGA, ARRUELA E BUCHA DE NYLON	SEINFRA	UN	2,00000000	R$ 9,40	R$ 18,80
I1925	TAMPA PLASTICA PARA BACIA	SEINFRA	UN	1,00000000	R$ 36,93	R$ 36,93
					TOTAL Material:	**R$ 576,39**
Mão de Obra		**FONTE**	**UNID**	**COEFICIENTE**	**PREÇO UNITÁRIO**	**TOTAL**
I0043	AJUDANTE DE ENCANADOR	SEINFRA	H	2,00000000	R$ 21,10	R$ 42,20
I2320	ENCANADOR	SEINFRA	H	2,00000000	R$ 26,18	R$ 52,36
					TOTAL Mão de Obra:	**R$ 94,56**
					VALOR:	**670,95**

13.2.3. C1151 DUCHA P/ WC CROMADO (INSTALADO) (UN)

Material		FONTE	UNID	COEFICIENTE	PREÇO UNITÁRIO	TOTAL
I0797	CHUVEIRO-DUCHA CROMADO 1/2''	SEINFRA	UN	1,00000000	R$ 51,41	R$ 51,41
I1180	FITA DE VEDAÇÃO	SEINFRA	M	0,28000000	R$ 0,36	R$ 0,10
					TOTAL Material:	**R$ 51,51**
Mão de Obra		**FONTE**	**UNID**	**COEFICIENTE**	**PREÇO UNITÁRIO**	**TOTAL**
I0043	AJUDANTE DE ENCANADOR	SEINFRA	H	0,50000000	R$ 21,10	R$ 10,55
I2320	ENCANADOR	SEINFRA	H	0,50000000	R$ 26,18	R$ 13,09
					TOTAL Mão de Obra:	**R$ 23,64**
					VALOR:	**75,15**

13.2.4. C0797 CHUVEIRO PLÁSTICO (INSTALADO) (UN)

Material		FONTE	UNID	COEFICIENTE	PREÇO UNITÁRIO	TOTAL
I0796	CHUVEIRO PLASTICO	SEINFRA	UN	1,00000000	R$ 7,22	R$ 7,22
I1180	FITA DE VEDAÇÃO	SEINFRA	M	0,35000000	R$ 0,36	R$ 0,13
					TOTAL Material:	**R$ 7,35**
Mão de Obra		**FONTE**	**UNID**	**COEFICIENTE**	**PREÇO UNITÁRIO**	**TOTAL**
I2320	ENCANADOR	SEINFRA	H	0,25000000	R$ 26,18	R$ 6,55
					TOTAL Mão de Obra:	**R$ 6,55**
					VALOR:	**13,89**

13.2.5. C1792 MICTORIO DE LOUÇA BRANCA (UN)

Material		FONTE	UNID	COEFICIENTE	PREÇO UNITÁRIO	TOTAL
I1180	FITA DE VEDAÇÃO	SEINFRA	M	0,56000000	R$ 0,36	R$ 0,20
I1315	JOGO METAIS PARA MICTORIO	SEINFRA	UN	1,00000000	R$ 44,63	R$ 44,63
I1524	MICTORIO DE LOUÇA BRANCA COM ACESSÓRIOS	SEINFRA	UN	1,00000000	R$ 449,13	R$ 449,13
I1579	PARAFUSO CROMADO P/FIXAÇÃO SANITARIOS, INCLUSIVE PORCA CEGA, ARRUELA E BUCHA DE NYLON	SEINFRA	UN	2,00000000	R$ 9,40	R$ 18,80
					TOTAL Material:	**R$ 512,76**
Mão de Obra		**FONTE**	**UNID**	**COEFICIENTE**	**PREÇO UNITÁRIO**	**TOTAL**
I0043	AJUDANTE DE ENCANADOR	SEINFRA	H	2,90000000	R$ 21,10	R$ 61,19
I2320	ENCANADOR	SEINFRA	H	2,90000000	R$ 26,18	R$ 75,92
					TOTAL Mão de Obra:	**R$ 137,11**
					VALOR:	**649,87**

13.2.6. C0985 CUBA DE INOX PARA BANCADA,COMPLETA (UN)

Material		FONTE	UNID	COEFICIENTE	PREÇO UNITÁRIO	TOTAL
I0915	CUBA DE AÇO INOX	SEINFRA	UN	1,00000000	R$ 175,41	R$ 175,41
I1861	SIFÃO CROMADO 1 1/4"X1 1/2"	SEINFRA	UN	1,00000000	R$ 174,30	R$ 174,30
I2271	VÁLVULA DE METAL 1 1/4"	SEINFRA	UN	1,00000000	R$ 31,89	R$ 31,89
					TOTAL Material:	**R$ 381,60**
Mão de Obra		**FONTE**	**UNID**	**COEFICIENTE**	**PREÇO UNITÁRIO**	**TOTAL**
I2320	ENCANADOR	SEINFRA	H	1,50000000	R$ 26,18	R$ 39,27
					TOTAL Mão de Obra:	**R$ 39,27**
					VALOR:	**420,87**

13.2.7. C2504 TORNEIRA DE PRESSÃO CROMADA LONGA P/PIA (UN)

Material		FONTE	UNID	COEFICIENTE	PREÇO UNITÁRIO	TOTAL
I1180	FITA DE VEDAÇÃO	SEINFRA	M	0,28000000	R$ 0,36	R$ 0,10
I2131	TORNEIRA DE PRESSÃO CROMADA LONGA P/PIA 3/4'	SEINFRA	UN	1,00000000	R$ 110,38	R$ 110,38
					TOTAL Material:	**R$ 110,48**
Mão de Obra		**FONTE**	**UNID**	**COEFICIENTE**	**PREÇO UNITÁRIO**	**TOTAL**
I0043	AJUDANTE DE ENCANADOR	SEINFRA	H	0,65000000	R$ 21,10	R$ 13,72
I2320	ENCANADOR	SEINFRA	H	0,65000000	R$ 26,18	R$ 17,02
					TOTAL Mão de Obra:	**R$ 30,74**
					VALOR:	**141,21**

13.2.8. C4670 PORTA PAPEL METÁLICO (UN)

Material		FONTE	UNID	COEFICIENTE	PREÇO UNITÁRIO	TOTAL
I8670	PORTA PAPEL METÁLICO	SEINFRA	UN	1,00000000	R$ 22,18	R$ 22,18
					TOTAL Material:	**R$ 22,18**
Mão de Obra		**FONTE**	**UNID**	**COEFICIENTE**	**PREÇO UNITÁRIO**	**TOTAL**
I2391	PEDREIRO	SEINFRA	H	0,50000000	R$ 26,86	R$ 13,43
					TOTAL Mão de Obra:	**R$ 13,43**
					VALOR:	**35,61**

13.2.9. C4671 SABONETEIRA METÁLICA (UN)

Material		FONTE	UNID	COEFICIENTE	PREÇO UNITÁRIO	TOTAL
I8671	SABONETEIRA METÁLICA	SEINFRA	UN	1,00000000	R$ 32,44	R$ 32,44
					TOTAL Material:	**R$ 32,44**
Mão de Obra		**FONTE**	**UNID**	**COEFICIENTE**	**PREÇO UNITÁRIO**	**TOTAL**
I2391	PEDREIRO	SEINFRA	H	0,50000000	R$ 26,86	R$ 13,43
					TOTAL Mão de Obra:	**R$ 13,43**
					VALOR:	**45,87**

13.2.10. C4835 ESPELHO CRISTAL, ESPESSURA 4MM, COM PARAFUSOS DE FIXAÇÃO, SEM MOLDURA (M2)

Material		FONTE	UNID	COEFICIENTE	PREÇO UNITÁRIO	TOTAL
I9145	ESPELHO CRISTAL E = 4 MM	SEINFRA	M2	1,00000000	R$ 443,80	R$ 443,80
I1580	PARAFUSO FRANCES 1/2''X8'' COM 2 PORCAS	SEINFRA	UN	4,00000000	R$ 6,37	R$ 25,48
					TOTAL Material:	**R$ 469,28**
Mão de Obra		**FONTE**	**UNID**	**COEFICIENTE**	**PREÇO UNITÁRIO**	**TOTAL**
I2391	PEDREIRO	SEINFRA	H	2,00000000	R$ 26,86	R$ 53,72
I2543	SERVENTE	SEINFRA	H	0,40000000	R$ 20,26	R$ 8,10
					TOTAL Mão de Obra:	**R$ 61,82**
					VALOR:	**531,10**

13.3.1. C3442 CAIXA D´ÁGUA EM FYBERGLASS - CAP. 1000L (UN)

Material		FONTE	UNID	COEFICIENTE	PREÇO UNITÁRIO	TOTAL
I8665	CAIXA D'ÁGUA EM FYBERGLASS CAP. 1000L, COM TAMPA	SEINFRA	UN	1,00000000	R$ 532,81	R$ 532,81
					TOTAL Material:	**R$ 532,81**
Mão de Obra		**FONTE**	**UNID**	**COEFICIENTE**	**PREÇO UNITÁRIO**	**TOTAL**
I2543	SERVENTE	SEINFRA	H	0,70000000	R$ 20,26	R$ 14,18
					TOTAL Mão de Obra:	**R$ 14,18**

FERNANDO MARTINS DE FARIAS:01161111352

Assinado digitalmente por FERNANDO MARTINS DE FARIAS:01161111352
ND: C=BR, O=ICP-Brasil, OU=Certificado Digital PF A1, OU=Videoconferencia, OU=27842417000158, OU=AC SyngularID Multipla, CN=FERNANDO MARTINS DE FARIAS:01161111352
Razão: motivo da sua assinatura aqui
Localização: sua localização de assinatura aqui
Data: 2026.02.25 11:59:19-03'00'
Foxit PDF Reader Versão: 2024.1.0

PROCESSO ADMINISTRATIVO 0108 ASSINADO ELETRONICAMENTE

	COMPOSIÇÕES DE CUSTO UNITÁRIO		
	Prefeitura Municipal de Monsenhor Tabosa, CE	DATA: 09/2025	BDI: 22,
	07.693.989/0001-05	FONTE	VERSÃ
	Construção de terminal rodoviário no município de Monsenhor Tabosa/CE.	SEINFRA-CE	028 Sem Des
	Av. Assis Claudino, S/Nº, Girita, Monsenhor Tabosa , CE	SINAPI-CE	08/2025 Sem D

ITEM	DESCRIÇÃO	UNIDADE	COEFICIENTE	PREÇO	PREÇO TOTAL
				VALOR:	546,99

13.3.2. 102605 CAIXA D´ÁGUA EM POLIETILENO, 500 LITROS - FORNECIMENTO E INSTALAÇÃO. AF_06/2021 (UN)

Material		FONTE	UNID	COEFICIENTE	PREÇO UNITÁRIO	TOTAL
00034637	CAIXA D'AGUA / RESERVATORIO EM POLIETILENO, 500 LITROS, COM TAMPA	SINAPI	UN	1,00000000	R$ 301,16	R$ 301,16
					TOTAL Material:	R$ 301,16
Mão de Obra com Encargos Complementares		**FONTE**	**UNID**	**COEFICIENTE**	**PREÇO UNITÁRIO**	**TOTAL**
88248	AUXILIAR DE ENCANADOR OU BOMBEIRO HIDRÁULICO COM ENCARGOS COMPLEMENTARES	SINAPI	H	0,10520000	R$ 24,23	R$ 2,55
88267	ENCANADOR OU BOMBEIRO HIDRÁULICO COM ENCARGOS COMPLEMENTARES	SINAPI	H	0,10520000	R$ 29,86	R$ 3,14
					TOTAL Mão de Obra com Encargos Complementares:	R$ 5,69
					VALOR:	306,84

14.1.1. C4850 PLACA EM ACRÍLICO ADESIVADA PARA SINALIZAÇÃO COM INDICAÇÃO DE ROTA DE FUGA 26X13CM (M)

Material		FONTE	UNID	COEFICIENTE	PREÇO UNITÁRIO	TOTAL
I1566	PARAFUSO - 8MM COM BUCHA PLASTICA	SEINFRA	UN	4,00000000	R$ 0,90	R$ 3,60
I9150	PLACA DE ACRILICO TRANSPARENTE ADESIVADA PARA SINALIZACAO DE PORTAS, BORDA POLIDA, DE *25 X 8*, E = 6 MM (NAO INCLUI	SEINFRA	UN	0,03380000	R$ 57,79	R$ 1,95
					TOTAL Material:	R$ 5,55
Mão de Obra		**FONTE**	**UNID**	**COEFICIENTE**	**PREÇO UNITÁRIO**	**TOTAL**
I2543	SERVENTE	SEINFRA	H	0,40000000	R$ 20,26	R$ 8,10
					TOTAL Mão de Obra:	R$ 8,10
					VALOR:	13,66

14.1.2. C4649 SINALIZAÇÃO PARA EXTINTOR (UN)

Material		FONTE	UNID	COEFICIENTE	PREÇO UNITÁRIO	TOTAL
I2084	TINTA A BASE DE EMULSÃO ACRÍLICA (PARA PISOS)	SEINFRA	L	0,03000000	R$ 12,22	R$ 0,37
					TOTAL Material:	R$ 0,37
Mão de Obra		**FONTE**	**UNID**	**COEFICIENTE**	**PREÇO UNITÁRIO**	**TOTAL**
I0045	AJUDANTE DE PINTOR	SEINFRA	H	0,80000000	R$ 21,10	R$ 16,88
I2395	PINTOR	SEINFRA	H	1,50000000	R$ 26,86	R$ 40,29
					TOTAL Mão de Obra:	R$ 57,17
					VALOR:	57,54

14.1.3. C2475 TINTA EPOXI EM PISOS, C/ SELADOR E EMASSAMENTO ACRÍLICO (M2)

Material		FONTE	UNID	COEFICIENTE	PREÇO UNITÁRIO	TOTAL
I1488	LÍQUIDO PREPARADOR DE SUPERFICIES	SEINFRA	L	0,25000000	R$ 12,78	R$ 3,20
I1346	LIXA PARA FERRO	SEINFRA	UN	1,50000000	R$ 2,14	R$ 3,21
I1511	MASSA ACRILICA PARA PINTURA LATEX	SEINFRA	KG	0,80000000	R$ 3,81	R$ 3,05
I1856	SELADOR ACRÍLICO	SEINFRA	L	0,30000000	R$ 7,14	R$ 2,14
I1890	SOLVENTE P/TINTA EPOXI E BORRACHA CLORADA	SEINFRA	L	0,08000000	R$ 46,25	R$ 3,70
I2093	TINTA EPOXI PARA ACABAMENTO	SEINFRA	L	0,35000000	R$ 63,53	R$ 22,24
					TOTAL Material:	R$ 37,54
Mão de Obra		**FONTE**	**UNID**	**COEFICIENTE**	**PREÇO UNITÁRIO**	**TOTAL**
I0045	AJUDANTE DE PINTOR	SEINFRA	H	2,10000000	R$ 21,10	R$ 44,31
I2395	PINTOR	SEINFRA	H	2,10000000	R$ 26,86	R$ 56,41
					TOTAL Mão de Obra:	R$ 100,72
					VALOR:	138,25

14.2.1. C1359 EXTINTOR DE GÁS CARBÔNICO OU PÓ QUÍMICO DE 4 OU 6KG (UN)

Material		FONTE	UNID	COEFICIENTE	PREÇO UNITÁRIO	TOTAL
I1145	EXTINTOR CO2 DE 6 KG	SEINFRA	UN	1,00000000	R$ 840,00	R$ 840,00
I1566	PARAFUSO - 8MM COM BUCHA PLASTICA	SEINFRA	UN	2,00000000	R$ 0,90	R$ 1,80
					TOTAL Material:	R$ 841,80
Mão de Obra		**FONTE**	**UNID**	**COEFICIENTE**	**PREÇO UNITÁRIO**	**TOTAL**
I0043	AJUDANTE DE ENCANADOR	SEINFRA	H	0,40000000	R$ 21,10	R$ 8,44
I2320	ENCANADOR	SEINFRA	H	0,40000000	R$ 26,18	R$ 10,47
					TOTAL Mão de Obra:	R$ 18,91
					VALOR:	860,71

14.2.2. 97599 LUMINÁRIA DE EMERGÊNCIA, COM 30 LÂMPADAS LED DE 2 W, SEM REATOR - FORNECIMENTO E INSTALAÇÃO. AF_09/2024 (UN)

Material		FONTE	UNID	COEFICIENTE	PREÇO UNITÁRIO	TOTAL
00038774	LUMINARIA DE EMERGENCIA 30 LEDS, POTENCIA 2 W, BATERIA DE LITIO, AUTONOMIA DE 6 HORAS	SINAPI	UN	1,00000000	R$ 11,30	R$ 11,30
					TOTAL Material:	R$ 11,30
Mão de Obra com Encargos Complementares		**FONTE**	**UNID**	**COEFICIENTE**	**PREÇO UNITÁRIO**	**TOTAL**
88247	AUXILIAR DE ELETRICISTA COM ENCARGOS COMPLEMENTARES	SINAPI	H	0,05515620	R$ 25,22	R$ 1,39
88264	ELETRICISTA COM ENCARGOS COMPLEMENTARES	SINAPI	H	0,17650000	R$ 30,96	R$ 5,46
					TOTAL Mão de Obra com Encargos Complementares:	R$ 6,85
					VALOR:	18,15

14.2.3. C4394 LUMINÁRIA DE EMERGÊNCIA (UN)

Material		FONTE	UNID	COEFICIENTE	PREÇO UNITÁRIO	TOTAL
I8246	LUMINÁRIA DE EMERGÊNCIA	SEINFRA	UN	1,00000000	R$ 239,70	R$ 239,70
					TOTAL Material:	R$ 239,70
Mão de Obra		**FONTE**	**UNID**	**COEFICIENTE**	**PREÇO UNITÁRIO**	**TOTAL**
I2312	ELETRICISTA	SEINFRA	H	0,50000000	R$ 26,85	R$ 13,43
I2543	SERVENTE	SEINFRA	H	0,50000000	R$ 20,26	R$ 10,13
					TOTAL Mão de Obra:	R$ 23,56
					VALOR:	263,26

15.1.1. C2060 PARA-RAIOS TIPO FRANKLIN (UN)

Material		FONTE	UNID	COEFICIENTE	PREÇO UNITÁRIO	TOTAL
I0330	CAPTOR FRANKLIN - 4 PONTAS	SEINFRA	UN	1,00000000	R$ 92,43	R$ 92,43
					TOTAL Material:	R$ 92,43
Mão de Obra		**FONTE**	**UNID**	**COEFICIENTE**	**PREÇO UNITÁRIO**	**TOTAL**
I0042	AJUDANTE DE ELETRICISTA	SEINFRA	H	1,50000000	R$ 21,10	R$ 31,65
I2312	ELETRICISTA	SEINFRA	H	1,50000000	R$ 26,85	R$ 40,28
					TOTAL Mão de Obra:	R$ 71,93
					VALOR:	164,36

15.2.1. C3575 HASTE DE FERRO GALVANIZADO 1.20m PARA ATERRAMENTO - PADRÃO POPULAR (UN)

Material		FONTE	UNID	COEFICIENTE	PREÇO UNITÁRIO	TOTAL
I6127	HASTE DE FERRO GALVANIZADO 1,20 M PARA ATERRAMENTO (PADRÃO MUTIRÃO)	SEINFRA	UN	1,00000000	R$ 16,74	R$ 16,74
					TOTAL Material:	R$ 16,74
Mão de Obra		**FONTE**	**UNID**	**COEFICIENTE**	**PREÇO UNITÁRIO**	**TOTAL**
I0042	AJUDANTE DE ELETRICISTA	SEINFRA	H	0,50000000	R$ 21,10	R$ 10,55
I2312	ELETRICISTA	SEINFRA	H	0,50000000	R$ 26,85	R$ 13,43
					TOTAL Mão de Obra:	R$ 23,98
					VALOR:	40,72

15.3.1. 96986 HASTE DE ATERRAMENTO, DIÂMETRO 3/4", COM 3 METROS - FORNECIMENTO E INSTALAÇÃO. AF_08/2023 (UN)

Material		FONTE	UNID	COEFICIENTE	PREÇO UNITÁRIO	TOTAL
00003378	HASTE DE ATERRAMENTO EM ACO COM 3,00 M DE COMPRIMENTO E DN = 3/4", REVESTIDA COM BAIXA CAMADA DE COBRE, SEM CONECTOR	SINAPI	UN	1,00000000	R$ 80,02	R$ 80,02

FERNANDO MARTINS DE FARIAS:01161111352
Assinado digitalmente por FERNANDO MARTINS DE FARIAS:01161111352
ND: C=BR, O=ICP-Brasil, OU=Certificado Digital PF A1, OU=Videoconferencia, OU=27842417000158, OU=AC SyngularID Multipla, CN=FERNANDO MARTINS DE FARIAS:01161111352
Razão: motivo da sua assinatura aqui
Localização: sua localização de assinatura aqui
Data: 2026.02.25 11:59:19-03'00'
Foxit PDF Reader Versão: 2024.1.0

PROCESSO ADMINISTRATIVO 0109 ASSINADO ELETRONICAMENTE

COMPOSIÇÕES DE CUSTO UNITÁRIO

Prefeitura Municipal de Monsenhor Tabosa, CE	DATA: 09/2025	BDI: 22,
07.693.989/0001-05	**FONTE**	**VERSÃ**
Construção de terminal rodoviário no município de Monsenhor Tabosa/CE.	SEINFRA-CE	028 Sem Des
Av. Assis Claudino, S/Nº, Girita, Monsenhor Tabosa , CE	SINAPI-CE	08/2025 Sem D

ITEM	DESCRIÇÃO	UNIDADE	COEFICIENTE	PREÇO	PREÇO TOTAL
				TOTAL Material:	**R$ 80,02**
Mão de Obra com Encargos Complementares		**FONTE**	**UNID**	**COEFICIENTE**	**PREÇO UNITÁRIO**	**TOTAL**
88247	AUXILIAR DE ELETRICISTA COM ENCARGOS COMPLEMENTARES	SINAPI	H	0,38820000	R$ 25,22	R$ 9,79
88264	ELETRICISTA COM ENCARGOS COMPLEMENTARES	SINAPI	H	0,38820000	R$ 30,96	R$ 12,02
				TOTAL Mão de Obra com Encargos Complementares:		**R$ 21,81**
					VALOR:	**101,82**

16.1. 94229 CALHA EM CHAPA DE AÇO GALVANIZADO NÚMERO 24, DESENVOLVIMENTO DE 100 CM, INCLUSO TRANSPORTE VERTICAL. AF_07/2019 (M)

Equipamento Custo Horário		**FONTE**	**UNID**	**COEFICIENTE**	**PREÇO UNITÁRIO**	**TOTAL**
93282	GUINCHO ELÉTRICO DE COLUNA, CAPACIDADE 400 KG, COM MOTO FREIO, MOTOR TRIFÁSICO DE 1,25 CV - CHI DIURNO. AF_03/2016	SINAPI	CHI	0,01830000	R$ 30,03	R$ 0,55
93281	GUINCHO ELÉTRICO DE COLUNA, CAPACIDADE 400 KG, COM MOTO FREIO, MOTOR TRIFÁSICO DE 1,25 CV - CHP DIURNO. AF_03/2016	SINAPI	CHP	0,01320000	R$ 31,14	R$ 0,41
					TOTAL Equipamento Custo Horário:	**R$ 0,96**
Material		**FONTE**	**UNID**	**COEFICIENTE**	**PREÇO UNITÁRIO**	**TOTAL**
00040784	CALHA QUADRADA DE CHAPA DE ACO GALVANIZADA NUM 24, CORTE 100 CM	SINAPI	M	1,05000000	R$ 78,52	R$ 82,45
00005061	PREGO DE ACO POLIDO COM CABECA 18 X 27 (2 1/2 X 10)	SINAPI	KG	0,02500000	R$ 14,48	R$ 0,36
00005104	REBITE DE REPUXO EM ALUMINIO VAZADO, DIAMETRO 3,2 X 8 MM DE COMPRIMENTO (1KG = 1025 UNIDADES)	SINAPI	KG	0,00490000	R$ 70,18	R$ 0,34
00000142	SELANTE ELASTICO MONOCOMPONENTE A BASE DE POLIURETANO (PU) PARA JUNTAS DIVERSAS	SINAPI	310ML	0,16100000	R$ 40,24	R$ 6,48
00013388	SOLDA EM BARRA DE ESTANHO-CHUMBO 50/50	SINAPI	KG	0,18000000	R$ 236,41	R$ 42,55
					TOTAL Material:	**R$ 132,18**
Mão de Obra com Encargos Complementares		**FONTE**	**UNID**	**COEFICIENTE**	**PREÇO UNITÁRIO**	**TOTAL**
88316	SERVENTE COM ENCARGOS COMPLEMENTARES	SINAPI	H	0,63300000	R$ 23,56	R$ 14,91
88323	TELHADISTA COM ENCARGOS COMPLEMENTARES	SINAPI	H	0,53900000	R$ 29,86	R$ 16,09
					TOTAL Mão de Obra com Encargos Complementares:	**R$ 31,00**
					VALOR:	**164,11**

16.2. C4763 TUBO PVC SÉRIE REFORÇADA P/ ESGOTO D=150MM (6") JUNTA COM ANEL (M)

Material		**FONTE**	**UNID**	**COEFICIENTE**	**PREÇO UNITÁRIO**	**TOTAL**
I0078	ANEL DE BORRACHA P/TUBO PVC REFORÇADO DE 100MM	SEINFRA	UN	0,33000000	R$ 3,39	R$ 1,12
I1351	LUBRIFICANTE PARA TUBO DE PVC	SEINFRA	KG	0,03300000	R$ 43,01	R$ 1,42
I6206	TUBO PVC ESGOTO SERIE R JEI DN 150	SEINFRA	M	1,01000000	R$ 92,48	R$ 93,40
					TOTAL Material:	**R$ 95,94**
Mão de Obra		**FONTE**	**UNID**	**COEFICIENTE**	**PREÇO UNITÁRIO**	**TOTAL**
I0043	AJUDANTE DE ENCANADOR	SEINFRA	H	0,56000000	R$ 21,10	R$ 11,82
I2320	ENCANADOR	SEINFRA	H	0,56000000	R$ 26,18	R$ 14,66
					TOTAL Mão de Obra:	**R$ 26,48**
					VALOR:	**122,42**

16.3. C1556 JOELHO PVC CINZA P/ESGOTO D=150mm (6") - JUNTA C/ANÉIS (UN)

Material		**FONTE**	**UNID**	**COEFICIENTE**	**PREÇO UNITÁRIO**	**TOTAL**
I0079	ANEL DE BORRACHA P/TUBO PVC REFORÇADO DE 150MM	SEINFRA	UN	2,00000000	R$ 17,41	R$ 34,82
I1305	JOELHO PVC PARA ESGOTO CINZA DE 150MM (6")	SEINFRA	UN	1,00000000	R$ 85,50	R$ 85,50
I1351	LUBRIFICANTE PARA TUBO DE PVC	SEINFRA	KG	0,06600000	R$ 43,01	R$ 2,84
					TOTAL Material:	**R$ 123,16**
Mão de Obra		**FONTE**	**UNID**	**COEFICIENTE**	**PREÇO UNITÁRIO**	**TOTAL**
I0043	AJUDANTE DE ENCANADOR	SEINFRA	H	0,56000000	R$ 21,10	R$ 11,82
I2320	ENCANADOR	SEINFRA	H	0,56000000	R$ 26,18	R$ 14,66
					TOTAL Mão de Obra:	**R$ 26,48**
					VALOR:	**149,64**

16.4. C2351 TÊ PVC BRANCO P/ ESGOTO D=150mm (6") - JUNTA C/ANÉIS (UN)

Material		**FONTE**	**UNID**	**COEFICIENTE**	**PREÇO UNITÁRIO**	**TOTAL**
I0074	ANEL DE BORRACHA P/TUBO PVC 150MM (6")	SEINFRA	UN	3,00000000	R$ 10,63	R$ 31,89
I1351	LUBRIFICANTE PARA TUBO DE PVC	SEINFRA	KG	0,09900000	R$ 43,01	R$ 4,26
I1969	TE PVC PARA ESGOTO DE 150MM (6")	SEINFRA	UN	1,00000000	R$ 28,84	R$ 28,84
					TOTAL Material:	**R$ 64,99**
Mão de Obra		**FONTE**	**UNID**	**COEFICIENTE**	**PREÇO UNITÁRIO**	**TOTAL**
I0043	AJUDANTE DE ENCANADOR	SEINFRA	H	0,57000000	R$ 21,10	R$ 12,03
I2320	ENCANADOR	SEINFRA	H	0,57000000	R$ 26,18	R$ 14,92
					TOTAL Mão de Obra:	**R$ 26,95**
					VALOR:	**91,94**

16.5. C0609 CAIXA EM ALVENARIA (60X60X60cm) DE 1/2 TIJOLO COMUM, LASTRO DE CONCRETO E TAMPA DE CONCRETO (UN)

Material		**FONTE**	**UNID**	**COEFICIENTE**	**PREÇO UNITÁRIO**	**TOTAL**
I0169	AÇO CA-60	SEINFRA	KG	2,58200000	R$ 7,59	R$ 19,60
I0103	ARAME RECOZIDO N.18 BWG	SEINFRA	KG	0,04400000	R$ 16,53	R$ 0,73
I0109	AREIA MEDIA	SEINFRA	M3	0,16100000	R$ 83,58	R$ 13,46
I0280	BRITA	SEINFRA	M3	0,07700000	R$ 100,50	R$ 7,74
I0441	CAL HIDRATADA	SEINFRA	KG	7,64400000	R$ 0,96	R$ 7,34
I0529	CHAPA COMPENSADO RESINADO 12MM (1.10 X 2.20M)	SEINFRA	M2	0,20000000	R$ 35,95	R$ 7,19
I0805	CIMENTO PORTLAND	SEINFRA	KG	41,90900000	R$ 0,71	R$ 29,76
I1916	TABUA DE 1" DE 3A. - L = 30cm	SEINFRA	M	0,05900000	R$ 12,77	R$ 0,75
I2082	TIJOLO MACIÇO COMUM	SEINFRA	UN	141,12000000	R$ 0,47	R$ 66,33
					TOTAL Material:	**R$ 152,90**
Mão de Obra		**FONTE**	**UNID**	**COEFICIENTE**	**PREÇO UNITÁRIO**	**TOTAL**
I0040	AJUDANTE DE ARMADOR/FERREIRO	SEINFRA	H	0,22500000	R$ 21,10	R$ 4,75
I0041	AJUDANTE DE CARPINTEIRO	SEINFRA	H	1,18500000	R$ 21,10	R$ 25,00
I0121	ARMADOR/FERREIRO	SEINFRA	H	0,22500000	R$ 26,86	R$ 6,04
I0498	CARPINTEIRO	SEINFRA	H	1,18500000	R$ 26,86	R$ 31,83
I2391	PEDREIRO	SEINFRA	H	4,13900000	R$ 26,86	R$ 111,17
I2543	SERVENTE	SEINFRA	H	8,19400000	R$ 20,26	R$ 166,01
					TOTAL Mão de Obra:	**R$ 344,80**
					VALOR:	**497,69**

17.1.1. C2784 ESCAVAÇÃO MANUAL SOLO DE 1A.CAT. PROF. ATÉ 1.50m (M3)

Mão de Obra		**FONTE**	**UNID**	**COEFICIENTE**	**PREÇO UNITÁRIO**	**TOTAL**
I2543	SERVENTE	SEINFRA	H	2,65000000	R$ 20,26	R$ 53,69
					TOTAL Mão de Obra:	**R$ 53,69**
					VALOR:	**53,69**

17.1.2. C0056 ALVENARIA DE EMBASAMENTO DE TIJOLO FURADO, C/ ARGAMASSA MISTA C/ CAL HIDRATADA (1:2:8) (M3)

Material		**FONTE**	**UNID**	**COEFICIENTE**	**PREÇO UNITÁRIO**	**TOTAL**
I0108	AREIA GROSSA	SEINFRA	M3	0,21000000	R$ 119,58	R$ 25,11
I0441	CAL HIDRATADA	SEINFRA	KG	30,95000000	R$ 0,96	R$ 29,71
I0805	CIMENTO PORTLAND	SEINFRA	KG	30,95000000	R$ 0,71	R$ 21,97
I2081	TIJOLO CERÂMICO FURADO 9X19X19CM	SEINFRA	UN	235,00000000	R$ 0,53	R$ 124,55
					TOTAL Material:	**R$ 201,34**
Mão de Obra		**FONTE**	**UNID**	**COEFICIENTE**	**PREÇO UNITÁRIO**	**TOTAL**
I2391	PEDREIRO	SEINFRA	H	8,50000000	R$ 26,86	R$ 228,31
I2543	SERVENTE	SEINFRA	H	9,20000000	R$ 20,26	R$ 186,39
					TOTAL Mão de Obra:	**R$ 414,70**
					VALOR:	**616,05**

FERNANDO MARTINS DE FARIAS:01161111352

Assinado digitalmente por FERNANDO MARTINS DE FARIAS:01161111352
ND: C=BR, O=ICP-Brasil, OU=Certificado Digital PF A1, OU=Videoconferencia, OU=27842417000158, OU=AC SyngularID Multipla, CN=FERNANDO MARTINS DE FARIAS:01161111352
Razão: motivo da sua assinatura aqui
Localização: sua localização de assinatura aqui
Data: 2026.02.25 11:59:19-03'00'
Foxit PDF Reader Versão: 2024.1.0

PROCESSO ADMINISTRATIVO 0110 ASSINADO ELETRONICAMENTE

COMPOSIÇÕES DE CUSTO UNITÁRIO		
Prefeitura Municipal de Monsenhor Tabosa, CE	DATA: 09/2025	BDI: 22,
07.693.989/0001-05	FONTE	VERS.
Construção de terminal rodoviário no município de Monsenhor Tabosa/CE.	SEINFRA-CE	028 Sem Des
Av. Assis Claudino, S/Nº, Girita, Monsenhor Tabosa , CE	SINAPI-CE	08/2025 Sem D

ITEM	DESCRIÇÃO	UNIDADE	COEFICIENTE	PREÇO	PREÇO TOTAL

17.1.3. C0330 ATERRO C/COMPACTAÇÃO MANUAL S/CONTROLE, MAT. C/AQUISIÇÃO (M3)

Material		FONTE	UNID	COEFICIENTE	PREÇO UNITÁRIO	TOTAL
I0111	AREIA VERMELHA	SEINFRA	M3	1,10000000	R$ 70,00	R$ 77,00
					TOTAL Material:	R$ 77,00
Mão de Obra		**FONTE**	**UNID**	**COEFICIENTE**	**PREÇO UNITÁRIO**	**TOTAL**
I2543	SERVENTE	SEINFRA	H	1,70000000	R$ 20,26	R$ 34,44
					TOTAL Mão de Obra:	R$ 34,44
					VALOR:	111,44

17.1.4. C5225 LONA PLÁSTICA PRETA APLICADA EM PISOS (M2)

Material		FONTE	UNID	COEFICIENTE	PREÇO UNITÁRIO	TOTAL
I1348	LONA PLASTICA PRETA	SEINFRA	M2	1,05000000	R$ 1,15	R$ 1,21
					TOTAL Material:	R$ 1,21
Mão de Obra		**FONTE**	**UNID**	**COEFICIENTE**	**PREÇO UNITÁRIO**	**TOTAL**
I2391	PEDREIRO	SEINFRA	H	0,00490000	R$ 26,86	R$ 0,13
I2543	SERVENTE	SEINFRA	H	0,00590000	R$ 20,26	R$ 0,12
					TOTAL Mão de Obra:	R$ 0,25
					VALOR:	1,46

17.1.5. C1611 LASTRO DE CONCRETO REGULARIZADO ESP.= 5CM (M2)

Equipamento Custo Horário		FONTE	UNID	COEFICIENTE	PREÇO UNITÁRIO	TOTAL
I0682	BETONEIRA ELÉTRICA 580L (CHP)	SEINFRA	H	0,03600000	R$ 27,60	R$ 0,99
					TOTAL Equipamento Custo Horário:	R$ 0,99
Material		**FONTE**	**UNID**	**COEFICIENTE**	**PREÇO UNITÁRIO**	**TOTAL**
I0109	AREIA MEDIA	SEINFRA	M3	0,03320000	R$ 83,58	R$ 2,77
I0280	BRITA	SEINFRA	M3	0,04400000	R$ 100,50	R$ 4,42
I0805	CIMENTO PORTLAND	SEINFRA	KG	11,00000000	R$ 0,71	R$ 7,81
					TOTAL Material:	R$ 15,00
Mão de Obra		**FONTE**	**UNID**	**COEFICIENTE**	**PREÇO UNITÁRIO**	**TOTAL**
I2391	PEDREIRO	SEINFRA	H	0,40000000	R$ 26,86	R$ 10,74
I2543	SERVENTE	SEINFRA	H	1,10000000	R$ 20,26	R$ 22,29
					TOTAL Mão de Obra:	R$ 33,03
					VALOR:	49,03

17.1.6. C2180 REGULARIZAÇÃO DE BASE C/ ARGAMASSA CIMENTO E AREIA S/ PENEIRAR, TRAÇO 1:5 - ESP= 3cm (M2)

Material		FONTE	UNID	COEFICIENTE	PREÇO UNITÁRIO	TOTAL
I0109	AREIA MEDIA	SEINFRA	M3	0,03650000	R$ 83,58	R$ 3,05
I0805	CIMENTO PORTLAND	SEINFRA	KG	8,76000000	R$ 0,71	R$ 6,22
					TOTAL Material:	R$ 9,27
Mão de Obra		**FONTE**	**UNID**	**COEFICIENTE**	**PREÇO UNITÁRIO**	**TOTAL**
I2391	PEDREIRO	SEINFRA	H	0,25000000	R$ 26,86	R$ 6,72
I2543	SERVENTE	SEINFRA	H	0,55000000	R$ 20,26	R$ 11,14
					TOTAL Mão de Obra:	R$ 17,86
					VALOR:	27,13

17.1.7. C1920 PISO INDUSTRIAL NATURAL ESP.= 12mm, INCLUS. POLIMENTO (INTERNO) (M2)

Equipamento Custo Horário		FONTE	UNID	COEFICIENTE	PREÇO UNITÁRIO	TOTAL
I0733	DESEMPENADEIRA ELÉTRICA (CHP)	SEINFRA	H	0,20000000	R$ 1,97	R$ 0,39
I0748	MÁQUINA DE POLIR (CHP)	SEINFRA	H	0,80000000	R$ 1,40	R$ 1,12
					TOTAL Equipamento Custo Horário:	R$ 1,51
Material		**FONTE**	**UNID**	**COEFICIENTE**	**PREÇO UNITÁRIO**	**TOTAL**
I0034	AGREGADO DE ALTA RESISTÊNCIA PARA PISOS	SEINFRA	KG	21,00000000	R$ 0,48	R$ 10,08
I0108	AREIA GROSSA	SEINFRA	M3	0,03000000	R$ 119,58	R$ 3,59
I0508	CERA	SEINFRA	KG	0,15000000	R$ 20,00	R$ 3,00
I0805	CIMENTO PORTLAND	SEINFRA	KG	26,58000000	R$ 0,71	R$ 18,87
I0967	DISCO DE DESBASTE DE 7'	SEINFRA	UN	0,03000000	R$ 23,78	R$ 0,71
I1101	ESMERIL N.36	SEINFRA	UN	0,10000000	R$ 45,11	R$ 4,51
I1102	ESMERIL N.60	SEINFRA	UN	0,05000000	R$ 45,90	R$ 2,30
I1316	JUNTA PLASTICA 'I' 27MM PARA PISOS	SEINFRA	M	2,50000000	R$ 1,64	R$ 4,10
					TOTAL Material:	R$ 47,16
Mão de Obra		**FONTE**	**UNID**	**COEFICIENTE**	**PREÇO UNITÁRIO**	**TOTAL**
I1227	GRANITEIRO / MARMORISTA	SEINFRA	H	1,50000000	R$ 26,86	R$ 40,29
I2391	PEDREIRO	SEINFRA	H	1,20000000	R$ 26,86	R$ 32,23
I2543	SERVENTE	SEINFRA	H	1,20000000	R$ 20,26	R$ 24,31
					TOTAL Mão de Obra:	R$ 96,83
					VALOR:	145,51

17.1.8. C2784 ESCAVAÇÃO MANUAL SOLO DE 1A.CAT. PROF. ATÉ 1.50m (M3)

Mão de Obra		FONTE	UNID	COEFICIENTE	PREÇO UNITÁRIO	TOTAL
I2543	SERVENTE	SEINFRA	H	2,65000000	R$ 20,26	R$ 53,69
					TOTAL Mão de Obra:	R$ 53,69
					VALOR:	53,69

17.1.9. C0366 BANQUETA/ MEIO FIO DE CONCRETO P/ VIAS URBANAS (1,00x0,35x0,15m) (M)

Mão de Obra		FONTE	UNID	COEFICIENTE	PREÇO UNITÁRIO	TOTAL
I2391	PEDREIRO	SEINFRA	H	0,30000000	R$ 26,86	R$ 8,06
I2543	SERVENTE	SEINFRA	H	0,40000000	R$ 20,26	R$ 8,10
					TOTAL Mão de Obra:	R$ 16,16
Serviço		**FONTE**	**UNID**	**COEFICIENTE**	**PREÇO UNITÁRIO**	**TOTAL**
C3127	AREIA ASFALTO USINADA À FRIO - AAUF (S/TRANSP)	SEINFRA	M3	0,00300000	R$ 94,62	R$ 0,28
C3324	ARGAMASSA DE CIMENTO E AREIA TRAÇO 1:4 COM AREIA PRODUZIDA	SEINFRA	M3	0,00070000	R$ 472,63	R$ 0,33
C0588	CAIAÇÃO EM DUAS DEMÃOS COM SUPERCAL	SEINFRA	M2	0,25000000	R$ 5,81	R$ 1,45
C3251	CONFECÇÃO DE BANQUETA / MEIO FIO PRÉ-MOLDADA DE CONCRETO PARA VIAS URBANAS (1,00 x 0,35 x 0,15m)	SEINFRA	M	1,00000000	R$ 46,91	R$ 46,91
C2784	ESCAVAÇÃO MANUAL SOLO DE 1A.CAT. PROF. ATÉ 1.50m	SEINFRA	M3	0,02000000	R$ 53,69	R$ 1,07
					TOTAL Serviço:	R$ 50,04
					VALOR:	66,22

17.2.1. 94287 EXECUÇÃO DE SARJETA DE CONCRETO USINADO, MOLDADA IN LOCO EM TRECHO RETO, 30 CM BASE X 10 CM ALTURA. AF_01/2024 (M)

Material		FONTE	UNID	COEFICIENTE	PREÇO UNITÁRIO	TOTAL
00000370	AREIA MEDIA - POSTO JAZIDA/FORNECEDOR (RETIRADO NA JAZIDA, SEM TRANSPORTE)	SINAPI	M3	0,00990000	R$ 125,00	R$ 1,24
00034492	CONCRETO USINADO BOMBEAVEL, CLASSE DE RESISTENCIA C20, COM BRITA 0 E 1, SLUMP = 100 +/- 20 MM, EXCLUI SERVICO DE	SINAPI	M3	0,03760000	R$ 465,00	R$ 17,48
00004517	SARRAFO *2,5 X 7,5* CM EM PINUS, MISTA OU EQUIVALENTE DA REGIAO - BRUTA	SINAPI	M	0,20000000	R$ 3,87	R$ 0,77
00006212	TABUA *2,5 X 30 CM EM PINUS, MISTA OU EQUIVALENTE DA REGIAO - BRUTA	SINAPI	M	0,08330000	R$ 18,33	R$ 1,53
					TOTAL Material:	R$ 21,02
Mão de Obra com Encargos Complementares		**FONTE**	**UNID**	**COEFICIENTE**	**PREÇO UNITÁRIO**	**TOTAL**
88309	PEDREIRO COM ENCARGOS COMPLEMENTARES	SINAPI	H	0,23260000	R$ 30,58	R$ 7,11
88316	SERVENTE COM ENCARGOS COMPLEMENTARES	SINAPI	H	0,23260000	R$ 23,56	R$ 5,48
					TOTAL Mão de Obra com Encargos Complementares:	R$ 12,59
					VALOR:	33,59

FERNANDO MARTINS DE FARIAS:01161111352

Assinado digitalmente por FERNANDO MARTINS DE FARIAS:01161111352
ND: C=BR, O=ICP-Brasil, OU=Certificado Digital PF A1, OU=Videoconferencia, OU=27842417000158, OU=AC SyngularID Multipla, CN=FERNANDO MARTINS DE FARIAS:01161111352
Razão: motivo da sua assinatura aqui
Localização: sua localização de assinatura aqui
Data: 2026.02.25 11:59:19-03'00'
Foxit PDF Reader Versão: 2024.1.0

PROCESSO ADMINISTRATIVO 0111 ASSINADO ELETRONICAMENTE

COMPOSIÇÕES DE CUSTO UNITÁRIO

Prefeitura Municipal de Monsenhor Tabosa, CE	DATA: 09/2025	BDI: 22,
07.693.989/0001-05	**FONTE**	**VERS**
Construção de terminal rodoviário no município de Monsenhor Tabosa/CE.	SEINFRA-CE	028 Sem Des
Av. Assis Claudino, S/Nº, Girita, Monsenhor Tabosa , CE	SINAPI-CE	08/2025 Sem D

ITEM	DESCRIÇÃO	UNIDADE	COEFICIENTE	PREÇO	PREÇO TOTAL

17.2.2. C2864 LASTRO DE PÓ DE PEDRA (M3)

Material		FONTE	UNID	COEFICIENTE	PREÇO UNITÁRIO	TOTAL
I2403	PÓ DE PEDRA	SEINFRA	M3	1,15000000	R$ 77,13	R$ 88,70
					TOTAL Material:	**R$ 88,70**
Mão de Obra		**FONTE**	**UNID**	**COEFICIENTE**	**PREÇO UNITÁRIO**	**TOTAL**
I2543	SERVENTE	SEINFRA	H	1,30000000	R$ 20,26	R$ 26,34
					TOTAL Mão de Obra:	**R$ 26,34**
					VALOR:	**115,04**

17.2.3. C3782 PISO PRÉ-MOLDADO ARTICULADO E INTERTRAVADO DE 16 FACES - e = 8,0 cm (35 MPa) P/ TRÁFEGO PESADO (M2)

Material		FONTE	UNID	COEFICIENTE	PREÇO UNITÁRIO	TOTAL
I0108	AREIA GROSSA	SEINFRA	M3	0,15000000	R$ 119,58	R$ 17,94
I0805	CIMENTO PORTLAND	SEINFRA	KG	4,50000000	R$ 0,71	R$ 3,20
I7004	PISO PRÉ-MOLDADO ARTICULADO E INTERTRAVADO DE 16 FACES - e = 8,0 cm (35 MPa) P/ TRÁFEGO PESADO	SEINFRA	M2	1,05000000	R$ 49,90	R$ 52,40
					TOTAL Material:	**R$ 73,54**
Mão de Obra		**FONTE**	**UNID**	**COEFICIENTE**	**PREÇO UNITÁRIO**	**TOTAL**
I0445	CALCETEIRO	SEINFRA	H	0,75000000	R$ 26,86	R$ 20,15
I2543	SERVENTE	SEINFRA	H	1,00000000	R$ 20,26	R$ 20,26
					TOTAL Mão de Obra:	**R$ 40,41**
					VALOR:	**113,99**

18.1. C1807 MURO CONTORNO DE ALVENARIA E CONCRETO (PILAR+CINTA) REBOCADO, COM PINTURA (M2)

Equipamento Custo Horário		FONTE	UNID	COEFICIENTE	PREÇO UNITÁRIO	TOTAL
I0682	BETONEIRA ELÉTRICA 580L (CHP)	SEINFRA	H	0,03000000	R$ 27,60	R$ 0,83
					TOTAL Equipamento Custo Horário:	**R$ 0,83**
Material		**FONTE**	**UNID**	**COEFICIENTE**	**PREÇO UNITÁRIO**	**TOTAL**
I0163	AÇO CA-50	SEINFRA	KG	2,18000000	R$ 7,10	R$ 15,48
I0103	ARAME RECOZIDO N.18 BWG	SEINFRA	KG	0,04000000	R$ 16,53	R$ 0,66
I0108	AREIA GROSSA	SEINFRA	M3	0,08000000	R$ 119,58	R$ 9,57
I0109	AREIA MEDIA	SEINFRA	M3	0,08500000	R$ 83,58	R$ 7,10
I0280	BRITA	SEINFRA	M3	0,03000000	R$ 100,50	R$ 3,02
I0805	CIMENTO PORTLAND	SEINFRA	KG	45,00000000	R$ 0,71	R$ 31,95
I1600	PEDRA DE MÃO (RACHÃO)	SEINFRA	M3	0,15000000	R$ 113,25	R$ 16,99
I1605	PEDRISCO	SEINFRA	M3	0,01000000	R$ 100,50	R$ 1,01
I1917	TABUA DE 1" - L = 12cm	SEINFRA	M	0,45000000	R$ 7,35	R$ 3,31
I2081	TIJOLO CERÂMICO FURADO 9X19X19CM	SEINFRA	UN	25,00000000	R$ 0,53	R$ 13,25
I2082	TIJOLO MACIÇO COMUM	SEINFRA	UN	18,00000000	R$ 0,47	R$ 8,46
I2098	TINTA MINERAL IMPERMEÁVEL EM PÓ	SEINFRA	KG	0,87000000	R$ 2,68	R$ 2,33
					TOTAL Material:	**R$ 113,13**
Mão de Obra		**FONTE**	**UNID**	**COEFICIENTE**	**PREÇO UNITÁRIO**	**TOTAL**
I0040	AJUDANTE DE ARMADOR/FERREIRO	SEINFRA	H	0,15000000	R$ 21,10	R$ 3,17
I0045	AJUDANTE DE PINTOR	SEINFRA	H	0,22000000	R$ 21,10	R$ 4,64
I0121	ARMADOR/FERREIRO	SEINFRA	H	0,15000000	R$ 26,86	R$ 4,03
I2391	PEDREIRO	SEINFRA	H	3,20000000	R$ 26,86	R$ 85,95
I2395	PINTOR	SEINFRA	H	0,75000000	R$ 26,86	R$ 20,15
I2543	SERVENTE	SEINFRA	H	5,20000000	R$ 20,26	R$ 105,35
					TOTAL Mão de Obra:	**R$ 223,29**
					VALOR:	**337,23**

18.2. C2784 ESCAVAÇÃO MANUAL SOLO DE 1A.CAT. PROF. ATÉ 1.50m (M3)

Mão de Obra		FONTE	UNID	COEFICIENTE	PREÇO UNITÁRIO	TOTAL
I2543	SERVENTE	SEINFRA	H	2,65000000	R$ 20,26	R$ 53,69
					TOTAL Mão de Obra:	**R$ 53,69**
					VALOR:	**53,69**

18.3. C0054 ALVENARIA DE EMBASAMENTO DE PEDRA ARGAMASSADA (M3)

Material		FONTE	UNID	COEFICIENTE	PREÇO UNITÁRIO	TOTAL
I0109	AREIA MEDIA	SEINFRA	M3	0,36480000	R$ 83,58	R$ 30,49
I0805	CIMENTO PORTLAND	SEINFRA	KG	109,50000000	R$ 0,71	R$ 77,75
I1600	PEDRA DE MÃO (RACHÃO)	SEINFRA	M3	1,10000000	R$ 113,25	R$ 124,58
					TOTAL Material:	**R$ 232,82**
Mão de Obra		**FONTE**	**UNID**	**COEFICIENTE**	**PREÇO UNITÁRIO**	**TOTAL**
I2391	PEDREIRO	SEINFRA	H	6,00000000	R$ 26,86	R$ 161,16
I2543	SERVENTE	SEINFRA	H	9,00000000	R$ 20,26	R$ 182,34
					TOTAL Mão de Obra:	**R$ 343,50**
					VALOR:	**576,31**

18.4. C0056 ALVENARIA DE EMBASAMENTO DE TIJOLO FURADO, C/ ARGAMASSA MISTA C/ CAL HIDRATADA (1:2:8) (M3)

Material		FONTE	UNID	COEFICIENTE	PREÇO UNITÁRIO	TOTAL
I0108	AREIA GROSSA	SEINFRA	M3	0,21000000	R$ 119,58	R$ 25,11
I0441	CAL HIDRATADA	SEINFRA	KG	30,95000000	R$ 0,96	R$ 29,71
I0805	CIMENTO PORTLAND	SEINFRA	KG	30,95000000	R$ 0,71	R$ 21,97
I2081	TIJOLO CERÂMICO FURADO 9X19X19CM	SEINFRA	UN	235,00000000	R$ 0,53	R$ 124,55
					TOTAL Material:	**R$ 201,34**
Mão de Obra		**FONTE**	**UNID**	**COEFICIENTE**	**PREÇO UNITÁRIO**	**TOTAL**
I2391	PEDREIRO	SEINFRA	H	8,50000000	R$ 26,86	R$ 228,31
I2543	SERVENTE	SEINFRA	H	9,20000000	R$ 20,26	R$ 186,39
					TOTAL Mão de Obra:	**R$ 414,70**
					VALOR:	**616,05**

18.5. C0073 ALVENARIA DE TIJOLO CERÂMICO FURADO (9x19x19)cm C/ARGAMASSA MISTA DE CAL HIDRATADA ESP.=10cm (1:2:8) (M2)

Material		FONTE	UNID	COEFICIENTE	PREÇO UNITÁRIO	TOTAL
I0109	AREIA MEDIA	SEINFRA	M3	0,01500000	R$ 83,58	R$ 1,25
I0441	CAL HIDRATADA	SEINFRA	KG	2,18000000	R$ 0,96	R$ 2,09
I0805	CIMENTO PORTLAND	SEINFRA	KG	2,18000000	R$ 0,71	R$ 1,55
I2081	TIJOLO CERÂMICO FURADO 9X19X19CM	SEINFRA	UN	25,00000000	R$ 0,53	R$ 13,25
					TOTAL Material:	**R$ 18,14**
Mão de Obra		**FONTE**	**UNID**	**COEFICIENTE**	**PREÇO UNITÁRIO**	**TOTAL**
I2391	PEDREIRO	SEINFRA	H	1,00000000	R$ 26,86	R$ 26,86
I2543	SERVENTE	SEINFRA	H	1,12000000	R$ 20,26	R$ 22,69
					TOTAL Mão de Obra:	**R$ 49,55**
					VALOR:	**67,70**

18.6. C0836 CONCRETO NÃO ESTRUTURAL PREPARO MANUAL (M3)

Material		FONTE	UNID	COEFICIENTE	PREÇO UNITÁRIO	TOTAL
I0109	AREIA MEDIA	SEINFRA	M3	0,77800000	R$ 83,58	R$ 65,03
I0280	BRITA	SEINFRA	M3	0,96580000	R$ 100,50	R$ 97,06
I0805	CIMENTO PORTLAND	SEINFRA	KG	220,00000000	R$ 0,71	R$ 156,20
					TOTAL Material:	**R$ 318,29**
Mão de Obra		**FONTE**	**UNID**	**COEFICIENTE**	**PREÇO UNITÁRIO**	**TOTAL**
I2543	SERVENTE	SEINFRA	H	10,00000000	R$ 20,26	R$ 202,60

FERNANDO MARTINS DE FARIAS:01161111352

Assinado digitalmente por FERNANDO MARTINS DE FARIAS:01161111352
ND: C=BR, O=ICP-Brasil, OU=Certificado Digital PF A1, OU=Videoconferencia, OU=27842417000158, OU=AC SyngularID Multipla, CN=FERNANDO MARTINS DE FARIAS:01161111352
Razão: motivo da sua assinatura aqui
Localização: sua localização de assinatura aqui
Data: 2026.02.25 11:59:19-03'00'
Foxit PDF Reader Versão: 2024.1.0

PROCESSO ADMINISTRATIVO 0112 ASSINADO ELETRONICAMENTE

COMPOSIÇÕES DE CUSTO UNITÁRIO			
Prefeitura Municipal de Monsenhor Tabosa, CE	DATA: 09/2025	BDI: 22,
07.693.989/0001-05	**FONTE**	**VERS**
Construção de terminal rodoviário no município de Monsenhor Tabosa/CE.	SEINFRA-CE	028 Sem Des
Av. Assis Claudino, S/Nº, Girita, Monsenhor Tabosa , CE	SINAPI-CE	08/2025 Sem D

ITEM	DESCRIÇÃO	UNIDADE	COEFICIENTE	PREÇO	PREÇO TOTAL
				TOTAL Mão de Obra:	**R$ 202,60**
				VALOR:	**520,89**

18.7. C3272 CONCRETO P/VIBR., FCK=20MPa COM AGREGADO PRODUZIDO (S/TRANSP.) (M3)

Equipamento Custo Horário		FONTE	UNID	COEFICIENTE	PREÇO UNITÁRIO	TOTAL
I0566	BETONEIRA COM MOTOR A DIESEL (CHI)	SEINFRA	H	0,00000000	R$ 25,23	R$ 0,00
I0680	BETONEIRA COM MOTOR A DIESEL (CHP)	SEINFRA	H	1,00000000	R$ 31,52	R$ 31,52
				TOTAL Equipamento Custo Horário:		**R$ 31,52**

Material		FONTE	UNID	COEFICIENTE	PREÇO UNITÁRIO	TOTAL
I0805	CIMENTO PORTLAND	SEINFRA	KG	336,00000000	R$ 0,71	R$ 238,56
				TOTAL Material:		**R$ 238,56**

Mão de Obra		FONTE	UNID	COEFICIENTE	PREÇO UNITÁRIO	TOTAL
I2543	SERVENTE	SEINFRA	H	6,00000000	R$ 20,26	R$ 121,56
				TOTAL Mão de Obra:		**R$ 121,56**

Serviço		FONTE	UNID	COEFICIENTE	PREÇO UNITÁRIO	TOTAL
C3130	AREIA DE RIO - EXTRAÇÃO	SEINFRA	M3	0,85270000	R$ 8,95	R$ 7,63
C3253	BRITA PRODUZIDA PARA USOS DIVERSOS	SEINFRA	M3	0,83600000	R$ 103,45	R$ 86,48
				TOTAL Serviço:		**R$ 94,11**
				VALOR:		**485,75**

18.8. C1604 LANÇAMENTO E APLICAÇÃO DE CONCRETO S/ ELEVAÇÃO (M3)

Mão de Obra		FONTE	UNID	COEFICIENTE	PREÇO UNITÁRIO	TOTAL
I2391	PEDREIRO	SEINFRA	H	2,00000000	R$ 26,86	R$ 53,72
I2543	SERVENTE	SEINFRA	H	6,00000000	R$ 20,26	R$ 121,56
				TOTAL Mão de Obra:		**R$ 175,28**
				VALOR:		**175,28**

18.9. C1400 FORMA DE TÁBUAS DE 1" DE 3A. P/FUNDAÇÕES UTIL. 5 X (M2)

Material		FONTE	UNID	COEFICIENTE	PREÇO UNITÁRIO	TOTAL
I0965	DESMOLDANTE PARA FORMAS	SEINFRA	L	0,40000000	R$ 8,45	R$ 3,38
I1728	PREGO 18X27 (2.1/2" X 10) (APROXIMADAMENTE 198UN/KG)	SEINFRA	KG	0,15000000	R$ 14,20	R$ 2,13
I1846	SARRAFO DE 1"X4"	SEINFRA	M	0,50000000	R$ 6,05	R$ 3,03
I1916	TABUA DE 1" DE 3A. - L = 30cm	SEINFRA	M	1,00000000	R$ 12,77	R$ 12,77
				TOTAL Material:		**R$ 21,31**

Mão de Obra		FONTE	UNID	COEFICIENTE	PREÇO UNITÁRIO	TOTAL
I0041	AJUDANTE DE CARPINTEIRO	SEINFRA	H	1,30000000	R$ 21,10	R$ 27,43
I0498	CARPINTEIRO	SEINFRA	H	1,30000000	R$ 26,86	R$ 34,92
				TOTAL Mão de Obra:		**R$ 62,35**
				VALOR:		**83,65**

18.10. C1399 FORMA PLANA CHAPA COMPENSADA PLASTIFICADA, ESP.= 12mm UTIL. 5X (M2)

Material		FONTE	UNID	COEFICIENTE	PREÇO UNITÁRIO	TOTAL
I0526	CHAPA COMPENSADO PLASTIFICADO 12MM (1.22 X 2.44M)	SEINFRA	M2	0,26000000	R$ 69,64	R$ 18,11
I1691	PONTALETE / BARROTE DE 3"x3"	SEINFRA	M	1,20000000	R$ 16,09	R$ 19,31
I1728	PREGO 18X27 (2.1/2" X 10) (APROXIMADAMENTE 198UN/KG)	SEINFRA	KG	0,25000000	R$ 14,20	R$ 3,55
I1846	SARRAFO DE 1"X4"	SEINFRA	M	1,53000000	R$ 6,05	R$ 9,26
I1916	TABUA DE 1" DE 3A. - L = 30cm	SEINFRA	M	1,17000000	R$ 12,77	R$ 14,94
				TOTAL Material:		**R$ 65,17**

Mão de Obra		FONTE	UNID	COEFICIENTE	PREÇO UNITÁRIO	TOTAL
I0041	AJUDANTE DE CARPINTEIRO	SEINFRA	H	1,35000000	R$ 21,10	R$ 28,49
I0498	CARPINTEIRO	SEINFRA	H	1,35000000	R$ 26,86	R$ 36,26
				TOTAL Mão de Obra:		**R$ 64,75**
				VALOR:		**129,91**

18.11. C0776 CHAPISCO C/ ARGAMASSA DE CIMENTO E AREIA S/PENEIRAR TRAÇO 1:3 ESP.= 5mm P/ PAREDE (M2)

Material		FONTE	UNID	COEFICIENTE	PREÇO UNITÁRIO	TOTAL
I0109	AREIA MEDIA	SEINFRA	M3	0,00610000	R$ 83,58	R$ 0,51
I0805	CIMENTO PORTLAND	SEINFRA	KG	2,43000000	R$ 0,71	R$ 1,73
				TOTAL Material:		**R$ 2,24**

Mão de Obra		FONTE	UNID	COEFICIENTE	PREÇO UNITÁRIO	TOTAL
I2391	PEDREIRO	SEINFRA	H	0,10000000	R$ 26,86	R$ 2,69
I2543	SERVENTE	SEINFRA	H	0,15000000	R$ 20,26	R$ 3,04
				TOTAL Mão de Obra:		**R$ 5,73**
				VALOR:		**7,96**

18.12. C3028 REBOCO C/ ARGAMASSA DE CIMENTO E AREIA PENEIRADA, TRAÇO 1:3 (M2)

Mão de Obra		FONTE	UNID	COEFICIENTE	PREÇO UNITÁRIO	TOTAL
I2391	PEDREIRO	SEINFRA	H	0,60000000	R$ 26,86	R$ 16,12
I2543	SERVENTE	SEINFRA	H	0,60000000	R$ 20,26	R$ 12,16
				TOTAL Mão de Obra:		**R$ 28,28**

Serviço		FONTE	UNID	COEFICIENTE	PREÇO UNITÁRIO	TOTAL
C0164	ARGAMASSA DE CIMENTO E AREIA PEN. TRAÇO 1:3	SEINFRA	M3	0,02500000	R$ 1.104,13	R$ 27,60
				TOTAL Serviço:		**R$ 27,60**
				VALOR:		**55,88**

18.13. C4730 CERCA/GRADIL NYLOFOR H=1,53M, MALHA 5 X 20CM - FIO 4,30MM, COM FIXADORES DE POLIAMIDA EM POSTE 40 x 60 MM CHUMBADOS EM BASE DE CONCRETO (EXCLUSIVE ESTA) , REVESTIDOS EM POLIESTER POR PROCESSO DE PINTURA ELETROSTÁTICA (GRADIL E POSTE), NAS CORES VERDE OU BRANCA - FORNECIMENTO E INSTALAÇÃO (M)

Material		FONTE	UNID	COEFICIENTE	PREÇO UNITÁRIO	TOTAL
I9048	FIXADOR POLIAMIDA PARA POSTE, NAS CORES VERDE OU BRANCA	SEINFRA	UN	1,20000000	R$ 7,03	R$ 8,44
I9044	PAINEL NYLOFOR 1,53M x 2,5M (A X L) - MALHA 5 x 20 CM - FIO 4,30MM, REVESTIDO EM POLIESTER POR PROCESSO DE PINTURA ELETROSTÁTICA, NAS CORES VERDE OU BRANCA	SEINFRA	UN	0,40000000	R$ 471,20	R$ 188,48
I9047	POSTE 40 x 60 MM, PINTURA ELETROSTÁTICA EM POLIESTER, NAS CORES VERDE OU BRANCA (H=2,00M - COM TAMPA) CHUMBADO	SEINFRA	UN	0,40000000	R$ 95,65	R$ 38,26
I9049	SERVIÇO - COLOCAÇÃO E MONTAGEM DE CERCA/GRADIL NYLOFOR	SEINFRA	M2	1,53000000	R$ 21,10	R$ 32,28
				TOTAL Material:		**R$ 267,46**
				VALOR:		**267,46**

18.14. C4556 PORTÃO PIVOTANTE NYLOFOR, COMPOSTO DE QUADRO, PAINÉIS E ACESSÓRIOS COM PINTURA ELETROSTÁTICA COM TINTA POLIESTER, NAS CORES VERDE OU BRANCA, COM POSTE EM AÇO REVESTIDO, COR VERDE OU BRANCA - FORNECIMENTO E MONTAGEM (M2)

Material		FONTE	UNID	COEFICIENTE	PREÇO UNITÁRIO	TOTAL
I8436	PORTÃO PIVOTANTE NYLOFOR, COMPOSTO DE QUADRO, PAINÉIS E ACESSÓRIOS COM PINTURA ELETROSTÁTICA COM TINTA POLIESTER, NAS CORES VERDE OU BRANCA, COM POSTE EM AÇO REVESTIDO, COR VERDE OU BRANCA - FORNECIMENTO E MONTAGEM	SEINFRA	M2	1,00000000	R$ 630,91	R$ 630,91
				TOTAL Material:		**R$ 630,91**
				VALOR:		**630,91**

18.15. C4557 PORTÃO DESLIZANTE NYLOFOR, COMPOSTO DE QUADRO, PAINÉIS E ACESSÓRIOS COM PINTURA ELETROSTÁTICA COM TINTA POLIESTER, NAS CORES VERDE OU BRANCA, COM POSTE EM AÇO REVESTIDO, COR VERDE OU BRANCA - FORNECIMENTO E MONTAGEM (M2)

Material		FONTE	UNID	COEFICIENTE	PREÇO UNITÁRIO	TOTAL
I8437	PORTÃO DESLIZANTE NYLOFOR, COMPOSTO DE QUADRO, PAINÉIS E ACESSÓRIOS COM PINTURA ELETROSTÁTICA COM TINTA POLIESTER, NAS CORES VERDE OU BRANCA, COM POSTE EM AÇO REVESTIDO, COR VERDE OU BRANCA - FORNECIMENTO E MONTAGEM	SEINFRA	M2	1,00000000	R$ 630,91	R$ 630,91
				TOTAL Material:		**R$ 630,91**
				VALOR:		**630,91**

18.16. C0773 CHAPIM PRÉ-MOLDADO DE CONCRETO (M2)

FERNANDO MARTINS DE FARIAS:01161111352

Assinado digitalmente por FERNANDO MARTINS DE FARIAS:01161111352
ND: C=BR, O=ICP-Brasil, OU=Certificado Digital PF A1, OU=Videoconferencia, OU=27842417000158, OU=AC SyngularID Multipla, CN=FERNANDO MARTINS DE FARIAS:01161111352
Razão: motivo da sua assinatura aqui
Localização: sua localização de assinatura aqui
Data: 2026.02.25 11:59:19-03'00'
Foxit PDF Reader Versão: 2024.1.0

PROCESSO ADMINISTRATIVO
0113
ASSINADO ELETRONICAMENTE

COMPOSIÇÕES DE CUSTO UNITÁRIO

Prefeitura Municipal de Monsenhor Tabosa, CE	DATA: 09/2025	BDI: 22,
07.693.989/0001-05	**FONTE**	**VERS**
Construção de terminal rodoviário no município de Monsenhor Tabosa/CE.	SEINFRA-CE	028 Sem Des
Av. Assis Claudino, S/Nº, Girita, Monsenhor Tabosa , CE	SINAPI-CE	08/2025 Sem D

ITEM	DESCRIÇÃO	UNIDADE	COEFICIENTE	PREÇO	PREÇO TOTAL

Equipamento Custo Horário		FONTE	UNID	COEFICIENTE	PREÇO UNITÁRIO	TOTAL
I0682	BETONEIRA ELÉTRICA 580L (CHP)	SEINFRA	H	0,02000000	R$ 27,60	R$ 0,55
					TOTAL Equipamento Custo Horário:	R$ 0,55

Material		FONTE	UNID	COEFICIENTE	PREÇO UNITÁRIO	TOTAL
I0163	AÇO CA-50	SEINFRA	KG	1,35000000	R$ 7,10	R$ 9,59
I0103	ARAME RECOZIDO N.18 BWG	SEINFRA	KG	0,02000000	R$ 16,53	R$ 0,33
I0108	AREIA GROSSA	SEINFRA	M3	0,04000000	R$ 119,58	R$ 4,78
I0528	CHAPA COMPENSADO RESINADO 10MM (1.10 X 2.20M)	SEINFRA	M2	1,00000000	R$ 35,95	R$ 35,95
I0805	CIMENTO PORTLAND	SEINFRA	KG	17,36000000	R$ 0,71	R$ 12,33
I1605	PEDRISCO	SEINFRA	M3	0,09000000	R$ 100,50	R$ 9,05
I1724	PREGO	SEINFRA	KG	0,02000000	R$ 17,00	R$ 0,34
					TOTAL Material:	R$ 72,37

Mão de Obra		FONTE	UNID	COEFICIENTE	PREÇO UNITÁRIO	TOTAL
I0121	ARMADOR/FERREIRO	SEINFRA	H	0,80000000	R$ 26,86	R$ 21,49
I0498	CARPINTEIRO	SEINFRA	H	0,70000000	R$ 26,86	R$ 18,80
I2391	PEDREIRO	SEINFRA	H	0,30000000	R$ 26,86	R$ 8,06
I2543	SERVENTE	SEINFRA	H	1,10000000	R$ 20,26	R$ 22,29
					TOTAL Mão de Obra:	R$ 70,64
					VALOR:	143,55

18.17. C1614 LATEX DUAS DEMÃOS EM PAREDES EXTERNAS S/MASSA (M2)

Material		FONTE	UNID	COEFICIENTE	PREÇO UNITÁRIO	TOTAL
I0035	AGUARRÁS MINERAL	SEINFRA	L	0,05000000	R$ 20,29	R$ 1,01
I1488	LÍQUIDO PREPARADOR DE SUPERFICIES	SEINFRA	L	0,12000000	R$ 12,78	R$ 1,53
I1347	LIXA PARA MADEIRA/MASSA	SEINFRA	UN	0,25000000	R$ 0,70	R$ 0,18
I2097	TINTA LATEX ACRÍLICA	SEINFRA	L	0,17000000	R$ 22,20	R$ 3,77
					TOTAL Material:	R$ 6,49

Mão de Obra		FONTE	UNID	COEFICIENTE	PREÇO UNITÁRIO	TOTAL
I0045	AJUDANTE DE PINTOR	SEINFRA	H	0,35000000	R$ 21,10	R$ 7,39
I2395	PINTOR	SEINFRA	H	0,40000000	R$ 26,86	R$ 10,74
					TOTAL Mão de Obra:	R$ 18,13
					VALOR:	24,63

19.1. C3447 LIMPEZA DE PISO EM ÁREA URBANIZADA (M2)

Mão de Obra		FONTE	UNID	COEFICIENTE	PREÇO UNITÁRIO	TOTAL
I2543	SERVENTE	SEINFRA	H	0,07500000	R$ 20,26	R$ 1,52
					TOTAL Mão de Obra:	R$ 1,52
					VALOR:	1,52

19.2. C4068 BANCADA DE GRANITO CINZA E=2cm (M2)

Material		FONTE	UNID	COEFICIENTE	PREÇO UNITÁRIO	TOTAL
I0108	AREIA GROSSA	SEINFRA	M3	0,00800000	R$ 119,58	R$ 0,96
I7893	BANCADA DE GRANITO CINZA POLIDO E=2cm	SEINFRA	M2	1,00000000	R$ 342,58	R$ 342,58
I0805	CIMENTO PORTLAND	SEINFRA	KG	3,20000000	R$ 0,71	R$ 2,27
					TOTAL Material:	R$ 345,81

Mão de Obra		FONTE	UNID	COEFICIENTE	PREÇO UNITÁRIO	TOTAL
I2391	PEDREIRO	SEINFRA	H	1,20000000	R$ 26,86	R$ 32,23
I2543	SERVENTE	SEINFRA	H	2,00000000	R$ 20,26	R$ 40,52
					TOTAL Mão de Obra:	R$ 72,75
					VALOR:	418,56

19.3. C3629 PLACA EM CHAPA GALVANIZADA C/ESTRUTURA INTERNA EM METALON PINTADA, IMPRESSÃO EM VINIL 02 FACES, ABRAÇADEIRAS (M2)

Material		FONTE	UNID	COEFICIENTE	PREÇO UNITÁRIO	TOTAL
I6700	ABRAÇADEIRAS EM FERRO BARRA CHATA 1/4" PINTURA EPOXI C/PARAFUSOS	SEINFRA	UN	7,00000000	R$ 51,20	R$ 358,40
I6699	PLACA EM CHAPA GALV. C/ESTRUT. INT. METALON, PINT.ESMALTE SINT. E IMPRESSÃO EM VINIL 02 FACES	SEINFRA	M2	1,00000000	R$ 423,82	R$ 423,82
					TOTAL Material:	R$ 782,22

Mão de Obra		FONTE	UNID	COEFICIENTE	PREÇO UNITÁRIO	TOTAL
I1530	MONTADOR	SEINFRA	H	2,00000000	R$ 26,86	R$ 53,72
I2543	SERVENTE	SEINFRA	H	1,00000000	R$ 20,26	R$ 20,26
					TOTAL Mão de Obra:	R$ 73,98
					VALOR:	856,20

19.4. C0773 CHAPIM PRÉ-MOLDADO DE CONCRETO (M2)

Equipamento Custo Horário		FONTE	UNID	COEFICIENTE	PREÇO UNITÁRIO	TOTAL
I0682	BETONEIRA ELÉTRICA 580L (CHP)	SEINFRA	H	0,02000000	R$ 27,60	R$ 0,55
					TOTAL Equipamento Custo Horário:	R$ 0,55

Material		FONTE	UNID	COEFICIENTE	PREÇO UNITÁRIO	TOTAL
I0163	AÇO CA-50	SEINFRA	KG	1,35000000	R$ 7,10	R$ 9,59
I0103	ARAME RECOZIDO N.18 BWG	SEINFRA	KG	0,02000000	R$ 16,53	R$ 0,33
I0108	AREIA GROSSA	SEINFRA	M3	0,04000000	R$ 119,58	R$ 4,78
I0528	CHAPA COMPENSADO RESINADO 10MM (1.10 X 2.20M)	SEINFRA	M2	1,00000000	R$ 35,95	R$ 35,95
I0805	CIMENTO PORTLAND	SEINFRA	KG	17,36000000	R$ 0,71	R$ 12,33
I1605	PEDRISCO	SEINFRA	M3	0,09000000	R$ 100,50	R$ 9,05
I1724	PREGO	SEINFRA	KG	0,02000000	R$ 17,00	R$ 0,34
					TOTAL Material:	R$ 72,37

Mão de Obra		FONTE	UNID	COEFICIENTE	PREÇO UNITÁRIO	TOTAL
I0121	ARMADOR/FERREIRO	SEINFRA	H	0,80000000	R$ 26,86	R$ 21,49
I0498	CARPINTEIRO	SEINFRA	H	0,70000000	R$ 26,86	R$ 18,80
I2391	PEDREIRO	SEINFRA	H	0,30000000	R$ 26,86	R$ 8,06
I2543	SERVENTE	SEINFRA	H	1,10000000	R$ 20,26	R$ 22,29
					TOTAL Mão de Obra:	R$ 70,64
					VALOR:	143,55

19.5. C0924 CORRIMÃO EM TUBO DE AÇO INOX (M)

Material		FONTE	UNID	COEFICIENTE	PREÇO UNITÁRIO	TOTAL
I0109	AREIA MEDIA	SEINFRA	M3	0,00300000	R$ 83,58	R$ 0,25
I0805	CIMENTO PORTLAND	SEINFRA	KG	0,75000000	R$ 0,71	R$ 0,53
I1646	PEÇAS DE APOIO DEFICIENTE C/TUBO INOX EM WC'S	SEINFRA	M	1,10000000	R$ 159,07	R$ 174,98
					TOTAL Material:	R$ 175,76

Mão de Obra		FONTE	UNID	COEFICIENTE	PREÇO UNITÁRIO	TOTAL
I2391	PEDREIRO	SEINFRA	H	0,55000000	R$ 26,86	R$ 14,77
I2543	SERVENTE	SEINFRA	H	0,55000000	R$ 20,26	R$ 11,14
					TOTAL Mão de Obra:	R$ 25,91
					VALOR:	201,68

19.6. C0360 BANCO DE MADEIRA C/ESTRUTURA DE FERRO - L= 3.00m (UN)

Material		FONTE	UNID	COEFICIENTE	PREÇO UNITÁRIO	TOTAL
I0188	BANCO DE MADEIRA C/ESTRUTURA DE FERRO - L=3,00M	SEINFRA	UN	1,00000000	R$ 1.181,52	R$ 1.181,52
					TOTAL Material:	R$ 1.181,52
					VALOR:	1.181,52

FERNANDO MARTINS DE FARIAS:01161111352
Assinado digitalmente por FERNANDO MARTINS DE FARIAS:01161111352
ND: C=BR, O=ICP-Brasil, OU=Certificado Digital PF A1, OU=Videoconferencia, OU=27842417000158, OU=AC SyngularID Multipla, CN=FERNANDO MARTINS DE FARIAS:01161111352
Razão: motivo da sua assinatura aqui
Localização: sua localização de assinatura aqui
Data: 2026.02.25 11:59:19-03'00'
Foxit PDF Reader Versão: 2024.1.0

PROCESSO ADMINISTRATIVO
0114
ASSINADO ELETRONICAMENTE

	COMPOSIÇÕES DE CUSTO UNITÁRIO		
	Prefeitura Municipal de Monsenhor Tabosa, CE	DATA: 09/2025	BDI: 22,
	07.693.989/0001-05	**FONTE**	**VERS**
	Construção de terminal rodoviário no município de Monsenhor Tabosa/CE.	SEINFRA-CE	028 Sem Des
	Av. Assis Claudino, S/Nº, Girita, Monsenhor Tabosa , CE	SINAPI-CE	08/2025 Sem D

ITEM	DESCRIÇÃO	UNIDADE	COEFICIENTE	PREÇO	PREÇO TOTAL
19.7. C4624 PISO PODOTÁTIL EXTERNO EM PMC ESP. 3CM, ASSENTADO COM ARGAMASSA (FORNECIMENTO E ASSENTAMENTO) (M2)					

Material		FONTE	UNID	COEFICIENTE	PREÇO UNITÁRIO	TOTAL
I0109	AREIA MEDIA	SEINFRA	M3	0,01820000	R$ 83,58	R$ 1,52
I0441	CAL HIDRATADA	SEINFRA	KG	2,73000000	R$ 0,96	R$ 2,62
I0805	CIMENTO PORTLAND	SEINFRA	KG	2,80000000	R$ 0,71	R$ 1,99
I8623	PISO TÁTIL ALERTA OU DIRECIONAL EM PMC (CONCRETO) ESP. 3cm	SEINFRA	M2	1,10000000	R$ 67,38	R$ 74,12
					TOTAL Material:	**R$ 80,25**

Mão de Obra		FONTE	UNID	COEFICIENTE	PREÇO UNITÁRIO	TOTAL
I1328	LADRILHISTA	SEINFRA	H	1,60000000	R$ 26,86	R$ 42,98
I2543	SERVENTE	SEINFRA	H	1,25000000	R$ 20,26	R$ 25,33
					TOTAL Mão de Obra:	**R$ 68,31**
					VALOR:	**148,55**

FERNANDO MARTINS DE FARIAS:01161111352
Assinado digitalmente por FERNANDO MARTINS DE FARIAS:01161111352
ND: C=BR, O=ICP-Brasil, OU=Certificado Digital PF A1, OU=Videoconferencia, OU=27842417000158, OU=AC SyngularID Multipla, CN=FERNANDO MARTINS DE FARIAS:01161111352
Razão: motivo da sua assinatura aqui
Localização: sua localização de assinatura aqui
Data: 2026.02.25 11:59:19-03'00'
Foxit PDF Reader Versão: 2024.1.0

9. COMPOSIÇÃO DE BDI (BENEFÍCIOS E DESPESAS INDIRETAS)

Praça 7 de Setembro, 15 – Centro
Monsenhor Tabosa/CE
CEP: 63.780-000

gabinetedoprefeitopmmt@monsenhortabosa.ce.gov.br
prefeiturademonsenhortabosa@monsenhortabosa.ce.gov.br

PROCESSO ADMINISTRATIVO
0116
ASSINADO ELETRONICAMENTE

COMPOSIÇÃO DE B.D.I.			
PROPONENTE:	Prefeitura Municipal de Monsenhor Tabosa, CE	DATA: 09/2025	BDI: 22,0
CNPJ:	07.693.989/0001-05	**FONTE**	**VERSÃO**
OBRA:	Construção de terminal rodoviário no município de Monsenhor Tabosa/CE.	SEINFRA-CE	028 Sem Desoneração
LOCAL:	Av. Assis Claudino, S/Nº, Girita, Monsenhor Tabosa , CE	SINAPI-CE	08/2025 Sem Desoneração

GRUPO A	DESPESAS INDIRETAS	%
AC	*Administração central*	*4,67*
DF	*Despesas financeiras*	*1,39*
R	*Riscos*	*1,27*
TOTAL A		***7,33***

GRUPO B	BENEFÍCIO	
S + G	*Garantia/seguros*	*1,00*
L	*Lucro*	*6,16*
TOTAL B		***7,16***

GRUPO C	IMPOSTOS	
	PIS	*0,65*
	COFINS	*3,00*
	ISS (Legislação municipal)	*2,00*
	CPRB (Desoneração da folha de pagamento)	*-*
TOTAL C		***5,65***

BDI =	**22,00%**

$$BDI = \frac{(1 + AC + S + R + G) * (1 + DF) * (1 + L)}{1 - I} - 1$$

FERNANDO MARTINS DE FARIAS:01161111352

Assinado digitalmente por FERNANDO MARTINS DE FARIAS:01161111352
ND: C=BR, O=ICP-Brasil, OU=Certificado Digital PF A1, OU=Videoconferencia, OU=27842417000158, OU=AC SyngularID Multipla, CN=FERNANDO MARTINS DE FARIAS:01161111352
Razão: Eu sou o autor deste documento
Localização:
Data: 2026.02.25 11:58:34-03'00'
Foxit PDF Reader Versão: 2024.1.0

PROCESSO ADMINISTRATIVO
0117
ASSINADO
ELETRONICAMENTE

10. TABELA DE ENCARGOS SOCIAIS

PROCESSO ADMINISTRATIVO 0118 ASSINADO ELETRONICAMENTE

ENCARGOS SOCIAIS - SEINFRA 028./SINAPI 08/2025			
PROPONENTE:	Prefeitura Municipal de Monsenhor Tabosa, CE	DATA: 09/2025	BDI: 22,(
CNPJ:	07.693.989/0001-05	**FONTE**	**VERSÃ**
OBRA:	Construção de terminal rodoviário no município de Monsenhor Tabosa/CE.	SEINFRA-CE	028 Sem Desc
LOCAL:	Av. Assis Claudino, S/Nº, Girita, Monsenhor Tabosa , CE	SINAPI-CE	08/2025 Sem Desoneração

ENCARGOS SOCIAIS SOBRE A MÃO DE OBRA			
CÓDIGO	**DESCRIÇÃO**	**SEM DESONERAÇÃO**	
		HORISTA %	**MENSALISTAS %**
GRUPO A		**36,80**	**36,80**
A1	INSS	20,00	20,00
A2	SESI	1,50	1,50
A3	SENAI	1,00	1,00
A4	INCRA	0,20	0,20
A5	SEBRAE	0,60	0,60
A6	SALARIO EDUCAÇÃO	2,50	2,50
A7	SEGURO DE ACIDENTES DE TRABALHO	3,00	3,00
A8	FGTS	8,00	8,00
A9	SECONCI	0,00	0,00
GRUPO B		**48,36**	**19,04**
B1	DESCANSO SEMANAL REMUNERADO	17,85	Não incide
B2	FERIADOS	3,71	Não incide
B3	AUXILIO ENFERMIDADE	0,87	0,66
B4	13º SALÁRIO	11,03	8,33
B5	LICENÇA PATERNIDADE	0,07	0,05
B6	FALTAS JUSTIFICADAS	0,74	0,56
B7	DIAS DE CHUVAS	1,59	Não incide
B8	AUXÍLIO ACIDENTE DE TRABALHO	0,11	0,08
B9	FÉRIAS GOZADAS	12,35	9,33
B10	SALÁRIO MATERNIDADE	0,04	0,03
GRUPO C		**10,70**	**8,09**
C1	AVISO PRÉVIO INDENIZADO	5,52	4,17
C2	AVISO PRÉVIO TRABALHADO	0,13	0,10
C3	FÉRIAS INDENIZADAS	1,72	1,30
C4	DEPOSITO DE RECISÃO S/ JUSTA CAUSA	2,87	2,17
C5	INDENIZAÇÃO ADICIONAL	0,46	0,35
GRUPO D		**18,29**	**7,38**
D1	REINCIDÊNCIA DE GRUPO **A** SOBRE GRUPO **B**	17,80	7,01
D2	REINCIDÊNCIA DE GRUPO **A** SOBRE AVISO PRÉVIO TRABALHADO E REINCIDÊNCIA DO FGTS SOBRE AVISO PRÉVIO INDENIZADO	0,49	0,37
TOTAL (A+B+C+D)		**114,15**	**71,31**

ENCARGOS SOCIAIS SOBRE A MÃO DE OBRA			
CÓDIGO	**DESCRIÇÃO**	**SEM DESONERAÇÃO**	
		HORISTA %	**MENSALISTAS %**
GRUPO A		**36,80**	**36,80**
A1	INSS	20,00	20,00
A2	SESI	1,50	1,50
A3	SENAI	1,00	1,00
A4	INCRA	0,20	0,20
A5	SEBRAE	0,60	0,60
A6	SALARIO EDUCAÇÃO	2,50	2,50
A7	SEGURO DE ACIDENTES DE TRABALHO	3,00	3,00
A8	FGTS	8,00	8,00
A9	SECONCI	0,00	0,00
GRUPO B		**49,06**	**19,46**
B1	DESCANSO SEMANAL REMUNERADO	17,86	Não incide
B2	FERIADOS	3,71	Não incide
B3	AUXILIO ENFERMIDADE	0,86	0,65
B4	13º SALÁRIO	11,07	8,33
B5	LICENÇA PATERNIDADE	0,07	0,05
B6	FALTAS JUSTIFICADAS	0,74	0,56
B7	DIAS DE CHUVAS	1,64	Não incide
B8	AUXÍLIO ACIDENTE DE TRABALHO	0,10	0,07
B9	FÉRIAS GOZADAS	12,98	9,77
B10	SALÁRIO MATERNIDADE	0,03	0,03
GRUPO C		**10,70**	**8,05**
C1	AVISO PRÉVIO INDENIZADO	5,54	4,17
C2	AVISO PRÉVIO TRABALHADO	0,13	0,10
C3	FÉRIAS INDENIZADAS	1,81	1,36
C4	DEPOSITO DE RECISÃO S/ JUSTA CAUSA	2,75	2,07
C5	INDENIZAÇÃO ADICIONAL	0,47	0,35
GRUPO D		**18,54**	**7,53**
D1	REINCIDÊNCIA DE GRUPO **A** SOBRE GRUPO **B**	18,05	7,16
D2	REINCIDÊNCIA DE GRUPO **A** SOBRE AVISO PRÉVIO TRABALHADO E REINCIDÊNCIA DO FGTS SOBRE AVISO PRÉVIO INDENIZADO	0,49	0,37
TOTAL (A+B+C+D)		**115,10**	**71,84**

FERNANDO MARTINS DE FARIAS:01161111352

Assinado digitalmente por FERNANDO MARTINS DE FARIAS:01161111352
ND: C=BR, O=ICP-Brasil, OU=Certificado Digital PF A1, OU=Videoconferencia, OU=27842417000158, OU=AC SyngularID Multipla, CN=FERNANDO MARTINS DE FARIAS:01161111352
Razão: Eu sou o autor deste documento
Localização:
Data: 2026.02.25 12:01:36-03'00'
Foxit PDF Reader Versão: 2024.1.0

11. PEÇAS GRÁFICAS

Praça 7 de Setembro, 15 – Centro
Monsenhor Tabosa/CE
CEP: 63.780-000

gabinetedoprefeitopmmt@monsenhortabosa.ce.gov.br
prefeiturademonsenhortabosa@monsenhortabosa.ce.gov.br

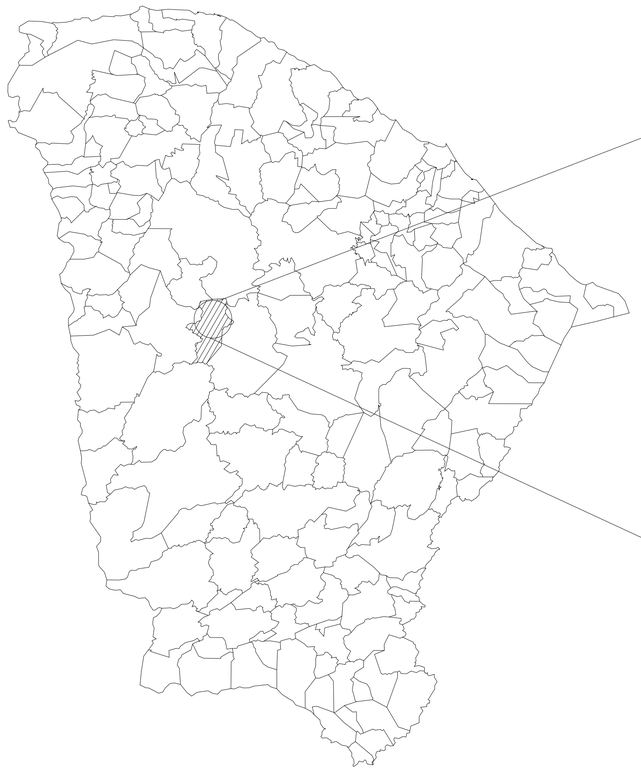

01 MAPA CEARÁ

SEM ESCALA

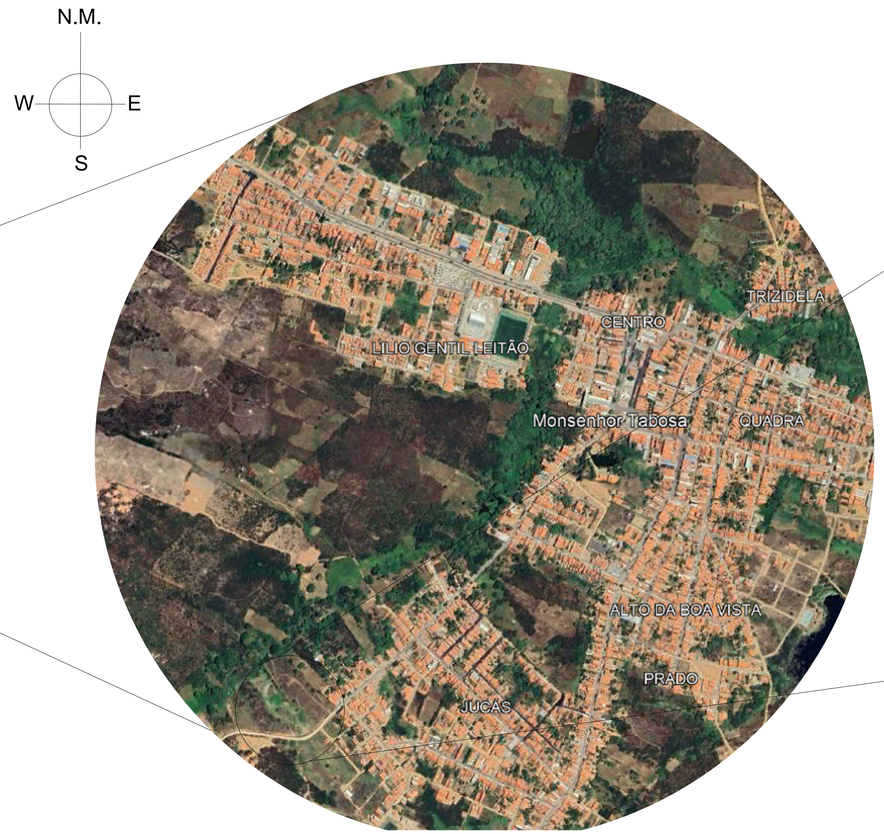

02 MAPA DE MONSENHOR TABOSA

SEM ESCALA



03 IMAGEM AÉREA

SEM ESCALA

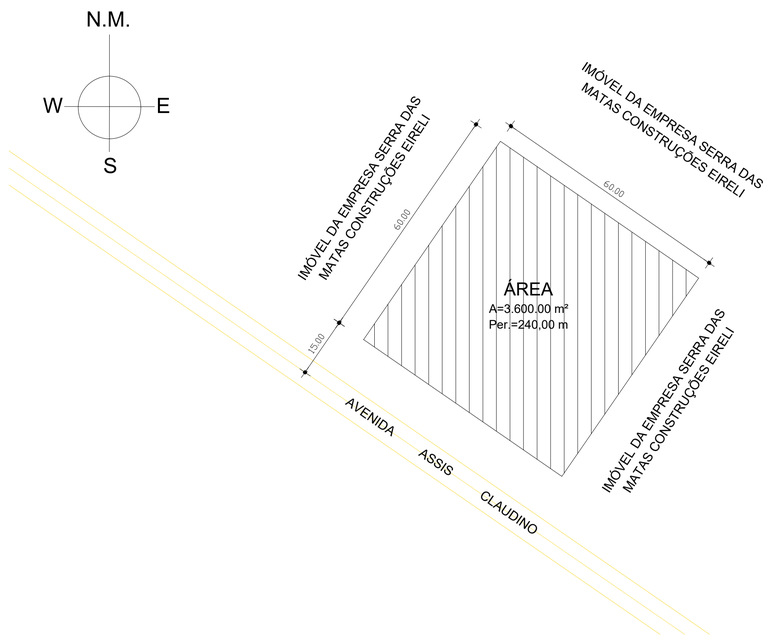



GEORREFERENCIAMENTO SIRGAS 2000	
P1	381447.00 E 9468839.00 S
P2	381497.00 E 9468806.00 S
P3	381530.00 E 9468855.00 S
P4	381481.00 E 9468888.00 S

04 LOCALIZAÇÃO/SITUAÇÃO

SEM ESCALA

ART Nº: CE20251734638

CAIXA

COELCE

CREA

PREFEITURA

FERNANDO MARTINS DE FARIAS:01161111352

Assinado digitalmente por FERNANDO MARTINS DE FARIAS:01161111352
ND: C=BR, O=ICP-Brasil, OU=Certificado Digital PF A1, OU=Videoconferencia, OU=27842417000158, OU=AC SyngularID Multipla, CN=FERNANDO MARTINS DE FARIAS:01161111352
Razão: motivo da sua assinatura aqui
Localização: sua localização de assinatura aqui
Data: 2025.12.26 09:43:47-03'00'
Foxit PDF Reader Versão: 2024.1.0

PROJETO
TERMINAL RODOVIÁRIO DE MONSENHOR TABOSA

PROPRIETÁRIO
PREFEITURA MUNICIPAL DE MONSENHOR TABOSA CEARÁ

DESCRIÇÃO
CONSTRUÇÃO DO TERMINAL RODOVIÁRIO DE MONSENHOR TABOSA

ENDEREÇO
AVENIDA ASSIS CLAUDINO, S/N, BAIRRO GIRITA, MONSENHOR TABOSA-CE

DESENHOS DA PRANCHA	ESCALA
MAPA CEARÁ	S/ ESC.
MAPA DE MONSENHOR TABOSA	S/ ESC.
IMAGEM AÉREA	S/ ESC.
LOCALIZAÇÃO/SITUAÇÃO	S/ ESC.

REPONSÁVEL	CREA-CE	DESENHO	DATA	
ENG. FERNANDO MARTINS	45167	GUSTAVO M.	SET./2025	PRANCHA 01

CAIXA
PREFEITURA
CREA
OBRA
PROPRIETÁRIO

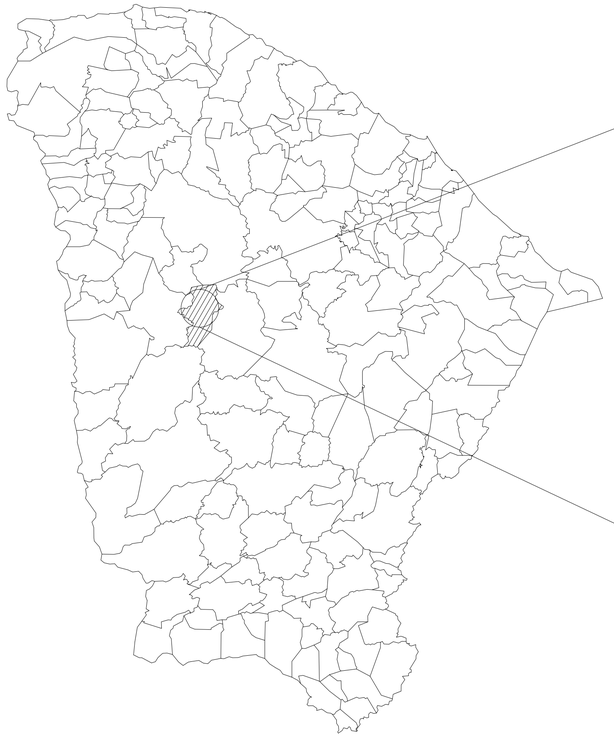

01 MAPA CEARÁ

SEM ESCALA

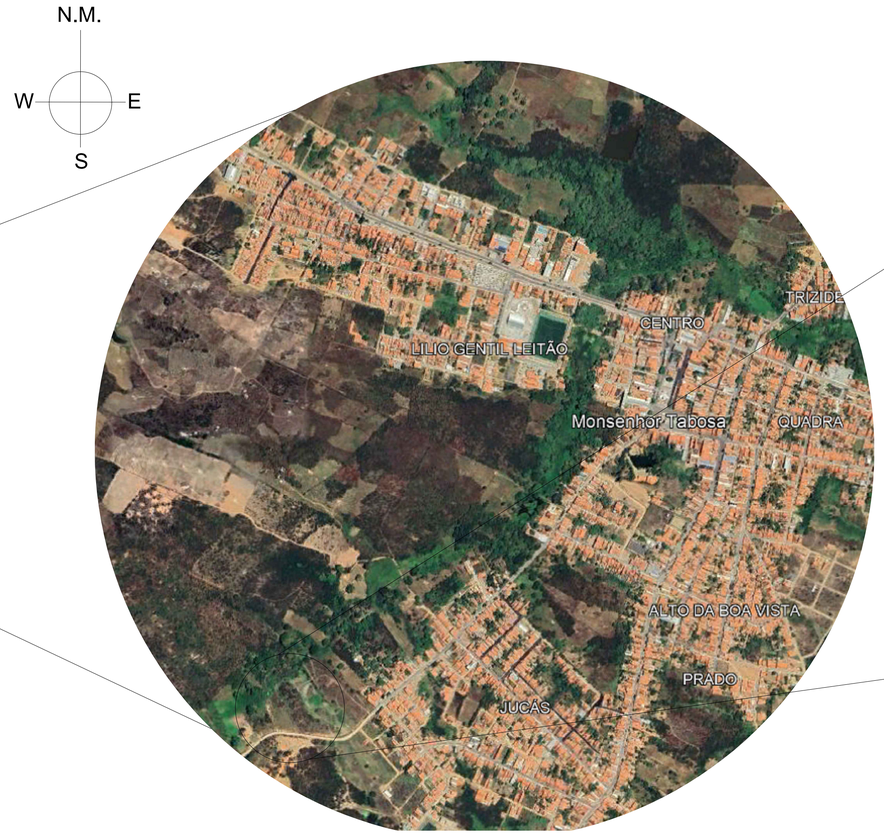

02 MAPA DE MONSENHOR TABOSA

SEM ESCALA



03 IMAGEM AÉREA

SEM ESCALA

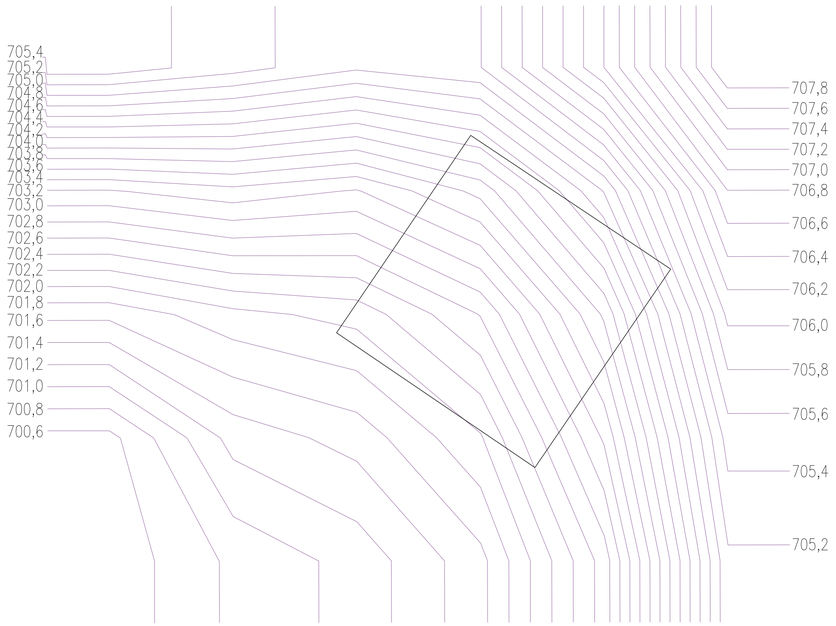

04 TOPOGRAFIA

SEM ESCALA

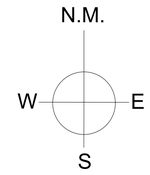

GEORREFERENCIAMENTO SIRGAS 2000	
P1	381447.00 E 9468839.00 S
P2	381497.00 E 9468806.00 S
P3	381530.00 E 9468855.00 S
P4	381481.00 E 9468888.00 S

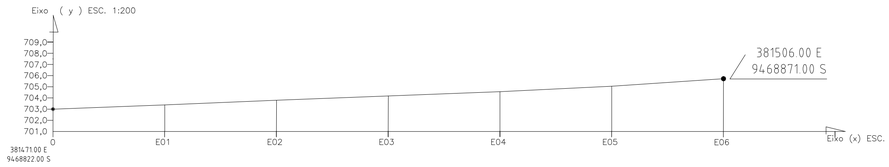

SEÇÃO B –REFERENTE AO NÍVEL DO TERRENO

ART Nº: CE20251734638

CAIXA

COELCE

CREA

PREFEITURA

FERNANDO MARTINS DE FARIAS:01161111352

Assinado digitalmente por FERNANDO MARTINS DE FARIAS:01161111352
ND: C=BR, O=ICP-Brasil, OU=Certificado Digital PF A1, OU=Videoconferencia, OU=27842417000158, OU=AC SyngularID Multipla, CN=FERNANDO MARTINS DE FARIAS:01161111352
Razão: motivo da sua assinatura aqui
Localização: sua localização de assinatura aqui
Data: 2025.12.26 09:43:47-03'00'
Foxit PDF Reader Versão: 2024.1.0

PROJETO
TERMINAL RODOVIÁRIO DE MONSENHOR TABOSA

PROPRIETÁRIO
PREFEITURA MUNICIPAL DE MONSENHOR TABOSA CEARÁ

DESCRIÇÃO
CONSTRUÇÃO DO TERMINAL RODOVIÁRIO DE MONSENHOR TABOSA

ENDEREÇO
AVENIDA ASSIS CLAUDINO, S/N, BAIRRO GIRITA, MONSENHOR TABOSA–CE

DESENHOS DA PRANCHA	ESCALA
MAPA CEARÁ	S/ ESC.
MAPA DE MONSENHOR TABOSA	S/ ESC.
IMAGEM AÉREA	S/ ESC.
TOPOGRAFIA	S/ ESC.

REPONSÁVEL	CREA-CE	DESENHO	DATA	PRANCHA
ENG. FERNANDO MARTINS	45167	GUSTAVO M.	SET./2025	02

CAIXA
PREFEITURA
CREA
OBRA
PROPRIETÁRIO

PROCESSO ADMINISTRATIVO
0122
ASSINADO ELETRONICAMENTE

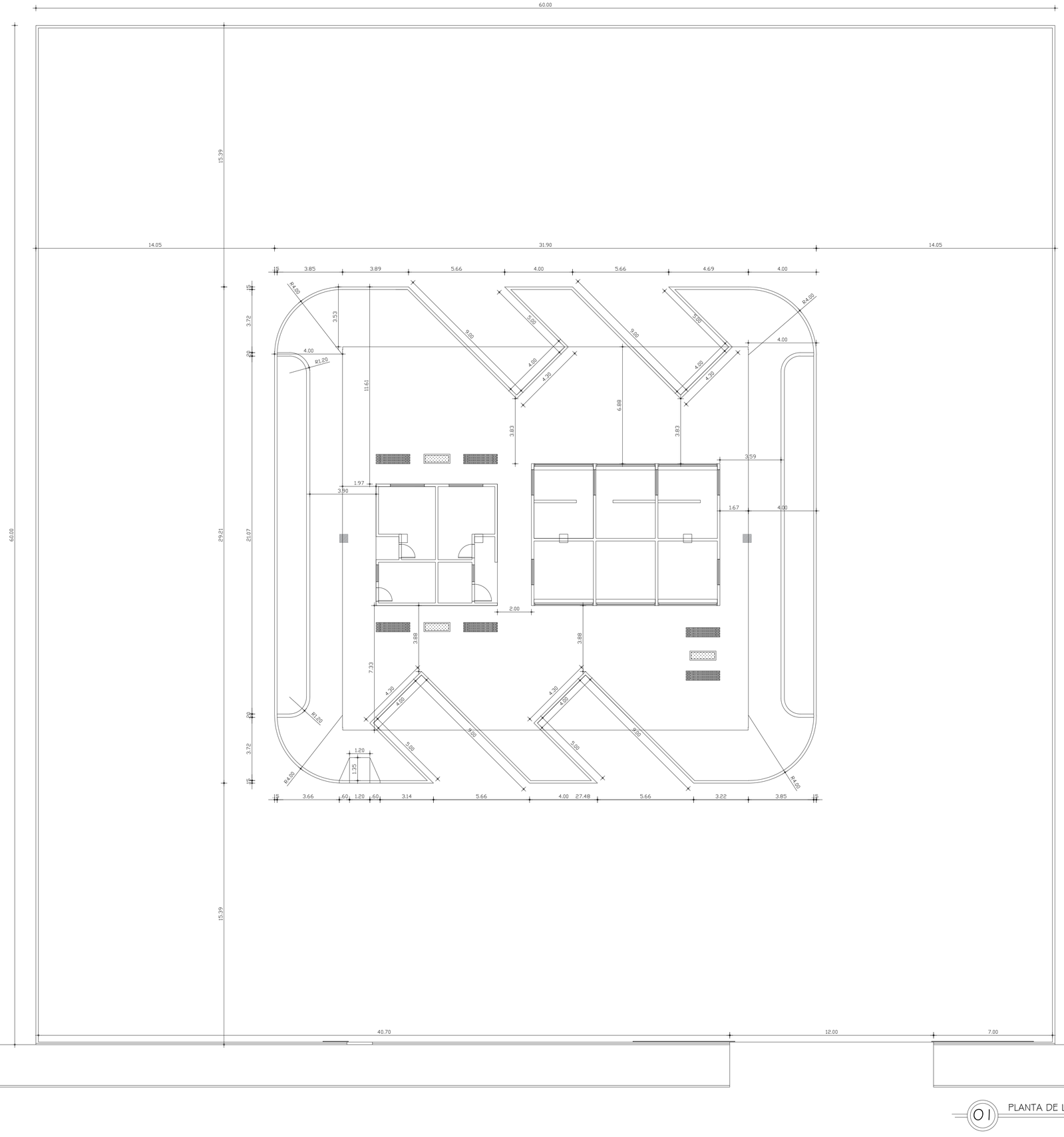

ART Nº: CE20251734638

CAIXA	COELCE
CREA	PREFEITURA

FERNANDO MARTINS DE FARIAS:01161111352

Assinado digitalmente por FERNANDO MARTINS DE FARIAS:01161111352
ND: C=BR, O=ICP-Brasil, OU=Certificado Digital PF A1, OU=Videoconferencia, OU=27842417000158, OU=AC SyngularID Multipla, CN=FERNANDO MARTINS DE FARIAS:01161111352
Razão: motivo da sua assinatura aqui
Localização: sua localização de assinatura aqui
Data: 2025.12.26 09:43:47-03'00'
Foxit PDF Reader Versão: 2024.1.0

PROJETO
TERMINAL RODOVIÁRIO DE MONSENHOR TABOSA

PROPRIETÁRIO
PREFEITURA MUNICIPAL DE MONSENHOR TABOSA CEARÁ

DESCRIÇÃO
CONSTRUÇÃO DO TERMINAL RODOVIÁRIO DE MONSENHOR TABOSA

ENDEREÇO
AVENIDA ASSIS CLAUDINO, S/N, BAIRRO GIRITA, MONSENHOR TABOSA-CE

DESENHOS DA PRANCHA	ESCALA
PLANTA DE LOCAÇÃO	S/ ESC.

REPONSÁVEL	CREA-CE	DESENHO	DATA	PRANCHA
ENG. FERNANDO MARTINS	45167	GUSTAVO M.	SET./2025	03

01 PLANTA DE LOCAÇÃO
SEM ESCALA

CAIXA
PREFEITURA
CREA
OBRA
PROPRIETÁRIO

PROTOCOLO ADMINISTRATIVO
0123
ASSINADO ELETRONICAMENTE

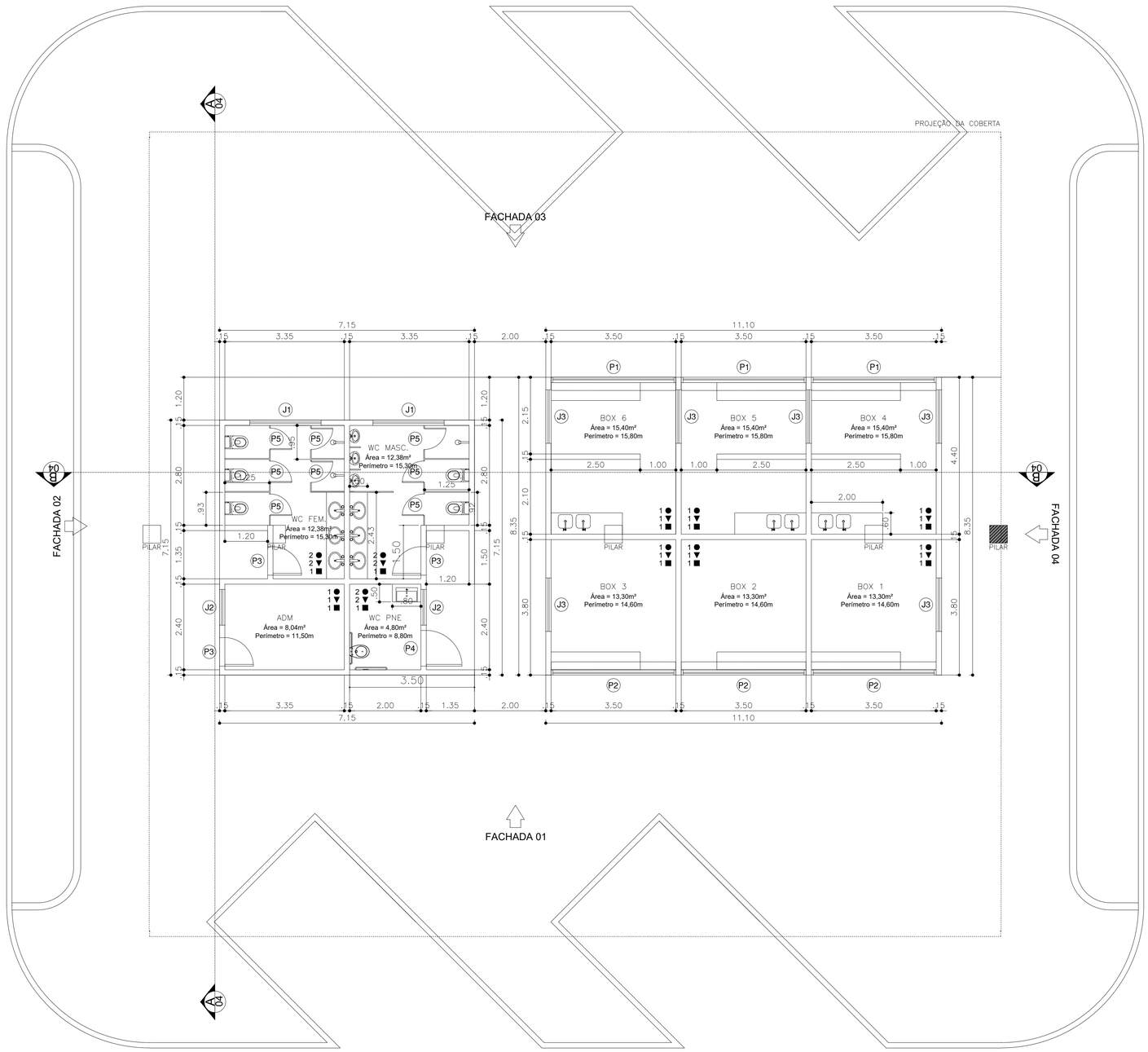

01 PLANTA BAIXA TÉCNICA
SEM ESCALA



02 DET. PORTÕES
SEM ESCALA

QUADRO DE ESQUADRIAS

1 - PORTAS

QTDE:	Nº:	DIMENSÃO	ESPECIFICAÇÕES
03	P1	3,50m x 3,00m	PORTA DE ENROLAR EM AÇO COM REVESTIMENTO EM TINTA BRANCA
03	P2	3,50m x 3,00m	PORTA EM ALUMÍNIO E VIDRO COMFORME DETALHE
03	P3	0,80m x 2,10m	1 FOLHA - PORTA TIPO PARANÁ
01	P4	1,00m x 2,10m	1 FOLHA - PORTA TIPO PARANÁ
08	P5	0,60m x 1,80m	1 FOLHA - PORTA DE ALUMINIO
01	P6	1,50m x 2,03m	PORTÃO PIVOTANTE NYLOFOR
01	P7	12,00m x 2,03m	PORTÃO DE CORRER NYLOFOR

2 - JANELAS

QTDE:	Nº:	DIMENSÃO	H PEITORIL	ESPECIFICAÇÕES
02	J1	2,00m x 0,50m	2,50m	JANELA EM ALUM. E VIDRO LISO INCOLOR 4mm - TIPO CORRER
02	J2	1,00m x 0,50m	2,50m	JANELA EM ALUM. E VIDRO LISO INCOLOR 4mm - TIPO CORRER
06	J3	1,50m x 0,50m	2,50m	JANELA EM ALUM. E VIDRO LISO INCOLOR 4mm - BASCULANTE

QUADRO DE ESPECIFICAÇÕES

○	PISO
01	PISO INDUSTRIAL E=12MM
02	CERÂMICA 60 x 60 cm, PEI-5, COR BRANCO GELO, ANTIDERRAPANTE
△	PAREDE
01	REVESTIMENTO EM TINTA ACRÍLICA COR BRANCO GELO ATÉ 1,80m, RODAMEIO EM CERÂMICA 10 x10 ATÉ 1,90m NA COR AZUL E PINTURA EM TINTA ACRÍLICA NA COR BRANCO GELO.
02	REVESTIMENTO EM CERÂMICA 10 x 10 NA COR BRANCA ATÉ 1,80m, RODAMEIO EM CERÂMICA 10 x10 ATÉ 1,90m NA COR AZUL E PINTURA EM TINTA ACRÍLICA NA COR BRANCO GELO.
□	TETO
01	PINTURA EM TINTA ACRÍLICA NA COR BRANCO GELO.

ART Nº: CE20251734638

CAIXA

COELCE

CREA

PREFEITURA

FERNANDO MARTINS DE FARIAS:01161111352

Assinado digitalmente por FERNANDO MARTINS DE FARIAS:01161111352
ND: C=BR, O=ICP-Brasil, OU=Certificado Digital PF A1, OU=Videoconferencia, OU=27842417000158, OU=AC SyngularID Multipla, CN=FERNANDO MARTINS DE FARIAS:01161111352
Razão: motivo da sua assinatura aqui
Localização: sua localização de assinatura aqui
Data: 2025.12.26 09:43:47-03'00'
Foxit PDF Reader Versão: 2024.1.0

PROJETO
TERMINAL RODOVIÁRIO DE MONSENHOR TABOSA

PROPRIETÁRIO
PREFEITURA MUNICIPAL DE MONSENHOR TABOSA CEARÁ

DESCRIÇÃO
CONSTRUÇÃO DO TERMINAL RODOVIÁRIO DE MONSENHOR TABOSA

ENDEREÇO
AVENIDA ASSIS CLAUDINO, S/N, BAIRRO GIRITA, MONSENHOR TABOSA-CE

DESENHOS DA PRANCHA	ESCALA
PLANTA BAIXA TÉCNICA	S/ ESC.
DETALHE PORTÕES	S/ ESC.

REPONSÁVEL	CREA-CE	DESENHO	DATA	PRANCHA
ENG. FERNANDO MARTINS	45167	GUSTAVO M.	SET./2025	04

CAIXA
PREFEITURA
CREA
OBRA
PROPRIETÁRIO

PROCESSO ADMINISTRATIVO
0124
ASSINADO ELETRONICAMENTE

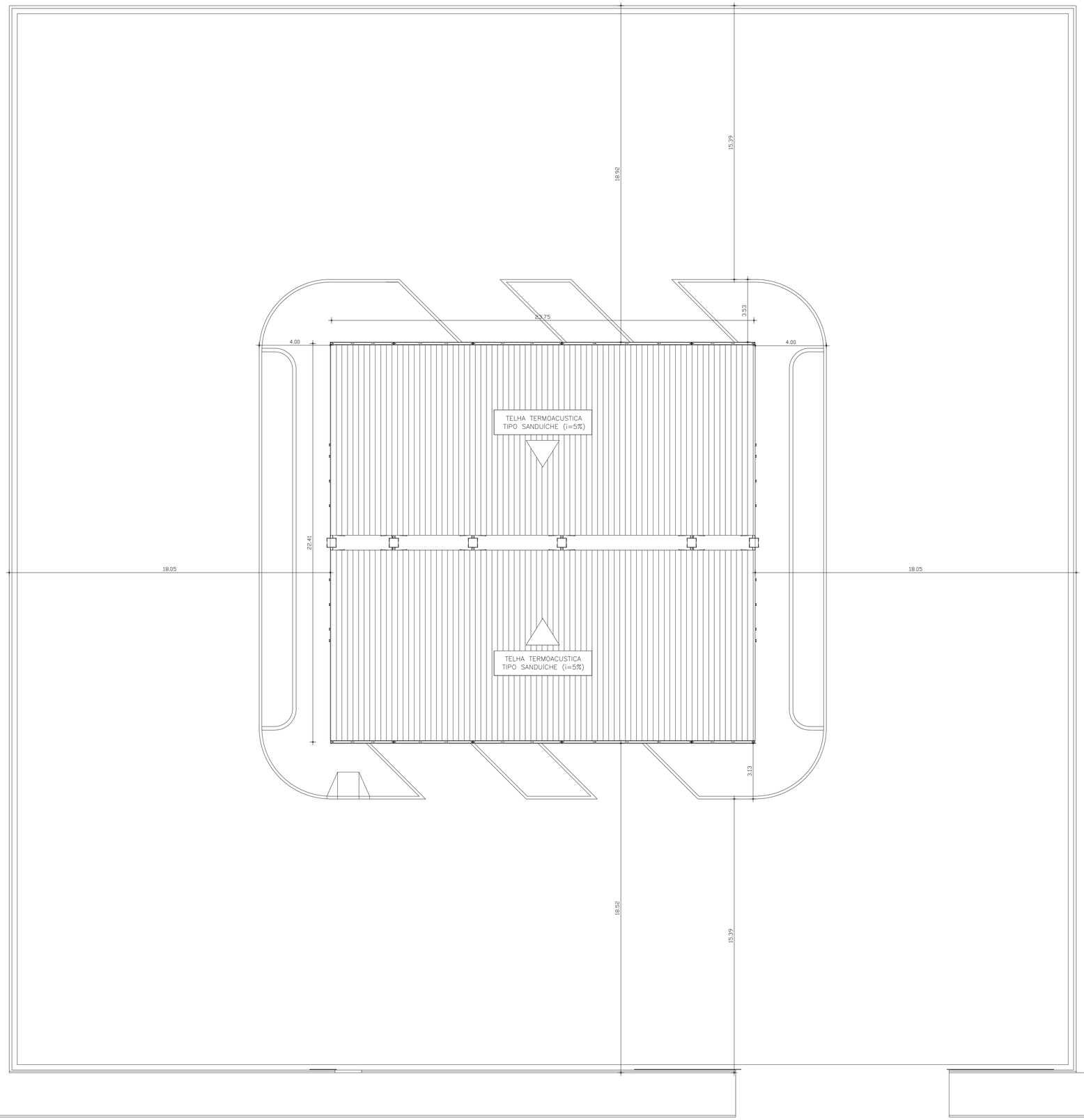

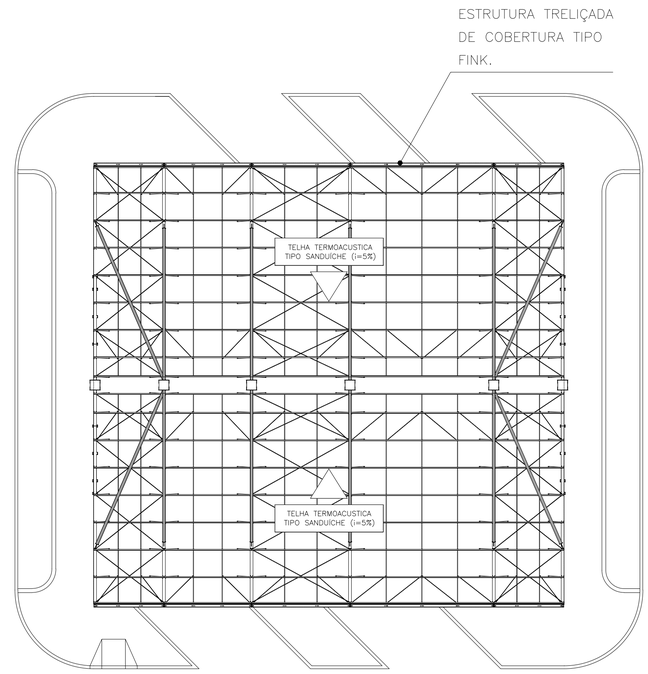

01 PLANTA DE COBERTA
SEM ESCALA

ART Nº: CE20251734638

CAIXA

COELCE

CREA

PREFEITURA

FERNANDO MARTINS DE FARIAS:01161111352

Assinado digitalmente por FERNANDO MARTINS DE FARIAS:01161111352
ND: C=BR, O=ICP-Brasil, OU=Certificado Digital PF A1, OU=Videoconferencia, OU=27842417000158, OU=AC SyngularID Multipla, CN=FERNANDO MARTINS DE FARIAS:01161111352
Razão: motivo da sua assinatura aqui
Localização: sua localização de assinatura aqui
Data: 2025.12.26 09:43:47-03'00'
Foxit PDF Reader Versão: 2024.1.0

PROJETO
TERMINAL RODOVIÁRIO DE MONSENHOR TABOSA

PROPRIETÁRIO
PREFEITURA MUNICIPAL DE MONSENHOR TABOSA CEARÁ

DESCRIÇÃO
CONSTRUÇÃO DO TERMINAL RODOVIÁRIO DE MONSENHOR TABOSA

ENDEREÇO
AVENIDA ASSIS CLAUDINO, S/N, BAIRRO GIRITA, MONSENHOR TABOSA-CE

DESENHOS DA PRANCHA	ESCALA
PLANTA DE COBERTA	S/ ESC.

REPONSÁVEL	CREA-CE	DESENHO	DATA	PRANCHA
ENG. FERNANDO MARTINS	45167	GUSTAVO M.	SET./2025	05

CAIXA
PREFEITURA
CREA
OBRA
PROPRIETÁRIO

PROCESSO ADMINISTRATIVO
0125
ASSINADO ELETRONICAMENTE

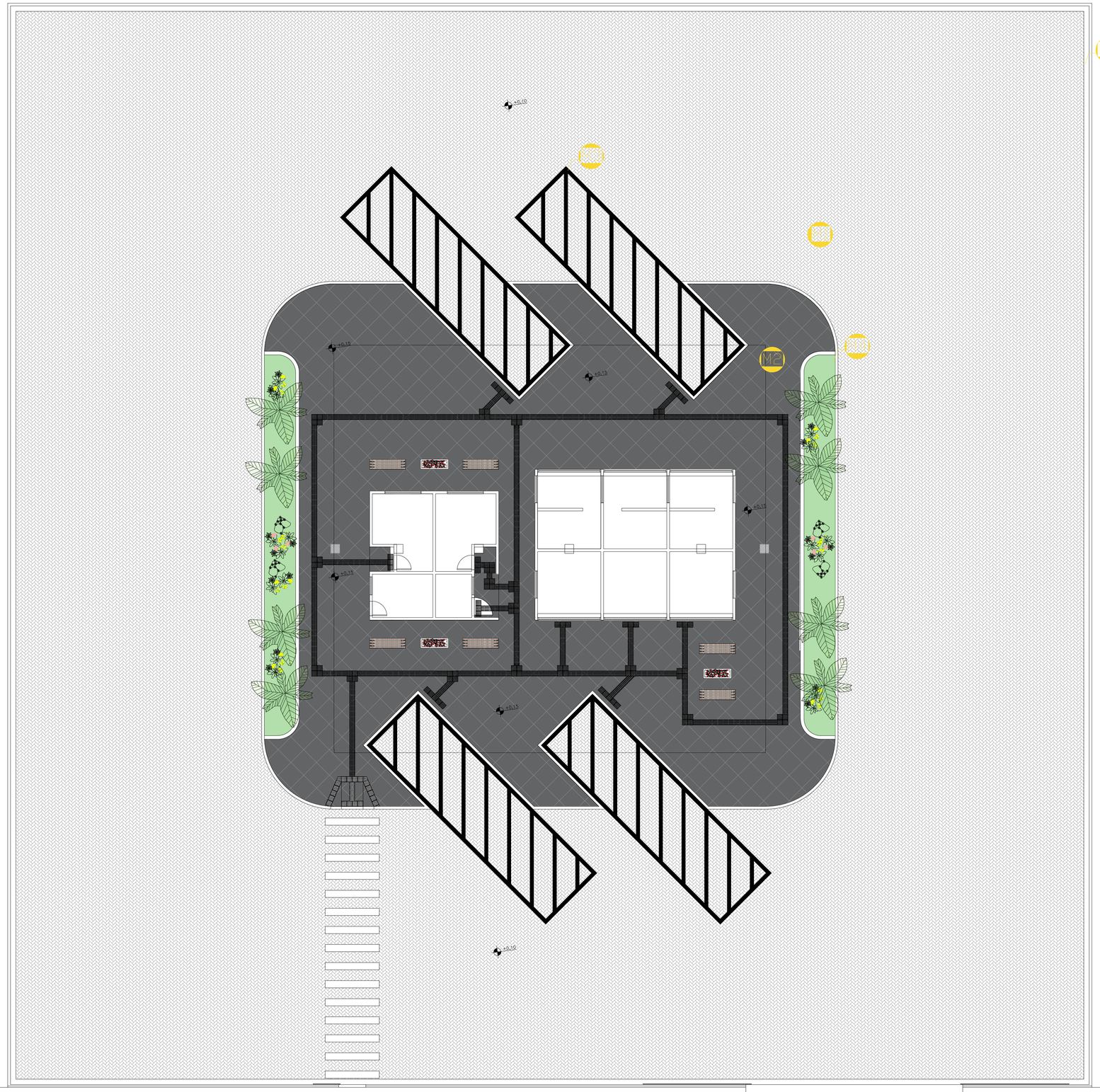

MATERIAIS

M1		TIPO TIJOLINHO
M2		TIPO INDUSTRIAL
M3		DEMARCAÇÃO ESTACIONAMENTO
M4		GRAMA
M5		SARJETA DE CONCRETO

01 PAGINAÇÃO DE PISO
SEM ESCALA

ART Nº: CE20251734638

CAIXA

COELCE

CREA

PREFEITURA

FERNANDO MARTINS DE FARIAS:01161111352

Assinado digitalmente por FERNANDO MARTINS DE FARIAS:01161111352
ND: C=BR, O=ICP-Brasil, OU=Certificado Digital PF A1, OU=Videoconferencia, OU=27842417000158, OU=AC SyngularID Multipla, CN=FERNANDO MARTINS DE FARIAS:01161111352
Razão: motivo da sua assinatura aqui
Localização: sua localização de assinatura aqui
Data: 2025.12.26 09:43:47-03'00'
Foxit PDF Reader Versão: 2024.1.0

PROJETO
TERMINAL RODOVIÁRIO DE MONSENHOR TABOSA

PROPRIETÁRIO
PREFEITURA MUNICIPAL DE MONSENHOR TABOSA CEARÁ

DESCRIÇÃO
CONSTRUÇÃO DO TERMINAL RODOVIÁRIO DE MONSENHOR TABOSA

ENDEREÇO
AVENIDA ASSIS CLAUDINO, S/N, BAIRRO GIRITA, MONSENHOR TABOSA-CE

DESENHOS DA PRANCHA
PAGINAÇÃO DE PISO

ESCALA
S/ ESC.

REPONSÁVEL	CREA-CE	DESENHO	DATA	
ENG. FERNANDO MARTINS	45167	GUSTAVO M.	SET./2025	PRANCHA 06

CAIXA
PREFEITURA
CREA
OBRA
PROPRIETÁRIO

PROTOCOLO ADMINISTRATIVO
0126
ASSINADO ELETRONICAMENTE

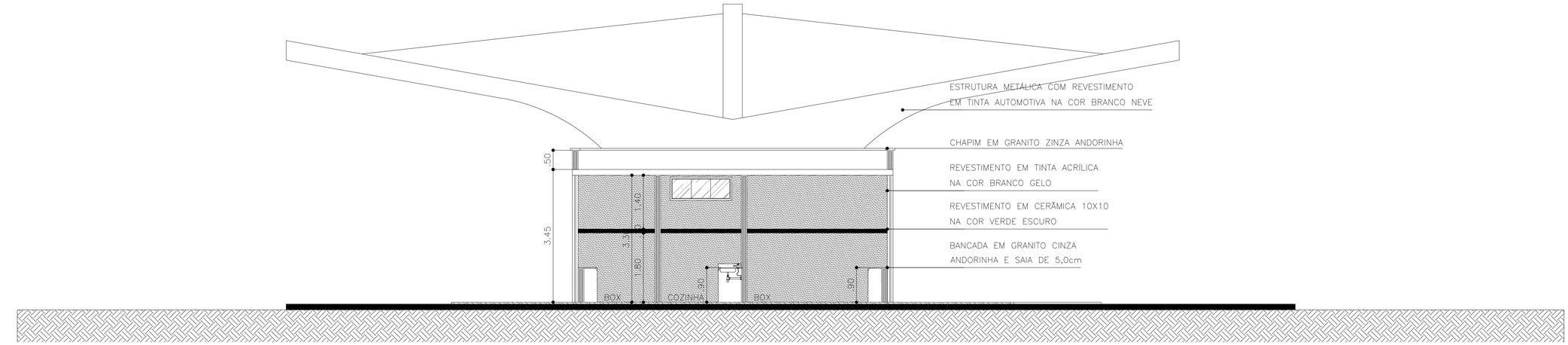

01 CORTE AA
SEM ESCALA

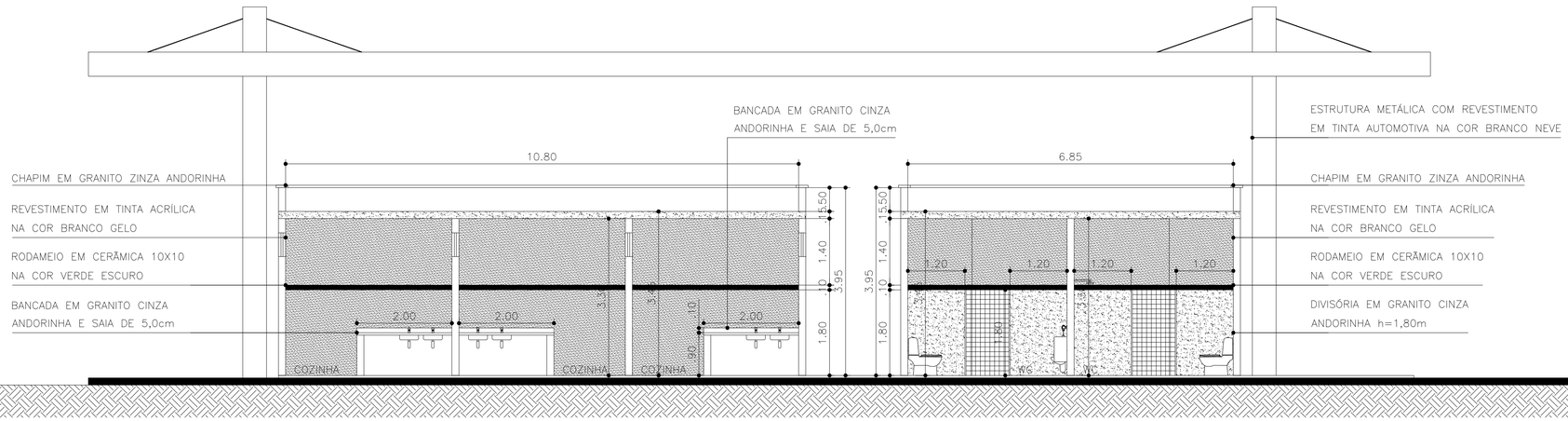

02 CORTE BB
SEM ESCALA

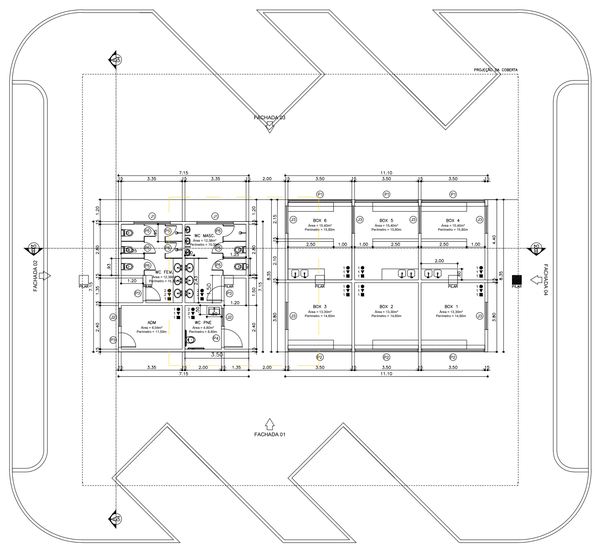

03 PLANTA BAIXA
SEM ESCALA

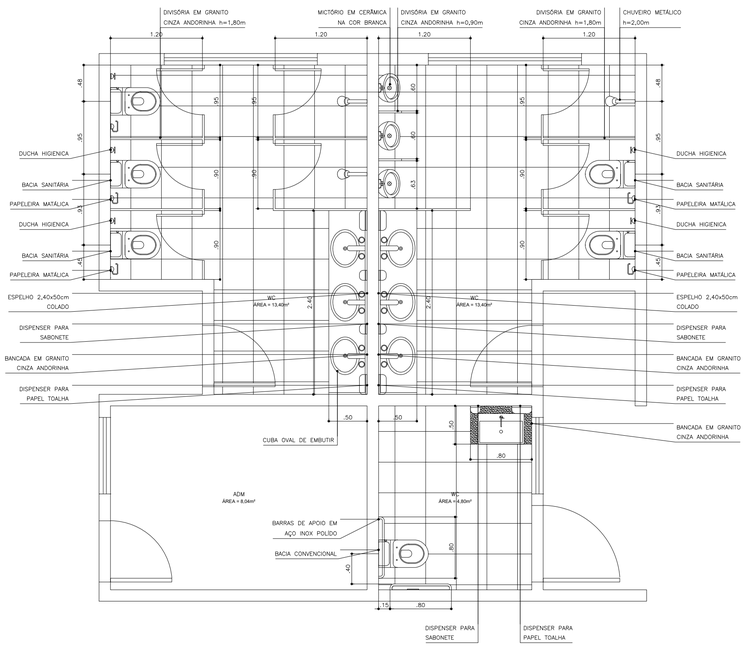

04 DET. BANHEIROS
SEM ESCALA

ART Nº: CE20251734638

CAIXA	COELCE
CREA	PREFEITURA

FERNANDO MARTINS DE FARIAS:01161111352

Assinado digitalmente por FERNANDO MARTINS DE FARIAS:01161111352
ND: C=BR, O=ICP-Brasil, OU=Certificado Digital PF A1, OU=Videoconferencia, OU=27842417000158, OU=AC SyngularID Multipla, CN=FERNANDO MARTINS DE FARIAS:01161111352
Razão: motivo da sua assinatura aqui
Localização: sua localização de assinatura aqui
Data: 2025.12.26 09:43:47-03'00'
Foxit PDF Reader Versão: 2024.1.0

PROJETO
TERMINAL RODOVIÁRIO DE MONSENHOR TABOSA

PROPRIETÁRIO
PREFEITURA MUNICIPAL DE MONSENHOR TABOSA CEARÁ

DESCRIÇÃO
CONSTRUÇÃO DO TERMINAL RODOVIÁRIO DE MONSENHOR TABOSA

ENDEREÇO
AVENIDA ASSIS CLAUDINO, S/N, BAIRRO GIRITA, MONSENHOR TABOSA-CE

DESENHOS DA PRANCHA	ESCALA
CORTE AA	S/ ESC.
CORTE BB	S/ ESC.
PLANTA BAIXA	S/ ESC.
DETALHE BANHEIROS	S/ ESC.

REPONSÁVEL	CREA-CE	DESENHO	DATA	PRANCHA
ENG. FERNANDO MARTINS	45167	GUSTAVO M.	SET./2025	07

CAIXA
PREFEITURA
CREA
OBRA
PROPRIETÁRIO

PROCESSO ADMINISTRATIVO
0127
ASSINADO ELETRONICAMENTE

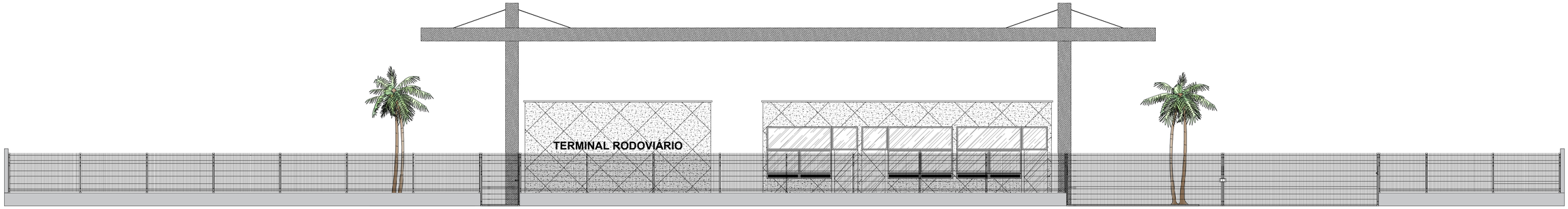

01 FACHADA PRINCIPAL
SEM ESCALA

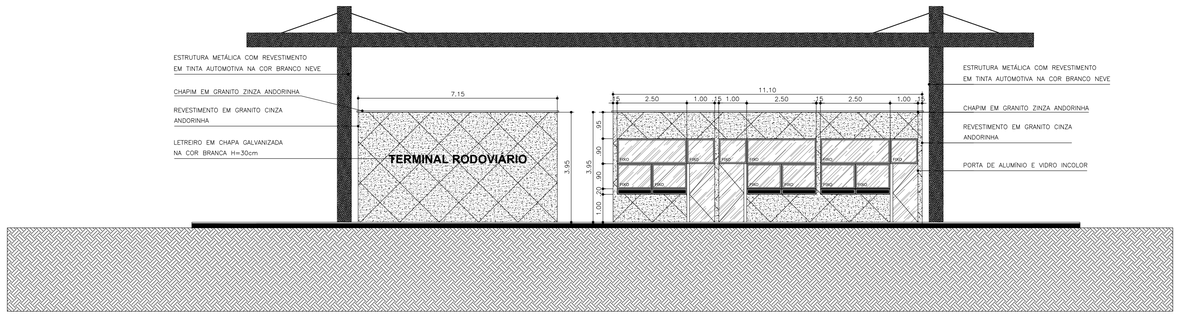

02 FACHADA 01
SEM ESCALA

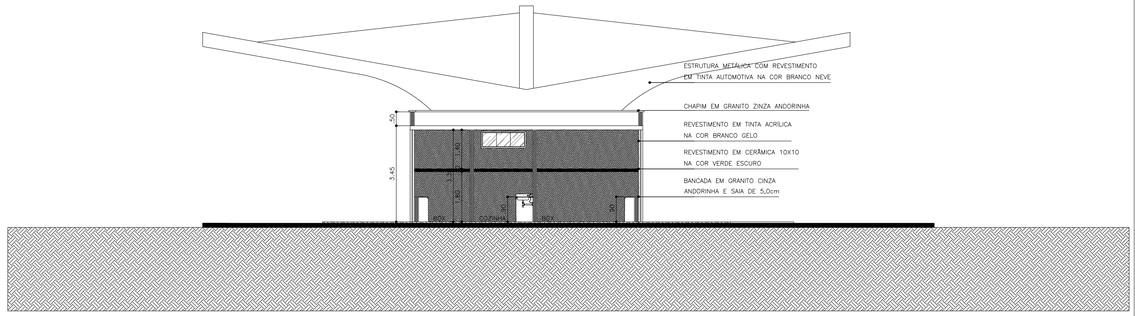
ESTRUTURA METÁLICA COM REVESTIMENTO EM TINTA AUTOMOTIVA NA COR BRANCO NEVE
CHAPIM EM GRANITO ZINZA ANDORINHA
REVESTIMENTO EM TINTA ACRÍLICA NA COR BRANCO GELO
REVESTIMENTO EM CERÂMICA 10X10 NA COR VERDE ESCURO
BANCADA EM GRANITO CINZA ANDORINHA E SAIA DE 5,0cm
.50
3.45
1.40
.15
1.80
.50
.10
.50
.10
.50
.10

PROTOCOLO ADMINISTRATIVO
0128
ASSINADO ELETRONICAMENTE

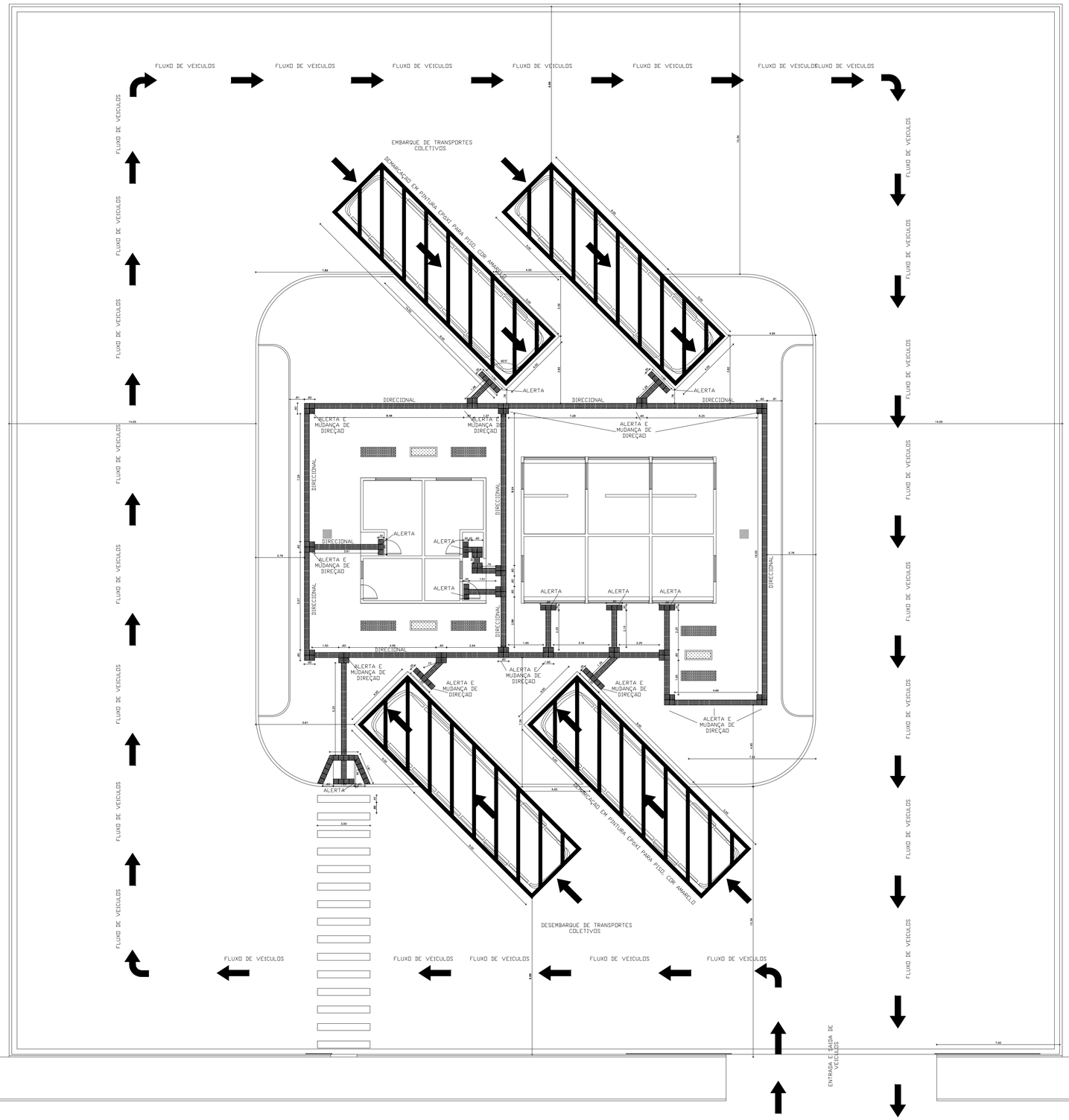

01 ACESSIBILIDADE E FLUXO DE VEÍCULOS
SEM ESCALA

PISO TÁTIL - ÁREAS EXTERNAS

SENTIDO DO DESLOCAMENTO

PISO TÁTIL DIRECIONAL COR AMARELA DIM 30X30

APLICAR EM DESNIVEIS, OBSTÁCULOS E MUDANÇAS DE DIREÇÃO

PISO TÁTIL DE ALERTA COR AMARELA DIM 30X30

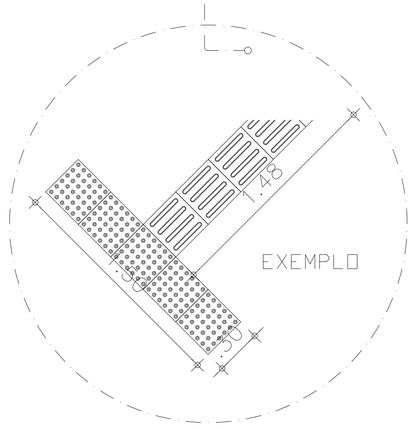

ART Nº: CE20251734638

CAIXA

COELCE

CREA

PREFEITURA

FERNANDO MARTINS DE FARIAS:01161111352

Assinado digitalmente por FERNANDO MARTINS DE FARIAS:01161111352
ND: C=BR, O=ICP-Brasil, OU=Certificado Digital PF A1, OU=Videoconferencia, OU=27842417000158, OU=AC SyngularID Multipla, CN=FERNANDO MARTINS DE FARIAS:01161111352
Razão: motivo da sua assinatura aqui
Localização: sua localização de assinatura aqui
Data: 2025.12.26 09:43:47-03'00'
Foxit PDF Reader Versão: 2024.1.0

PROJETO
TERMINAL RODOVIÁRIO DE MONSENHOR TABOSA

PROPRIETÁRIO
PREFEITURA MUNICIPAL DE MONSENHOR TABOSA CEARÁ

DESCRIÇÃO
CONSTRUÇÃO DO TERMINAL RODOVIÁRIO DE MONSENHOR TABOSA

ENDEREÇO
AVENIDA ASSIS CLAUDINO, S/N, BAIRRO GIRITA, MONSENHOR TABOSA-CE

DESENHOS DA PRANCHA	ESCALA
ACESSIBILIDADE E FLUXO DE VEÍCULOS	S/ ESC.
DETALHE PISO TÁTIL	

REPONSÁVEL	CREA-CE	DESENHO	DATA	PRANCHA
ENG. FERNANDO MARTINS	45167	GUSTAVO M.	SET./2025	09

CAIXA
PREFEITURA
CREA
OBRA
PROPRIETÁRIO

PROTOCOLO ADMINISTRATIVO
0129
ASSINADO ELETRONICAMENTE

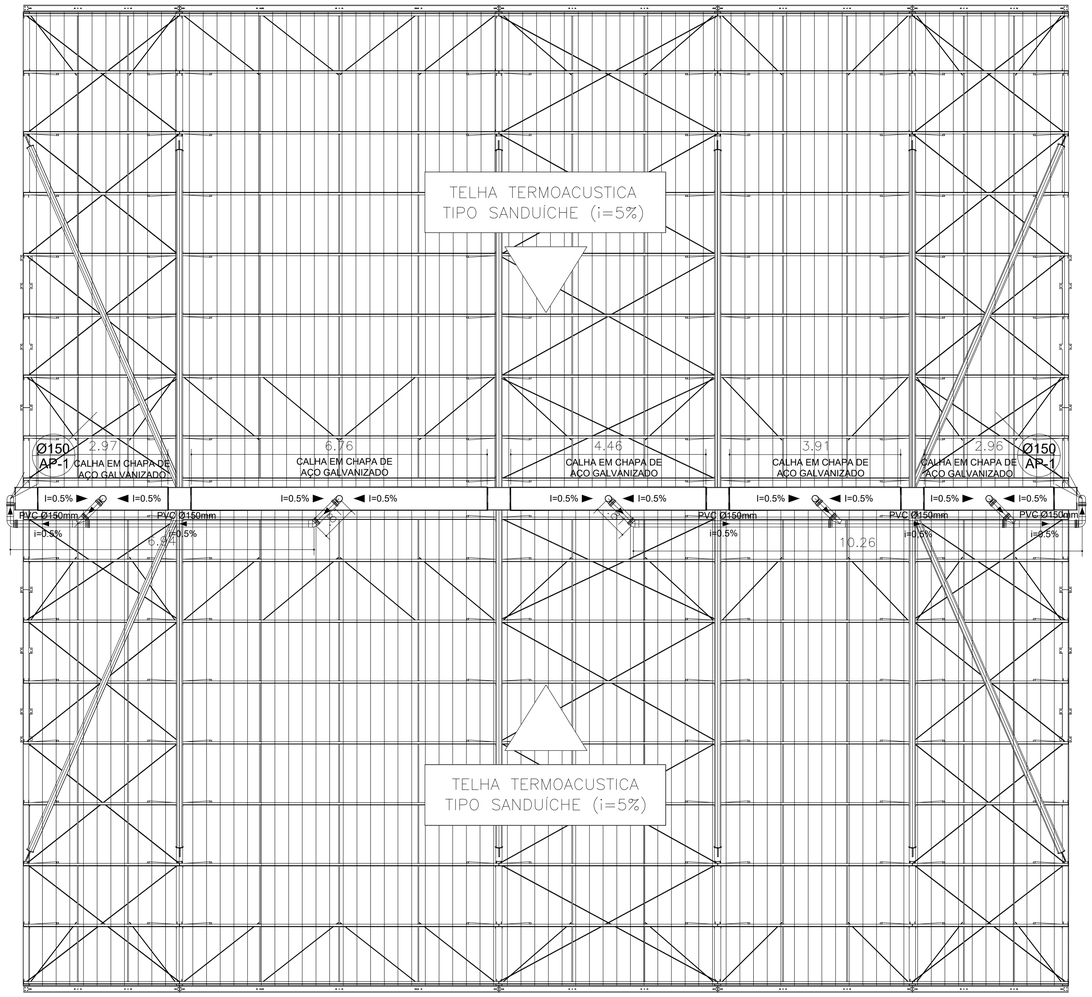

01 PLANTA DE ÁGUAS PLUVIAIS
SEM ESCALA

DETALHES

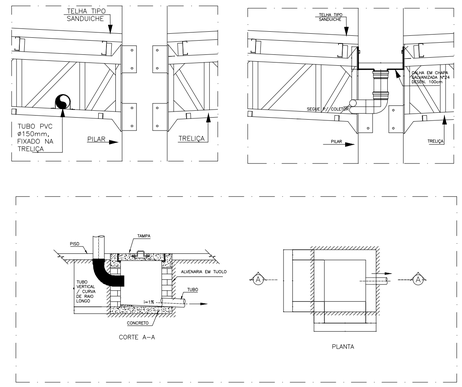

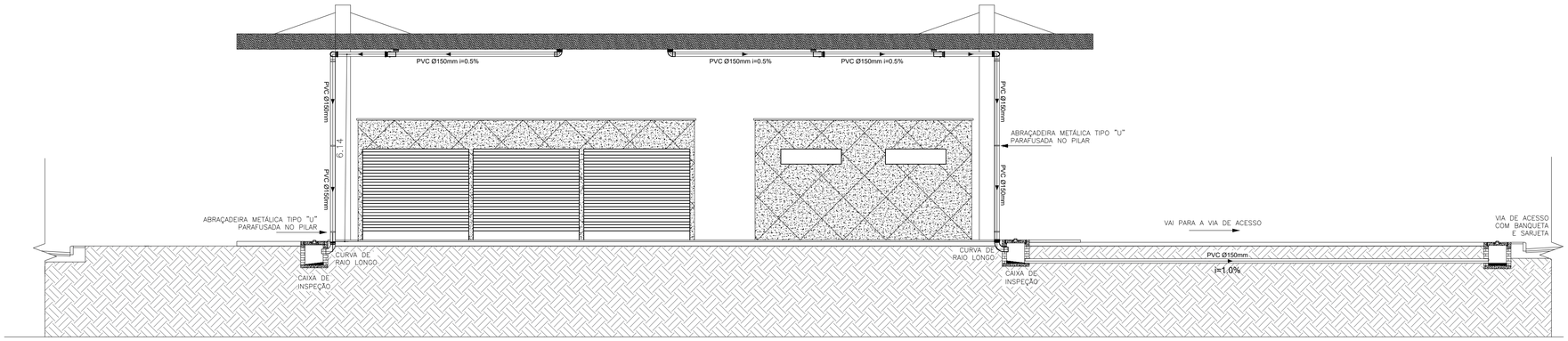

02 CORTE ÁGUAS PLUVIAIS
SEM ESCALA

LEGENDA

	Joelho 45° Série Normal 100mm
	Joelho 45° Série Normal 40mm
	Joelho 45° Série Normal 50mm
	Joelho 45° Série Normal 75mm
	Joelho 90° Série Normal 100mm
	Joelho 90° Série Normal 40mm
	Joelho 90° Série Normal 50mm
	Junção Simples Série Normal 100mm
	Junção Simples Série Normal 100x50mm
	Junção Simples Série Normal 150x100mm
	Junção Simples Série Normal 40mm
	Junção Simples Série Normal 50mm
	Ralo Cônico Montado 100mm x 40mm
	Redução Excêntrica Série Normal 150x100mm
	Tê Série Normal 100x50mm
	Tê Série Normal 50mm
	Tê Série Normal 75x50mm
Ø100	Tubo de PVC Série Normal 100mm
Ø150	Tubo de PVC Série Normal 150mm
Ø40	Tubo de PVC Série Normal 40mm
Ø50	Tubo de PVC Série Normal 50mm
Ø75	Tubo de PVC Série Normal 75mm
	Caixa de Inspeção 60x60cm
	Caixa de Inspeção 100x100cm
	Tubo de Queda
	Tubulação que SOBE/PASSA/DESCE.

ART Nº: CE20251734638

CAIXA

COELCE

CREA

PREFEITURA

FERNANDO MARTINS DE FARIAS:01161111352

Assinado digitalmente por FERNANDO MARTINS DE FARIAS:01161111352
ND: C=BR, O=ICP-Brasil, OU=Certificado Digital PF A1, OU=Videoconferencia, OU=27842417000158, OU=AC SyngularID Multipla, CN=FERNANDO MARTINS DE FARIAS:01161111352
Razão: motivo da sua assinatura aqui
Localização: sua localização de assinatura aqui
Data: 2025.12.26 09:43:47-03'00'
Foxit PDF Reader Versão: 2024.1.0

PROJETO
TERMINAL RODOVIÁRIO DE MONSENHOR TABOSA

PROPRIETÁRIO
PREFEITURA MUNICIPAL DE MONSENHOR TABOSA CEARÁ

DESCRIÇÃO
CONSTRUÇÃO DO TERMINAL RODOVIÁRIO DE MONSENHOR TABOSA

ENDEREÇO
AVENIDA ASSIS CLAUDINO, S/N, BAIRRO GIRITA, MONSENHOR TABOSA-CE

DESENHOS DA PRANCHA	ESCALA
PLANTA DE ÁGUAS PLUVIAIS	S/ ESC.
CORTE DE ÁGUAS PLUVIAIS	S/ ESC.
DETALHES	S/ ESC.

REPONSÁVEL	CREA-CE	DESENHO	DATA	PRANCHA
ENG. FERNANDO MARTINS	45167	GUSTAVO M.	SET./2025	10

CAIXA
PREFEITURA
CREA
OBRA
PROPRIETÁRIO

PROTOCOLO ADMINISTRATIVO
0130
ASSINADO ELETRONICAMENTE

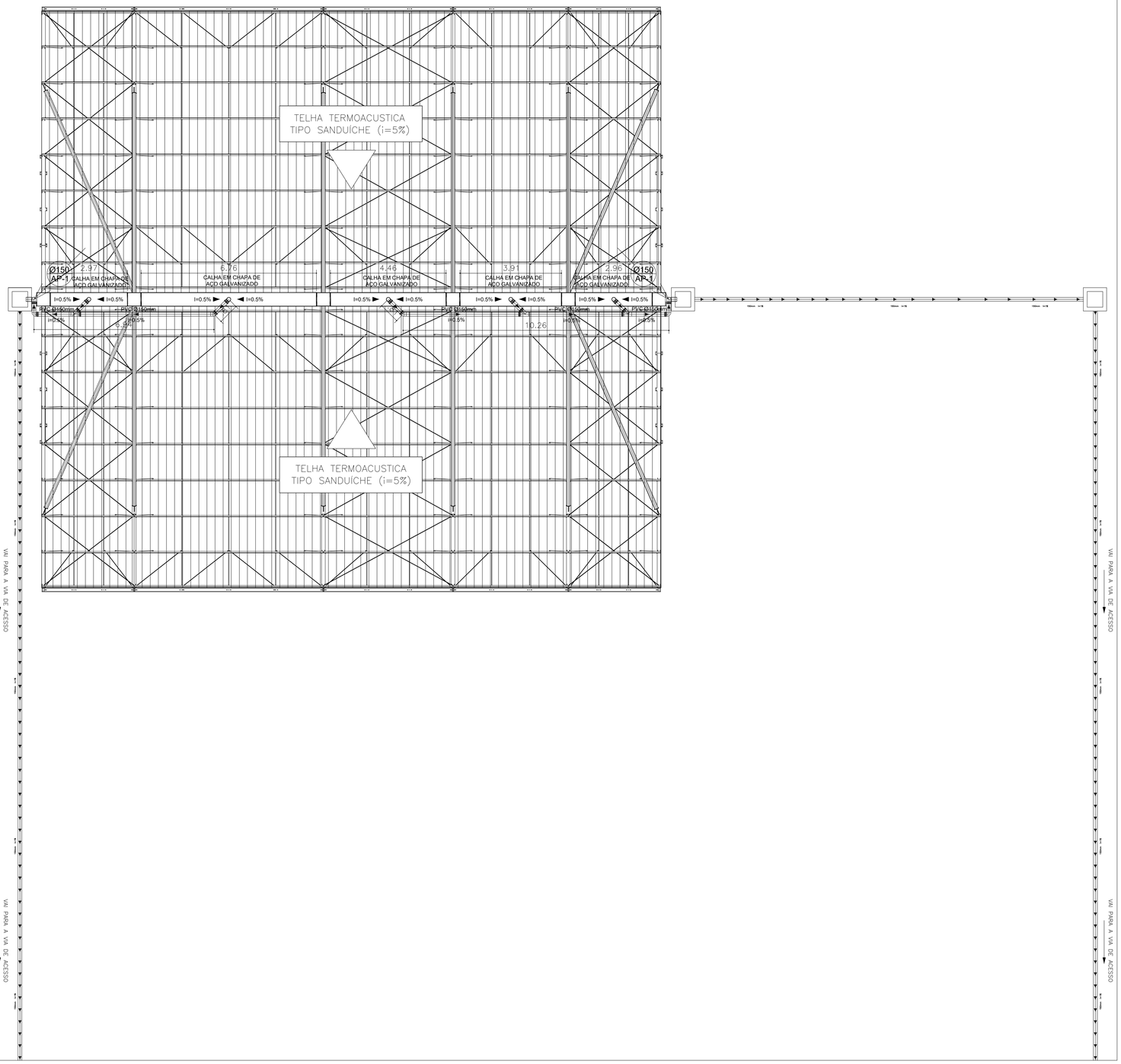

DETALHES

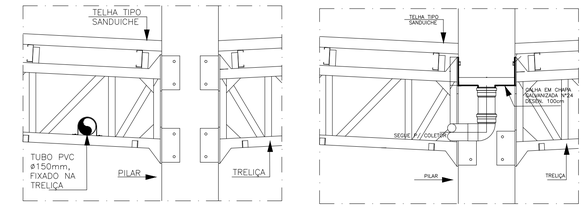

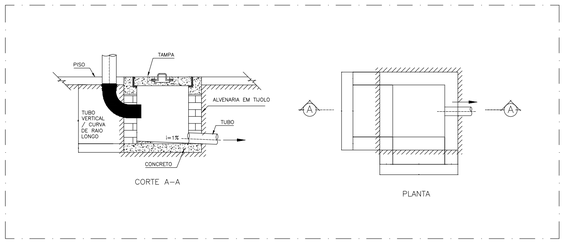

ART Nº: CE20251734638

CAIXA

COELCE

CREA

PREFEITURA

FERNANDO MARTINS DE FARIAS:01161111352

Assinado digitalmente por FERNANDO MARTINS DE FARIAS:01161111352
ND: C=BR, O=ICP-Brasil, OU=Certificado Digital PF A1, OU=Videoconferencia, OU=27842417000158, OU=AC SyngularID Multipla, CN=FERNANDO MARTINS DE FARIAS:01161111352
Razão: motivo da sua assinatura aqui
Localização: sua localização de assinatura aqui
Data: 2025.12.26 09:43:47-03'00'
Foxit PDF Reader Versão: 2024.1.0

PROJETO
TERMINAL RODOVIÁRIO DE MONSENHOR TABOSA

PROPRIETÁRIO
PREFEITURA MUNICIPAL DE MONSENHOR TABOSA CEARÁ

DESCRIÇÃO
CONSTRUÇÃO DO TERMINAL RODOVIÁRIO DE MONSENHOR TABOSA

ENDEREÇO
AVENIDA ASSIS CLAUDINO, S/N, BAIRRO GIRITA, MONSENHOR TABOSA-CE

DESENHOS DA PRANCHA	ESCALA
PLANTA DE ÁGUAS PLUVIAIS	S/ ESC.

REPONSÁVEL	CREA-CE	DESENHO	DATA	PRANCHA
ENG. FERNANDO MARTINS	45167	JERFFERSON	SET./2025	11

01 PLANTA DE ÁGUAS PLUVIAIS
SEM ESCALA

CAIXA
PREFEITURA
CREA
OBRA
PROPRIETÁRIO

PROCESSO ADMINISTRATIVO
0131
ASSINADO ELETRONICAMENTE

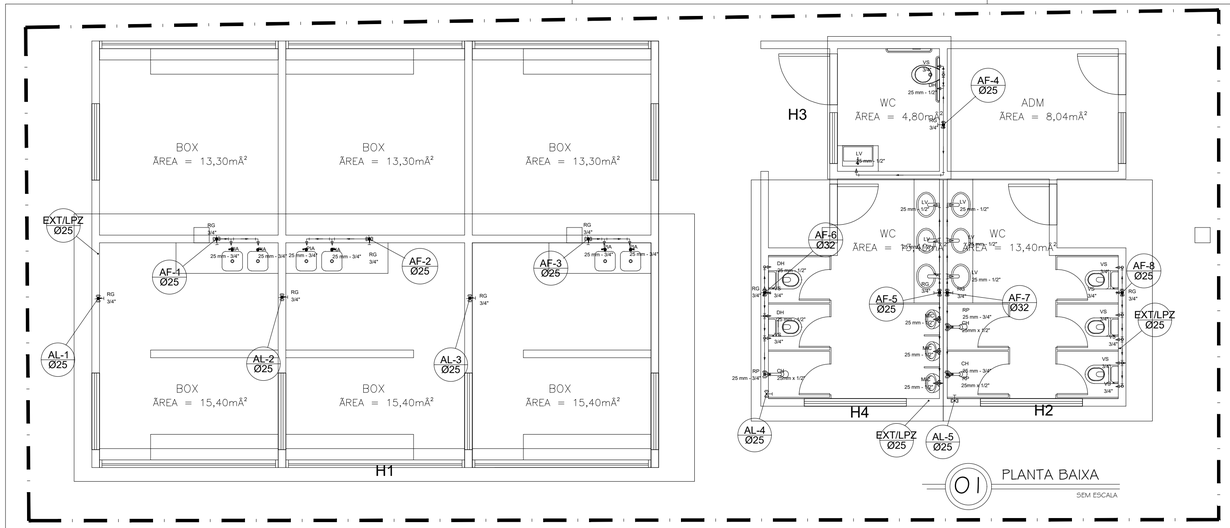

01 PLANTA BAIXA
SEM ESCALA

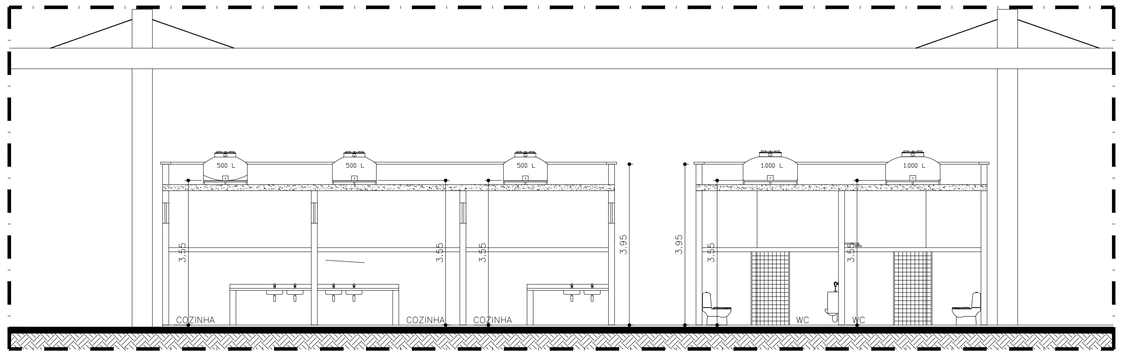

05 ALTURA CAIXA D'ÁGUA
SEM ESCALA

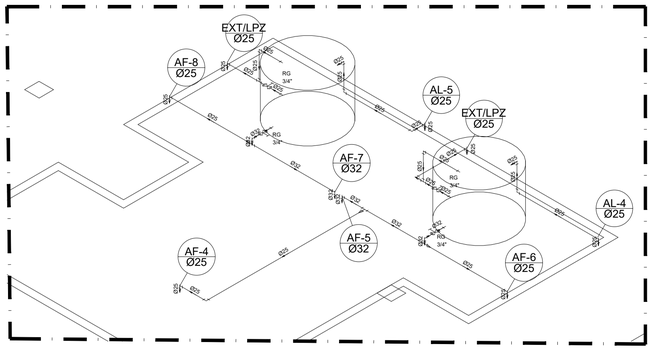

06 DET. ISOMÉTRICO WC's
SEM ESCALA

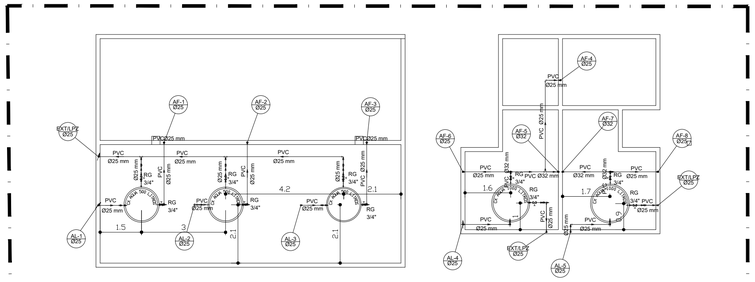

02 PLANTA BAIXA: NÍVEL CX D'ÁGUA
SEM ESCALA

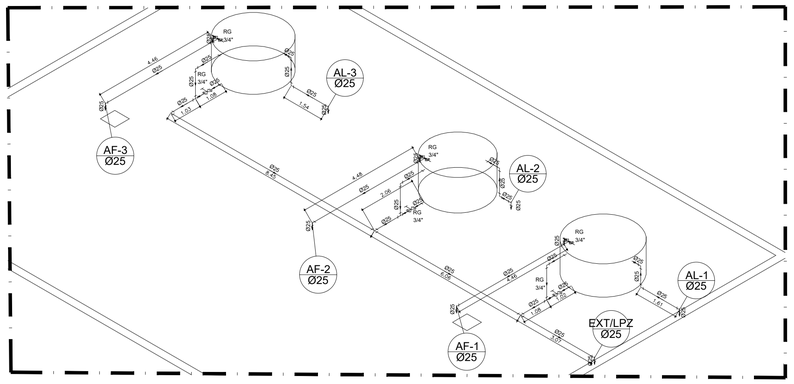

04 DET. ISOMÉTRICO: BOX's
SEM ESCALA

Legenda das indicações

CH	Chuveiro - 25mm x 1/2"
LV	Lavatório com joelho de 90° - 25 mm - 1/2"
MIC	Mictório s/sifão,c/Registro de pressão, com joelho de 90° - 25 mm - 1/2"
PIA	Pia de cozinha com joelho de 90° - 25 mm - 3/4"
RP	Registro de Pressão com PVC soldável - 25 mm - 3/4"
RG	Registro de gaveta c/canopla cromada c/PVC soldável - 3/4"
TLR	Tanque de lavar com joelho de 90° - 25 mm - 3/4"
VS	Vaso sanitário com caixa acoplada - 3/4"

Legenda

	Registro de Pressão com PVC soldável - RP
	Registro de gaveta c/canopla cromada c/PVC soldável - RG
Ø25	Tubulação PVC soldável de alimentação predial.
Ø25	Tubulação PVC soldável de água fria.
Ø25	Tubulação PVC soldável do extravassor e limpeza

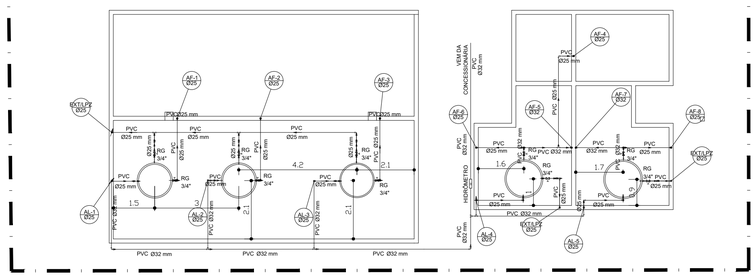

03 PLANTA BAIXA: ABASTECIMENTO
SEM ESCALA

ART Nº: CE20251734638

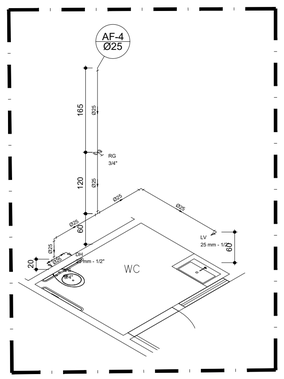

07 DET. ISOMÉTRICO PCD
SEM ESCALA

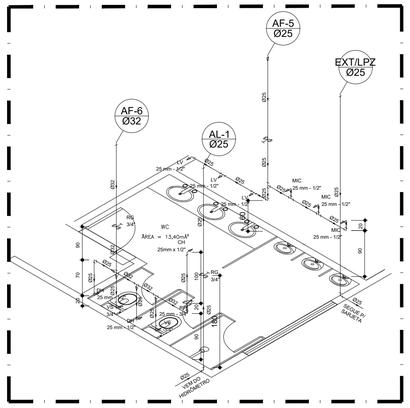

08 DET. ISOMÉTRICO WC MASC
SEM ESCALA

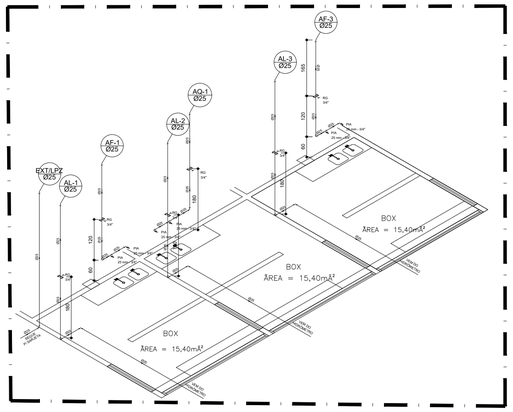

09 DET. ISOMÉTRICO: BOX
SEM ESCALA

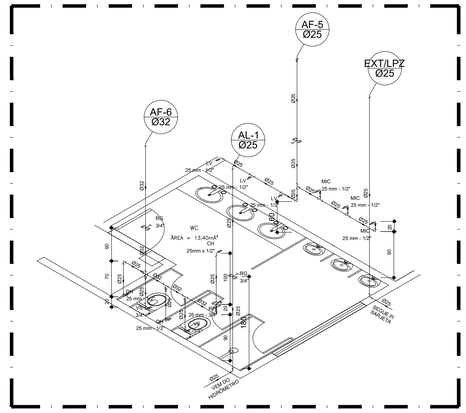

10 DET. ISOMÉTRICO WC MASC.
SEM ESCALA

CAIXA

PREFEITURA

CREA

OBRA

PROPRIETÁRIO

CAIXA	COELCE
CREA	PREFEITURA FERNANDO MARTINS DE FARIAS:01161111352 Assinado digitalmente por FERNANDO MARTINS DE FARIAS:01161111352 ND: C=BR, O=ICP-Brasil, OU=Certificado Digital PF A1, OU=Videoconferencia, OU=27842417000158, OU=AC SyngularID Multipla, CN=FERNANDO MARTINS DE FARIAS:01161111352 Razão: motivo da sua assinatura aqui Localização: sua localização de assinatura aqui Data: 2025.12.26 09:43:47-03'00' Foxit PDF Reader Versão: 2024.1.0

PROJETO
TERMINAL RODOVIÁRIO DE MONSENHOR TABOSA

PROPRIETÁRIO
PREFEITURA MUNICIPAL DE MONSENHOR TABOSA CEARÁ

DESCRIÇÃO
CONSTRUÇÃO DO TERMINAL RODOVIÁRIO DE MONSENHOR TABOSA

ENDEREÇO
AVENIDA ASSIS CLAUDINO, S/N, BAIRRO GIRITA, MONSENHOR TABOSA–CE

DESENHOS DA PRANCHA	ESCALA
PLANTA BAIXA HIDROSSANITÁRIO	S/ ESC.
PLANTA BAIXA: NÍVEL CAIXA D'ÁGUA	S/ ESC.
PLANTA BAIXA: ABASTECIMENTO	S/ ESC.
ALTURA CAIXA D'ÁGUA	S/ ESC.
DETALHAMENTOS ISOMÉTRICOS	S/ ESC.

RESPONSÁVEL	CREA-CE	DESENHO	DATA	PRANCHA
ENG. FERNANDO MARTINS	45167	FERNANDO M.	SET./2025	12

PROTOCOLO ADMINISTRATIVO
0132
ASSINADO ELETRONICAMENTE

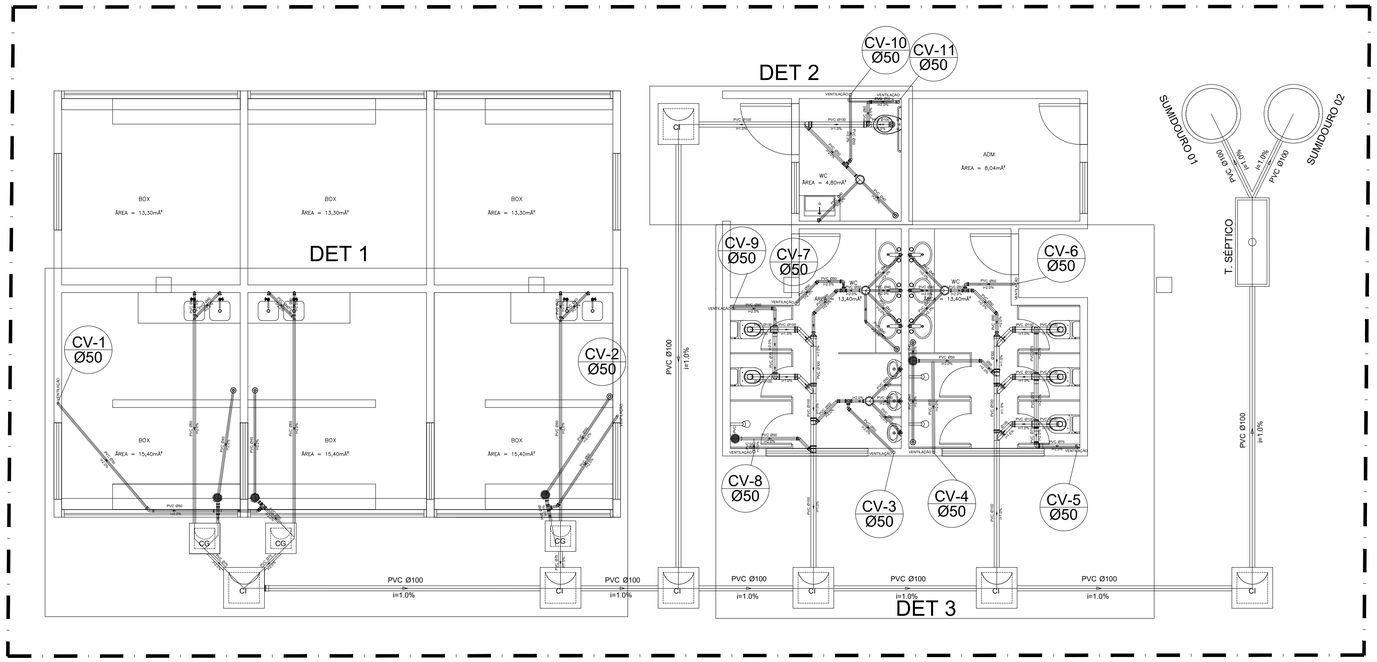

01 PLANTA BAIXA
SEM ESCALA

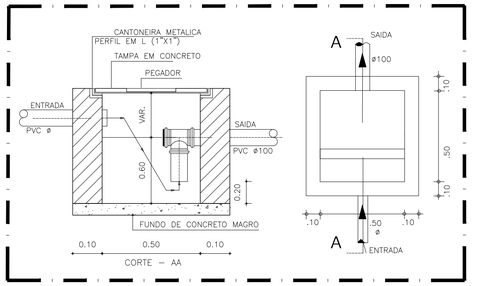

03 DET. CX DE GORDURA
SEM ESCALA

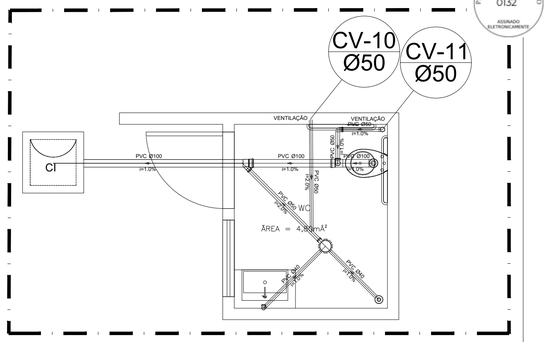

05 DET. WC PDC
SEM ESCALA

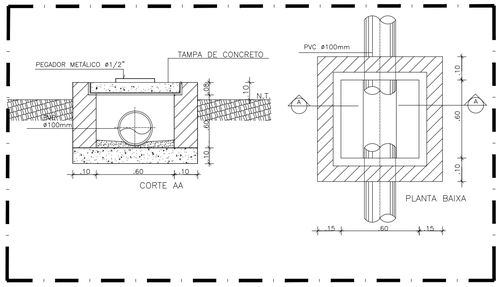

04 DET. CAIXA DE INSPEÇÃO
SEM ESCALA

Lista de Materiais		
Esgoto	Caixas de Passagem	
	Caixa de gordura	
	CG 60x60 cm	3 pç
	Caixa de inspeção	
	CI- 60x60 cm	6 pç
	PVC Acessórios	
	Caixa sifonada	
	150x150x50R	8 pç
	Ralo sifonado alt. reg. saída 40	
	100 mm - 40 mm	7 pç
	Sifão de copo p/ pia e lavatório	
	1" - 1.1/2"	13 pç
	Sifão flexível p/ Mictório	
	1.1/4"- 2"	3 pç
	Válvula p/ lavatório e tanque	
	1"	7 pç
	Válvula p/ pia	
	1"	6 pç
	PVC Esgoto	
	Bucha de redução longa	
	50 mm - 40 mm	3 pç
	Curva 90 curta	
	40 mm	16 pç
	Joelho 45	
	100 mm	5 pç
	40 mm	1 pç
	50 mm	6 pç
	Joelho 90	
	100 mm	6 pç
	40 mm	3 pç
	75 mm	1 pç
	Joelho 90 c/anel p/ esgoto secundário	
	40 mm - 1.1/2"	13 pç
	Junção simples	
	100 mm - 50 mm	3 pç
	100 mm- 100 mm	5 pç
	Redução excêntrica	
	100 mm - 50 mm	2 pç
	Tubo PVC ponta-bolsa c/ virola	
	75 mm - 3"	8.51 m
	Tubo rígido c/ ponta lisa	
	100 mm - 4"	31.88 m
	40 mm	30.13 m
	50 mm - 2"	22.80 m
	75 mm - 3"	3.79 m
	Tê 45	
	40 mm	3 pç
	Tê sanitário	
	100 mm - 75 mm	1 pç
Ventilação	PVC Esgoto	
	Curva 90 curta	
	50 mm	1 pç
	Joelho 90	
	50 mm	4 pç
	75 mm	7 pç
	Tubo PVC ponta-bolsa c/ virola	
	75 mm - 3"	2.48 m
	Tubo rígido c/ ponta lisa	
	50 mm - 2"	3.93 m
	75 mm - 3"	0.78 m
	Tê sanitário	
	100 mm - 75 mm	5 pç
	50 mm -50 mm	1 pç
	75 mm - 75 mm	1 pç

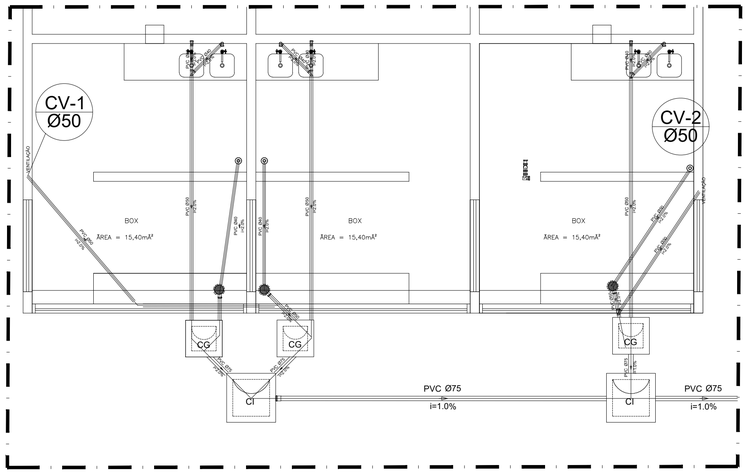

02 DET. BOX
SEM ESCALA

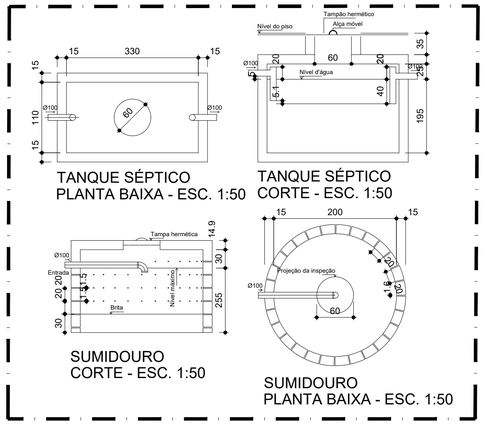

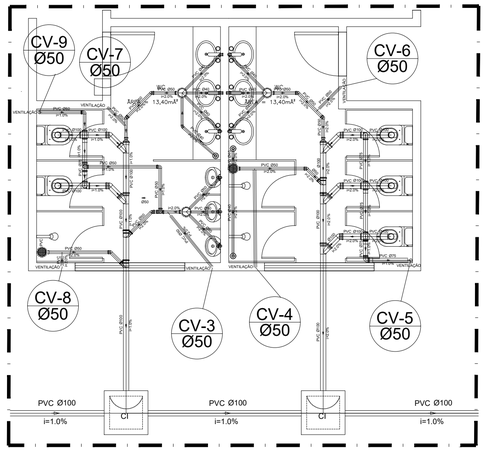

06 DET. BANHEIROS
SEM ESCALA

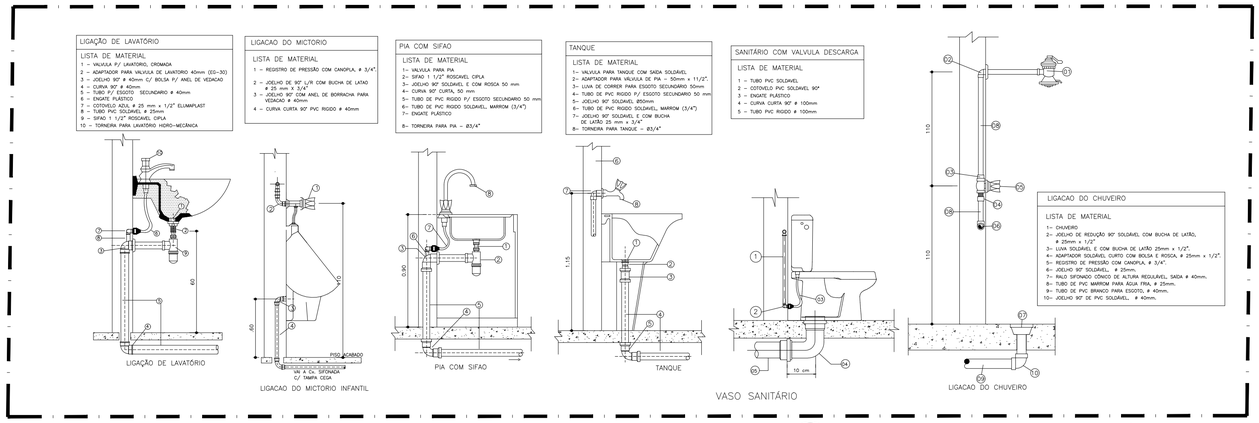

07 DET. LIGAÇÃO DAS PEÇAS HIDROSSANITÁRIAS
SEM ESCALA

Legenda	
	Caixa Sifonada com Tampa Cega
	Caixa Sifonada
CI	Caixas Inspeção
CG	Caixas de Gordura
	Curva 90 curta- coluna
	Joelho 45
	Joelho 90
	Junção simples
	Junção simples c/ redução
	Lavatório de Uso Geral
	Mictório de Descarga Automática- DN 40mm
	Pia de Cozinha Residencial com Sifão 40mm
	Ralo sifonado cilindrico normal
	Ramais de Ventilação
	Te 45
	Vaso Sanitário c/ J90°

ART Nº: CE20251734638

CAIXA

COELCE

CREA

PREFEITURA

FERNANDO MARTINS DE FARIAS:01161111352

Assinado digitalmente por FERNANDO MARTINS DE FARIAS:01161111352
ND: C=BR, O=ICP-Brasil, OU=Certificado Digital PF A1, OU=Videoconferencia, OU=27842417000158, OU=AC SyngularID Multipla, CN=FERNANDO MARTINS DE FARIAS:01161111352
Razão: motivo da sua assinatura aqui
Localização: sua localização de assinatura aqui
Data: 2025.12.26 09:43:47-03'00'
Foxit PDF Reader Versão: 2024.1.0

PROJETO
TERMINAL RODOVIÁRIO DE MONSENHOR TABOSA

PROPRIETÁRIO
PREFEITURA MUNICIPAL DE MONSENHOR TABOSA CEARÁ

DESCRIÇÃO
CONSTRUÇÃO DO TERMINAL RODOVIÁRIO DE MONSENHOR TABOSA

ENDEREÇO
AVENIDA ASSIS CLAUDINO, S/N, BAIRRO GIRITA, MONSENHOR TABOSA–CE

DESENHOS DA PRANCHA	ESCALA
PLANTA BAIXA HIDROSSANITÁRIO	S/ ESC.
DETALHAMENTO BOX	S/ ESC.
DETALHAMENTO CAIXA DE INSPEÇÃO	S/ ESC.
DETALHAMENTO CAIXA DE GORDURA	S/ ESC.
DETALHAMENTO WC PCD	S/ ESC.
DETALHAMENTO BANHEIROS	S/ ESC.
DET. LIGAÇÃO DAS PEÇAS HIDROSSANITÁRIAS	S/ ESC.

REPONSÁVEL	CREA-CE	DESENHO	DATA	PRANCHA
ENG. FERNANDO MARTINS	45167	FERNANDO M.	SET./2025	13

CAIXA
PREFEITURA
CREA
OBRA
PROPRIETÁRIO

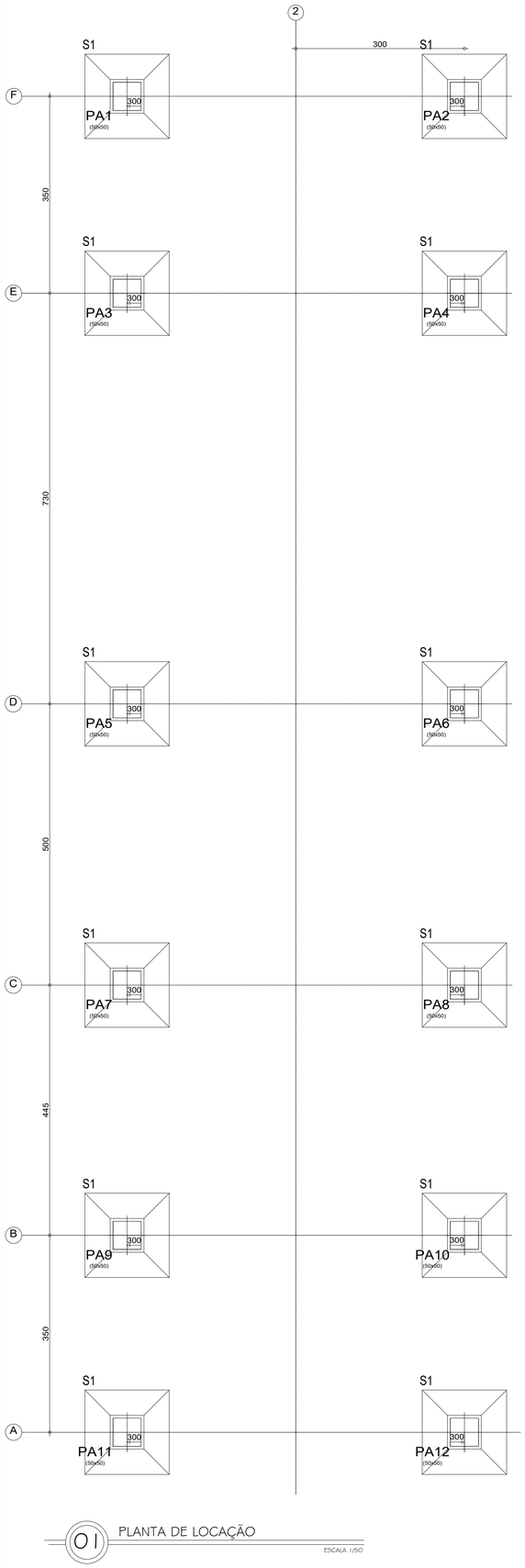

01 PLANTA DE LOCAÇÃO

ESCALA 1/50

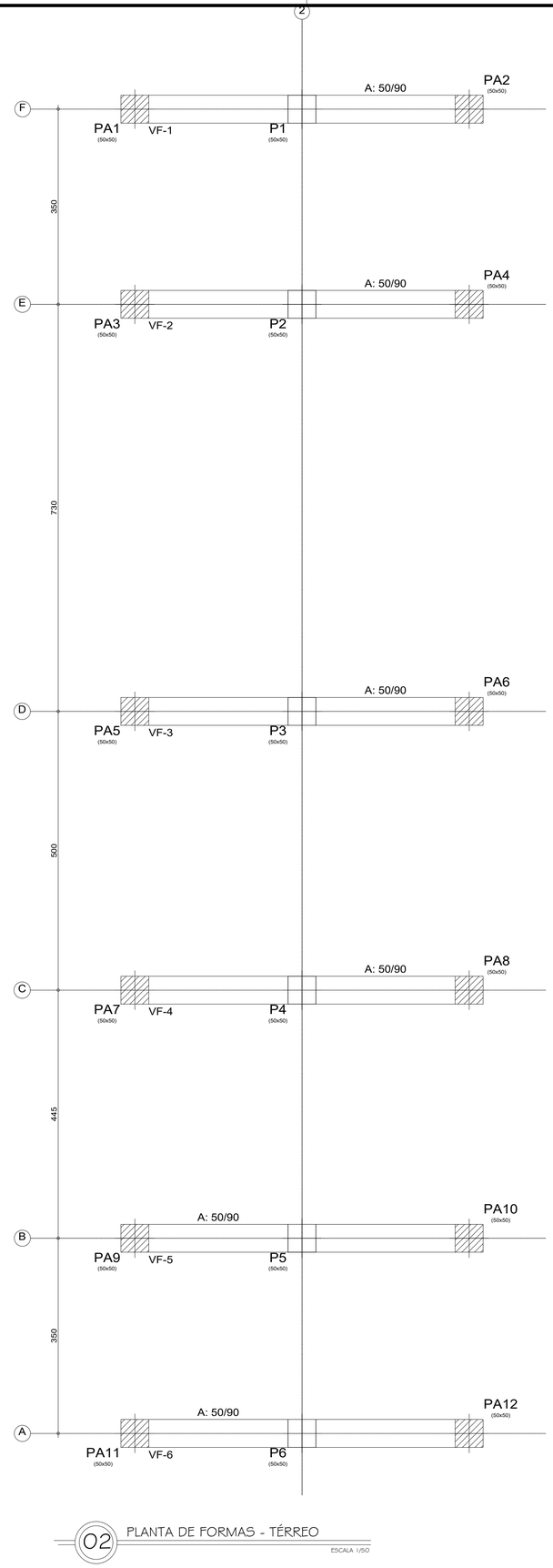

02 PLANTA DE FORMAS - TÉRREO

ESCALA 1/50

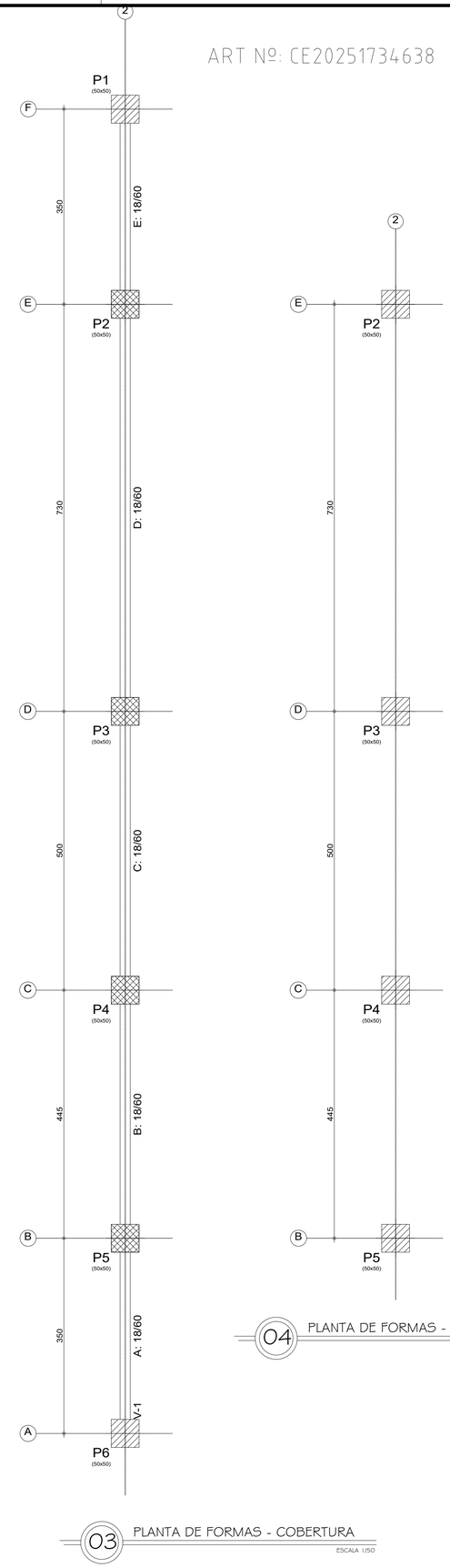

03 PLANTA DE FORMAS - COBERTURA

ESCALA 1/50

04 PLANTA DE FORMAS - TOPO

ESCALA 1/50

ART Nº: CE20251734638

Elemento	Pos.	Diam.	Q.	Comp. (cm)	Total (cm)	CA-50 (kg)	CA-60 (kg)
S1	1	Ø10	9	142	1278	7.9	
	2	Ø10	9	142	1278	7.9	
	3	Ø10	9	VAR.	1296	8.0	
	4	Ø10	9	VAR.	1296	8.0	
					Total+10%: (x12):	35.0 420.0	
					Ø6.3:	0.0	0.0
					Ø8:	0.0	0.0
					Ø10:	420.0	0.0
					Ø12.5:	0.0	0.0
					Ø16:	0.0	0.0
					Ø20:	0.0	0.0
					Total:	420.0	0.0

Elemento	Pos.	Diam.	Q.	Comp. (cm)	Total (cm)	CA-50 (kg)	CA-60 (kg)
B1	1	Ø12.5	6	50	300	3.0	
	2	Ø12.5	6	50	300	3.0	
					Total+10%: (x20):	6.6 132	
					Ø6.3:	0.0	0.0
					Ø8:	0.0	0.0
					Ø10:		0.0
					Ø12.5:	132.0	0.0
					Ø16:	0.0	0.0
					Ø20:	0.0	0.0
					Total:	132.0	0.0

Elemento	Pos.	Diam.	Q.	Comp. (cm)	Total (cm)	CA-50 (kg)	CA-60 (kg)
PB	1	Ø12.5	4	350	1400	14.00	
	2	Ø6.3	35	70	2450	6.0	
					Total+10%: (x20):	20.00 400.00	

Elemento	Pos.	Diam.	Q.	Comp. (cm)	Total (cm)	CA-50 (kg)	CA-60 (kg)
V-1	1	Ø10	2	150	300	1.8	
	2	Ø10	1	310	310	1.9	
	3	Ø10	1	285	285	1.8	
	4	Ø10	1	355	355	2.2	
	5	Ø10	1	380	380	2.3	
	6	Ø10	2	970	1940	12.0	
	7	Ø10	2	940	1880	11.6	
	8	Ø10	2	805	1610	9.9	
	9	Ø12.5	2	419	838	8.1	
	10	Ø10	2	994	1988	12.3	
	11	Ø10	2	794	1588	9.8	
	12	Ø10	2	419	838	5.2	
	13	Ø10	1	330	330	2.0	
	14	Ø10	1	300	300	1.8	
	15	Ø10	1	520	520	3.2	
	16	Ø10	1	305	305	1.9	
	17	Ø5	108	144	15552		24.4
					Total+10%:	96.6	26.8
VF-1=VF-2=VF-3 VF-4=VF-5=VF-6	1	Ø10	3	694	2082	12.8	
	2	Ø20	4	696	2784	68.7	
	3	Ø8	18	620	11160	44.1	
	4	Ø6.3	46	266	12236	30.0	
					Total+10%: (x6):	171.2 1027.2	
					Ø5:	0.0	26.8
					Ø10:	172.3	0.0
					Ø12.5:	8.9	0.0
					Total:	1123.8	26.8

Elemento	Pos.	Diam.	Q.	Comp. (cm)	Total (cm)	CA-50 (kg)	CA-60 (kg)
P1=P6	1	Ø12.5	4	472	1888	18.2	
	2	Ø10	20	472	9440	58.2	
	3	Ø6.3	39	185	7215	17.7	
	4	Ø6.3	234	57	13338	32.7	
	5	Ø12.5	4	205	820	7.9	
	6	Ø10	20	185	3700	22.8	
	7	Ø6.3	3	177	531	1.3	
	8	Ø6.3	6	54	324	0.8	
					Total+10%: (x2):	175.6 351.2	
P2=P3=P4=P5	1	Ø16	4	555	2220	35.0	
	2	Ø16	4	530	2120	33.5	
	3	Ø6.3	57	185	10545	25.8	
	4	Ø6.3	60	58	3480	8.5	
	5	Ø12.5	4	380	1520	14.6	
	6	Ø10	8	360	2880	17.7	
	7	Ø6.3	108	57	6156	15.1	
	8	Ø16	8	210	1680	26.5	
	9	Ø6.3	3	172	516	1.3	
					Total+10%: (x4):	195.8 783.2	
PA1=PA2=PA3=PA4 PA5=PA6=PA7=PA8 PA9=PA10=PA11 PA12	1	Ø12.5	4	97	388	3.7	
	2	Ø10	8	97	776	4.8	
	3	Ø6.3	8	185	1480	3.6	
	4	Ø6.3	32	57	1824	4.5	
	5	Ø12.5	4	120	480	4.6	
	6	Ø10	8	110	880	5.4	
	7	Ø6.3	3	177	531	1.3	
					Total+10%: (x12):	30.7 368.4	
					Ø6.3:	462.4	0.0
					Ø10:	391.8	0.0
					Ø12.5:	230.6	0.0
					Total:	1502.8	0.0

OBSERVAÇÕES:

1. COTAS EM CENTÍMETROS;
2. FCK DE CONCRETO ≥ 30MPa;
3. SLUMP PARA CONCRETO VIRADO EM OBRA 8+/-2;
4. SLUMP PARA CONCRETO USINADO 10+/-2;
5. REALIZAR PREPARAÇÃO DE FUNDO DE VALA ATRAVÉS DE COMPACTAÇÃO ENÉRGICA E EXECUÇÃO DE CAMADA EM CONCRETO MAGRO C30;
6. CLASSE DE AGRESSIVIDADE III
   * COBRIMENTO MÍNIMO EM PILARES E VIGAS = 3,0 cm;
   * COBRIMENTO MÍNIMO EM ELEMENTOS DE FUNDAÇÃO = 5,0cm;
7. REALIZAR CONTROLE TECNOLÓGICO DE CONCRETAGEM.

CAIXA

COELCE

CREA

PREFEITURA

FERNANDO MARTINS DE FARIAS:01161111352

Assinado digitalmente por FERNANDO MARTINS DE FARIAS:01161111352
ND: C=BR, O=ICP-Brasil, OU=Certificado Digital PF A1, OU=Videoconferencia, OU=27842417000158, OU=AC SyngularID Multipla, CN=FERNANDO MARTINS DE FARIAS:01161111352
Razão: motivo da sua assinatura aqui
Localização: sua localização de assinatura aqui
Data: 2025.12.26 09:43:47-03'00'
Foxit PDF Reader Versão: 2024.1.0

PROJETO
TERMINAL RODOVIÁRIO DE MONSENHOR TABOSA

PROPRIETÁRIO
PREFEITURA MUNICIPAL DE MONSENHOR TABOSA CEARÁ

DESCRIÇÃO
CONSTRUÇÃO DO TERMINAL RODOVIÁRIO DE MONSENHOR TABOSA

ENDEREÇO
AVENIDA ASSIS CLAUDINO, S/N, BAIRRO GIRITA, MONSENHOR TABOSA-CE

DESENHOS DA PRANCHA	ESCALA
PLANTA DE LOCAÇÃO	ESC. 1/50
PLANTA DE FORMAS – TÉRREO	ESC. 1/50
PLANTA DE FORMAS – COBERTURA	ESC. 1/50
PLANTA DE FORMAS – TOPO	ESC. 1/50

REPONSÁVEL	CREA-CE	DESENHO	DATA	PRANCHA
ENG. FERNANDO MARTINS	45167	FERNANDO	NOV/2023	14

CAIXA
PREFEITURA
CREA
OBRA
PROPRIETÁRIO

ORGÃO ADMINISTRATIVO
0134
ASSINADO ELETRONICAMENTE

PA1=PA2=PA3=PA4=PA5=PA6=PA7=PA8=PA9=PA10=PA11=PA12

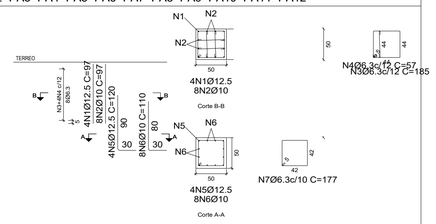

ESCALA: 1/50

P1=P6

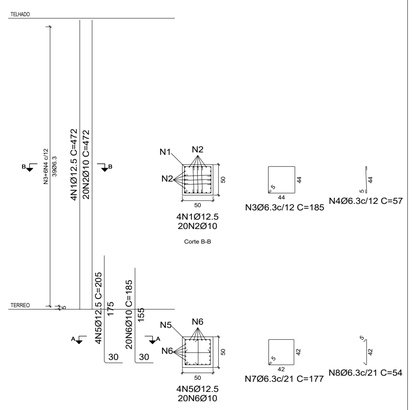

ESCALA: 1/50

P2=P3=P4=P5

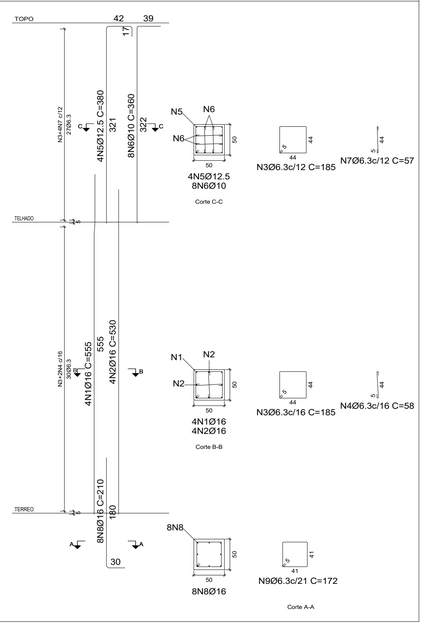

ESCALA: 1/50

10 DETALHE - BLOCO DE FUNDAÇÃO DOS PILARES PB

ESCALA 1/50

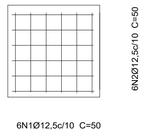

08 CORTE - AA

ESCALA 1/50

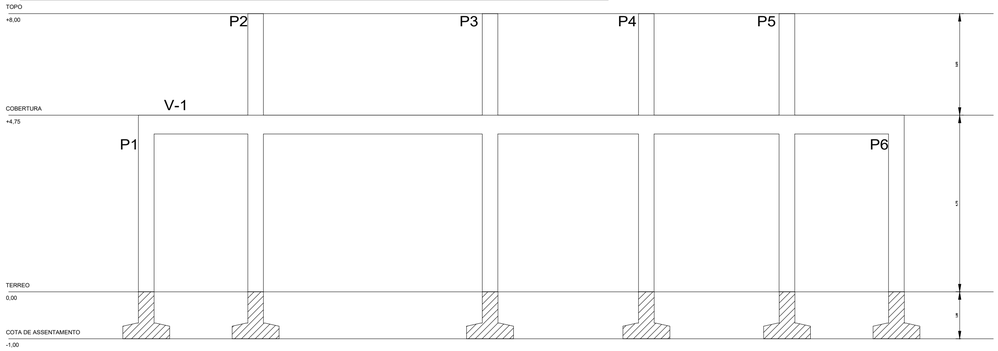

VF-1
VF-2
VF-3
VF-4
VF-5
VF-6

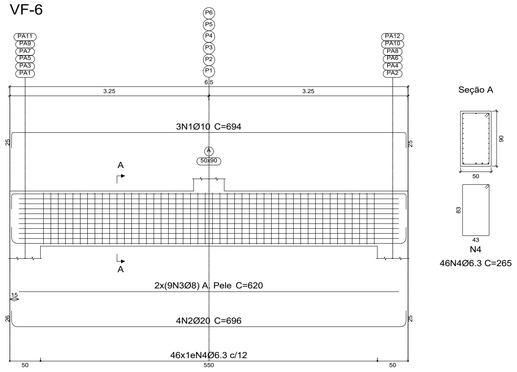

09 DETALHE -VIGA DE EQUILÍBRIO (FUNDAÇÃO)

ESCALA 1/50

S1

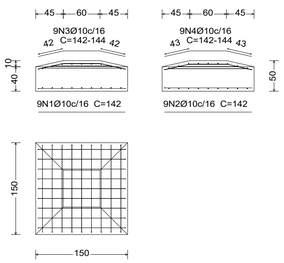

05 DETALHE - PILARES

ESCALA 1/50

07 DETALHE - SAPATAS

ESCALA 1/50

V-1

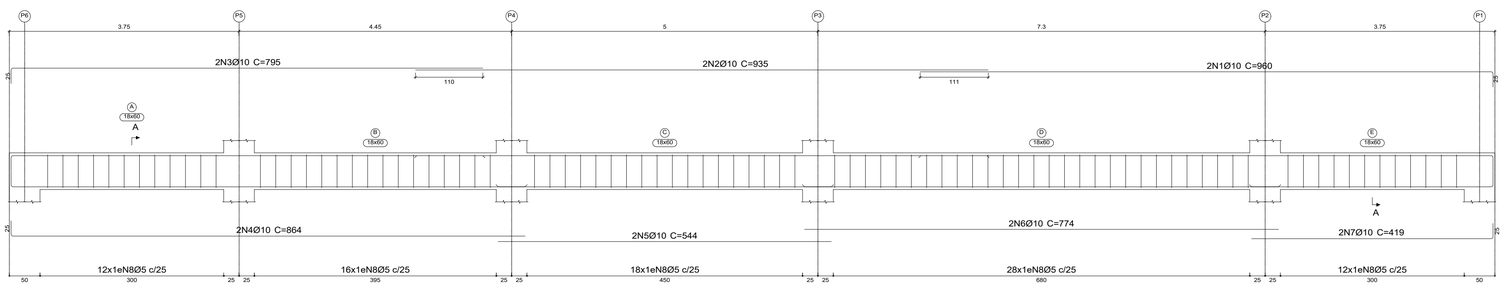

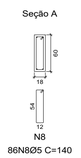

06 DETALHE - VIGA DE TRAVAMENTO (COBERTURA)

ESCALA 1/50

Elemento	Pos.	Diam.	Q.	Comp. (cm)	Total (cm)	CA-50 (kg)	CA-60 (kg)
S1	1	Ø10	9	142	1278	7.9	
	2	Ø10	9	142	1278	7.9	
	3	Ø10	9	VAR.	1296	8.0	
	4	Ø10	9	VAR.	1296	8.0	
				Total+10%:		35.0	
				(x12):		420.0	
					Ø6.3:	0.0	0.0
					Ø8:	0.0	0.0
					Ø10:	420.0	0.0
					Ø12.5:	0.0	0.0
					Ø16:	0.0	0.0
					Ø20:	0.0	0.0
					Total:	420.0	0.0

Elemento	Pos.	Diam.	Q.	Comp. (cm)	Total (cm)	CA-50 (kg)	CA-60 (kg)
B1	1	Ø12.5	6	50	300	3.0	
	2	Ø12.5	6	50	300	3.0	
				Total+10%:		6.6	
				(x20):		132	
					Ø6.3:	0.0	0.0
					Ø8:	0.0	0.0
					Ø10:		0.0
					Ø12.5:	132.0	0.0
					Ø16:	0.0	0.0
					Ø20:	0.0	0.0
					Total:	132.0	0.0

Elemento	Pos.	Diam.	Q.	Comp. (cm)	Total (cm)	CA-50 (kg)	CA-60 (kg)
PB	1	Ø12.5	4	350	1400	14.00	
	2	Ø6.3	35	70	2450	6.0	
				Total+10%:		20.00	
				(x20):		400.00	

Elemento	Pos.	Diam.	Q.	Comp. (cm)	Total (cm)	CA-50 (kg)	CA-60 (kg)
V-1	1	Ø10	2	150	300	1.8	
	2	Ø10	1	310	310	1.9	
	3	Ø10	1	285	285	1.8	
	4	Ø10	1	355	355	2.2	
	5	Ø10	1	380	380	2.3	
	6	Ø10	2	970	1940	12.0	
	7	Ø10	2	940	1880	11.6	
	8	Ø10	2	805	1610	9.9	
	9	Ø12.5	2	419	838	8.1	
	10	Ø10	2	994	1988	12.3	
	11	Ø10	2	794	1588	9.8	
	12	Ø10	2	419	838	5.2	
	13	Ø10	1	330	330	2.0	
	14	Ø10	1	300	300	1.8	
	15	Ø10	1	520	520	3.2	
	16	Ø10	1	305	305	1.9	
	17	Ø5	108	144	15552		24.4
				Total+10%:		96.6	26.8
VF-1=VF-2=VF-3 VF-4=VF-5=VF-6	1	Ø10	3	694	2082	12.8	
	2	Ø20	4	696	2784	68.7	
	3	Ø8	18	620	11160	44.1	
	4	Ø6.3	46	266	12236	30.0	
				Total+10%:		171.2	
				(x6):		1027.2	
					Ø5:	0.0	26.8
					Ø10:	172.3	0.0
					Ø12.5:	8.9	0.0
					Total:	1123.8	26.8

Elemento	Pos.	Diam.	Q.	Comp. (cm)	Total (cm)	CA-50 (kg)	CA-60 (kg)
P1=P6	1	Ø12.5	4	472	1888	18.2	
	2	Ø10	20	472	9440	58.2	
	3	Ø6.3	39	185	7215	17.7	
	4	Ø6.3	234	57	13338	32.7	
	5	Ø12.5	4	205	820	7.9	
	6	Ø10	20	185	3700	22.8	
	7	Ø6.3	3	177	531	1.3	
	8	Ø6.3	6	54	324	0.8	
				Total+10%:		175.6	
				(x2):		351.2	
P2=P3=P4=P5	1	Ø16	4	555	2220	35.0	
	2	Ø16	4	530	2120	33.5	
	3	Ø6.3	57	185	10545	25.8	
	4	Ø6.3	60	58	3480	8.5	
	5	Ø12.5	4	380	1520	14.6	
	6	Ø10	8	360	2880	17.7	
	7	Ø6.3	108	57	6156	15.1	
	8	Ø16	8	210	1680	26.5	
	9	Ø6.3	3	172	516	1.3	
				Total+10%:		195.8	
				(x4):		783.2	
PA1=PA2=PA3=PA4 PA5=PA6=PA7=PA8 PA9=PA10=PA11 PA12	1	Ø12.5	4	97	388	3.7	
	2	Ø10	8	97	776	4.8	
	3	Ø6.3	8	185	1480	3.6	
	4	Ø6.3	32	57	1824	4.5	
	5	Ø12.5	4	120	480	4.6	
	6	Ø10	8	110	880	5.4	
	7	Ø6.3	3	177	531	1.3	
				Total+10%:		30.7	
				(x12):		368.4	
					Ø6.3:	462.4	0.0
					Ø10:	391.8	0.0
					Ø12.5:	230.6	0.0
					Total:	1502.8	0.0

OBSERVAÇÕES:

1. COTAS EM CENTÍMETROS;
2. FCK DE CONCRETO ≥ 30MPa;
3. SLUMP PARA CONCRETO VIRADO EM OBRA 8+/-2;
4. SLUMP PARA CONCRETO USINADO 10+/-2;
5. REALIZAR PREPARAÇÃO DE FUNDO DE VALA ATRAVÉS DE COMPACTAÇÃO ENÉRGICA E EXECUÇÃO DE CAMADA EM CONCRETO MAGRO C30;
6. CLASSE DE AGRESSIVIDADE III
   * COBRIMENTO MÍNIMO EM PILARES E VIGAS = 3,0 cm;
   * COBRIMENTO MÍNIMO EM ELEMENTOS DE FUNDAÇÃO = 5,0cm;
7. REALIZAR CONTROLE TECNOLÓGICO DE CONCRETAGEM.

CAIXA | COELCE

CREA | PREFEITURA

FERNANDO MARTINS DE FARIAS:01161111352

Assinado digitalmente por FERNANDO MARTINS DE FARIAS:01161111352
ND: C=BR, O=ICP-Brasil, OU=Certificado Digital PF A1, OU=Videoconferencia, OU=27842417000158, OU=AC SyngularID Multipla, CN=FERNANDO MARTINS DE FARIAS:01161111352
Razão: motivo da sua assinatura aqui
Localização: sua localização de assinatura aqui
Data: 2025.12.26 09:43:47-03'00'
Foxit PDF Reader Versão: 2024.1.0

PROJETO
TERMINAL RODOVIÁRIO DE MONSENHOR TABOSA

PROPRIETÁRIO
PREFEITURA MUNICIPAL DE MONSENHOR TABOSA CEARÁ

DESCRIÇÃO
CONSTRUÇÃO DO TERMINAL RODOVIÁRIO DE MONSENHOR TABOSA

ENDEREÇO
AVENIDA ASSIS CLAUDINO, S/N, BAIRRO GIRITA, MONSENHOR TABOSA-CE

DESENHOS DA PRANCHA	ESCALA
DETALHE – PILARES	ESC. 1/50
DETALHE – VIGA DE TRAVAMENTO (COBERTURA)	ESC. 1/50
DETALHE – SAPATAS	ESC. 1/50
CORTE – AA	ESC. 1/50
DETALHE –VIGA DE EQUILÍBRIO (FUNDAÇÃO)	ESC. 1/50
DETALHE – BLOCO DE FUNDAÇÃO DOS PILARES PB	ESC. 1/50

REPONSÁVEL	CREA-CE	DESENHO	DATA	PRANCHA
ENG. FERNANDO MARTINS	45167	FERNANDO	NOV/2023	15

ART Nº: CE20251734638

CAIXA
PREFEITURA
CREA
OBRA
PROPRIETÁRIO

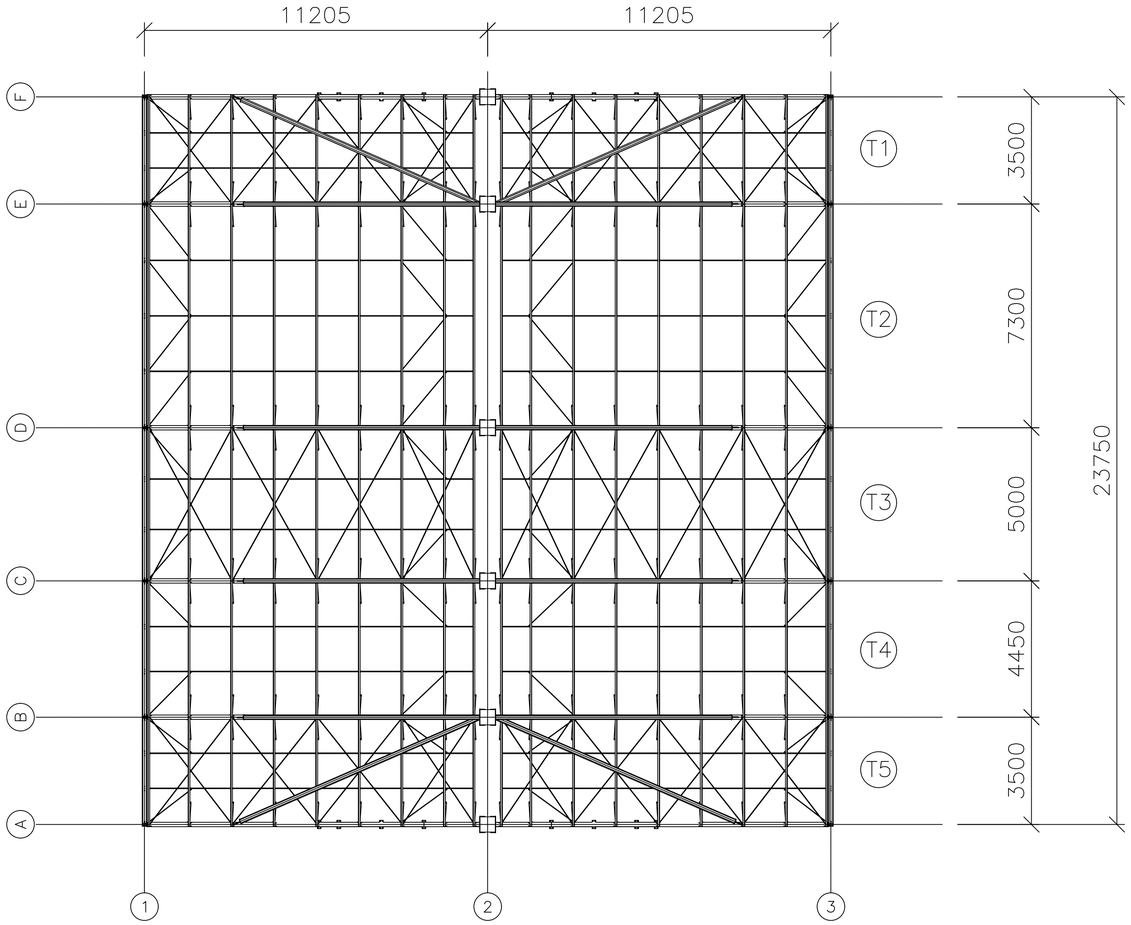

01 PLANTA DE COBERTA
1/100

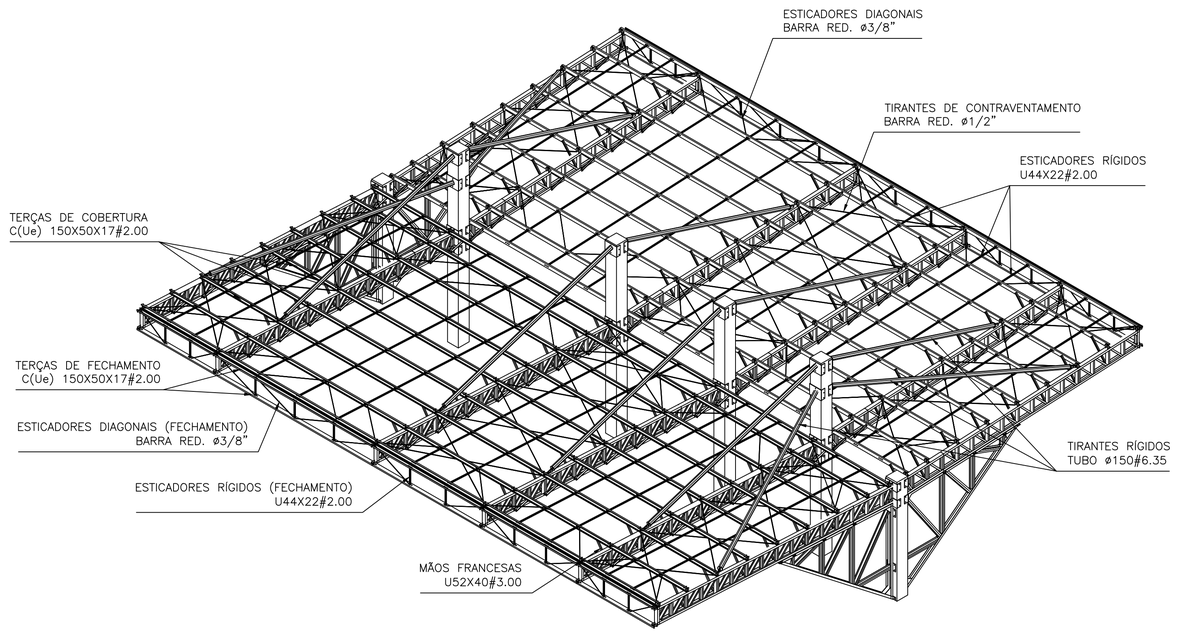

02 PERSPECTIVA ISOMÉTRICA
1/100

OBSERVAÇÕES:

1. COTAS EM MILÍMETROS;
2. MATERIAL DE PERFILADOS: CIVIL 300 (fy = 300MPa);
3. CHAPAS: ASTM A36 (fy = 250MPa);
4. CHUMBADORES: ASTM A36 (fy = 250MPa);
5. REALIZAR ANCORAGENS ATRAVÉS DA UTILIZAÇÃO DE CHUMBADORES QUÍMICOS ROCKBOLT OU SIMILAR (Ø3/4" - EMBUTIMENTO = 165mm).
6. MATERIAL DE PARAFUSOS: ASTM A325;
7. REALIZAR CAMADA DE PROTEÇÃO ATRAVÉS DA UTILIZAÇÃO DE PINTURA DE BASE EM PRIMER EPÓXI (80 MICRÔMETROS) E PINTURA DE ACABAMENTO EM POLIURETANO (120 MICRÔMETROS);
8. TELHAS DE COBERTURA TERMOACÚSTICAS TP.40 .43mm (X02) + EPS 43mm
9. UTILIZAR CHUMBADDOR QUÍMICO ROCKBOLT OU SIMILAR.

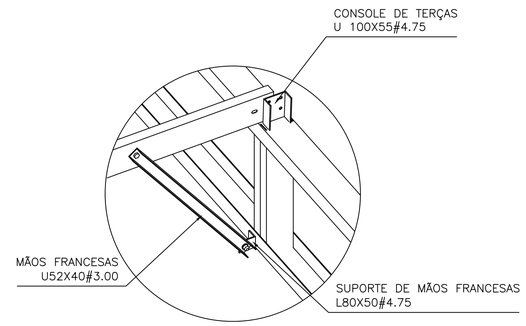

SUPORTE DE TERÇAS E MÃOS FRANCESAS
ESC. 1/10

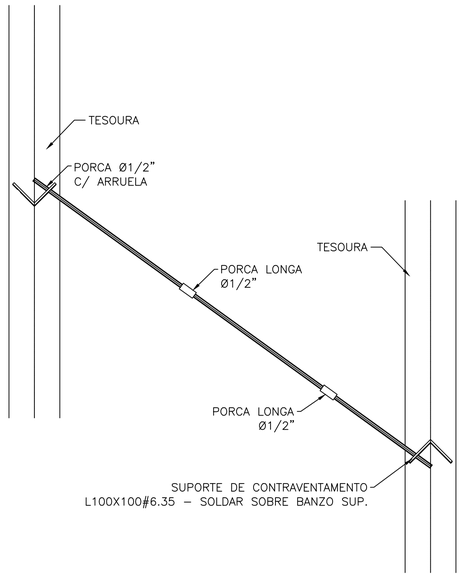

SUPORTES DE CONTRAVENTAMENTO
ESC. 1/10

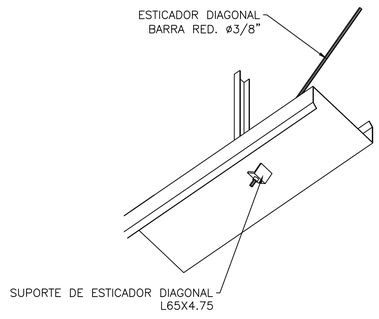

FIXAÇÃO DE ESTICADORES DIAGONAIS
ESC. 1/10

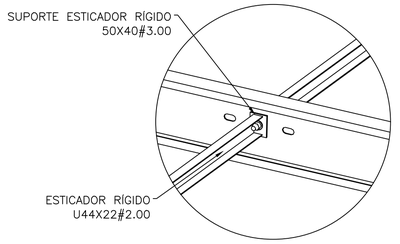

FIXAÇÃO DE ESTICADORES RÍGIDOS
ESC. 1/10

03 DETALHES
1/100

ART Nº: CE20251734638

CAIXA

COELCE

CREA

PREFEITURA

FERNANDO MARTINS DE FARIAS:01161111352

Assinado digitalmente por FERNANDO MARTINS DE FARIAS:01161111352
ND: C=BR, O=ICP-Brasil, OU=Certificado Digital PF A1, OU=Videoconferencia, OU=27842417000158, OU=AC SyngularID Multipla, CN=FERNANDO MARTINS DE FARIAS:01161111352
Razão: motivo da sua assinatura aqui
Localização: sua localização de assinatura aqui
Data: 2025.12.26 09:43:47-03'00'
Foxit PDF Reader Versão: 2024.1.0

PROJETO
TERMINAL RODOVIÁRIO DE MONSENHOR TABOSA

PROPRIETÁRIO
PREFEITURA MUNICIPAL DE MONSENHOR TABOSA CEARÁ

DESCRIÇÃO
CONSTRUÇÃO DO TERMINAL RODOVIÁRIO DE MONSENHOR TABOSA

ENDEREÇO
AVENIDA ASSIS CLAUDINO, S/N, BAIRRO GIRITA, MONSENHOR TABOSA–CE

DESENHOS DA PRANCHA	ESCALA
PLANTA DE COBERTA	INDICADA
PERSPECTIVA ISOMÉTRICA	INDICADA
DETALHES	INDICADA

REPONSÁVEL		DESENHO	DATA	PRANCHA
ENG. FERNANDO MARTINS	45167	FERNANDO	NOV/2023	16

CAIXA
PREFEITURA
CREA
OBRA
PROPRIETÁRIO

PROCESSO ADMINISTRATIVO
0136
ASSINADO ELETRONICAMENTE

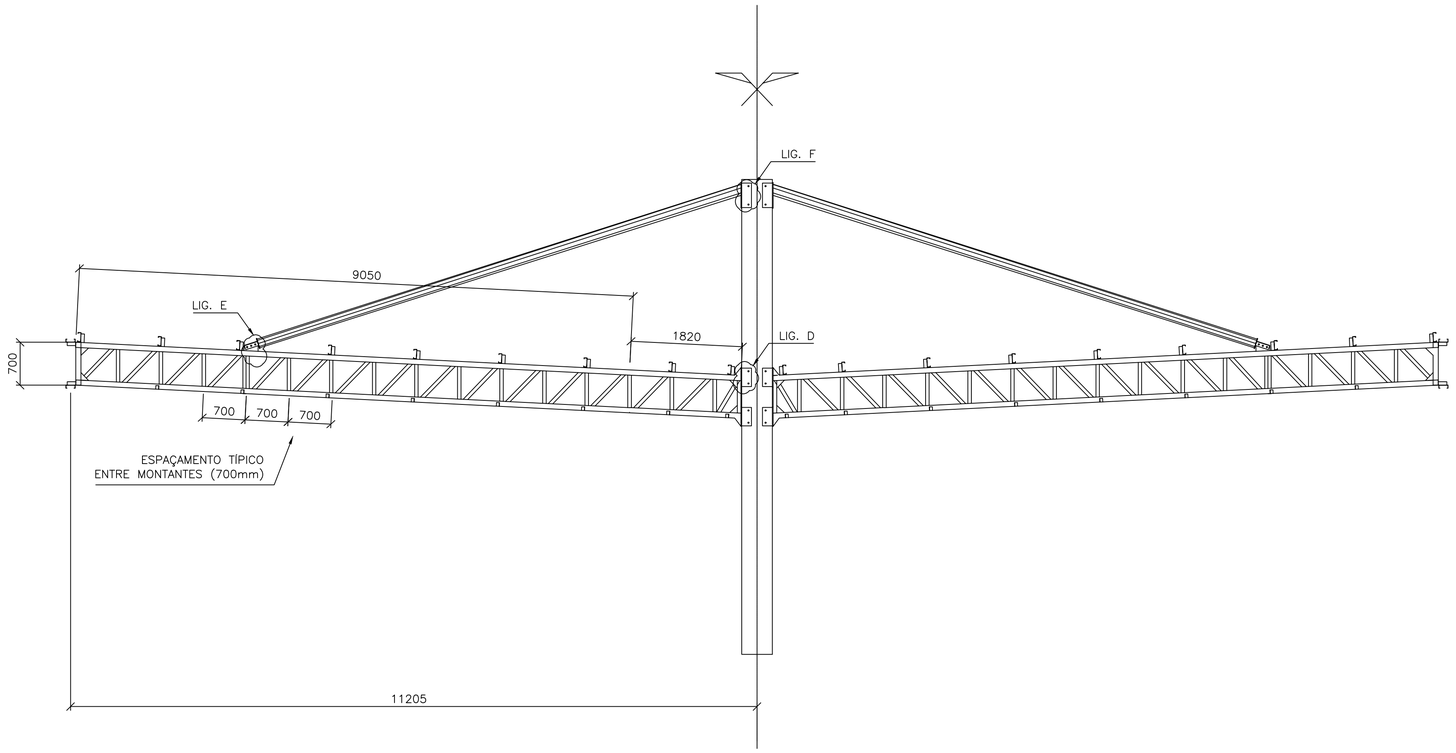

01 ELEVAÇÃO EIXOS B, C, D e E
1/50

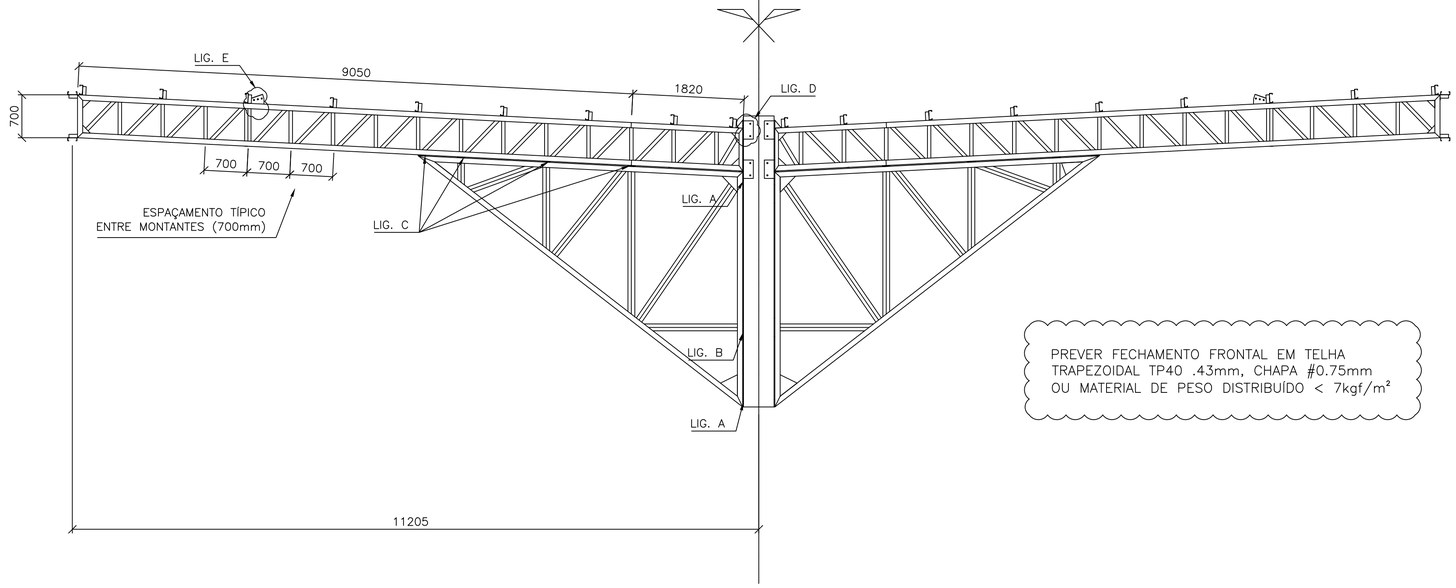

02 ELEVAÇÃO EIXOS A e F
1/50

PREVER FECHAMENTO FRONTAL EM TELHA TRAPEZOIDAL TP40 .43mm, CHAPA #0.75mm OU MATERIAL DE PESO DISTRIBUÍDO < 7kgf/m²

OBSERVAÇÕES:

1. COTAS EM MILÍMETROS;
2. MATERIAL DE PERFILADOS: CIVIL 300 (fy = 300MPa);
3. CHAPAS: ASTM A36 (fy = 250MPa);
4. CHUMBADORES: ASTM A36 (fy = 250MPa);
5. REALIZAR ANCORAGENS ATRAVÉS DA UTILIZAÇÃO DE CHUMBADORES QUÍMICOS ROCKBOLT OU SIMILAR (Ø3/4" - EMBUTIMENTO = 165mm).
6. MATERIAL DE PARAFUSOS: ASTM A325;
7. REALIZAR CAMADA DE PROTEÇÃO ATRAVÉS DA UTILIZAÇÃO DE PINTURA DE BASE EM PRIMER EPÓXI (80 MICRÔMETROS) E PINTURA DE ACABAMENTO EM POLIURETANO (120 MICRÔMETROS);
8. TELHAS DE COBERTURA TERMOACÚSTICAS TP.40 .43mm (X02) + EPS 43mm
9. UTILIZAR CHUMBADDOR QUÍMICO ROCKBOLT OU SIMILAR.

ART Nº: CE20251734638

CAIXA

COELCE

CREA

PREFEITURA

FERNANDO MARTINS DE FARIAS:01161111352

Assinado digitalmente por FERNANDO MARTINS DE FARIAS:01161111352
ND: C=BR, O=ICP-Brasil, OU=Certificado Digital PF A1, OU=Videoconferencia, OU=27842417000158, OU=AC SyngularID Multipla, CN=FERNANDO MARTINS DE FARIAS:01161111352
Razão: motivo da sua assinatura aqui
Localização: sua localização de assinatura aqui
Data: 2025.12.26 09:43:47-03'00'
Foxit PDF Reader Versão: 2024.1.0

PROJETO
TERMINAL RODOVIÁRIO DE MONSENHOR TABOSA

PROPRIETÁRIO
PREFEITURA MUNICIPAL DE MONSENHOR TABOSA CEARÁ

DESCRIÇÃO
CONSTRUÇÃO DO TERMINAL RODOVIÁRIO DE MONSENHOR TABOSA

ENDEREÇO
AVENIDA ASSIS CLAUDINO, S/N, BAIRRO GIRITA, MONSENHOR TABOSA–CE

DESENHOS DA PRANCHA	ESCALA
ELEVAÇÃO EIXOS B, C, D e E	INDICADA
ELEVAÇÃO EIXOS A e F	INDICADA

REPONSÁVEL		DESENHO	DATA	PRANCHA
ENG. FERNANDO MARTINS	45167	FERNANDO	NOV/2023	17

CAIXA
PREFEITURA
CREA
OBRA
PROPRIETÁRIO

PROTOCOLO ADMINISTRATIVO
0137
ASSINADO ELETRONICAMENTE

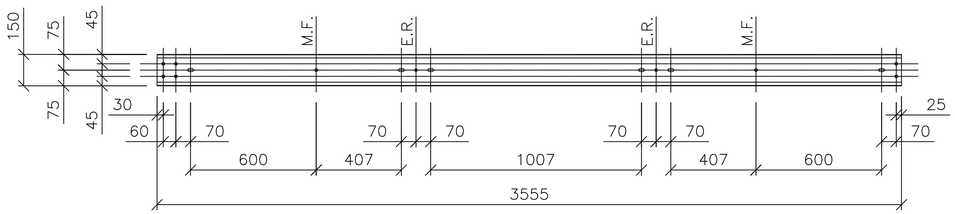

FUROS–PADRÃO: ø14mm
FUROS OBLONGOS: ø14~28
PREVER FIXAÇÃO COM PARAFUSOS ø1/2" ASTM A307

DETALHAMENTO DE TERÇAS T1 & T5
ESC. 1/15

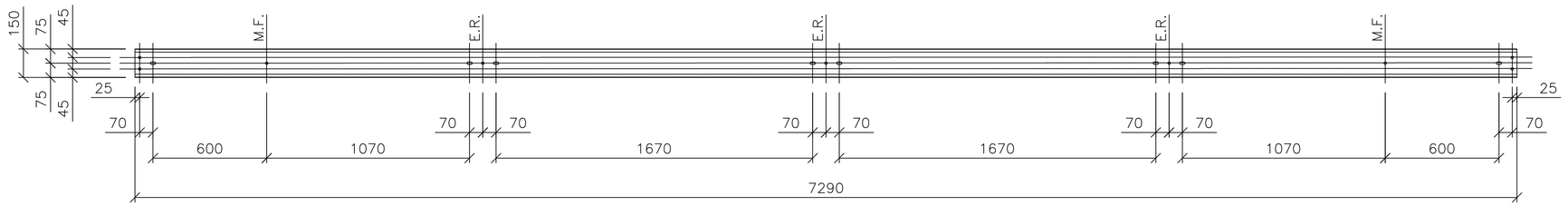

FUROS–PADRÃO: ø14mm
FUROS OBLONGOS: ø14~28
PREVER FIXAÇÃO COM PARAFUSOS ø1/2" ASTM A307

DETALHAMENTO DE TERÇA T2
ESC. 1/15

OBSERVAÇÕES:

1. COTAS EM MILÍMETROS;
2. MATERIAL DE PERFILADOS: CIVIL 300 (fy = 300MPa);
3. CHAPAS: ASTM A36 (fy = 250MPa);
4. CHUMBADORES: ASTM A36 (fy = 250MPa);
5. REALIZAR ANCORAGENS ATRAVÉS DA UTILIZAÇÃO DE CHUMBADORES QUÍMICOS ROCKBOLT OU SIMILAR (Ø3/4" - EMBUTIMENTO = 165mm).
6. MATERIAL DE PARAFUSOS: ASTM A325;
7. REALIZAR CAMADA DE PROTEÇÃO ATRAVÉS DA UTILIZAÇÃO DE PINTURA DE BASE EM PRIMER EPÓXI (80 MICRÔMETROS) E PINTURA DE ACABAMENTO EM POLIURETANO (120 MICRÔMETROS);
8. TELHAS DE COBERTURA TERMOACÚSTICAS TP.40 .43mm (X02) + EPS 43mm
9. UTILIZAR CHUMBADDOR QUÍMICO ROCKBOLT OU SIMILAR.

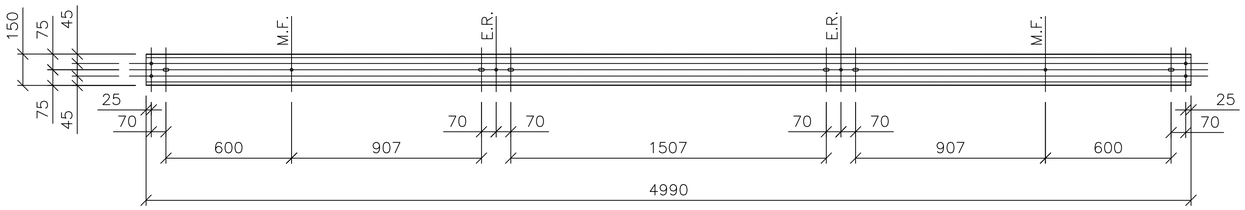

FUROS–PADRÃO: ø14mm
FUROS OBLONGOS: ø14~28
PREVER FIXAÇÃO COM PARAFUSOS ø1/2" ASTM A307

DETALHAMENTO DE TERÇA T3
ESC. 1/15

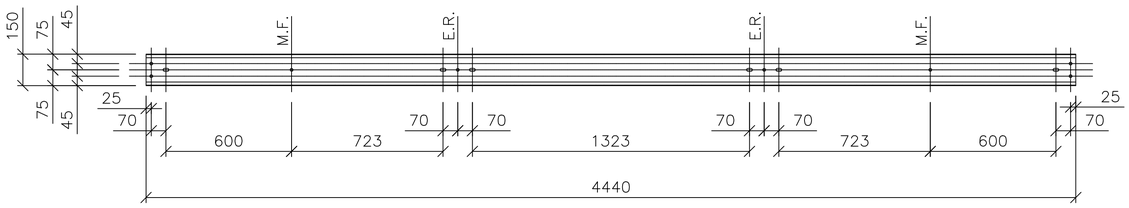

FUROS–PADRÃO: ø14mm
FUROS OBLONGOS: ø14~28
PREVER FIXAÇÃO COM PARAFUSOS ø1/2" ASTM A307

DETALHAMENTO DE TERÇA T4
ESC. 1/15

01 DETALHE - TERÇAS
1/15

ART Nº: CE20251734638

CAIXA

COELCE

CREA

PREFEITURA

FERNANDO MARTINS DE FARIAS:01161111352

Assinado digitalmente por FERNANDO MARTINS DE FARIAS:01161111352
ND: C=BR, O=ICP-Brasil, OU=Certificado Digital PF A1, OU=Videoconferencia, OU=27842170000158, OU=AC SyngularID Multipla, CN=FERNANDO MARTINS DE FARIAS:01161111352
Razão: motivo da sua assinatura aqui
Localização: sua localização de assinatura aqui
Data: 2025.12.26 09:43:47-03'00'
Foxit PDF Reader Versão: 2024.1.0

PROJETO
TERMINAL RODOVIÁRIO DE MONSENHOR TABOSA

PROPRIETÁRIO
PREFEITURA MUNICIPAL DE MONSENHOR TABOSA CEARÁ

DESCRIÇÃO
CONSTRUÇÃO DO TERMINAL RODOVIÁRIO DE MONSENHOR TABOSA

ENDEREÇO
AVENIDA ASSIS CLAUDINO, S/N, BAIRRO GIRITA, MONSENHOR TABOSA–CE

DESENHOS DA PRANCHA	ESCALA
DETALHE – TERÇAS	INDICADA

REPONSÁVEL		DESENHO	DATA	PRANCHA
ENG. FERNANDO MARTINS	45167	FERNANDO	NOV/2023	18

CAIXA
PREFEITURA
CREA
OBRA
PROPRIETÁRIO

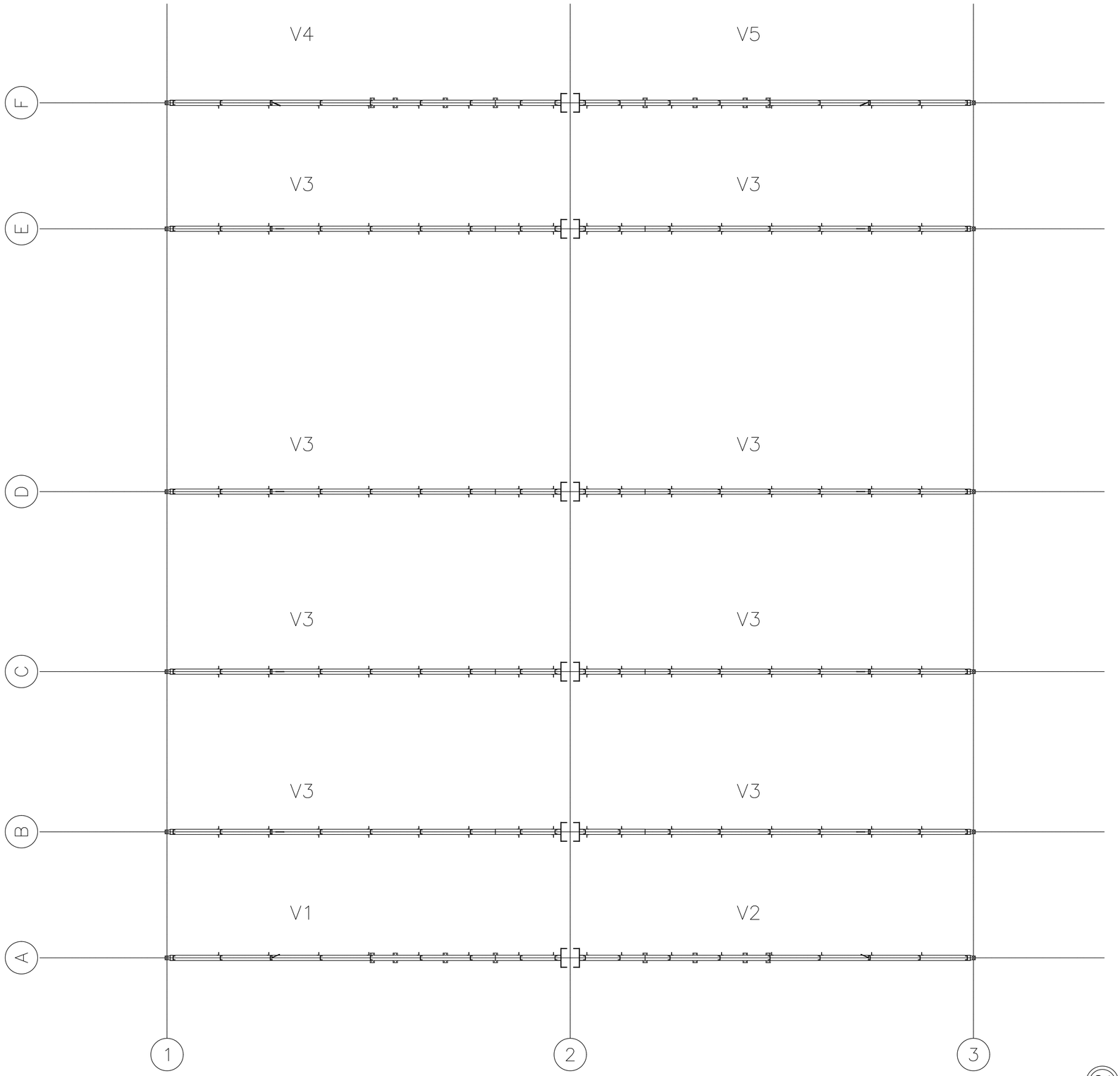

01 LOCAÇÃO DE VIGAS
1/100

OBSERVAÇÕES:

1. COTAS EM MILÍMETROS;
2. MATERIAL DE PERFILADOS: CIVIL 300 (fy = 300MPa);
3. CHAPAS: ASTM A36 (fy = 250MPa);
4. CHUMBADORES: ASTM A36 (fy = 250MPa);
5. REALIZAR ANCORAGENS ATRAVÉS DA UTILIZAÇÃO DE CHUMBADORES QUÍMICOS ROCKBOLT OU SIMILAR (Ø3/4" - EMBUTIMENTO = 165mm).
6. MATERIAL DE PARAFUSOS: ASTM A325;
7. REALIZAR CAMADA DE PROTEÇÃO ATRAVÉS DA UTILIZAÇÃO DE PINTURA DE BASE EM PRIMER EPÓXI (80 MICRÔMETROS) E PINTURA DE ACABAMENTO EM POLIURETANO (120 MICRÔMETROS);
8. TELHAS DE COBERTURA TERMOACÚSTICAS TP.40 .43mm (X02) + EPS 43mm
9. UTILIZAR CHUMBADDOR QUÍMICO ROCKBOLT OU SIMILAR.

ART Nº: CE20251734638

CAIXA

COELCE

CREA

PREFEITURA

FERNANDO MARTINS DE FARIAS:01161111352

Assinado digitalmente por FERNANDO MARTINS DE FARIAS:01161111352
ND: C=BR, O=ICP-Brasil, OU=Certificado Digital PF A1, OU=Videoconferencia, OU=27842417000159, OU=AC SyngularID Multipla, CN=FERNANDO MARTINS DE FARIAS:01161111352
Razão: motivo da sua assinatura aqui
Localização: sua localização de assinatura aqui
Data: 2025.12.26 09:43:47-03'00'
Foxit PDF Reader Versão: 2024.1.0

PROJETO
TERMINAL RODOVIÁRIO DE MONSENHOR TABOSA

PROPRIETÁRIO
PREFEITURA MUNICIPAL DE MONSENHOR TABOSA CEARÁ

DESCRIÇÃO
CONSTRUÇÃO DO TERMINAL RODOVIÁRIO DE MONSENHOR TABOSA

ENDEREÇO
AVENIDA ASSIS CLAUDINO, S/N, BAIRRO GIRITA, MONSENHOR TABOSA–CE

DESENHOS DA PRANCHA	ESCALA
LOCAÇÃO DE VIGAS	1/100

REPONSÁVEL		DESENHO	DATA	PRANCHA
ENG. FERNANDO MARTINS	45167	FERNANDO	NOV/2023	19

CAIXA
PREFEITURA
CREA
OBRA
PROPRIETÁRIO

PROCESSO ADMINISTRATIVO
0139
ASSINADO ELETRONICAMENTE

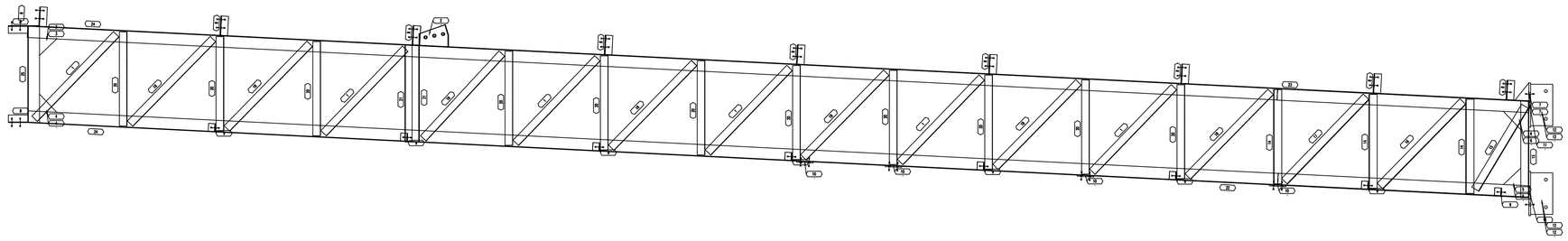

V1 Qt. 1

01 DETALHE - V1
1/20

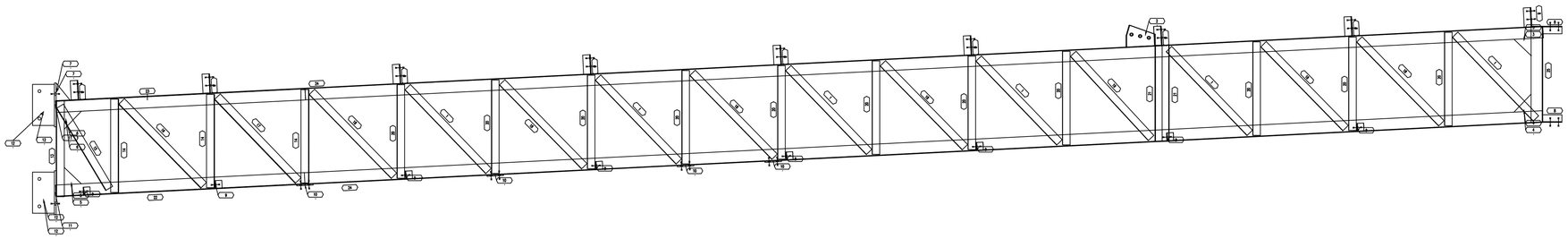

V2 QL 1

02 DETALHE - V2
1/20

OBSERVAÇÕES:

1. COTAS EM MILÍMETROS;
2. MATERIAL DE PERFILADOS: CIVIL 300 (fy = 300MPa);
3. CHAPAS: ASTM A36 (fy = 250MPa);
4. CHUMBADORES: ASTM A36 (fy = 250MPa);
5. REALIZAR ANCORAGENS ATRAVÉS DA UTILIZAÇÃO DE CHUMBADORES QUÍMICOS ROCKBOLT OU SIMILAR (Ø3/4" - EMBUTIMENTO = 165mm).
6. MATERIAL DE PARAFUSOS: ASTM A325;
7. REALIZAR CAMADA DE PROTEÇÃO ATRAVÉS DA UTILIZAÇÃO DE PINTURA DE BASE EM PRIMER EPÓXI (80 MICRÔMETROS) E PINTURA DE ACABAMENTO EM POLIURETANO (120 MICRÔMETROS);
8. TELHAS DE COBERTURA TERMOACÚSTICAS TP.40 .43mm (X02) + EPS 43mm
9. UTILIZAR CHUMBADDOR QUÍMICO ROCKBOLT OU SIMILAR.

LISTA MATERIAIS

SUPERFICE A TRATAR: 434.0 m²

MAR. POS.	QTDE	DESCRIÇÃO	MAT.	Peso Unit.	Peso Tot.	AREA m²	COMPRIMENTO	FASES OPERATIVAS
V1	1	VIGA		407.1	407.1	28.5	10875	
1	6	U136X56X2.00 x 849.3	CIVIL-300	3.3	19.5	2.5	849.3	
2	1	Ch. 12.7 x 159.0 x 232.1	A36	2.8	2.8	0.1	232.1	
3	2	Ch. 3.8 x 90.6 x 172.3	A36	0.2	0.5		172.3	
4	2	Ch. 3.8 x 86.2 x 181.1	A36	0.2	0.5		181.1	
5	2	Ch. 4.8 x 90.6 x 172.3	A36	0.3	0.6		172.3	
6	2	Ch. 4.8 x 86.2 x 181.1	A36	0.3	0.6		181.1	
7	2	Ch. 4.8 x 81.0 x 159.3	A36	0.2	0.5		159.3	
8	11	U110X55X4.75 x 140.0	CIVIL-300	1.1	11.8	0.6	140.0	
9	8	L80X50X4.75 x 60.0	CIVIL-300	0.3	2.2	0.1	60.0	
10	4	Ch. 8.0 x 120.0 x 270.0	A36	2.0	8.1	0.3	270.0	
11	2	Ch. 12.7 x 320.0 x 540.0	A36	17.2	34.5	0.7	540.0	
12	4	Ch. 12.7 x 160.0 x 300.0	A36	4.8	19.2	0.4	300.0	
13	1	U136X59X3.75 x 700.9	CIVIL-300	5.1	5.1	0.3	700.9	
14	3	U136X59X3.75 x 680.9	CIVIL-300	4.9	14.7	1.0	680.9	
15	1	U136X59X3.75 x 699.0	CIVIL-300	5.0	5.0	0.3	699.0	
16	1	U136X59X3.75 x 856.1	CIVIL-300	6.2	6.2	0.4	856.1	
17	1	U136X59X3.75 x 849.3	CIVIL-300	6.1	6.1	0.4	849.3	
18	6	U136X56X2.00 x 856.1	CIVIL-300	3.3	19.6	2.5	856.1	
19	1	U136X56X2.00 x 836.1	CIVIL-300	3.2	3.2	0.4	836.1	
20	11	U136X56X2.00 x 680.9	CIVIL-300	2.6	28.6	3.7	680.9	
21	2	U136X52X3.75 x 700.9	CIVIL-300	4.7	9.4	0.7	700.9	
22	1	U147X86X4.75 x 1819.6	CIVIL-300	20.6	20.6	1.1	1819.6	
23	1	U147X86X4.75 x 1823.9	CIVIL-300	20.6	20.6	1.1	1823.9	
24	2	U145X85X3.75 x 9051.3	CIVIL-300	80.6	161.2	11.1	9051.3	
25	1	U145X85X3.75 x 700.9	CIVIL-300	6.2	6.2	0.4	700.9	
V2	1	VIGA		407.1	407.1	28.5	10875	
1	6	U136X56X2.00 x 849.3	CIVIL-300	3.3	19.5	2.5	849.3	
2	1	Ch. 12.7 x 159.0 x 232.1	A36	2.8	2.8	0.1	232.1	
3	2	Ch. 3.8 x 90.6 x 172.3	A36	0.2	0.5		172.3	
4	2	Ch. 3.8 x 86.2 x 181.1	A36	0.2	0.5		181.1	
5	2	Ch. 4.8 x 90.6 x 172.3	A36	0.3	0.6		172.3	
6	2	Ch. 4.8 x 86.2 x 181.1	A36	0.3	0.6		181.1	
7	2	Ch. 4.8 x 81.0 x 159.3	A36	0.2	0.5		159.3	
8	11	U110X55X4.75 x 140.0	CIVIL-300	1.1	11.8	0.6	140.0	
9	8	L80X50X4.75 x 60.0	CIVIL-300	0.3	2.2	0.1	60.0	
10	4	Ch. 8.0 x 120.0 x 270.0	A36	2.0	8.1	0.3	270.0	
11	2	Ch. 12.7 x 320.0 x 540.0	A36	17.2	34.5	0.7	540.0	
12	4	Ch. 12.7 x 160.0 x 300.0	A36	4.8	19.2	0.4	300.0	
13	1	U136X59X3.75 x 700.9	CIVIL-300	5.1	5.1	0.3	700.9	
14	3	U136X59X3.75 x 680.9	CIVIL-300	4.9	14.7	1.0	680.9	
15	1	U136X59X3.75 x 699.0	CIVIL-300	5.0	5.0	0.3	699.0	
16	1	U136X59X3.75 x 856.1	CIVIL-300	6.2	6.2	0.4	856.1	
17	1	U136X59X3.75 x 849.3	CIVIL-300	6.1	6.1	0.4	849.3	
18	6	U136X56X2.00 x 856.1	CIVIL-300	3.3	19.6	2.5	856.1	
19	1	U136X56X2.00 x 836.1	CIVIL-300	3.2	3.2	0.4	836.1	
20	11	U136X56X2.00 x 680.9	CIVIL-300	2.6	28.6	3.7	680.9	
21	2	U136X52X3.75 x 700.9	CIVIL-300	4.7	9.4	0.7	700.9	
22	1	U147X86X4.75 x 1819.6	CIVIL-300	20.6	20.6	1.1	1819.6	
23	1	U147X86X4.75 x 1823.9	CIVIL-300	20.6	20.6	1.1	1823.9	
24	2	U145X85X3.75 x 9051.3	CIVIL-300	80.6	161.2	11.1	9051.3	
25	1	U145X85X3.75 x 700.9	CIVIL-300	6.2	6.2	0.4	700.9	

ART Nº: CE20251734638

CAIXA

COELCE

CREA

PREFEITURA

FERNANDO MARTINS DE FARIAS:01161111352

Assinado digitalmente por FERNANDO MARTINS DE FARIAS:01161111352
ND: C=BR, O=ICP-Brasil, OU=Certificado Digital PF A1, OU=Videoconferencia, OU=27842417000158, OU=AC SyngularID Multipla, CN=FERNANDO MARTINS DE FARIAS:01161111352
Razão: motivo da sua assinatura aqui
Localização: sua localização de assinatura aqui
Data: 2025.12.26 09:43:47-03'00'
Foxit PDF Reader Versão: 2024.1.0

PROJETO
TERMINAL RODOVIÁRIO DE MONSENHOR TABOSA

PROPRIETÁRIO
PREFEITURA MUNICIPAL DE MONSENHOR TABOSA CEARÁ

DESCRIÇÃO
CONSTRUÇÃO DO TERMINAL RODOVIÁRIO DE MONSENHOR TABOSA

ENDEREÇO
AVENIDA ASSIS CLAUDINO, S/N, BAIRRO GIRITA, MONSENHOR TABOSA–CE

DESENHOS DA PRANCHA	ESCALA
DETALHE – V1	1/20
DETALHE – V2	1/20

REPONSÁVEL		DESENHO	DATA	PRANCHA
ENG. FERNANDO MARTINS	45167	FERNANDO	NOV/2023	20

CAIXA
PREFEITURA
CREA
OBRA
PROPRIETÁRIO

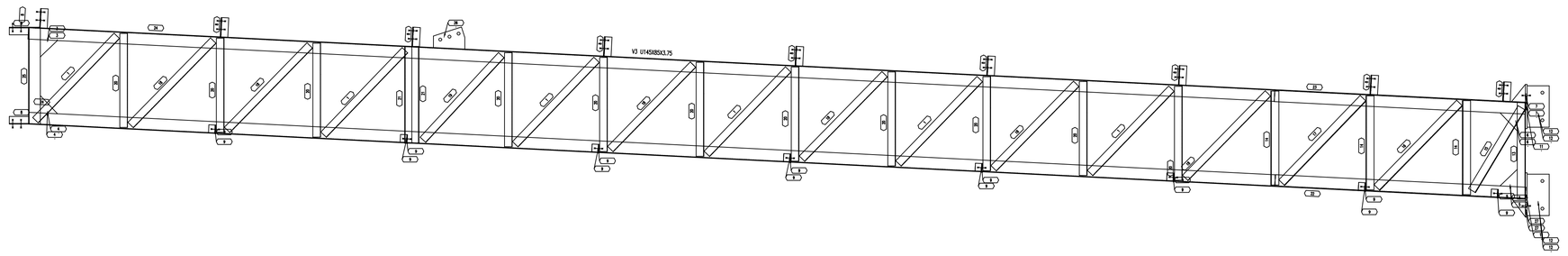

V3 Qt. 8

01 DETALHE - V3
1/20

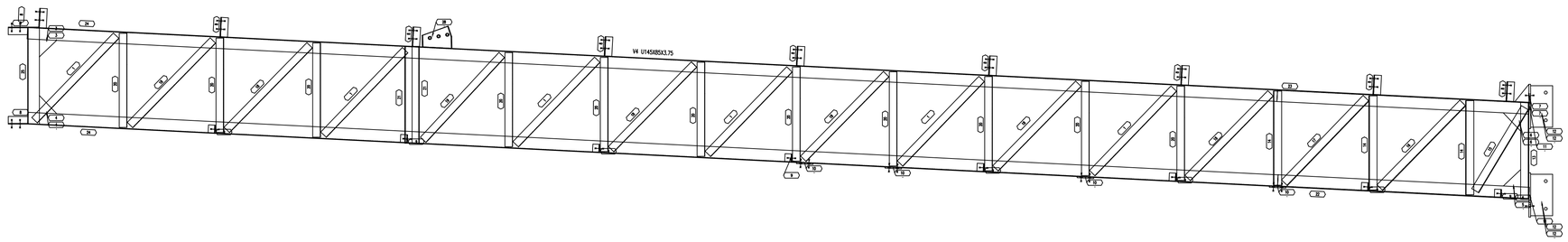

V4 Qt. 1

02 DETALHE - V4
1/20

OBSERVAÇÕES:

1. COTAS EM MILÍMETROS;
2. MATERIAL DE PERFILADOS: CIVIL 300 (fy = 300MPa);
3. CHAPAS: ASTM A36 (fy = 250MPa);
4. CHUMBADORES: ASTM A36 (fy = 250MPa);
5. REALIZAR ANCORAGENS ATRAVÉS DA UTILIZAÇÃO DE CHUMBADORES QUÍMICOS ROCKBOLT OU SIMILAR (Ø3/4" - EMBUTIMENTO = 165mm).
6. MATERIAL DE PARAFUSOS: ASTM A325;
7. REALIZAR CAMADA DE PROTEÇÃO ATRAVÉS DA UTILIZAÇÃO DE PINTURA DE BASE EM PRIMER EPÓXI (80 MICRÔMETROS) E PINTURA DE ACABAMENTO EM POLIURETANO (120 MICRÔMETROS);
8. TELHAS DE COBERTURA TERMOACÚSTICAS TP.40 .43mm (X02) + EPS 43mm
9. UTILIZAR CHUMBADDOR QUÍMICO ROCKBOLT OU SIMILAR.

LISTA MATERIAIS

SUPERFICE A TRATAR: 434.0 m²

MAR. POS.	QTDE	DESCRIÇÃO	MAT.	Peso Unit.	Peso Tot.	AREA m²	COMPRIMENTO	FASES OPERATIVAS
V3	8	VIGA		401.6	3213.1	227.1	10875	
1	48	U136X56X2.00 x 849.3	CIVIL-300	3.3	156.0	2.5	849.3	
3	16	Ch. 3.8 x 90.6 x 172.3	A36	0.2	3.7		172.3	
4	16	Ch. 3.8 x 86.2 x 181.1	A36	0.2	3.7		181.1	
5	16	Ch. 4.8 x 90.6 x 172.3	A36	0.3	4.6		172.3	
6	16	Ch. 4.8 x 86.2 x 181.1	A36	0.3	4.6		181.1	
7	16	Ch. 4.8 x 81.0 x 159.3	A36	0.2	3.8		159.3	
8	88	U110X55X4.75 x 140.0	CIVIL-300	1.1	94.2	0.6	140.0	
9	128	L80X50X4.75 x 60.0	CIVIL-300	0.3	34.6	0.2	60.0	
11	16	Ch. 12.7 x 320.0 x 540.0	A36	17.2	275.7	0.7	540.0	
12	32	Ch. 12.7 x 160.0 x 300.0	A36	4.8	153.3	0.4	300.0	
13	8	U136X59X3.75 x 700.9	CIVIL-300	5.1	40.5	0.3	700.9	
14	24	U136X59X3.75 x 680.9	CIVIL-300	4.9	117.8	1.0	680.9	
15	8	U136X59X3.75 x 699.0	CIVIL-300	5.0	40.3	0.3	699.0	
16	8	U136X59X3.75 x 856.1	CIVIL-300	6.2	49.4	0.4	856.1	
17	8	U136X59X3.75 x 849.3	CIVIL-300	6.1	49.0	0.4	849.3	
18	48	U136X56X2.00 x 856.1	CIVIL-300	3.3	157.0	2.5	856.1	
19	8	U136X56X2.00 x 836.1	CIVIL-300	3.2	25.6	0.4	836,1	
20	88	U136X56X2.00 x 680.9	CIVIL-300	2.6	228.8	3.7	680.9	
21	16	U136X52X3.75 x 700.9	CIVIL-300	4.7	75.2	0.7	700.9	
22	8	U147X86X4.75 x 1819.6	CIVIL-300	20.6	164.6	1.1	1819.6	
23	8	U147X86X4.75 x 1823.9	CIVIL-300	20.6	165.0	1.1	1823.9	
24	16	U145X85X3.75 x 9051.3	CIVIL-300	80.6	1289.9	11.1	9051.3	
25	8	U145X85X3.75 x 700.9	CIVIL-300	6.2	49.9	0.4	700.9	
26	8	Ch. 12.7 x 159.0 x 232.1	A36	2.8	22.1	0.1	232.1	
27	16	Ch. 4.8 x 77.4 x 168.1	A36	0.2	3.8		168.1	
V4	1	VIGA		407.1	407.1	28.5	10875	
1	6	U136X56X2.00 x 849.3	CIVIL-300	3.3	19.5	2.5	849.3	
3	2	Ch. 3.8 x 90.6 x 172.3	A36	0.2	0.5		172.3	
4	2	Ch. 3.8 x 86.2 x 181.1	A36	0.2	0.5		181.1	
5	2	Ch. 4.8 x 90.6 x 172.3	A36	0.3	0.6		172.3	
6	2	Ch. 4.8 x 86.2 x 181.1	A36	0.3	0.6		181.1	
7	2	Ch. 4.8 x 81.0 x 159.3	A36	0.2	0.5		159.3	
8	11	U110X55X4.75 x 140.0	CIVIL-300	1.1	11.8	0.6	140.0	
9	8	L80X50X4.75 x 60.0	CIVIL-300	0.3	2.2	0.1	60.0	
10	4	Ch. 8.0 x 120.0 x 270.0	A36	2.0	8.1	0.3	270.0	
11	2	Ch. 12.7 x 320.0 x 540.0	A36	17.2	34.5	0.7	540.0	
12	4	Ch. 12.7 x 160.0 x 300.0	A36	4.8	19.2	0.4	300.0	
13	1	U136X59X3.75 x 700.9	CIVIL-300	5.1	5.1	0.3	700.9	
14	3	U136X59X3.75 x 680.9	CIVIL-300	4.9	14.7	1.0	680.9	
15	1	U136X59X3.75 x 699.0	CIVIL-300	5.0	5.0	0.3	699.0	
16	1	U136X59X3.75 x 856.1	CIVIL-300	6.2	6.2	0.4	856.1	
17	1	U136X59X3.75 x 849.3	CIVIL-300	6.1	6.1	0.4	849.3	
18	6	U136X56X2.00 x 856.1	CIVIL-300	3.3	19.6	2.5	856.1	
19	1	U136X56X2.00 x 836.1	CIVIL-300	3.2	3.2	0.4	836,1	
20	11	U136X56X2.00 x 680.9	CIVIL-300	2.6	28.6	3.7	680.9	
21	2	U136X52X3.75 x 700.9	CIVIL-300	4.7	9.4	0.7	700.9	
22	1	U147X86X4.75 x 1819.6	CIVIL-300	20.6	20.6	1.1	1819.6	
23	1	U147X86X4.75 x 1823.9	CIVIL-300	20.6	20.6	1.1	1823.9	
24	2	U145X85X3.75 x 9051.3	CIVIL-300	80.6	161.2	11.1	9051.3	
25	1	U145X85X3.75 x 700.9	CIVIL-300	6.2	6.2	0.4	700.9	
28	1	Ch. 12.7 x 159.0 x 232.1	A36	2.8	2.8	0.1	232.1	

PROCESSO ADMINISTRATIVO 0140 ASSINADO ELETRONICAMENTE

ART Nº: CE20251734638

CAIXA | COELCE | CREA | PREFEITURA

FERNANDO MARTINS DE FARIAS:01161111352
Assinado digitalmente por FERNANDO MARTINS DE FARIAS:01161111352
ND: C=BR, O=ICP-Brasil, OU=Certificado Digital PF A1, OU=Videoconferencia, OU=27842417000158, OU=AC SyngularID Multipla, CN=FERNANDO MARTINS DE FARIAS:01161111352
Razão: motivo da sua assinatura aqui
Localização: sua localização de assinatura aqui
Data: 2025.12.26 09:43:47-03'00'
Foxit PDF Reader Versão: 2024.1.0

PROJETO
TERMINAL RODOVIÁRIO DE MONSENHOR TABOSA

PROPRIETÁRIO
PREFEITURA MUNICIPAL DE MONSENHOR TABOSA CEARÁ

DESCRIÇÃO
CONSTRUÇÃO DO TERMINAL RODOVIÁRIO DE MONSENHOR TABOSA

ENDEREÇO
AVENIDA ASSIS CLAUDINO, S/N, BAIRRO GIRITA, MONSENHOR TABOSA–CE

DESENHOS DA PRANCHA	ESCALA
DETALHE – V3	1/20
DETALHE – V4	1/20

REPONSÁVEL		DESENHO	DATA	PRANCHA
ENG. FERNANDO MARTINS	45167	FERNANDO	NOV/2023	21

CAIXA | PREFEITURA | CREA | OBRA | PROPRIETÁRIO

PROTOCOLO ADMINISTRATIVO
0141
ASSINADO ELETRONICAMENTE

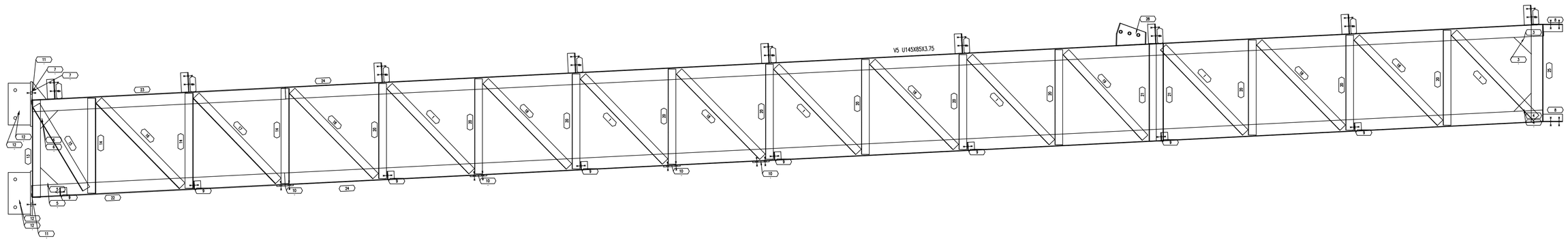

V5 Qt. 1

01 DETALHE - V5
1/20

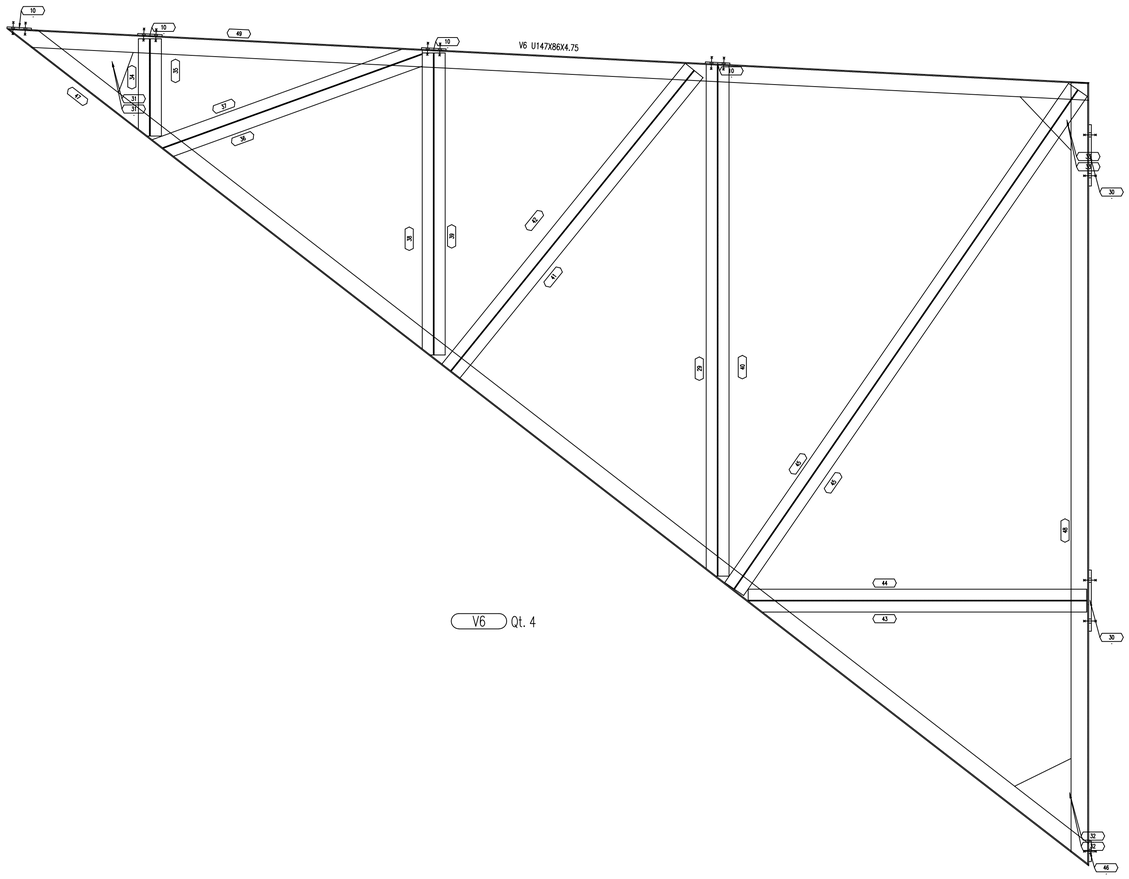

V6 Qt. 4

02 DETALHE - V6
1/20

LISTA MATERIAIS								
				SUPERFICE A TRATAR: 434.0 m²				
MAR. POS.	QTDE	DESCRIÇÃO	MAT.	Peso Unit.	Peso Tot.	AREA m²	COMPRIMENTO	FASES OPERATIVAS
V5	1	VIGA		407.1	407.1	28.5	10875	
1	6	U136X56X2.00 x 849.3	CIVIL-300	3.3	19.5	2.5	849.3	
3	2	Ch. 3.8 x 90.6 x 172.3	A36	0.2	0.5		172.3	
4	2	Ch. 3.8 x 86.2 x 181.1	A36	0.2	0.5		181.1	
5	2	Ch. 4.8 x 90.6 x 172.3	A36	0.3	0.6		172.3	
6	2	Ch. 4.8 x 86.2 x 181.1	A36	0.3	0.6		181.1	
7	2	Ch. 4.8 x 81.0 x 159.3	A36	0.2	0.5		159.3	
8	11	U110X55X4.75 x 140.0	CIVIL-300	1.1	11.8	0.6	140.0	
9	8	L80X50X4.75 x 60.0	CIVIL-300	0.3	2.2	0.1	60.0	
10	4	Ch. 8.0 x 120.0 x 270.0	A36	2.0	8.1	0.3	270.0	
11	2	Ch. 12.7 x 320.0 x 540.0	A36	17.2	34.5	0.7	540.0	
12	4	Ch. 12.7 x 160.0 x 300.0	A36	4.8	19.2	0.4	300.0	
13	1	U136X59X3.75 x 700.9	CIVIL-300	5.1	5.1	0.3	700.9	
14	3	U136X59X3.75 x 680.9	CIVIL-300	4.9	14.7	1.0	680.9	
15	1	U136X59X3.75 x 699.0	CIVIL-300	5.0	5.0	0.3	699.0	
16	1	U136X59X3.75 x 856.1	CIVIL-300	6.2	6.2	0.4	856.1	
17	1	U136X59X3.75 x 849.3	CIVIL-300	6.1	6.1	0.4	849.3	
18	6	U136X56X2.00 x 856.1	CIVIL-300	3.3	19.6	2.5	856.1	
19	1	U136X56X2.00 x 836.1	CIVIL-300	3.2	3.2	0.4	836,1	
20	11	U136X56X2.00 x 680.9	CIVIL-300	2.6	28.6	3.7	680.9	
21	2	U136X52X3.75 x 700.9	CIVIL-300	4.7	9.4	0.7	700.9	
22	1	U147X86X4.75 x 1819.6	CIVIL-300	20.6	20.6	1.1	1819.6	
23	1	U147X86X4.75 x 1823.9	CIVIL-300	20.6	20.6	1.1	1823.9	
24	2	U145X85X3.75 x 9051.3	CIVIL-300	80.6	161.2	11.1	9051.3	
25	1	U145X85X3.75 x 700.9	CIVIL-300	6.2	6.2	0.4	700.9	
28	1	Ch. 12.7 x 159.0 x 232.1	A36	2.8	2.8	0.1	232.1	
V6	4	VIGA		315.1	1260.4	92.8		
10	16	Ch. 8.0 x 120.0 x 270.0	A36	2.0	32.5	0.3	270,0	
29	4	U136X56X2.00 x 2504.6	CIVIL-300	9.5	38.2	1.2	2504,6	
30	8	Ch. 12.7 x 300.0 x 380.0	A36	11.4	91.0	0.5	380,0	
31	8	Ch. 4.8 x 200.1 x 350.0	A36	1.3	10.5	0.1	350,0	
32	8	Ch. 4.8 x 276.8 x 350.0	A36	1.8	14.5	0.2	350,0	
33	8	Ch. 4.8 x 172.3 x 362.3	A36	1.2	9.3	0.1	362,3	
34	4	U136X56X2.00 x 476.4	CIVIL-300	1.8	7.2	0.2	476.4	
35	4	U136X56X2.00 x 476.4	CIVIL-300	1.8	7.3	0.2	476.4	
36	4	U136X56X2.00 x 1351.2	CIVIL-300	5.1	20.5	0.7	1351,2	
37	4	U136X56X2.00 x 1392.9	CIVIL-300	5.2	20.6	0.7	1392,9	
38	4	U136X56X2.00 x 1478.7	CIVIL-300	5.6	22.6	0.7	1478,7	
39	4	U136X56X2.00 x 1478.7	CIVIL-300	5.7	22.6	0.7	1478,7	
40	4	U136X56X2.00 x 2501.8	CIVIL-300	9.6	38.2	1.2	2501,8	
41	4	U136X56X2.00 x 1892.9	CIVIL-300	7.2	29.0	0.9	1892,9	
42	4	U136X56X2.00 x 1894.1	CIVIL-300	7.2	29.0	0.9	1894,1	
43	4	U136X56X2.00 x 1657.3	CIVIL-300	6.3	25.1	0.8	1657,3	
44	4	U136X56X2.00 x 1657.3	CIVIL-300	6.3	25.4	0.8	1657,3	
45	8	U136X56X2.00 x 2967.3	CIVIL-300	11.4	90.8	2.9	2967,3	
46	4	Ch. 12.7 x 100.0 x 380.0	A36	3.8	15.2	0.1	380,0	
47	4	U147X86X4.75 x 6697.7	CIVIL-300	75.1	300.4	4.1	6697,7	
48	4	U147X86X4.75 x 3833.7	CIVIL-300	43.1	172.5	2.4	3833,7	
49	4	U147X86X4.75 x 5308.2	CIVIL-300	59.6	238.3	3.3	5308,2	

OBSERVAÇÕES:

1. COTAS EM MILÍMETROS;
2. MATERIAL DE PERFILADOS: CIVIL 300 (fy = 300MPa);
3. CHAPAS: ASTM A36 (fy = 250MPa);
4. CHUMBADORES: ASTM A36 (fy = 250MPa);
5. REALIZAR ANCORAGENS ATRAVÉS DA UTILIZAÇÃO DE CHUMBADORES QUÍMICOS ROCKBOLT OU SIMILAR (Ø3/4" - EMBUTIMENTO = 165mm).
6. MATERIAL DE PARAFUSOS: ASTM A325;
7. REALIZAR CAMADA DE PROTEÇÃO ATRAVÉS DA UTILIZAÇÃO DE PINTURA DE BASE EM PRIMER EPÓXI (80 MICRÔMETROS) E PINTURA DE ACABAMENTO EM POLIURETANO (120 MICRÔMETROS);
8. TELHAS DE COBERTURA TERMOACÚSTICAS TP.40 .43mm (X02) + EPS 43mm
9. UTILIZAR CHUMBADDOR QUÍMICO ROCKBOLT OU SIMILAR.

CAIXA

COELCE

CREA

PREFEITURA

FERNANDO MARTINS DE FARIAS:01161111352

Assinado digitalmente por FERNANDO MARTINS DE FARIAS:01161111352
ND: C=BR, O=ICP-Brasil, OU=Certificado Digital PF A1, OU=Videoconferencia, OU=27842417000158, OU=AC SyngularID Multipla, CN=FERNANDO MARTINS DE FARIAS:01161111352
Razão: motivo da sua assinatura aqui
Localização: sua localização de assinatura aqui
Data: 2025.12.26 09:43:47-03'00'
Foxit PDF Reader Versão: 2024.1.0

PROJETO
TERMINAL RODOVIÁRIO DE MONSENHOR TABOSA

PROPRIETÁRIO
PREFEITURA MUNICIPAL DE MONSENHOR TABOSA CEARÁ

DESCRIÇÃO
CONSTRUÇÃO DO TERMINAL RODOVIÁRIO DE MONSENHOR TABOSA

ENDEREÇO
AVENIDA ASSIS CLAUDINO, S/N, BAIRRO GIRITA, MONSENHOR TABOSA-CE

DESENHOS DA PRANCHA	ESCALA
DETALHE – V5	1/15
DETALHE – V6	1/15

REPONSÁVEL		DESENHO	DATA	PRANCHA
ENG. FERNANDO MARTINS	45167	FERNANDO	NOV/2023	22

ART Nº: CE20251734638

CAIXA
PREFEITURA
CREA
OBRA
PROPRIETÁRIO

PROTOCOLO ADMINISTRATIVO
0142
ASSINADO ELETRONICAMENTE

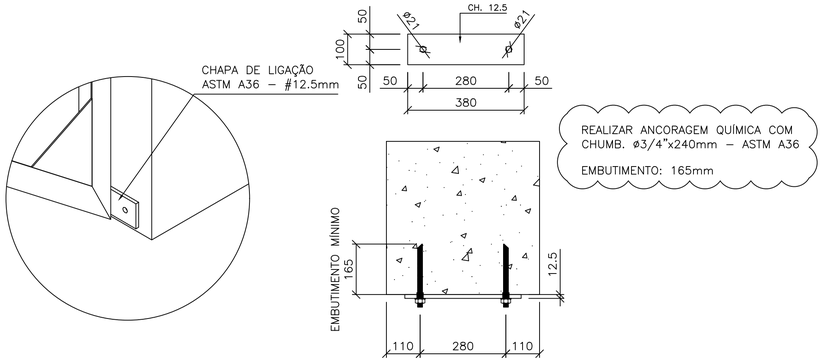

DETALHAMENTO LIG. A
ESC. 1/10

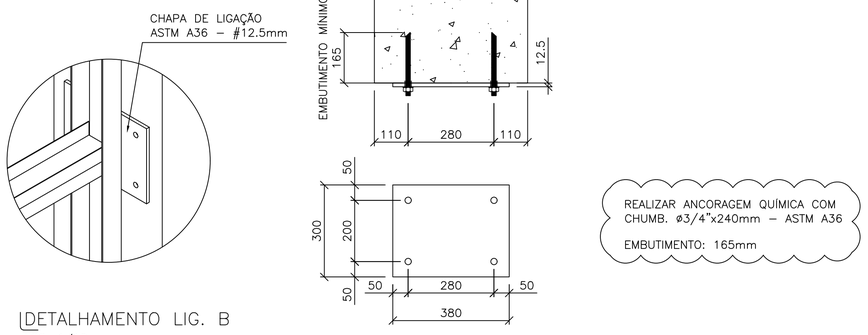

DETALHAMENTO LIG. B
ESC. 1/10

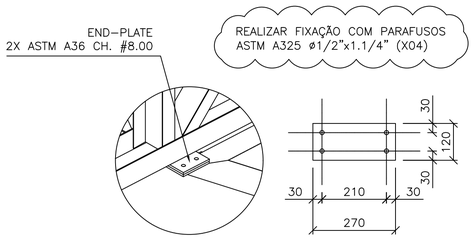

DETALHAMENTO LIG. C
ESC. 1/10

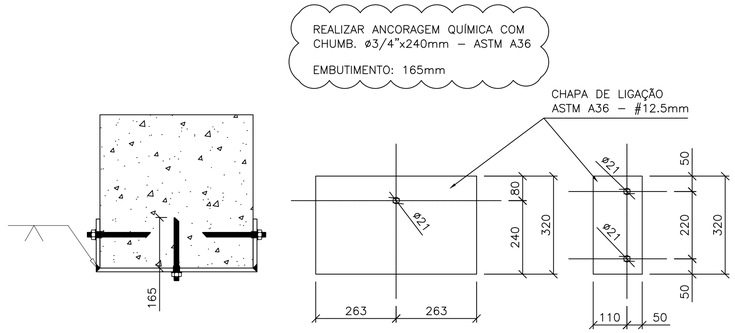

DETALHAMENTO LIG. D
ESC. 1/10

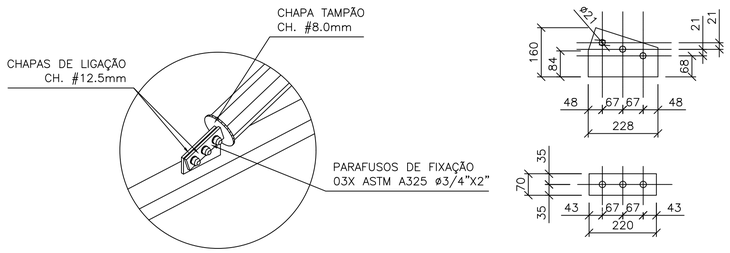

DETALHAMENTO LIG. E
ESC. 1/10

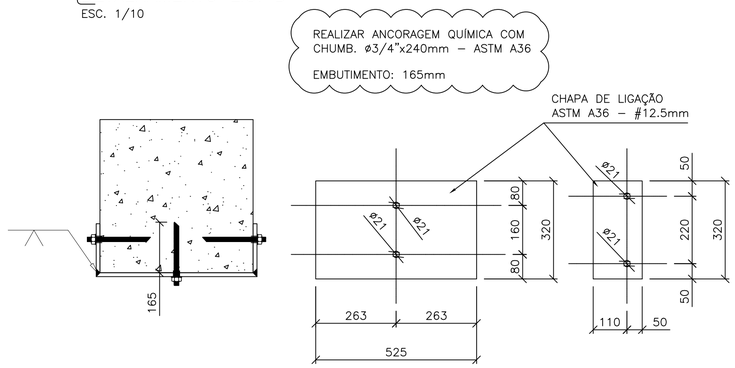

DETALHAMENTO LIG. F
ESC. 1/10

OBSERVAÇÕES:

1. COTAS EM MILÍMETROS;
2. MATERIAL DE PERFILADOS: CIVIL 300 (fy = 300MPa);
3. CHAPAS: ASTM A36 (fy = 250MPa);
4. CHUMBADORES: ASTM A36 (fy = 250MPa);
5. REALIZAR ANCORAGENS ATRAVÉS DA UTILIZAÇÃO DE CHUMBADORES QUÍMICOS ROCKBOLT OU SIMILAR (Ø3/4" - EMBUTIMENTO = 165mm).
6. MATERIAL DE PARAFUSOS: ASTM A325;
7. REALIZAR CAMADA DE PROTEÇÃO ATRAVÉS DA UTILIZAÇÃO DE PINTURA DE BASE EM PRIMER EPÓXI (80 MICRÔMETROS) E PINTURA DE ACABAMENTO EM POLIURETANO (120 MICRÔMETROS);
8. TELHAS DE COBERTURA TERMOACÚSTICAS TP.40 .43mm (X02) + EPS 43mm
9. UTILIZAR CHUMBADDOR QUÍMICO ROCKBOLT OU SIMILAR.

01 DETALHE LIGAÇÕES
1/20

ART Nº: CE20251734638

CAIXA	COELCE
CREA	PREFEITURA

FERNANDO MARTINS DE FARIAS:01161111352

Assinado digitalmente por FERNANDO MARTINS DE FARIAS:01161111352
ND: C=BR, O=ICP-Brasil, OU=Certificado Digital PF A1, OU=Videoconferencia, OU=27842417000158, OU=AC SyngularID Multipla, CN=FERNANDO MARTINS DE FARIAS:01161111352
Razão: motivo da sua assinatura aqui
Localização: sua localização de assinatura aqui
Data: 2025.12.26 09:43:47-03'00'
Foxit PDF Reader Versão: 2024.1.0

PROJETO
TERMINAL RODOVIÁRIO DE MONSENHOR TABOSA
PROPRIETÁRIO
PREFEITURA MUNICIPAL DE MONSENHOR TABOSA CEARÁ
DESCRIÇÃO
CONSTRUÇÃO DO TERMINAL RODOVIÁRIO DE MONSENHOR TABOSA
ENDEREÇO
AVENIDA ASSIS CLAUDINO, S/N, BAIRRO GIRITA, MONSENHOR TABOSA–CE

DESENHOS DA PRANCHA	ESCALA
DETALHE LIGAÇÕES	1/15

REPONSÁVEL		DESENHO	DATA	PRANCHA
ENG. FERNANDO MARTINS	45167	FERNANDO	NOV/2023	23

CAIXA
PREFEITURA
CREA
OBRA
PROPRIETÁRIO

PROTOCOLO ADMINISTRATIVO
0143
ASSINADO ELETRONICAMENTE

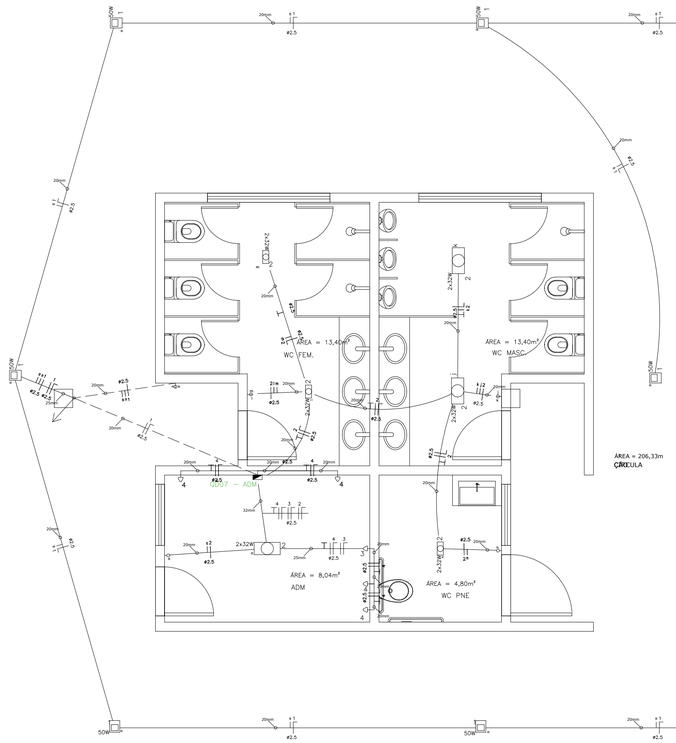

01 CIRCUITOS TERMINAIS
ESC.: 1/50

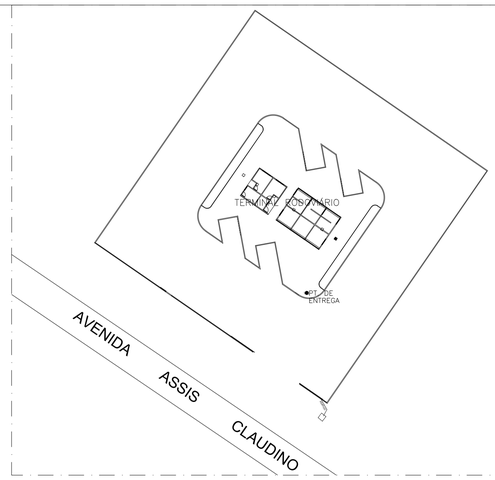

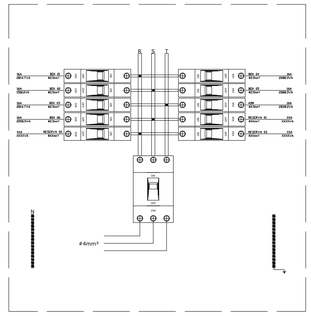

DETALHE BARRAMENTO – SEM ESCALA

LEGENDA:

- 2x32W – LUMINÁRIA CALHA DE SOBREPOR P/ 2 LÂMPADAS DE LED T8 32W
- 50W – REFLETOR DE LED ALPHA 50W
- INTERRUPTOR SIMPLES
- TOMADA 130CM
- TOMADA BAIXA 30CM
- TOMADA PARA AR CONDICIONADO SPLIT 200CM
- CAIXA DE PASSAGEM NO PISO
- QUADRO GERAL DE LUZ E FORÇA
- CENTRO DE MEDIÇÃO
- ELETRODUTO DE PVC RÍGIDO EMBUTIDO NO PISO
- ELETRODUTO DE PVC FLEXÍVEL EMBUTIDO EM LALE/TETO OU ALVENARIA
- NEUTRO, FASE, RETORNO, TERRA
- DISPOSITIVO DE PROTEÇÃO CONTRA SURTOS
- DISJUNTOR TERMOMAGNÉTICO
- INTERRUPTOR DIFERENCIAL RESIDUAL

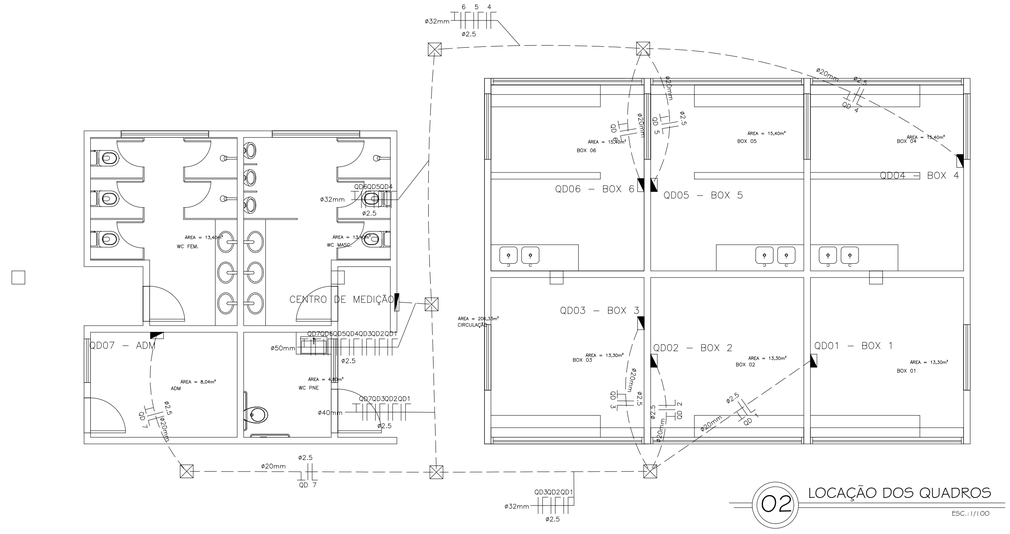

02 LOCAÇÃO DOS QUADROS
ESC.: 1/100

DIAGRAMA UNIFILAR DE MEDIÇÃO AGRUPADA

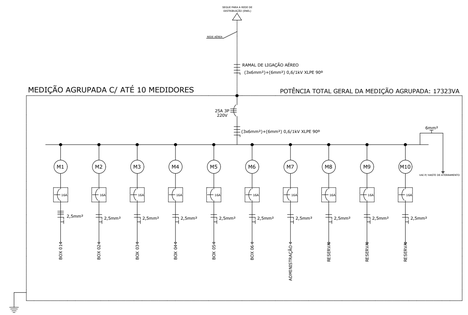

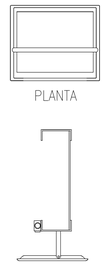

PLANTA

DETALHE LIGAÇÃO DOS REFLETORES EXTERNOS

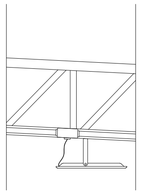

QUADRO GERAL										BALANCEAMENTO DE FASES		
Quadro	Potência(V.A)		Comprimento	Corrente	Proteção	Dimensionado		Projetado		Projetado		
	Instalada	Demandada	(m)	(A)	(A)	(Cap.Corr.)	(Q.Tensão)	Fiação[F/N/T](mm2)	Fase	Quadro	Fase	Potência (VA)
QD01 – BOX 1	2814.7	100% 2814.7	16.95	12.8	1P–16A–C	1	1.5	1#2.5/2.5/2.5	R	QD01 – BOX 1	R	2814.7
QD02 – BOX 2	2814.7	100% 2814.7	15.03	12.8	1P–16A–C	1	1.5	1#2.5/2.5/2.5	S	QD02 – BOX 2	S	2814.7
QD03 – BOX 3	2814.7	100% 2814.7	15.90	12.8	1P–16A–C	1	1.5	1#2.5/2.5/2.5	T	QD03 – BOX 3	T	2814.7
QD04 – BOX 4	2088.3	100% 2088.3	22.11	9.50	1P–16A–C	0.5	1.5	1#2.5/2.5/2.5	R	QD04 – BOX 4	R	2088.3
QD05 – BOX 5	2088.3	100% 2088.3	17.49	9.50	1P–16A–C	0.5	1.5	1#2.5/2.5/2.5	S	QD05 – BOX 5	S	2088.3
QD06 – BOX 6	2088.3	100% 2088.3	17.51	9.50	1P–16A–C	0.5	1.5	1#2.5/2.5/2.5	S	QD06 – BOX 6	S	2088.3
QD07 – ADM	2614.0	100% 2614.0	16.58	11.88	1P–16A–C	1	1.5	1#2.5/2.5/2.5	T	QD07 – ADM	T	2614.0
										Potência Total por Fase (VA)		
QUADRO GERAL	17323.0	10590.0	10.00	16.11	3P–25A–C	2.5	1.5	3#4.0/4.0/4.0		Fase R		4903.0
										Fase S		6991.3
										Fase T		5428.7

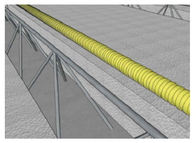

DETALHE INSTALAÇÃO ELETRODUTO NA LAJE (LONGITUDINAL)

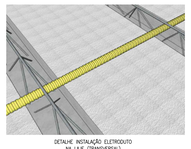

DETALHE INSTALAÇÃO ELETRODUTO NA LAJE (TRANSVERSAL)

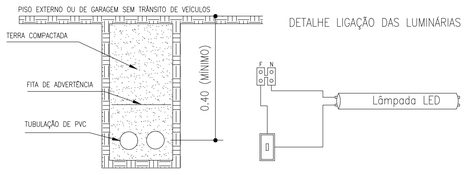

DETALHE INSTALAÇÃO DE ELETRODUTO NO PISO

DETALHE LIGAÇÃO DAS LUMINÁRIAS

ART Nº: CE20251734638

CAIXA	COELCE
CREA	PREFEITURA

FERNANDO MARTINS DE FARIAS:01161111352

Assinado digitalmente por FERNANDO MARTINS DE FARIAS:01161111352
ND: C=BR, O=ICP-Brasil, OU=Certificado Digital PF A1, OU=Videoconferencia, OU=27842417000158, OU=AC SyngularID Multipla, CN=FERNANDO MARTINS DE FARIAS:01161111352
Razão: motivo da sua assinatura aqui
Localização: sua localização de assinatura aqui
Data: 2025.12.26 09:43:47-03'00'
Foxit PDF Reader Versão: 2024.1.0

PROJETO
CONSTRUÇÃO DE UM TERMINAL RODOVIÁRIO

PROPRIETÁRIO
PREFEITURA MUNICIPAL DE MONSENHOR TABOSA CEARÁ

DESCRIÇÃO
GEORREFERENCIAMENTO

ENDEREÇO
AVENIDA ASSIS CLAUDINO, S/N, BAIRRO GIRITA, MONSENHOR TABOSA–CE

DESENHOS DA PRANCHA	ESCALA
PROJETO ELÉTRICO – PLANTA BAIXA	1/50
DIAGRAMAS UNIFILARES	S/ESC
DETALHAMENTOS	S/ESC
LOCAÇÃO DOS QUADROS	1/100

REPONSÁVEL	CREA-CE	DESENHO	DATA	PRANCHA
ENG. FERNANDO MARTINS	45167	FERNANDO M.	SET./2025	24

CAIXA
PREFEITURA
CREA
OBRA
PROPRIETÁRIO

PROCESSO ADMINISTRATIVO
0144
ASSINADO ELETRONICAMENTE

Quadro de Cargas

QD01 – BOX 1

Circ.	Descrição	Iluminação 2x32W	Tomadas 300W	Ar Cond. 938W	Pot. W	Pot. V.A	Demanda (%)	Fat. Pot.	Corr. A	Fases	Prot. A	Cond. mm2	Fases ABC	Método de Instal.	Cap. de corrente	Queda de tensão (%)	Obs.
1	ILUMINAÇÃO	2			128.0	142.2	100%	0.90	0.65	1	10A	2.5	B	B1 – 7	24A	0.016	
2	TUG		4		1200.0	1500.0	100%	0.80	6.82	1	10A	2.5	B	B1 – 7	24A	0.17	Obs.:
3	Ar Condicionado			1	938.0	1172.5	100%	0.80	5.33	1	10A	2.5	B	B1 – 7	24A	0.13	Obs.:
RES.	Circuito Reserva																–
RES.	Circuito Reserva																–
Total		2	4	1	2266.0	2814.7											
Aliment.	C=16.95m QT=1,67%				2266.0	2814.7	100%	0.81	12.80	1	16A	2.5	B				–

Potência Demandada: 100% (2266.0 W) (2814.7 V.A)

Corrente nas Fases: A=12.8A

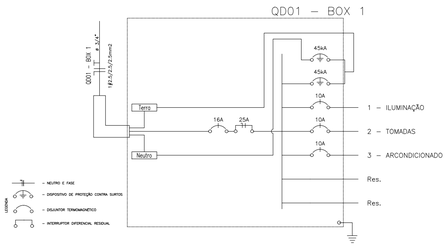

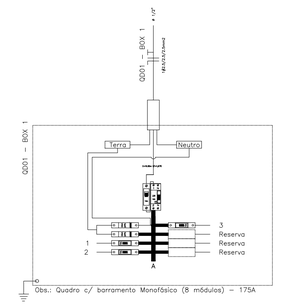

Quadro de Cargas

QD02 – BOX 2

Circ.	Descrição	Iluminação 2x32W	Tomadas 300W	Ar Cond. 938W	Pot. W	Pot. V.A	Demanda (%)	Fat. Pot.	Corr. A	Fases	Prot. A	Cond. mm2	Fases ABC	Método de Instal.	Cap. de corrente	Queda de tensão (%)	Obs.
1	ILUMINAÇÃO	2			128.0	142.2	100%	0.90	0,65	1	10A	2.5	C	B1 – 7	24A	0.016	
2	TUG		4		1200.0	1500.0	100%	0.80	6.82	1	10A	2.5	C	B1 – 7	24A	0.17	Obs.:
3	ARCONDICIONADO			1	938.0	1172.5	100%	0.80	5.33	1	10A	2.5	C	B1 – 7	24A	0.13	
RES.	Circuito Reserva																–
RES.	Circuito Reserva																–
Total		2	4	1	2266.0	2814.7											
Aliment.	C=15.03m QT=1,48%				2266.0	2814.7	100%	0.80	12.80	1	16A	2.5	C				–

Potência Demandada: 100% (2266.0 W) (2814.7 V.A)

Corrente nas Fases: A=12.8A

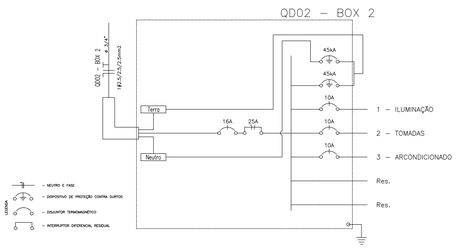

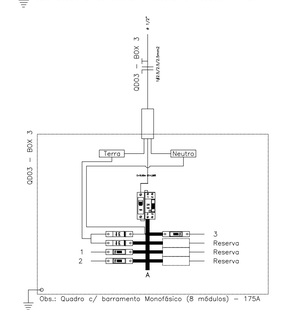

Quadro de Cargas

QD03 – BOX 3

Circ.	Descrição	Iluminação 2x32W	Tomadas 300W	Ar Cond. 938W	Pot. W	Pot. V.A	Demanda (%)	Fat. Pot.	Corr. A	Fases	Prot. A	Cond. mm2	Fases ABC	Método de Instal.	Cap. de corrente	Queda de tensão (%)	Obs.
1	ILUMINAÇÃO	2			128.0	142.2	100%	0.90	0.65	1	10A	2.5	B	B1 – 7	24A	0.016	Obs.:
2	TUG		4		1200.0	1500.0	100%	0.80	6.82	1	10A	2.5	B	B1 – 7	24A	0.17	Obs.:
3	ARCONDICIONADO			1	938.0	1172.5	100%	0.80	5.33	1	10A	2.5	B	B1 – 7	24A	0.13	Obs.:
RES.	Circuito Reserva																–
RES.	Circuito Reserva																–
Total		2	4	1	2266.0	2814.7											
Aliment.	C=15.9m QT=1,56%				2266.0	2814.7	100%	0.81	12.80	1	16A	2.5	B				–

Potência Demandada: 100% (2266.0 W) (2814.7 V.A)

Corrente nas Fases: A=12.8A

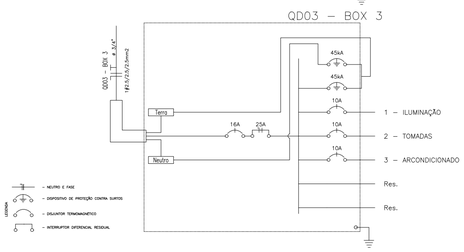

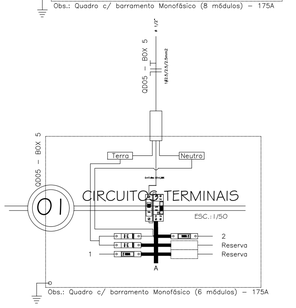

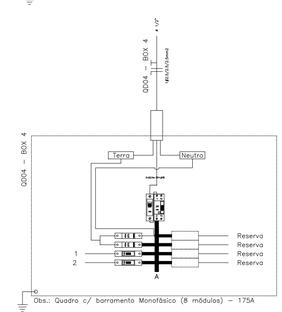

Quadro de Cargas

QD04 – BOX 4

Circ.	Descrição	Iluminação 2x32W	Tomadas 300W	Pot. W	Pot. V.A	Demanda (%)	Fat. Pot.	Corr. A	Fases	Prot. A	Cond. mm2	Fases ABC	Método de Instal.	Cap. de corrente	Queda de tensão (%)	Obs.
1	ILUMINAÇÃO	3		192.0	213.3	100%	0.90	0.97	1	10A	2.5	A	B1 – 7	24A	0.24	Obs.:
2	TUG		5	1500.0	1875.0	100%	0.80	8.25	1	10A	2.5	A	B1 – 7	24A	0.21	Obs.:
RES.	Circuito Reserva															–
RES.	Circuito Reserva															–
Total		3	5	1692.0	2088.3											
Aliment.	C=22.11m QT=1,61%			1692.0	2088.3	100%	0.81	9.50	1	16A	2.5	A				–

Potência Demandada: 100% (1692.0 W) (2088.3 V.A)

Corrente nas Fases: A=9.5A

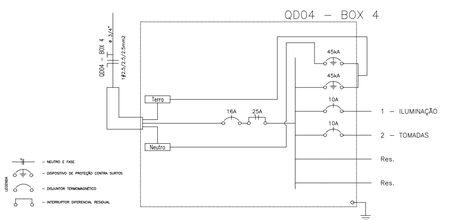

Quadro de Cargas

QD05 – BOX 5

Circ.	Descrição	Iluminação 2x32W	Tomadas 300W	Pot. W	Pot. V.A	Demanda (%)	Fat. Pot.	Corr. A	Fases	Prot. A	Cond. mm2	Fases ABC	Método de Instal.	Cap. de corrente	Queda de tensão (%)	Obs.
1	ILUMINAÇÃO	3		192.0	213.3	100%	0.90	0.97	1	10A	2.5	C	B1 – 7	24A	0.19	Obs.:
2	TUG		5	1500.0	1875.0	100%	0.80	8.25	1	10A	2.5	C	B1 – 7	24A	0.17	Obs.:
RES.	Circuito Reserva															–
RES.	Circuito Reserva															–
Total		3	5	1692.0	2088.3											
Aliment.	C=17.49m QT=1,28%			1692.0	2088.3	100%	0.81	9.50	1	16A	2.5	C				–

Potência Demandada: 100% (1692.0 W) (2088.3 V.A)

Corrente nas Fases: A=9.5A

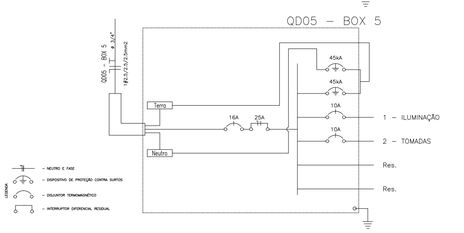

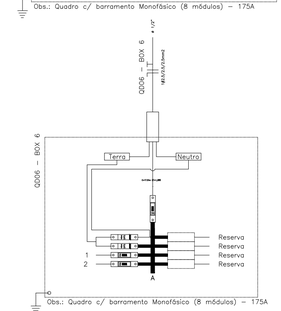

Quadro de Cargas

QD06 – BOX 6

Circ.	Descrição	Iluminação 2x32W	Tomadas 300W	Pot. W	Pot. V.A	Demanda (%)	Fat. Pot.	Corr. A	Fases	Prot. A	Cond. mm2	Fases ABC	Método de Instal.	Cap. de corrente	Queda de tensão (%)	Obs.
1	Iluminação	3		192.0	213.3	100%	0.90	0.97	1	10A	2.5	C	B1 – 7	24A	0.19	Obs.:
2	Tomadas		5	1500.0	1875.0	100%	0.80	8.25	1	10A	2.5	C	B1 – 7	24A	0.17	Obs.:
RES.	Circuito Reserva															–
RES.	Circuito Reserva															–
Total		3	5	1692.0	2088.3											
Aliment.	C=17.51m QT=1,28%			1692.0	2088.3	100%	0.81	9.50	1	16A	2.5	C				–

Potência Demandada: 100% (1692.0 W) (2088.3 V.A)

Corrente nas Fases: A=9.4A

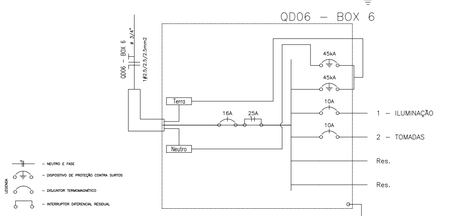

Quadro de Cargas

QD07 – ADM

Circ.	Descrição	Iluminação 50W	Iluminação 2x32W	Tomadas 300W	Ar Cond. 1251W	Pot. W	Pot. V.A	Demanda (%)	Fat. Pot.	Corr. A	Fases	Prot. A	Cond. mm2	Fases ABC	Método de Instal.	Cap. de corrente	Queda de tensão (%)	Obs.
1	ILUMINAÇÃO	10				500.0	526.3	100%	0.95	2.39	2	10A	2.5	A	B1 – 7	24A	1.10	CIRCULAÇÃO
2	ILUMINAÇÃO		6			384.0	470.0	100%	0.80*	3.64	1	10A	2.5	A	B1 – 7	24A	0.07	ADM/WCs
3	ARCONDICIONADO				1	1251.0	1563.8	100%	0.80	7.11	1	10A	2.5	A	B1 – 7	24A	0.13	ADM
4	TUG			4		1200.0	1500.0	100%	0.80	6.82	1	10A	2.5	A	B1 – 7	24A	0.13	ADM
RES.	Circuito Reserva																	–
RES.	Circuito Reserva																	–
Total		10	6	4	1	3335.0	4060.1											
Aliment.	C=16.58m QT=1,51%					2147.0	2614.0	100%	0.84	11.88	1	16A	2.5	A				–

Potência Total (3335.0 W) (4060.1 V.A) Potência Demandada: 64.39% (2147.0 W) (2614.0 V.A)

Corrente nas Fases: A=11.8A

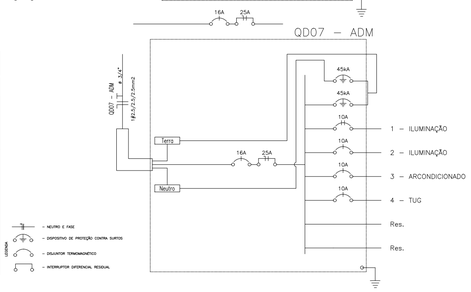

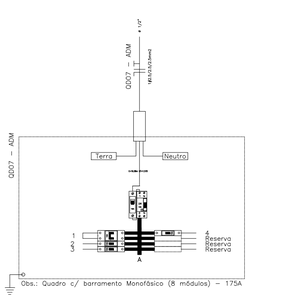

LISTA DE MATERIAIS

Descrição	Und.	Quant.	Dimensão
Eletroduto PVC Roscável Rígido	m	397.26	ø3/4"
Eletroduto PVC Roscável Rígido	m	74.47	ø1"
Eletroduto PVC Roscável Rígido	m	24.16	ø1 1/2"
Cabo de Cobre Flexível, Isolação em PVC, Anti-chama, 450/750 V.	m	1.150,85	ø2,5mm
Cabo de Cobre Flexível, Isolação em PVC, Anti-chama, 450/750 V.	m	50,00	ø6mm
Fluorescente 2x32W	pc	21	
Refletor de LED alpha 50W	pc	10	
Interruptor simples	pc	5	
Interruptor duplo	pc	5	
Tomada Hexagonal 2P+T, 10A, 250V.	pc	36	
Centro de medição p/ 12 medidores	pc	1	
Caixa de Passagem no piso	pc	7	
Quadro Geral de luz e força (6 módulos) Barram	pc	7	
Disjuntor termomagnético monopolar	pc	38	10A
Disjuntor termomagnético monopolar	pc	21	16A
Disjuntor termomagnético tripolar	pc	01	40A
Dispositivo DR	pc	12	2P16A
DPS Classe III – 45kA	pc	30	45kA

LEGENDA:

- 2x32W – LUMINÁRIA CALHA DE SOBREPOR P/ 2 LÂMPADAS DE LED T8 32W
- 50W – REFLETOR DE LED ALPHA 50W
- INTERRUPTOR SIMPLES
- TOMADA 130CM
- TOMADA BAIXA 30CM
- TOMADA PARA AR CONDICIONADO SPLIT 200CM
- CAIXA DE PASSAGEM NO PISO
- QUADRO GERAL DE LUZ E FORÇA
- CENTRO DE MEDIÇÃO
- ELETRODUTO DE PVC RÍGIDO EMBUTIDO NO PISO
- ELETRODUTO DE PVC FLEXÍVEL EMBUTIDO EM LALE/TETO OU ALVENARIA
- NEUTRO, FASE, RETORNO, TERRA
- DISPOSITIVO DE PROTEÇÃO CONTRA SURTOS
- DISJUNTOR TERMOMAGNÉTICO
- INTERRUPTOR DIFERENCIAL RESIDUAL

ART Nº: CE20251734638

CAIXA

COELCE

CREA

PREFEITURA

FERNANDO MARTINS DE FARIAS:01161111352

Assinado digitalmente por FERNANDO MARTINS DE FARIAS:01161111352
ND: C=BR, O=ICP-Brasil, OU=Certificado Digital PF A1, OU=Videoconferencia, OU=27842417000158, OU=AC SyngularID Multipla, CN=FERNANDO MARTINS DE FARIAS:01161111352
Razão: motivo da sua assinatura aqui
Localização: sua localização de assinatura aqui
Data: 2025.12.26 09:43:47-03'00'
Foxit PDF Reader Versão: 2024.1.0

PROJETO
CONSTRUÇÃO DE UM TERMINAL RODOVIÁRIO

PROPRIETÁRIO
PREFEITURA MUNICIPAL DE MONSENHOR TABOSA CEARÁ

DESCRIÇÃO
GEORREFERENCIAMENTO

ENDEREÇO
AVENIDA ASSIS CLAUDINO, S/N, BAIRRO GIRITA, MONSENHOR TABOSA–CE

DESENHOS DA PRANCHA	ESCALA
QUADRO DE CARGAS	S/ESC
DIAGRAMAS UNIFILARES	S/ESC
LISTA DE MATERIAIS	S/ESC

REPONSÁVEL	CREA-CE	DESENHO	DATA	PRANCHA
ENG. FERNANDO MARTINS	45167	FERNANDO M.	SET./2025	25

CAIXA
PREFEITURA
CREA
OBRA
PROPRIETÁRIO

PROTOCOLO ADMINISTRATIVO
0145
ASSINADO ELETRONICAMENTE

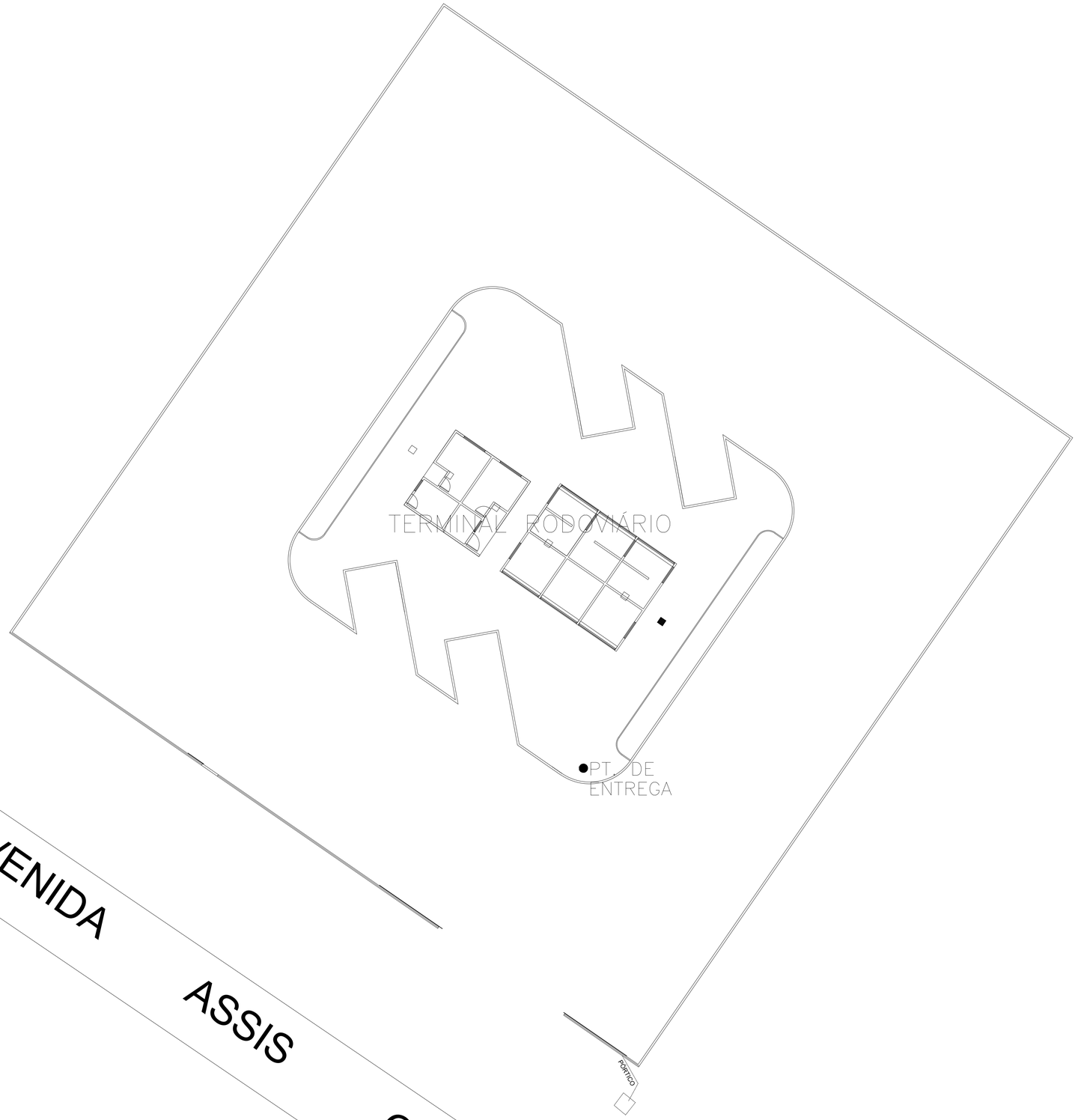

GEORREFERENCIAMENTO DATUM SIRGAS 2000	
PT. DE ENTREGA	381491.00 E - 9468832.00 S

ART Nº: CE20251734638

CAIXA	COELCE
CREA	PREFEITURA FERNANDO MARTINS DE FARIAS:01161111352 Assinado digitalmente por FERNANDO MARTINS DE FARIAS:01161111352 ND: C=BR, O=ICP-Brasil, OU=Certificado Digital PF A1, OU=Videoconferencia, OU=27842417000158, OU=AC SyngularID Multipla, CN=FERNANDO MARTINS DE FARIAS:01161111352 Razão: motivo da sua assinatura aqui Localização: sua localização de assinatura aqui Data: 2025.12.26 09:43:47-03'00' Foxit PDF Reader Versão: 2024.1.0

PROJETO
CONSTRUÇÃO DE UM TERMINAL RODOVIÁRIO
PROPRIETÁRIO
PREFEITURA MUNICIPAL DE MONSENHOR TABOSA CEARÁ
DESCRIÇÃO
GEORREFERENCIAMENTO
ENDEREÇO
AVENIDA ASSIS CLAUDINO, S/N, BAIRRO GIRITA, MONSENHOR TABOSA-CE

DESENHOS DA PRANCHA	ESCALA
LOCAÇÃO/SITUAÇÃO	S/ESC

REPONSÁVEL	CREA-CE	DESENHO	DATA	PRANCHA
ENG. FERNANDO MARTINS	45167	FERNANDO M.	SET./2025	26

01 LOCAÇÃO/SITUAÇÃO
SEM ESCALA

CAIXA
PREFEITURA
CREA
OBRA
PROPRIETÁRIO

PROCESSO ADMINISTRATIVO
0146
ASSINADO ELETRONICAMENTE

CAIXA DE MEDIÇÃO AGRUPADA
LAYOUT E DIMENSÃO GERAL

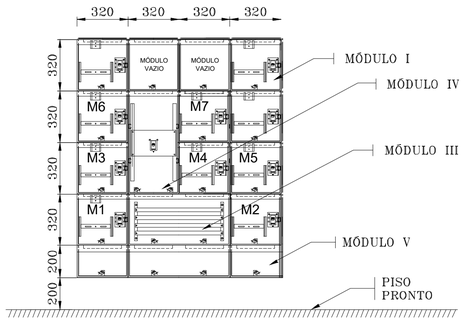

VISTA FRONTAL
CENTRO DE MEDIÇÃO

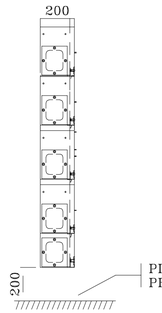

VISTA LATERAL

CAIXA E TAMPA DO MÓDULO II

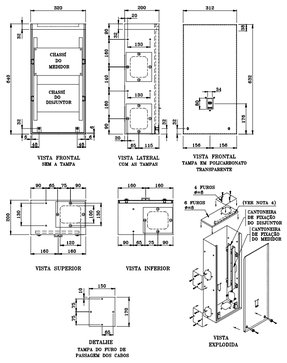

NOTAS : 1 – PARAFUSO M16 COM CABEÇA CILÍNDRICA, SEM PENDA ;
2 – TAMPA EM POLICARBONATO TRANSPARENTE ;
3 – TAMPA EM CHAPA DE AÇO 16BWG ;
4 – A TAMPA DA CAIXA DEVE TER FIXAÇÃO RÍGIDA (ENCAIXE SUPERIOR DA TAMPA) ;
5 – AS CANTONEIRAS DE FIXAÇÃO DO CHASSÍ DO DISJUNTOR DEVEM SER INDEPENDENTES DAS CANTONEIRAS DE FIXAÇÃO DO CHASSÍ DO MEDIDOR,PARA VIABILIAR O USO DO DISJUNTOR NA PARTE INTERNA E EXTERNA DA CAIXA ;
6 – ADMITE-SE UMA TOLERÂNCIA DE ± 2% NAS COTAS APRESENTADAS ;
7 – DIMENSÕES EM MILIMETROS, EXCETO ONDE INDICADO.

CAIXA E TAMPA DO MÓDULO III(COM PROTEÇÃO)

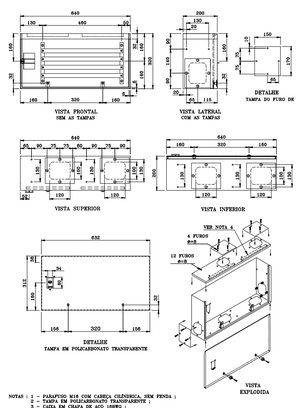

NOTAS : 1 – PARAFUSO M16 COM CABEÇA CILÍNDRICA, SEM PENDA ;
2 – TAMPA EM POLICARBONATO TRANSPARENTE ;
3 – CAIXA EM CHAPA DE AÇO 16BWG ;
4 – A TAMPA DA CAIXA DEVE TER FIXAÇÃO RÍGIDA (ENCAIXE SUPERIOR DA TAMPA) ;
5 – ADMITE-SE UMA TOLERÂNCIA DE ± 2% NAS COTAS APRESENTADAS ;
6 – DIMENSÕES EM MILIMETROS, EXCETO ONDE INDICADO.

CAIXA E TAMPA DO MÓDULO IV

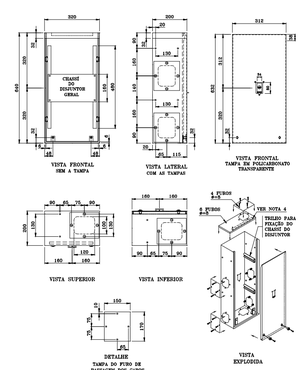

NOTAS : 1 – PARAFUSO M16 COM CABEÇA CILÍNDRICA, SEM PENDA ;
2 – TAMPA EM POLICARBONATO TRANSPARENTE ;
3 – CAIXA EM CHAPA DE AÇO 16BWG ;
4 – A TAMPA DEVE TER FIXAÇÃO RÍGIDA (ENCAIXE SUPERIOR DA TAMPA) ;
5 – ADMITE-SE UMA TOLERÂNCIA DE ± 2% NAS COTAS APRESENTADAS ;
6 – DIMENSÕES EM MILIMETROS, EXCETO ONDE INDICADO.

CAIXA E TAMPA DO MÓDULO V

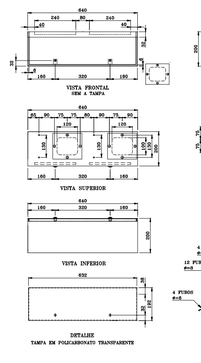

NOTAS : 1 – PARAFUSO M16 COM CABEÇA CILÍNDRICA, SEM PENDA ;
2 – TAMPA EM POLICARBONATO TRANSPARENTE ;
3 – CAIXA EM CHAPA DE AÇO 16BWG ;
4 – A TAMPA DEVE TER FIXAÇÃO RÍGIDA (ENCAIXE SUPERIOR DA TAMPA) ;
5 – ADMITE-SE UMA TOLERÂNCIA DE ± 2% NAS COTAS APRESENTADAS ;
6 – DIMENSÕES EM MILIMETROS, EXCETO ONDE INDICADO.

CAIXA E TAMPA DO MÓDULO I

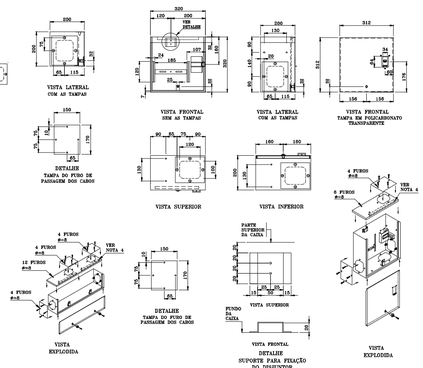

NOTAS : 1 – PARAFUSO M16 COM CABEÇA CILÍNDRICA, SEM PENDA ;
2 – TAMPA EM POLICARBONATO TRANSPARENTE ;
3 – CAIXA EM CHAPA DE AÇO 16BWG ;
4 – A TAMPA DEVE TER FIXAÇÃO RÍGIDA (ENCAIXE SUPERIOR DA TAMPA) ;
5 – ADMITE-SE UMA TOLERÂNCIA DE ± 2% NAS COTAS APRESENTADAS ;
6 – DIMENSÕES EM MILIMETROS,EXCETO ONDE INDICADO.

NOTA DA PÁGINA 27 DOS ANEXOS DA CNC–OMBR–MAT–18–0126–EDCE

NOTAS: 1 – MÓDULO I – MÓDULO PARA MEDIÇÃO DIRETA MONOFÁSICA OU POLIFÁSICA; É USADO QUANDO A SEÇÃO DO CONDUTOR DA UNIDADE CONSUMIDORA FOR DE ATÉ 25mm², CONFORME DESENHO 190.06 DO PM DA ENEL;
– MÓDULO II – MÓDULO PRA MEDIÇÃO POLIFASICA; É USADO QUANDO A SEÇÃO DO CONDUTOR DA UNIDADE CONSUMIDORA FOR SUPERIOR A 25mm², CONFORME DESENHO 190.07 DO PM DA ENEL;
– MÓDULO III – MÓDULO DE DISTRIBUIÇÃO (MÓDULO PARA INSTALAÇÃO DO BARRAMENTO; É USADO NA POSIÇÃO HORIZONTAL, CONFORME DESENHO 190.08 DO PM DA ENEL;
– MÓDULO IV – MÓDULO VAZIO; É USADO PARA INSTALAÇÃO DO SISTEMA DE DISJUNTORES DE DISTRIBUIÇÃO (BARRAMENTO) ATÉ OS MÓDULOS DE MEDIÇÃO, CONFORME DESENHO 190.10 DO PM DA ENEL;
2 – UTILIZAR, NO MÍNIMO, UM MÓDULO DE DISTRIBUIÇÃO PARA CADA 23 MÓDULOS DE MEDIÇÃO, MONOFÁSICA OU POLIFÁSICA;
3 – O MÓDULO DE DISTRIBUIÇÃO E DE PROTEÇÃO, TIPOS III E IV, DEVEM SER INSTALADOS NA PARTE MAIS CENTRAL POSSÍVEL DO CENTRO DE MEDIÇÃO;
4 – NÃO SÃO ADMITIDOS CANTOS VIVOS NA SUPERFICIE DE CONTATO COM OS CONDUTORES;
5 – OS MÓDULOS DEVEM SER FISICAMENTE ATARRACHADOS COM PARAFUSOS ZINCADOS DE 1/4" x 3/4";
6 – OS MÓDULOS DEVEM PERMITIR A MONTAGEM DE MEDIDORES E DISJUNTORES, TANTO MONOFÁSICOS COMO POLIFÁSICOS;
7 – A DISTÂNCIA ENTRE BARRAS CORRESPONDENTES A DIFERENTES FASES E ENTRE ESTAS E A ESTRUTURA DE MONTAGEM DEVEM OBEDECER AS PRESCRIÇÕES DA NBR 5410;
8 – SOMENTE SÃO LIGADAS AS UNIDADES CONSUMIDORAS CUJAS CAIXAS TENHAM SIDO APROVADAS PELA COELCE E CONTENHAM O SELO DO FABRICANTE INFORMANDO O NÚMERO DO CERTIFICADO DE REGISTRO;
9 – IDENTIFICAÇÃO: CADA MÓDULO DEVE SER IDENTIFICADO COM O NÚMERO DO APARTAMENTO, LOJA, CONDOMÍNIO, ETC;
10 – QUAISQUER OUTROS TIPOS DE MÓDULOS, QUANTO A DIMENSÕES E MATERIAL DE FABRICAÇÃO, DEVEM SER SUBMETIDOS A PRÉVIA APROVAÇÃO DA ENEL;
11 – A COTA DA BASE DO MÓDULO III DEVE SER DE 400mm EM RELAÇÃO AO PISO PRONTO;
12 – MÓDULOS VAZIOS: ESPAÇO DESTINADO A PASSAGEM DOS CABOS DE ALIMENTAÇÃO DO CENTRO DE MEDIÇÃO;
13 – PARA DEMAIS INFORMAÇÕES, CONSULTAR A NT–003 E OS DESENHOS DO PM DA ENEL.
14 – DIMENSÕES EM MILIMETROS.

NOTA DA PÁGINA 28 DOS ANEXOS DA CNC–OMBR–MAT–18–0126–EDCE

NOTA: 1 – A CAIXA DE PROTEÇÃO E MEDIÇÃO DO TRANSFORMADOR DEVE SER INSTALADA DENTRO DA SUBESTAÇÃO DE ACESSO RESTRITO DA ENEL;
2 – A CAIXA DE MEDIÇAÕ DO SISTEMA DE COMBATE A INCÊNDIO DO PMCUS DEVE SER INSTALADA NA PARTE EXTERNA DA SUBESTAÇÃO.
3 – OS CONDUTORES UTILIZADOS PARA MEDIÇÃO DE TENSÃO DEVEM POSSUIR PROTEÇÃO DE CORRENTE E DEVEM SER DIMENSIONADOS PARA SUPORTA O NIVEL DE CURTO–CIRCUITO NO SECUNDÁRIO DO TRANSFORMADOR;
4 – A MANOPLA DO DISJUNTOR DEVE ESTAR ACESSÍVEL PARA OPERAÇÃO DO LADO EXTERNO DA CAIXA DE PROTEÇÃO;
5 – DEVE HAVER INTERTRAVAMENTO ENTRE A TAMPA DA CAIXA DE PROTEÇÃO E O DISJUNTOR GERAL DE MT. A ABERTURA INDEVIDA DA TAMPA DA CAIXA DE PROTEÇÃO DEVE COMANDAR A ABERTURA DO DISJUNTOR DA PROTEÇÃO GERAL DE MT.
6 – AS DIMENSÕES DA CAIXA DE PROTEÇÃO DEVEM ATENDER A QUANTIDADE DE DERIVAÇÕES.

DETALHE DA TAMPA E SUBTAMPA

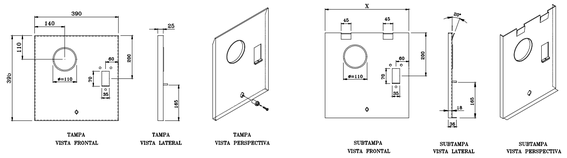

NOTAS : 1 – ADMITE–SE UMA TOLERÂNCIA DE ±2% NAS COTAS APRESENTADAS ;
2 – DIMENSÕES EM MILIMETROS.

LUVA PARA PARAFUSO DE SEGURANÇA



NOTAS : 1 – MATERIAL DA LUVA : AÇO INOXIDÁVEL OU AÇO ZINCADO COM TRATAMENTO ANTI–CORROSIVO ;
2 – A LUVA DEVE TER UM FURO(ROSCADO) QUE A IMPEÇA GIRAR APÓS SUA INSTALAÇÃO) ;
3 – FUROS COM ROSCA BW 1/4" COM 20 FIOS POR POLEGADA ;
4 – DIMENSÕES EM MILIMETROS, EXCETO ONDE INDICADO.

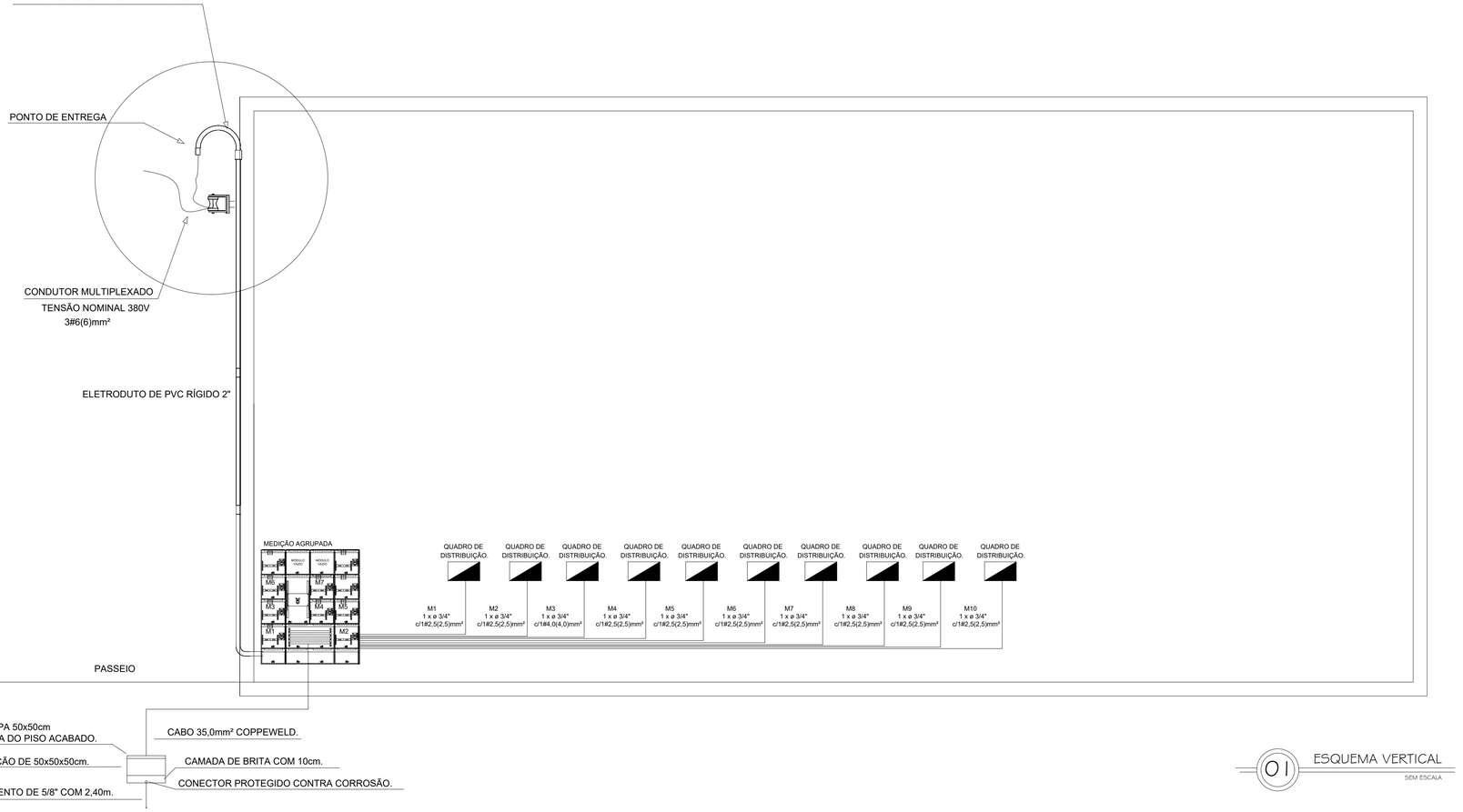

01 ESQUEMA VERTICAL
SEM ESCALA



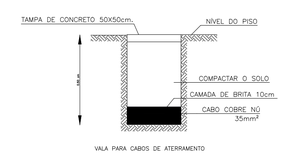

ART Nº: CE20251734638

CAIXA	COELCE
CREA	PREFEITURA

FERNANDO MARTINS DE FARIAS:01161111352

Assinado digitalmente por FERNANDO MARTINS DE FARIAS:01161111352
ND: C=BR, O=ICP-Brasil, OU=Certificado Digital PF A1, OU=Videoconferencia, OU=27842417000158, OU=AC SyngularID Multipla, CN=FERNANDO MARTINS DE FARIAS:01161111352
Razão: motivo da sua assinatura aqui
Localização: sua localização de assinatura aqui
Data: 2025.12.26 09:43:47-03'00'
Foxit PDF Reader Versão: 2024.1.0

PROJETO
CONSTRUÇÃO DE UM TERMINAL RODOVIÁRIO
PROPRIETÁRIO
PREFEITURA MUNICIPAL DE MONSENHOR TABOSA CEARÁ
DESCRIÇÃO
GEORREFERENCIAMENTO
ENDEREÇO
AVENIDA ASSIS CLAUDINO, S/N, BAIRRO GIRITA, MONSENHOR TABOSA–CE

DESENHOS DA PRANCHA	ESCALA
ESQUEMA VERTICAL	S/ESC

REPONSÁVEL	CREA-CE	DESENHO	DATA	PRANCHA
ENG. FERNANDO MARTINS	45167	FERNANDO M.	SET./2025	27

CAIXA
PREFEITURA
CREA
OBRA
PROPRIETÁRIO

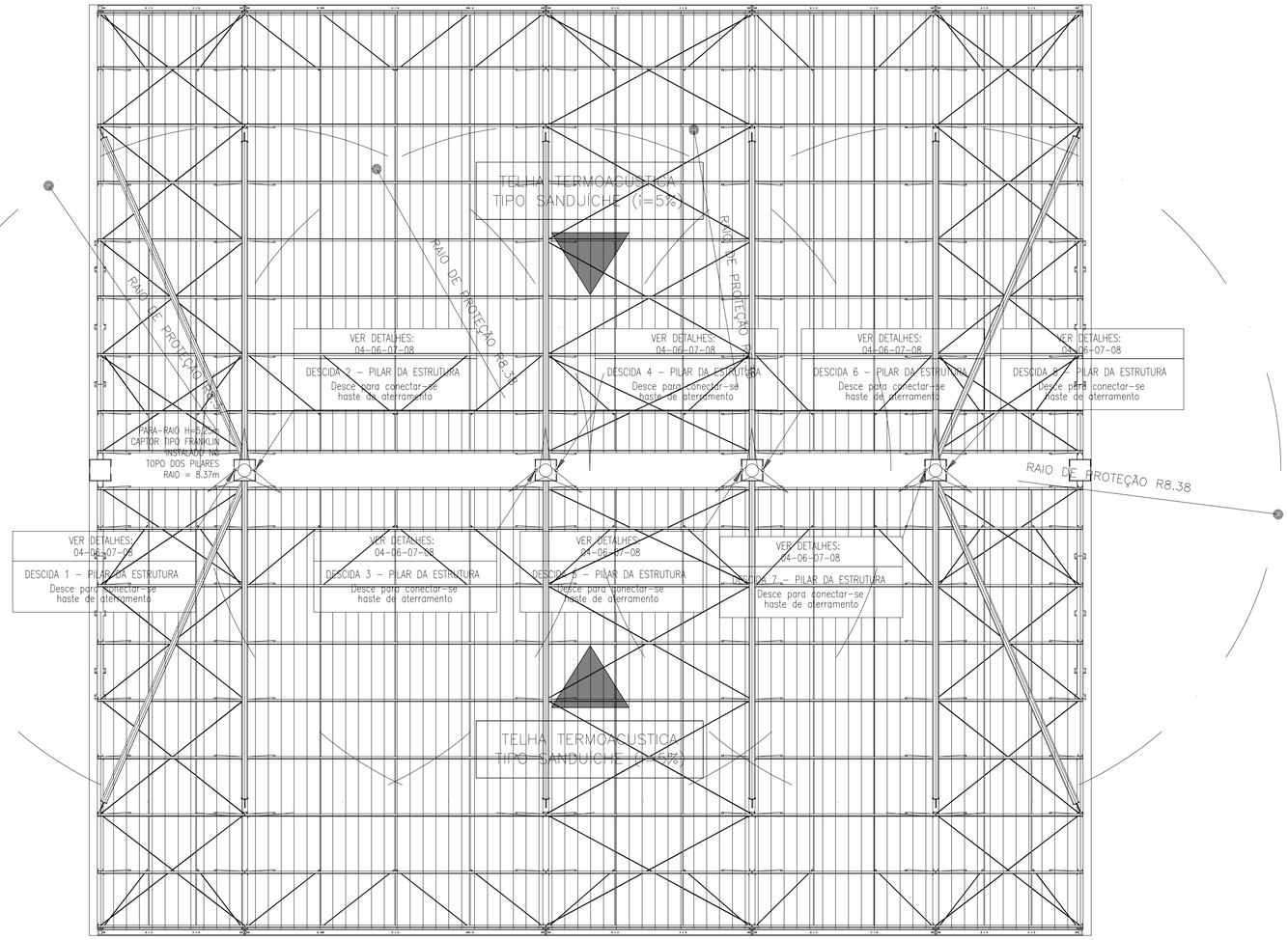

LEGENDA

INDICAÇÃO DE CAPTOR DE DESCARGAS ATMOSFÉRICAS (PARA-RAIOS), TIPO FRANKLIN, A 04 PONTAS, COM DUAS DESCIDAS PARA CABO DE COBRE 35mm².

INDICAÇÃO DE INSTALAÇÃO QUE DESCE, SOBE E PASSA RESPECTIVAMENTE.

01 SUB-SISTEMA DE CAPTAÇÃO
SEM ESCALA

01

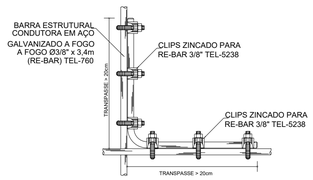

DETALHE DE AMARRAÇÃO
DO VERGALHÃO DE DESCIDA
COM O VERGALHAO HORIZONTAL
(DETALHE GENÉRICO - USADO COMO MODELO GERAL)

02

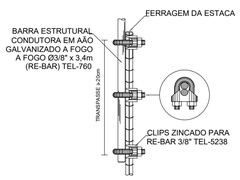

DETALHE DE EMENDA DO
VERGALHÃO DE DESCIDA
(DETALHE GENÉRICO - USADO COMO MODELO GERAL)

03

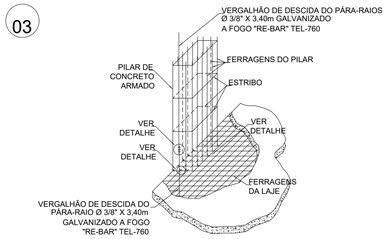

ENCONTRO DAS FERRAGENS DAS LAJES
COM AS FERRAGENS DOS PILARES
(DETALHE GENÉRICO - USADO COMO MODELO GERAL)

04

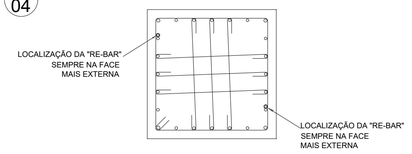

LOCALIZAÇÃO DAS RE-BARS NOS
PILARES INTERNOS E EXTERNOS
(DET. GENÉRICO - USADO COMO MODELO GERAL)

05

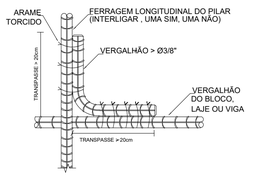

DETALHE DE AMARRAÇÃO DAS
FERRAGENS DOS PILARES ESTRUTURAIS
COM OS VERGALHAÕES HORIZONTAIS
(DETALHE GENÉRICO - USADO COMO MODELO GERAL)

06

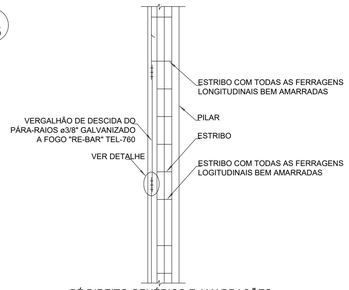

PÉ DIREITO GENÉRICO E AMARRAÇÕES
(DETALHE GENÉRICO - USADO COMO MODELO GERAL)

07

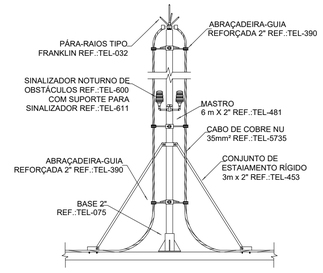

PARÁ-RAIOS TIPO FRANKLIN
EM MASTRO DE 3m x 2"

08

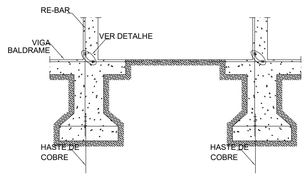

DETALHE DE INTERLIGAÇÃO DAS RE-BAR CONTIDAS
NOS PILARES ATRAVÉS DE RE-BARS POSICIONADAS
VERTICALMENTE NAS VIGAS BALDRAME

PROTOCOLO ADMINISTRATIVO
0147
ASSINADO ELETRONICAMENTE

ART Nº: CE20251734638

CAIXA	COELCE
CREA	PREFEITURA

FERNANDO MARTINS DE FARIAS:01161111352

Assinado digitalmente por FERNANDO MARTINS DE FARIAS:01161111352
ND: C=BR, O=ICP-Brasil, OU=Certificado Digital PF A1, OU=Videoconferencia, OU=27842417000158, OU=AC SyngularID Multipla, CN=FERNANDO MARTINS DE FARIAS:01161111352
Razão: motivo da sua assinatura aqui
Localização: sua localização de assinatura aqui
Data: 2025.12.26 09:43:47-03'00'
Foxit PDF Reader Versão: 2024.1.0

PROJETO
CONSTRUÇÃO DE UM TERMINAL RODOVIÁRIO
PROPRIETÁRIO
PREFEITURA MUNICIPAL DE MONSENHOR TABOSA CEARÁ
DESCRIÇÃO
GEORREFERENCIAMENTO
ENDEREÇO
AVENIDA ASSIS CLAUDINO, S/N, BAIRRO GIRITA, MONSENHOR TABOSA-CE

DESENHOS DA PRANCHA	ESCALA
SUB-SISTEMA DE CAPTAÇÃO	S/ESC
DETALHES CONSTRUTIVOS	S/ESC

REPONSÁVEL	CREA-CE	DESENHO	DATA	PRANCHA
ENG. FERNANDO MARTINS	45167	FERNANDO M.	SET./2025	28

CAIXA
PREFEITURA
CREA
OBRA
PROPRIETÁRIO

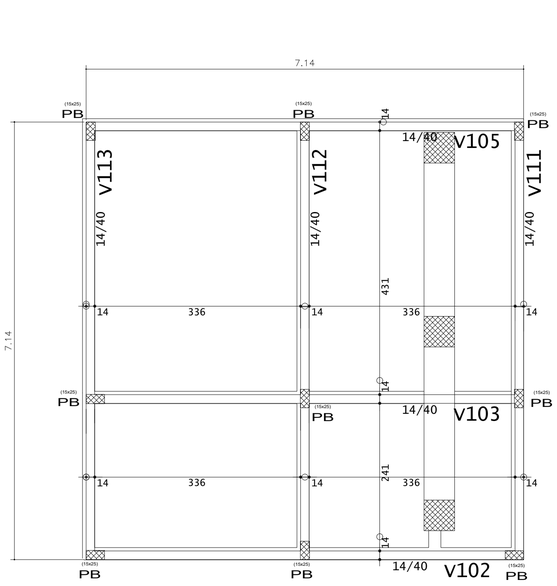

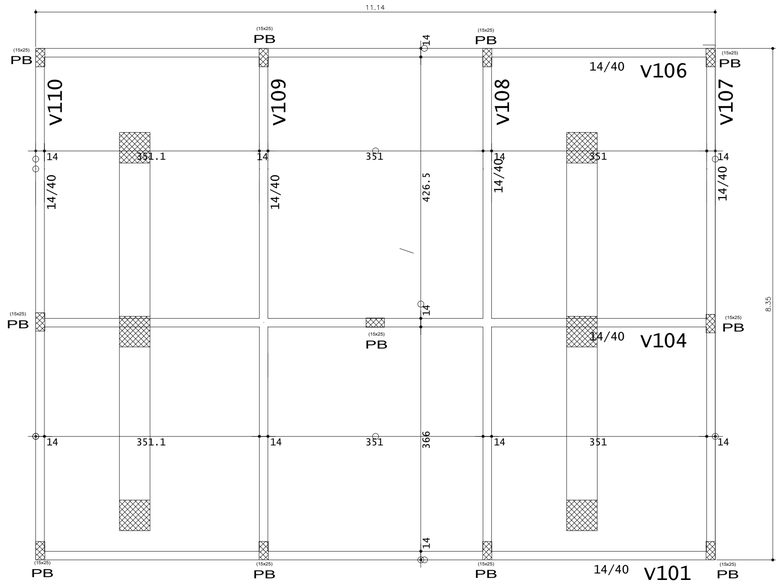

01 PLANTA DE FORMAS DE VIGAS E PILARES

SEM ESCALA

SUGESTÃO P/ IMPERMEABILIZAÇÃO NA CINTA CORRIDA

PINTURA DE EMULSÃO ASFALTICA TIPO IGOL-2 OU SIMILAR
COM APLICAÇÃO DE DUAS DEMÃOS CRUZADAS

SUGESTÃO P/ TRAÇOS DAS ALVENARIAS

TIJOLO CERÂMICO

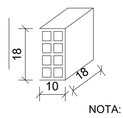

TRAÇO DA ARGAMASSA ALVENARIA DE TIJOLOS

1:4:2
- AREIA FINA
- AREIA GROSSA
- CIMENTO

TRAÇO DA ARGAMASSA ALICERCE CORRIDO

1:8
- AREIA GROSSA
- CIMENTO

NOTA: TRAÇO ACIMA DEVERÁ SER CONFIRMADO ATRAVÉS DE ENSAIOS DE LABORATÓRIO REALIZADOS POR EMPRESAS ESPECIALIZADAS

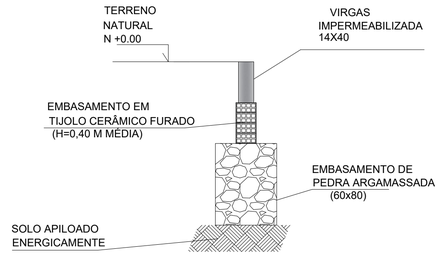

DET. DO ALICERCE CORRIDO FUNDAÇÃO DAS ALVENARIAS

AÇO	POS	BIT (mm)	QUANT	COMPRIMENTO UNIT (cm)	COMPRIMENTO TOTAL (cm)
V101					
50A	1	8	4	225	900
50A	2	10	2	815	1630
50A	3	8	2	760	1520
50A	4	8	2	395	790
60A	5	5	54	97	5238
V102					
50A	1	8	4	215	860
50A	2	10	2	410	820
50A	3	8	2	695	1390
60A	4	5	32	97	3104
V103					
50A	1	8	2	220	440
50A	2	10	2	435	870
50A	3	8	2	200	400
50A	4	8	2	722	1444
60A	5	5	33	97	3201
V104					
50A	1	8	2	230	460
50A	2	10	2	720	1440
60A	3	5	2	200	400
50A	4	8	2	120	240
50A	5	8	2	760	1520
50A	6	8	2	395	790
60A	7	5	54	97	5238

RESUMO DE AÇO			
AÇO	BIT (mm)	COMPR (m)	PESO (kg)
60A	5	172	26
50A	8	108	42
50A	10	48	29
Peso Total		60A =	26 kg
Peso Total		50A =	72 kg

NOTAS IMPORTANTES:

- A EXECUÇÃO DA ESTRUTURA DEVERÁ OBEDECER AS PRESCRIÇÕES DA NBR-6118
- O RESPECTIVO PROJETO ESTRUTURAL SE COMPLEMENTA COM PROJETO ARQUITETÔNICO E OS PROJETOS COMPLEMENTARES DEVENDO SER ANALIZADAS TODAS AS INTERFERÊNCIAS ENTRE OS PROJETOS ANTES DO INÍCIO DA OBRA
- O ALICERCE CORRIDO DEVE SER EXECUTADO APENAS ONDE HOUVER ALVENARIA
- COTAS E DIMENSÕES EM CENTÍMETROS
- Fck= 25MPa
- RECOBRIMENTO:
  LAJES:1.5 cm
  VIGAS:2.0 cm
  PILARES:2.0 cm
- CLASSE DE AGRESSIVIDADE II

RAIO (r) DE DOBRAMENTO PARA GANCHOS
NBR-6118(item 6.3.4.1)

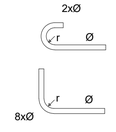

BITOLA Ø	CA50	CA60
<20mm	2,5xØ	3xØ
>=20mm	4xØ	
estribo <=10mm	1,5xØ	1,5xØ

V101

Corte A

54 N5 Ø 5 C=97

V102

Corte A

32 N4 Ø 5 C=97

V104

Corte A

Corte B

54 N7 Ø 5 C=97

V103

Corte A

33 N5 Ø 5 C=97

02 VIGAS BALDRAME

ESC.: 1:50

ARRANQUE PARA OS PILARES
ESCALA 1:10

DETALHE DA ARMADURA - PILARES PB (15 x 25) 20X

ESCALA 1:50

ART Nº: CE20251734638

CAIXA | COELCE | CREA | PREFEITURA

PREFEITURA
FERNANDO MARTINS DE FARIAS:01161111352
Assinado digitalmente por FERNANDO MARTINS DE FARIAS:01161111352
ND: C=BR, O=ICP-Brasil, OU=Certificado Digital PF A1, OU=Videoconferencia, OU=27842417000158, OU=AC SyngularID Multipla, CN=FERNANDO MARTINS DE FARIAS:01161111352
Razão: motivo da sua assinatura aqui
Localização: sua localização de assinatura aqui
Data: 2025.12.26 09:43:47-03'00'
Foxit PDF Reader Versão: 2024.1.0

PROJETO
CONSTRUÇÃO DE UM TERMINAL RODOVIÁRIO
PROPRIETÁRIO
PREFEITURA MUNICIPAL DE MONSENHOR TABOSA CEARÁ
DESCRIÇÃO
GEORREFERENCIAMENTO
ENDEREÇO
AVENIDA ASSIS CLAUDINO, S/N, BAIRRO GIRITA, MONSENHOR TABOSA–CE

DESENHOS DA PRANCHA	ESCALA
PLANTA DE FORMAS DE VIGAS E PILARES	1/50
VIGAS BALDRAME	1/50

REPONSÁVEL: ENG. FERNANDO MARTINS | CREA-CE: 45167 | DESENHO: FERNANDO M. | DATA: SET./2025 | PRANCHA: 29

CAIXA | PREFEITURA | CREA | OBRA | PROPRIETÁRIO

PARECER ADMINISTRATIVO
0149
ASSINADO ELETRONICAMENTE

V105

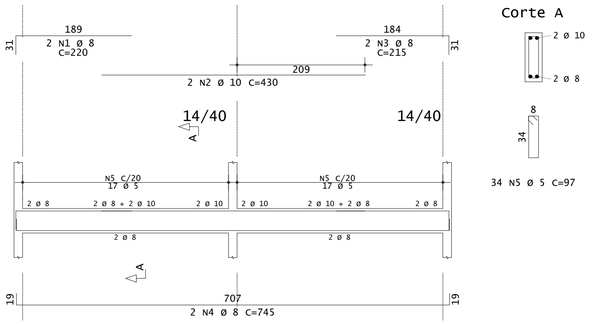

Corte A

34 N5 Ø 5 C=97

V106

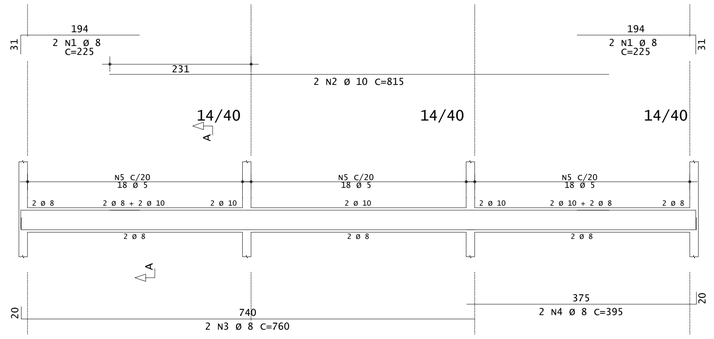

V107

Corte A

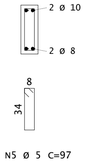

54 N5 Ø 5 C=97

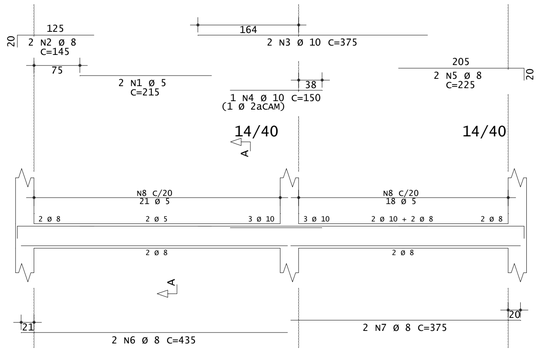

Corte A

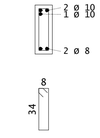

39 N8 Ø 5 C=97

V108

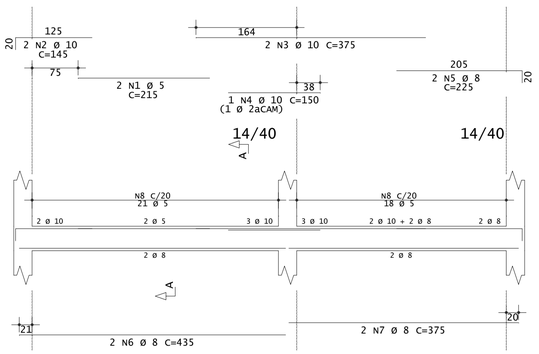

Corte A

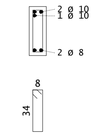

39 N8 Ø 5 C=97

V109

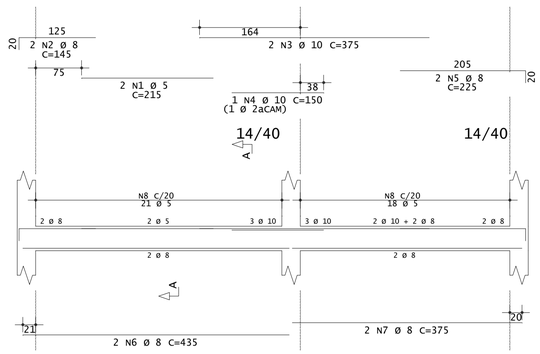

Corte A

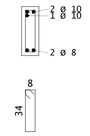

39 N8 Ø 5 C=97

V110

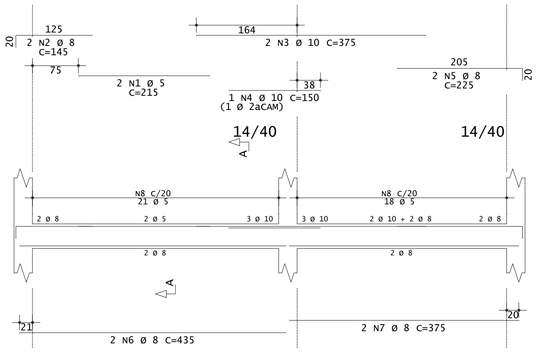

Corte A

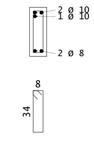

39 N8 Ø 5 C=97

V111

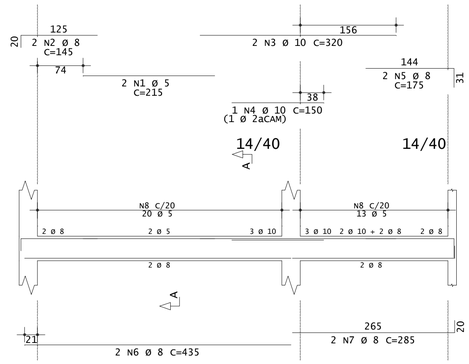

Corte A

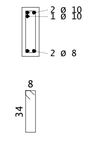

33 N8 Ø 5 C=97

V112

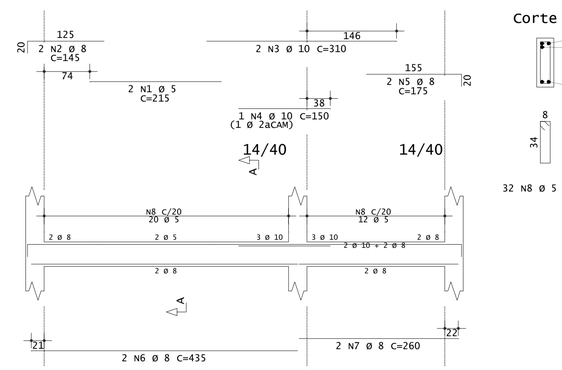

Corte A

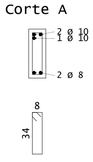

32 N8 Ø 5 C=97

V113

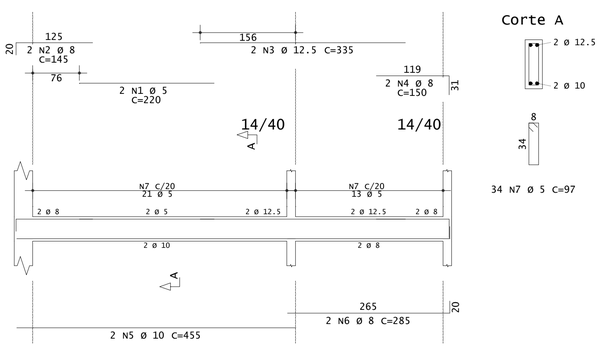

Corte A

34 N7 Ø 5 C=97

AÇO	POS	BIT (mm)	QUANT	COMPRIMENTO UNIT (cm)	COMPRIMENTO TOTAL (cm)
V105					
50A	1	8	2	220	440
50A	2	10	2	430	860
50A	3	8	2	215	430
50A	4	8	2	745	1490
60A	5	5	34	97	3298
V106					
50A	1	8	4	225	900
50A	2	10	2	815	1630
50A	3	8	2	760	1520
50A	4	8	2	395	790
60A	5	5	54	97	5238
V107					
60A	1	5	2	215	430
50A	2	8	2	145	290
50A	3	10	2	375	750
50A	4	10	1	150	150
50A	5	8	2	225	450
50A	6	8	2	435	870
50A	7	8	2	375	750
60A	8	5	39	97	3783
V108					
60A	1	5	2	215	430
50A	2	10	2	145	290
50A	3	10	2	375	750
50A	4	10	1	150	150
50A	5	8	2	225	450
50A	6	8	2	435	870
50A	7	8	2	375	750
60A	8	5	39	97	3783
V109					
60A	1	5	2	215	430
50A	2	8	2	145	290
50A	3	10	2	375	750
50A	4	10	1	150	150
50A	5	8	2	225	450
50A	6	8	2	435	870
50A	7	8	2	375	750
60A	8	5	39	97	3783
V110					
60A	1	5	2	215	430
50A	2	8	2	145	290
50A	3	10	2	375	750
50A	4	10	1	150	150
50A	5	8	2	225	450
50A	6	8	2	435	870
50A	7	8	2	375	750
60A	8	5	39	97	3783
V111					
60A	1	5	2	215	430
50A	2	8	2	145	290
50A	3	10	2	320	640
50A	4	10	1	150	150
50A	5	8	2	175	350
50A	6	8	2	435	870
50A	7	8	2	285	570
60A	8	5	33	97	3201
V112					
60A	1	5	2	215	430
50A	2	8	2	145	290
50A	3	10	2	310	620
50A	4	10	1	150	150
50A	5	8	2	175	350
50A	6	8	2	435	870
50A	7	8	2	260	520
60A	8	5	32	97	3104
V113					
60A	1	5	2	220	440
50A	2	8	2	145	290
50A	3	12.5	2	335	670
50A	4	8	2	150	300
50A	5	10	2	455	910
50A	6	8	2	285	570
60A	7	5	34	97	3298

RESUMO DE AÇO			
AÇO	BIT (mm)	COMPR (m)	PESO (kg)
60A	5	363	56
50A	8	200	79
50A	10	89	55
50A	12.5	7	6
Peso Total		60A =	56 kg
Peso Total		50A =	140 kg

- Fck= 25MPa
- RECOBRIMENTO: LAJES:1.5 cm
  VIGAS:2.0 cm
  PILARES:2.0cm
- CLASSE DE AGRESSIVIDADE II

ART Nº: CE20251734638

CAIXA

COELCE

CREA

PREFEITURA

FERNANDO MARTINS DE FARIAS:01161111352

Assinado digitalmente por FERNANDO MARTINS DE FARIAS:01161111352
ND: C=BR, O=ICP-Brasil, OU=Certificado Digital PF A1, OU=Videoconferencia, OU=27842417000158, OU=AC SyngularID Multipla, CN=FERNANDO MARTINS DE FARIAS:01161111352
Razão: motivo da sua assinatura aqui
Localização: sua localização de assinatura aqui
Data: 2025.12.26 09:43:47-03'00'
Foxit PDF Reader Versão: 2024.1.0

PROJETO
CONSTRUÇÃO DE UM TERMINAL RODOVIÁRIO

PROPRIETÁRIO
PREFEITURA MUNICIPAL DE MONSENHOR TABOSA CEARÁ

DESCRIÇÃO
GEORREFERENCIAMENTO

ENDEREÇO
AVENIDA ASSIS CLAUDINO, S/N, BAIRRO GIRITA, MONSENHOR TABOSA–CE

DESENHOS DA PRANCHA
VIGAS BALDRAME

ESCALA
1/50

REPONSÁVEL	CREA-CE	DESENHO	DATA	PRANCHA
ENG. FERNANDO MARTINS	45167	FERNANDO M.	SET./2025	30

01 VIGAS BALDRAME
ESC.: 1/50

CAIXA
PREFEITURA
CREA
OBRA
PROPRIETÁRIO

PROTOCOLO ADMINISTRATIVO
0150
ASSINADO ELETRONICAMENTE

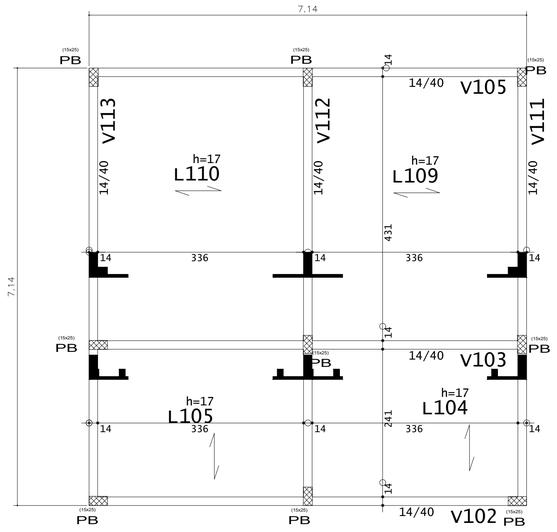

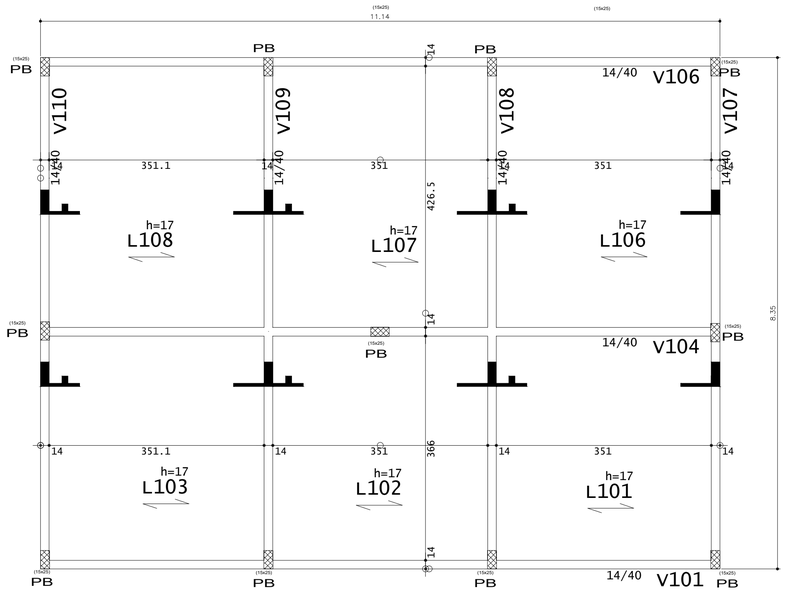

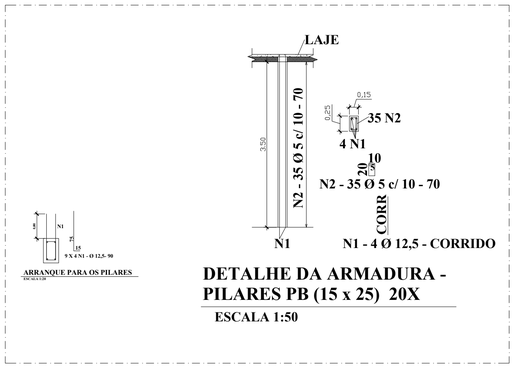

AÇO	POS	BIT (mm)	QUANT	COMPRIMENTO UNIT (cm)	COMPRIMENTO TOTAL (cm)
V101					
50A	1	8	4	225	900
50A	2	10	2	815	1630
50A	3	10	2	390	780
50A	4	10	2	375	750
50A	5	10	2	395	790
60A	6	5	54	97	5238
V102					
50A	1	8	2	230	460
50A	2	10	2	410	820
50A	3	8	2	225	450
50A	4	8	2	695	1390
60A	5	5	32	97	3104
V103					
50A	1	8	2	220	440
50A	2	10	2	600	1200
50A	3	10	2	722	1444
60A	4	5	33	97	3201
V104					
50A	1	8	2	230	460
50A	2	10	2	990	1980
50A	3	10	1	150	150
50A	4	10	2	1140	2280
60A	5	5	54	97	5238
V105					
50A	1	8	2	205	410
50A	2	10	2	445	890
50A	3	8	2	215	430
50A	4	10	2	735	1470
60A	5	5	34	97	3298

RESUMO DE AÇO			
AÇO	BIT (mm)	COMPR (m)	PESO (kg)
60A	5	201	31
50A	8	49	20
50A	10	142	88
Peso Total		60A =	31 kg
Peso Total		50A =	107 kg

V101

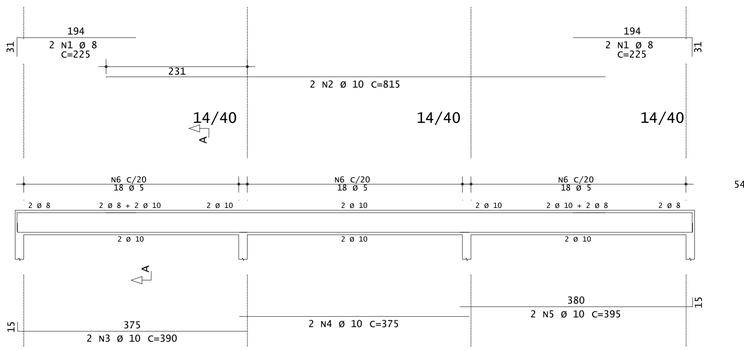

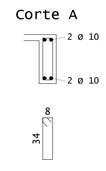

54 N6 Ø 5 C=97

V102

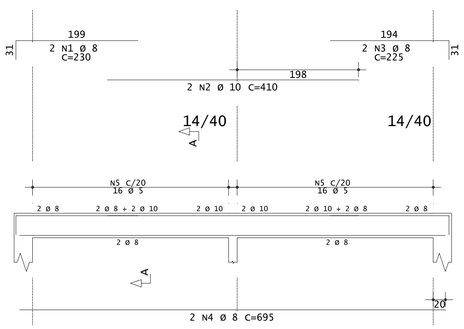

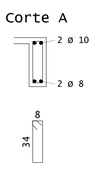

32 N5 Ø 5 C=97

V103

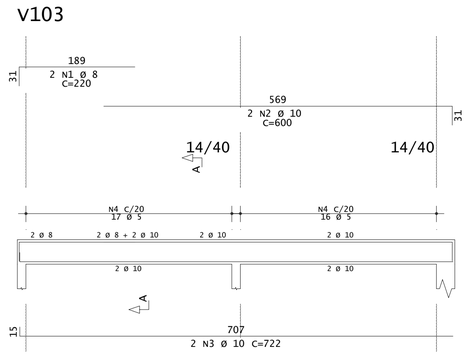

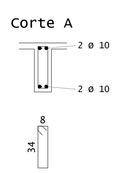

33 N4 Ø 5 C=97

ART Nº: CE20251734638

V104

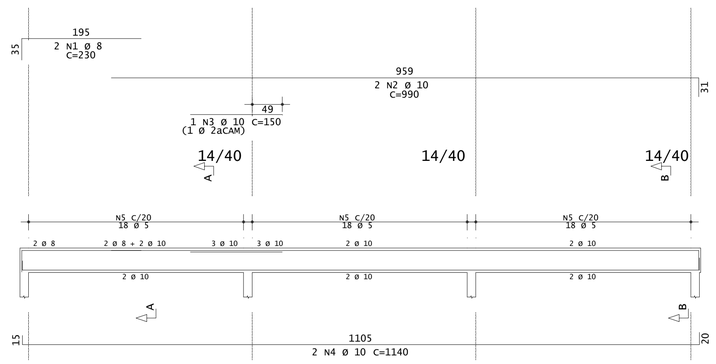

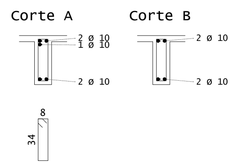

54 N5 Ø 5 C=97

V105

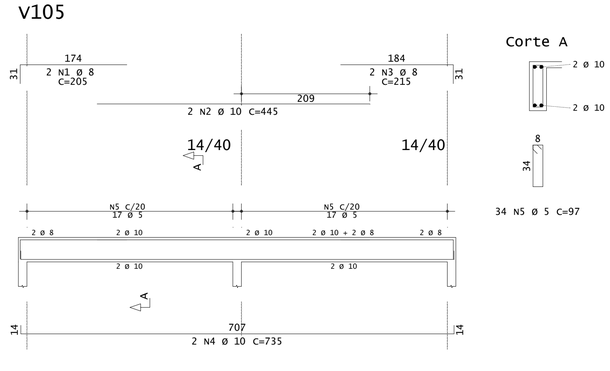

34 N5 Ø 5 C=97



CAIXA

COELCE

CREA

PREFEITURA

FERNANDO MARTINS DE FARIAS:01161111352

Assinado digitalmente por FERNANDO MARTINS DE FARIAS:01161111352
ND: C=BR, O=ICP-Brasil, OU=Certificado Digital PF A1, OU=Videoconferencia, OU=27842417000158, OU=AC SyngularID Multipla, CN=FERNANDO MARTINS DE FARIAS:01161111352
Razão: motivo da sua assinatura aqui
Localização: sua localização de assinatura aqui
Data: 2025.12.26 09:43:47-03'00'
Foxit PDF Reader Versão: 2024.1.0

PROJETO
CONSTRUÇÃO DE UM TERMINAL RODOVIÁRIO

PROPRIETÁRIO
PREFEITURA MUNICIPAL DE MONSENHOR TABOSA CEARÁ

DESCRIÇÃO
GEORREFERENCIAMENTO

ENDEREÇO
AVENIDA ASSIS CLAUDINO, S/N, BAIRRO GIRITA, MONSENHOR TABOSA–CE

DESENHOS DA PRANCHA
VIGAS SUPERIORES

ESCALA
1/50

REPONSÁVEL	CREA-CE	DESENHO	DATA	PRANCHA
ENG. FERNANDO MARTINS	45167	FERNANDO M.	SET./2025	31

CAIXA
PREFEITURA
CREA
OBRA
PROPRIETÁRIO

PODER EXECUTIVO ADMINISTRATIVO 0151 ASSINADO ELETRONICAMENTE

ART Nº: CE20251734638

V106

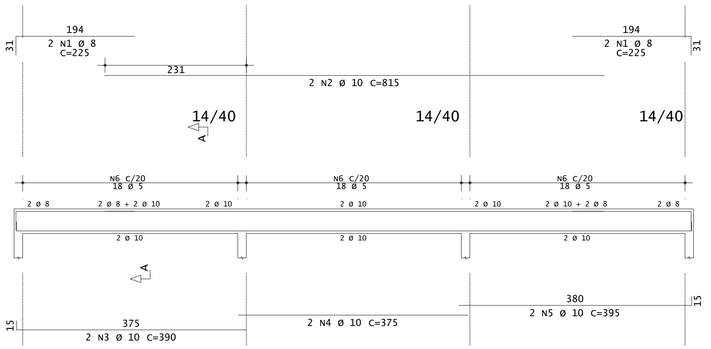

Corte A

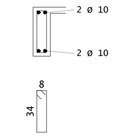

54 N6 Ø 5 C=97

V107

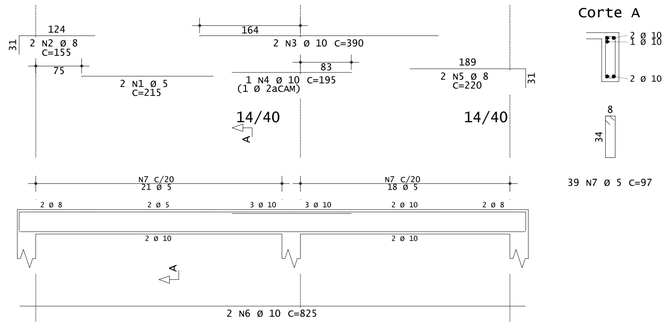

Corte A

39 N7 Ø 5 C=97

V108

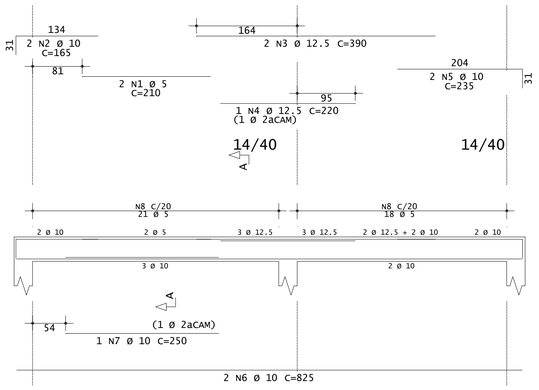

Corte A

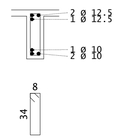

39 N8 Ø 5 C=97

V109

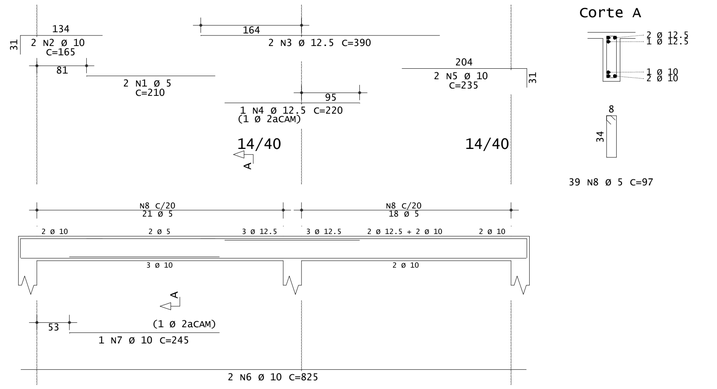

Corte A

39 N8 Ø 5 C=97

V110

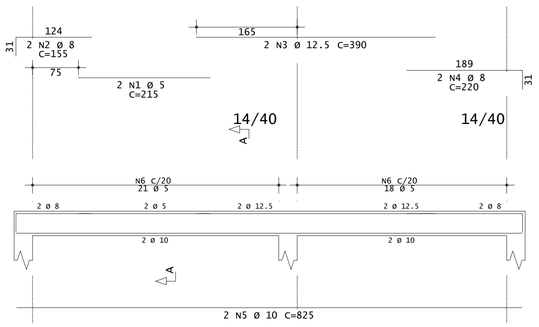

Corte A

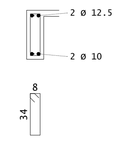

39 N6 Ø 5 C=97

V111

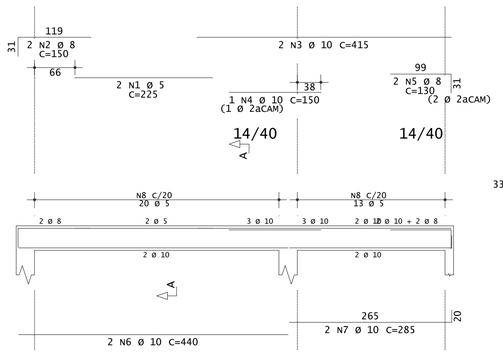

Corte A

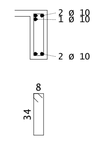

33 N8 Ø 5 C=97

V112

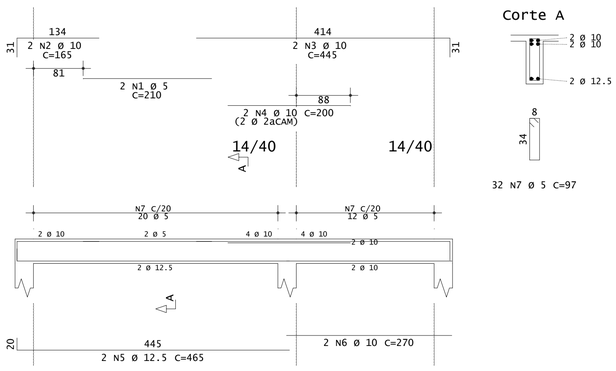

Corte A

32 N7 Ø 5 C=97

V113

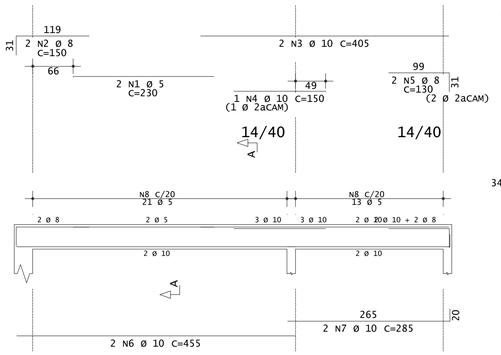

Corte A

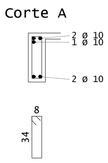

34 N8 Ø 5 C=97

AÇO	POS	BIT (mm)	QUANT	COMPRIMENTI UNIT (cm)	TOTAL (cm)
V106					
50A	1	8	4	225	900
50A	2	10	2	815	1630
50A	3	10	2	390	780
50A	4	10	2	375	750
50A	5	10	2	395	790
60A	6	5	54	97	5238
V107					
60A	1	5	2	215	430
50A	2	8	2	155	310
50A	3	10	2	390	780
50A	4	10	1	195	195
50A	5	8	2	220	440
50A	6	10	2	825	1650
60A	7	5	39	97	3783
V108					
60A	1	5	2	210	420
50A	2	10	2	165	330
50A	3	12.5	2	390	780
50A	4	12.5	1	220	220
50A	5	10	2	235	470
50A	6	10	2	825	1650
50A	7	10	1	250	250
60A	8	5	39	97	3783
V109					
60A	1	5	2	210	420
50A	2	10	2	165	330
50A	3	12.5	2	390	780
50A	4	12.5	1	220	220
50A	5	10	2	235	470
50A	6	10	2	825	1650
50A	7	10	1	245	245
60A	8	5	39	97	3783
V110					
60A	1	5	2	215	430
50A	2	8	2	155	310
50A	3	12.5	2	390	780
50A	4	8	2	220	440
50A	5	10	2	825	1650
50A	6	10	2	440	880
50A	7	10	2	285	570
60A	8	5	33	97	3201
V111					
60A	1	5	2	225	450
50A	2	8	2	150	300
50A	3	10	2	415	830
50A	4	10	1	150	150
50A	5	8	2	130	260
50A	6	10	2	440	880
50A	7	10	2	285	570
60A	8	5	33	97	3201
V112					
60A	1	5	2	210	420
50A	2	10	2	165	330
50A	3	10	2	445	890
50A	4	10	2	200	400
50A	5	12.5	2	465	930
50A	6	10	2	270	540
60A	7	5	32	97	3104
V113					
60A	1	5	2	230	460
50A	2	8	2	150	300
50A	3	10	2	405	810
50A	4	10	1	150	150
50A	5	8	2	130	260
50A	6	10	2	455	910
50A	7	10	2	285	570
60A	8	5	34	97	3298

- Fck= 25MPa
- RECOBRIMENTO: LAJES:1.5 cm
  VIGAS:2.0 cm
  PILARES:2.0cm
- CLASSE DE AGRESSIVIDADE II

RESUMO DE AÇO			
AÇO	BIT (mm)	COMPR (m)	PESO (kg)
60A	5	330	51
50A	8	35	14
50A	10	207	127
50A	12.5	37	36
Peso Total		60A =	51 kg
Peso Total		50A =	177 kg

CAIXA

COELCE

CREA

PREFEITURA

FERNANDO MARTINS DE FARIAS:01161111352

Assinado digitalmente por FERNANDO MARTINS DE FARIAS:01161111352
ND: C=BR, O=ICP-Brasil, OU=Certificado Digital PF A1, OU=Videoconferencia, OU=27842417000158, OU=AC SyngularID Multipla, CN=FERNANDO MARTINS DE FARIAS:01161111352
Razão: motivo da sua assinatura aqui
Localização: sua localização de assinatura aqui
Data: 2025.12.26 09:43:47-03'00'
Foxit PDF Reader Versão: 2024.1.0

PROJETO
CONSTRUÇÃO DE UM TERMINAL RODOVIÁRIO

PROPRIETÁRIO
PREFEITURA MUNICIPAL DE MONSENHOR TABOSA CEARÁ

DESCRIÇÃO
GEORREFERENCIAMENTO

ENDEREÇO
AVENIDA ASSIS CLAUDINO, S/N, BAIRRO GIRITA, MONSENHOR TABOSA-CE

DESENHOS DA PRANCHA
VIGAS SUPERIORES

ESCALA
1/50

REPONSÁVEL
ENG. FERNANDO MARTINS

CREA-CE
45167

DESENHO
FERNANDO M.

DATA
SET./2025

PRANCHA 32

01 VIGAS SUPERIORES
ESC.:1/50

CAIXA
PREFEITURA
CREA
OBRA
PROPRIETÁRIO

PROCESSO ADMINISTRATIVO
0152
ASSINADO ELETRONICAMENTE

NERVURAS TRANSVERSAIS

locações da caixa de agua

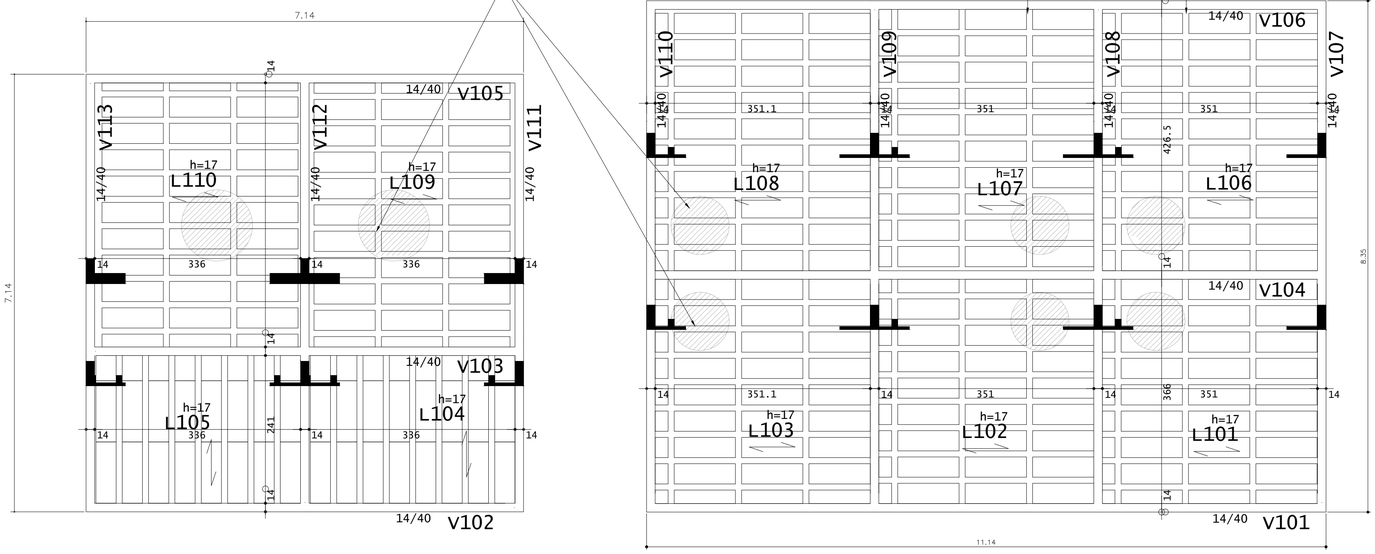

01 PLANTA DE FORMAS DE LAJES PRÉ-MOLDADAS COM EPS
ESC.: 1/50

- Fck= 25MPa
- RECOBRIMENTO: LAJES:1.5 cm
  VIGAS:2.0 cm
  PILARES:2.0cm
- CLASSE DE AGRESSIVIDADE II

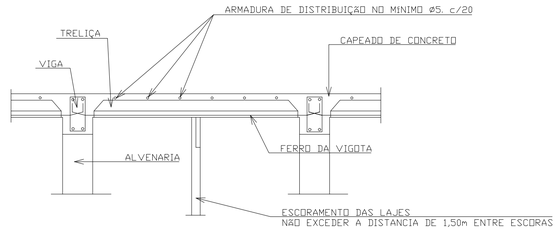

DET. ESCORAMENTOS DAS LAJES
SEM ESCALA

QUANTIDADES DE EPS	
TIPO DO EPS	QUANTIDADE
100x330x120 MM	340
TOTAL	340

- AS FORMAS E ESCORAMENTOS DEVERÃO SER PROJETADOS DE MODO A NÃO SOFREREM DEFORMAÇÕES EXCESSIVAS DEVIDAS AO SEU PESO,AO PESO DO CONCRETO LANÇADO E AS CARGAS ACIDENTAIS QUE POSSAM ATUAR DURANTE A EXECUÇÃO DA OBRA
- A REMOÇÃO DO ESCORAMENTO DEVERÁ SER GRADUAL, APÓS 14 DIAS DO LANÇAMENTO DO CONCRETO E DEVERÁ RESPEITAR O COMPORTAMENTO ESTRUTURAL DA PEÇA
  - NO CASO DE VIGAS E LAJES
    DESFORMA DO CENTRO PARA AS EXTREMIDADES (DE FORMA GRADUAL)
  - NO CASO DE MARQUISES E VIGAS EM BALANÇO
    DESFORMA DA EXTREMIDADE EM DIREÇÃO AO POIO(DE FORMA GRADUAL)
- DEVERÁ SER LOCADA TÁBUAS APOIADAS TRANSVERSALMENTE SOBRE AS NERVURAS DE MODO A EVITAR A QUEBRA DOS ELEMENTOS ESTRUTURAIS (TIJOLOS E NERVURAS) E ACIDENTES COM OPERÁRIOS, GARANTINDO ASSIM O TRÂNSITO SEGURO DURANTE A MONTAGEM E CONCRETAGEM DAS LAJES
- MONTAR AS LAJES PRÉ-MOLDADAS ANTES DA CONCRETAGEM TOTAL DAS VIGAS
- ⟷ INDICAM O SENTIDO DE MONTAGEM DAS LAJES PRÉ-MOLDADAS

ART Nº: CE20251734638

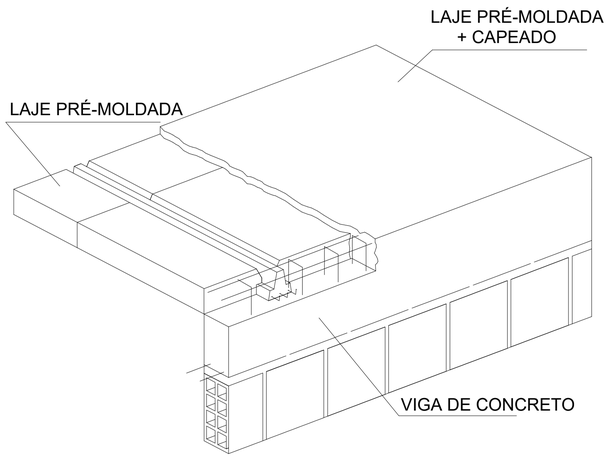

DETALHE DA LIGAÇÃO DA LAJE X VIGA (COM EPS)
SEM ESCALA

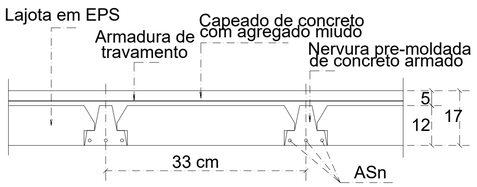

CORTE DAS LAJES (COM EPS)
SEM ESCALA

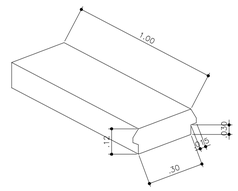

DETALHAMENTO EPS
SEM ESCALA

CAIXA | COELCE | CREA | PREFEITURA

FERNANDO MARTINS DE FARIAS:01161111352
Assinado digitalmente por FERNANDO MARTINS DE FARIAS:01161111352
ND: C=BR, O=ICP-Brasil, OU=Certificado Digital PF A1, OU=Videoconferencia, OU=27842417000158, OU=AC SyngularID Multipla, CN=FERNANDO MARTINS DE FARIAS:01161111352
Razão: motivo da sua assinatura aqui
Localização: sua localização de assinatura aqui
Data: 2025.12.26 09:43:47-03'00'
Foxit PDF Reader Versão: 2024.1.0

PROJETO
CONSTRUÇÃO DE UM TERMINAL RODOVIÁRIO
PROPRIETÁRIO
PREFEITURA MUNICIPAL DE MONSENHOR TABOSA CEARÁ
DESCRIÇÃO
GEORREFERENCIAMENTO
ENDEREÇO
AVENIDA ASSIS CLAUDINO, S/N, BAIRRO GIRITA, MONSENHOR TABOSA-CE

DESENHOS DA PRANCHA	ESCALA
PLANTA DE FORMAS DE LAJES PRÉ-MOLDADAS COM EPS	1/50
FORMAS PAVIMENTO COBERTURA	

REPONSÁVEL	CREA-CE	DESENHO	DATA	PRANCHA
ENG. FERNANDO MARTINS	45167	FERNANDO M.	SET./2025	33

CAIXA
PREFEITURA
CREA
OBRA
PROPRIETÁRIO

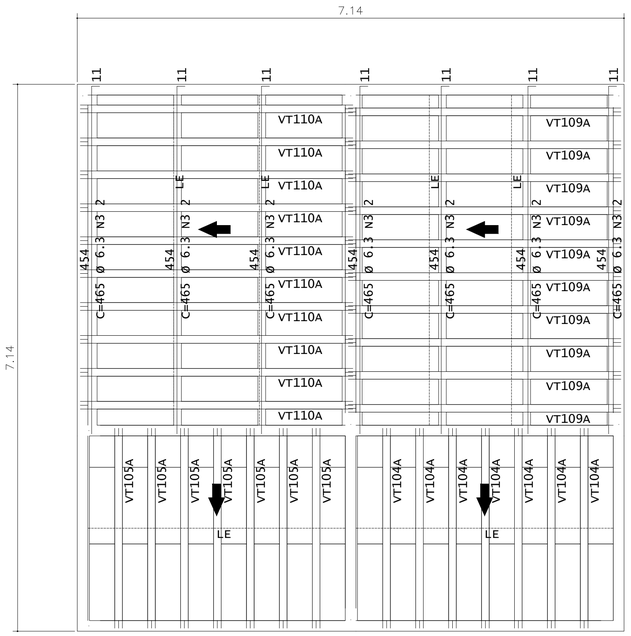

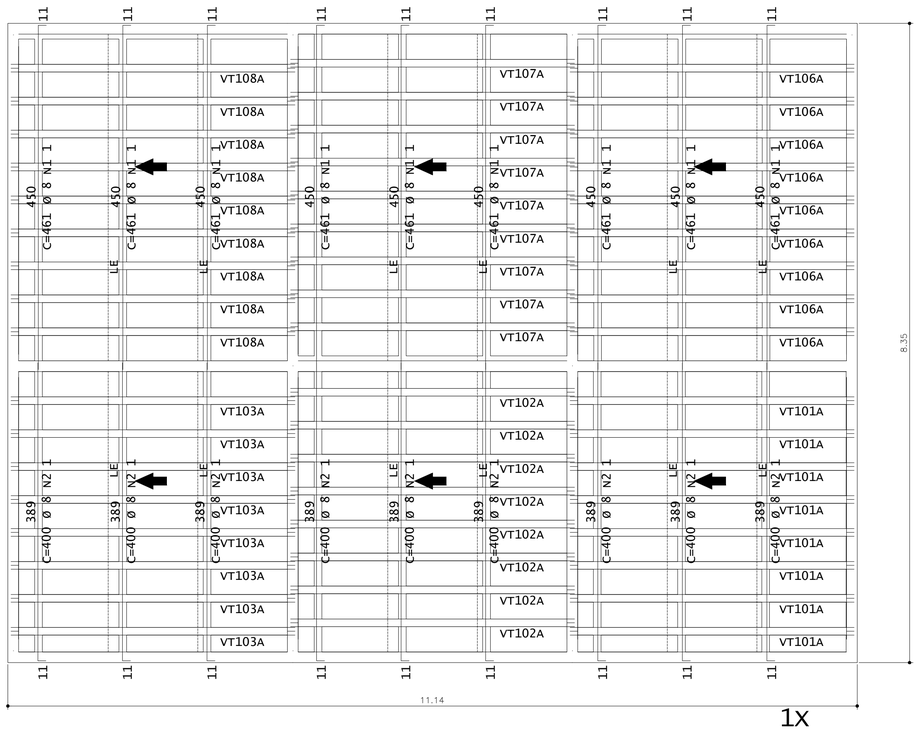

1x

AÇO	POS	BIT (mm)	QUANT	COMPRIMENTO UNIT (cm)	COMPRIMENTO TOTAL (cm)
VT101A (X8)					
TR16645	1		8	371	2968
50A	2	8	8	387	3096
VT102A (X8)					
TR16645	1		8	371	2968
50A	2	8	8	387	3096
VT103A (X8)					
TR16645	1		8	371	2968
50A	2	8	8	387	3096
VT104A (X7)					
TR16645	1		7	261	1827
60A	2	5	7	271	1897
VT105A (X7)					
TR16645	1		7	261	1827
60A	2	5	7	271	1897
VT106A (X9)					
TR16645	1		9	371	3339
50A	2	8	9	387	3483
VT107A (X9)					
TR16645	1		9	371	3339
50A	2	8	9	387	3483
VT108A (X9)					
TR16645	1		9	371	3339
50A	2	8	9	387	3483
VT109A (X10)					
TR16645	1		10	356	3560
50A	2	8	10	372	3720
VT110A (X10)					
TR16645	1		10	356	3560
50A	2	8	10	372	3720

RESUMO DE AÇO			
AÇO	BIT (mm)	COMPR (m)	PESO (kg)
TR16645		297	283
60A	5	38	6
50A	8	272	107
Peso Total	TR16645 =		283 kg
Peso Total	60A =		6 kg
Peso Total	50A =		107 kg

Projeto de fabricação de vigotas treliçadas
Sem escala

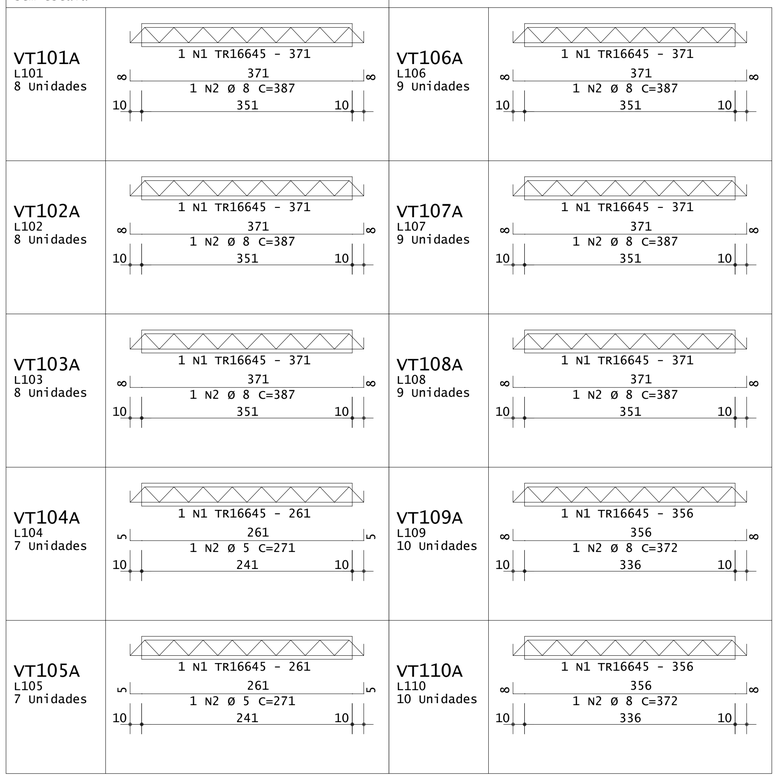

01 LAJES COBERTURA - ARMADURA POSITIVA

ESC.:1/50

Tabela de Vigotas Treliçadas																							
Dados			Vãos / Apoios				Armação Treliçada			Armadura Adicional (1)						Armadura Adicional (2)							
Laje	Vigota	No	LapE cm	Liv cm	LapD cm	Ltot cm	Treliça	Unit cm	Total cm	No bar	Ø mm	DE cm	DD cm	Unit cm	Total cm	No bar	Ø mm	DE cm	DD cm	Unit cm	Total cm		
L101	VT101A	8	10	351	10	371	TR16645	371	2968	1	8.0	8	8	387	3096								
L102	VT102A	8	10	351	10	371	TR16645	371	2968	1	8.0	8	8	387	3096								
L103	VT103A	8	10	351	10	371	TR16645	371	2968	1	8.0	8	8	387	3096								
L104	VT104A	7	10	241	10	261	TR16645	261	1827	1	5.0	5	5	271	1897								
L105	VT105A	7	10	241	10	261	TR16645	261	1827	1	5.0	5	5	271	1897								
L106	VT106A	9	10	351	10	371	TR16645	371	3339	1	8.0	8	8	387	3483								
L107	VT107A	9	10	351	10	371	TR16645	371	3339	1	8.0	8	8	387	3483								
L108	VT108A	9	10	351	10	371	TR16645	371	3339	1	8.0	8	8	387	3483								
L109	VT109A	10	10	336	10	356	TR16645	356	3560	1	8.0	8	8	372	3720								
L110	VT110A	10	10	336	10	356	TR16645	356	3560	1	8.0	8	8	372	3720								

AÇO	POS	BIT (mm)	QUANT	COMPRIMENTO UNIT (cm)	COMPRIMENTO TOTAL (cm)
1 PAV - Armadura positiva					
50A	1	8	9	461	4149
50A	2	8	9	400	3600
50A	3	6.3	14	465	6510

RESUMO DE AÇO			
AÇO	BIT (mm)	COMPR (m)	PESO (kg)
50A	6.3	65	16
50A	8	77	31
Peso Total	50A =		47 kg

- Fck= 25MPa
- RECOBRIMENTO: LAJES:1.5 cm
  VIGAS:2.0 cm
  PILARES:2.0cm
- CLASSE DE AGRESSIVIDADE II

ART Nº: CE20251734638

CAIXA

COELCE

CREA

PREFEITURA

FERNANDO MARTINS DE FARIAS:01161111352

Assinado digitalmente por FERNANDO MARTINS DE FARIAS:01161111352
ND: C=BR, O=ICP-Brasil, OU=Certificado Digital PF A1, OU=Videoconferencia, OU=27842417000158, OU=AC SyngularID Multipla, CN=FERNANDO MARTINS DE FARIAS:01161111352
Razão: motivo da sua assinatura aqui
Localização: sua localização de assinatura aqui
Data: 2025.12.26 09:43:47-03'00'
Foxit PDF Reader Versão: 2024.1.0

PROJETO
CONSTRUÇÃO DE UM TERMINAL RODOVIÁRIO

PROPRIETÁRIO
PREFEITURA MUNICIPAL DE MONSENHOR TABOSA CEARÁ

DESCRIÇÃO
GEORREFERENCIAMENTO

ENDEREÇO
AVENIDA ASSIS CLAUDINO, S/N, BAIRRO GIRITA, MONSENHOR TABOSA-CE

DESENHOS DA PRANCHA	ESCALA
LAJES COBERTURA – ARMADURA POSITIVA	1/50

REPONSÁVEL	CREA-CE	DESENHO	DATA	PRANCHA
ENG. FERNANDO MARTINS	45167	FERNANDO M.	SET./2025	34

CAIXA
PREFEITURA
CREA
OBRA
PROPRIETÁRIO

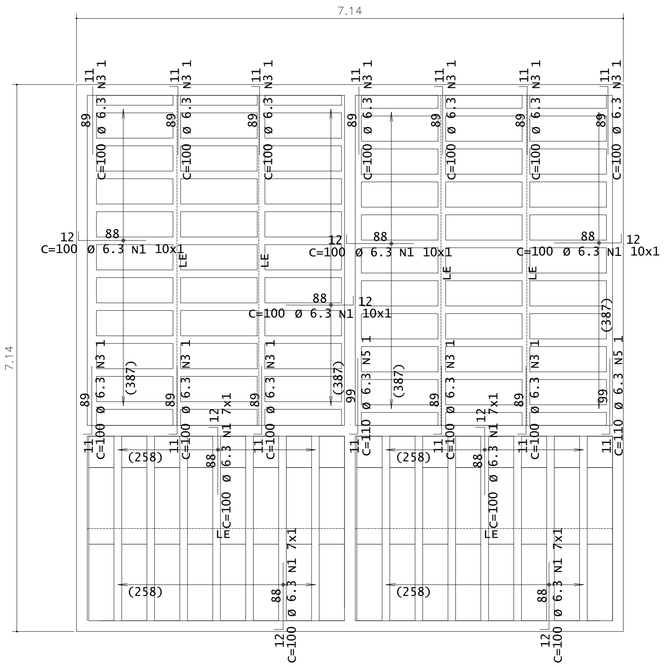

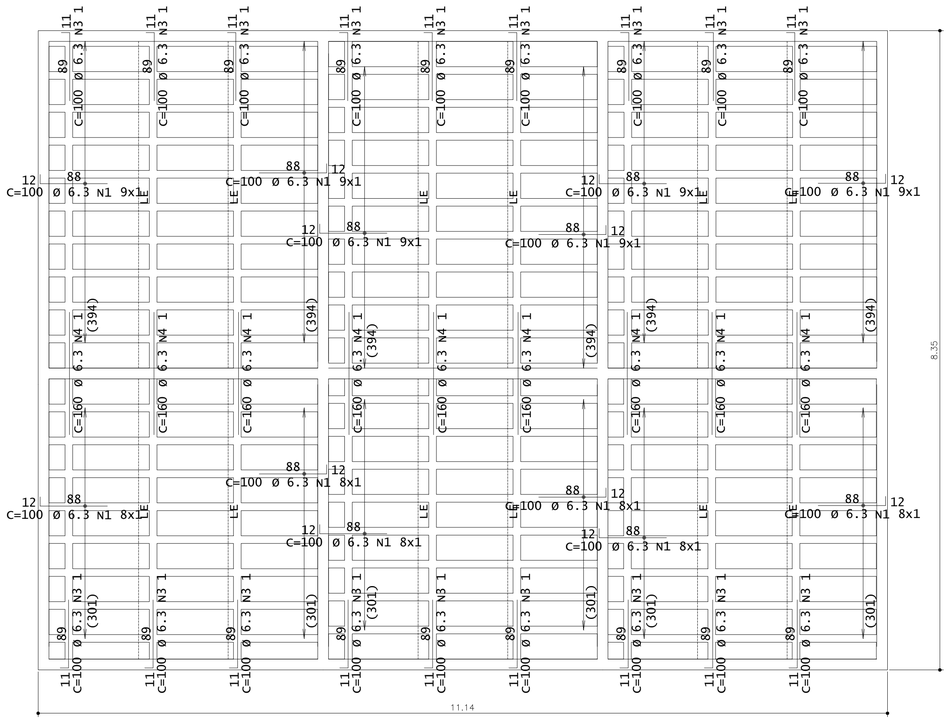

01 LAJE COBERTURA - ARMADURA NEGATIVA
ESC.:1/50

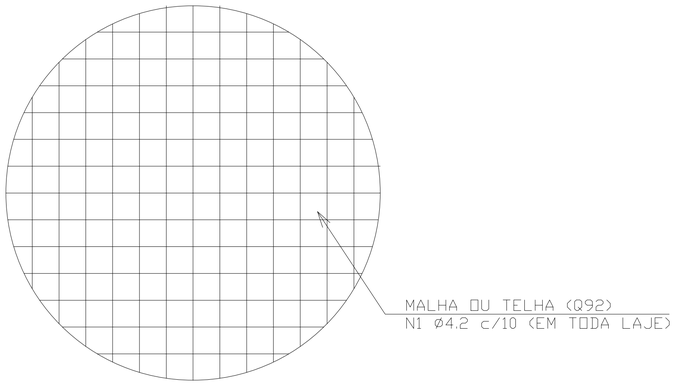

DETALHE DE ARMADURA DE DISTRIBUIÇÃO
SEM ESCALA

DETALHE TÍPICO DE FERROS DE DISTRIBUIÇÃO DE ARMADURA NEGATIVA

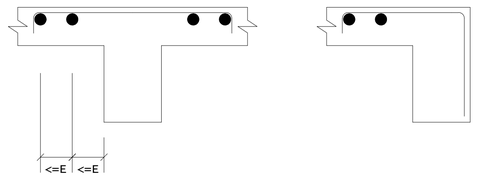

AÇO	POS	BIT (mm)	QUANT	COMPRIMENTO UNIT (cm)	COMPRIMENTO TOTAL (cm)
VT101A (X8)					
TR16645	1		8	371	2968
50A	2	8	8	387	3096
VT102A (X8)					
TR16645	1		8	371	2968
50A	2	8	8	387	3096
VT103A (X8)					
TR16645	1		8	371	2968
50A	2	8	8	387	3096
VT104A (X7)					
TR16645	1		7	261	1827
60A	2	5	7	271	1897
VT105A (X7)					
TR16645	1		7	261	1827
60A	2	5	7	271	1897
VT106A (X9)					
TR16645	1		9	371	3339
50A	2	8	9	387	3483
VT107A (X9)					
TR16645	1		9	371	3339
50A	2	8	9	387	3483
VT108A (X9)					
TR16645	1		9	371	3339
50A	2	8	9	387	3483
VT109A (X10)					
TR16645	1		10	356	3560
50A	2	8	10	372	3720
VT110A (X10)					
TR16645	1		10	356	3560
50A	2	8	10	372	3720

RESUMO DE AÇO			
AÇO	BIT (mm)	COMPR (m)	PESO (kg)
TR16645		297	283
60A	5	38	6
50A	8	272	107
Peso Total	TR16645 =		283 kg
Peso Total	60A =		6 kg
Peso Total	50A =		107 kg

- Fck= 25MPa
- RECOBRIMENTO: LAJES:1.5 cm
  VIGAS:2.0 cm
  PILARES:2.0cm
- CLASSE DE AGRESSIVIDADE II

ART Nº: CE20251734638

CAIXA

COELCE

CREA

PREFEITURA

FERNANDO MARTINS DE FARIAS:01161111352

Assinado digitalmente por FERNANDO MARTINS DE FARIAS:01161111352
ND: C=BR, O=ICP-Brasil, OU=Certificado Digital PF A1, OU=Videoconferencia, OU=27842417000158, OU=AC SyngularID Multipla, CN=FERNANDO MARTINS DE FARIAS:01161111352
Razão: motivo da sua assinatura aqui
Localização: sua localização de assinatura aqui
Data: 2025.12.26 09:43:47-03'00'
Foxit PDF Reader Versão: 2024.1.0

PROJETO
CONSTRUÇÃO DE UM TERMINAL RODOVIÁRIO

PROPRIETÁRIO
PREFEITURA MUNICIPAL DE MONSENHOR TABOSA CEARÁ

DESCRIÇÃO
GEORREFERENCIAMENTO

ENDEREÇO
AVENIDA ASSIS CLAUDINO, S/N, BAIRRO GIRITA, MONSENHOR TABOSA-CE

DESENHOS DA PRANCHA	ESCALA
LAJES COBERTURA – ARMADURA NEGATIVA	1/50

REPONSÁVEL	CREA-CE	DESENHO	DATA	PRANCHA
ENG. FERNANDO MARTINS	45167	FERNANDO M.	SET./2025	35

CAIXA
PREFEITURA
CREA
OBRA
PROPRIETÁRIO

Nota Técnica

Pesquisa de preços Nº 202603020001

Unidade responsável
Sec. de Infraestrutura e Des. Urbano
Prefeitura Municipal de Monsenhor Tabosa

Chave de Acesso
4de5c129-04ad-44ad-80ef-a9cb13a84ad1

Data da Finalização
03/03/2026

Responsável
Henrique De Araújo Silva

Caso deseje validar os dados desta pesquisa, acesse o seguinte endereço: http://127.0.0.1:8000/validacoes/validar_pesquisa/?codigo=4de5c129-04ad-44ad-80ef-a9cb13a84ad1

I - OBJETO DA CONTRATAÇÃO

O objeto da presente contratação é a **CONTRATAÇÃO DE EMPRESA ESPECIALIZADA PARA EXECUÇÃO DOS SERVIÇOS DE CONSTRUÇÃO DE UM TERMINAL RODOVIÁRIO NA SEDE, LOCALIZADA NA AV. ASSIS CLAUDINO, S/Nº, GIRITA, DO MUNICÍPIO DE MONSENHOR TABOSA/CE. ATRAVÉS DA SECRETARIA DE INFRAESTRUTURA E DESENVOLVIMENTO URBANO DA PREFEITURA MUNICIPAL DE MONSENHOR TABOSA/CE..**

None

II - FONTES CONSULTADAS

2.1. Parâmetros utilizados na definição do Valor estimado

Para a definição do valor estimado da contratação, foram aplicados os seguintes parâmetros conforme **IN SEGES/ME nº 65/2021**:

- **Artigo 5º, Inciso IV**: pesquisa direta com, no mínimo, 3 (três) fornecedores, mediante solicitação formal de cotação, por meio de ofício ou e-mail, desde que seja apresentada

DOCUMENTO ASSINADO DIGITALMENTE
APONTE SUA CÂMERA PARA O QRCODE AO LADO PARA VERIFICAR A AUTENTICIDADE DA ASSINATURA
Henrique de Araujo Silva
DATA: 03/03/2026
AVANÇADA

Assinado via IntGest Sign – ID: 445-039-149 - Pág. 1/5 - Verificação: https://assinatura.intgest.com.br/445039149/auth/

justificativa da escolha desses fornecedores e que não tenham sido obtidos os orçamentos com mais de 6 (seis) meses de antecedência da data de divulgação do edital;.

O gráfico abaixo representa a distribuição dos parâmetros utilizados para definir o valor estimado.

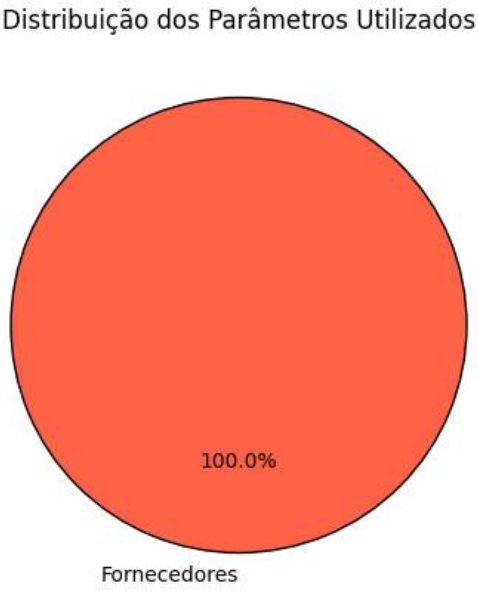

A análise dos dados permite observar a importância de cada parâmetro na estimativa de preços, oferecendo maior confiabilidade ao processo.

2.2. Justificativa para a não prioridade das consultas aos sistemas oficiais e contratações públicas

Neste caso, não foi possível priorizar as consultas aos sistemas oficiais de preços e contratações públicas similares para a definição do valor estimado, conforme recomendado pelo artigo 5°, §1°, da IN SEGES/ME n° 65/2021. As bases oficiais de preços, como o Painel de Preços e o banco de preços em saúde, não apresentaram informações suficientemente representativas ou atualizadas para o tipo específico de serviço necessário para esta contratação.

Por isso, optou-se por realizar pesquisa direta com fornecedores. As cotações coletadas junto a três fornecedores especializados permitiram a obtenção de um valor atualizado, ajustado às necessidades técnicas e especificidades do objeto. Essa abordagem garantiu que o valor estimado estivesse em conformidade com as condições de mercado e assegurasse a competitividade e exequibilidade das propostas.

2.3. Consulta direta com fornecedores e justificativa para a escolha dos fornecedores

Para garantir um levantamento de preços confiável e atualizado, foram realizadas cotações junto a zero fornecedores especializados no setor. Abaixo estão as informações dos fornecedores consultados, incluindo as datas de envio e resposta, bem como as justificativas para a escolha de cada um:

DOCUMENTO ASSINADO DIGITALMENTE
APONTE SUA CÂMERA PARA O QRCODE AO LADO PARA VERIFICAR A AUTENTICIDADE DA ASSINATURA
Henrique de Araujo Silva
DATA: 03/03/2026
AVANÇADA

Assinado via IntGest Sign – ID: 445-039-149 - Pág. 2/5 - Verificação: https://assinatura.intgest.com.br/445039149/auth/

Fornecedor	Apresentou proposta	Data envio	Data proposta	Justificativa para escolha

Justificativa Adicional:

- A seleção desses fornecedores baseou-se na experiência técnica e na capacidade comprovada de atender ao setor público, assegurando cotações que são representativas e atualizadas.
- Nenhuma empresa forneceu dados consistentes para esta análise.

Este gráfico ilustra a quantidade de pedidos de cotações enviados a fornecedores, destacando quantos apresentaram respostas e quantos não responderam. As categorias incluem cotações enviadas, respondidas e não respondidas, permitindo uma visão clara da adesão dos fornecedores ao levantamento realizado.

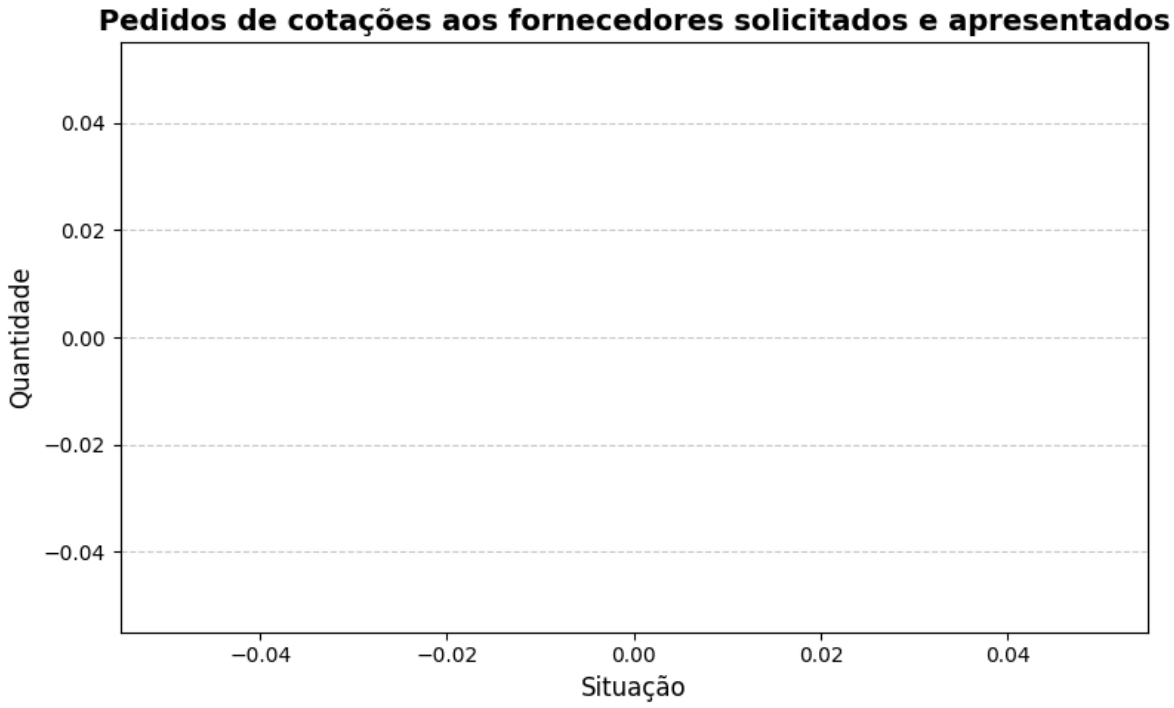

2.4. Consideração do mínimo de três cotações

A concessão de três ou mais cotações válidas provenientes de fontes confiáveis e representativas do mercado não foi possível para o item 1. Isso ocorreu devido a fatores que restringiram o benefício da coleta de preços. Essas restrições limitaram o alcance esperado das transações realizadas, comprometendo a possibilidade de obter o número ideal de cotações.

Diante desse cenário, em conformidade com IN SEGES/ME nº 65/2021, artigo 6º, §5, a definição do valor estimado foi realizada de forma excepcional, com menos de três cotações, devidamente justificada nos autos e submetida à aprovação da autoridade competente.

Essa medida assegura a fundamentação técnica necessária, mantendo o alinhamento com os princípios de economicidade, eficiência e transparência, mesmo em condições especiais.

III - SÉRIE DE PREÇOS COLETADOS

DOCUMENTO ASSINADO DIGITALMENTE
APONTE SUA CÂMERA PARA O QRCODE AO LADO PARA VERIFICAR A AUTENTICIDADE DA ASSINATURA
Henrique de Araujo Silva
DATA: 03/03/2026
AVANÇADA

Assinado via IntGest Sign – ID: 445-039-149 - Pág. 3/5 - Verificação: https://assinatura.intgest.com.br/445039149/auth/

A tabela a seguir apresenta os preços coletados, discriminando as fontes e evidenciando a diversidade dos dados para uma visão abrangente do mercado.

Item 1 - CONSTRUÇÃO DE UM TERMINAL RODOVIÁRIO

ESPECIFICAÇÃO:
CONTRATAÇÃO DE EMPRESA ESPECIALIZADA PARA EXECUÇÃO DOS SERVIÇOS DE CONSTRUÇÃO DE UM TERMINAL RODOVIÁRIO NA SEDE, LOCALIZADA NA AV. ASSIS CLAUDINO, S/Nº, GIRITA, DO MUNICÍPIO DE MONSENHOR TABOSA/CE. ATRAVÉS DA SECRETARIA DE INFRAESTRUTURA E DESENVOLVIMENTO URBANO DA PREFEITURA MUNICIPAL DE MONSENHOR TABOSA/CE.

QUANTIDADE	UNIDADE	PREÇOS	D. PADRÃO (R$)	C. V.	REL. MINIMO (R$)	REL. MÁXIMO (R$)
1,00	Serviço	1	0,00	0,00%	2.154.010,20	2.154.010,20

PREÇO	ÓRGÃO/EMPRESA	FONTE	DATA PRATICADA	PREÇO
1.1	-- -	Comprovante	02/03/2026	2.154.010,20

IDENTIFICAÇÃO	FORNECEDOR	CLASSIFICAÇÃO
10568626	07693989000105 - MUNICIPIO DE MONSENHOR TABOSA	Exequível

Esta tabela reflete uma análise abrangente dos preços praticados, incluindo fontes governamentais e cotações do setor privado, permitindo uma análise crítica e comparativa dos valores.

O gráfico abaixo representa as classificações gerais dos preços coletados.

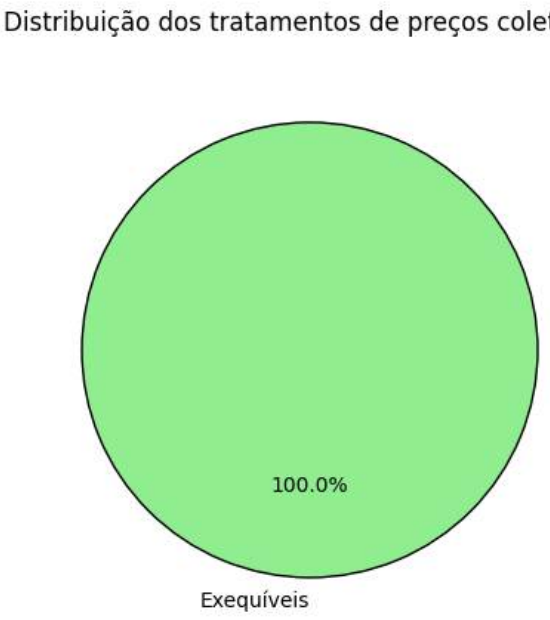

IV - METODOLOGIA PARA OBTENÇÃO DO PREÇO ESTIMADO

4.1. Justificativa para o uso de um único método

Para a obtenção do preço estimado, foi aplicado exclusivamente o método de **média aritmética** em toda a pesquisa. Esse método foi escolhido como o mais adequado para estimar o valor dos

DOCUMENTO ASSINADO DIGITALMENTE
APONTE SUA CÂMERA PARA O QRCODE AO LADO PARA VERIFICAR A AUTENTICIDADE DA ASSINATURA
Henrique de Araujo Silva
DATA: 03/03/2026
AVANÇADA

Assinado via IntGest Sign – ID: 445-039-149 - Pág. 4/5 - Verificação: https://assinatura.intgest.com.br/445039149/auth/

itens, considerando a homogeneidade das cotações obtidas e a consistência das variações entre os valores.

- **Média aritmética**: Optou-se pela média aritmética para assegurar um valor representativo e equilibrado para todos os itens, dado que as cotações apresentaram variação moderada. A média proporciona uma visão centralizada do mercado e evita distorções causadas por valores isoladamente altos ou baixos.

A aplicação de um único método trouxe uniformidade à pesquisa, garantindo uma estimativa confiável e adequada para todos os itens, cumprindo com os princípios de eficiência e economicidade.

V - MEMÓRIA DE CÁLCULO E CONCLUSÃO

5.1. Memória de cálculo

ITEM	QUANTIDADE	METODOLOGIA	VALOR UNITÁRIO (R$)	VALOR TOTAL (R$)
1 - CONSTRUÇÃO DE UM TERMINAL RODOVIÁRIO	1,0	Média	2.154.010,20	2.154.010,20

5.2. Conclusão

O preço estimado para a contratação é de **R$ 2.154.010,20 (dois milhões, cento e cinquenta e quatro mil e dez reais e vinte centavos)**.

Esse valor, resultado de uma pesquisa de mercado ampla e criteriosa, reflete uma estimativa alinhada com as práticas atuais do setor e assegura que o processo licitatório seja fundamentado em valores justos e realistas.

Certifica-se, assim, que o preço estimado atende aos requisitos de vantajosidade e economicidade exigidos pela Administração, promovendo uma contratação pública eficiente e em conformidade com o interesse público.

VI - IDENTIFICAÇÃO DOS AGENTES RESPONSÁVEIS PELA PESQUISA DE PREÇOS

6.1. A presente pesquisa de preços foi conduzida por: HENRIQUE DE ARAÚJO SILVA, matrícula nº None.

Monsenhor Tabosa, 03 de março de 2026

HENRIQUE DE ARAÚJO SILVA
RESPONSÁVEL PELA PESQUISA DE PREÇOS

DOCUMENTO ASSINADO DIGITALMENTE
APONTE SUA CÂMERA PARA O QRCODE AO LADO PARA VERIFICAR A AUTENTICIDADE DA ASSINATURA
Henrique de Araujo Silva
DATA: 03/03/2026
AVANÇADA

Assinado via IntGest Sign – ID: 445-039-149 - Pág. 5/5 - Verificação: https://assinatura.intgest.com.br/445039149/auth/