CEARÁ
GOVERNO DO ESTADO
SECRETARIA DA SAÚDE

Fl. 529
PGE

Of. nº. 578/2024 - SEAFI

Fortaleza-CE, 04 de Março de 2024

Ilmº. Sr. (a)
Ciríaco Barbosa Damasceno Neto
Pregoeiro (a) da Procuradoria-Geral do Estado
Av. Dr. José Martins Rodrigues, 150 – Edson Queiroz
Centro Administrativo Bárbara de Alencar
60811-500 – Fortaleza/CE

Assunto: Parecer Técnico de Proposta - Pregão 20230941

Senhor (a) Pregoeiro (a),

Atendendo solicitação de V.Sª, formulada por meio do e-mail da Central de Licitações, estamos encaminhando em anexo o Parecer Técnico conclusivo, atinente ao Pregão Eletrônico Registro de Preços de nº 20230941.

Atenciosamente,

Luiz Otávio Sobreira Rocha Filho
Secretário Executivo Administrativo – Financeiro

GOVERNO DO ESTADO DO CEARÁ *Secretaria da Saúde*	PARECER TÉCNICO 0289/2024 PREGÃO ELETRÔNICO Nº 20230941 PROCESSO Nº 01901437/2023 OFÍCIO PGE/CELIC Nº 0273/2024 DATA: 29/02/2024

530

OF. 578

Check list Análise de parecer técnico - Lei 14.133/2021				
A licitante deverá anexar no sistema junto à proposta de preços:				
C	**N.C**	**N.A**	**DOCUMENTAÇÃO**	**OBSERVAÇÃO**
X			Nome comercial e técnico do produto;	
X			Documento ANVISA pertinente;	
			Referência e marca do produto;	
X			Registro do produto;	
		X	Declaração de Isenção do Registro;	
X			Cadastro do produto;	
		X	Notificação simplificada;	
			Cópia legível da publicação no Diário Oficial da União do mesmo;	
		X	**Documento pertinente à ANVISA vencido ?** Anexar cópia do protocolo de revalidação emitido à ANVISA, dentro do prazo previsto de 6 (seis) meses de antecedência ao vencimento;	
		X	**Produto não sujeito ao Regime da Vigilância Sanitária?** Apresentada Declaração formal da sua não sujeição ao Regime da Vigilância Sanitária, sob as penas cabíveis;	
		X	**Diligência realizada a empresa ?**	
X			Manual, catálogos figurativos ou folders do fabricante, impressos ou eletrônicos em língua portuguesa, contendo informações técnicas e instruções de uso completas dos materiais ofertados.	
LEGENDA: **C - CONFORME N.C-NÃO CONFORME N.A - NÃO SE APLICA**				

GOVERNO DO ESTADO DO CEARÁ *Secretaria da Saúde*	PARECER TÉCNICO 0289/2024 PREGÃO ELETRÔNICO Nº 20230941 PROCESSO Nº 01901437/2023 OFÍCIO PGE/CELIC Nº 0273/2024 DATA: 29/02/2024

Qualificação Técnica				
C	**N.C**	**N.A**	**DOCUMENTAÇÃO**	**OBSERVAÇÃO**
X			Apresentação de atestado(s) de capacidade técnica em nome da matriz ou da filial do licitante, fornecido(s) por pessoa(s) jurídica(s) de direito público ou privado com somatório equivalente a, no mínimo, 8% do quantitativo total por item.	
X			Autorização de Funcionamento da Empresa - AFE para a(s) atividade(s) que desempenha dentro da cadeia de suprimentos para saúde	
		X	**Produto importado?** Acrescentado AFE de importação devendo ter sido expedida pela ANVISA nos termos do art. 50 a 52 da Lei Federal No 6.360/1976 e em conformidade com a RDC nº 16 de 1º de Abril de 2014/ANVISA - Seção III Abrangência	
X			Licença de funcionamento, emitida pelo Serviço de Vigilância Sanitária da Secretaria de Saúde Estadual ou Municipal, da sede da licitante, de acordo com art. 51 da Lei Federal No 6.360/1976.	
LEGENDA: **C - CONFORME N.C-NÃO CONFORME N.A - NÃO SE APLICA**				

Lícia Silva Teixeira
Enfermeira
COREN - CE 488.884

Francisca Fernanda Campos Moraes Pinheiro
COREN-CE 47929 - ENF

Danielly dos Santos Rodrigues
COREN-CE 684.672-ENF

GOVERNO DO ESTADO DO CEARÁ *Secretaria da Saúde*	PARECER TÉCNICO 0289/2024 PREGÃO ELETRÔNICO Nº 20230941 PROCESSO Nº 01901437/2023 OFÍCIO PGE/CELIC Nº 0273/2024 DATA: 29/02/2024

Fl 531

ANÁLISE DE PARECER TÉCNICO - OFÍCIO PGE/CELIC Nº: 0273/2024

Item	Código	Quant.	Especificação
14	1584045	22	AFASTADOR FINOCHIETO INFANTIL COM ACESSÓRIO DE MAMÁRIA 40MM X 45MM X 135MM X 180MM, PARA CIRURGIA CARDIOVASCULAR (AS DIMENSÕES DA PEÇA PODERÃO APRESENTAR UM DESVIO DE 0,5MM). EM AÇO INOXIDÁVEL COM COMPROVADA RESISTÊNCIA A CORROSÃO/OXIDAÇÃO; QUE MANTENHA SUAS CARACTERÍSTICAS PRIMÁRIAS (NÃO DEFORMAR) APÓS USO E PROCESSAMENTO; AUTOCLAVÁVEL. LOGOMARCA INDELÉVEL DO FABRICANTE E DO ÓRGÃO LICITANTE GRAVADAS NA PEÇA. NÃO ESTÉRIL. EMBALAGEM INDIVIDUAL ÍNTEGRA, QUE PRESERVE AS CARACTERÍSTICAS DE FABRICAÇÃO E INTEGRIDADE DO PRODUTO, COM RÓTULO QUE ATENDA A RDC 185 DE 22 DE OUTUBRO DE 2001/ANVISA. O PRODUTO DEVE ATENDER A LEGISLAÇÃO PERTINENTE A ANVISA. # APRESENTAR GARANTIA MÍNIMA DE 05 ANOS # ATENDER A NBR 14175/1998; NBR 13851/1997; NBR 13916 de 07/1997

Empresa: RGN INSTRUMENTOS E EQUIPAMENTOS MEDICOS LTDA

Marca: HARTE	**Referência:**
Fabricante: AD INSTRUMENTOS CIRÚRGICOS LTDA ME - BRASIL	**Registro da Anvisa: 80476380011**

CONCLUSÃO

( ) FAVORÁVEL	(**X**) DESFAVORÁVEL

Justificativa: Item não aceito. A amostra não foi entregue em tempo hábil, conforme estabelecido na cláusula editalícia. 4.2. DAS AMOSTRAS: 4.2.1. Havendo o aceite da proposta quanto ao valor, o interessado classificado provisoriamente em primeiro lugar deverá apresentar amostra, no prazo de cinco (05) dias, contados a partir do recebimento da solicitação do órgão demandante da licitação, na Secretaria de Saúde do Estado do Ceará, situada na Av. Almirante Barroso, n° 600, Praia de Iracema - CEP: 60.060-440 - Fortaleza/Ceará, Telefone (85)3101.5197 (CECOM), no horário de 8:00 às 11:00 e de 14h00 às 17h00 (horário local), de segunda a sexta-feira, para ser realizada inspeção técnica. 4.2.1.1. É facultada a prorrogação do prazo acima estabelecido, desde que solicitado durante o seu transcurso e, ainda assim, se devidamente justificado e aceito pelo contratante. 4.2.2. Quando as amostras não forem entregues no prazo acima estabelecido, a licitante deverá enviar para o endereço eletrônico institucional (propostasmmh@gmail.com), o qual a amostra foi solicitada, o comprovante do envio (ex. código de rastreamento) referente ao envio da citada amostra. Declaramos, para os devidos fins, que a elaboração deste parecer se deu em contexto no qual ausente conflito de interesse, nos termos da Lei Federal no 12.813/2013.

Elaborado por: Lícia Silva Teixeira ENF. do Parecer Técnico - MMH/COREN 488.884 Coordenadoria de Planejamento e Monitoramento de Compras	**Elaborado por:** Danielly dos Santos Rodrigues COREN-CE 634.672-ENF Danielly dos Santos Rodrigues ENF. do Parecer Técnico - MMH/COREN 634.672 Coordenadoria de Planejamento e Monitoramento de Compras
Elaborado por: Alcyone Maria Nascimento da Silva ENF. do Parecer Técnico - MMH/COREN 271273 Coordenadoria de Planejamento e Monitoramento de Compras	**Elaborado por:** Raimunda Antonila Campos Mota Pimentel COREN-CE 47929 - ENF Raimunda Antonila Campos Mota Pimentel ENF. do Parecer Técnico - MMH/COREN 47929 Coordenadoria de Planejamento e Monitoramento de Compras

RGN INSTRUMENTOS E EQUIPAMENTOS MEDICOS LTDA
CNPJ: 22.654.814/0001-82
Rua Pascoal Bevilacqua, 3885 - Jardim Alto Rio Preto
CEP 15020-280 - São José do Rio Preto/SP
Telefone: (17) 3304-7701
E-mail: vendas3@rhoss.com.br

CENTRAL DE LICITAÇÕES DO ESTADO DO CEARÁ
Fl. 532
PGE

Ao
Órgão 943001 - GOVERNO DO ESTADO DO CEARA.
Pregão Eletrônico N° 941/2023.

Apresentamos nossa proposta de preços.

Item	Descrição	Unidade	Qtd	R$ Unitário	Valor Total
5	AFASTADOR VOLKMANN 02 DENTES ROMBOS, PARA CIRURGIA VASCULAR (AS DIMENSÕES DA PEÇA PODERÃO APRESENTAR UM DESVIO DE 0,5MM). EM AÇO INOXIDÁVEL MARCA: GOLGRAN FABRICANTE: GOLGRAN MODELO: 6-52 PROCEDÊNCIA: NACIONAL ANVISA: 10401319007 **MARCA:** GOLGRAN **FABRICANTE:** GOLGRAN **MODELO/VERSÃO:** 6-52	UNIDADE	32,00	79,30	2.537,60
6	AFASTADOR VOLKMANN 03 DENTES ROMBOS, PARA CIRURGIA VASCULAR (AS DIMENSÕES DA PEÇA PODERÃO APRESENTAR UM DESVIO DE 0,5MM). EM AÇO INOXIDÁVEL MARCA: GOLGRAN FABRICANTE: GOLGRAN MODELO: 6-53 PROCEDÊNCIA: NACIONAL ANVISA: 10401319007 **MARCA:** GOLGRAN **FABRICANTE:** GOLGRAN **MODELO/VERSÃO:** 6-53	UNIDADE	32,00	79,30	2.537,60
7	AFASTADOR VOLKMANN 04 DENTES ROMBOS, PARA CIRURGIA VASCULAR (AS DIMENSÕES DA PEÇA PODERÃO APRESENTAR UM DESVIO DE 0,5MM). EM AÇO INOXIDÁVEL MARCA: GOLGRAN FABRICANTE: GOLGRAN MODELO: 6-54 PROCEDÊNCIA: NACIONAL ANVISA: 10401319007 **MARCA:** GOLGRAN **FABRICANTE:** GOLGRAN **MODELO/VERSÃO:** 6-54	UNIDADE	32,00	79,30	2.537,60
14	AFASTADOR FINOCHIETO INFANTIL COM ACESSÓRIO DE MAMÁRIA 40MM X 45MM X 135MM X 180MM, PARA CIRURGIA CARDIOVASCULAR (AS DIMENSÕES DA PEÇA PODERÃO APRESENTAR UM DESVIO DE 0,5MM). EM AÇO INOXIDÁVEL MARCA: HARTE FABRICANTE: AD MODELO: FINOCHIETTO INFANTIL PROCEDÊNCIA: NACIONAL ANVISA: 80476380011 **MARCA:** HARTE **FABRICANTE:** AD **MODELO/VERSÃO:** FINOCHIETTO INFANTIL	UNIDADE	22,00	1.440,80	31.697,60

Gerado por: effecti.com.br

RGN INSTRUMENTOS E EQUIPAMENTOS MEDICOS LTDA
CNPJ: 22.654.814/0001-82
Rua Pascoal Bevilacqua, 3885 - Jardim Alto Rio Preto
CEP 15020-280 - São José do Rio Preto/SP
Telefone: (17) 3304-7701
E-mail: vendas3@rhoss.com.br

Ao
Órgão 943001 - GOVERNO DO ESTADO DO CEARA.
Pregão Eletrônico N° 941/2023.

Apresentamos nossa proposta de preços.

Item	Descrição	Unidade	Qtd	R$ Unitário	Valor Total
25	PINÇA BACHKAUS 13CM (+/-1). EM AÇO INOXIDÁVEL COM COMPROVADA RESISTÊNCIA A CORROSÃO/ OXIDAÇÃO MARCA: GOLGRAN FABRICANTE: GOLGRAN MODELO: 139-32 PROCEDÊNCIA: NACIONAL ANVISA: 10401310111 **MARCA:** GOLGRAN **FABRICANTE:** GOLGRAN **MODELO/VERSÃO:** 139-32	UNIDADE	860,00	29,30	25.198,00
26	PINÇA BABY MIXTER 14CM (+/-1). EM AÇO INOXIDÁVEL COM COMPROVADA RESISTÊNCIA A CORROSÃO/ OXIDAÇÃO; MARCA: GOLGRAN FABRICANTE: GOLGRAN MODELO: 139-119 PROCEDÊNCIA: NACIONAL ANVISA: 10401310111 **MARCA:** GOLGRAN **FABRICANTE:** GOLGRAN **MODELO/VERSÃO:** 139-119	UNIDADE	135,00	59,90	8.086,50
29	BANDEJA RETANGULAR 30CM X 20CM X 04 CM (AS DIMENSÕES DA PEÇA PODERÃO APRESENTAR UM DESVIO DE 0,5MM). EM AÇO INOXIDÁVEL MARCA: GG FABRICANTE: GOLGRAN MODELO: 87-17 PROCEDÊNCIA: NACIONAL ANVISA: ISENTO **MARCA:** GOLGRAN **FABRICANTE:** GOLGRAN **MODELO/VERSÃO:** 87-17	UNIDADE	240,00	80,00	19.200,00
				Valor total da proposta:	91.794,90

O valor total dessa proposta é de R$91.794,90 (noventa e um mil e setecentos e noventa e quatro reais e noventa centavos).

Gerado por: effecti.com.br

RGN INSTRUMENTOS E EQUIPAMENTOS MEDICOS LTDA
CNPJ: 22.654.814/0001-82
Rua Pascoal Bevilacqua, 3885 - Jardim Alto Rio Preto
CEP 15020-280 - São José do Rio Preto/SP
Telefone: (17) 3304-7701
E-mail: vendas3@rhoss.com.br

COMISSÃO DE LICITAÇÕES DO ESTADO DO CEARÁ
Fl 533
Rubrica
PGE

Ao
Órgão 943001 - GOVERNO DO ESTADO DO CEARA.
Pregão Eletrônico N° 941/2023.

Apresentamos nossa proposta de preços.

Item	Descrição	Unidade	Qtd	R$ Unitário	Valor Total

Dados Comerciais:

Condição do Pagamento: 30 (trinta) dias úteis, contados a partir da data final do período de adimplemento a que se referir, através de ordem bancária, para crédito em banco, agência e conta corrente indicados pelo contratado.

Da entrega: 30 (trinta) dias, contados do recebimento da confirmação de compra, mediante Autorização de Fornecimento.

Validade da Proposta: não será inferior a 90 (noventa) dias, a contar da data de sua apresentação.

Dados bancários: BANCO DO BRASIL Ag: 1510-5 C/C: 1700-0 RAPHAEL GONÇALVES NICESIO EPP

Observações:

Garantia: 1 ano para equipamentos e móveis, e 10 anos para instrumentos cirúrgicos.

Declaramos que estamos de acordo com os termos do Edital, e acatamos suas determinações, bem como informamos que os preços propostos estão inclusos todos os custos e despesas, como fretes, taxas, impostos, obrigações adicionais, entre outros.

Declaramos que somos Empresa de Pequeno Porte e estamos inscritos no SIMPLES NACIONAL e fazemos juz ao tratamento tributário favorecido.

São José do Rio Preto, 1 de Fevereiro de 2024

Representante Legal

RAPHAEL GONCALVES NICESIO: 36965252863

Assinado digitalmente por RAPHAEL GONCALVES NICESIO:36965252863
DN: C=BR, O=ICP-Brasil, OU=AC SOLUTI Multipla v5, OU=Renovacao Eletronica, OU=Certificado Digital, OU=Certificado PF A3, CN=RAPHAEL GONCALVES NICESIO:36965252863
Razão: Eu concordo com os termos definidos por minha assinatura neste documento
Localização: sua localização de assinatura aqui
Data: 2024.02.01 09:57:25-03'00'
Foxit PDF Reader Versão: 11.2.2

Raphael Gonçalves Nicésio

RG:43.474.138-3 **CPF:**369.652.528-63

Gerado por: effecti.com.br

CENTRAL DE LICITAÇÕES DO ESTADO DO CEARÁ
534
PGE

Consultas / Produtos para Saúde / Produtos para Saúde

Detalhes do Produto

Nome da Empresa	AD INSTRUMENTOS CIRÚRGICOS LTDA ME		
CNPJ	06.276.904/0001-20	**Autorização**	8.04.763-8
Produto	INSTRUMENTAIS DE USO MÉDICO-ODONTOLÓGICO HÄRTE		

Modelo Produto Médico

TESOURA STEVENS CV/PR 12CM; TESOURA STEVENS CV/PR 14CM; TESOURA STEVENS CV/PR 16CM; TESOURA STEVENS CV/PR 18CM; TESOURA STEVENS CV/PR 20CM; TESOURA STEVENS CV/PR 25CM; TESOURA STEVENS CV/PR 30CM; TESOURA STEVENS RT/PF 9CM; 10CM; 11CM; TESOURA STEVENS RT/PF 12CM; TESOURA STEVENS RT/PF 14CM; TESOURA STEVENS RT/PF 16CM; TESOURA STEVENS RT/PF 18CM; TESOURA STEVENS RT/PF 20CM; TESOURA STEVENS RT/PF 25CM; TESOURA STEVENS RT/PF 30CM; TESOURA STEVENS RT/PR 9CM; 10CM; 11CM; TESOURA STEVENS RT/PR 12CM; TESOURA STEVENS RT/PR 14CM; TESOURA STEVENS RT/PR 16CM; TESOURA STEVENS RT/PR 18CM; TESOURA STEVENS RT/PR 20CM; TESOURA STEVENS RT/PR 25CM; TESOURA STEVENS RT/PR 30CM; TESOURA STRULLY CURVA 18CM; TESOURA STRULLY CURVA 21CM; TESOURA STRULLY CURVA 25CM; TESOURA STRULLY CURVA ABOTOADA 18CM; TESOURA STRULLY CURVA ABOTOADA 21CM; TESOURA STRULLY CURVA ABOTOADA 25CM; TESOURA STRULLY RETA 18CM; TESOURA STRULLY RETA 21CM; TESOURA STRULLY RETA 25CM; TESOURA THOREK 18CM; TESOURA TOENNIS-ADSON 17,5CM; TESOURA VANNAS CURVA 8CM; TESOURA VANNAS CURVA 10CM; TESOURA VANNAS RETA 8CM; TESOURA VANNAS RETA 10CM; TESOURA WESTCOTT CURVA 11CM P/MICROCIRURGIA; TESOURA WESTCOTT RETA 11CM P/MICROCIRURGIA; TESOURA WULLSTEIN CURVA 14 CM P/FINA; TESOURA YASARGIL BAIONETA CV 20CM; TESOURA YASARGIL BAIONETA CV 23CM; TESOURA YASARGIL BAIONETA DELICADA CV 16CM; TESOURA YASARGIL BAIONETA DELICADA CV 18CM; TESOURA YASARGIL BAIONETA DELICADA RT 16CM; TESOURA YASARGIL BAIONETA DELICADA RT 18CM; TESOURA YASARGIL BAIONETA RT 20CM; TESOURA YASARGIL BAIONETA RT 22CM; TRITURADOR PARA OSSO; TROCATER UNIVERSAL COM 4 PONTAS; VALVULA AUVARD C/PESO 38X80 P/GINECOLOGIA; VÁLVULA BREISKY Nº1 - 2X13CM; VALVULA BREISKY Nº2 - 3,5X13CM; VALVULA BREISKY Nº3 - 4X13CM; VALVULA BREISKY Nº1 - 2,5X13CM; VALVULA DE BREISKY 130MMX35MM; VALVULA DE BREISKY 130X30MM; VALVULA DE DOYEN - 30X80MM; VALVULA DE DOYEN - 30X80MM REVESTIDO; VALVULA DE DOYEN - 35X80MM; VALVULA DE DOYEN - 35X80MM REVESTIDO; VALVULA DE DOYEN - 40X280MM COM CABO ANGULADO; VALVULA DE DOYEN - 40X80MM; VALVULA DE DOYEN - 45X120MM; VALVULA DE DOYEN - 45X150MM; VALVULA DE DOYEN - 45X180MM; VALVULA DE DOYEN - 45X60MM; VALVULA DE DOYEN - 45X80MM; VALVULA DE DOYEN - 45X90MM; VALVULA DE DOYEN - 50X80MM; VALVULA DE DOYEN - 50X80MM REVESTIDO; VALVULA DE DOYEN - 60X120MM; VALVULA DE DOYEN - 60X120MM COM GARRA (SALDANHA); VALVULA DE DOYEN - 60X120MM REVESTIDO; VALVULA DE DOYEN - 60X150MM; VALVULA DE DOYEN - 60X150MM COM GARRA (SALDANHA); VALVULA DE DOYEN - 60X180MM; VALVULA DE DOYEN - 60X180MM COM GARRA (SALDANHA); VALVULA DE DOYEN - 60X200MM; VALVULA DE DOYEN - 60X270MM; VALVULA DE DOYEN - 60X60MM; VALVULA DE DOYEN - 60X90MM; VÁLVULA DE DOYEN CLIP TYPE; VALVULA DE DOYEN PARA MAMA; VALVULA DE DOYEN PARA MAMA REVESTIDO; VALVULA DOYEN SUB-PUBIANA; VALVULA EM "L" GLUTEO 2,5CM C/ CABO - RAUL GONZALEZ; VALVULA EM "L" GLUTEO 2,5X13CM C/CABO - RAUL GONZALEZ; VALVULA EM "L" GLUTEO 3CM C/ CABO - RAUL GONZALEZ; VALVULA EM "L" GLUTEO 3X13CM C/CABO - RAUL GONZALEZ; VALVULA EM "L" PARA GLUTEO - RAUL GONZALEZ; VALVULA EM "S" GLUTEO 2,5CM C/ CABO - RAUL GONZALEZ; VALVULA EM "S" GLUTEO 3CM C/ CABO - RAUL GONZALEZ; VALVULA EM "S" PARA GLUTEO - RAUL GONZALEZ; VALVULA EM "V"; VALVULA MALEAVEL 1,6CM X 17 CM; VALVULA MALEAVEL 2,5CM X 19CM; VALVULA P/AFASTADOR BAUFOUR ABDOM CURVA 45X80; VALVULA P/AFASTADOR BAUFOUR ABDOM RETA 70X100; VALVULA PARA PROSTATECTOMIA PERINEAL CJ COM 04 PEÇAS; VALVULA SUB PUBIANA; VALVULA SUB-PÚBICA NR. 1; VALVULA SUB-PÚBICA NR. 2; VALVULA SUPRA PÚBICA; VALVULOTOMO; VELA DE HEGAR NR.01; VELA DE HEGAR NR.02; VELA DE HEGAR NR.03; VELA DE HEGAR NR.04; VELA DE HEGAR NR.05; VELA DE HEGAR NR.06; VELA DE HEGAR NR.07; VELA DE HEGAR NR.08; VELA DE HEGAR NR.09; VELA DE HEGAR NR.10; VELA DE HEGAR NR.11; VELA DE HEGAR NR.12; VELA DE HEGAR NR.13; VELA DE HEGAR NR.14; VELA DE HEGAR NR.15; VELA DE HEGAR NR.16; VELA DE HEGAR NR.17; VELA DE HEGAR NR.18; VELA DE HEGAR NR.19; VELA DE HEGAR NR.20; VELA DE HEGAR NR.21; VELA DE HEGAR NR.22; VELA DE HEGAR NR.23; VELA DE HEGAR NR.24; VELA DE HEGAR NR.25;

Nome Técnico	Instrumentos cirúrgicos
Registro	80476380011
Processo	25351.189871/2018-41
Origem do Produto	• FABRICANTE: AD INSTRUMENTOS CIRÚRGICOS LTDA ME - BRASIL
Classificação de Risco	I - BAIXO RISCO

Vencimento do Registro	VIGENTE

Voltar

CENTRAL DE LICITAÇÕES DO ESTADO DO CEARÁ
H 535
PGE

Sistema Estadual de Vigilância Sanitária
Prefeitura Municipal de SÃO JOSÉ DO RIO PRETO

CENTRAL DE LICITAÇÕES DO ESTADO DO CEARÁ - PGE
Fl 536
Rubrica

LICENÇA SANITÁRIA - VIGILÂNCIA SANITÁRIA

Nº CEVS: **354980501-464-000584-1-6** DATA DE VALIDADE: **18/08/2024**

Nº PROCESSO:	**01705/15**		
Nº PROTOCOLO:	**2023000229512**	DATA DO PROTOCOLO:	**13/07/2023**
SUBGRUPO:	**DISTRIBUIDORA/IMPORTADORA**		
AGRUPAMENTO:	**COMÉRCIO ATACADISTA DE PRODUTOS PARA A SAÚDE**		
ATIVIDADE ECONÔMICA-CNAE:	**4645-1/02 COMÉRCIO ATACADISTA DE PRÓTESES E ARTIGOS DE ORTOPEDIA**		
OBJETO LICENCIADO:	**ESTABELECIMENTO**		
DETALHE:			

RAZÃO SOCIAL:	**RGN INSTRUMENTOS E EQUIPAMENTOS MEDICOS LTDA**	CNPJ ALBERGANTE:	
NOME FANTASIA:	**RHOSS**		
CNPJ / CPF:	**22.654.814/0001-82**		
LOGRADOURO:	**Rua PASCOAL BEVILACQUA 3885**	NÚMERO:	**3885**
COMPLEMENTO:			
BAIRRO:	**JARDIM ALTO RIO PRETO**		
MUNICÍPIO:	**SÃO JOSÉ DO RIO PRETO**		
CEP:	**15020-280**	UF:	**SP**
PÁGINA DA WEB:			

RESPONSÁVEL LEGAL: **RAPHAEL GONÇALVES NICESIO**
CPF: **36965252863** CONSELHO REGIONAL: **CRBM**
Nº INSCR. CONSELHO PROF: **16.986** UF: **SP**

RESPONSÁVEL TÉCNICO: **RAPHAEL GONÇALVES NICESIO**
CPF: **36965252863** CONSELHO REGIONAL: **CRBM**
Nº INSCR. CONSELHO PROF: **16.986** UF: **SP**

LICENÇA SANITÁRIA - VIGILÂNCIA SANITÁRIA

Nº CEVS: **354980501-464-000584-1-6** DATA DE VALIDADE: **18/08/2024**

CLASSES DE PRODUTOS E ATIVIDADES AUTORIZADAS

CLASSE DE PRODUTO:

PRODUTOS PARA SAÚDE

ARMAZENAR EM ÁREA PRÓPRIA

DISTRIBUIR

CATEGORIA:

OUTROS PRODUTOS PARA SAÚDE

O(A) AUTORIDADE SANITÁRIA DA VIGILÂNCIA SANITÁRIA DE SÃO JOSÉ DO RIO PRETO CONCEDE A PRESENTE LICENÇA DE FUNCIONAMENTO, SENDO QUE SEU (S) RESPONSÁVEL(IS) ASSUME (M) CONHECER A LEGISLAÇÃO SANITÁRIA VIGENTE E CUMPRI-LA INTEGRALMENTE, INCLUSIVE EM SUAS FUTURAS ATUALIZAÇÕES, OBSERVANDO AS BOAS PRÁTICAS REFERENTES ÀS ATIVIDADES E OU SERVIÇOS PRESTADO, RESPONDENDO CIVIL E CRIMINALMENTE PELO NÃO CUMPRIMENTO DE TAIS EXIGÊNCIAS, FICANDO, INCLUSIVE, SUJEITO (S) AO CANCELAMENTO DESTE DOCUMENTO.
ASSUMEM AINDA INTEIRA RESPONSABILIDADE PELA VERACIDADE DAS INFORMAÇÕES AQUI PRESTADAS PARA O EXERCÍCIO DAS ATIVIDADES RELACIONADAS E DECLARAM ESTAR CIENTES DA OBRIGAÇÃO DE PRESTAR ESCLARECIMENTOS E OBSERVAR AS EXIGÊNCIAS LEGAIS QUE VIEREM A SER DETERMINADAS PELO ÓRGÃO DE VIGILÂNCIA SANITÁRIA COMPETENTE, EM QUALQUER TEMPO, NA FORMA PREVISTA NO ARTIGO 95 DA LEI ESTADUAL 10.083 DE 23 DE SETEMBRO DE 1998.

SÃO JOSÉ DO RIO PRETO — LOCAL

18/08/2023 — DATA DE DEFERIMENTO

Codigo de Validação: 1693839578766

A autenticidade deste documento deverá ser confirmada na página do Sistema de Informação em Vigilância Sanitária, no endereço: https://sivisa.saude.sp.gov.br/sivisa/cidadao/

CENTRAL DE LICITAÇÕES DO ESTADO DO CEARÁ
Fl. 537
Rubrica
PGE

Consultas / Funcionamento de Empresa Nacional / Resultado / Detalhamento

Dados da Empresa Nacional

Razão Social
RGN INSTRUMENTOS E EQUIPAMENTOS MEDICOS LTDA

CNPJ
22.654.814/0001-82

Nome Fantasia
RHOSS

Endereço na Internet

SAC

Endereço Completo
PASCOAL BEVILACQUA, 3885 - Jardim Alto Rio Preto CEP: 15.020-280

Cidade/UF
SÃO JOSÉ DO RIO PRETO/SP

Responsável Técnico
RAPHAEL GONÇALVES NICESIO

Responsável Legal
RAPHAEL GONÇALVES NICESIO

Dados do Cadastro

Cadastro Nº
8.13355-0 (X94142LW6341)

Data do Cadastro
29/02/2016

Situação
Ativa

Nº do Processo
25351.874432/2016-23

Cadastro
8 - Produtos para Saúde (Correlatos)

Atividades / Classes

Armazenar

- Correlatos

Distribuir

- Correlatos

Expedir

- Correlatos

Voltar

CENTRAL DE LICITAÇÕES DO ESTADO DO CEARÁ
Fl. 538
PGE

ATESTADO DE CAPACIDADE TÉCNICA

A PREFEITURA MUNICIPAL DE SÃO JOSÉ DO RIO PRETO, pessoa jurídica de direito público interno, inscrita no CNPJ sob o n° 46.588.950/0001-80, com sede na Av. Dr. Alberto Andaló, nº 3030, CEP: 15015-000, São José do Rio Preto/SP, atesta para os devidos fins que a empresa **RGN INSTRUMENTOS E EQUIPAMENTOS MEDICOS LTDA**, inscrita no CNPJ sob o nº 22.654.814/0001-82 entregou os materiais abaixo mencionado:

PREGÃO ELETRÔNICO 27/2023
ATA: 0421/23
PROCESSO: 1337/2023
OBJETO: AQUISIÇÃO DE INSTRUMENTAIS CIRÚRGICOS EM ATENDIMENTO ÀS UNIDADES DE SAÚDE – SECRETARIA MUNICIPAL DE SAÚDE.

EMPENHO	QUANTIDADE SOLICITADA	QUANTIDADE ENTREGUE	DESCRIÇÃO
11212/2023	35	35	CUBA RIM EM ACO INOX
	30	30	PINCA CHERRON EM ACO INOX DE 24 CENTIMETROS
	15	15	PORTA AGULHA DERF 12CM EM ACO INOX COM WIDIA
	157	157	PORTA AGULHA MAYO HEGAR COMUM
	81	81	PORTA AGULHA MAYO HEGAR EM ACO INOX MEDINDO 14 CENTIMETROS COM WIDIA
	15	15	GANCHO GILLIES 18CM, NUMERO 2, EM ACO INOX
	19	19	AFASTADOR FARABEUF ADULTO 13 X 125 MM EM ACO INOX

Cumprimento Contratual: Até o presente momento a empresa cumpriu a obrigação contratada, não havendo nada que possa desaboná-la em relação à compra mencionada.

São José do Rio Preto, 18 de julho de 2023.

Luciana C. Delfino Lisboa
Setor de Gestão de Contratos e Convênios
Secretaria Municipal de Saúde

Katiuce Luzin da Silva
Setor de Gestão de Contratos e Convênios
Secretaria Municipal de Saúde

CENTRAL DE LICITAÇÕES DO ESTADO DO CEARÁ
Fl. 539
Rubrica
PGE

ATESTADO DE CAPACIDADE TÉCNICA

Declaramos para os devidos fins, que a empresa RGN INSTRUMENTOS E EQUIPAMENTOS MEDICOS LTDA, estabelecida na Rua Pascoal Bevilacqua, 3885 – Jardim Alto Rio Preto, na cidade de São Jose do Rio Preto-Cep 15020-280, inscrita no CNPJ sob o nº 22.654.814/0001-82, é nosso fornecedor hospitalar, cumprindo rigorosamente os compromissos (prazo de entrega, pontualidade, qualidade de seus produtos)

Forneceu os materiais a seguir descritos:

- MÓVEIS HOSPITALARES
- INSTRUMENTOS CIRURGICOS
- LINHA INÓX HOSPITALAR
- EQUIPAMENTOS HOSPITALARES
- PEÇAS E ACESSÓRIOS DE EQUIPAMENTOS

Informamos, também, que a empresa cumpriu com todas as exigências contratuais não havendo nada que a desabone, até a presente data.

São José do Rio Preto, 26 de julho de 2023

IRMANDADE DA SANTA CASA DE MISERICÓRDIA DE S.J.
Dr. José Nadim Cury - Provedor

3º NOTAS S.J. Rio Preto

TERCEIRO TABELIÃO DE NOTAS – SÃO JOSÉ DO RIO PRETO/SP
Tabelião: ALTAIR DE ALMEIDA CORRÊA
Rua Jorge Tibiriçá, 2702 – Centro – CEP: 15010-030 – Tel.: (17) 3232-2200 – cartorio@terceirotabeliao.com.br
RECONHECO POR SEMELHANÇA FIRMA SEM VALOR ECONÔMICO DE:
JOSE NADIM CURY
São Jose do Rio Preto-SP, 02 de Agosto de 2023
Em test. da verdade. - DMP - Valor:R$8,11
DIEGO MARTINS PIRES - ESCREVENTE
Selo(s): 0995AA0493002
"VÁLIDO SOMENTE COMO CÓPIA DE AUTENTICIDADE SEM RASURAS E/OU RASURAS"
FIRMA 1 126292 B10995AA0493002
Diego Martins Pires 3º NOTAS S. J. RIO PRETO Escrevente

3º TABELIÃO DE NOTAS
ALTAIR DE ALMEIDA CORRÊA TABELIÃO
Autentico a presente cópia reprográfica conforme original e nem apresentado de data vez.
S. J. do Rio Preto SP 02 AGO 2023
DIEGO MARTINS PIRES
Escrevente Rua Jorge
Válido somente com o selo de autenticidade
126292 AUTENTICAÇÃO AU0995AD0478030

CENTRAL DE LICITAÇÕES DO ESTADO DO CEARÁ
Fl. 510
Rubrica
PGE

Memorando nº 05/2024

Fortaleza, 27 de fevereiro de 2024

De: Serviço de Urologia - HGF

Para: Parecer Técnico MMH/SESA

Assunto: Solicitação de esclarecimento.

Considerando o recebimento do pedido de esclarecimento interposto pela empresa ALLENT MEDICAL SUPPLIES, referente aos itens 08, 14, 16, 18 e 19 oriundo do processo licitatório Nº 24001.021732/2023-96. Informamos que, após a análise das especificações, estamos de acordo com as alterações dos itens, conforme especificado abaixo.

Item n° 08 código 672575 - descrição no edital: ÓTICA 12° - ENDOSCÓPIO RÍGIDO AUTOCLAVÁVEL, SISTEMA ÓTICO AVANÇADO COM LENTES EM FORMA DE BASTÃO, QUE FORNEÇA IMAGENS EM ALTA RESOLUÇÃO E CONTRASTE. **ÂNGULO DE VISÃO = 12°; DIÂMETRO = 4MM; COMPRIMENTO = 30CM (+/- 2).** EM AÇO INOXIDÁVEL COM COMPROVADA RESISTÊNCIA A CORROSÃO/OXIDAÇÃO, NÃO DEFORMAR APÓS USO E PROCESSAMENTO; LOGOMARCA INDELÉVEL DO FABRICANTE GRAVADA NA PEÇA. PROCESSÁVEL. EMBALAGEM ÍNTEGRA QUE GARANTA AS CARACTERÍSTICAS DE FABRICAÇÃO E INTEGRIDADE DO PRODUTO, INVIOLÁVEL, COM RÓTULO QUE ATENDA A RDC 185 DE 22 DE OUTUBRO DE 2001/ANVISA, O PRODUTO DEVE ATENDER A LEGISLAÇÃO PERTINENTE A ANVISA.

Questionamento da empresa Allent para o item 08 seria aceito: Ótica de Alta Definição OES ELITE. Autoclavável, **ângulo de visão 12°**, comprimento de trabalho **280 mm(28cm), diâmetro 4mm.** Projetados para uso em urologia e ginecologia. Com ED Glass que resulta em um contraste extremamente brilhante e alta qualidade de imagem. Acompanha bastão de esterilização.

Resposta da Unidade: Informamos que a descrição sugerida pela empresa atende ao edital.

Item nº 14 código 1029417 - descrição no edital: ÓTICA 30° - ENDOSCÓPIO RÍGIDO AUTOCLAVÁVEL, VISÃO GRANDE ANGULAR, SISTEMA ÓTICO AVANÇADO COM LENTES EM FORMA DE BASTÃO, QUE FORNEÇA IMAGENS EM ALTA RESOLUÇÃO E CONTRASTE. ÂNGULO DE VISÃO AMPLO = 30°; DIÂMETRO = 4MM; COMPRIMENTO = 30CM (+/- 2cm). EM AÇO INOXIDÁVEL....

Questionamento da empresa Allent para o item 14 seria aceito: Ótica de Alta Definição OES ELITE. Autoclavável, angulo de visão 30°, comprimento de trabalho 282,2 mm, diâmetro 4mm. Projetados para uso em urologia e ginecologia. Com ED Glass que resulta em um contraste extremamente brilhante e alta qualidade de imagem. Acompanha bastão de esterilização.

Resposta da Unidade: Informamos que no processo já inclui a possibilidade de 30cm (+/- 2cm).

Item nº 16 código 1091305 - descrição no edital: ÓTICA 6° - ENDOSCÓPIO RÍGIDO AUTOCLAVÁVEL, OCULAR PARALELA, FIXA, COM TORNEIRA E CANAL DE TRABALHO PARA INSTRUMENTOS DE 10FR, SISTEMA ÓTICO AVANÇADO COM LENTES EM FORMA DE BASTÃO, QUE FORNEÇA IMAGENS EM ALTA RESOLUÇÃO E CONTRASTE. ÂNGULO DE VISÃO = 6°; COMPRIMENTO = 19CM. EM AÇO INOXIDÁVEL ....

Questionamento da empresa Allent para o item 16 seria aceito: Nefroscópio rígido de 22fr de diâmetro externo, 14,3 fr de diâmetro no canal de trabalho e visão de 30º, comprimento de 230 mm . Camisa Externa, 25Fr, Rotatória, Fluxo Contínuo. Porto de irrigação de sobre-fluxo, rotatória, 2 torneiras.

Resposta da Unidade: Informamos que o descritivo sugerido pela empresa não atende os parâmetros de medidas (diâmetro, grau, diâmetro de lúmen e comprimento), conforme requisitado no edital.

Item nº 18 código 1091335 - descrição no edital: ÓTICA 6° - ENDOSCÓPIO RÍGIDO AUTOCLAVÁVEL, COM CANAL DE INSTRUMENTOS DE 4,8FR, SISTEMA DE FIBRA ÓTICA AVANÇADO, QUE FORNEÇA IMAGENS EM ALTA RESOLUÇÃO E CONTRASTE. ADEQUADA ÀS MEDIDAS DE COMPRIMENTO. ÂNGULO DE VISÃO = 6°; DIÂMETRO = 7FR; COMPRIMENTO = 43CM (+/- 2cm). EM AÇO INOXIDÁVEL....

Questionamento da empresa Allent para o item 18 seria aceito: Ureteroscópio Semirrigido - OES ELITE™ - Ocular angular, 5° DOV, canal de 4 2 Fr, Diâmetro 6.7/8.4 Fr x 430 mm.

Resposta da Unidade: Informamos que o descritivo sugerido pela empresa não atende (angulo de visão diferente do edital).

CEARÁ
GOVERNO DO ESTADO
SECRETARIA DA SAÚDE

CENTRAL DE LICITAÇÕES DO ESTADO DO CEARÁ
541
PGE

Item nº 19 código 647644 - descrição no edital: ÓTICA 6° - ENDOSCÓPIO RÍGIDO AUTOCLAVÁVEL, COM CANAL DE INSTRUMENTOS DE 5FR, SISTEMA DE FIBRA ÓTICA AVANÇADO, QUE FORNEÇA IMAGENS EM ALTA RESOLUÇÃO E CONTRASTE. ÂNGULO DE VISÃO = 6°; DIÂMETRO = 8MM; COMPRIMENTO = 43CM (+/- 2cm). EM AÇO INOXIDÁVEL....

A empresa Allent questiona se para o item 19 seria aceito: Ureteroscópio Semirrigido - OES ELITE™ - Ocular angular, 5° DOV, canal de 6.4 Fr, Diâmetro 7.3/10.4 Fr x 430 mm.

Resposta da Unidade: Informamos que o descritivo sugerido pela empresa não atende (angulo de visão diferente do edital).

Atenciosamente,

Marcos Flávio Holanda Rocha
Urologista
CRM 6091 CPF 333.329.9[illegible]

Dr. Marcos Flavio Holanda Rocha
Coord. do Serviço de Urologia do HGF
CRM: 6091

CENTRAL DE LICITAÇÕES DO ESTADO DO CEARÁ
Fl. 542
Rubrica
PGE

Memorando nº 04/2024 Fortaleza, 27 de fevereiro de 2024

De: Serviço de Urologia - HGF

Para: Parecer Técnico MMH/SESA

Assunto: Solicitação de esclarecimento.

Considerando o recebimento do pedido de esclarecimento interposto pela empresa E. TAMUSSINO, referente aos itens 01, 02 e 03 oriundo do PE Nº2072/2023. Informamos que, após a análise das especificações, estamos de acordo com as alterações dos itens, conforme especificado abaixo.

ITEM 01 - descrição do edital - Descrição: CAMISA ENDOSCÓPICA PARA CISTOSCOPIA, **DIÂMETRO 17FR,** USO EM UROLOGIA, COM TORNEIRAS PARA IRRIGAÇÃO E OBTURADOR. EM AÇO INOXIDÁVEL COM COMPROVADA RESISTÊNCIA A CORROSÃO/OXIDAÇÃO; QUE MANTENHA SUAS CARACTERÍSTICAS PRIMÁRIAS (NÃO DEFORMAR) APÓS USO E PROCESSAMENTO; AUTOCLAVÁVEL. LOGOMARCA INDELÉVEL DO FABRICANTE GRAVADA NA PEÇA. NÃO ESTÉRIL. EMBALAGEM INDIVIDUAL ÍNTEGRA, QUE PRESERVE AS CARACTERÍSTICAS DE FABRICAÇÃO E INTEGRIDADE DO PRODUTO, COM RÓTULO QUE ATENDA A RDC 185 DE 22 DE OUTUBRO DE 2001/ANVISA. OPRODUTO DEVE ATENDER A LEGISLAÇÃO PERTINENTE A ANVISA. # ATENDER AS NORMAS: NBR 14175/1998; NBR 13851/1997; NBR 13916 DE 07/1997. # APRESENTAR GARANTIA MÍNIMA DE 01 ANO.

Modificar para: CAMISA ENDOSCÓPICA PARA CISTOSCOPIA, **DIÂMETRO 17FR a 17,5FR,** USO EM UROLOGIA, COM TORNEIRAS PARA IRRIGAÇÃO E OBTURADOR. EM AÇO INOXIDÁVEL COM COMPROVADA RESISTÊNCIA A CORROSÃO/OXIDAÇÃO; QUE MANTENHA SUAS CARACTERÍSTICAS PRIMÁRIAS (NÃO DEFORMAR) APÓS USO E PROCESSAMENTO; AUTOCLAVÁVEL. LOGOMARCA INDELÉVEL DO FABRICANTE GRAVADA NA PEÇA. NÃO ESTÉRIL. EMBALAGEM INDIVIDUAL ÍNTEGRA, QUE PRESERVE AS CARACTERÍSTICAS DE FABRICAÇÃO E INTEGRIDADE DO PRODUTO, COM RÓTULO QUE ATENDA A RDC 185 DE 22 DE OUTUBRO DE 2001/ANVISA. OPRODUTO DEVE ATENDER A LEGISLAÇÃO PERTINENTE A ANVISA. # ATENDER AS NORMAS: NBR 14175/1998; NBR 13851/1997; NBR 13916 DE 07/1997. # APRESENTAR GARANTIA MÍNIMA DE 01 ANO.

ITEM 02 - descrição do edital - Descrição: CAMISA ENDOSCÓPICA PARA CISTOSCOPIA, **DIÂMETRO 19FR,** USO EM UROLOGIA, COM TORNEIRAS PARA IRRIGAÇÃO E OBTURADOR. EM AÇO INOXIDÁVEL COM COMPROVADA RESISTÊNCIA A CORROSÃO/OXIDAÇÃO; QUE MANTENHA SUAS CARACTERÍSTICAS PRIMÁRIAS (NÃO DEFORMAR) APÓS USO E PROCESSAMENTO; AUTOCLAVÁVEL. LOGOMARCA INDELÉVEL DO FABRICANTE GRAVADA NA PEÇA. NÃO ESTÉRIL. EMBALAGEM INDIVIDUAL ÍNTEGRA, QUE PRESERVE AS CARACTERÍSTICAS DE FABRICAÇÃO E INTEGRIDADE DO PRODUTO, COM RÓTULO QUE ATENDA A RDC 185 DE 22 DE OUTUBRO DE 2001/ANVISA. O PRODUTO DEVE ATENDER A LEGISLAÇÃO

PERTINENTE A ANVISA. # ATENDER AS NORMAS: NBR 14175/1998; NBR 13851/1997; NBR 13916 DE 07/1997. # APRESENTAR GARANTIA MÍNIMA DE 01 ANO.

Modificar para: Descrição: CAMISA ENDOSCÓPICA PARA CISTOSCOPIA, DIÂMETRO 19FR A 19,5FR, USO EM UROLOGIA, COM TORNEIRAS PARA IRRIGAÇÃO E OBTURADOR. EM AÇO INOXIDÁVEL COM COMPROVADA RESISTÊNCIA A CORROSÃO/OXIDAÇÃO; QUE MANTENHA SUAS CARACTERÍSTICAS PRIMÁRIAS (NÃO DEFORMAR) APÓS USO E PROCESSAMENTO; AUTOCLAVÁVEL. LOGOMARCA INDELÉVEL DO FABRICANTE GRAVADA NA PEÇA. NÃO ESTÉRIL. EMBALAGEM INDIVIDUAL ÍNTEGRA, QUE PRESERVE AS CARACTERÍSTICAS DE FABRICAÇÃO E INTEGRIDADE DO PRODUTO, COM RÓTULO QUE ATENDA A RDC 185 DE 22 DE OUTUBRO DE 2001/ANVISA. O PRODUTO DEVE ATENDER A LEGISLAÇÃO PERTINENTE A ANVISA. # ATENDER AS NORMAS: NBR 14175/1998; NBR 13851/1997; NBR 13916 DE 07/1997. # APRESENTAR GARANTIA MÍNIMA DE 01 ANO

ITEM 03 - descrição do edital - Descrição: CAMISA ENDOSCÓPICA PARA CISTOSCOPIA, DIÂMETRO 22FR, USO EM UROLOGIA, COM TORNEIRAS PARA IRRIGAÇÃO E OBTURADOR. EM AÇO INOXIDÁVEL COM COMPROVADA RESISTÊNCIA A CORROSÃO/OXIDAÇÃO; QUE MANTENHA SUAS CARACTERÍSTICAS PRIMÁRIAS (NÃO DEFORMAR) APÓS USO E PROCESSAMENTO; AUTOCLAVÁVEL. LOGOMARCA INDELÉVEL DO FABRICANTE GRAVADA NA PEÇA. NÃO ESTÉRIL. EMBALAGEM INDIVIDUAL ÍNTEGRA, QUE PRESERVE AS CARACTERÍSTICAS DE FABRICAÇÃO E INTEGRIDADE DO PRODUTO, COM RÓTULO QUE ATENDA A RDC 185 DE 22 DE OUTUBRO DE 2001/ANVISA. O PRODUTO DEVE ATENDER A LEGISLAÇÃO PERTINENTE A ANVISA. # ATENDER AS NORMAS: NBR 14175/1998; NBR 13851/1997; NBR 13916 DE 07/1997. # APRESENTAR GARANTIA MÍNIMA DE 01 ANO.

Modificar para: Descrição: CAMISA ENDOSCÓPICA PARA CISTOSCOPIA, DIÂMETRO 21FR A 21,5FR, USO EM UROLOGIA, COM TORNEIRAS PARA IRRIGAÇÃO E OBTURADOR. EM AÇO INOXIDÁVEL COM COMPROVADA RESISTÊNCIA A CORROSÃO/OXIDAÇÃO; QUE MANTENHA SUAS CARACTERÍSTICAS PRIMÁRIAS (NÃO DEFORMAR) APÓS USO E PROCESSAMENTO; AUTOCLAVÁVEL. LOGOMARCA INDELÉVEL DO FABRICANTE GRAVADA NA PEÇA. NÃO ESTÉRIL. EMBALAGEM INDIVIDUAL ÍNTEGRA, QUE PRESERVE AS CARACTERÍSTICAS DE FABRICAÇÃO E INTEGRIDADE DO PRODUTO, COM RÓTULO QUE ATENDA A RDC 185 DE 22 DE OUTUBRO DE 2001/ANVISA. O PRODUTO DEVE ATENDER A LEGISLAÇÃO PERTINENTE A ANVISA. # ATENDER AS NORMAS: NBR 14175/1998; NBR 13851/1997; NBR 13916 DE 07/1997. # APRESENTAR GARANTIA MÍNIMA DE 01 ANO.

Atenciosamente,

Marcos Flavio Holanda Rocha
Urologista
CRM 6091 CPF 39

Dr. Marcos Flavio Holanda Rocha
Coord. do Serviço de Urologia do HGF
CRM: 6091

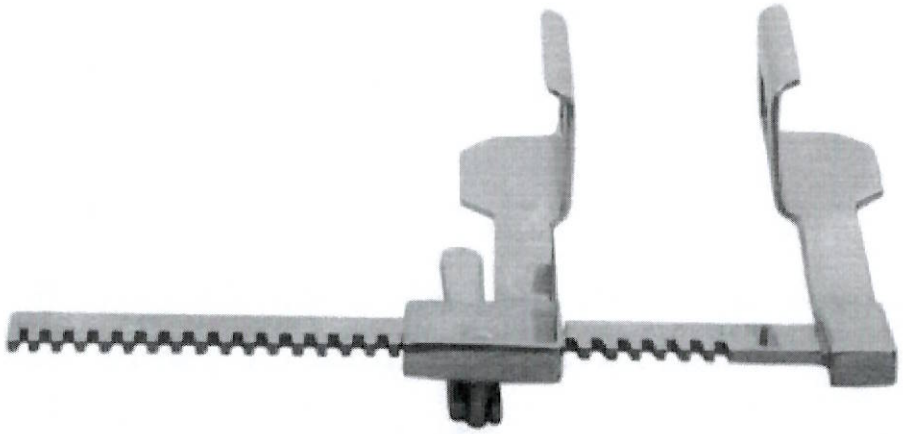

Afastador Finochietto infantil 40×45 18cm

Afastador Finochietto infantil 40×45 18cm

Instrumento cirúrgico articulado não cortante.

Produzido em aço inoxidável.

Utilizado em cirurgias cardiacas.

Instrumental #padrão, qualidade e acabamento impecável.

S43