PROJETO DE INFRAESTRUTURA PARA PAVIMENTAÇÃO, DRENAGEM E SINALIZAÇÃO DE DIVERSAS RUAS NO MUNICIPIO DE PETROLINA/PE

RUA S/N

DOM AVELAR – PETROLINA - PE

PROJETO BÁSICO

VOLUME 02 – PLANTAS DE EXECUÇÃO

R05

OUTUBRO/2026

Rua Guimarães Peixoto nº 75, sala 1604 | Casa Amarela | Recife-PE | CEP: 52.051-200 | CNPJ: 11.019.554/0001-57 | Fone: 81 30381995| altys@altys.eng.br

ÍNDICE

1 APRESENTAÇÃO 3

2 MAPA DE SITUAÇÃO 5

3 PLANTAS DE EXECUÇÃO 7

3.1 PROJETO GEOMÉTRICO E TERRAPLENAGEM 9

3.2 PROJETO DE DRENAGEM 14

3.3 PROJETO DE PAVIMENTAÇÃO 27

3.4 PROJETO DE SINALIZAÇÃO 29

3.5 PROJETO DE CANTEIRO DE OBRAS 33

4 TERMO DE ENCERRAMENTO 36

A **Altys Engenharia Ltda.**, estabelecida na Rua Guimarães Peixoto, nº. 75, sala 1604, no Bairro de Casa Amarela, em Recife - Pernambuco - Brasil, apresenta a **Secretária de Infraestrutura e Mobilidade (SEINFRA) da Prefeitura Municipal de Petrolina**, localizada na Avenida Guararapes, n° 2114, no Bairro do Centro, em Petrolina - Pernambuco - Brasil, o **Relatório do Projeto Básico de Infraestrutura**, para Geometria, Terraplenagem, Pavimentação, Drenagem, Sinalização e orçamento na Rua S/N, localizada no Bairro Dom Avelar, no município de Petrolina/PE.

Os serviços contemplaram a elaboração dos Projetos de Geometria, Terraplenagem, Pavimentação, Drenagem, Sinalização, Quantitativos e Orçamento.

Volume 02 – Plantas de Execução

Este volume contém as plantas, desenhos tipos, listagens de serviços, notas de serviço e croquis necessários à execução da obra.

Volumes Integrantes do Projeto Básico:

Volume n°	Título	Formato
1	Memória Justificativa	A4
2	**Plantas de Execução**	**A3**
3	Orçamento	A4

2 MAPA DE SITUAÇÃO

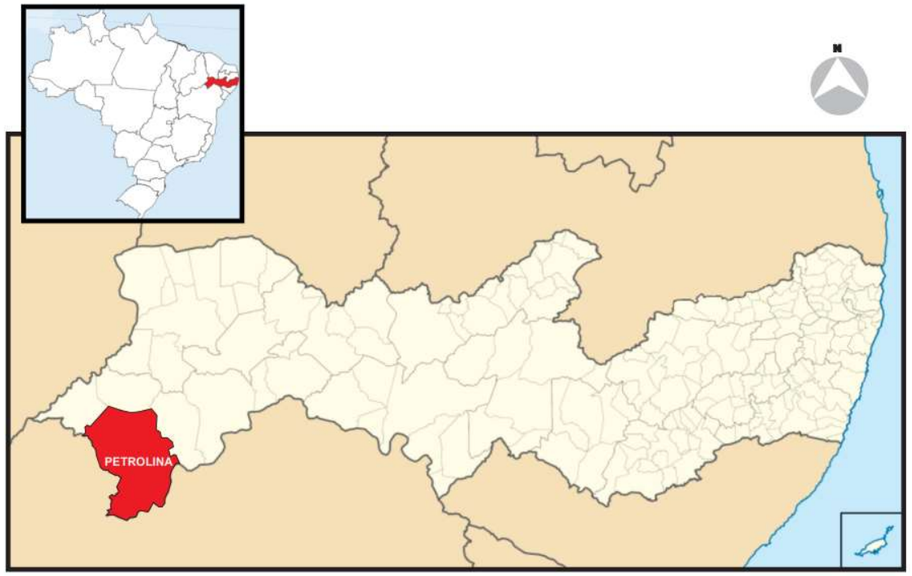



Logradouro:Rua S/N		
Bairro: Dom Avelar		
Coordenadas (SIRGAS2000) :	Início	Fim
	E 335425.00	E 335592.00
	N 8965545.00	N 8965659.00

3 PLANTAS DE EXECUÇÃO

Projeto Geométrico e de Terraplenagem

Planta Baixa E Perfil Longitudinal	01/01
Seção Transversal	01/01
Seções Transversais Tipo	01/01
Nota de Serviço	01/01

Projeto de Drenagem

Planta Geral de Drenagem	01/02 a 02/02
Dispositivos Tipo	01/10 a 10/10

Projeto de Pavimentação

Planta Geral de Pavimentação e Método Construtivo	01/01

Projeto de Sinalização

Planta Baixa de Sinalização	01/02 a 02/02
Detalhes de Sinalização	01/01
Detalhe – Rampa de Acessibilidade	01/01

Projeto de Canteiro de obras

Planta Geral	01/01

3.1 PROJETO GEOMÉTRICO E TERRAPLENAGEM

PLANTA BAIXA
ESCALA:1/1000

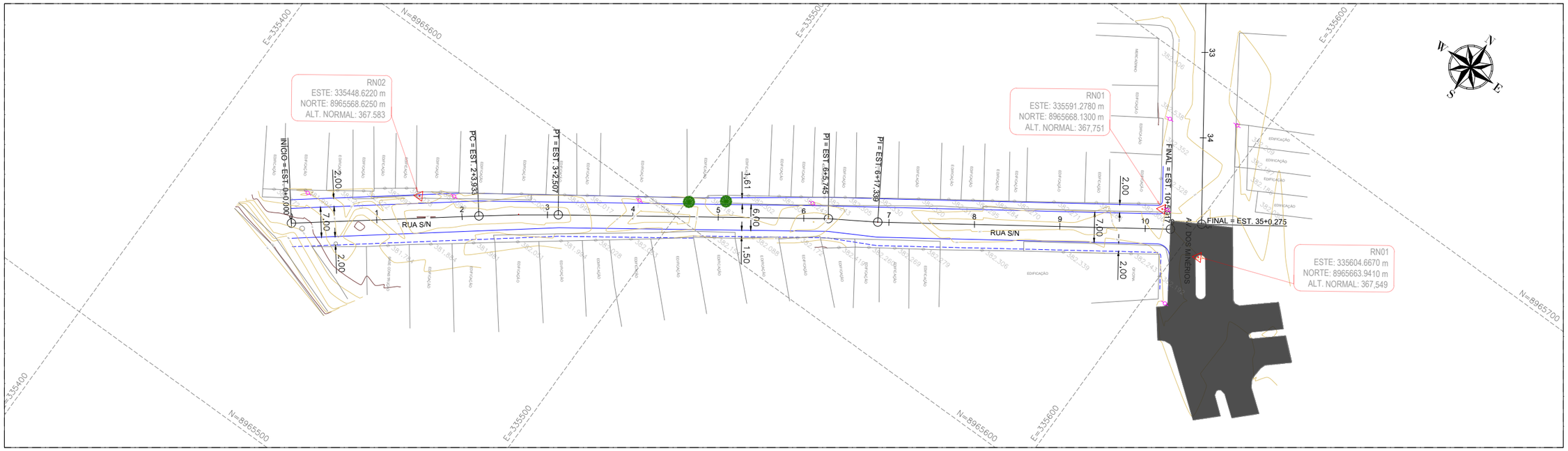

PERFIL LONGITUDINAL
ESCALA: 1/1000 (H)
ESCALA: 1/100 (V)

RUA S.N

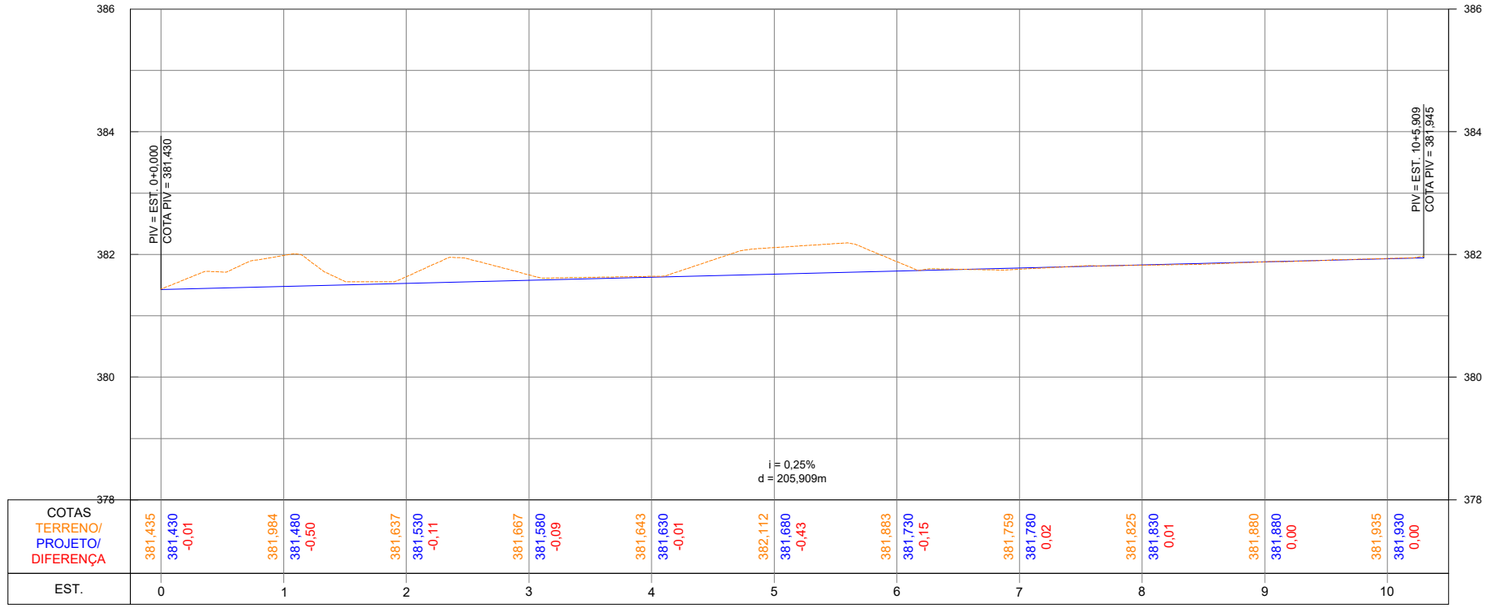

COTAS TERRENO/ PROJETO/ DIFERENÇA											
381,435	381,984	381,637	381,667	381,643	382,112	381,883	381,759	381,825	381,880	381,935
381,430	381,480	381,530	381,580	381,630	381,680	381,730	381,780	381,830	381,880	381,930
-0,01	-0,50	-0,11	-0,09	-0,01	-0,43	-0,15	0,02	0,01	0,00	0,00
EST. 0	1	2	3	4	5	6	7	8	9	10

LEGENDA PLANTA BAIXA:
- ESTAQUEAMENTO
- BORDO PROJETADO
- PASSEIO PROJETADO
- CADASTRO TOPOGRAFICO
- ÁRVORE
- POSTE DE BAIXA TENSÃO
- RN TOPOGRÁFICO
- CURVAS DE NÍVEL
- PV EXISTENTE
- PI PONTO DE INTERSEÇÃO

LEGENDA PERFIL LONGITUDINAL:
- PAVIMENTO EXISTENTE
- GREIDE PROJETADO
- SOLEIRA
- PCV PONTO INÍCIO DA CURVA VERTICAL
- PIV/ PVI PONTO INTERSEÇÃO VERTICAL
- PVT/ PTV PONTO DE FIM DA CURVA VERTICAL
- P.A. PONTO DE ALTO
- P.B. PONTO DE BAIXO

Nº	DESCRIÇÃO	DATA
05	REVISÃO 05	OUT/2026
04	REVISÃO 04	JUL/2026
03	REVISÃO 03	JUN/2026
02	REVISÃO 02	MAI/2026
01	REVISÃO 01	ABR/2026
00	EMISSÃO INICIAL	FEV/2026

EMISSÕES

RESP.TEC.
SIDCLEI TEIXEIRA MAGALHÃES - CREA N° 180070675-8

PREFEITURA MUNICIPAL DE PETROLINA
SECRETARIA DE INFRAESTRUTURA, MOBILIDADE E SERVIÇOS PÚBLICOS (SEINFRA)

ALTYS ENGENHARIA LTDA.
RUA GUIMARÃES PEIXOTO, 75
EMPRESARIAL ONE WAY, SALAS 1601 A 1605
CASA AMARELA, RECIFE/PE
CEP: 52.051-200 CNPJ: 11.019.554/0001-57
ALTYS@ALTYS.ENG.BR

PROJETO : PROJETO DE INFRAESTRUTURA DE PAVIMENTAÇÃO ASFÁLTICA
ASSUNTO : PROJETO BÁSICO DE GEOMETRIA
LOCALIZAÇÃO : RUA S/N | BAIRRO: DOM AVELAR

ESCALA:		ARQUIVO:	DESENHO Nº:
INDICADA	PLANTA BAIXA E PERFIL LONGITUDINAL	VIA052_21_PB_GEO_PPF_R05	01 / 01

SEÇÕES TRANSVERSAIS
PLATAFORMADAS
ESCALA: 1/250 (H)
ESCALA: 1/250 (V)

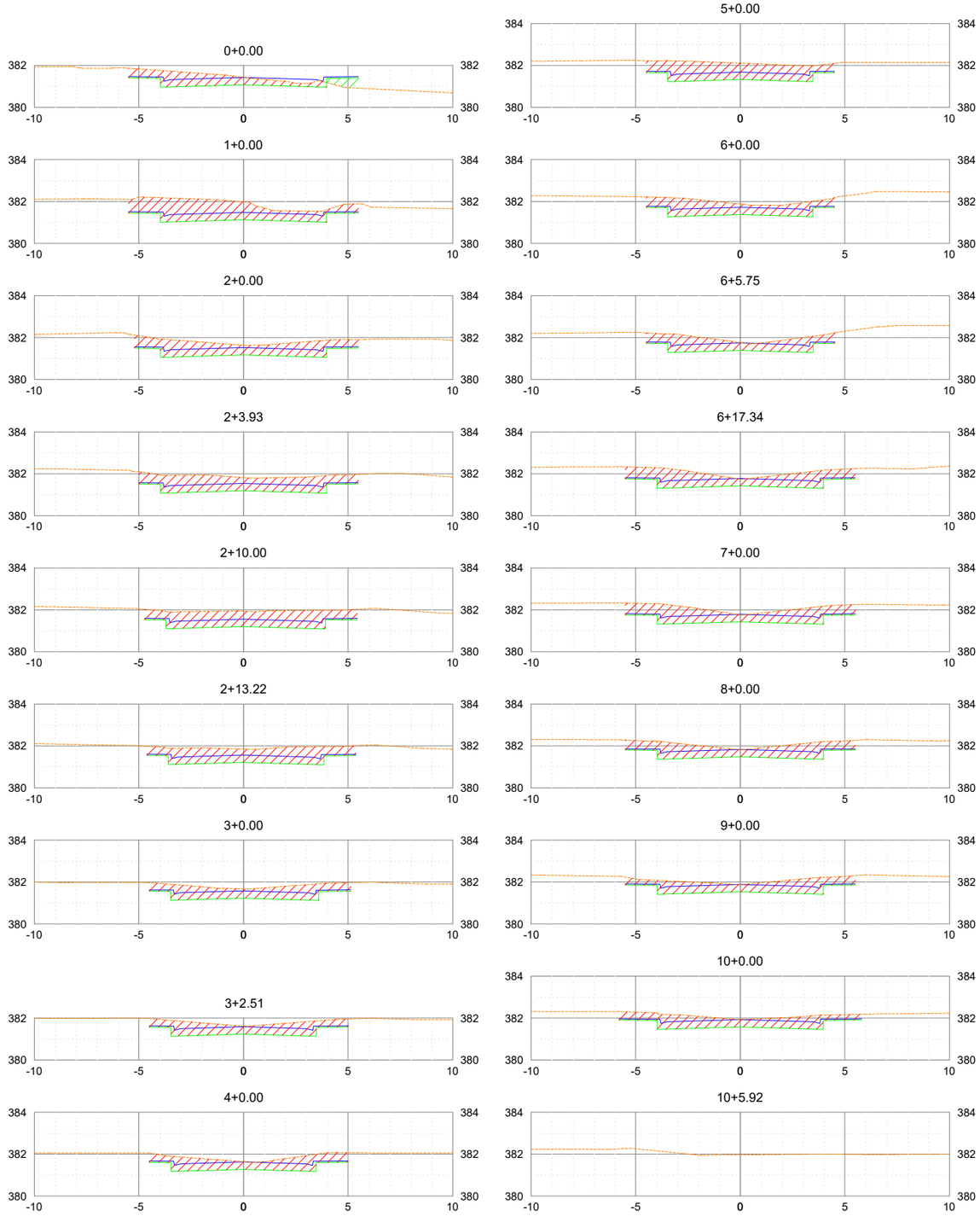

LEGENDA PERFIL LONGITUDINAL:

- TERRENO EXISTENTE
- PAVIMENTAÇÃO
- TERREPLENAGEM
- ÁREA DE CORTE
- ÁREA DE ATERRO

Nº	DESCRIÇÃO	DATA
05	REVISÃO 05	OUT/2026
04	REVISÃO 04	JUL/2026
03	REVISÃO 03	JUN/2026
02	REVISÃO 02	MAI/2026
01	REVISÃO 01	ABR/2026
00	EMISSÃO INICIAL	FEV/2026

EMISSÕES

RESP.TEC.
SIDCLEI TEIXEIRA MAGALHÃES - CREA Nº 180070675-8

PREFEITURA MUNICIPAL DE PETROLINA
SECRETARIA DE INFRAESTRUTURA, MOBILIDADE E SERVIÇOS PÚBLICOS (SEINFRA)

ALTYS ENGENHARIA LTDA.
RUA GUIMARÃES PEIXOTO, 75
EMPRESARIAL ONE WAY, SALAS 1601 A 1605
CASA AMARELA, RECIFE/PE
CEP: 52.051-200 CNPJ: 11.019.554/0001-57
ALTYS@ALTYS.ENG.BR

PROJETO : PROJETO DE INFRAESTRUTURA DE PAVIMENTAÇÃO ASFÁLTICA
ASSUNTO : PROJETO BÁSICO DE GEOMETRIA
LOCALIZAÇÃO : RUA S/N
BAIRRO: DOM AVELAR

ESCALA:		ARQUIVO:	DESENHO Nº:
INDICADA	SEÇÕES TRANSVERSAIS PLATAFORMADAS	VIA052_21_PB_GEO_STP_R04	01 / 01

SEÇÃO TIPO
ESTACA 0+00 ATÉ 10+5,917

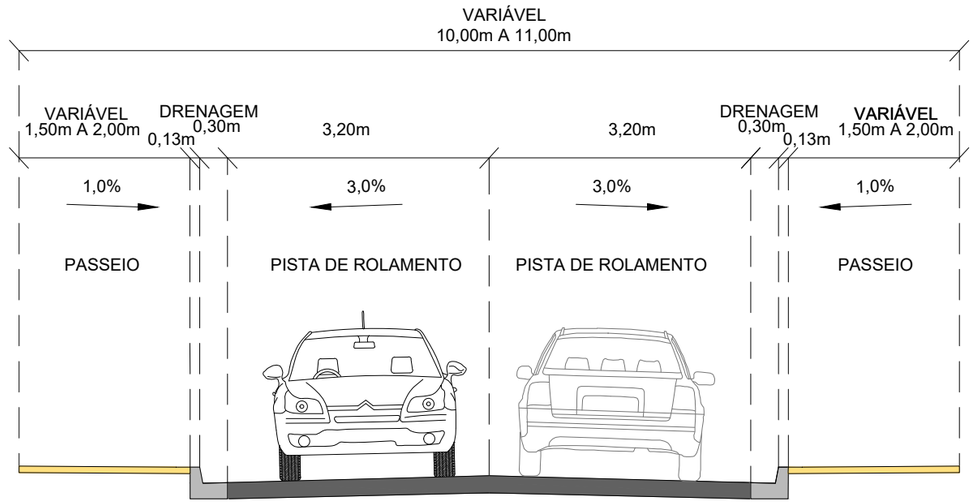

Nº	DESCRIÇÃO	DATA
05	REVISÃO 05	OUT/2026
04	REVISÃO 04	JUL/2026
03	REVISÃO 03	JUN/2026
02	REVISÃO 02	MAI/2026
01	REVISÃO 01	ABR/2026
00	EMISSÃO INICIAL	FEV/2026

EMISSÕES

RESP.TEC.
SIDCLEI TEIXEIRA MAGALHÃES - CREA N° 180070675-8

PREFEITURA MUNICIPAL DE PETROLINA
SECRETARIA DE INFRAESTRUTURA, MOBILIDADE E SERVIÇOS PÚBLICOS (SEINFRA)

ALTYS ENGENHARIA LTDA.
RUA GUIMARÃES PEIXOTO, 75
EMPRESARIAL ONE WAY, SALAS 1601 A 1605
CASA AMARELA, RECIFE/PE
CEP: 52.051-200 CNPJ: 11.019.554/0001-57
ALTYS@ALTYS.ENG.BR

PROJETO : PROJETO DE INFRAESTRUTURA DE PAVIMENTAÇÃO ASFÁLTICA
ASSUNTO : PROJETO BÁSICO DE GEOMETRIA
LOCALIZAÇÃO : RUA S/N
BAIRRO: DOM AVELAR

ESCALA:		ARQUIVO:	DESENHO Nº:
1/75	SEÇÃO TRANSVERSAL TÍPO	VIA052_21_PB_GEO_STT_R05	01 / 01

Rua S/N																								
LADO ESQUERDO										Eixo						LADO DIREITO								
Calçada			Meio Fio		Linha D'água		Via			Estaca	Pt Notáveis da Geo Horizontal	Pt Notáveis da Geo Vertical	Cota Projeto	Cota Terreno	Cota Vermelha	Via			Linha D'água		Meio Fio		Calçada		
Afast. (m)	Cota (m)	Incl. (%)	Afast. (m)	Cota (m)	Afast. (m)	Cota (m)	Afast. (m)	Cota (m)	Incl. (%)							Afast. (m)	Cota (m)	Incl. (%)	Afast. (m)	Cota (m)	Afast. (m)	Cota (m)	Afast. (m)	Cota (m)	Incl. (%)
-5,50	381,465	1,00	-3,970	381,45	-3,80	381,250	-3,50	381,325	-3	0+0,000			381,430	381,435	-0,005	3,50	381,325	-3	3,80	381,250	3,97	381,450	5,50	381,465	1
-5,50	381,515	1,00	-3,970	381,50	-3,80	381,300	-3,50	381,375	-3	1+0,000			381,480	381,984	-0,504	3,50	381,375	-3	3,80	381,300	3,97	381,500	5,50	381,515	1
-5,21	381,562	1,00	-3,970	381,55	-3,80	381,350	-3,50	381,425	-3	2+0,000			381,530	381,637	-0,107	3,50	381,425	-3	3,80	381,350	3,97	381,550	5,50	381,565	1
-5,00	381,570	1,00	-3,968	381,56	-3,80	381,360	-3,50	381,435	-3	2+3,933	PC		381,540	381,815	-0,276	3,50	381,435	-3	3,80	381,360	3,97	381,560	5,50	381,575	1
-4,73	381,594	1,00	-3,696	381,58	-3,53	381,383	-3,23	381,458	-3	2+10,000			381,555	381,930	-0,375	3,45	381,452	-3	3,75	381,377	3,92	381,577	5,45	381,592	1
-4,63	381,605	1,00	-3,594	381,59	-3,42	381,394	-3,12	381,469	-3	2+13,220			381,563	381,847	-0,283	3,38	381,462	-3	3,68	381,387	3,85	381,587	5,38	381,602	1
-4,51	381,625	1,00	-3,479	381,62	-3,31	381,415	-3,01	381,490	-3	3+0,000			381,580	381,668	-0,087	3,14	381,486	-3	3,44	381,411	3,61	381,611	5,14	381,626	1
-4,50	381,632	1,00	-3,470	381,62	-3,30	381,421	-3,00	381,496	-3	3+2,507	PT		381,586	381,615	-0,028	3,01	381,496	-3	3,31	381,421	3,48	381,621	5,01	381,636	1
-4,50	381,675	1,00	-3,470	381,67	-3,30	381,465	-3,00	381,540	-3	4+0,000			381,630	381,643	-0,013	3,00	381,540	-3	3,30	381,465	3,47	381,665	5,00	381,680	1
-4,50	381,725	1,00	-3,470	381,72	-3,30	381,515	-3,00	381,590	-3	5+0,000			381,680	382,112	-0,432	3,00	381,590	-3	3,30	381,515	3,47	381,715	4,50	381,725	1
-4,50	381,775	1,00	-3,470	381,77	-3,30	381,565	-3,00	381,640	-3	6+0,000			381,730	381,883	-0,153	3,00	381,640	-3	3,30	381,565	3,47	381,765	4,50	381,775	1
-4,50	381,790	1,00	-3,470	381,78	-3,30	381,580	-3,00	381,655	-3	6+5,745			381,745	381,767	-0,022	3,01	381,654	-3	3,31	381,579	3,48	381,779	4,52	381,790	1
-5,51	381,809	1,00	-3,974	381,79	-3,80	381,593	-3,50	381,668	-3	6+17,339			381,773	381,745	0,028	3,50	381,669	-3	3,80	381,594	3,97	381,794	5,48	381,809	1
-5,50	381,815	1,00	-3,970	381,80	-3,80	381,600	-3,50	381,675	-3	7+0,000			381,780	381,759	0,021	3,50	381,675	-3	3,80	381,600	3,97	381,800	5,50	381,815	1
-5,50	381,865	1,00	-3,970	381,85	-3,80	381,650	-3,50	381,725	-3	8+0,000			381,830	381,825	0,005	3,50	381,725	-3	3,80	381,650	3,97	381,850	5,50	381,865	1
-5,50	381,916	1,00	-3,970	381,90	-3,80	381,700	-3,50	381,775	-3	9+0,000			381,880	381,880	0	3,50	381,775	-3	3,80	381,700	3,97	381,900	5,50	381,915	1
-5,50	381,966	1,00	-3,970	381,95	-3,80	381,750	-3,50	381,825	-3	10+0,000			381,930	381,935	-0,005	3,50	381,825	-3	3,80	381,750	3,97	381,950	5,50	381,966	1

Nº	DESCRIÇÃO	DATA
05	REVISÃO 05	OUT/2026
04	REVISÃO 04	JUL/2026
03	REVISÃO 03	JUN/2026
02	REVISÃO 02	MAI/2026
01	REVISÃO 01	ABR/2026
00	EMISSÃO INICIAL	FEV/2026

EMISSÕES

RESP.TEC.
SIDCLEI TEIXEIRA MAGALHÃES | CREA Nº 180070675-8

PREFEITURA MUNICIPAL DE PETROLINA
SECRETARIA DE INFRAESTRUTURA, MOBILIDADE E SERVIÇOS PÚBLICOS (SEINFRA)

ALTYS ENGENHARIA LTDA.
RUA GUIMARÃES PEIXOTO, 75
EMPRESARIAL ONE WAY, SALAS 1601 A 1605
CASA AMARELA, RECIFE/PE
CEP: 52.051-200 CNPJ: 11.019.554/0001-57
ALTYS@ALTYS.ENG.BR

PROJETO : PROJETO DE INFRAESTRUTURA DE PAVIMENTAÇÃO ASFÁLTICA
ASSUNTO : PROJETO BÁSICO DE GEOMETRIA
LOCALIZAÇÃO : RUA S/N
BAIRRO: DOM AVELAR
ESCALA: -
NOTA DE SERVIÇO
ARQUIVO: VIA052_21_PB_GEO_NS_R05
DESENHO Nº: 01 / 01

PLANTA BAIXA
ESCALA:1/500

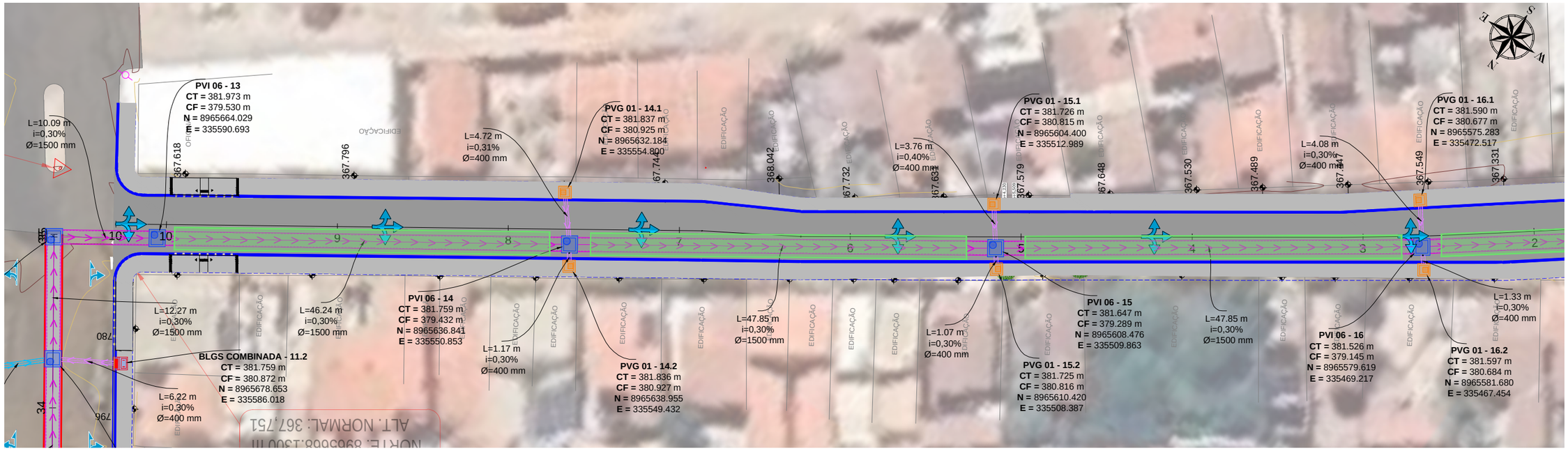

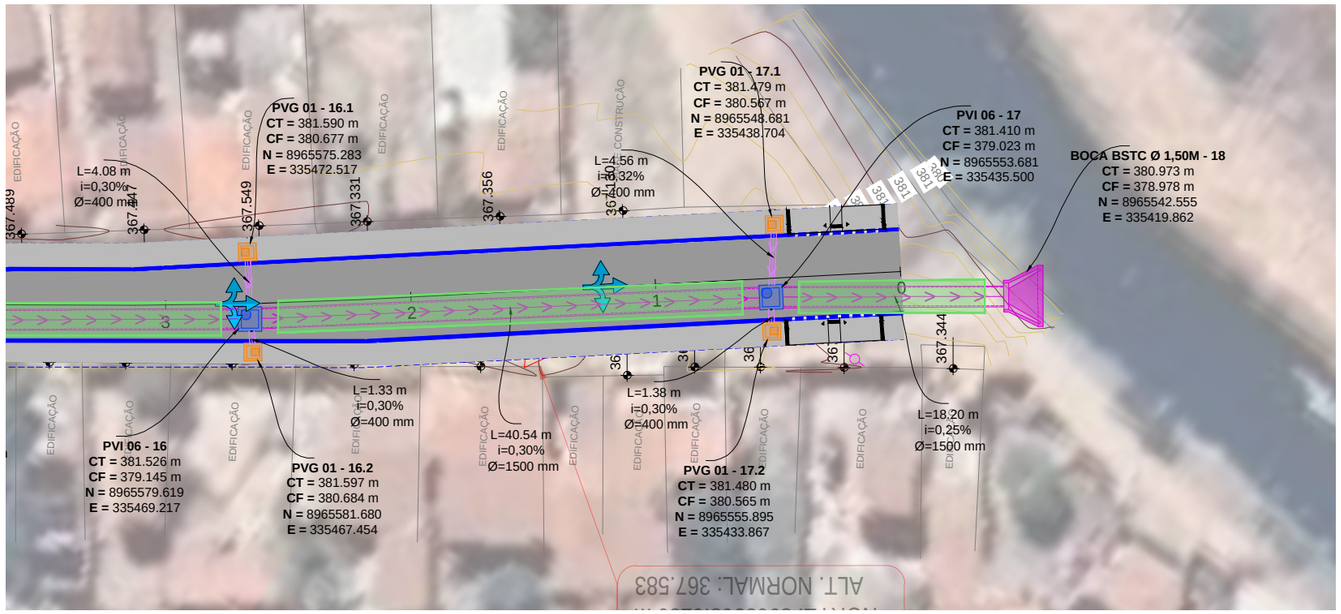

LEGENDA:

- MEIO-FIO REBAIXADO COM SARJETA
- MEIO-FIO COM SARJETA
- MEIO-FIO SEM SARJETA
- SARJETÃO DE CONCRETO
- SENTIDO DO FLUXO D'ÁGUA SUPERFICIAL
- POÇO DE VISITA COM GAVETA
- TUBO DE PEAD Ø400
- TUBO DE PEAD Ø450
- TUBO DE PEAD Ø1500
- PESO DE CONCRETO
- POÇO DE VISITA E INSPEÇÃO
- BSTC Ø1500

Nº	DESCRIÇÃO	DATA
05	REVISÃO 05	OUT/2026
04	REVISÃO 04	JUL/2026
03	REVISÃO 03	JUN/2026
02	REVISÃO 02	MAI/2026
01	REVISÃO 01	ABR/2026
00	EMISSÃO INICIAL	FEV/2026

EMISSÕES

RESP.TEC.
SIDCLEI TEIXEIRA MAGALHÃES - CREA Nº 180070675-8

PREFEITURA MUNICIPAL DE PETROLINA
SECRETARIA DE INFRAESTRUTURA, MOBILIDADE E SERVIÇOS PÚBLICOS (SEINFRA)

ALTYS ENGENHARIA LTDA.
RUA GUIMARÃES PEIXOTO, 75
EMPRESARIAL ONE WAY, SALAS 1601 A 1605
CASA AMARELA, RECIFE/PE
CEP: 52.051-200 CNPJ: 11.019.554/0001-57
ALTYS@ALTYS.ENG.BR

PROJETO : PROJETO DE INFRAESTRUTURA DE PAVIMENTAÇÃO ASFÁLTICA
ASSUNTO : PROJETO BÁSICO DE DRENAGEM
LOCALIZAÇÃO : RUA S/ N
BAIRRO: DOM AVELAR

ESCALA:		ARQUIVO:	DESENHO Nº:
INDICADA	PLANTA BAIXA DE DRENAGEM	VIA052_23_PB_DRE_PDRE_R05	01 / 02

PERFIL LONGITUDINAL
ESCALA:1/1000 (H)
1/100 (V)

Rede 01 - Via 052

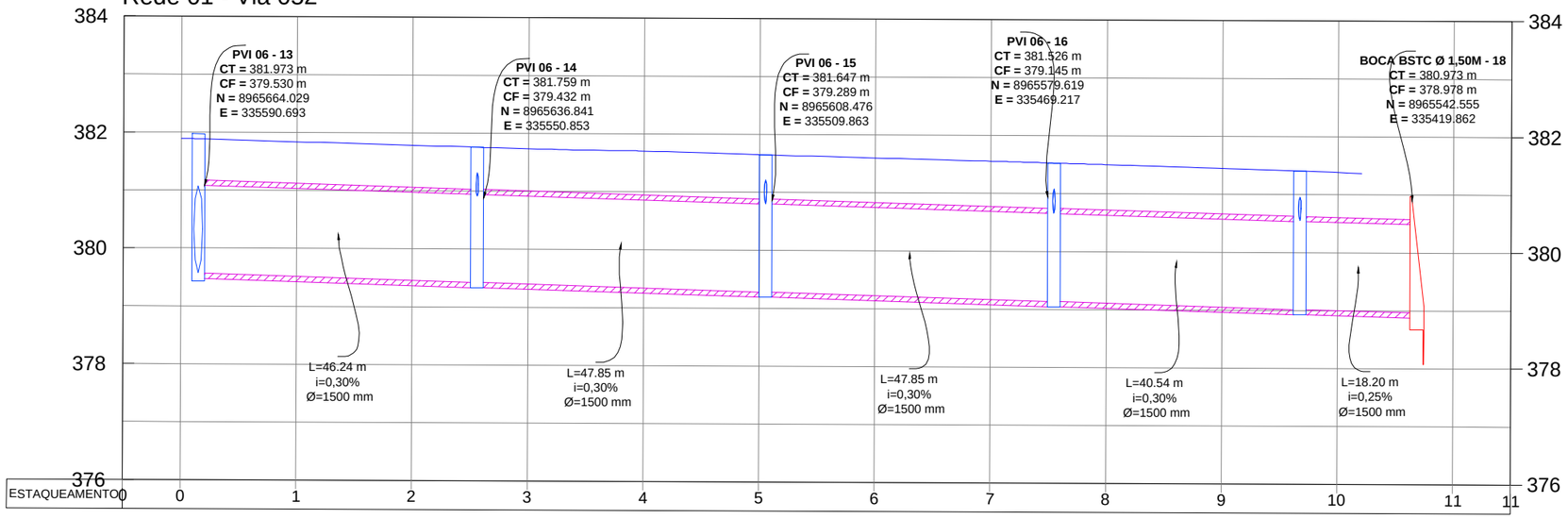

Rede 01.14

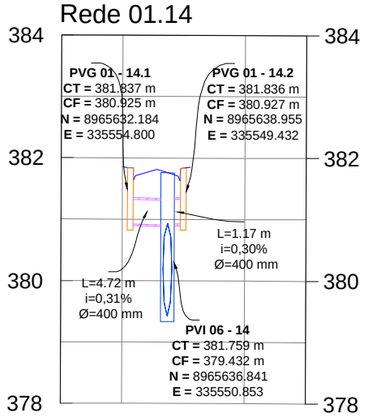

Rede 01.15

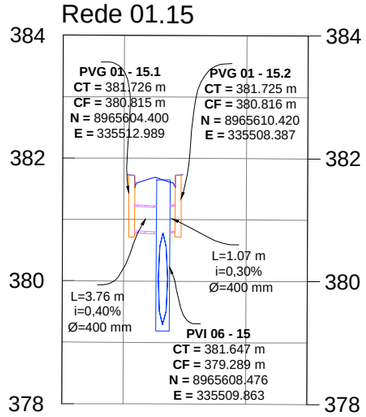

Rede 01.16

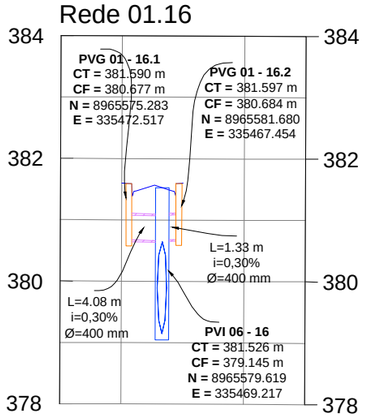

Rede 01.17

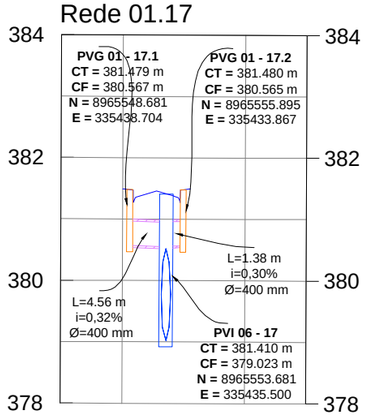

LEGENDA:

- MEIO-FIO REBAIXADO COM SARJETA
- MEIO-FIO COM SARJETA
- MEIO-FIO SEM SARJETA
- SARJETÃO DE CONCRETO
- SENTIDO DO FLUXO D'ÁGUA SUPERFICIAL
- POÇO DE VISITA COM GAVETA
- TUBO DE PEAD Ø400
- TUBO DE PEAD Ø450
- TUBO DE PEAD Ø1500
- PESO DE CONCRETO
- POÇO DE VISITA E INSPEÇÃO
- BSTC Ø1500

Nº	DESCRIÇÃO	DATA
05	REVISÃO 05	OUT/2026
04	REVISÃO 04	JUL/2026
03	REVISÃO 03	JUN/2026
02	REVISÃO 02	MAI/2026
01	REVISÃO 01	ABR/2026
00	EMISSÃO INICIAL	FEV/2026

EMISSÕES

RESP.TEC.
SIDCLEI TEIXEIRA MAGALHÃES - CREA N° 180070675-8

PREFEITURA MUNICIPAL DE PETROLINA
SECRETARIA DE INFRAESTRUTURA, MOBILIDADE E SERVIÇOS PÚBLICOS (SEINFRA)

ALTYS ENGENHARIA LTDA.
RUA GUIMARÃES PEIXOTO, 75
EMPRESARIAL ONE WAY, SALAS 1601 A 1605
CASA AMARELA, RECIFE/PE
CEP: 52.051-200 CNPJ: 11.019.554/0001-57
ALTYS@ALTYS.ENG.BR

PROJETO : PROJETO DE INFRAESTRUTURA DE PAVIMENTAÇÃO ASFÁLTICA
ASSUNTO : PROJETO BÁSICO DE DRENAGEM
LOCALIZAÇÃO : RUA S/ N
BAIRRO: DOM AVELAR

ESCALA:		ARQUIVO:	DESENHO Nº:
INDICADA	PLANTA BAIXA DE DRENAGEM	VIA052_23_PB_DRE_PDRE_R05	02 / 02

MEIO-FIO DE CONCRETO PRÉ-FABRICADO

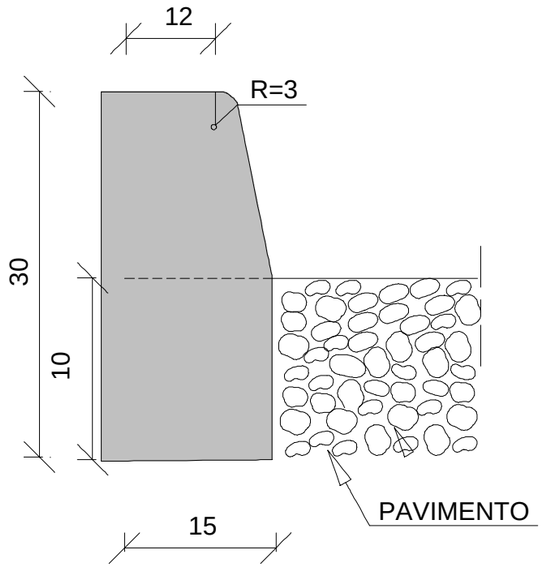

CONSUMOS MÉDIOS	
AREIA	0,0075 m³
ARGAMASSA 1:3	0,002 m³

SARJETA DE CONCRETO MOLDADA IN LOCO

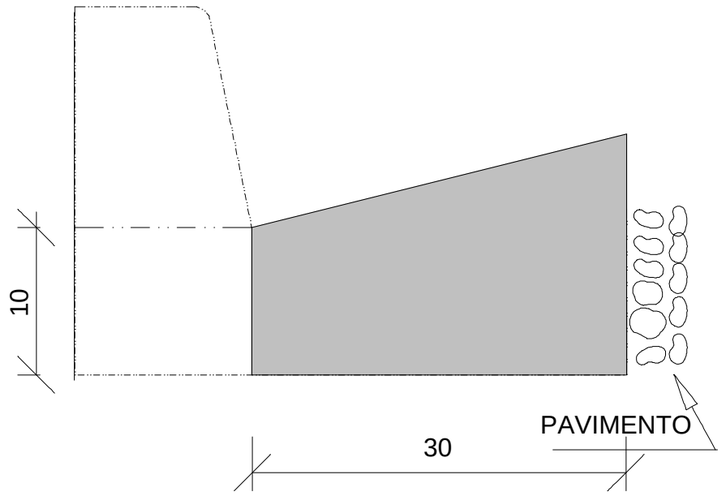

CONSUMOS MÉDIOS	
AREIA	0,0099 m³
SARRAFO	0,20 m
TÁBUA NÃO APARELHADA	0,083 m
CONCRETO	0,0376 m³

MEIO-FIO REBAIXADO DE CONCRETO PRÉ-FABRICADO

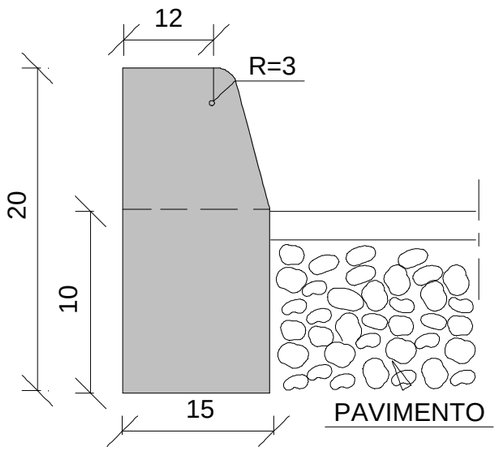

CONSUMOS MÉDIOS	
AREIA	0,0075 m³
ARGAMASSA 1:3	0,0015 m³

1- DIMENSÕES EM cm;
2- OS MEIOS-FIOS SERÃO PRÉ-MOLDADOS.

Nº	DESCRIÇÃO	DATA
05	REVISÃO 05	OUT/2026
04	REVISÃO 04	JUL/2026
03	REVISÃO 03	JUN/2026
02	REVISÃO 02	MAI/2026
01	REVISÃO 01	ABR/2026
00	EMISSÃO INICIAL	FEV/2026

EMISSÕES

RESP.TEC.
SIDCLEI TEIXEIRA MAGALHÃES - CREA Nº 180070675-8

PREFEITURA MUNICIPAL DE PETROLINA
SECRETARIA DE INFRAESTRUTURA, MOBILIDADE E SERVIÇOS PÚBLICOS (SEINFRA)

Altys Engenharia Ltda.
Rua Guimarães Peixoto, 75
Empresarial One Way, salas 1601 a 1605
Casa Amarela, Recife/PE
CEP: 52.051-200 CNPJ: 11.019.554/0001-57
altys@altys.eng.br

PROJETO : PROJETO DE INFRAESTRUTURA DE PAVIMENTAÇÃO ASFÁLTICA
ASSUNTO : PROJETO BÁSICO DE DRENAGEM
LOCALIZAÇÃO : RUA S/ N
BAIRRO: DOM AVELAR

ESCALA:		ARQUIVO:	DESENHO Nº:
S/ ESCALA	DETALHES DOS DISPOSITIVOS DE DRENAGEM	VIA052_23_PB_DRE_DISP-R05	01 / 10

POÇO DE VISITA COM GAVETA - PVG

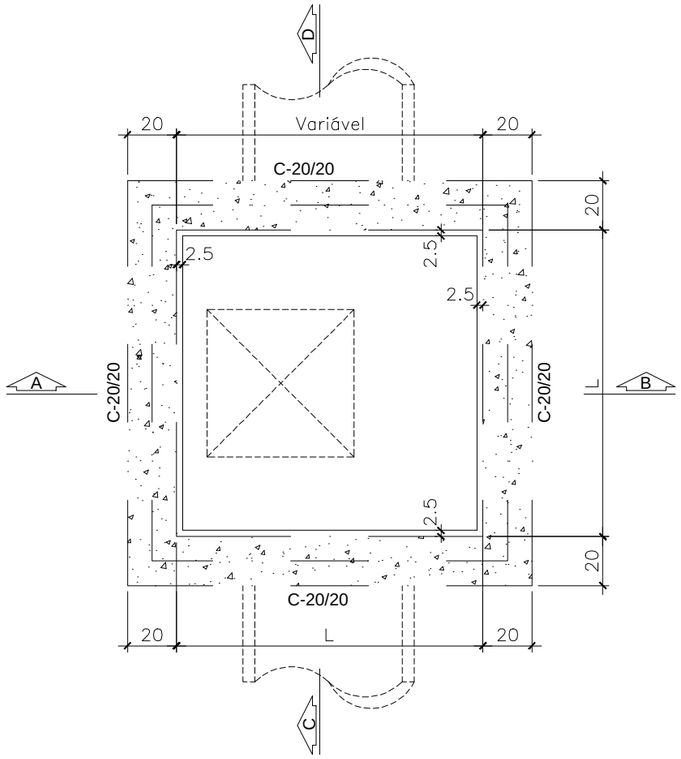

PLANTA BAIXA-VISTA 1
NÍVEL CINTAMENTO INFERIOR

Esc.: 1:25

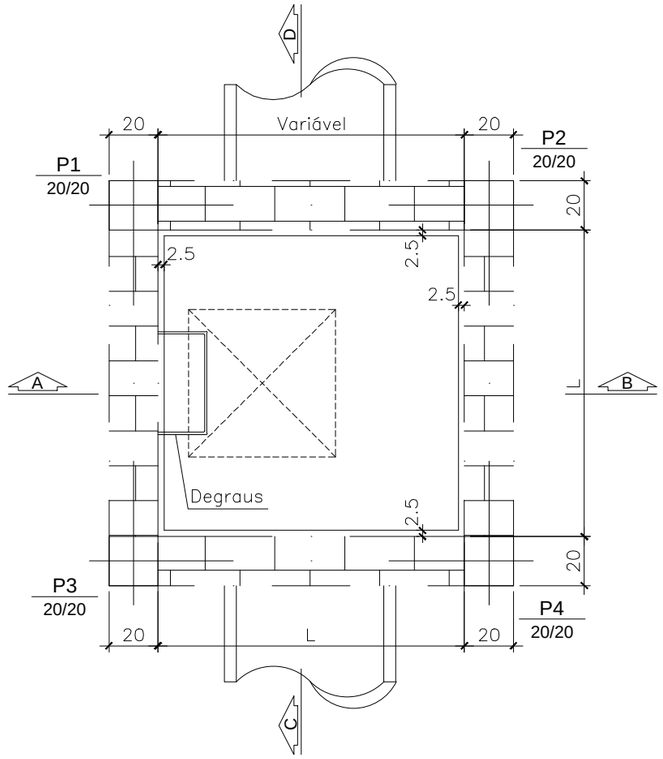

PLANTA BAIXA-VISTA 2
NÍVEL INTERMEDIÁRIO

Esc.: 1:25

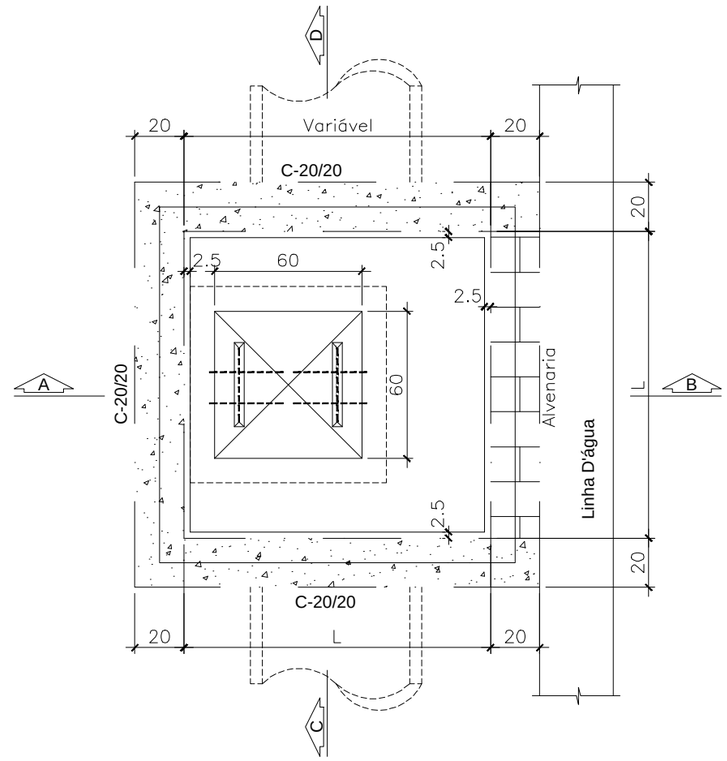

PLANTA BAIXA-VISTA 3
NÍVEL CINTAMENTO SUPERIOR

Esc.: 1:25

LAJE FIXA DO POÇO GAVETA

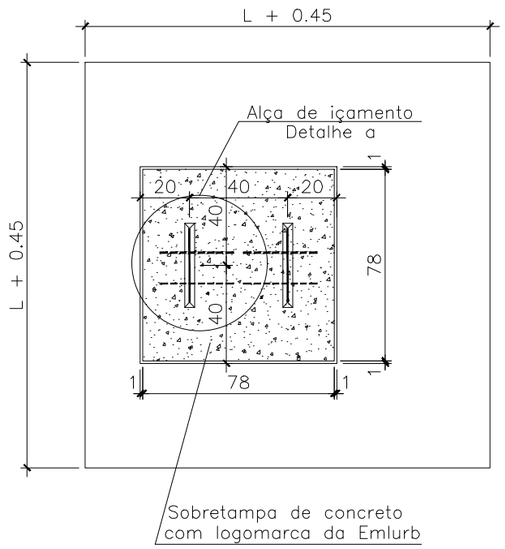

NOTAS:

1- TODAS AS MEDIDAS ESTÃO COTADAS EM METROS

2- CARACTERÍSTICAS DOS MATERIAIS :

3- ALVENARIA DE BLOCOS DE CONCRETO DE 20x10x8cm, COM RESISTÊNCIA > 35MPa.

4- O REVESTIMENTO INTERNO DO POÇO DEVE SER COM ARGAMASSA DE CIMENTO E AREIA NO TRAÇO 1:3 COM ESPESSURA =2,5cm.

5- A BASE DE CONCRETO ESTRUTURAL DEVE APRESENTAR UM Fck DE 25MPa AO SÉTIMO DIA.

6- LASTRO DE CONCRETO MAGRO COM 5cm DE ESPESSURA.

7- SOBRETAMPA COM CAIXILHO DE 80X80X10cm, DEVEM SER ASSENTADAS DE FORMA DESCENTRALIZADA QUANDO O POÇO TIVER PROFUDIDADE SUPERIOR A 1,50m

8- ADOTAR COBRIMENTO DAS PEÇAS DE CONCRETO = 2,5cm.

9- OS DEGRAUS DA ESCADA DOS POÇOS, DEVEM SER EM VERGALHÃO DE FIBRA DE VIDRO OU EM AÇO GALVANIZADO CA-25, COM BITOLA DE Ø 16.O0mm, AFIXADOS COM GRAUTE, ENGASTE NA ALVENARIA E 15cm DE AFASTAMENTO DA PAREDE DO POÇO, COM ESPAÇAMENTOS DE 30cm ENTRE SI.

Nº	DESCRIÇÃO	DATA
05	REVISÃO 05	OUT/2026
04	REVISÃO 04	JUL/2026
03	REVISÃO 03	JUN/2026
02	REVISÃO 02	MAI/2026
01	REVISÃO 01	ABR/2026
00	EMISSÃO INICIAL	FEV/2026

EMISSÕES

RESP.TEC.
SIDCLEI TEIXEIRA MAGALHÃES - CREA Nº 180070675-8

PREFEITURA MUNICIPAL DE PETROLINA
SECRETARIA DE INFRAESTRUTURA, MOBILIDADE E SERVIÇOS PÚBLICOS (SEINFRA)

Altys Engenharia Ltda.
Rua Guimarães Peixoto, 75
Empresarial One Way, salas 1601 a 1605
Casa Amarela, Recife/PE
CEP: 52.051-200 CNPJ: 11.019.554/0001-57
altys@altys.eng.br

PROJETO : PROJETO DE INFRAESTRUTURA DE PAVIMENTAÇÃO ASFÁLTICA
ASSUNTO : PROJETO BÁSICO DE DRENAGEM
LOCALIZAÇÃO : RUA S/ N
BAIRRO: DOM AVELAR

ESCALA:		ARQUIVO:	DESENHO Nº:
S/ ESCALA	DETALHES DOS DISPOSITIVOS DE DRENAGEM	VIA052_23_PB_DRE_DISP-R05	02 / 10

POÇO DE VISITA COM GAVETA - PVG

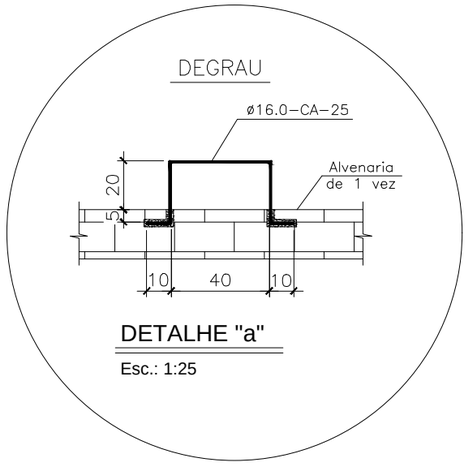

DETALHE "a"

Esc.: 1:25

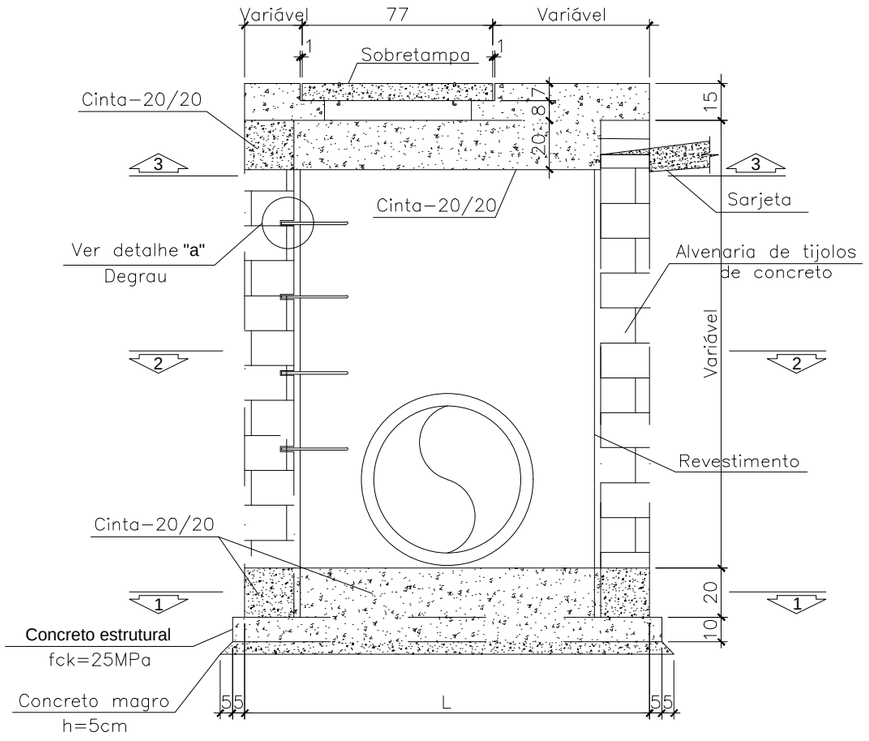

CORTE A-B

Esc.: 1:25

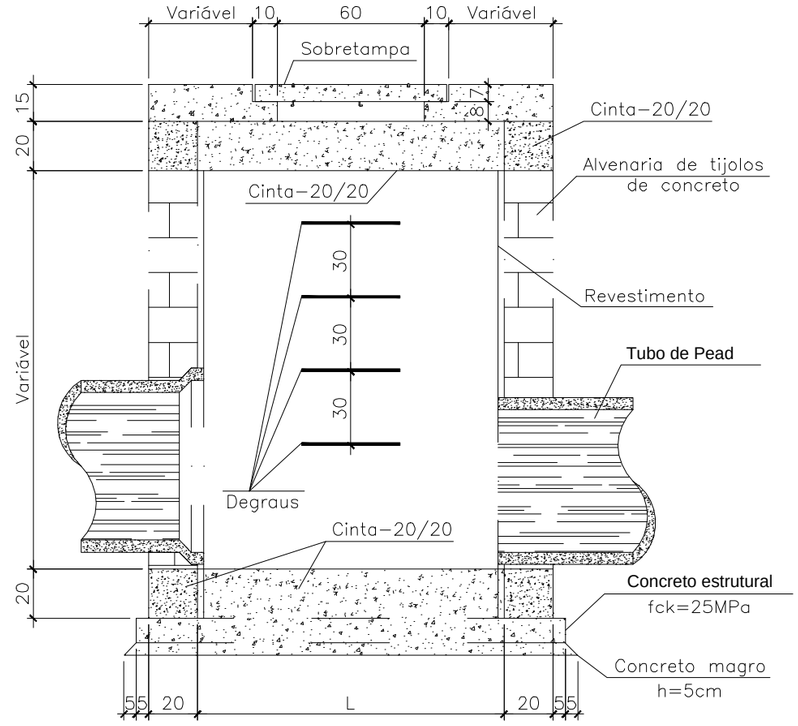

CORTE C-D

Esc.: 1:25

TABELA-01

DIMENSÕES PADRONIZADAS DOS POÇOS DE VISITAS EM FUNÇÃO DO DIÂMETRO DA TUBULAÇÃO PRINCIPAL		
TIPO DE CAIXA	DIÂMETRO DOS TUBOS DE CONCRETO OU PEAD (m)	DIMENSÕES MINÍMAS INTERNAS DOS POÇOS (L)
TIPO1	0,50 e 0,60	1,00 x 1,00

NOTAS:

1- TODAS AS MEDIDAS ESTÃO COTADAS EM METROS

2- CARACTERÍSTICAS DOS MATERIAIS :

3- ALVENARIA DE BLOCOS DE CONCRETO DE 20x10x8cm, COM RESISTÊNCIA > 35MPa.

4- O REVESTIMENTO INTERNO DO POÇO DEVE SER COM ARGAMASSA DE CIMENTO E AREIA NO TRAÇO 1:3 COM ESPESSURA =2,5cm.

5- A BASE DE CONCRETO ESTRUTURAL DEVE APRESENTAR UM Fck DE 25MPa AO SÉTIMO DIA.

6- LASTRO DE CONCRETO MAGRO COM 5cm DE ESPESSURA.

7- SOBRETAMPA COM CAIXILHO DE 80X80X10cm, DEVEM SER ASSENTADAS DE FORMA DESCENTRALIZADA QUANDO O POÇO TIVER PROFUDIDADE SUPERIOR A 1,50m

8- ADOTAR COBRIMENTO DAS PEÇAS DE CONCRETO = 2,5cm.

9- OS DEGRAUS DA ESCADA DOS POÇOS, DEVEM SER EM VERGALHÃO DE FIBRA DE VIDRO OU EM AÇO GALVANIZADO CA-25, COM BITOLA DE Ø 16.O0mm, AFIXADOS COM GRAUTE, ENGASTE NA ALVENARIA E 15cm DE AFASTAMENTO DA PAREDE DO POÇO, COM ESPAÇAMENTOS DE 30cm ENTRE SI.

ALÇA DE IÇAMENTO

Esc.: 1:25

DETALHE a

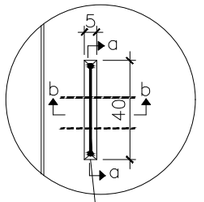

SEÇÃO a.a

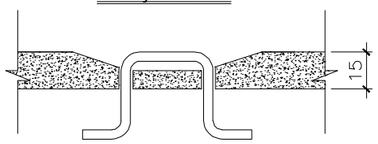

SEÇÃO b.b

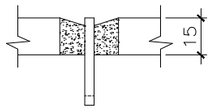

Alça de Içamento móvel e retrátil para dentro da caixa quando não usada.

05	REVISÃO 05	OUT/2026
04	REVISÃO 04	JUL/2026
03	REVISÃO 03	JUN/2026
02	REVISÃO 02	MAI/2026
01	REVISÃO 01	ABR/2026
00	EMISSÃO INICIAL	FEV/2026
Nº	DESCRIÇÃO	DATA

EMISSÕES

RESP.TEC.
SIDCLEI TEIXEIRA MAGALHÃES - CREA Nº 180070675-8

PREFEITURA MUNICIPAL DE PETROLINA
SECRETARIA DE INFRAESTRUTURA, MOBILIDADE E SERVIÇOS PÚBLICOS (SEINFRA)

Altys Engenharia Ltda.
Rua Guimarães Peixoto, 75
Empresarial One Way, salas 1601 a 1605
Casa Amarela, Recife/PE
CEP: 52.051-200 CNPJ: 11.019.554/0001-57
altys@altys.eng.br

PROJETO : PROJETO DE INFRAESTRUTURA DE PAVIMENTAÇÃO ASFÁLTICA
ASSUNTO : PROJETO BÁSICO DE DRENAGEM
LOCALIZAÇÃO : RUA S/ N
BAIRRO: DOM AVELAR

ESCALA:		ARQUIVO:	DESENHO Nº:
S/ ESCALA	DETALHES DOS DISPOSITIVOS DE DRENAGEM	VIA052_23_PB_DRE_DISP-R05	03 / 10

ARMAÇÃO POÇO DE VISITA COM GAVETA - PVG - TIPO 01

ARMAÇÃO LAJE SUPERIOR TIPO 1

Esc.: 1:25

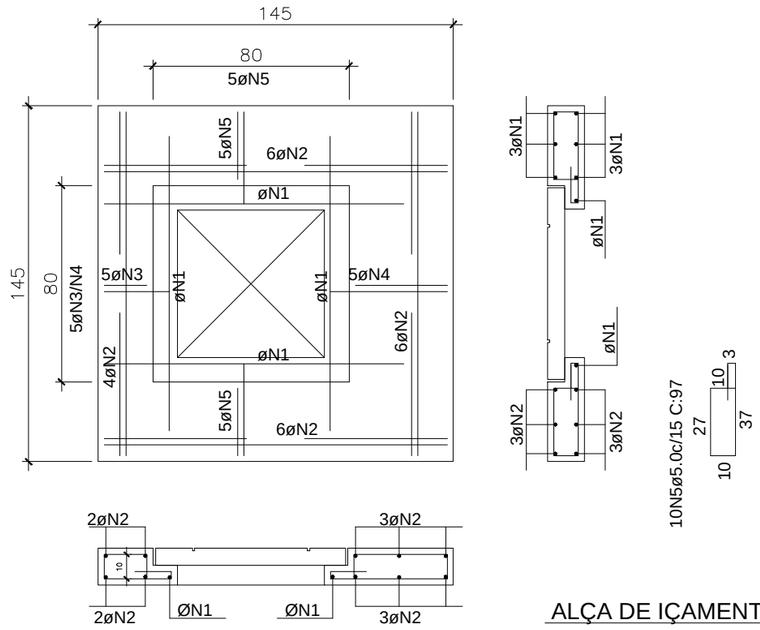

5N3ø5.0c/15 C:77

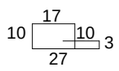

5N4ø5.0c/15 C:118

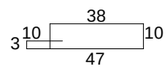

4N1ø10.0 C:120

22N2ø10.0c/15 C:190

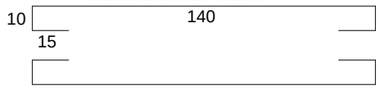

ALÇA DE IÇAMENTO

2N6Ø12.5 C=120

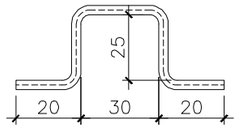

ARMAÇÃO CINTAS INF. E SUP. (7X)

Esc.: 1:10

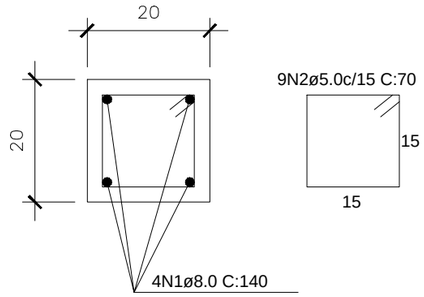

9N2ø5.0c/15 C:70

ARMAÇÃO PILARES (4X)

Esc.: 1:10

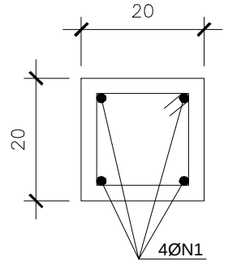

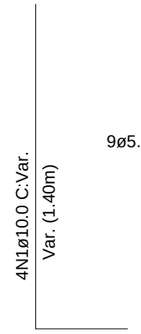

9ø5.0c/15 C:70

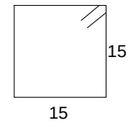

QUADRO DE FERROS LAJE DE TAMPA/CINTAS/PILARES				
Nº	Ø (mm)	QTD.	Comp. Unit. (cm)	Comp. Total (cm)
ARM. LAJE SUP. - TIPO 1				
1	10.0	4	120	480
2	10.0	22	190	4400
3	5.0	5	77	470
4	5.0	5	118	675
5	5.0	10	97	1140
6	12.5	2	120	240
ARM. DAS CINTAS				
1	8.0	28	140	3920
2	5.0	63	70	4410
ARM. DOS PILARES				
1	10.0	16	Var.	2480
2	5.0	36	70	2520

RESUMO DOS FERROS			
AÇO	Ø	Comp. Total (m)	Peso (kg)
CA-60B	5.0	92.2	14
CA-50A	8.0	39.2	15
	10.0	73.6	45
	12.5	2.4	2
TOTAL			77 Kg

NOTAS:

1- TODAS AS MEDIDAS ESTÃO COTADAS EM METROS

2- CARACTERÍSTICAS DOS MATERIAIS :

3- ALVENARIA DE BLOCOS DE CONCRETO DE 20x10x8cm, COM RESISTÊNCIA > 35MPa.

4- O REVESTIMENTO INTERNO DO POÇO DEVE SER COM ARGAMASSA DE CIMENTO E AREIA NO TRAÇO 1:3 COM ESPESSURA =2,5cm.

5- A BASE DE CONCRETO ESTRUTURAL DEVE APRESENTAR UM Fck DE 25MPa AO SÉTIMO DIA.

6- LASTRO DE CONCRETO MAGRO COM 5cm DE ESPESSURA.

7- SOBRETAMPA COM CAIXILHO DE 80X80X10cm, DEVEM SER ASSENTADAS DE FORMA DESCENTRALIZADA QUANDO O POÇO TIVER PROFUDIDADE SUPERIOR A 1,50m

8- ADOTAR COBRIMENTO DAS PEÇAS DE CONCRETO = 2,5cm.

9- OS DEGRAUS DA ESCADA DOS POÇOS, DEVEM SER EM VERGALHÃO DE FIBRA DE VIDRO OU EM AÇO GALVANIZADO CA-25, COM BITOLA DE Ø 16.00mm, AFIXADOS COM GRAUTE, ENGASTE NA ALVENARIA E 15cm DE AFASTAMENTO DA PAREDE DO POÇO, COM ESPAÇAMENTOS DE 30cm ENTRE SI.

Nº	DESCRIÇÃO	DATA
05	REVISÃO 05	OUT/2026
04	REVISÃO 04	JUL/2026
03	REVISÃO 03	JUN/2026
02	REVISÃO 02	MAI/2026
01	REVISÃO 01	ABR/2026
00	EMISSÃO INICIAL	FEV/2026

EMISSÕES

RESP.TEC.
SIDCLEI TEIXEIRA MAGALHÃES - CREA Nº 180070675-8

PREFEITURA MUNICIPAL DE PETROLINA
SECRETARIA DE INFRAESTRUTURA, MOBILIDADE E SERVIÇOS PÚBLICOS (SEINFRA)

Altys Engenharia Ltda.
Rua Guimarães Peixoto, 75
Empresarial One Way, salas 1601 a 1605
Casa Amarela, Recife/PE
CEP: 52.051-200 CNPJ: 11.019.554/0001-57
altys@altys.eng.br

PROJETO : PROJETO DE INFRAESTRUTURA DE PAVIMENTAÇÃO ASFÁLTICA

ASSUNTO : PROJETO BÁSICO DE DRENAGEM

LOCALIZAÇÃO : RUA S/ N | BAIRRO: DOM AVELAR

ESCALA:		ARQUIVO:	DESENHO Nº:
S/ ESCALA	DETALHES DOS DISPOSITIVOS DE DRENAGEM	VIA052_23_PB_DRE_DISP-R05	04 / 10

POÇOS DE VISITA - PVI

PLANTA

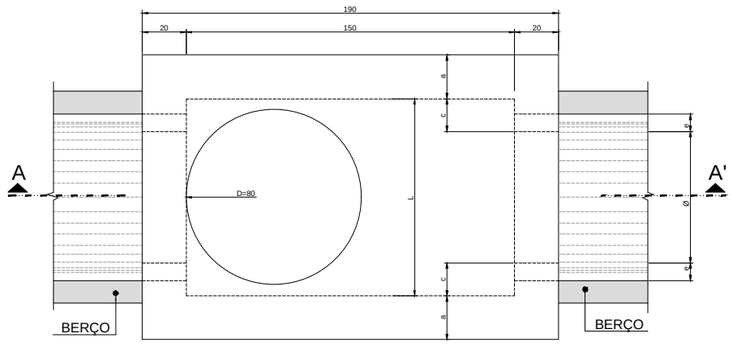

TAMPA DOS POÇOS DE VISITA

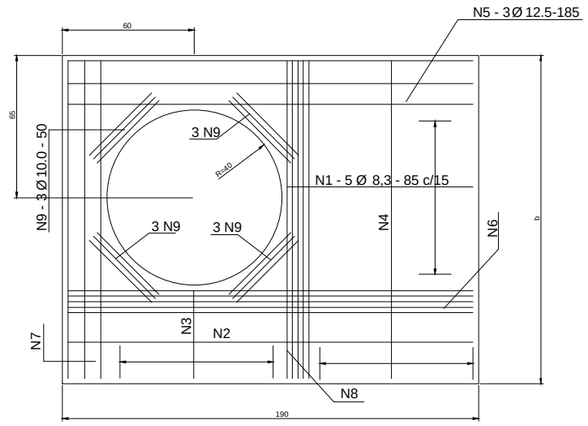

TABELA DE ARMADURAS DA TAMPA									
D	POSIÇÃO								
	N1	N2	N3	N4	N5	N6	N7	N8	N9
40	6.3 c/15	-	-	6.3 c/15	3 Ø 12.5	-	3 Ø 12.5	4 Ø 6.3	12 Ø 10
150	6.3 c/15	6.3 c/15	6.3 c/15	4.0 c/15	3 Ø 12.5	5 Ø 10	3 Ø 12.5	6 Ø 8.0	12 Ø 10

CORTE A A'

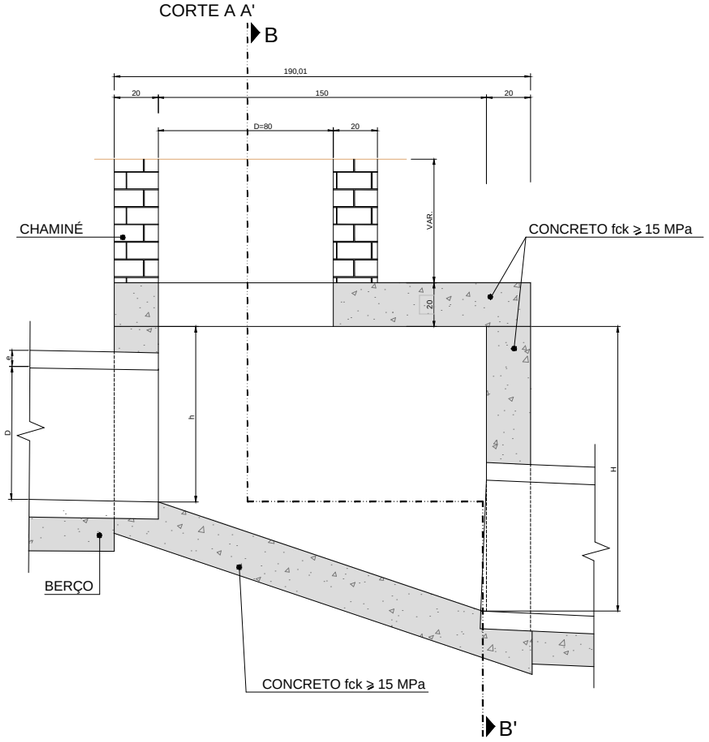

CORTE B B'

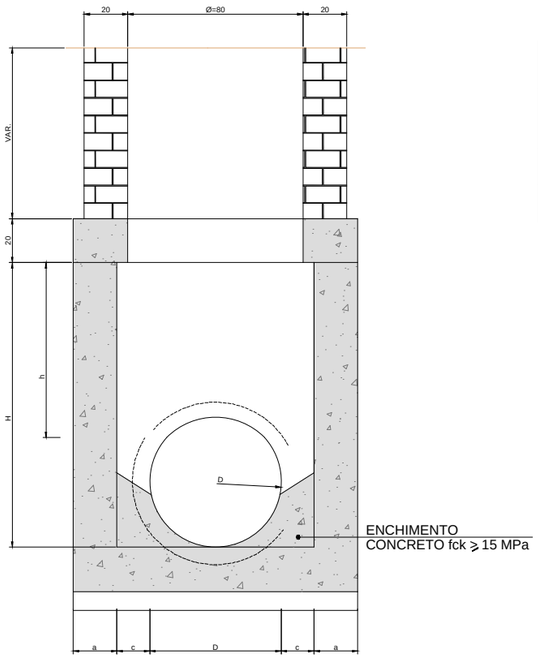

DIMENSÕES E QUANTIDADES APROXIMADAS PARA UMA UNIDADE										
CÓDIGO	DIMENSÕES							QUANTIDADES		
	D	a	b	c	h	H	L	FORMAS (m²)	AÇO (kg)	CONCRETO (m³)
CAIXAS SEM DISPOSITIVO INTERNO DE QUEDA										
PVI 06	150	25	200	-	180	180	150	30,19	31,6	3,500

1- DIMENSÕES EM cm;
2- BITOLAS DE AÇO EM mm;
3 - RECOBRIMENTOS DAS ARMADURAS: 2,5 cm;
4 - AS QUANTIDADES APRESENTADAS NÃO INCLUEM A CHAMINÉ.

Nº	DESCRIÇÃO	DATA
05	REVISÃO 05	OUT/2026
04	REVISÃO 04	JUL/2026
03	REVISÃO 03	JUN/2026
02	REVISÃO 02	MAI/2026
01	REVISÃO 01	ABR/2026
00	EMISSÃO INICIAL	FEV/2026

EMISSÕES

RESP.TEC.
SIDCLEI TEIXEIRA MAGALHÃES - CREA Nº 180070675-8

PREFEITURA MUNICIPAL DE PETROLINA
SECRETARIA DE INFRAESTRUTURA, MOBILIDADE E SERVIÇOS PÚBLICOS (SEINFRA)

Altys Engenharia Ltda.
Rua Guimarães Peixoto, 75
Empresarial One Way, salas 1601 a 1605
Casa Amarela, Recife/PE
CEP: 52.051-200 CNPJ: 11.019.554/0001-57
altys@altys.eng.br

PROJETO : PROJETO DE INFRAESTRUTURA DE PAVIMENTAÇÃO ASFÁLTICA
ASSUNTO : PROJETO BÁSICO DE DRENAGEM
LOCALIZAÇÃO : RUA S/ N
BAIRRO: DOM AVELAR
ESCALA: S/ ESCALA
DETALHES DOS DISPOSITIVOS DE DRENAGEM
ARQUIVO: VIA052_23_PB_DRE_DISP-R05
DESENHO Nº: 05 / 10

CHAMINÉ DOS POÇOS DE VISITA

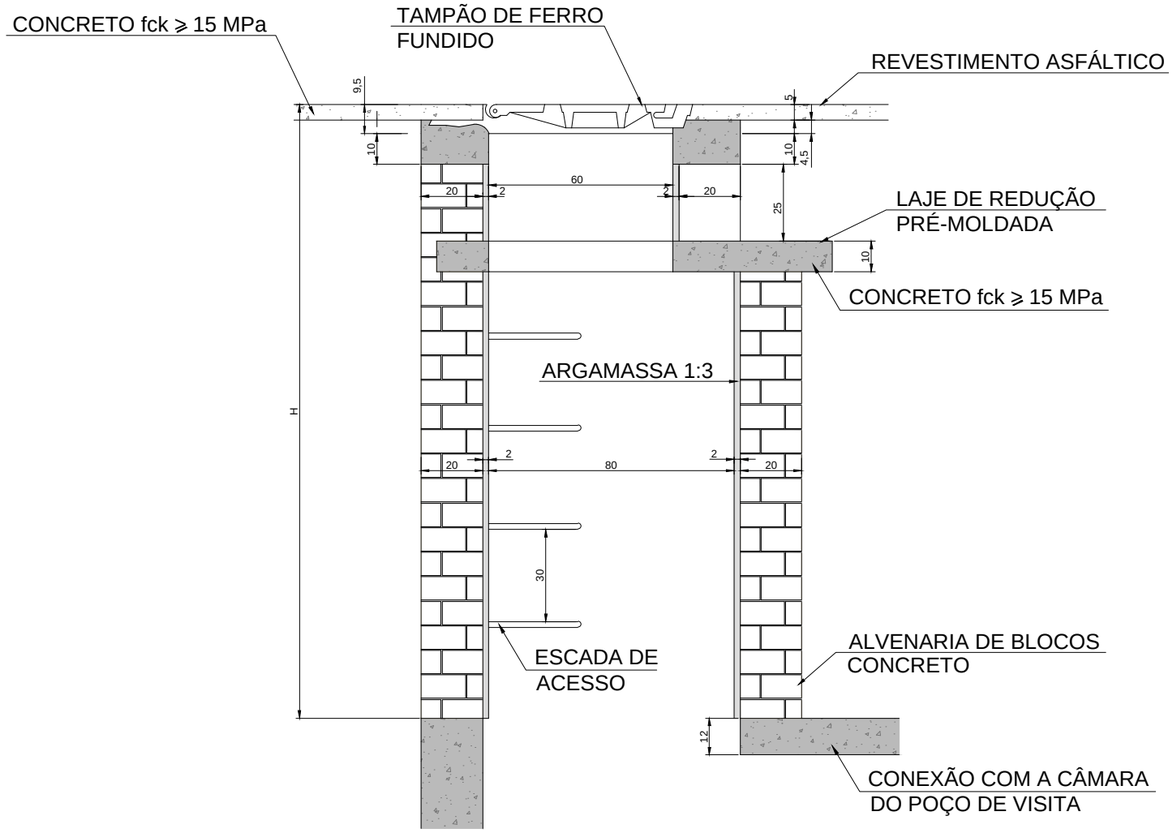

DEGRAUS DA ESCADA DE ACESSO

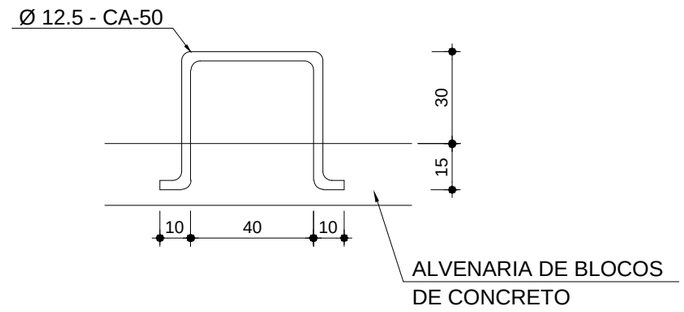

LAJE DE REDUÇÃO

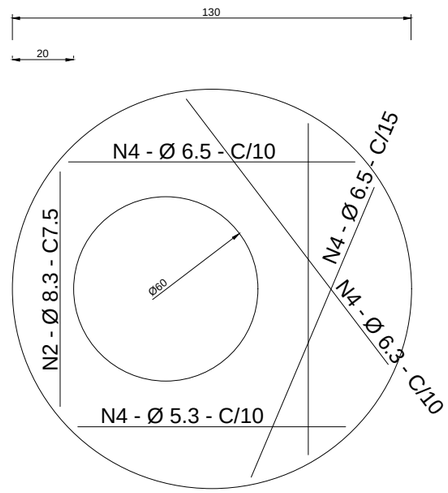

QUANTIDADES APROXIMADAS PARA UMA CHAMINÉ E ACESSÓRIOS							
CÓDIGO	H	ALVENARIA DE BLOCOS DE CONCRETO	ARGAMASSA 1:3 (m^3)	FORMAS (m^2)	AÇO CA-50 (Kg)	CONCRETO fck ≥15 MPa (m^3)	TAMPÃO DE FERRO FUNDIDO (Kg)
CAIXAS SEM DISPOSITIVO INTERNO DE QUEDA							
CPVI 01	100	3,93	0,06	2,59	5,4	0,190	104

1 - DIMENSÕES EM cm;
2 - ARMADURAS DA LAJE DE REDUÇÃO EM AÇO CA-50;
3 - A FIXAÇÃO DO DEGRAU DEVERÁ SER EM GROUT.

Nº	DESCRIÇÃO	DATA
05	REVISÃO 05	OUT/2026
04	REVISÃO 04	JUL/2026
03	REVISÃO 03	JUN/2026
02	REVISÃO 02	MAI/2026
01	REVISÃO 01	ABR/2026
00	EMISSÃO INICIAL	FEV/2026

EMISSÕES

RESP.TEC.
SIDCLEI TEIXEIRA MAGALHÃES - CREA Nº 180070675-8

PREFEITURA MUNICIPAL DE PETROLINA
SECRETARIA DE INFRAESTRUTURA, MOBILIDADE E SERVIÇOS PÚBLICOS (SEINFRA)

Altys Engenharia Ltda.
Rua Guimarães Peixoto, 75
Empresarial One Way, salas 1601 a 1605
Casa Amarela, Recife/PE
CEP: 52.051-200 CNPJ: 11.019.554/0001-57
altys@altys.eng.br

PROJETO : PROJETO DE INFRAESTRUTURA DE PAVIMENTAÇÃO ASFÁLTICA
ASSUNTO : PROJETO BÁSICO DE DRENAGEM
LOCALIZAÇÃO : RUA S/ N
BAIRRO: DOM AVELAR
ESCALA: S/ ESCALA
DETALHES DOS DISPOSITIVOS DE DRENAGEM
ARQUIVO: VIA052_23_PB_DRE_DISP-R05
DESENHO Nº: 06 / 10

POÇOS DE VISITA - DETALHES COMPLEMENTARES

TAMPÃO DE FERRO - VISTA SUPERIOR

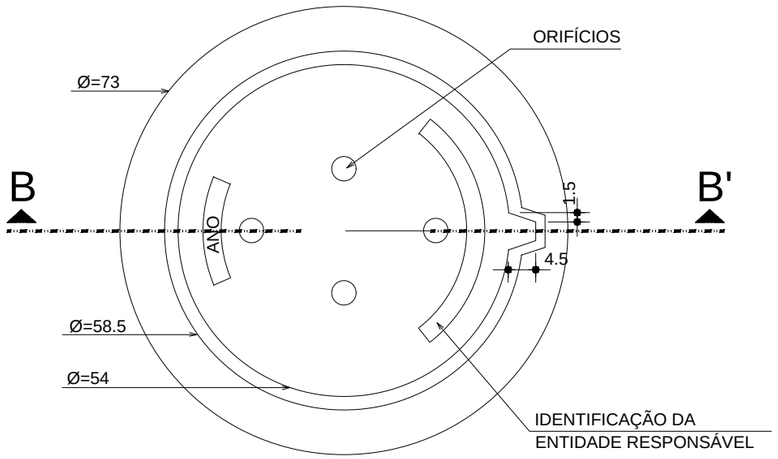

VISTA DO FUNDO

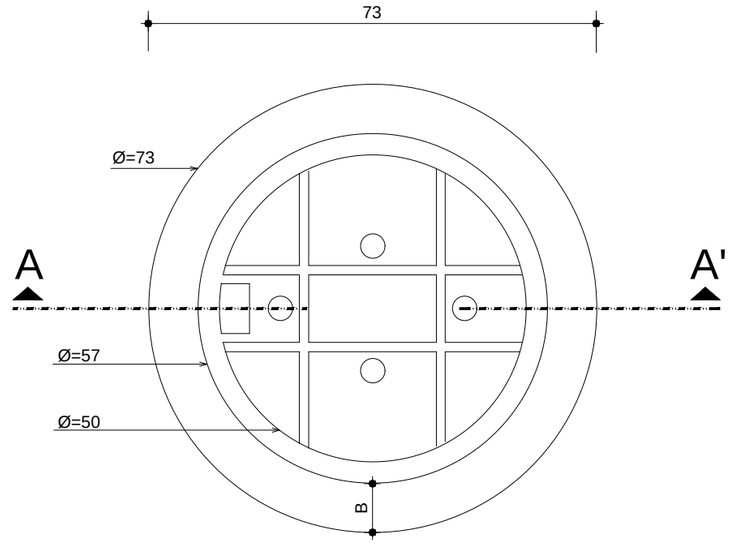

CORTE A.A' (CAIXILHO)

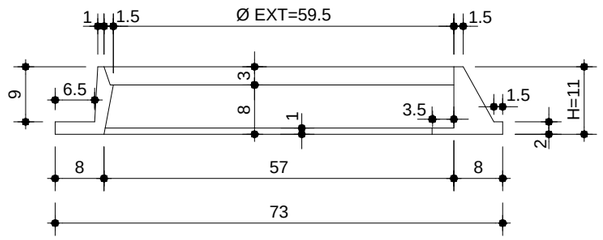

CORTE B.B' (TAMPÃO)

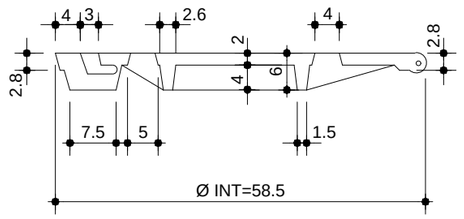

1- DIMENSÕES EM cm;
2- O TAMPÃO DE FERRO FUNDIDO DEVERÁ APRESENTAR PESO GLOBAL NA FAIXA DE 105 A 110 kgf ATENDER AOS REQUISITOS DA NBR-6598/812 E RESISTIR AO TREM-TIPO DE 45T.

Nº	DESCRIÇÃO	DATA
05	REVISÃO 05	OUT/2026
04	REVISÃO 04	JUL/2026
03	REVISÃO 03	JUN/2026
02	REVISÃO 02	MAI/2026
01	REVISÃO 01	ABR/2026
00	EMISSÃO INICIAL	FEV/2026

EMISSÕES

RESP.TEC.
SIDCLEI TEIXEIRA MAGALHÃES - CREA Nº 180070675-8

PREFEITURA MUNICIPAL DE PETROLINA
SECRETARIA DE INFRAESTRUTURA, MOBILIDADE E SERVIÇOS PÚBLICOS (SEINFRA)

Altys Engenharia Ltda.
Rua Guimarães Peixoto, 75
Empresarial One Way, salas 1601 a 1605
Casa Amarela, Recife/PE
CEP: 52.051-200 CNPJ: 11.019.554/0001-57
altys@altys.eng.br

PROJETO : PROJETO DE INFRAESTRUTURA DE PAVIMENTAÇÃO ASFÁLTICA
ASSUNTO : PROJETO BÁSICO DE DRENAGEM
LOCALIZAÇÃO : RUA S/ N
BAIRRO: DOM AVELAR

ESCALA:		ARQUIVO:	DESENHO Nº:
S/ ESCALA	DETALHES DOS DISPOSITIVOS DE DRENAGEM	VIA052_23_PB_DRE_DISP-R05	07 / 10

BOCAS NORMAIS COM ALAS ABERTAS ADAPTÁVEIS AOS BUEIROS TUBULARES DE CONCRETO - BNAA

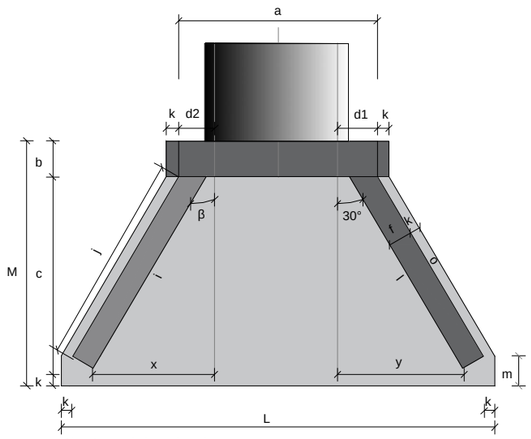

Planta - Linha simples

Sem escala

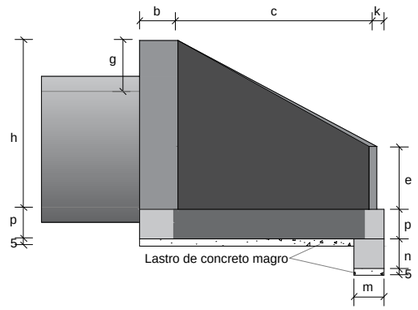

Vista lateral

Sem escala

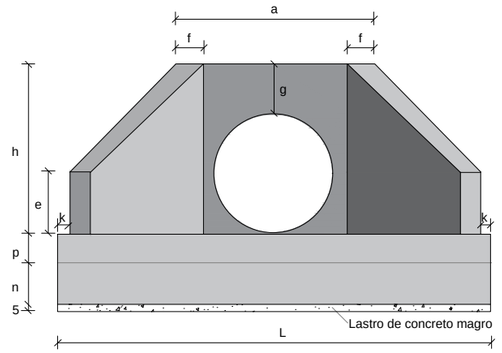

Vista frontal - Linha simples

Sem escala

Consumos médios3

Dispositivo		Adaptável em	—	β	a (cm)	b (cm)	c (cm)	d1 (cm)	d2 (cm)	e (cm)	f (cm)	g (cm)	h (cm)	i (cm)	j (cm)	k (cm)	l (cm)	m (cm)	n (cm)	o (cm)	p (cm)	q (cm)	x (cm)	y (cm)	L (cm)	M (cm)	Concreto magro (m3/un)	Fôrma (m2/un)	Concreto fck ≥ 20 MPa (m3/un)	Aço CA-50 (kg/un)
Linha simples	BNAA 05	BSTC 150	0°	30°	245	50	260	47	47	35	20	44	194	300	289	10	300	25	40	289	30	-	175	175	551	320	0,6368	25,0787	7,2389	412,0149

1 - Dimensões em centímetros (cm), exceto quando indicados;
2 - Os bueiros tubulares de concreto devem atender aos requisitos da norma DNIT 023-ES;
3 - Os consumos médios indicados correspondem aos quantitativos efetivos segundo a geometria dos dispositivos, considerando a seção linear para o berço granular;
4 - Tubos de concreto armado com encaixe ponta e bolsa, com espessura (e) variável de acordo com a classe de resistência, conforme a norma ABNT NBR 8890. Os tubos assentados em linha dupla ou tripla devem ser espaçados em 30 cm, no mínimo;
5 - Diâmetro nominal (DN);
6 - O berço granular (Brita 1 ou areia) deve ser executado para declividade longitudinal inferior a 4%;
7 - As espessuras (e) dos tubos de concreto consideradas nos desenhos representados nesta folha, referem-se à classe de resistência PA4, conforme a norma ABNT NBR 8890.

Nº	DESCRIÇÃO	DATA
05	REVISÃO 05	OUT/2026
04	REVISÃO 04	JUL/2026
03	REVISÃO 03	JUN/2026
02	REVISÃO 02	MAI/2026
01	REVISÃO 01	ABR/2026
00	EMISSÃO INICIAL	FEV/2026

EMISSÕES

RESP.TEC.
SIDCLEI TEIXEIRA MAGALHÃES - CREA Nº 180070675-8

PREFEITURA MUNICIPAL DE PETROLINA
SECRETARIA DE INFRAESTRUTURA, MOBILIDADE E SERVIÇOS PÚBLICOS (SEINFRA)

Altys Engenharia Ltda.
Rua Guimarães Peixoto, 75
Empresarial One Way, salas 1601 a 1605
Casa Amarela, Recife/PE
CEP: 52.051-200 CNPJ: 11.019.554/0001-57
altys@altys.eng.br

PROJETO : PROJETO DE INFRAESTRUTURA DE PAVIMENTAÇÃO ASFÁLTICA
ASSUNTO : PROJETO BÁSICO DE DRENAGEM
LOCALIZAÇÃO : RUA S/ N
BAIRRO: DOM AVELAR

ESCALA:		ARQUIVO:	DESENHO Nº:
S/ ESCALA	DETALHES DOS DISPOSITIVOS DE DRENAGEM	VIA052_23_PB_DRE_DISP-R05	08 / 10

ANCORAGEM SEMICONTÍNUA CONTRA FLUTUAÇÃO DN Ø1500

CORTE TRANSVERSAL

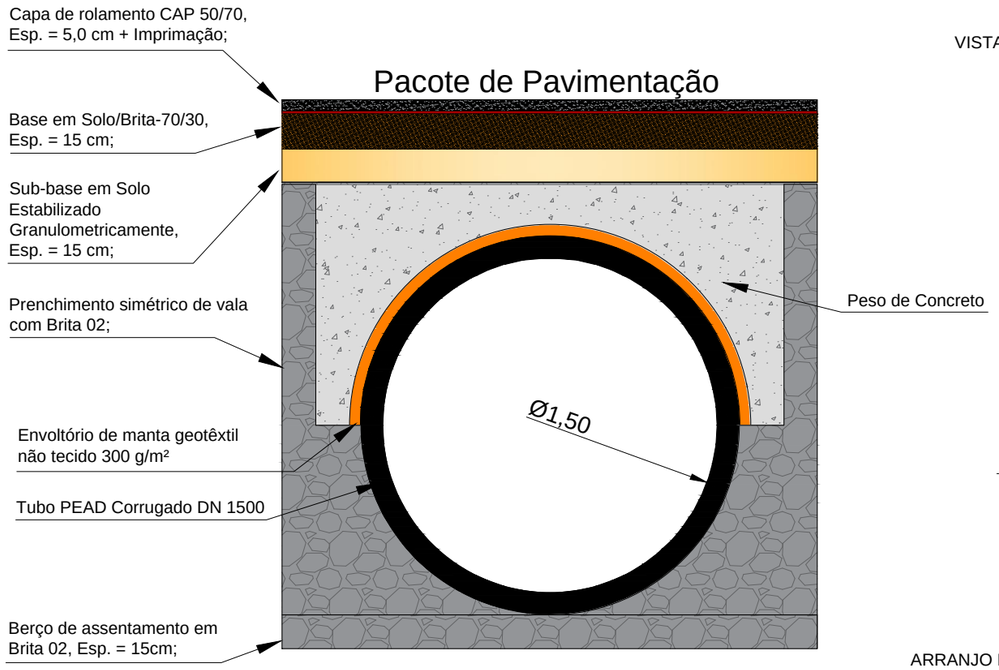

VISTA FRONTAL DO PESO

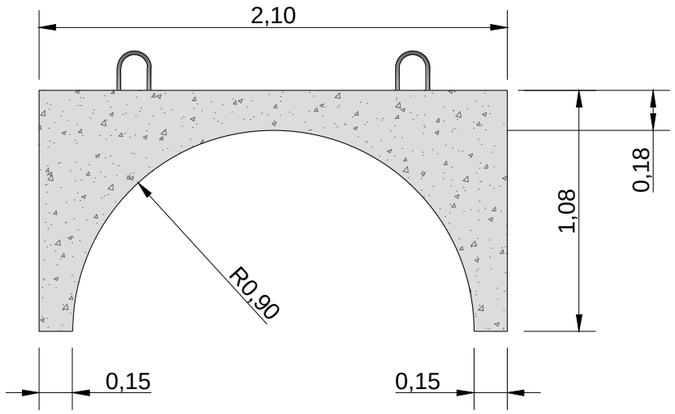

RESUMO DE QUANTITATIVO (POR BARRA DE 6,00 m)	
Extensão coberta por concreto	5,00 m
Extensão livre nas juntas (cada extremidade)	0,50 m
Número de módulos por barra	2 und
Comprimento de cada módulo (L)	2,50 m
Volume de concreto por módulo	2,49 m³
Volume total de concreto por barra	4,98 m³
Peso seco por módulo	5,97 t
Peso total de concreto por barra	11,94 t

MÉMORIA DE CÁLCULO (POR METRO LINEAR)	
Empuxo hidrostático (U)	2.269,80 kgf/m
Peso resistente do solo (W_solo)	2.183,09 kgf/m
Peso do tubo (W_tubo	67,33 kgf/m
Resistência Existente (W_exist)	2.250,42 kgf/m
Carga Requerida (FS=1,50)	3.404,70 kgf/m
Peso Submerso de Concreto Necessário	1.154,28 kgf/m

ARRANJO LONGITUDINAL - BARRA DE 6,00 m (COM JUNTAS)

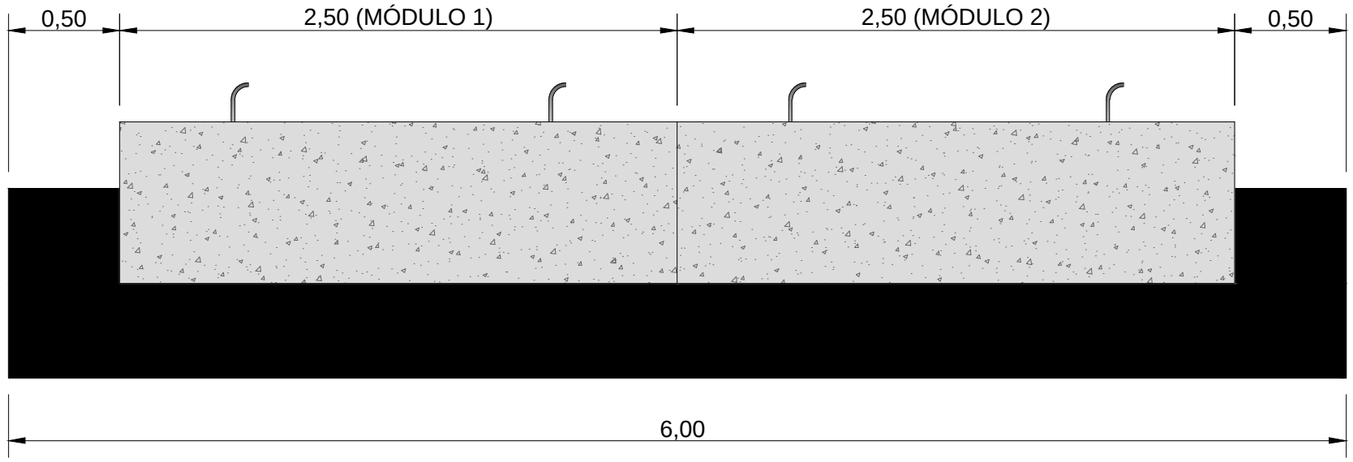

DETALHE DA ALÇA DE IÇAMENTO

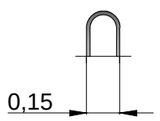

RECOMENDAÇÕES EXECUTIVAS

- **Cuidados com topo de 18 cm:** As alças de içamento (Ø 16 mm) devem transpassar a espessura e ser amarradas diretamente na malha superior de aço para evitar a ruína por puncionamento;
- **Içamento:** Utilizar balancim rígido de 4 pontos na vertical para içamento das peças de, aproximadamente, 5,97 t, impedindo momentos fletores no topo. Prever a remoção das alças de içamento após locação do peso de concreto na vala;
- **Manta de Interface:** Instalar 2 camadas de manta geotêxtil não tecido (300 g/m²) na folga de 5 cm antes do assentamento do módulo;
- **Reaterro simétrico:** Executar compactação lateral simultânea com brita em camadas de 20 cm em ambos os lados dos pesos.

COMPOSIÇÃO DE INSUMOS E MATERIAIS (POR BARRA DE 6,00 m)			
INSUMO/MATERIAL	UNIDADE	POR MÓDULO (L=2,50 m)	POR BARRA DE 6m (2 módulos)
Concreto Usinado (Fck ≥25MPa)	m²	2,49	4,98
Aço CA-50 (ø 10,0mm - Armadura)	kg	103,35	206,7
Aço CA-25/50 (ø 10,0mm - Alças)	kg	18,75	37,5
Forma Compensada Plastificada 18 mm	m²	13,6	27,2
Manta de Interface (Geotêxtil 300 g/m²)	m²	13,36	26,72

NOTAS GERAIS

- Fator de segurança adotado: FS = 1,50 (tubo 100% vazio);
- Preenchimento lateral com brita em camadas de 20 cm, compactadas simultaneamento;
- Dimensões em metros.

Nº	DESCRIÇÃO	DATA
05	REVISÃO 05	OUT/2026
04	REVISÃO 04	JUL/2026
03	REVISÃO 03	JUN/2026
02	REVISÃO 02	MAI/2026
01	REVISÃO 01	ABR/2026
00	EMISSÃO INICIAL	FEV/2026

EMISSÕES

RESP.TEC.
SIDCLEI TEIXEIRA MAGALHÃES - CREA Nº 180070675-8

PREFEITURA MUNICIPAL DE PETROLINA
SECRETARIA DE INFRAESTRUTURA, MOBILIDADE E SERVIÇOS PÚBLICOS (SEINFRA)

Altys Engenharia Ltda.
Rua Guimarães Peixoto, 75
Empresarial One Way, salas 1601 a 1605
Casa Amarela, Recife/PE
CEP: 52.051-200 CNPJ: 11.019.554/0001-57
altys@altys.eng.br

PROJETO : PROJETO DE INFRAESTRUTURA DE PAVIMENTAÇÃO ASFÁLTICA
ASSUNTO : PROJETO BÁSICO DE DRENAGEM
LOCALIZAÇÃO : RUA S/ N
BAIRRO: DOM AVELAR
ESCALA: S/ ESCALA
DETALHES DOS DISPOSITIVOS DE DRENAGEM
ARQUIVO: VIA052_23_PB_DRE_DISP-R05
DESENHO Nº: 09 / 10

ARMADURA DA ANCORAGEM SEMICONTÍNUA CONTRA FLUTUAÇÃO PARA DN Ø1500

13 N1 Ø10 c/20 C= 763

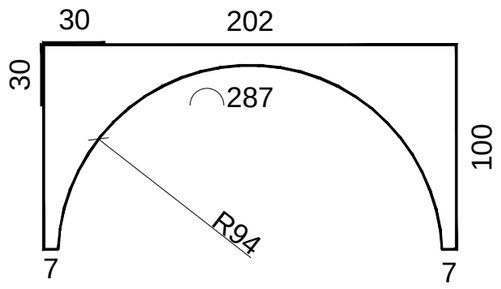

LISTA DE FERROS - ANCORAGEM SEMICONTINUA CONTRA FLUTUAÇÃO				
N	Ø	QUANT.	COMP. UNIT. (cm)	COMP. TOTAL (cm)
1	10	13	763	9919
2	10	9	302	2718
3	10	8	242	1936
4	10	9	242	2178

AÇO	Ø	C. TOTAL (m)	PESO UNIT. (Kg/m)	PESO TOTAL (Kg)
CA-50	10,0	167,51	0,617	103,35

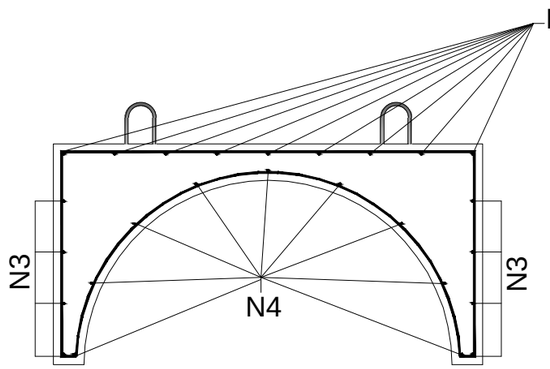

9 N2 Ø10 c/25 C= 302

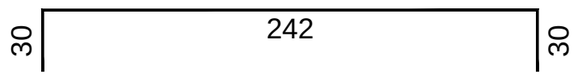

8 N3 Ø10 c/25 C= 242

9 N4 Ø10 c/22 C= 242

NOTAS

- Medidas das peças em centímetros e bitolas da armadura em milímetros;
- O recobrimento das armaduras deverá ser de 4,0 cm;
- O transpasse de armaduras mínimo é de 30 cm;

Nº	DESCRIÇÃO	DATA
05	REVISÃO 05	OUT/2026
04	REVISÃO 04	JUL/2026
03	REVISÃO 03	JUN/2026
02	REVISÃO 02	MAI/2026
01	REVISÃO 01	ABR/2026
00	EMISSÃO INICIAL	FEV/2026

EMISSÕES

RESP.TEC.
SIDCLEI TEIXEIRA MAGALHÃES - CREA Nº 180070675-8

PREFEITURA MUNICIPAL DE PETROLINA
SECRETARIA DE INFRAESTRUTURA, MOBILIDADE E SERVIÇOS PÚBLICOS (SEINFRA)

Altys Engenharia Ltda.
Rua Guimarães Peixoto, 75
Empresarial One Way, salas 1601 a 1605
Casa Amarela, Recife/PE
CEP: 52.051-200 CNPJ: 11.019.554/0001-57
altys@altys.eng.br

PROJETO : PROJETO DE INFRAESTRUTURA DE PAVIMENTAÇÃO ASFÁLTICA
ASSUNTO : PROJETO BÁSICO DE DRENAGEM
LOCALIZAÇÃO : RUA S/ N
BAIRRO: DOM AVELAR
ESCALA: S/ ESCALA
DETALHES DOS DISPOSITIVOS DE DRENAGEM
ARQUIVO: VIA052_23_PB_DRE_DISP-R05
DESENHO Nº: 10 / 10

PLANTA BAIXA
ESCALA:1/500

RUA S/N



MÉTODOS CONSTRUTIVOS

PISTA DE ROLAMENTO

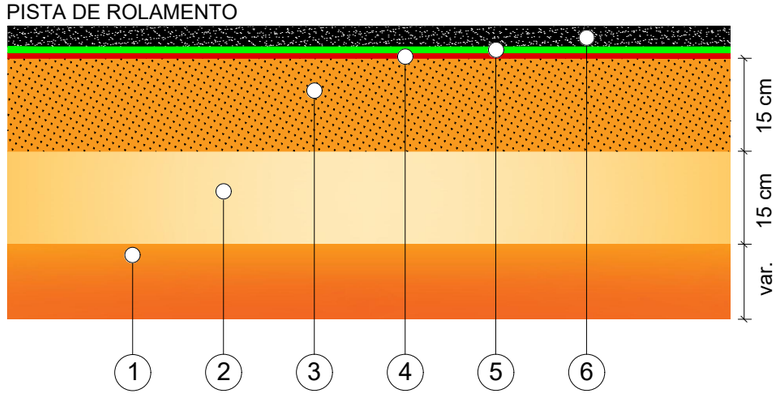

1. Regularização do subleito, CBR ≥ 10%, Exp ≤ 2,0% (PI), GC ≥ 100%;
2. Sub-base em Solo Estabilizado Granulometricamente, Esp. = 15,0 cm, GC ≥ 100% (PI), CBR ≥ 20%;
3. Base em Solo/Brita - 70/30, Esp. = 15,0 cm, GC ≥ 100% (PM), CBR ≥ 80%;
4. Imprimação com emulsão asfáltica - EAI, Taxa = 1,3 l/m²;
5. Pintura de Ligação - RR-1C, Taxa = 0,45 l/m²;
6. Capa de rolamento, CAP 50/70 - Faixa C - DNIT - Areia e brita comerciais, Esp. = 5,0 cm.

PASSEIO

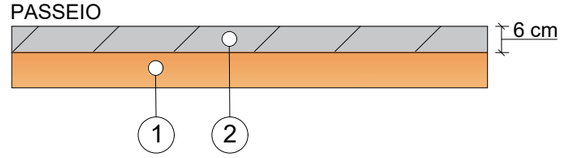

1. Regularização do subleito, GC ≥ 100% (PI);
2. Passeio (calçada) em concreto moldado "in loco", usinado, acabamento convencional, não armado, Esp. = 6,0 cm, Fck mínimo ≥ 25 Mpa.

LEGENDA PLANTA BAIXA:

- BORDO EXISTENTE
- BORDO PASSEIO
- ESTAQUEAMENTO
- RAMPA DE ACESSIBILIDADE
- PAVIMENTO EXISTENTE EM ASFALTO
- CALÇADA A SER REMOVIDA
- PAVIMENTO A SER IMPLANTADO
- CALÇADA A SER IMPLANTADA
- PISO TÁTIL A SER IMPLANTADO
- ÁRVORE A SER REMOVIDA

Nº	DESCRIÇÃO	DATA
05	REVISÃO 05	OUT/2026
04	REVISÃO 04	OUT/2026
03	REVISÃO 03	JUN/2026
02	REVISÃO 02	MAI/2026
01	REVISÃO 01	ABR/2026
00	EMISSÃO INICIAL	FEV/2026

EMISSÕES

RESP.TEC.
SIDCLEI TEIXEIRA MAGALHÃES | CREA Nº 180070675-8

PREFEITURA MUNICIPAL DE PETROLINA
SECRETARIA DE INFRAESTRUTURA, MOBILIDADE E SERVIÇOS PÚBLICOS (SEINFRA)

ALTYS ENGENHARIA LTDA.
RUA GUIMARÃES PEIXOTO, 75
EMPRESARIAL ONE WAY, SALAS 1601 A 1605
CASA AMARELA, RECIFE/PE
CEP: 52.051-200 CNPJ: 11.019.554/0001-57
ALTYS@ALTYS.ENG.BR

PROJETO : PROJETO DE INFRAESTRUTURA DE PAVIMENTAÇÃO ASFÁLTICA
ASSUNTO : PROJETO BÁSICO DE PAVIMENTAÇÃO
LOCALIZAÇÃO : RUA S/N
BAIRRO: DOM AVELAR

ESCALA:		ARQUIVO:	DESENHO Nº:
1/500	PLANTA GERAL	VIA052_25_PPAV_PLA_R05	01 / 01

3.4 PROJETO DE SINALIZAÇÃO

PLANTA BAIXA
ESCALA:1/500

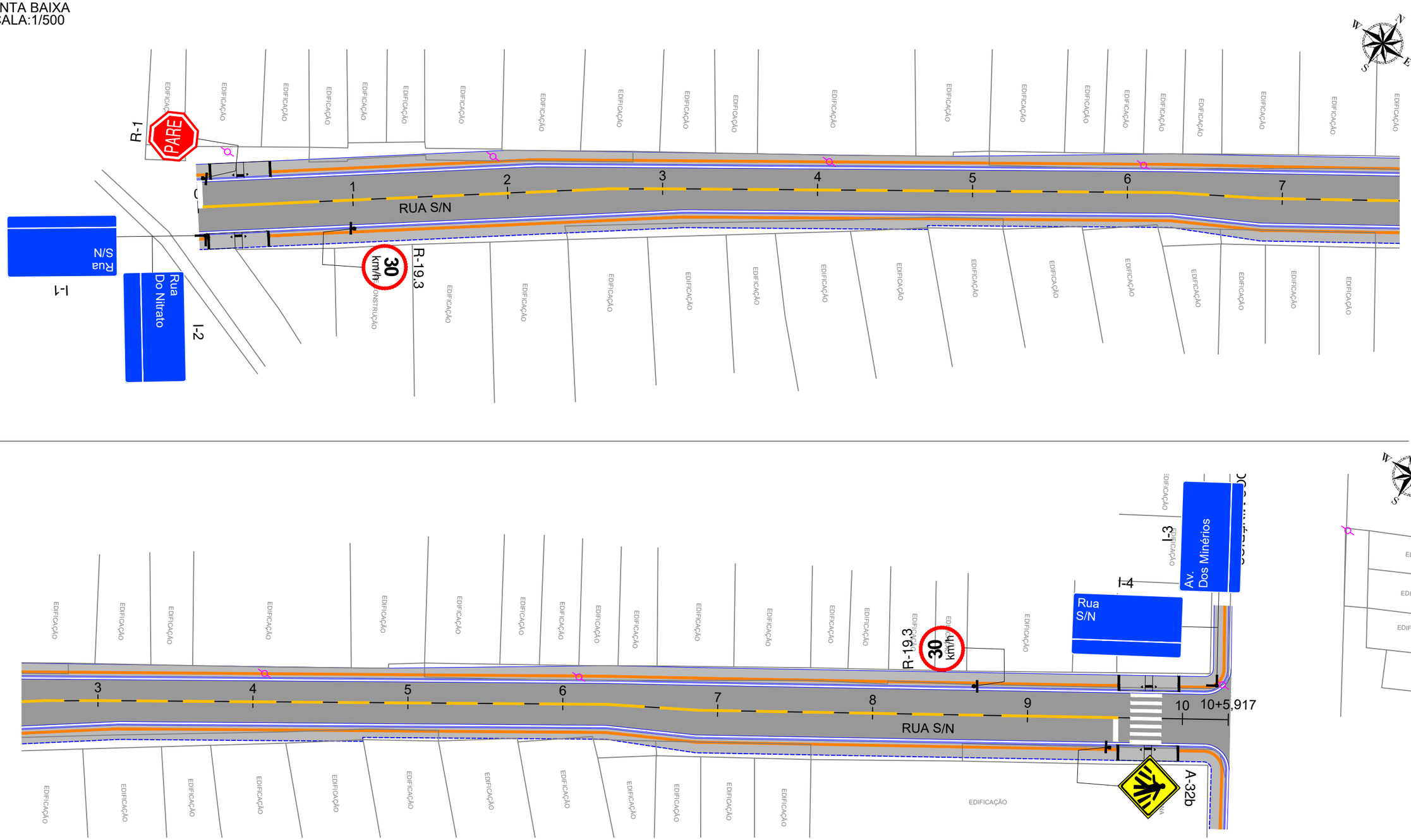

LEGENDA PLANTA BAIXA:

- BORDO PROJETADO
- BORDO PASSEIO
- 8 ESTAQUEAMENTO
- RAMPA DE ACESSIBILIDADE
- PISO TÁTIL
- PAVIMENTO A SER IMPLANTADO
- CALÇADA A SER IMPLANTADA

Nº	DESCRIÇÃO	DATA
05	REVISÃO 05	OUT/2026
04	REVISÃO 04	JUL/2026
03	REVISÃO 03	JUN/2026
02	REVISÃO 02	MAI/2026
01	REVISÃO 01	ABR/2026
00	EMISSÃO INICIAL	FEV/2026

EMISSÕES

RESP.TEC.
SIDCLEI TEIXEIRA MAGALHÃES - CREA Nº 180070675-8

PREFEITURA MUNICIPAL DE PETROLINA
SECRETARIA DE INFRAESTRUTURA, MOBILIDADE E SERVIÇOS PÚBLICOS (SEINFRA)

ALTYS ENGENHARIA LTDA.
RUA GUIMARÃES PEIXOTO, 75
EMPRESARIAL ONE WAY, SALAS 1601 A 1605
CASA AMARELA, RECIFE/PE
CEP: 52.051-200 CNPJ: 11.019.554/0001-57
ALTYS@ALTYS.ENG.BR

PROJETO : PROJETO DE INFRAESTRUTURA DE PAVIMENTAÇÃO ASFÁLTICA
ASSUNTO : PROJETO BÁSICO DE SINALIZAÇÃO
LOCALIZAÇÃO : RUA S/N
BAIRRO: DOM AVELAR

ESCALA:		ARQUIVO:	DESENHO Nº:
INDICADA	PLANTA GERAL DE SINALIZAÇÃO	VIA052_27_SIN_PLA_R05	01 / 02

DETALHE ESQUEMÁTICO DAS LINHAS DIVISÓRIAS DE FAIXAS

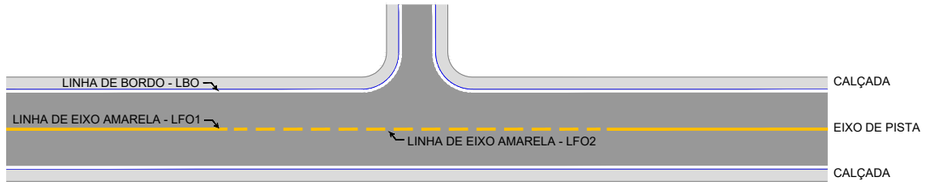

LINHA DE BORDO DA PISTA (LBO)



-Largura da faixa - A: 0,10 m.
-Comprimento da faixa - B: Variável
-Cor: Branca

LINHA SIMPLES CONTÍNUA (LFO-1)



-Largura da faixa - A: 0,10 m.
-Comprimento da faixa - B: 15,00 m.
-Cor: Amarela

LINHA SIMPLES SECCIONADA (LFO-2)



-Largura da faixa - A: 0,10 m.
-Comprimento da faixa - B: 2,00 m.
-Comprimento da faixa - C: 4,00 m.

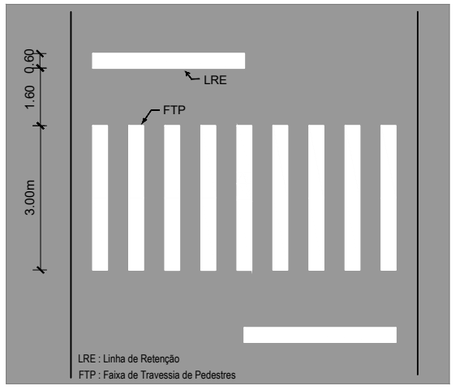

DETALHES DE PLACA DE REGULAMENTAÇÃO E ADVERTÊNCIA

R-1



L = 0,25m

R-19.3



Ø = 0,50m

A-32b



L = 0,50m

Nº	DESCRIÇÃO	DATA
05	REVISÃO 05	OUT/2026
04	REVISÃO 04	JUL/2026
03	REVISÃO 03	JUN/2026
02	REVISÃO 02	MAI/2026
01	REVISÃO 01	ABR/2026
00	EMISSÃO INICIAL	FEV/2026

EMISSÕES

RESP.TEC.
SIDCLEI TEIXEIRA MAGALHÃES - CREA N° 180070675-8

PREFEITURA MUNICIPAL DE PETROLINA
SECRETARIA DE INFRAESTRUTURA, MOBILIDADE E SERVIÇOS PÚBLICOS (SEINFRA)

ALTYS ENGENHARIA LTDA.
RUA GUIMARÃES PEIXOTO, 75
EMPRESARIAL ONE WAY, SALAS 1601 A 1605
CASA AMARELA, RECIFE/PE
CEP: 52.051-200 CNPJ: 11.019.554/0001-57
ALTYS@ALTYS.ENG.BR

PROJETO : PROJETO DE INFRAESTRUTURA DE PAVIMENTAÇÃO ASFÁLTICA
ASSUNTO : PROJETO BÁSICO DE SINALIZAÇÃO
LOCALIZAÇÃO : RUA S/N
BAIRRO: DOM AVELAR

ESCALA:		ARQUIVO:	DESENHO Nº:
INDICADA	PLANTA GERAL DE SINALIZAÇÃO	VIA052_27_SIN_PLA_R05	02 / 02

I–2



I–1

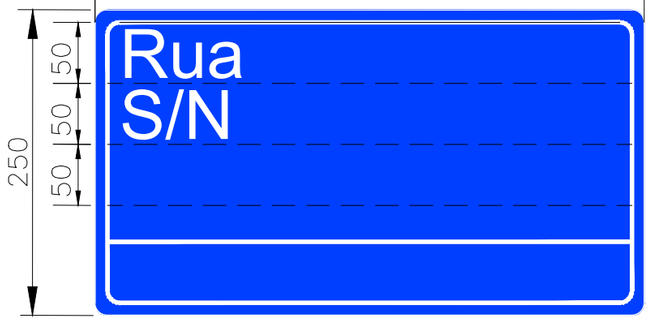

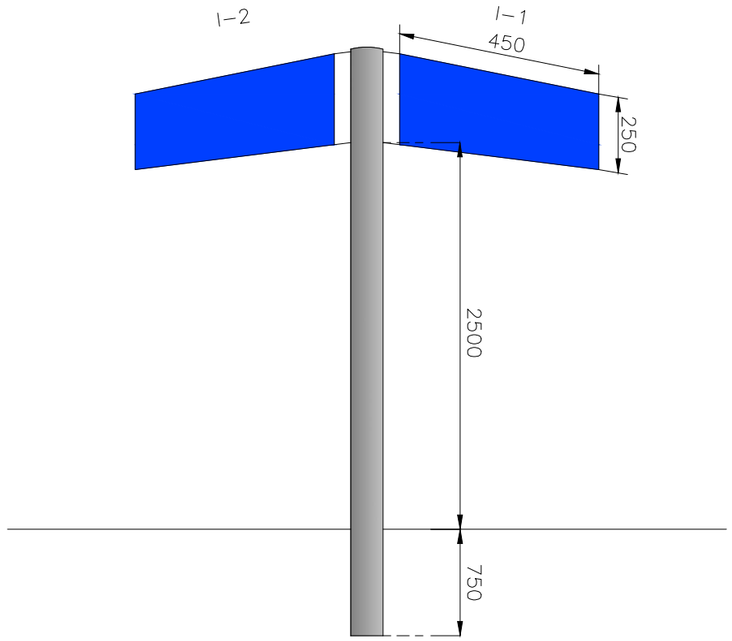

I–4

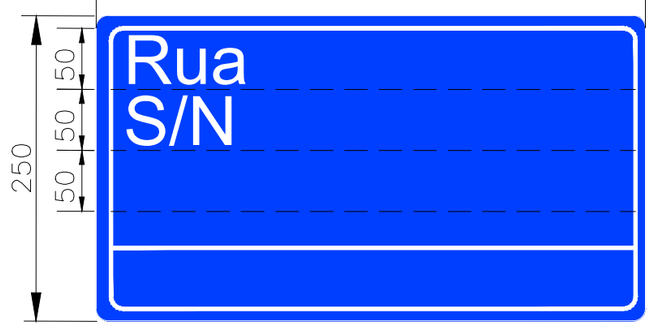

I–3



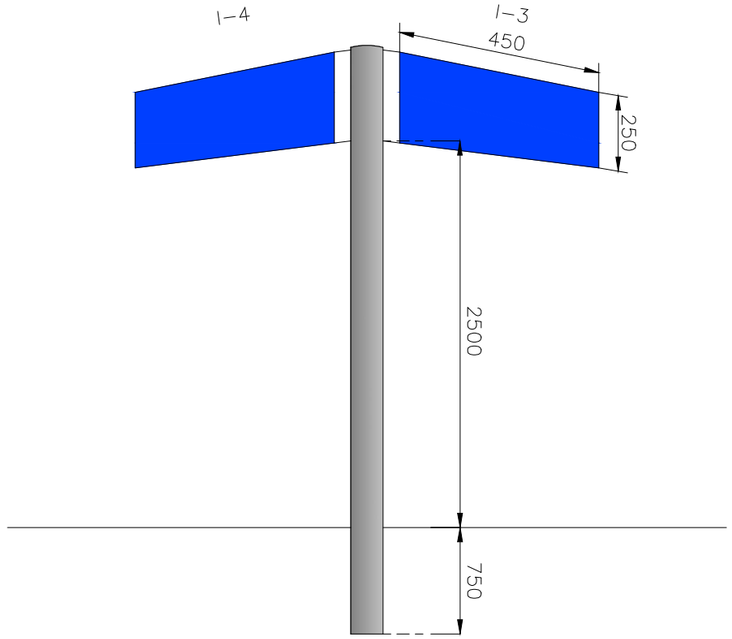

Nº	DESCRIÇÃO	DATA
05	REVISÃO 05	OUT/2026
04	REVISÃO 04	JUL/2026
03	REVISÃO 03	JUN/2026
02	REVISÃO 02	MAI/2026
01	REVISÃO 01	ABR/2026
00	EMISSÃO INICIAL	FEV/2026

EMISSÕES

RESP.TEC.
SIDCLEI TEIXEIRA MAGALHÃES - CREA N° 180070675-8

PREFEITURA MUNICIPAL DE PETROLINA
SECRETARIA DE INFRAESTRUTURA, MOBILIDADE E SERVIÇOS PÚBLICOS (SEINFRA)

ALTYS ENGENHARIA LTDA.
RUA GUIMARÃES PEIXOTO, 75
EMPRESARIAL ONE WAY, SALAS 1601 A 1605
CASA AMARELA, RECIFE/PE
CEP: 52.051-200 CNPJ: 11.019.554/0001-57
ALTYS@ALTYS.ENG.BR

PROJETO : PROJETO DE INFRAESTRUTURA DE PAVIMENTAÇÃO ASFÁLTICA
ASSUNTO : PROJETO BÁSICO DE SINALIZAÇÃO
LOCALIZAÇÃO : RUA S/N
BAIRRO: DOM AVELAR

ESCALA:		ARQUIVO:	DESENHO Nº:
INDICADA	DETALHE	VIA052_27_SIN_DET_R05	01 / 01

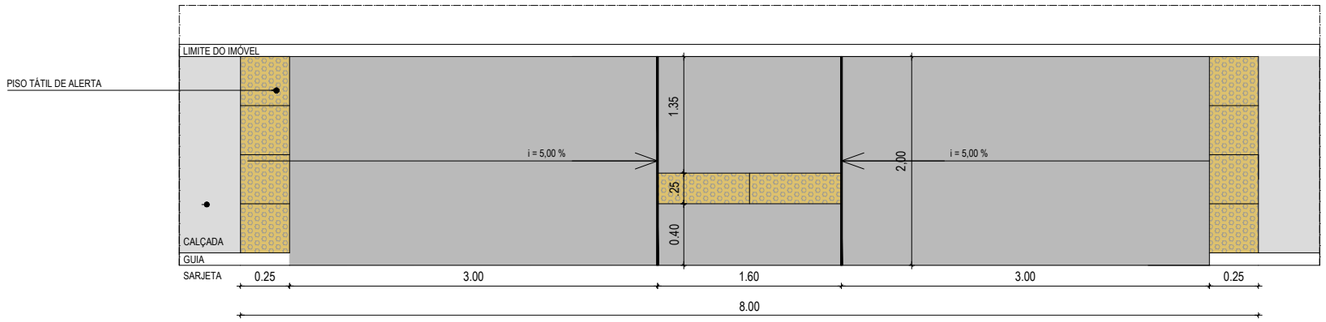

DETALHE 2 - RAMPA PARA ACESSO DE PEDESTRES
ESCALA_____1/50

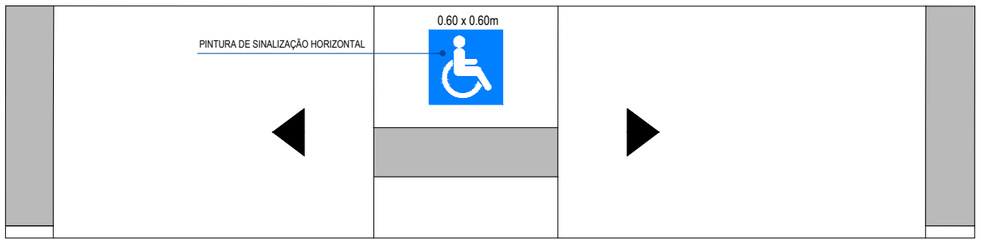

BLOCO RAMPA DE ACESSIBILIDADE P/ GEOMÉTRICO - A = 16,0m²
ESCALA NATURAL

LEGENDA

Nº	DESCRIÇÃO	DATA
05	REVISÃO 05	OUT/2026
04	REVISÃO 04	JUL/2026
03	REVISÃO 03	JUN/2026
02	REVISÃO 02	MAI/2026
01	REVISÃO 01	ABR/2026
00	EMISSÃO INICIAL	FEV/2026

EMISSÕES

RESP.TEC.
SIDCLEI TEIXEIRA MAGALHÃES - CREA N° 180070675-8

PREFEITURA MUNICIPAL DE PETROLINA
SECRETARIA DE INFRAESTRUTURA, MOBILIDADE E SERVIÇOS PÚBLICOS (SEINFRA)

ALTYS ENGENHARIA LTDA.
RUA GUIMARÃES PEIXOTO, 75
EMPRESARIAL ONE WAY, SALAS 1601 A 1605
CASA AMARELA, RECIFE/PE
CEP: 52.051-200 CNPJ: 11.019.554/0001-57
ALTYS@ALTYS.ENG.BR

PROJETO : PROJETO DE INFRAESTRUTURA DE PAVIMENTAÇÃO ASFÁLTICA
ASSUNTO : PROJETO BÁSICO DE SINALIZAÇÃO
LOCALIZAÇÃO : RUA S/N
BAIRRO: DOM AVELAR
ESCALA: INDICADA
DETALHE - RAMPA DE ACESSIBILIDADE
ARQUIVO: VIA052_27_ACS_DET_R05
DESENHO Nº: PRANCHA 01 / 01

3.5 PROJETO DE CANTEIRO DE OBRAS

PLANTA BAIXA - CANTEIRO DE OBRAS
ESCALA:1/200

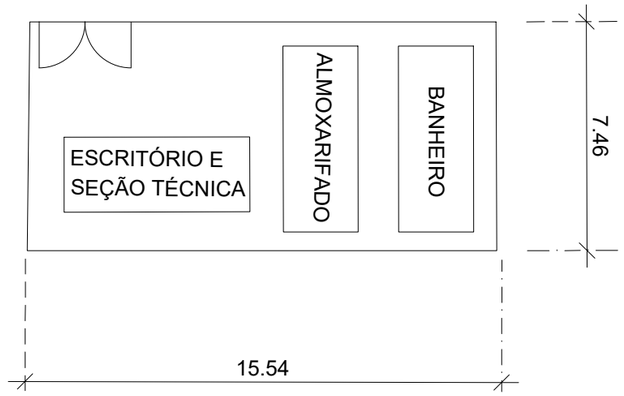

PLANTA BAIXA - CONTAINER ALMOXARIFADO
ESCALA:1/100

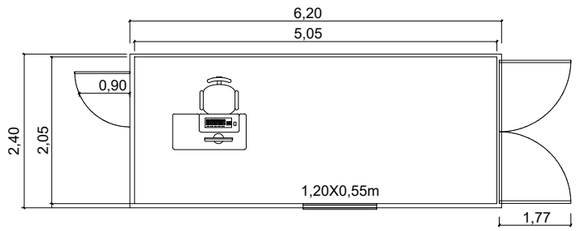

PLANTA BAIXA - CONTEINER ESCRITÓRIO E SEÇÃO TÉCNICA
ESCALA:1/100

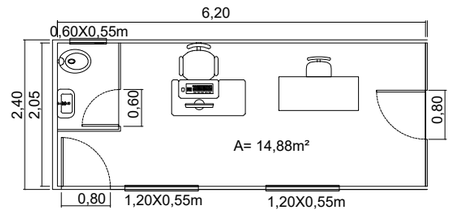

PLANTA BAIXA - CONTEINER BANHEIRO
ESCALA:1/100

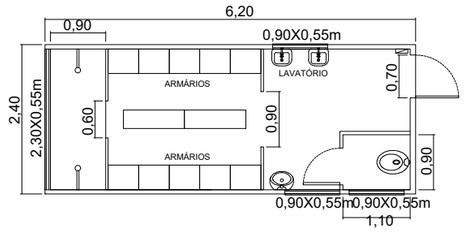

LEGENDA PLANTA BAIXA:

Nº	DESCRIÇÃO	DATA
05	REVISÃO 05	OUT/2026
04	REVISÃO 04	JUL/2026
03	REVISÃO 03	JUN/2026
02	REVISÃO 02	MAI/2026
01	REVISÃO 01	ABR/2026
00	EMISSÃO INICIAL	FEV/2026

EMISSÕES

RESP.TEC.
SIDCLEI TEIXEIRA MAGALHÃES | CREA Nº 180070675-8

PREFEITURA MUNICIPAL DE PETROLINA
SECRETARIA DE INFRAESTRUTURA, MOBILIDADE E SERVIÇOS PÚBLICOS (SEINFRA)

ALTYS ENGENHARIA LTDA.
RUA GUIMARÃES PEIXOTO, 75
EMPRESARIAL ONE WAY, SALAS 1601 A 1605
CASA AMARELA, RECIFE/PE
CEP: 52.051-200 CNPJ: 11.019.554/0001-57
ALTYS@ALTYS.ENG.BR

PROJETO : PROJETO DE INFRAESTRUTURA DE PAVIMENTAÇÃO ASFÁLTICA
ASSUNTO : PROJETO BÁSICO DE CANTEIRO DE OBRAS
LOCALIZAÇÃO : RUA S/N
BAIRRO: DOM AVELAR

ESCALA:		ARQUIVO:	DESENHO Nº:
INDICADA	PLANTA GERAL	VIA052_26_PCO_PGE_R05	01 / 01

4 TERMO DE ENCERRAMENTO

Este Volume 02 – Plantas de Execução, é parte integrante do objeto referente a **Elaboração de Projetos de Infraestrutura para pavimentação, drenagem e sinalização de diversas ruas no município de Petrolina/PE**, especificamente a Rua S/N do Bairro Dom Avelar, possui um total de 37 (trinta e sete) folhas numericamente ordenadas, incluindo esta.

Recife, outubro de 2026

Assinado digitalmente por:
SIDCLEI TEIXEIRA MAGALHAES:90779134400
Data: 30/10/2026 16:13:31
Verifique em validar.iti.gov.br

Sidclei Teixeira Magalhães
Engenheiro Civil
Nº 180070675-8
Altys Engenharia Ltda.