V101 (14 x 40)
ESC 1:50

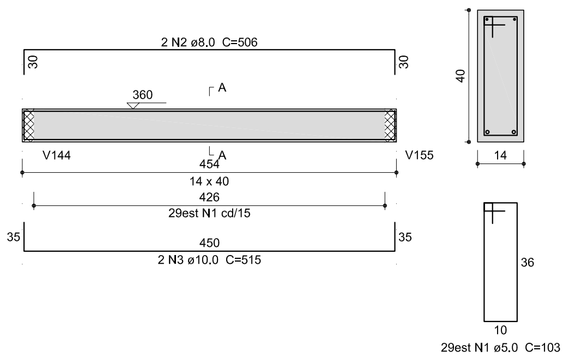

V102 (14 x 98)
ESC 1:50

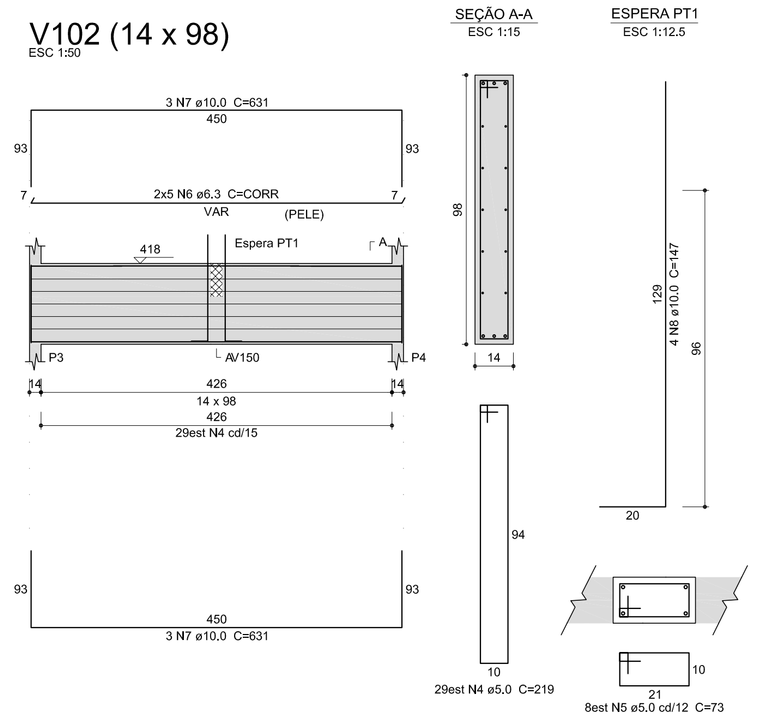

V103 (14 x 50)
ESC 1:50

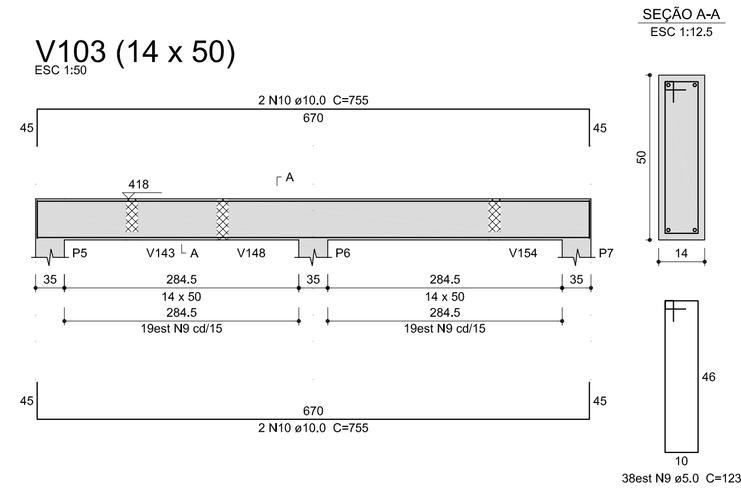

Relação do aço

ELEMENTO	AÇO	N	DIAM (mm)	QUANT	C.UNIT (cm)	C.TOTAL (cm)
V101	CA60	1	5.0	29	103	2987
	CA50	2	8.0	2	506	1012
	CA50	3	10.0	2	515	1030
V102	CA60	4	5.0	29	219	6351
	CA60	5	5.0	8	73	584
	CA50	6	6.3	10	CORR	4600
	CA50	7	10.0	6	631	3786
	CA50	8	10.0	4	147	588
V103	CA60	9	5.0	38	123	4674
	CA50	10	10.0	4	755	3020
V104	CA60	11	5.0	10	143	1430
	CA60	12	5.0	7	233	1631
	CA60	13	5.0	41	123	5043
	CA60	14	5.0	4	73	292
	CA50	15	6.3	10	CORR	1580
	CA50	16	10.0	2	210	420
	CA50	17	10.0	3	913	2739
	CA50	18	10.0	2	383	766
	CA50	19	10.0	1	180	180
	CA50	20	10.0	2	713	1426
	CA50	21	10.0	4	99	396
V105	CA60	22	5.0	29	103	2987
	CA50	23	10.0	2	515	1030
	CA50	24	12.5	3	514	1542
V106	CA60	25	5.0	11	103	1133
	CA50	26	8.0	2	241	482
	CA50	27	8.0	2	221	442
V107	CA60	28	5.0	29	103	2987
	CA50	29	10.0	2	515	1030
	CA50	30	12.5	3	514	1542
V108	CA60	31	5.0	47	103	4841
	CA50	32	12.5	5	837	4185
	CA50	33	12.5	2	205	410
V109	CA60	34	5.0	7	103	721
	CA50	35	8.0	4	186	744
V110	CA60	36	5.0	11	103	1133
	CA50	37	8.0	4	245	980

Resumo do aço

AÇO	DIAM (mm)	C.TOTAL (m)	PESO + 10 % (kg)
CA50	6.3	61.8	16.6
	8.0	36.6	15.9
	10.0	164.2	111.3
	12.5	76.8	81.4
CA60	5.0	368	62.4
PESO TOTAL (kg)			
CA50	225.2		
CA60	62.4		

Volume de concreto (C-30) = 3.01 m³
Área de forma = 38.37 m²

V104 (var)
ESC 1:50

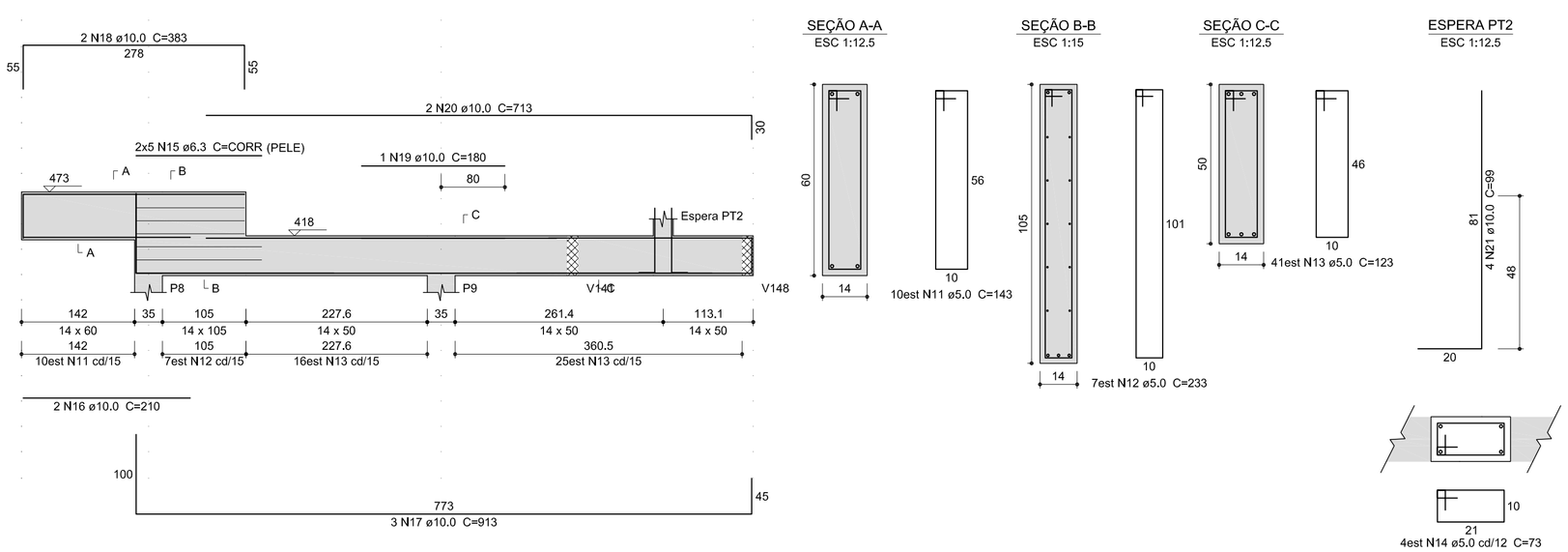

V105 (14 x 40)
ESC 1:50

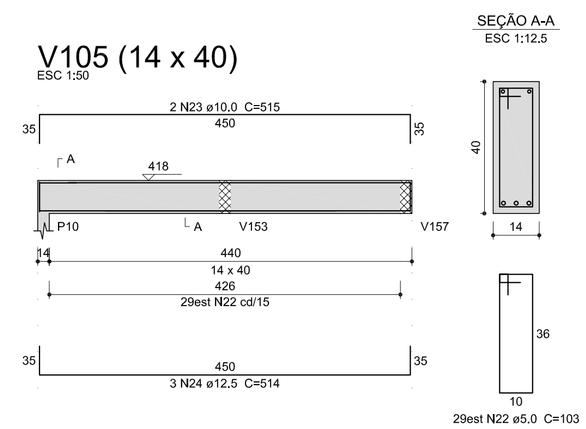

V106 (14 x 40)
ESC 1:50

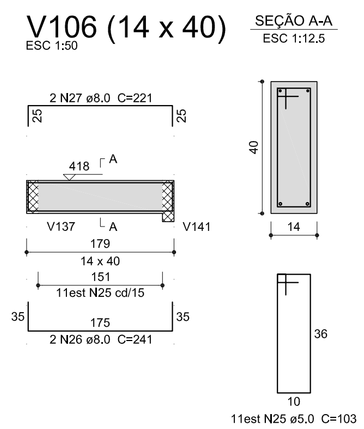

V107 (14 x 40)
ESC 1:50

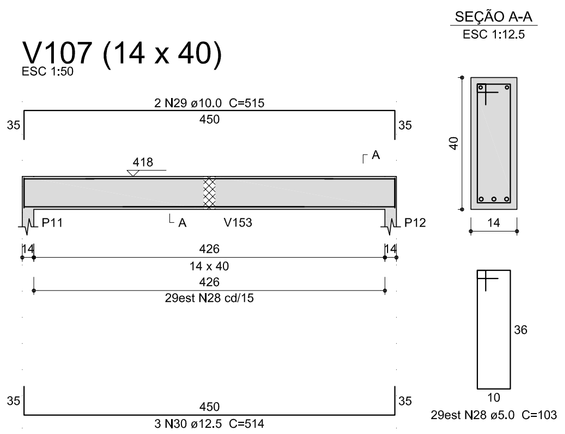

V108 (14 x 40)
ESC 1:50

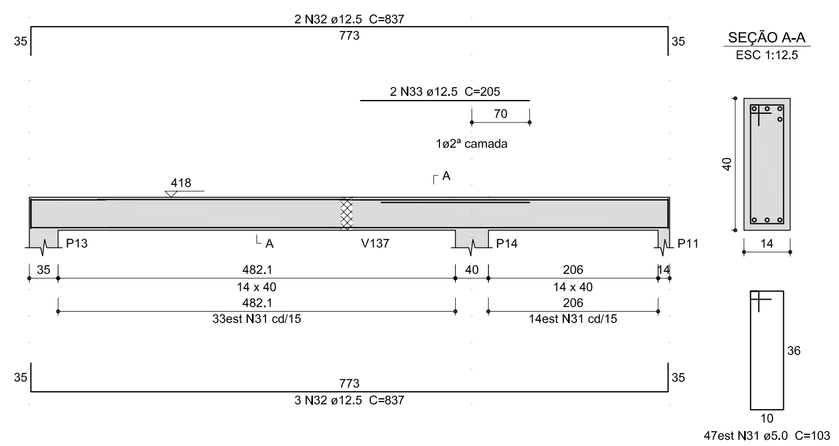

V109 (14 x 40)
ESC 1:50

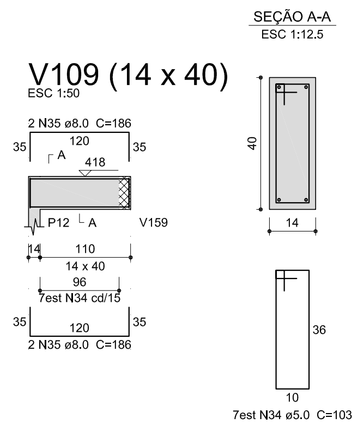

V110 (14 x 40)
ESC 1:50

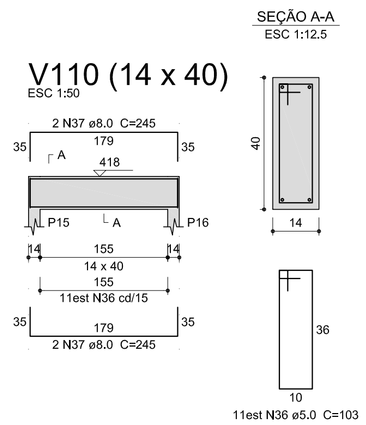

ELABORADO POR:

IGUATEMI
CONSULTORIA E SERVIÇOS DE ENGENHARIA LTDA

FLORIANÓPOLIS/SC

ESTRATÉGIA SAÚDE DA FAMÍLIA - ESF SANTA TEREZA II
Travessa Marcelino Champagnat nº 1349 - Bairro Santa Tereza - Joaçaba - SC

Proprietário: DIOCLESIO RAGNINI:42395984949 — Assinado de forma digital por DIOCLESIO RAGNINI:42395984949 Dados: 2023.09.19 16:31:33 -03'00'
Município de Joaçaba

Resp. Técnico: DIEISON RAMOS GLASENAPP:01799299929 — Assinado de forma digital por DIEISON RAMOS GLASENAPP:01799299929 Dados: 2023.08.13 15:48:58 -03'00'
Eng.º Dieison R. Glasenapp - CREA/SC 58.024-5

Discriminação: Projeto estrutural em concreto armado - armação das vigas de apoio do teto.

Prancha: PCA 01/06

Desenho	Escala	Data	Revisão
Dieison	Indicada	07/2023	R- 00

Rua Santos Saraiva, 1964 Capoeiras - Florianópolis SC Fone/Fax: +55 48 3248-2633 / +55 48 3031-7200
e-mail: contato@iguatemi.eng.br