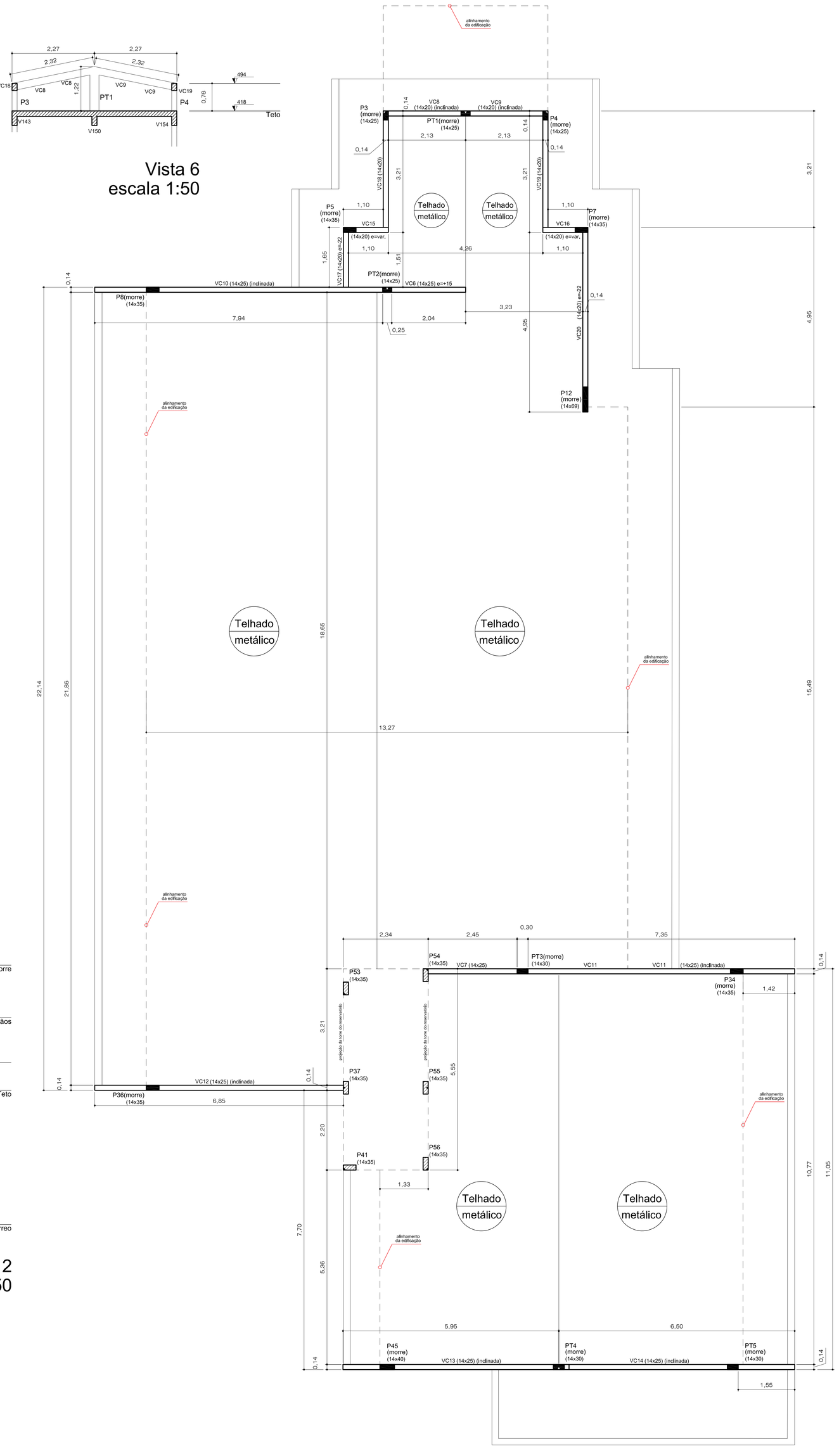

Planta de geometria das fôrmas dos oitãos (nível variável conforme arquitetura e estrutura metálica)
escala 1:50

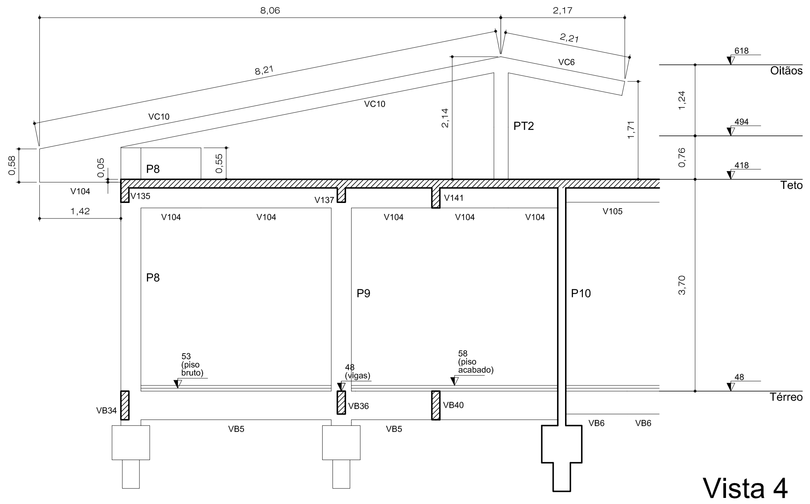

Vista 4
escala 1:50

Vista 6
escala 1:50

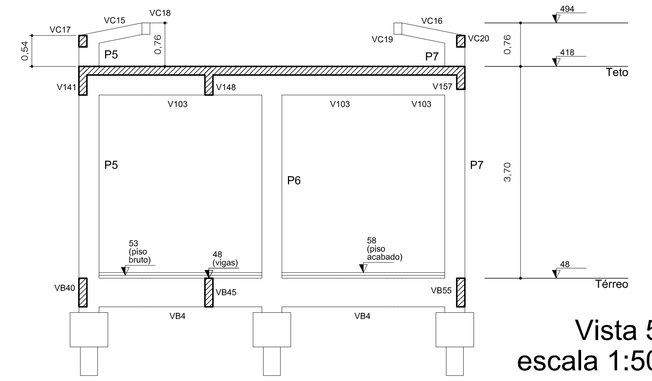

Vista 5
escala 1:50

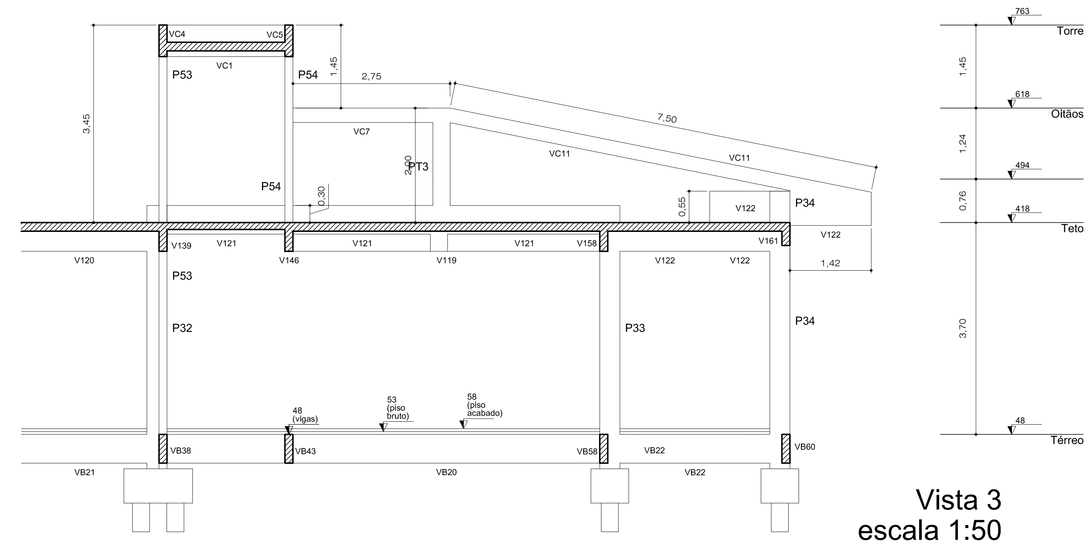

Vista 3
escala 1:50

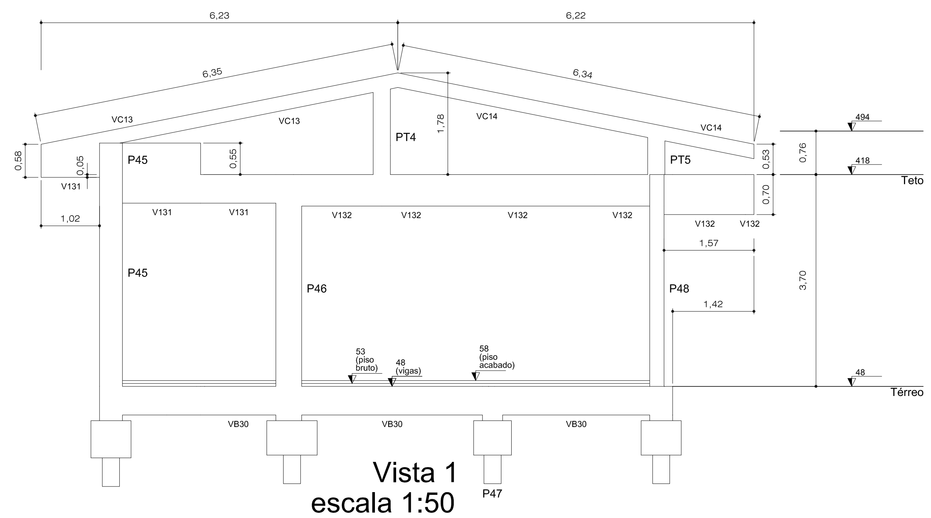

Vista 1
escala 1:50

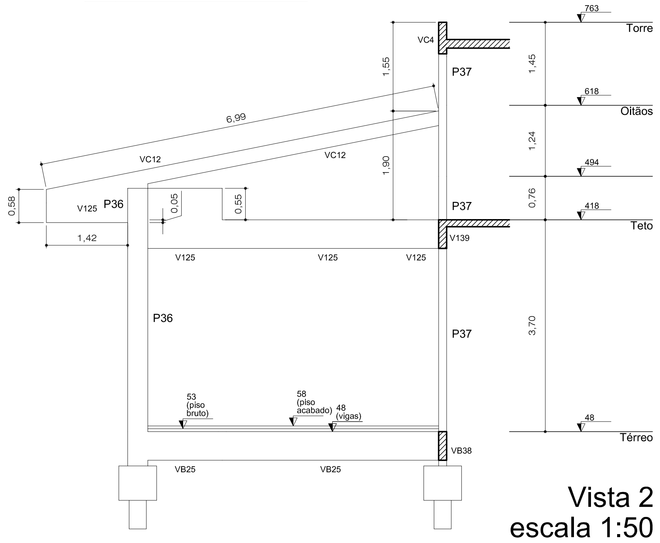

Vista 2
escala 1:50

Vigas			
Nome	Seção (cm)	Elevação (cm)	Nível (cm)
VC15	14x20	-22	472
VC16	14x20	-22	472
VC17	14x20	-22	472
VC18	14x20	0	494
VC19	14x20	0	494
VC20	14x20	-22	472

Vigas			
Nome	Seção (cm)	Elevação (cm)	Nível (cm)
VC6	14x25	15	633
VC7	14x25	0	618
VC8	14x20	-78 / -124	540 / 494
VC9	14x20	-78 / -124	540 / 494
VC10	14x25	15 / -145	633 / 473
VC11	14x25	0 / -145	618 / 473
VC12	14x25	-10 / -145	608 / 473
VC13	14x25	-25 / -145	593 / 473
VC14	14x25	-25 / -145	593 / 473

Características dos materiais			
fck (kgf/cm²)	Eci (kgf/cm²)	fct (kgf/cm²)	Abatimento (cm)
300	322061	29	14.00

Dimensão máxima do agregado = 15 mm

Pilares			
Nome	Seção (cm)	Elevação (cm)	Nível (cm)
P3	14x25	0	494
P4	14x25	0	494
P37	14x35	0	494
P41	14x35	0	494
P53	14x35	0	494
P54	14x35	0	494
P55	14x35	0	494
P56	14x35	0	494
PT1	14x25	-78	416
PT2	14x25	15	509
PT3	14x30	0	494
PT4	14x30	-25	469
PT5	14x30	4	498

Pilares			
Nome	Seção (cm)	Elevação (cm)	Nível (cm)
P37	14x35	0	618
P41	14x35	0	618
P53	14x35	0	618
P54	14x35	0	618
P55	14x35	0	618
P56	14x35	0	618
PT1	14x25	-78	540
PT2	14x25	15	633
PT3	14x30	0	618
PT4	14x30	-25	593

Legenda dos pilares
Pilar que morre
Pilar que passa
Pilar com mudança de seção
Pilar/seção que nasce

ELABORADO POR:

IGUATEMI
CONSULTORIA E SERVIÇOS DE ENGENHARIA LTDA
FLORIANÓPOLIS/SC

ESTRATÉGIA SAÚDE DA FAMÍLIA - ESF SANTA TEREZA II

Travessa Marcelino Champagnat nº 1349 - Bairro Santa Tereza - Joaçaba - SC

Proprietário: DIOCLESIO RAGNINI:42395984949 — Assinado de forma digital por DIOCLESIO RAGNINI:42395984949 Dados: 2023.09.19 16:06:29 -03'00'
Município de Joaçaba

Resp. Técnico: DIEISON RAMOS GLASENAPP:01791299929 — Assinado de forma digital por DIEISON RAMOS GLASENAPP:01791299929 Dados: 2023.09.19 09:25:02 -03'00'
Eng.º Dieison R. Glasenapp - CREA/SC 58.024-5

Discriminação: Projeto estrutural em concreto armado - planta de geometria das fôrmas dos oitãos e cortes transversais da estrutura.

Prancha: PCA única

Desenho	Escala	Data	Revisão
Dieison	Indicada	07/2023	R- 00

Rua Santos Saraiva, 1964 Capoeiras - Florianópolis SC Fone/Fax: +55 48 3248-2633 / +55 48 3031-7200
e-mail: contato@iguatemi.eng.br