MARCENARIA E PEDRAS

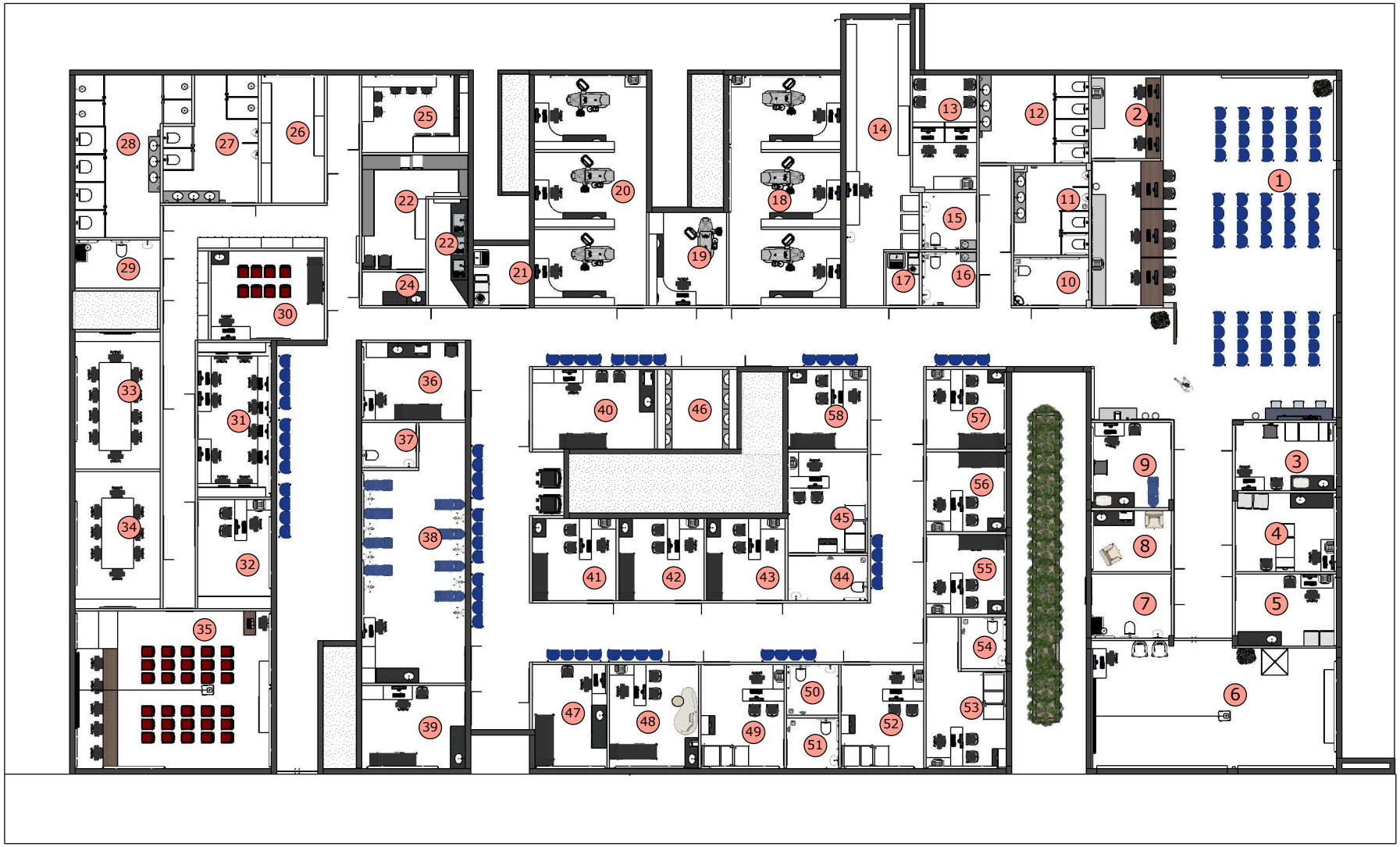

LEGENDAS

1. RECEPÇÃO
2. SISREG
3. SALA DE ACOLHIMENTO
4. SALA DE VACINAÇÃO 1
5. SALA DE VACINAÇÃO 2
6. SALA DE PRÁTICAS COLETIVAS
7. BANHEIRO PCD PRÁTICAS
8. SALA DE AMAMENTAÇÃO
9. SALA DE ACOLHIMENTO
10. SANITÁRIO FAMILIA
11. SANITÁRIO MASCULINO
12. SANITÁRIO FEMININO
13. FARMÁCIA DISPERÇÃO EXTERNA
14. FARMÁCIA ARMAZENAMENTO
15. SANITÁRIO PCD FEM OSTOMIZADO
16. SANITÁRIO PCD MASC OSTOMIZADO
17. DML
18. CONSULTORIO ODONTO COLETIVO 1
19. CONSULTORIO ODONTO INDIVIDUAL
20. CONSULTORIO ODONTO COLETIVO 2
21. DML
22. SALA DE RECEPÇÃO E LIMPEZA
23. SALA DE ESTERILIZAÇÃO
24. PARAMENTAÇÃO
25. COPA
26. ALMOXARIFADO
27. BANHEIROS DE FUNCIONÁRIOS MASC
28. BANHEIROS DE FUNCIONÁRIOS FEM
29. BANHEIROS DE FUNCIONÁRIOS PCD
30. SALA DE SIMULAÇÃO REALISTICA
31. SALA DE ACS
32. SALA DE GESTÃO
33. SALA DE INTEGRAÇÃO DE EQUIPES 1
34. SALA DE INTEGRAÇÃO DE EQUIPES 2
35. ANFITEATRO
36. CURATIVOS 2
37. SANITÁRIO PCD COLETA
38. SALA DE MEDICAÇÃO/COLETA EXAMES
39. APLICAÇÃO DE MEDICAMENTOS 1
40. CURATIVOS 1
41. CONSULTORIO E MULTI 1
42. CONSULTORIO E MULTI 2
43. CONSULTORIO INDIFERENCIADO
44. SANITÁRIO PCD GIN 4
45. CONSULTORIO DIFERENCIADO GIN. ACESSÍVEL 4
46. ESCOVÓDROMO
47. APLICAÇÃO DE MEDICAMENTOS 2
48. CONSULTORIO E MULTI/ SALA LILÁS
49. CONSULTORIO DIFERENCIADO GIN. ACESSÍVEL 1
50. SANITÁRIO PCD GIN 2
51. SANITÁRIO PCD GIN 1
52. CONSULTORIO DIFERENCIADO GIN. ACESSÍVEL 2
53. CONSULTORIO DIFERENCIADO GIN. ACESSÍVEL 3
54. SANITÁRIO PCD GIN 3
55. CONSULTORIO INDIFEREN. 1
56. CONSULTORIO INDIFEREN. 2
57. CONSULTORIO INDIFEREN. 3
58. CONSULTORIO INDIFEREN. 4

1 RECEPÇÃO - PLANTA BAIXA - COTAS

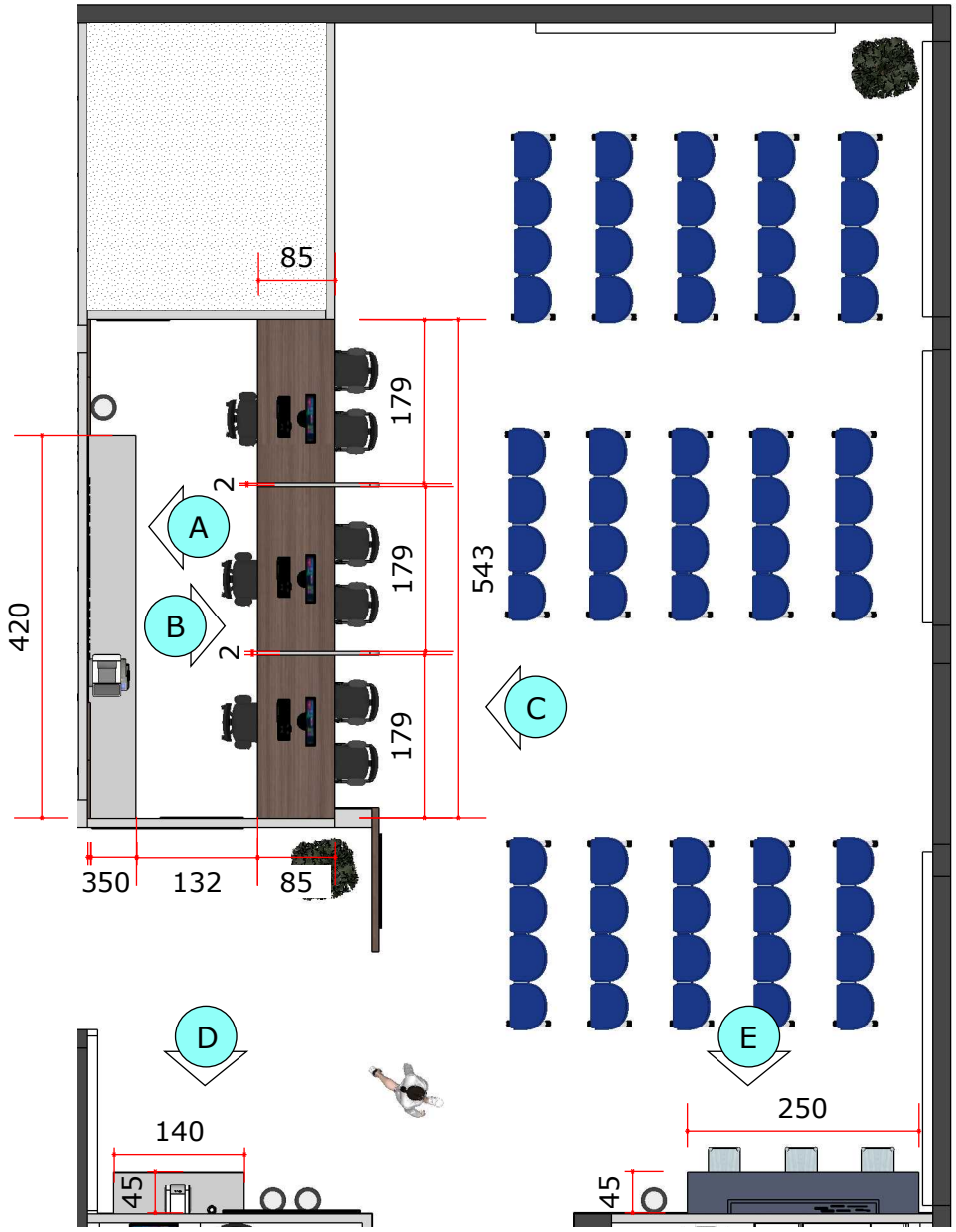

1 RECEPÇÃO - VISTA A - COTAS E ESPECIFICAÇÕES

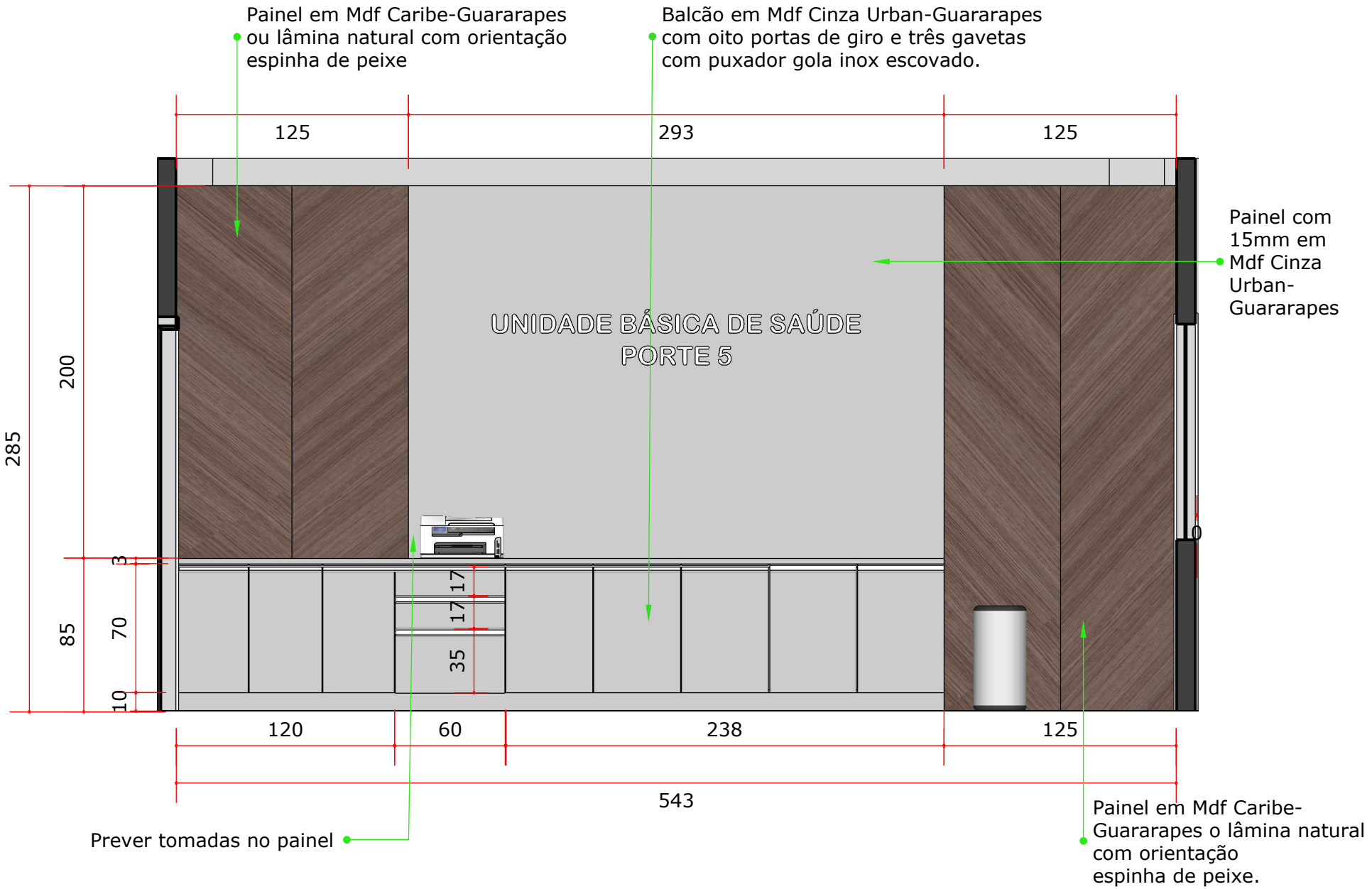

1

RECEPÇÃO - VISTA B - COTAS E ESPECIFICAÇÕES

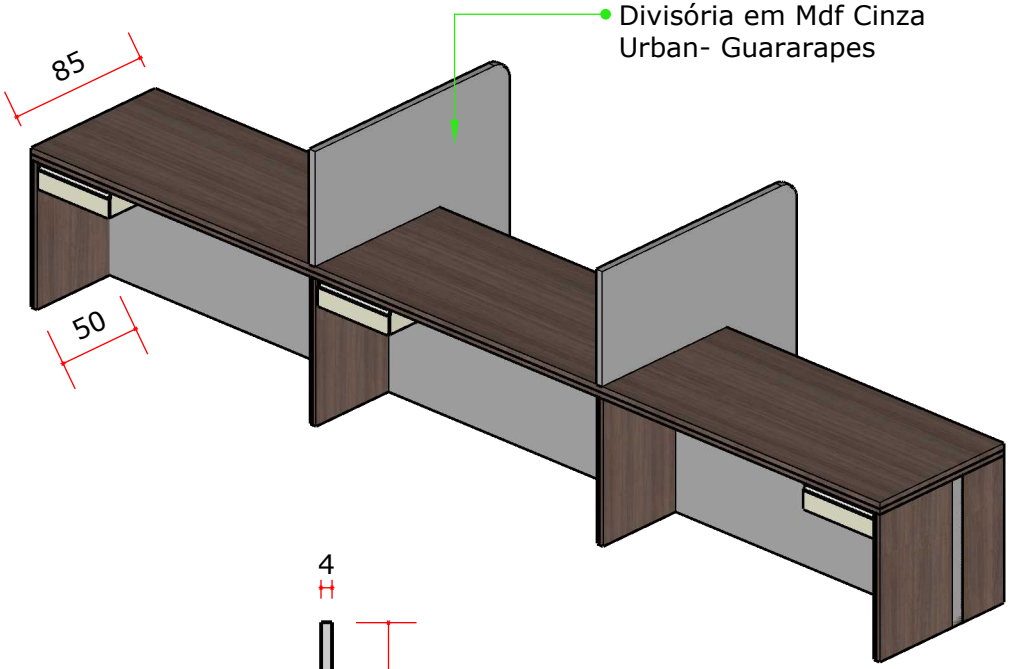

1

RECEPÇÃO - VISTA C - COTAS E ESPECIFICAÇÕES

Divisória em Mdf Cinza
Urban- Guararapes

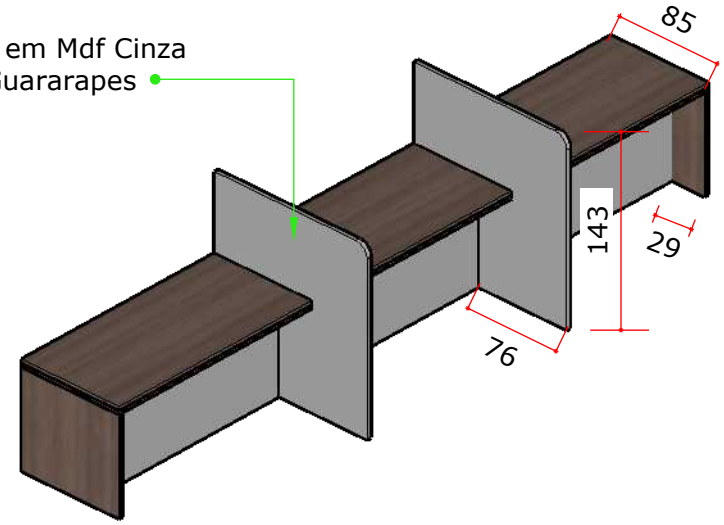

Painel em Mdf Caribe-Guararapes
com detalhe de friso negativo
com 6mm

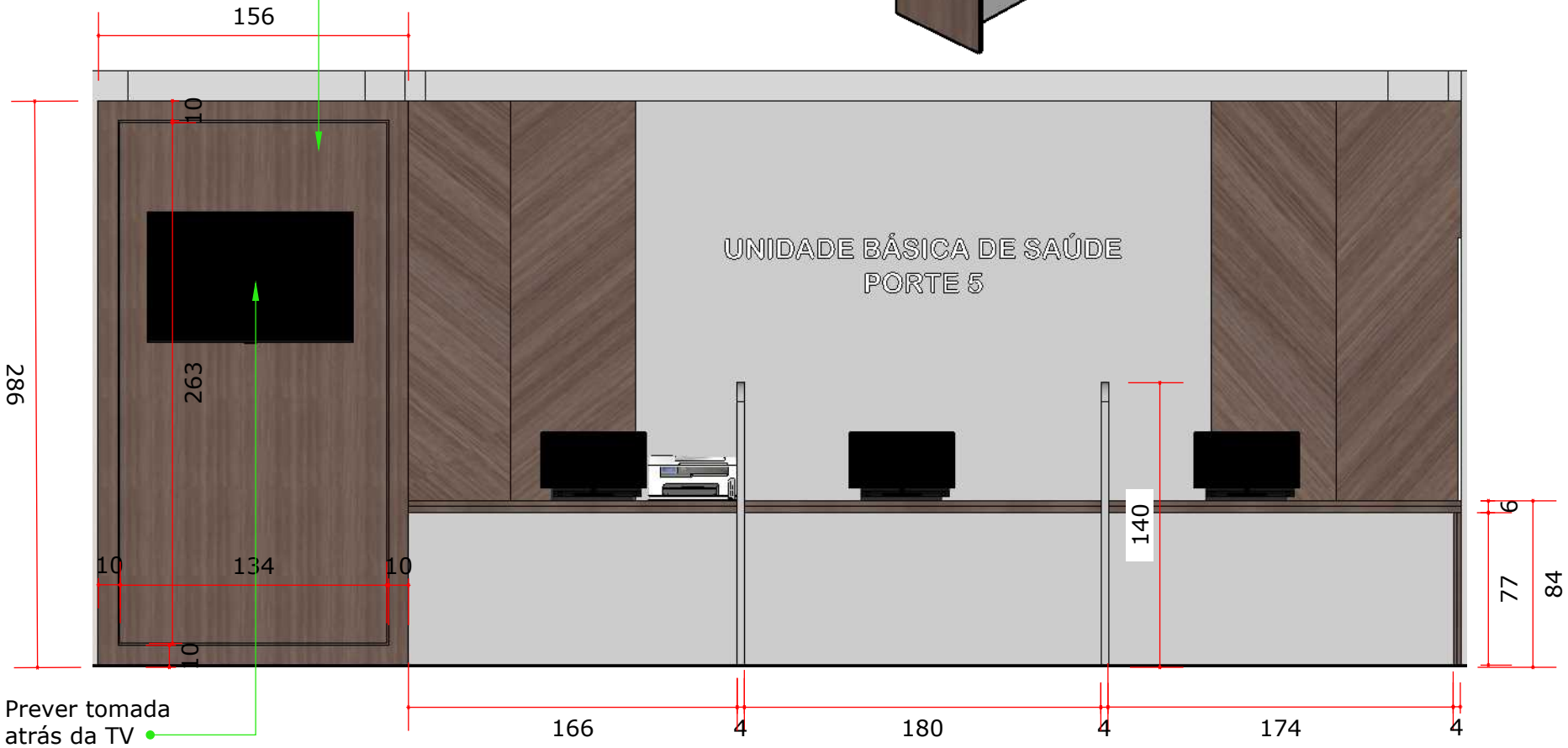

1 RECEPÇÃO - VISTA D - COTAS E ESPECIFICAÇÕES

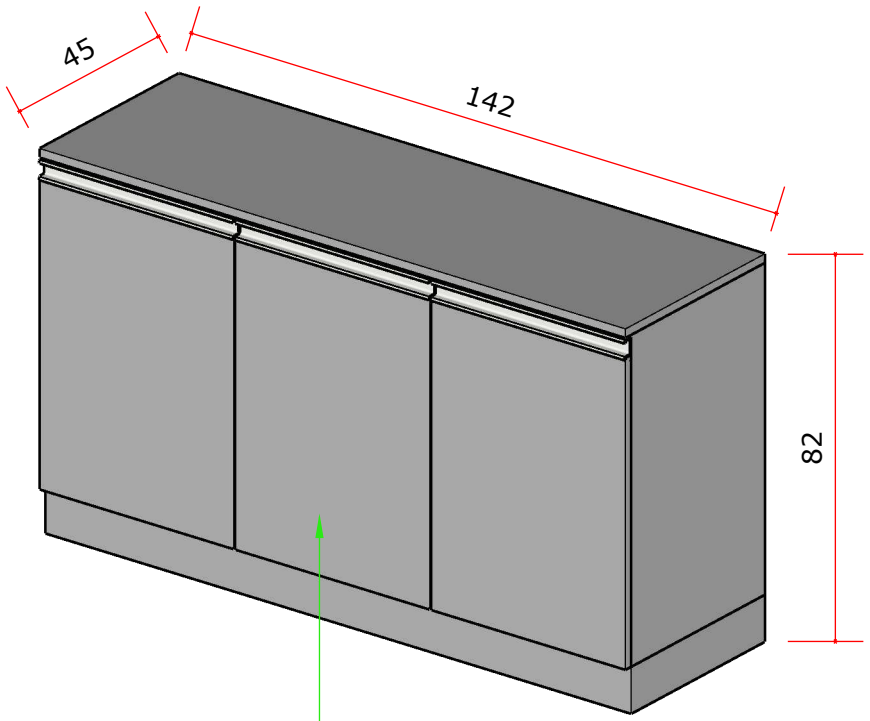

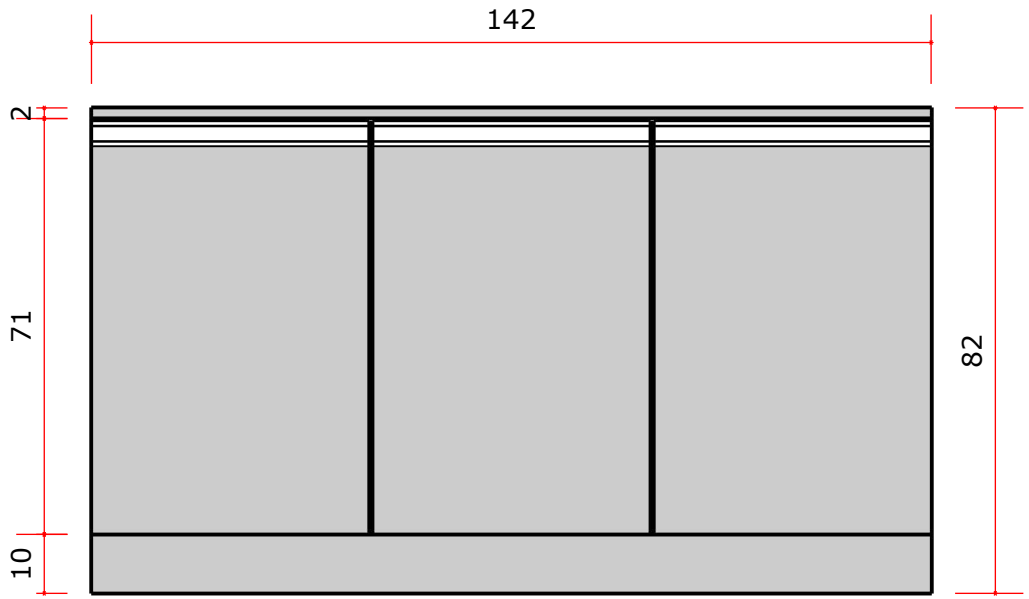

Balcão em Mdf Cinza Urban-Guararapes
com três portas de giro com puxador
gola com inox escovado.
Prever uma divisória interna.

1

RECEPÇÃO - VISTA E - COTAS E ESPECIFICAÇÕES

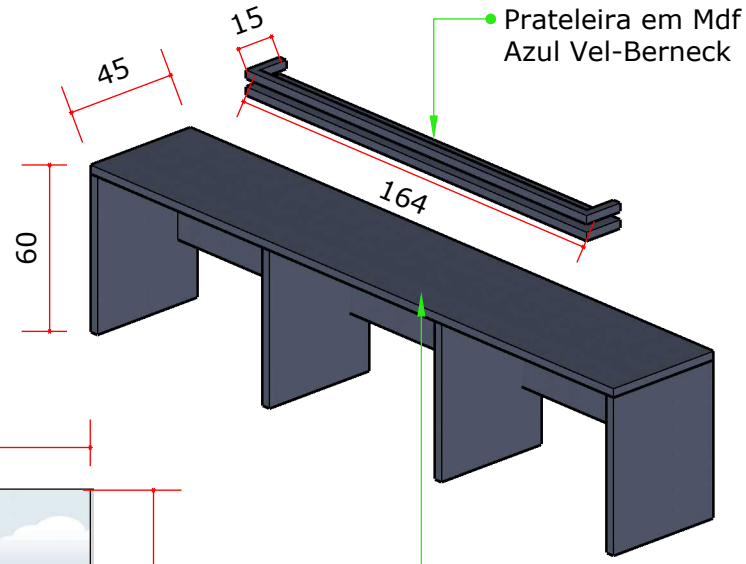

Prateleira em Mdf
Azul Vel-Berneck

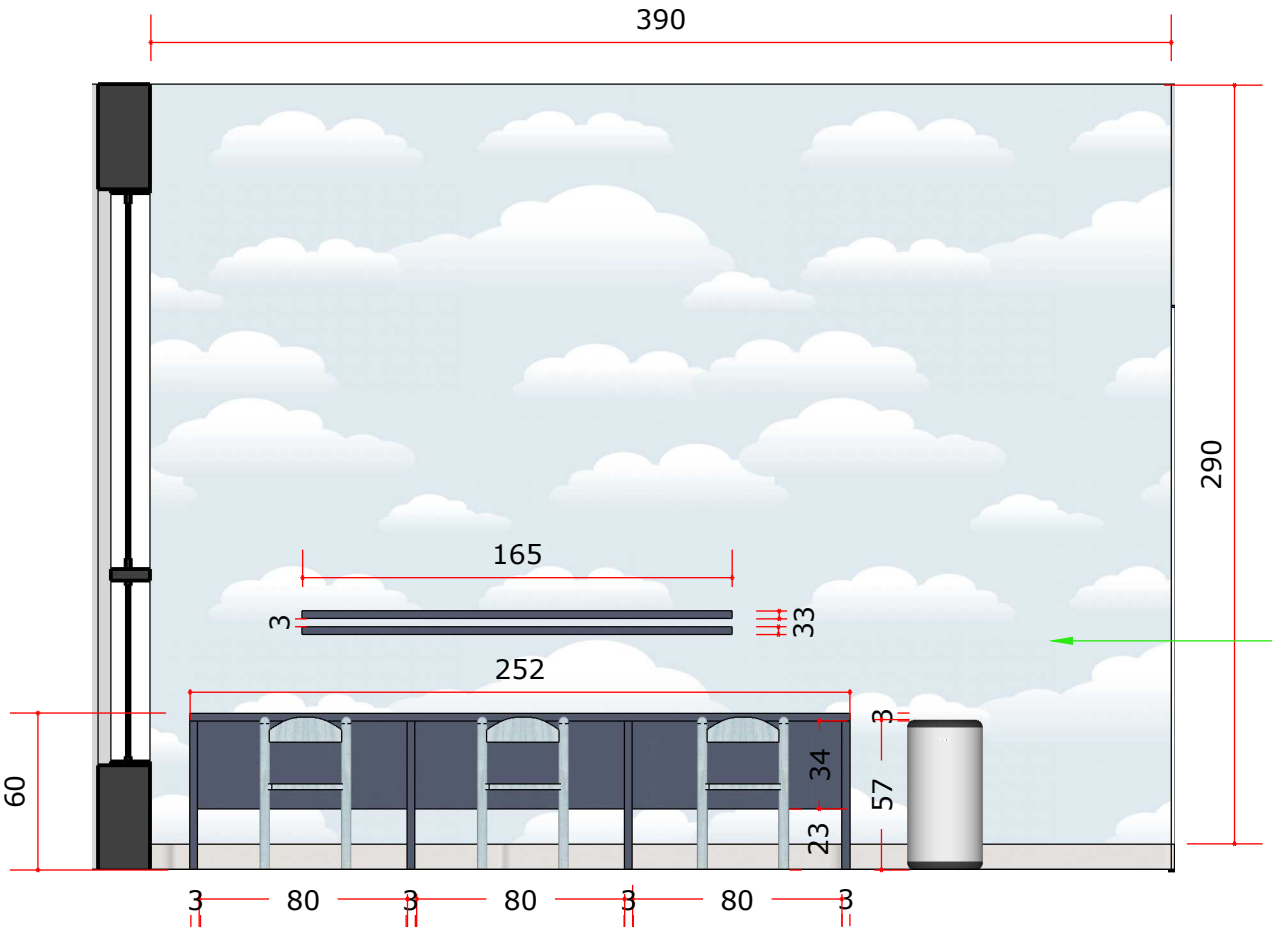

Bancada em Mdf Azul
Vel-Berneck

Papel de parede com desenho
de nuvens ou pintura - a definir.

2 SISREG- PLANTA BAIXA

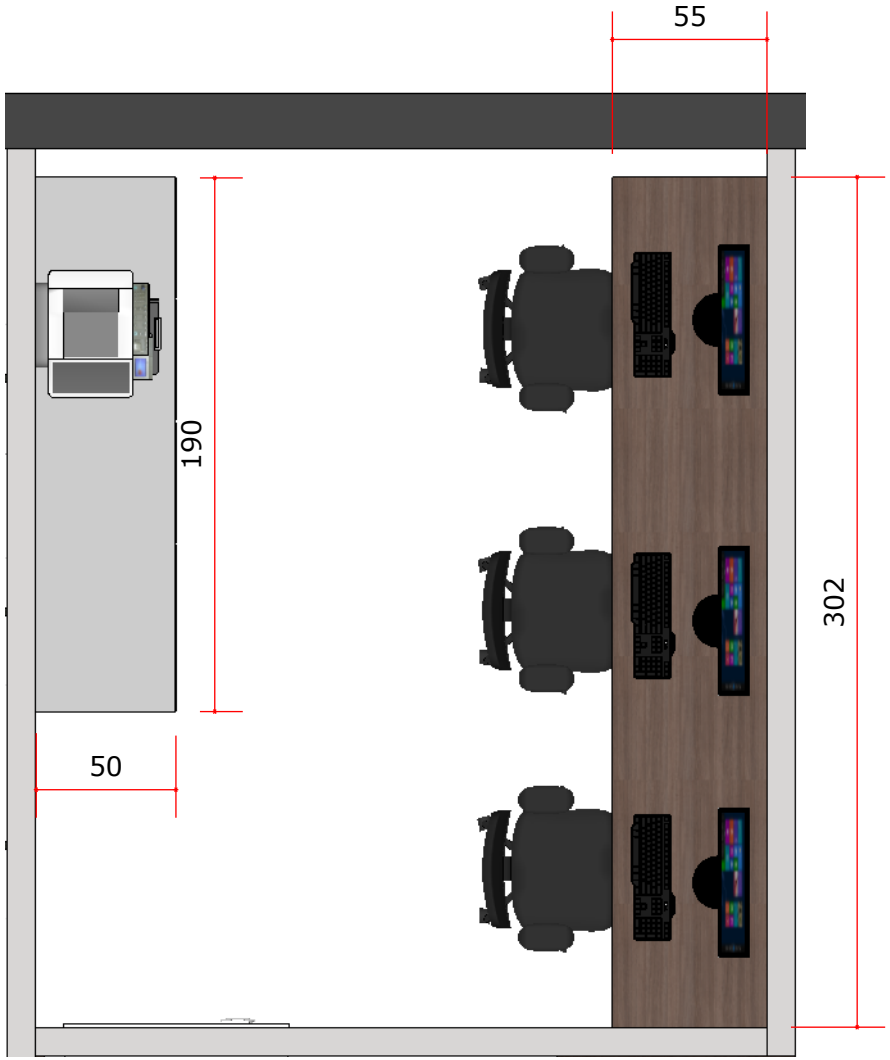

2

SISREG - COTAS E ESPECIFICAÇÕES

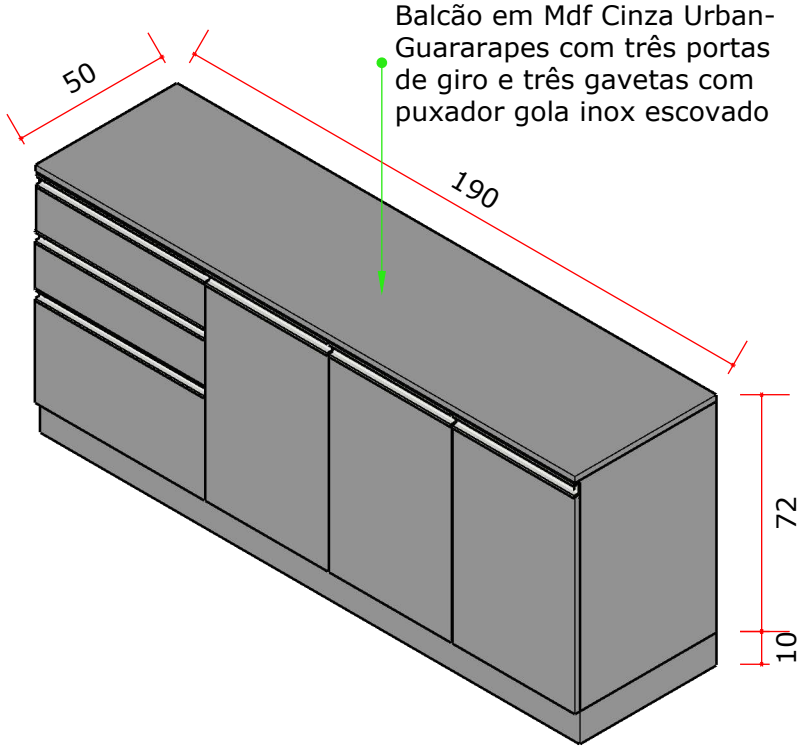

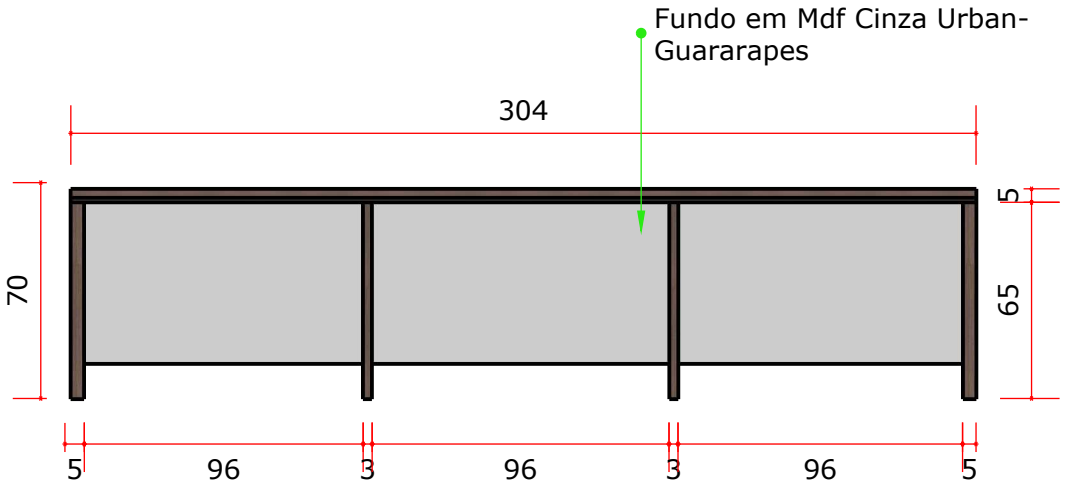

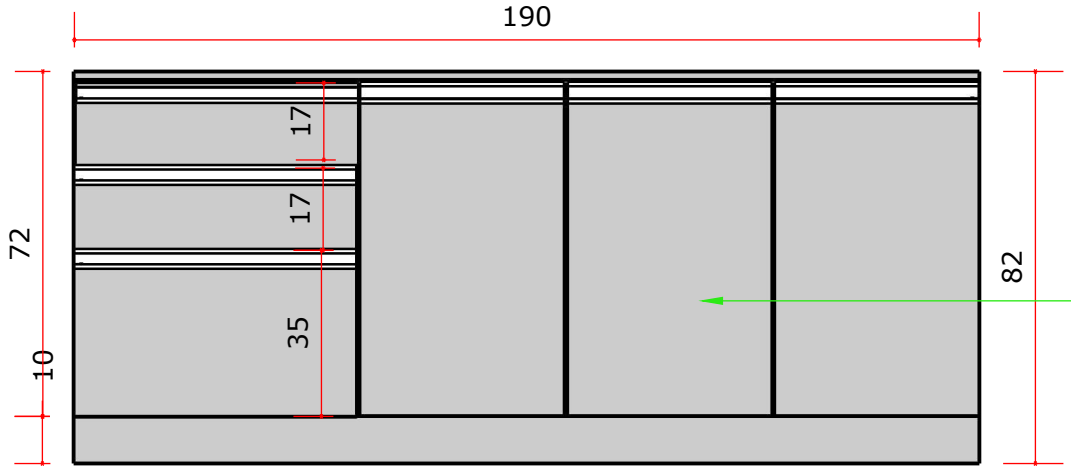

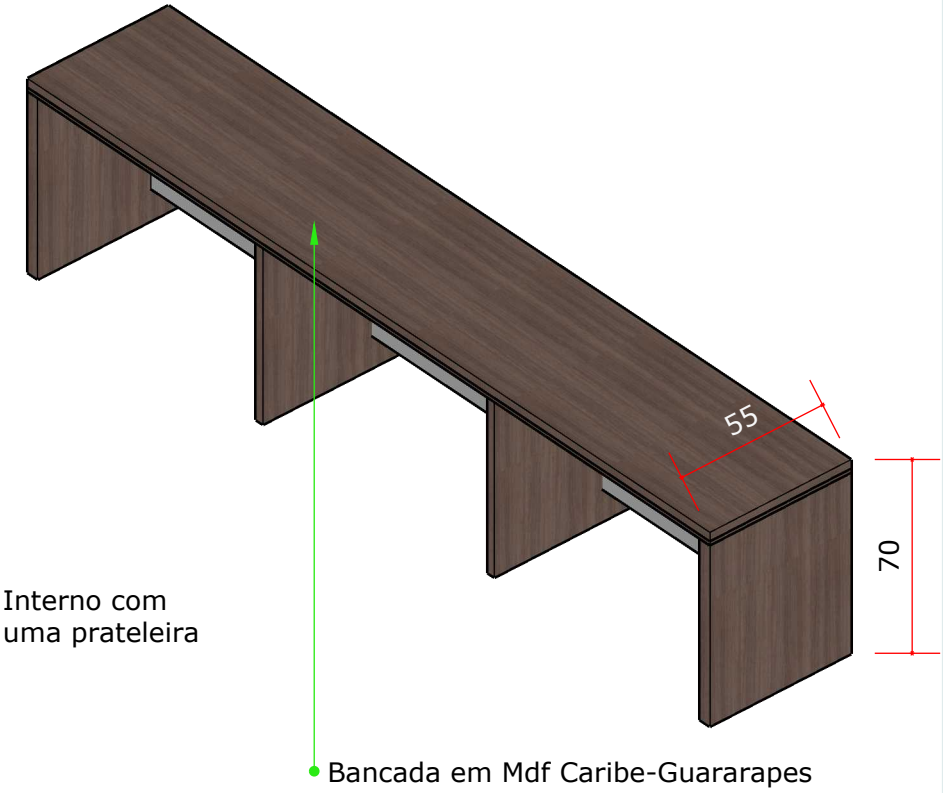

3 SALA DE ACOLHIMENTO - MESA E BALCÃO

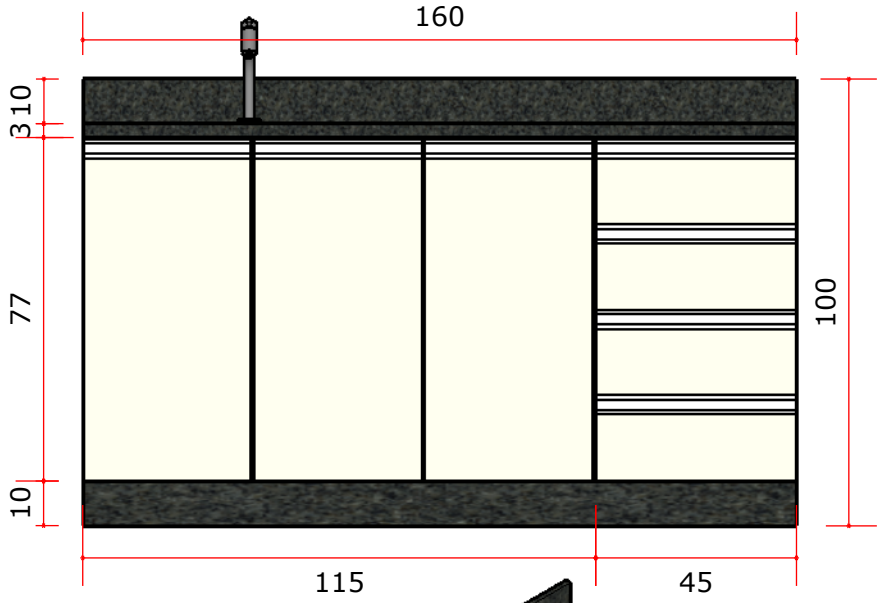

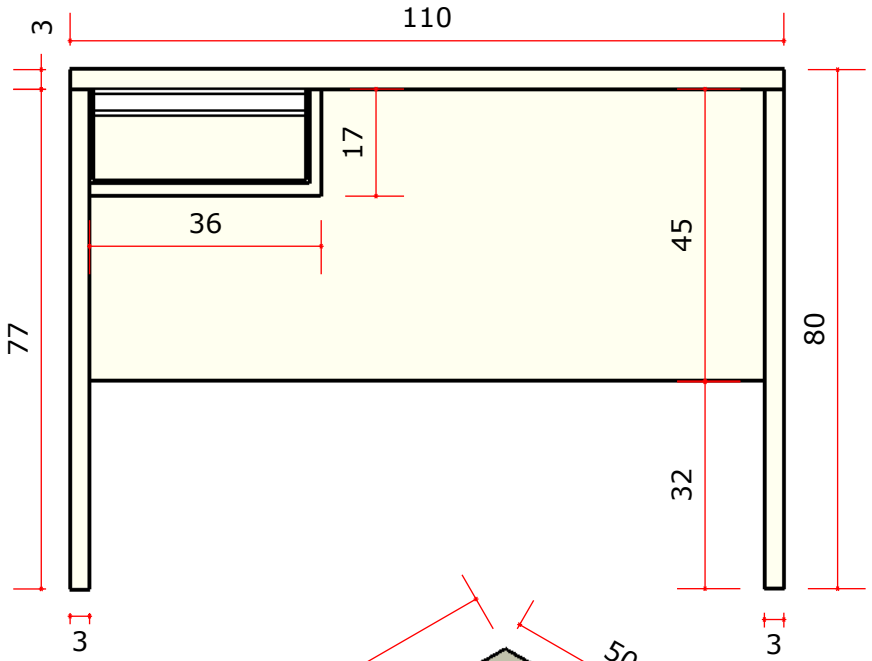

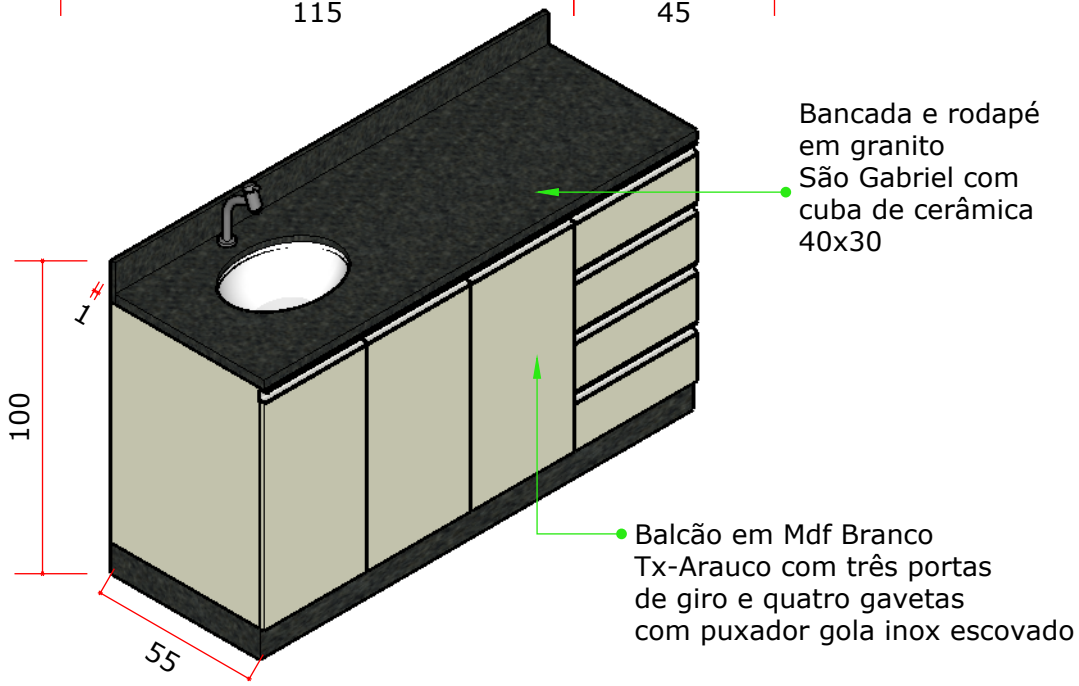

Bancada e rodapé
em granito
São Gabriel com
cuba de cerâmica
40x30

Balcão em Mdf Branco
Tx-Arauco com três portas
de giro e quatro gavetas
com puxador gola inox escovado

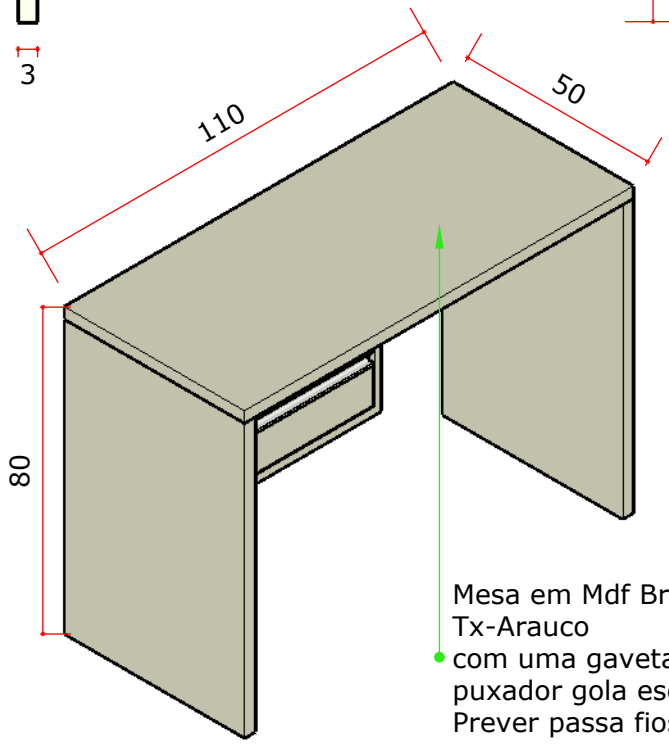

Mesa em Mdf Branco
Tx-Arauco
com uma gaveta com
puxador gola escovado
Prever passa fios

3 SALA DE ACOLHIMENTO - PLANTA BAIXA

4 SALA DE VACINAÇÃO 1-PLANTA BAIXA

5 SALA DE VACINAÇÃO 2-PLANTA BAIXA

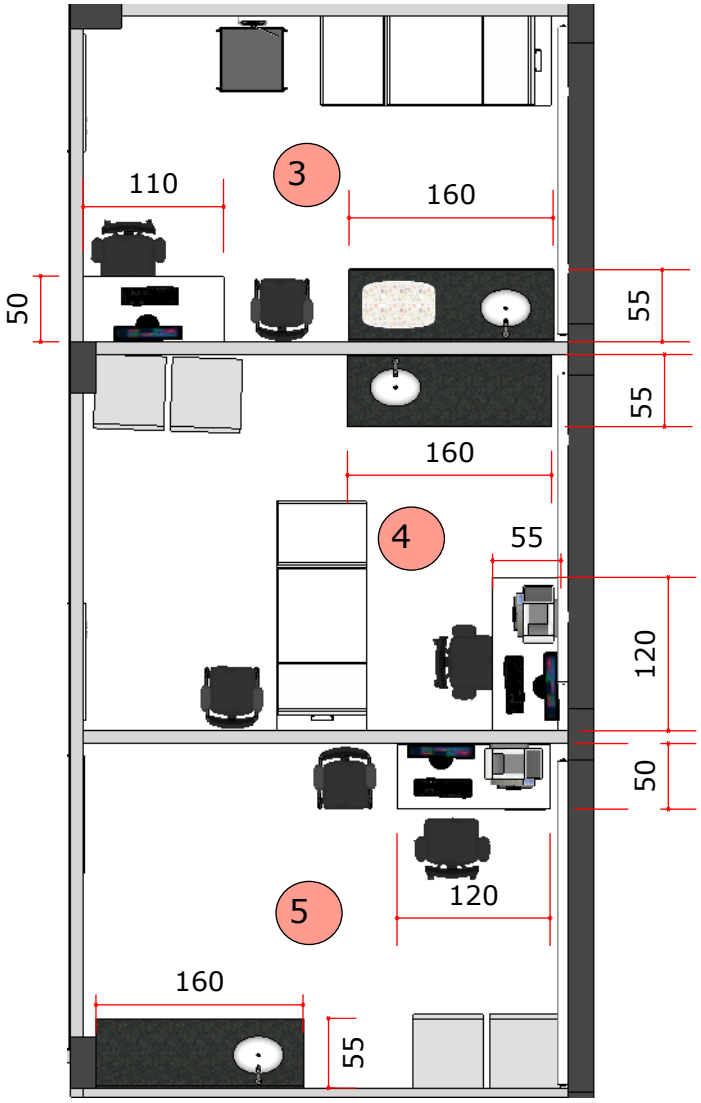

4 SALA DE VACINAÇÃO 1- BALCÃO E MESA

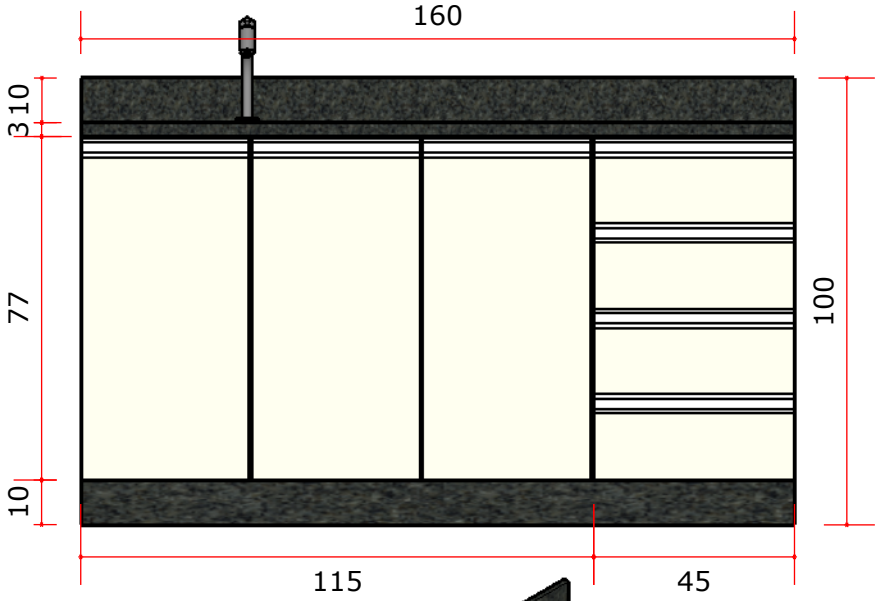

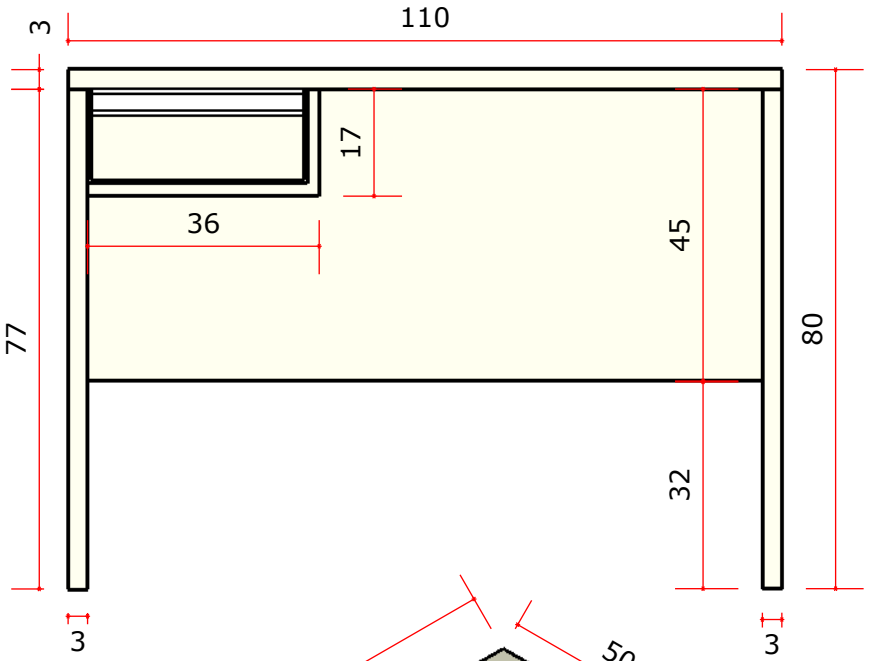

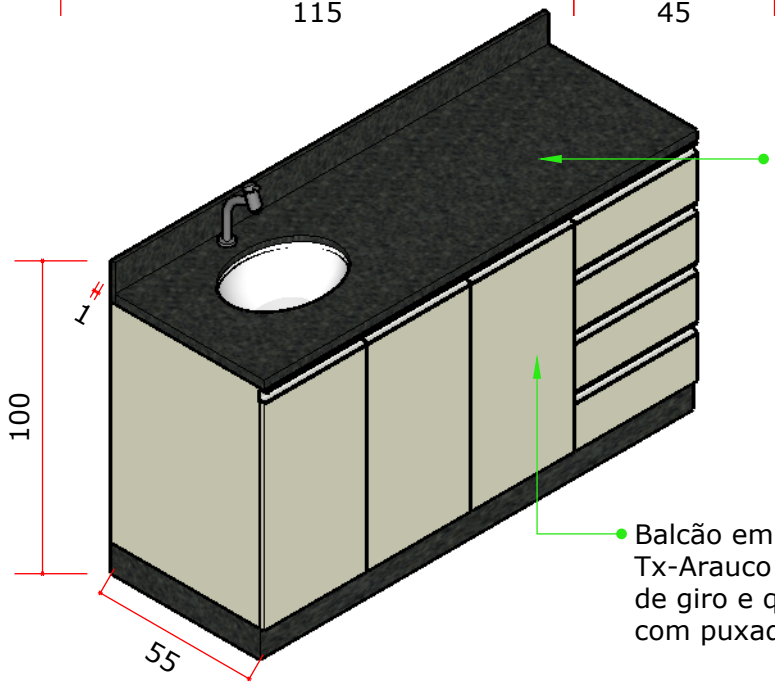

Bancada e rodapé
em granito
São Gabriel com
cuba de cerâmica
40x30

Balcão em Mdf Branco
Tx-Arauco com três portas
de giro e quatro gavetas
com puxador gola inox escovado

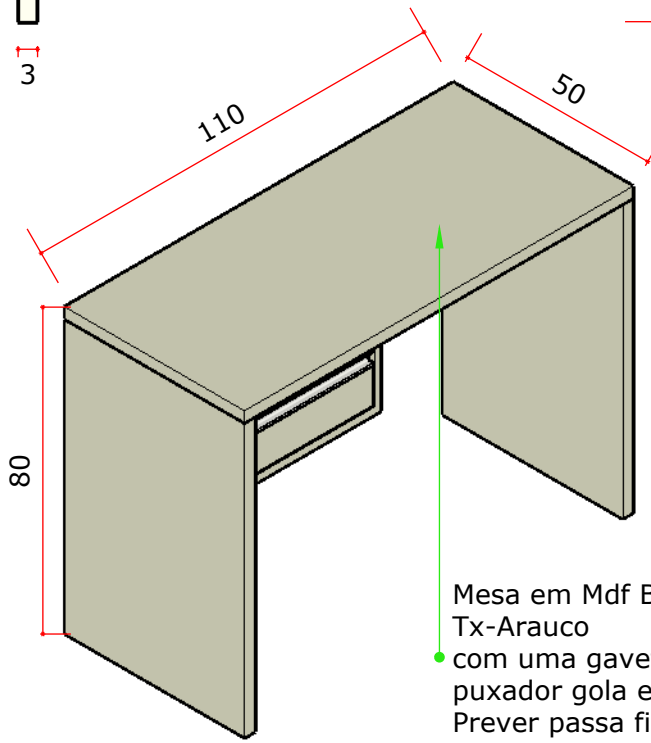

Mesa em Mdf Branco
Tx-Arauco
com uma gaveta com
puxador gola escovado
Prever passa fios

5 SALA DE VACINAÇÃO - BALCÃO E MESA

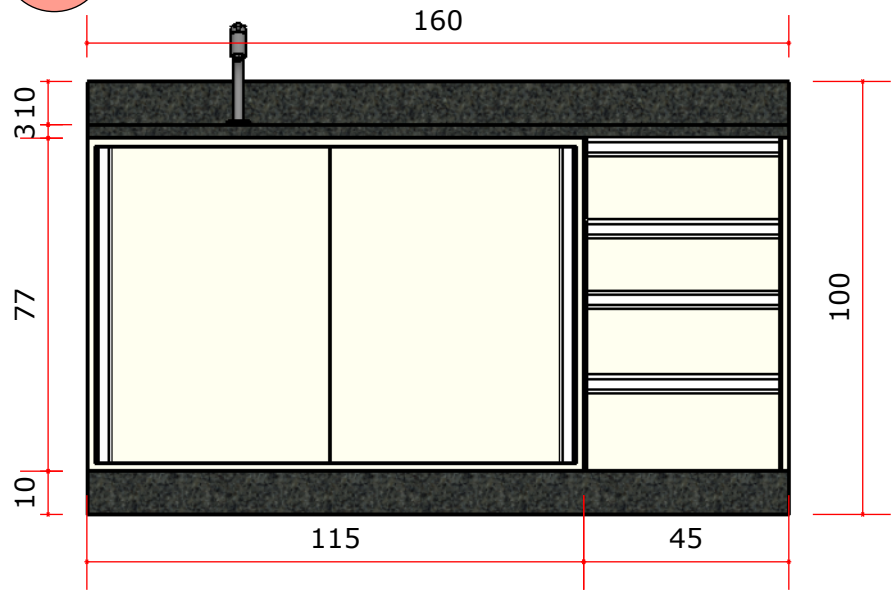

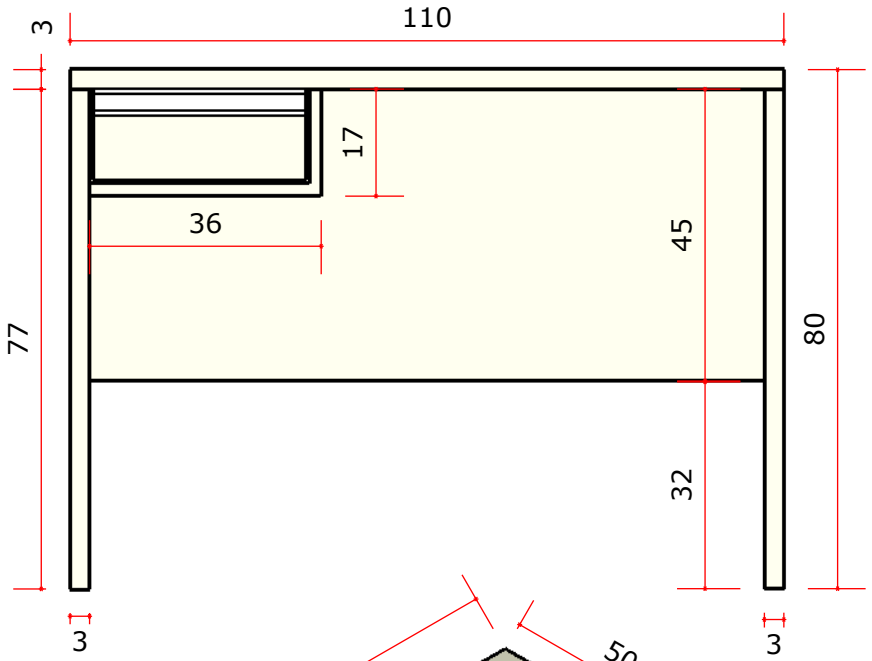

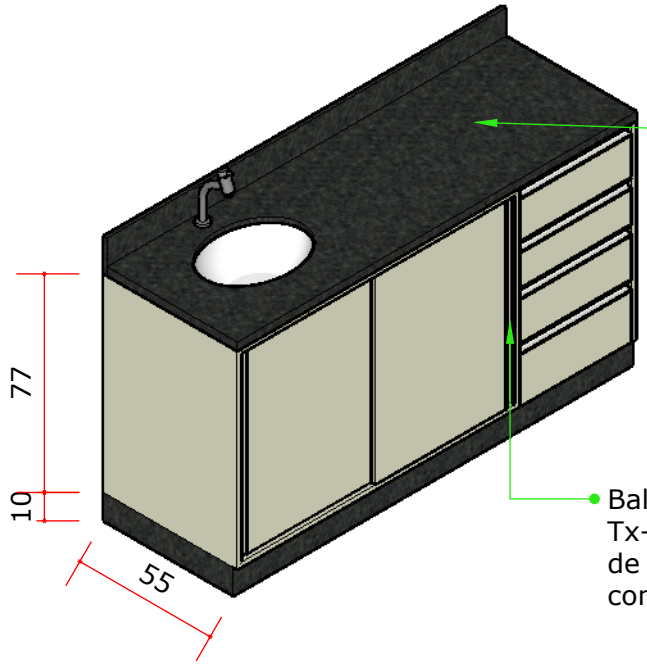

Bancada e rodapé
em granito
São Gabriel com
cuba de cerâmica
40x30

Balcão em Mdf Branco
Tx-Arauco com duas portas
de correr e quatro gavetas
com puxador gola inox escovado

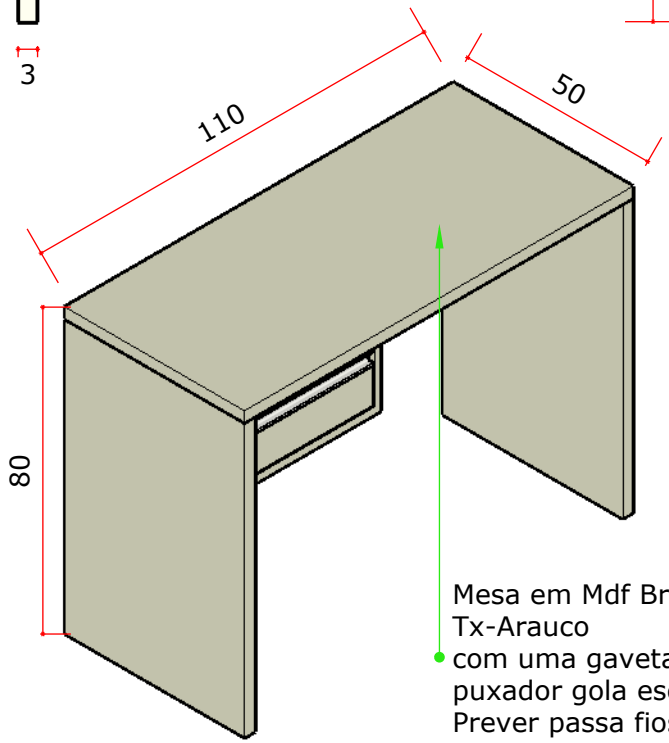

Mesa em Mdf Branco
Tx-Arauco
com uma gaveta com
puxador gola escovado
Prever passa fios

6 SALA DE PRATICAS COLETIVAS - PLANTA BAIXA

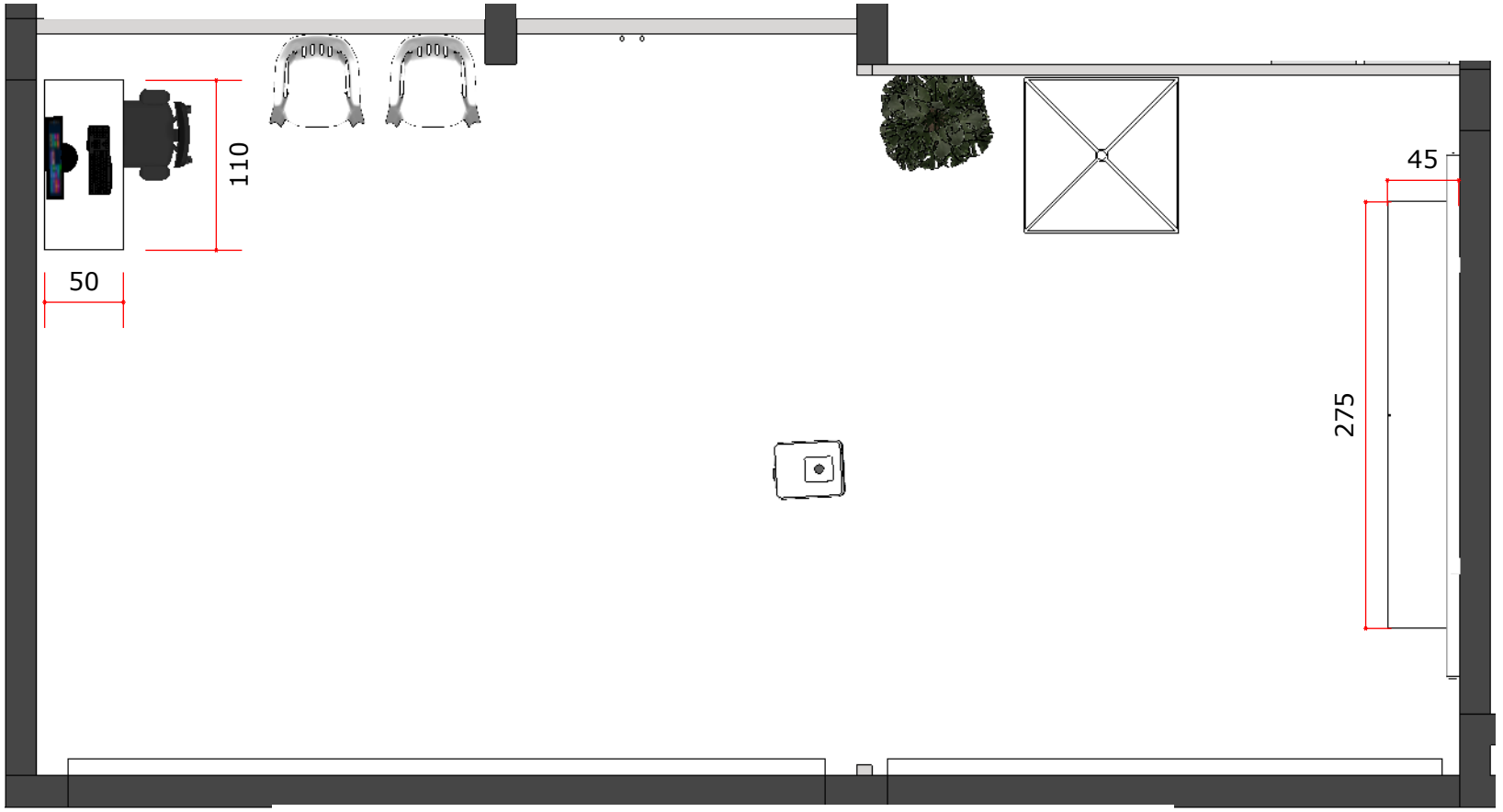

6

SALA DE PRÁTICAS COLETIVAS - MARCENARIA - COTAS E ESPECIFICAÇÕES

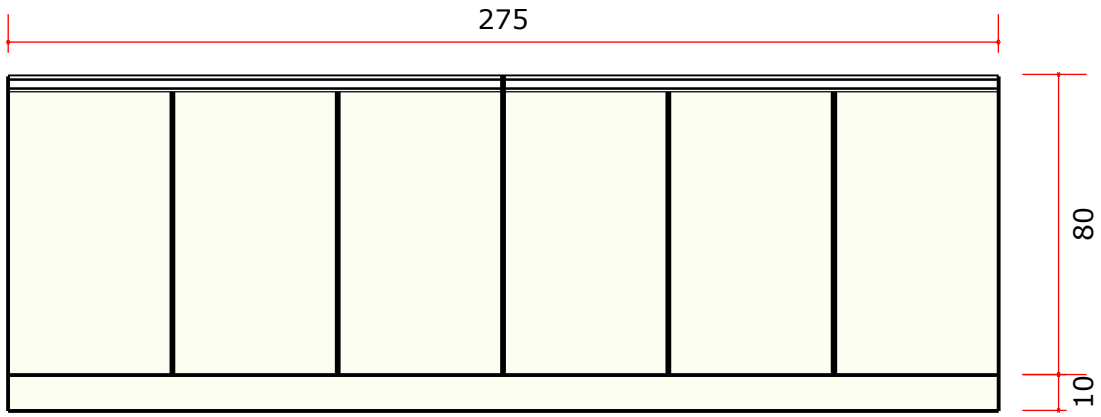

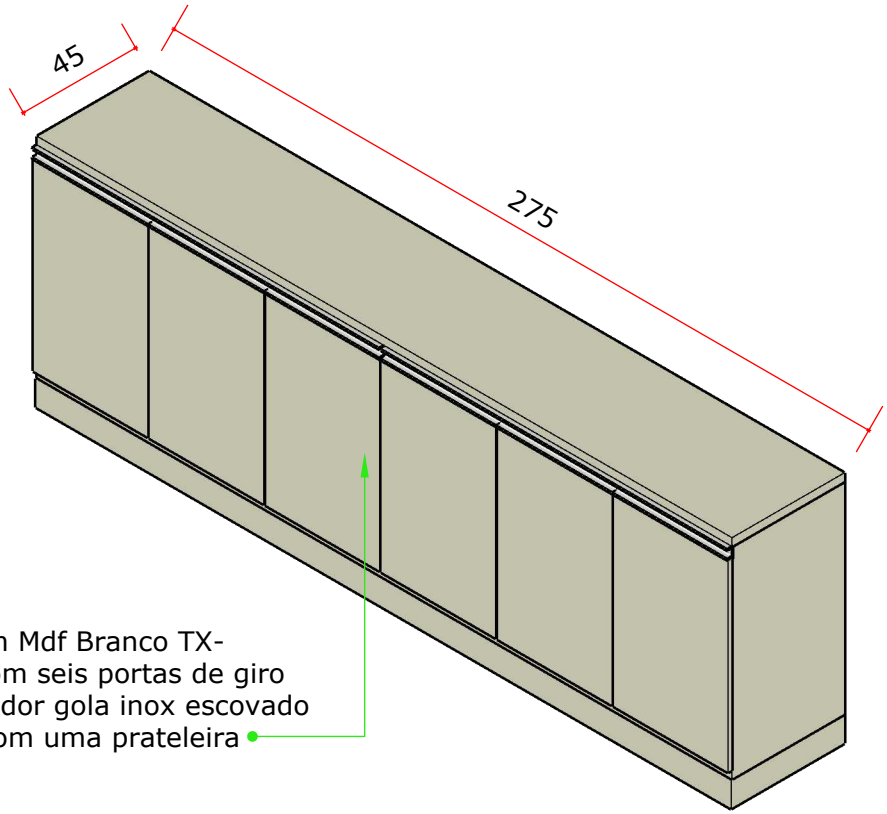

Balcão em Mdf Branco TX-Arauco com seis portas de giro com puxador gola inox escovado
Interno com uma prateleira

Mesa para computador em Mdf Branco TX-Arauco com uma gaveta com puxador gola inox escovado

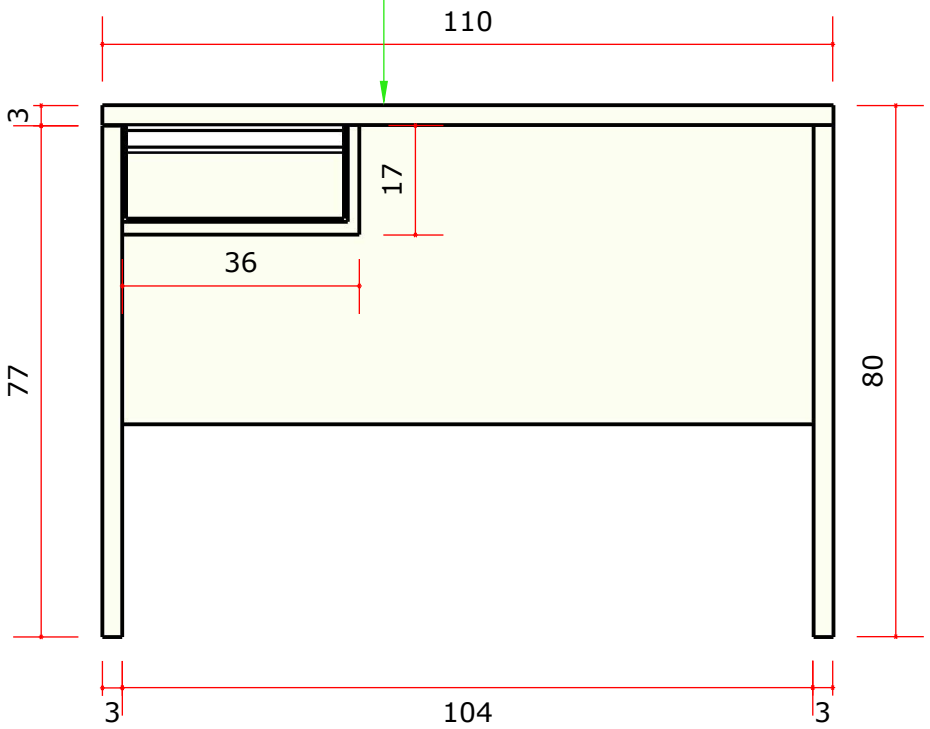

8 SALA DE AMAMENTAÇÃO - MARCENARIA - COTAS E ESPECIFICAÇÕES

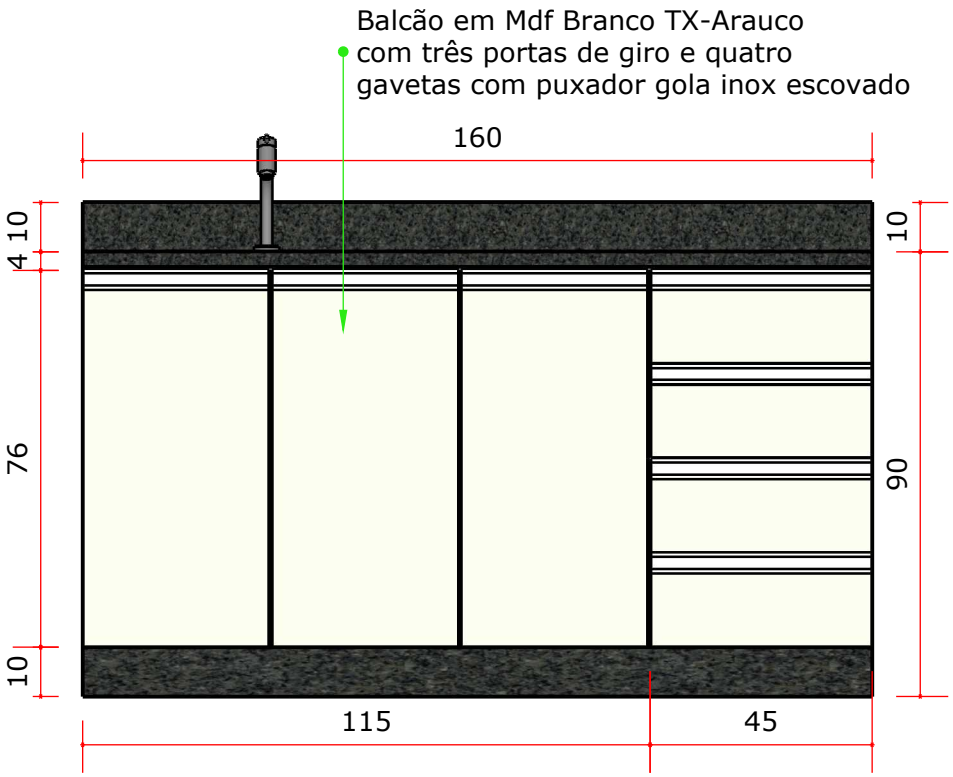

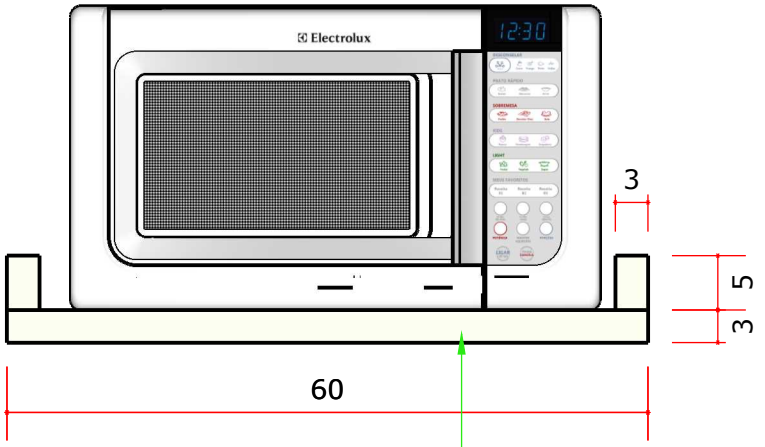

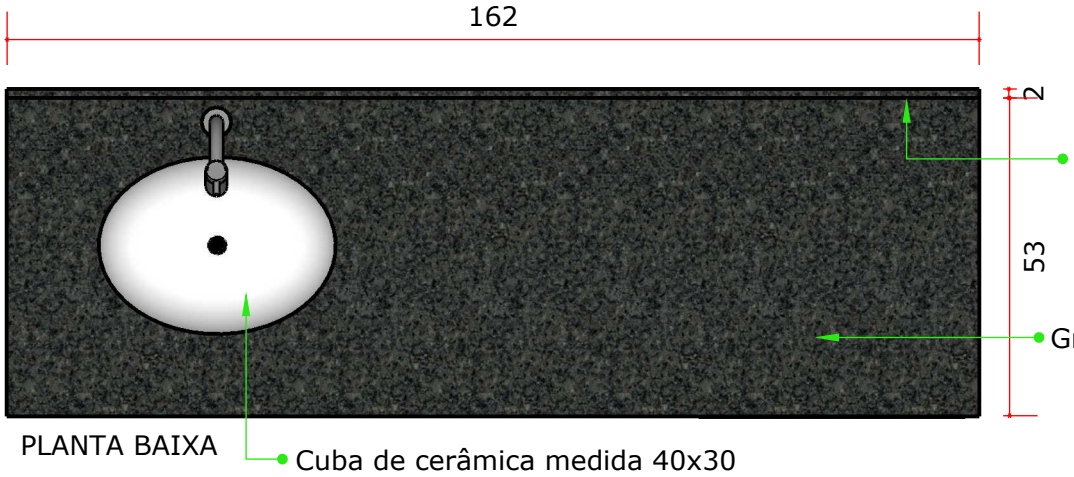

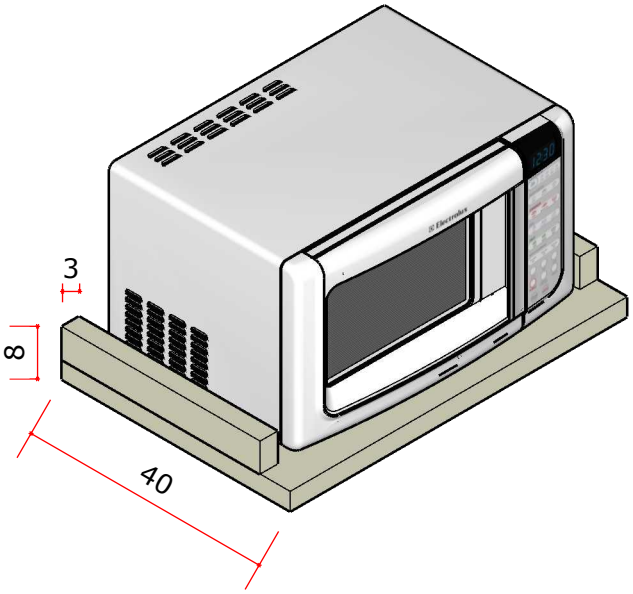

8 SALA DE AMAMENTAÇÃO- PLANTA BAIXA

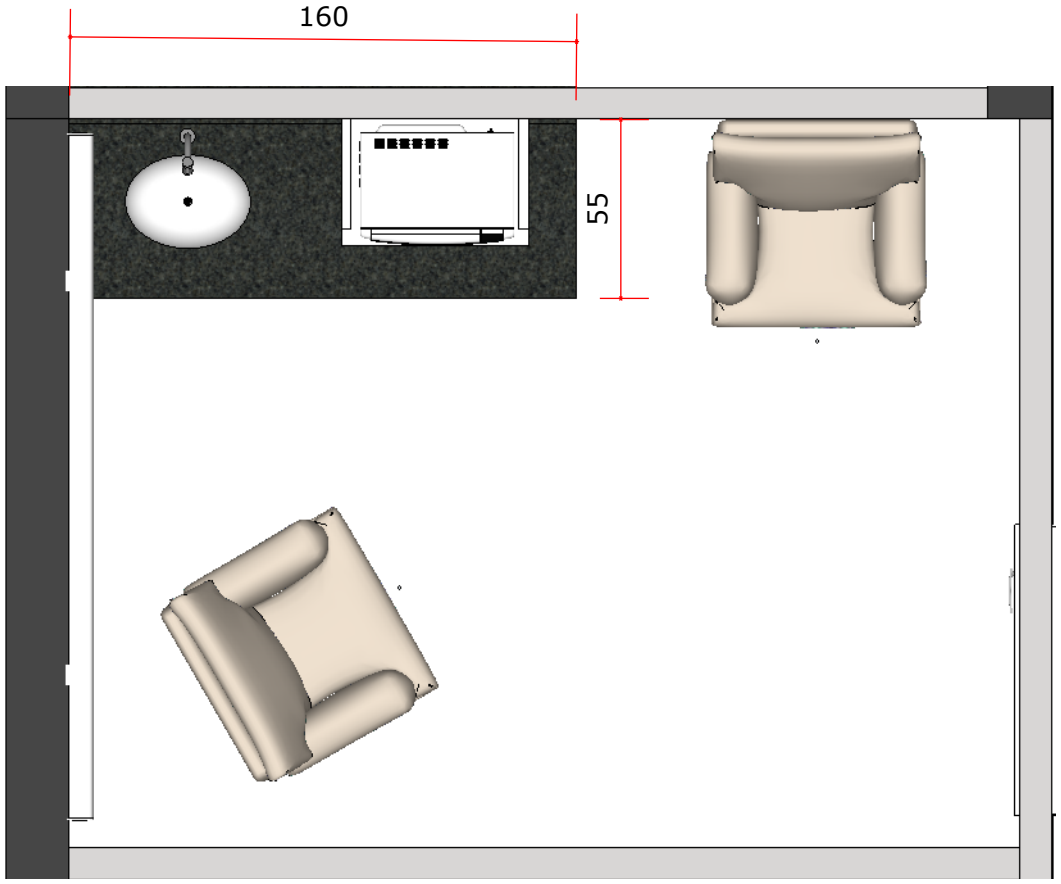

9 SALA DE ACOLHIMENTO- PLANTA BAIXA

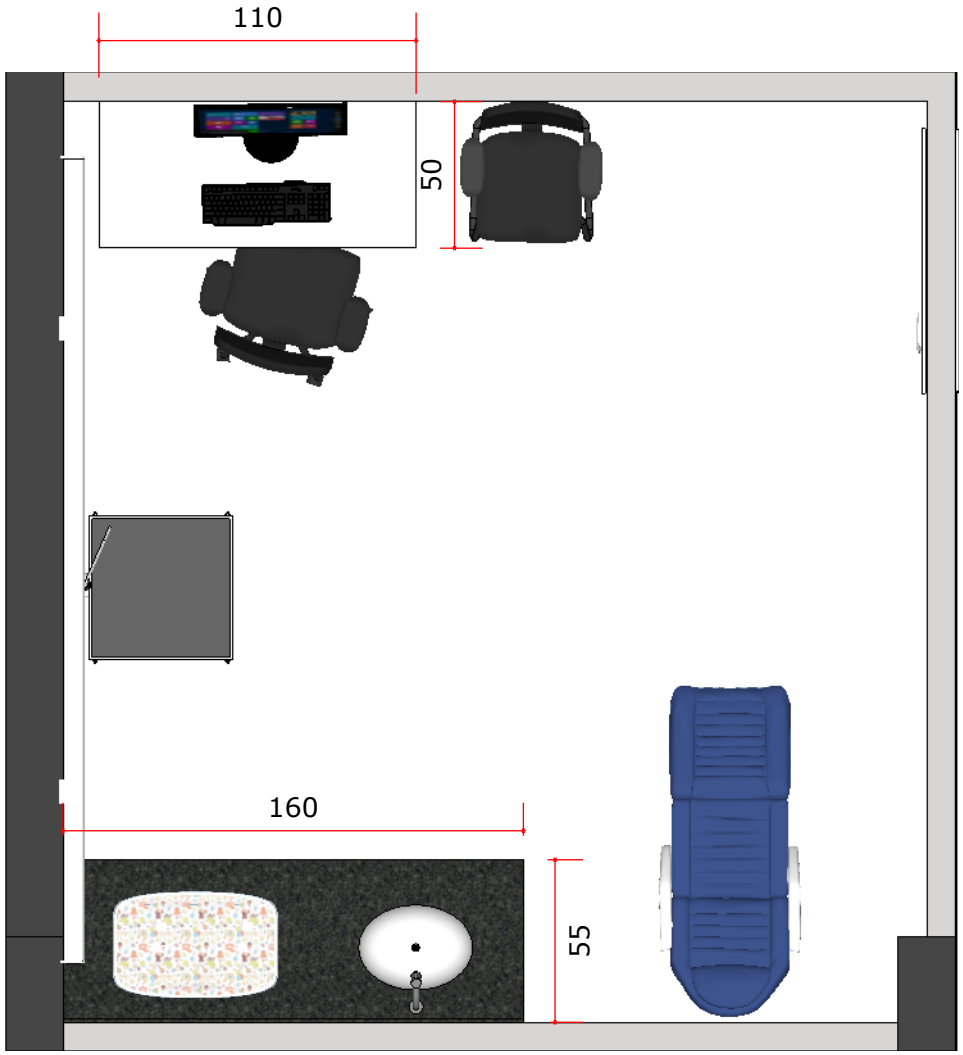

9

SALA DE ACOLHIMENTO - MARCENARIA - COTAS E ESPECIFICAÇÕES

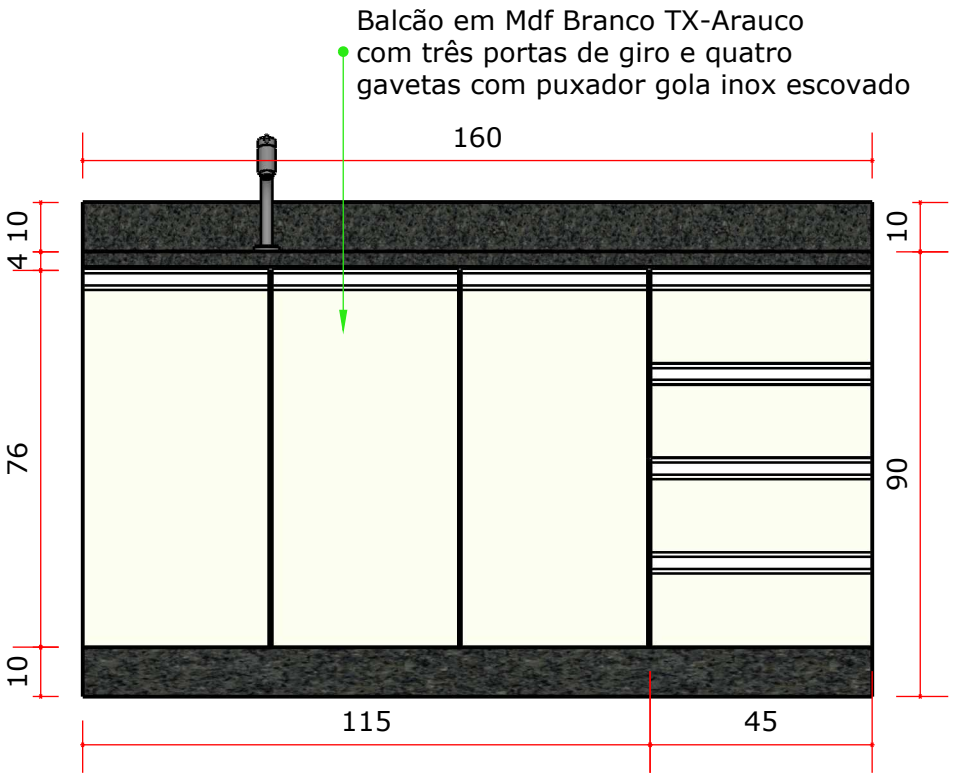

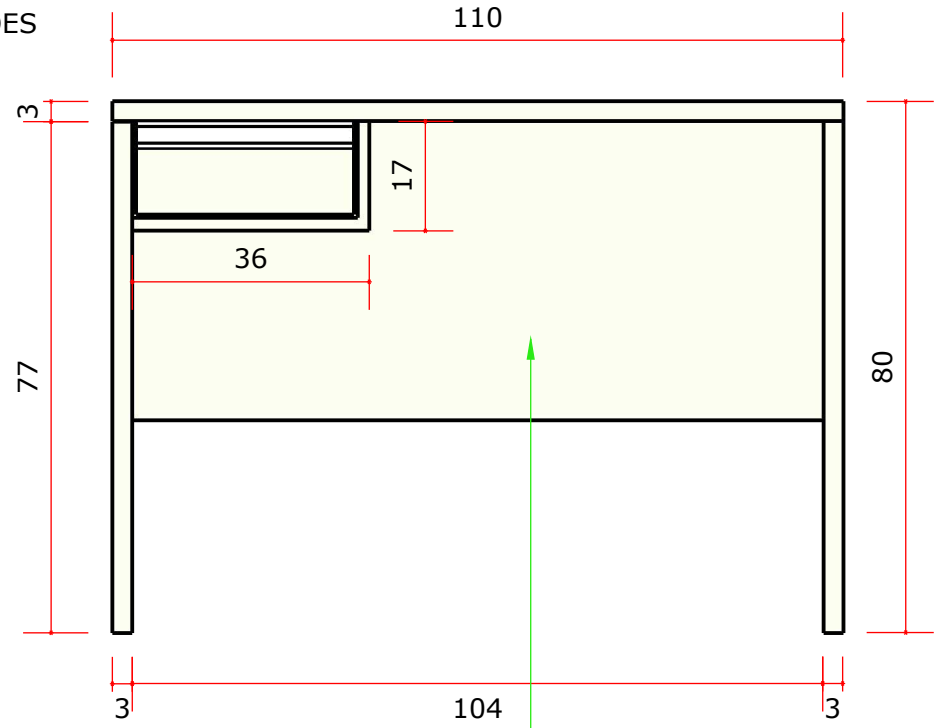

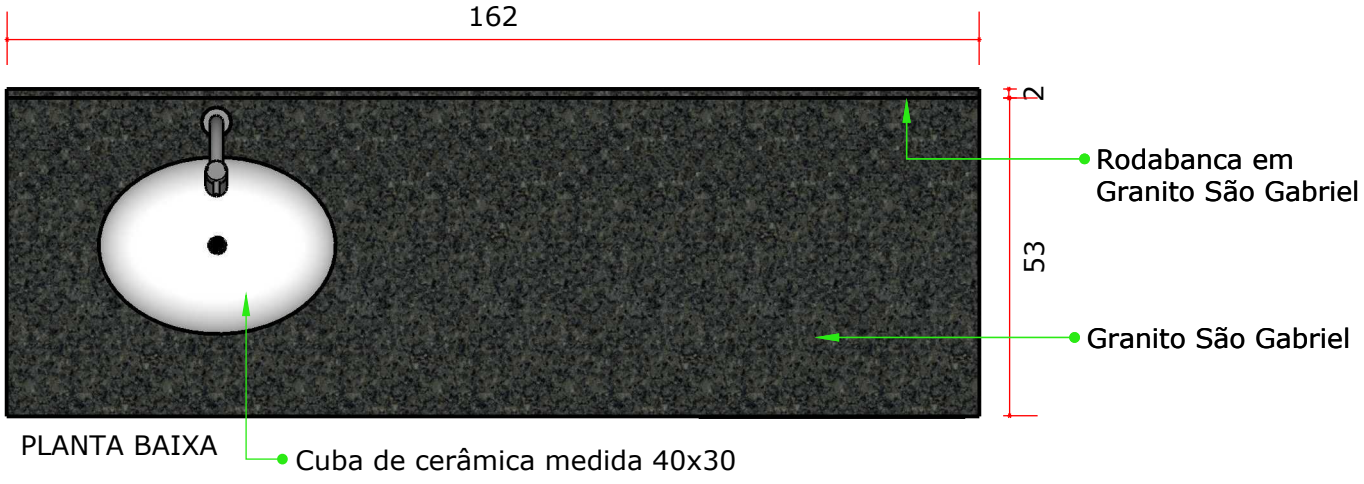

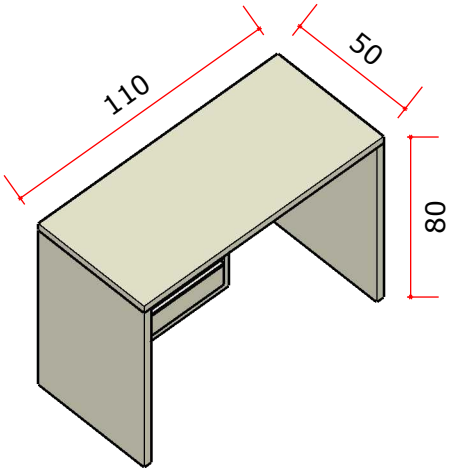

11 SANITARIO MASCULINO-COTAS E ESPECIFICAÇÕES

VISTA A-COTAS E ESPECIFICAÇÕES

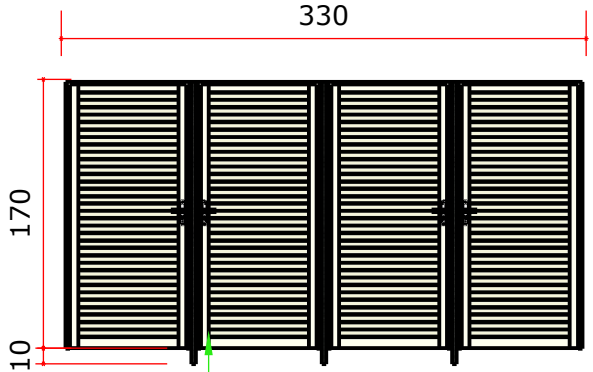

VISTA B-COTAS E ESPECIFICAÇÕES

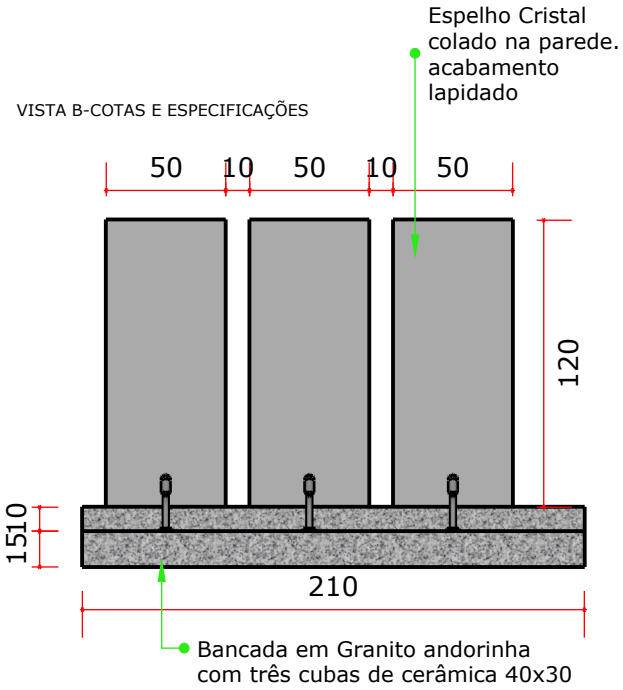

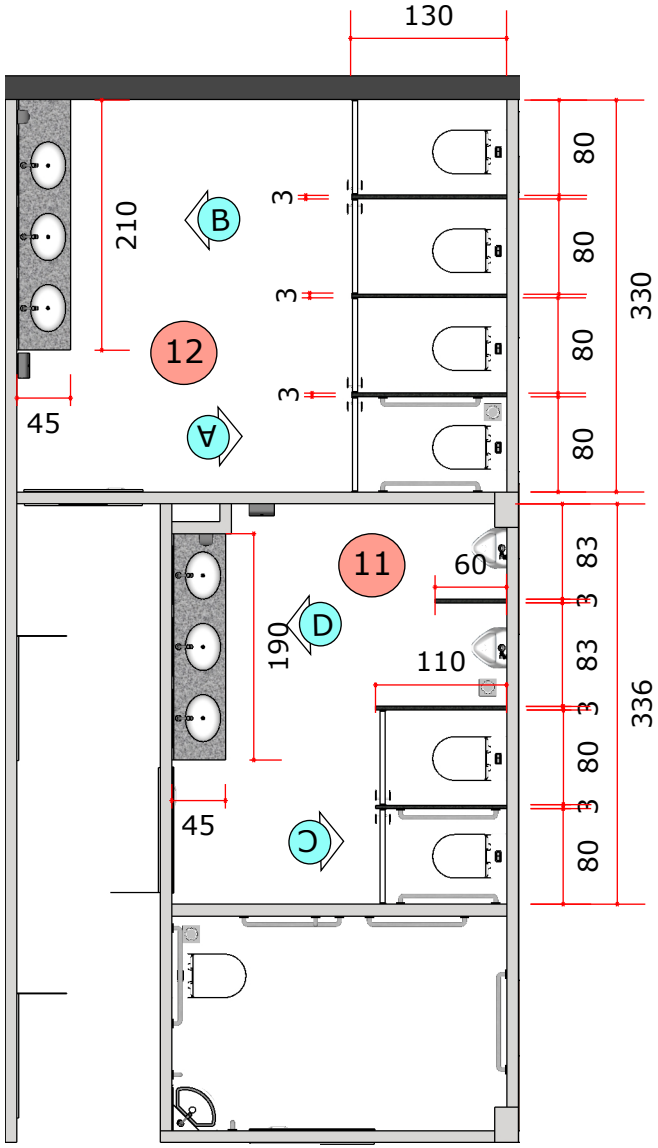

12 SANITARIO FEMININO-COTA E ESPECIFICAÇÕES

VISTA C-COTAS E ESPECIFICAÇÕES

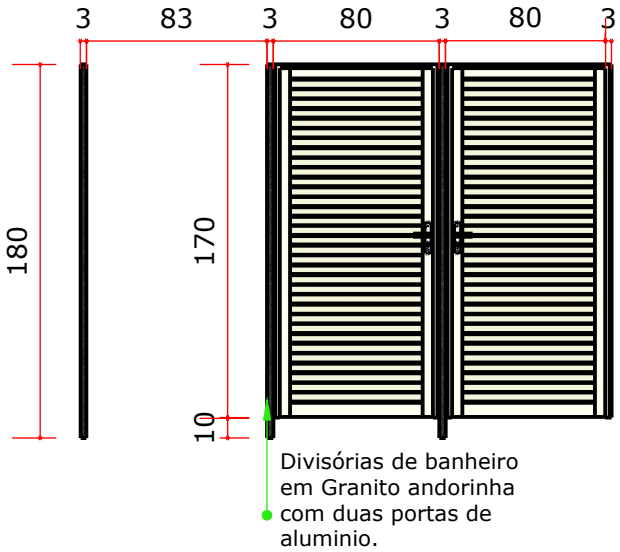

VISTA D-COTAS E ESPECIFICAÇÕES

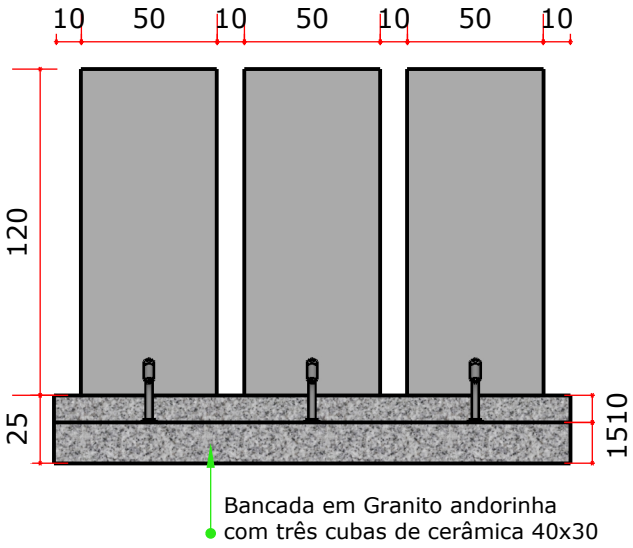

13 FARMÁCIA DISPERÇÃO EXTERNA - DETALHE 1

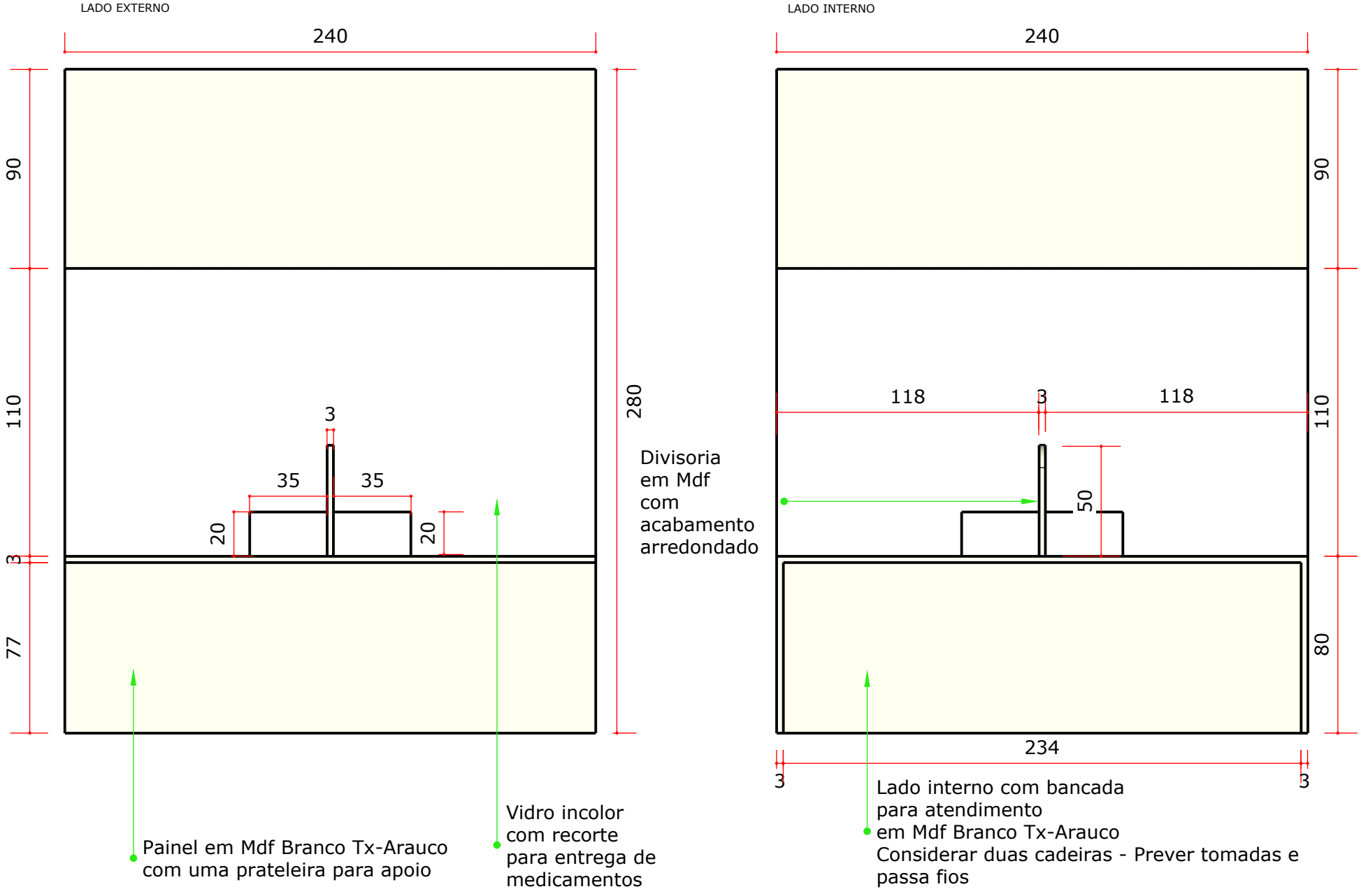

13 FARMÁCIA DISPERÇÃO EXTERNA - DETALHE 2

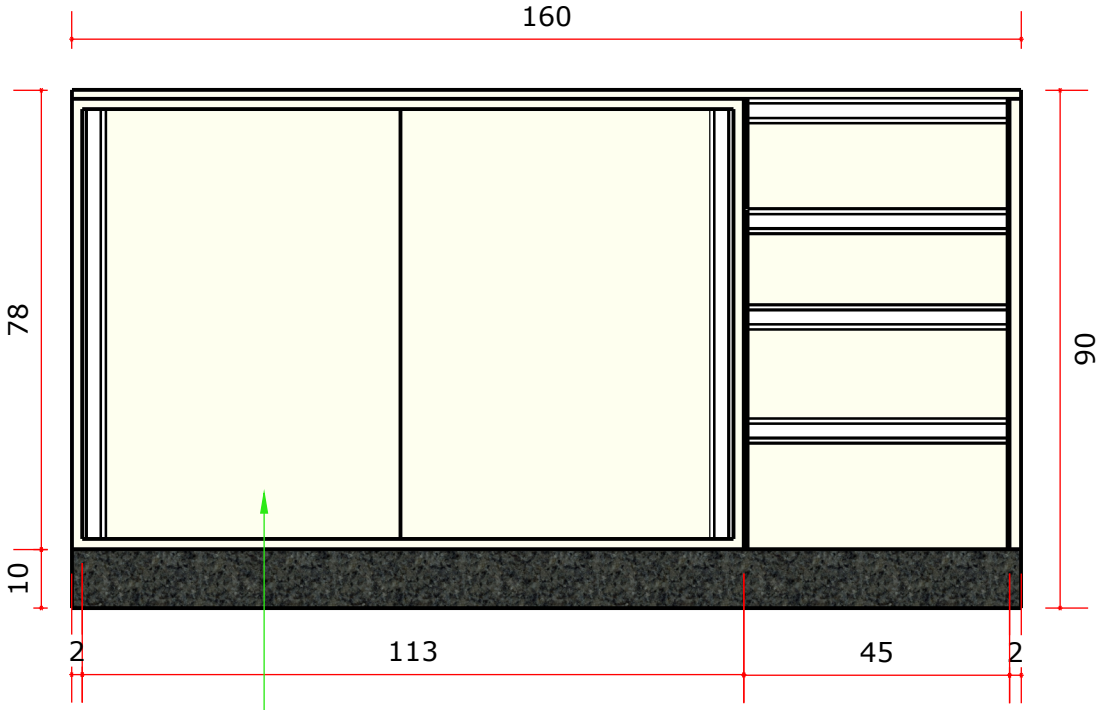

Balcão em Mdf Branco Tx-Arauco
com duas portas de correr e quatro
gavetas com puxador gola inox.
Interno com uma prateleira.

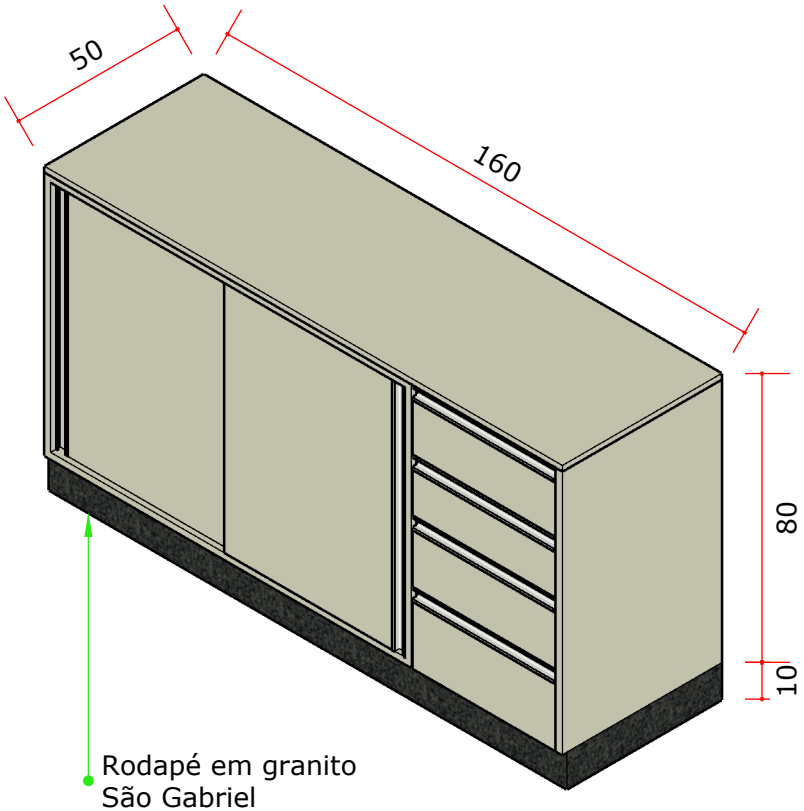

Rodapé em granito
São Gabriel

13 FARMÁCIA DISPERÇÃO EXTERNA - PLANTA BAIXA

14 FARMÁCIA ARMAZENAMENTO - PLANTA BAIXA

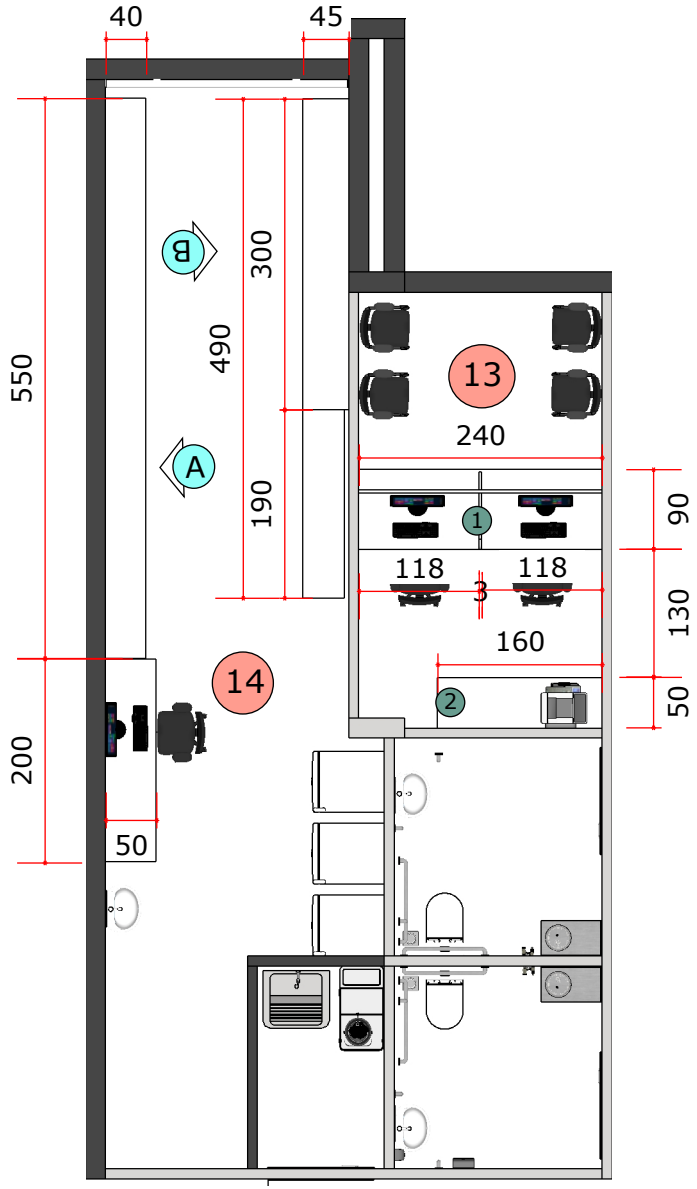

14 FARMÁCIA DE ARMAZENAMENTO-VISTA A-COTAS

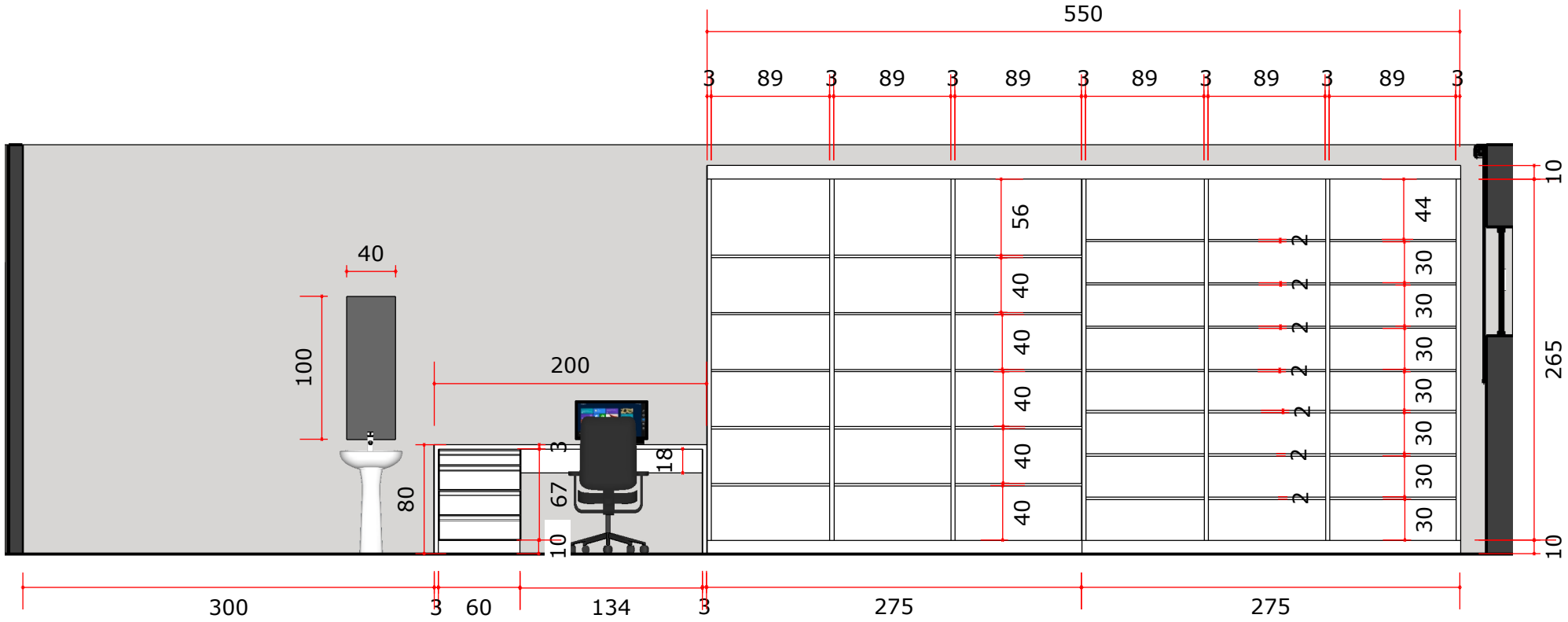

14 FARMÁCIA DE ARMAZENAMENTO - VISTA A - ESPECIFICAÇÕES

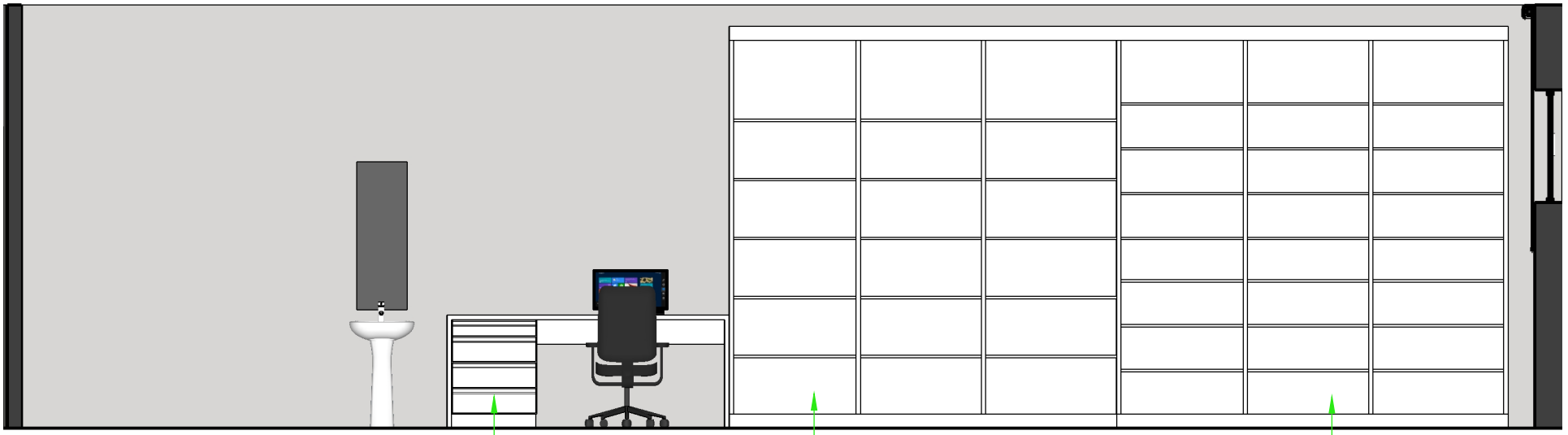

Mesa em Mdf Branco Tx-Arauco com quatro gavetas com puxador gola inox escovado. Prever passa fios

Estante em Mdf Branco Tx-Arauco com cinco prateleiras e duas divisórias fixas

Estante em Mdf Branco Tx-Arauco com sete prateleiras e duas divisórias fixas

14 FARMÁCIA DE ARMAZENAMENTO - VISTA B - ESPECIFICAÇÕES

Armário em Mdf Branco Tx-Arauco
com quatro portas de correr com
Puxador gola inox escovado
Interno com sete prateleiras divididas
igualmente.
Prever chaves nessas portas



Balcão em Mdf Branco
Tx-Arauco com quatro
portas de giro com
Puxador gola inox
escovado.

14 FARMÁCIA DE ARMAZENAMENTO - VISTA B - COTAS

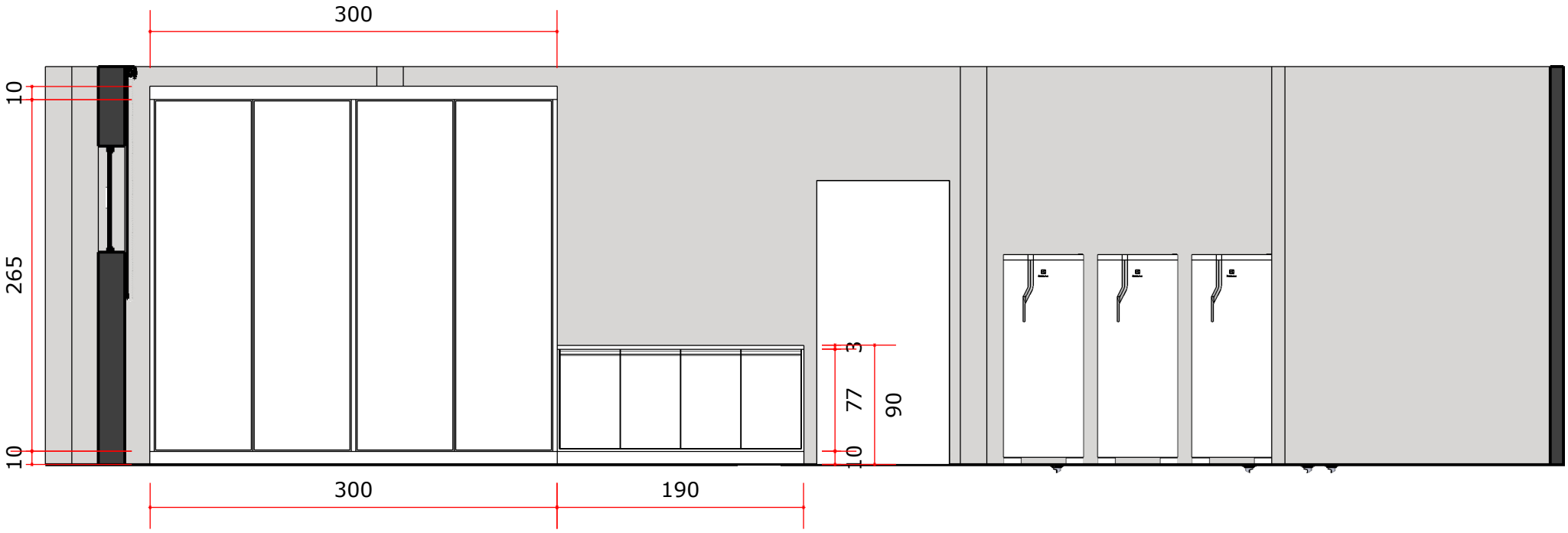

15 SANITÁRIO PCD OSTOMIZADO FEMININO-COTAS E ESPECIFICAÇÕES

16 SANITÁRIO PCD OSTOMIZADO MASCULINO-COTAS E ESPECIFICAÇÕES

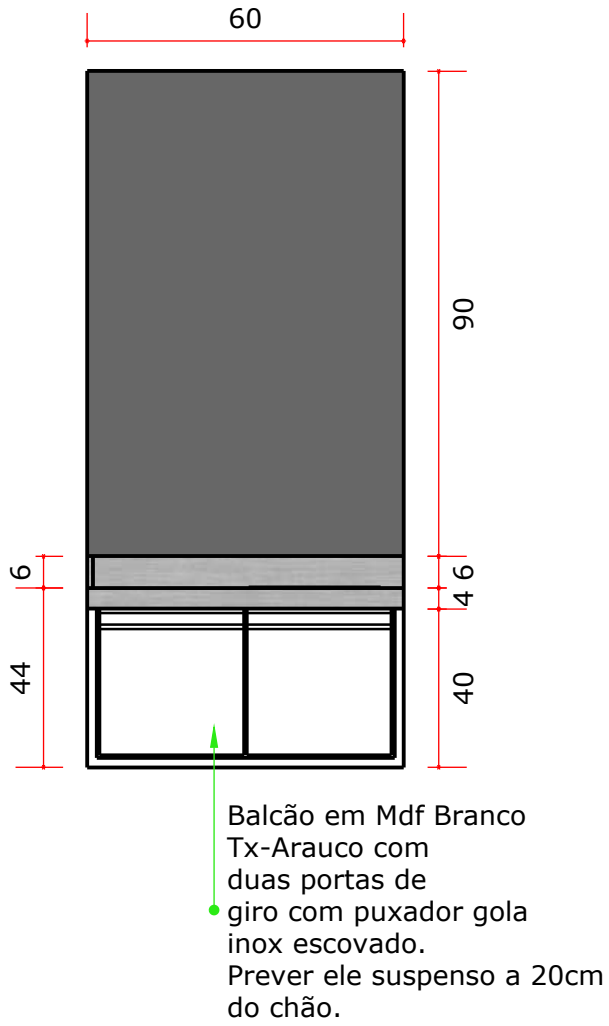

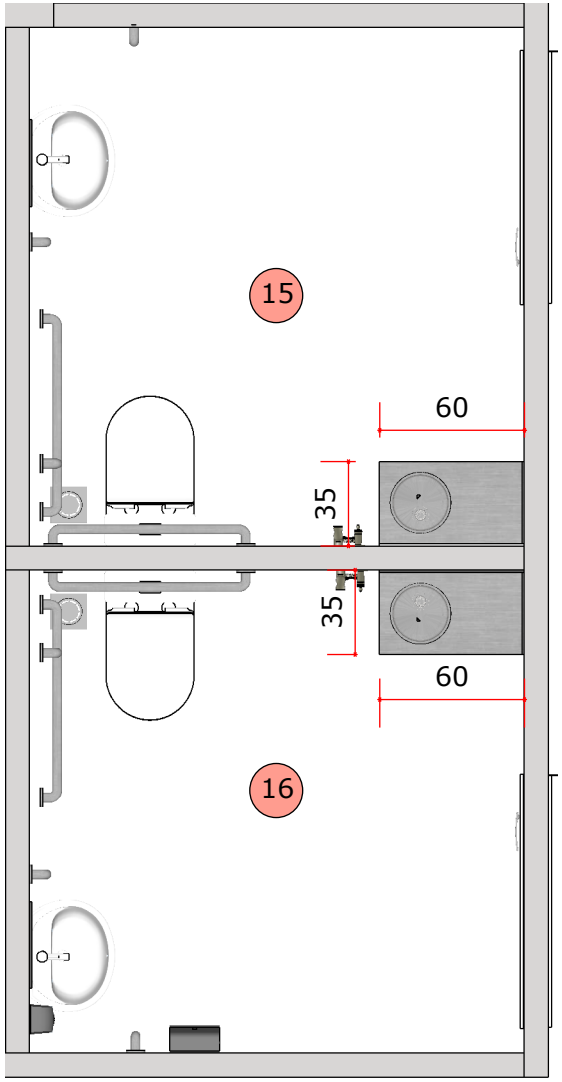

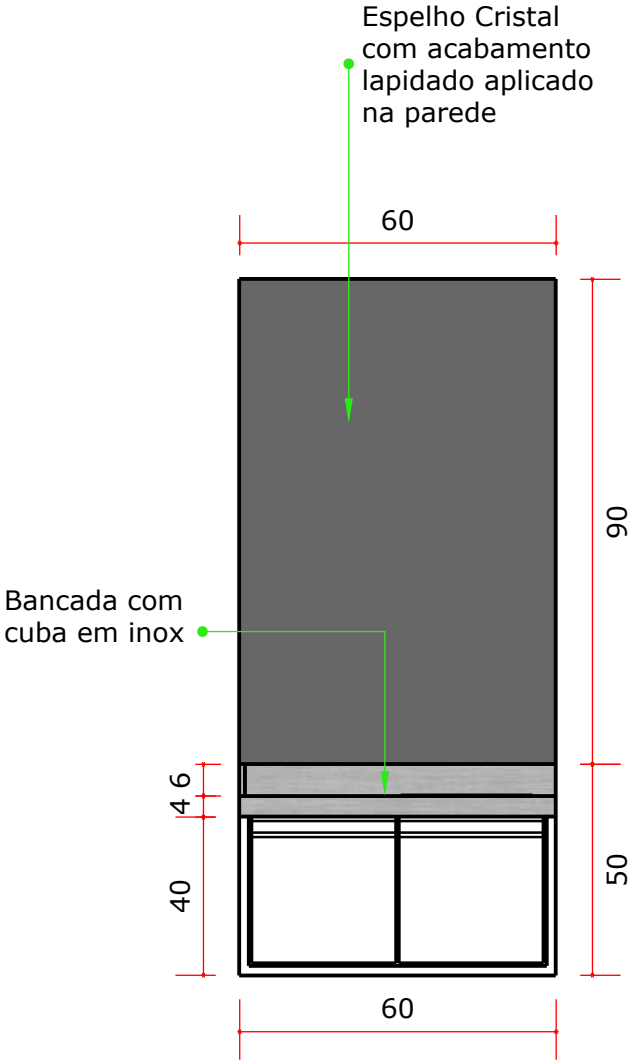

18 CONSULTORIO ODONTOLOGICO COLETIVO 1 - PLANTA BAIXA-COTAS E ESPECIFICAÇÕES

19 CONSULTORIO ODONTOLOGICO INDIVIDUAL - PLANTA BAIXA-COTAS E ESPECIFICAÇÕES

20 CONSULTORIO ODONTOLOGICO COLETIVO 2 - PLANTA BAIXA-COTAS E ESPECIFICAÇÕES

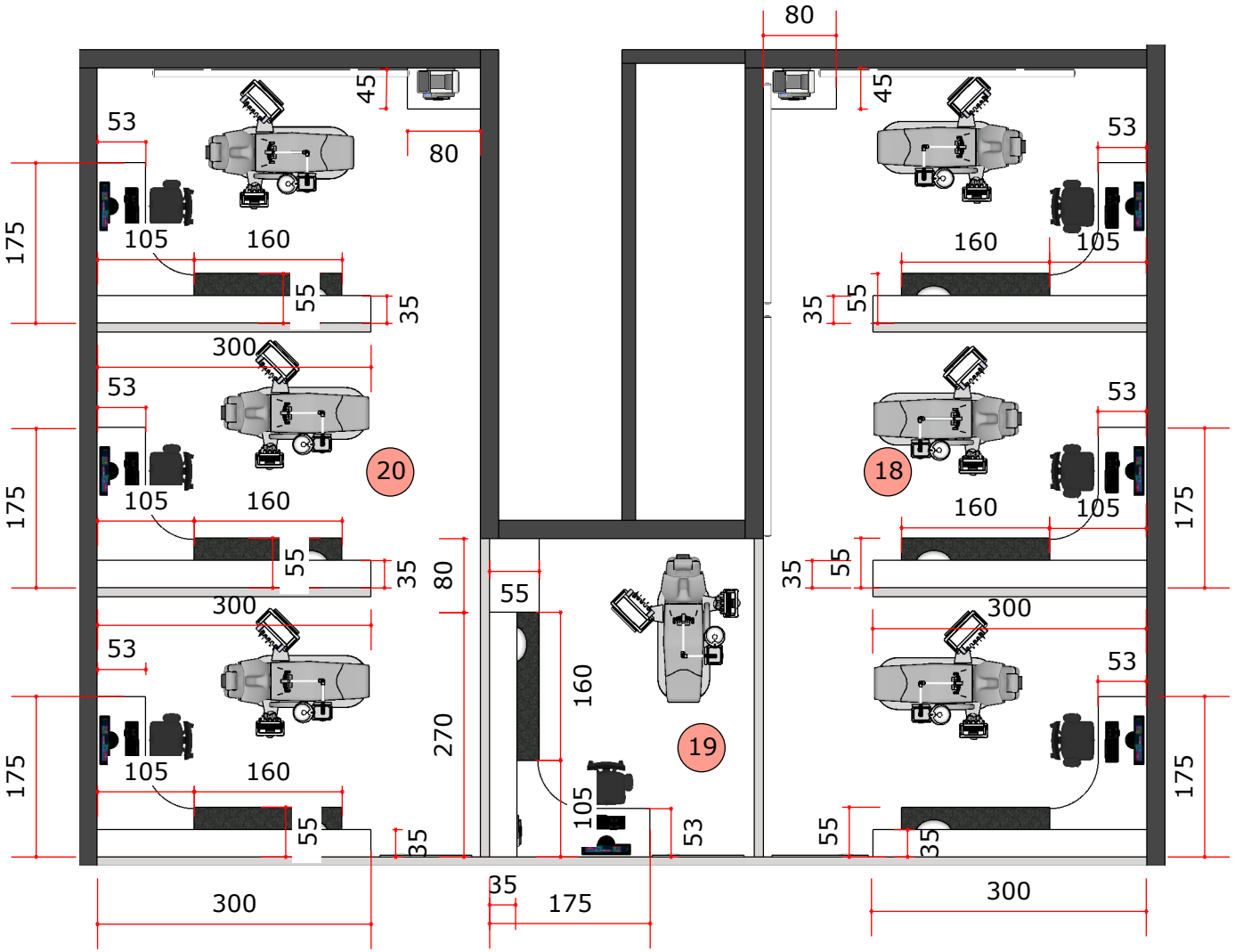

18 CONSULTORIO ODONTOLOGICO COLETIVO 1 - MÓVEL EM L - COTAS

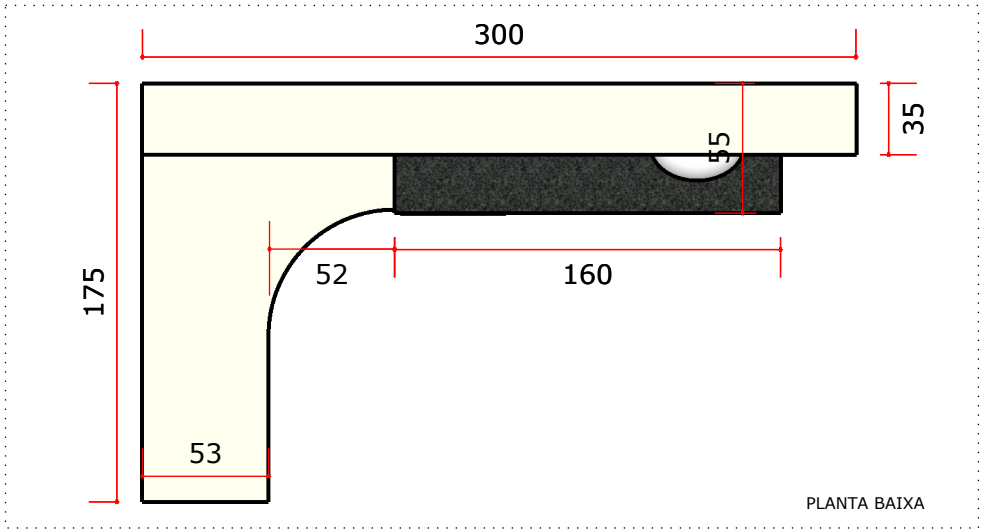

PLANTA BAIXA

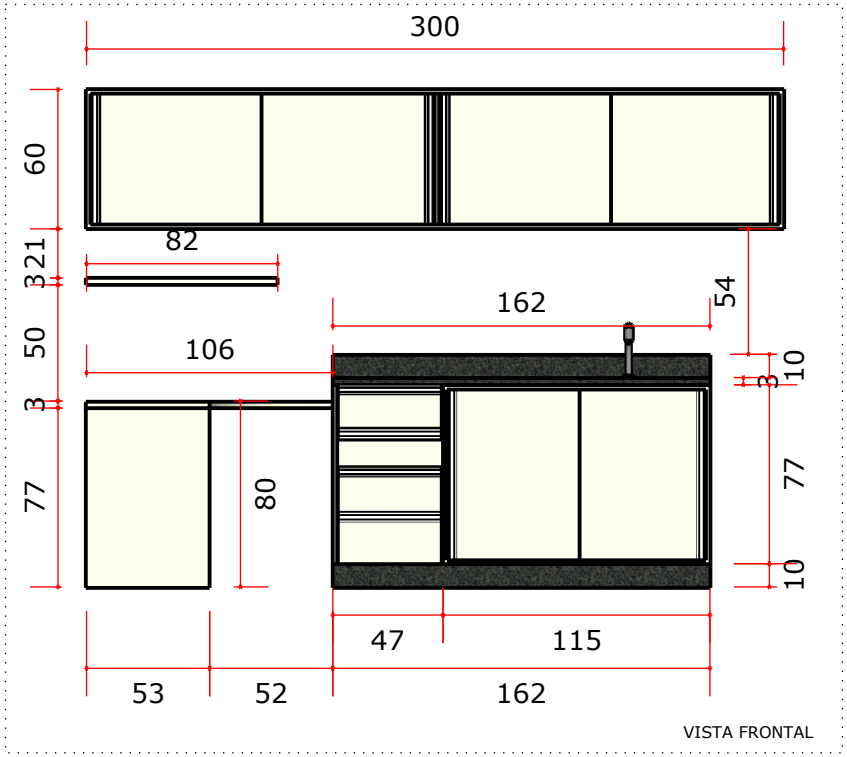

VISTA FRONTAL

PERSPECTIVA DIAGONAL

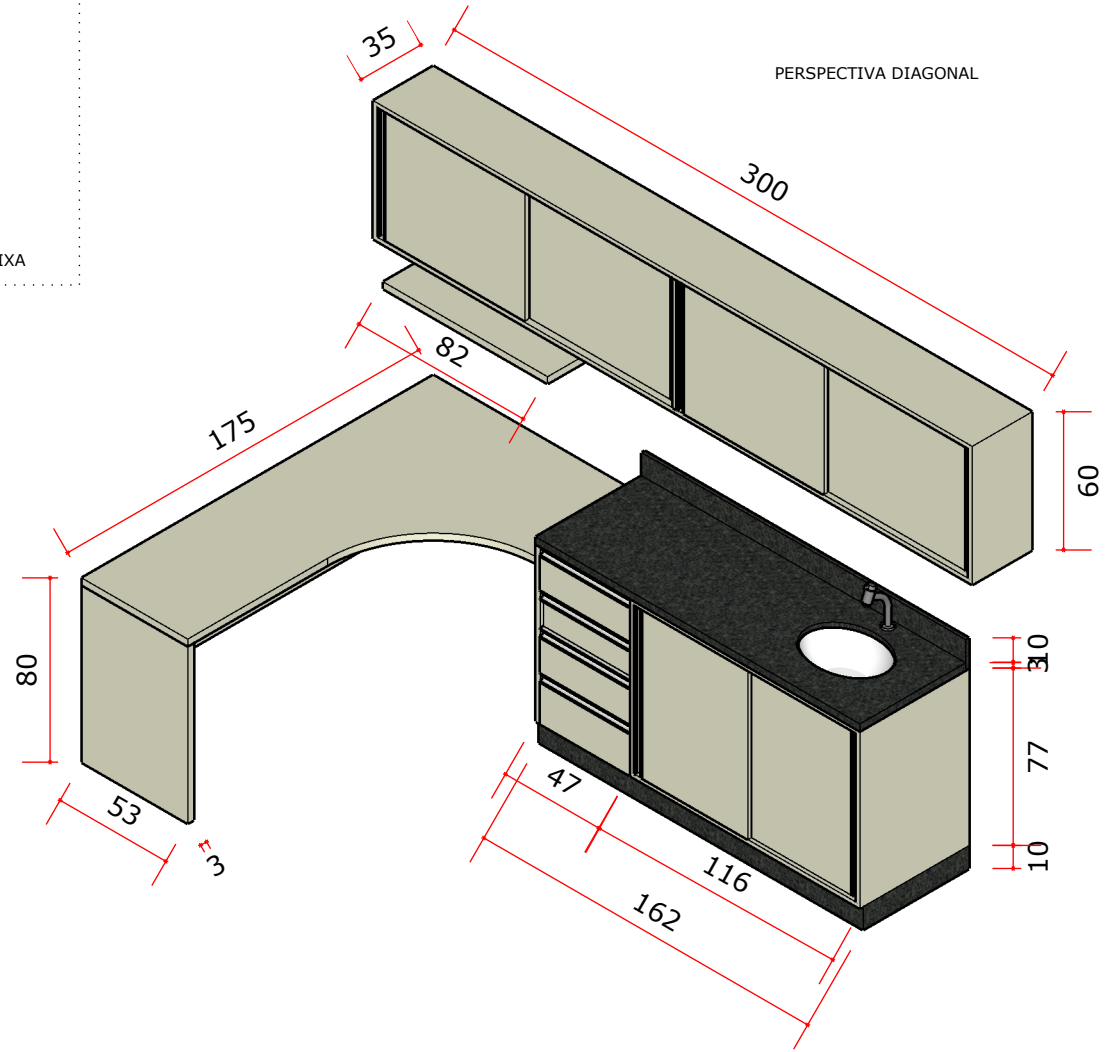

18 CONSULTORIO ODONTOLOGICO COLETIVO 1 - MÓVEL EM L - ESPECIFICAÇÕES

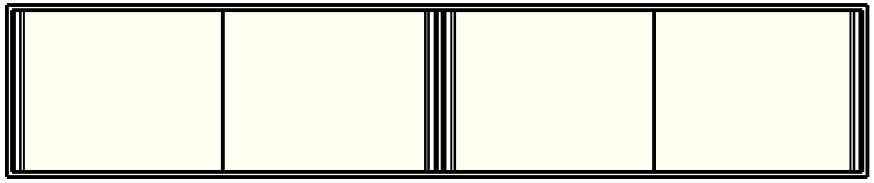

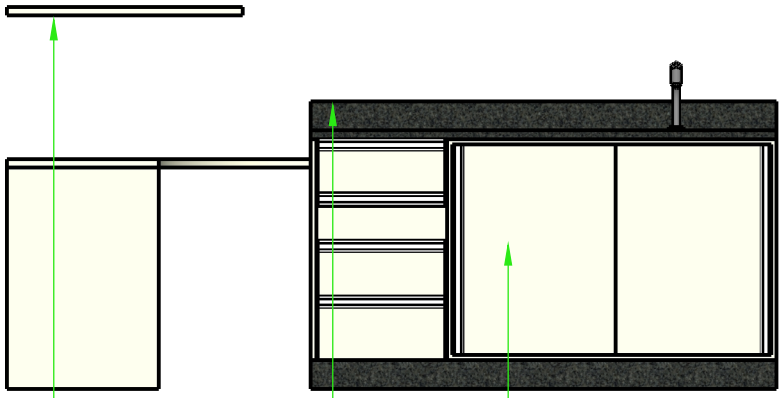

Prateleira em Mdf Branco Tx-Arauco

Balcão em Mdf Branco Tx-Arauco com duas portas de correr e quatro gavetas com puxador gola inox.
Interno com uma prateleira.

Bancada, rodabanca e rodapé em Granito são Gabriel.
Prever rebaixo americano na área molhada.
Cuba de encaixe-Modelo a definir.
Confirmar medidas antes da execução

Armário superior em Mdf Branco Tx-Arauco com quatro portas de correr com puxador gola inox escovado.
Interno com uma prateleira

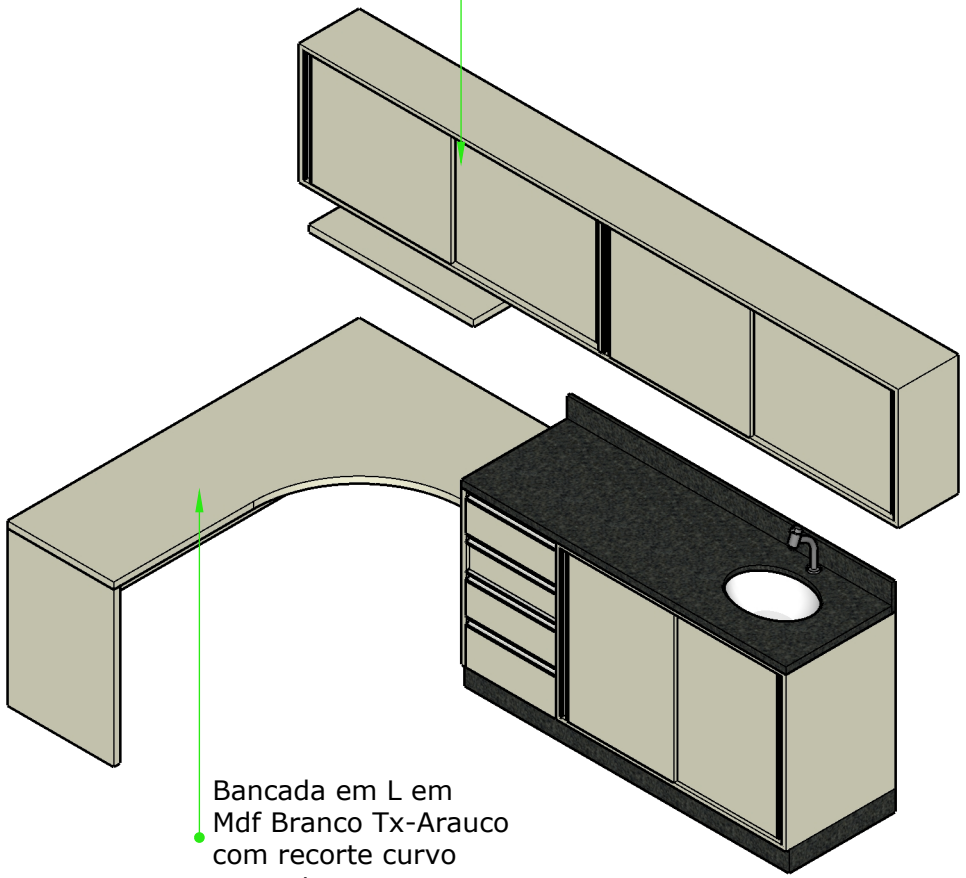

Bancada em L em Mdf Branco Tx-Arauco com recorte curvo no canto

19 CONSULTORIO ODONTOLOGICO INDIVIDUAL - COTAS

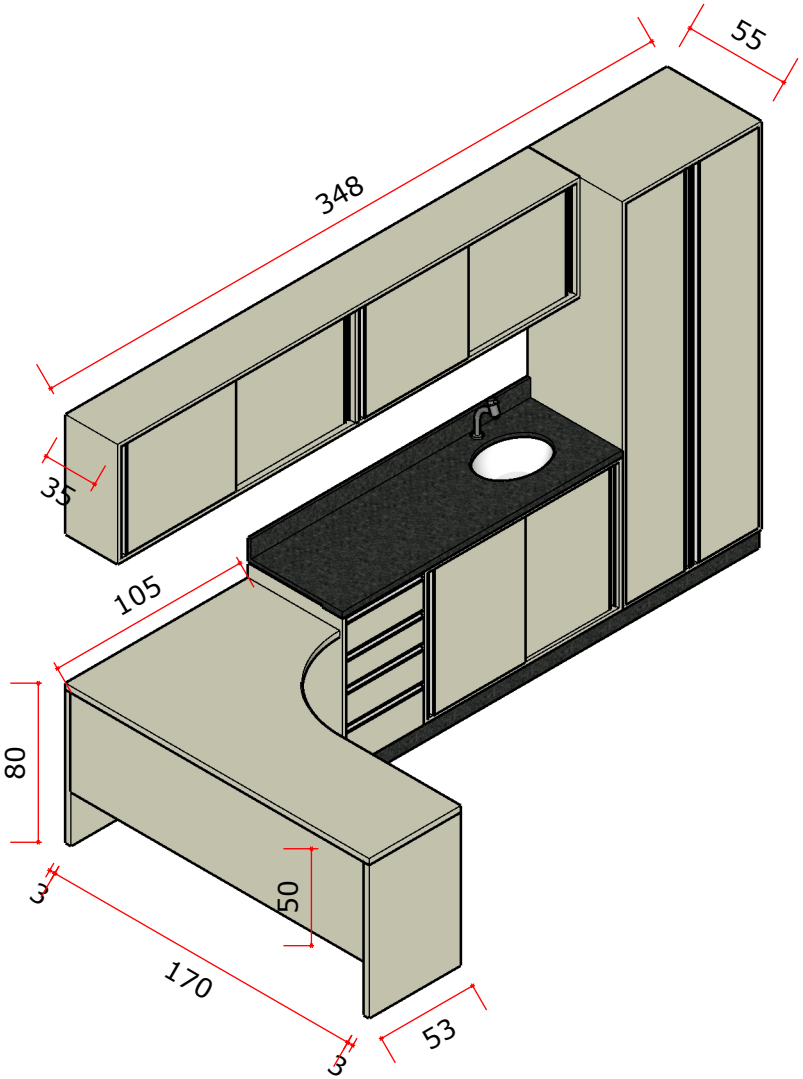

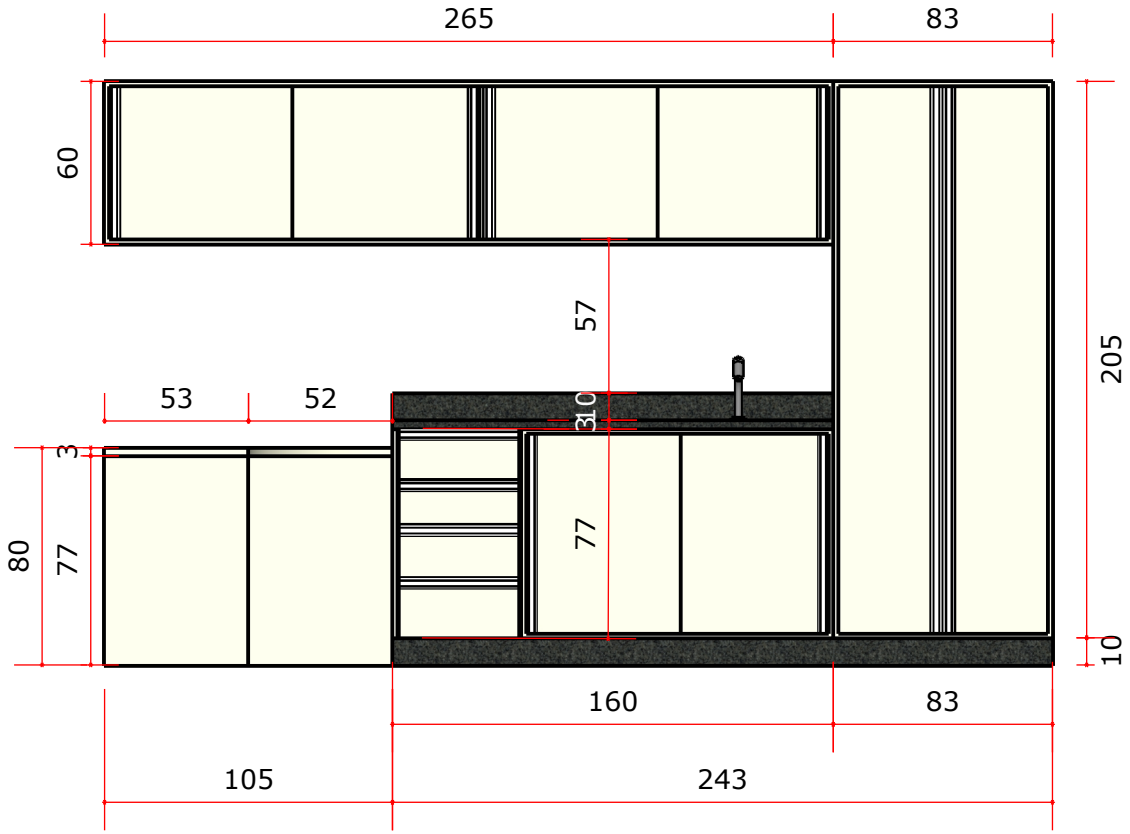

19 CONSULTORIO ODONTOLOGICO INDIVIDUAL - ESPECIFICAÇÕES

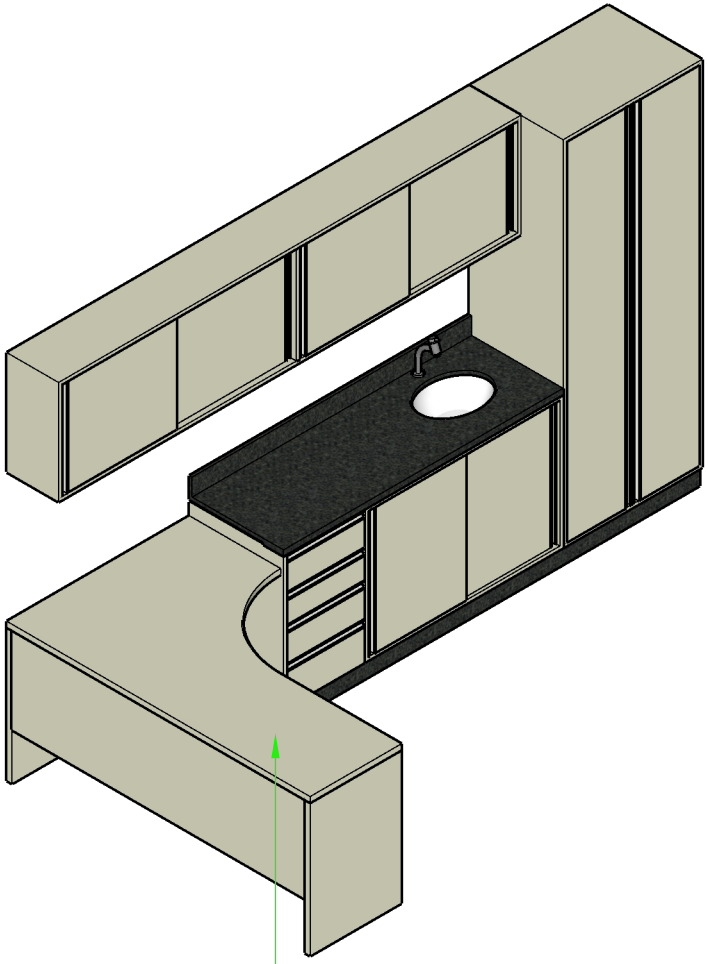

Bancada em L em
Mdf Branco Tx-Arauco
com recorte curvo
no canto

Armário superior em Mdf Branco
Tx-Arauco com quatro portas
de correr com puxador gola
inox escovado.
Interno com uma prateleira

Armário em Mdf
Branco Tx-Arauco
com duas portas
de giro com
puxador gola
inox escovado.
Interno com
cinco prateleiras
divididas igualmente

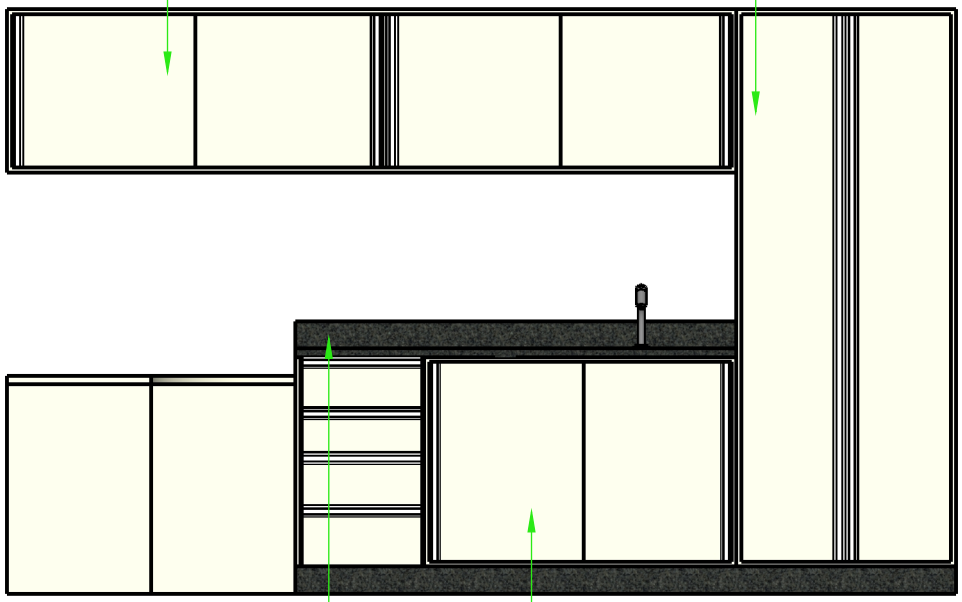

Balcão em Mdf Branco Tx-Arauco
com duas portas de correr e quatro
gavetas com puxador gola inox.
Interno com uma prateleira.

Bancada, rodabanca e rodapé
em Granito são Gabriel.
Prever rebaixo americano na
área molhada.
Cuba de encaixe-Modelo a definir.
Confirmar medidas antes da execução

20 CONSULTORIO ODONTOLOGICO COLETIVO 2 - MÓVEL EM L - COTAS

PERSPECTIVA DIAGONAL

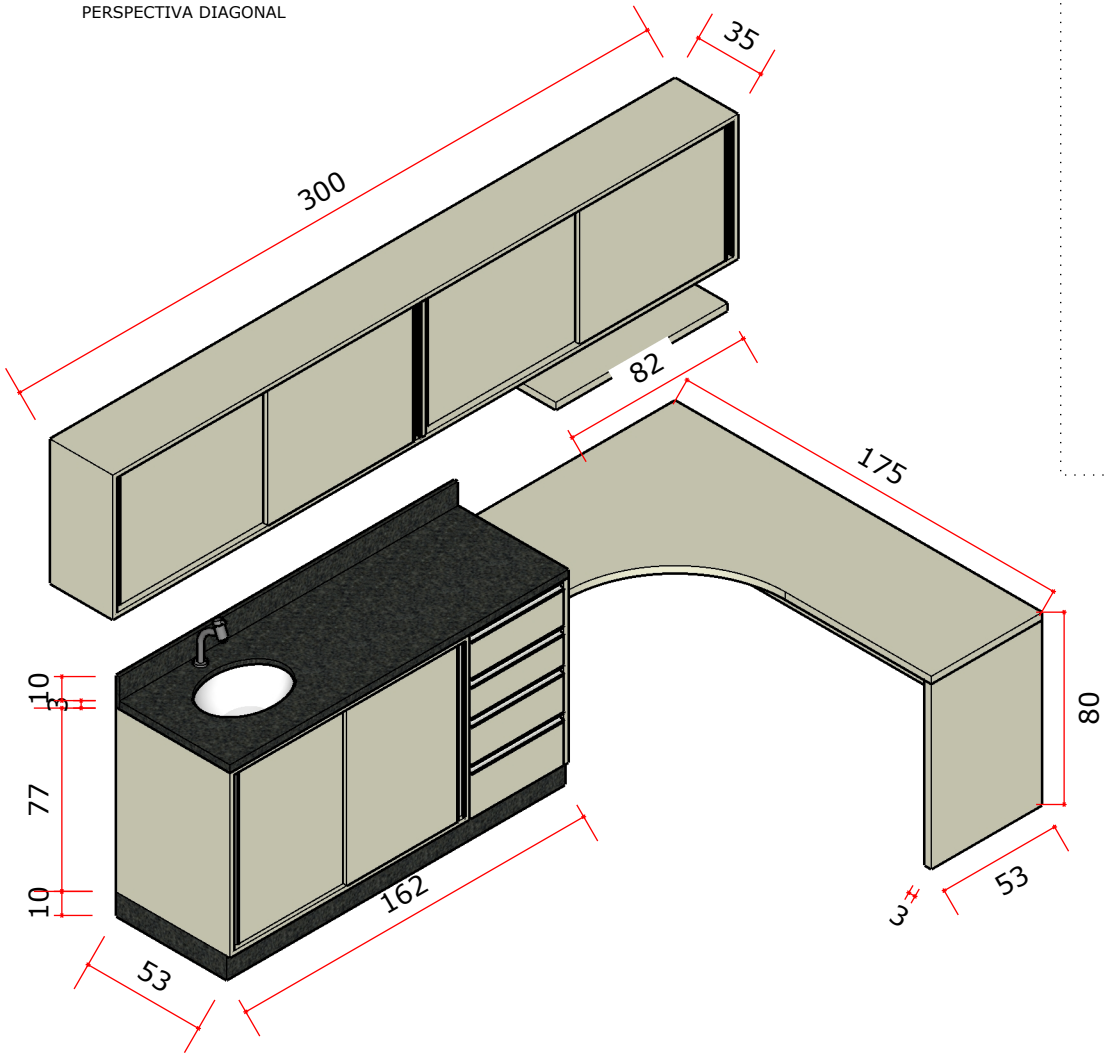

PLANTA BAIXA

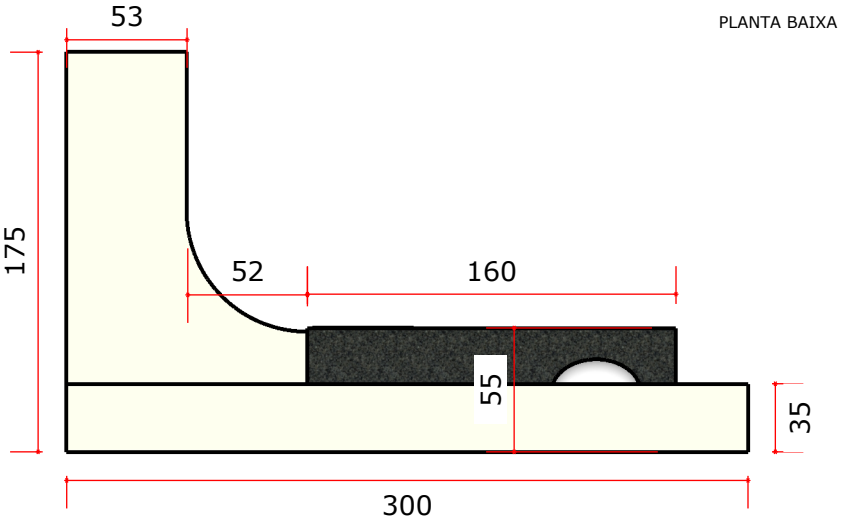

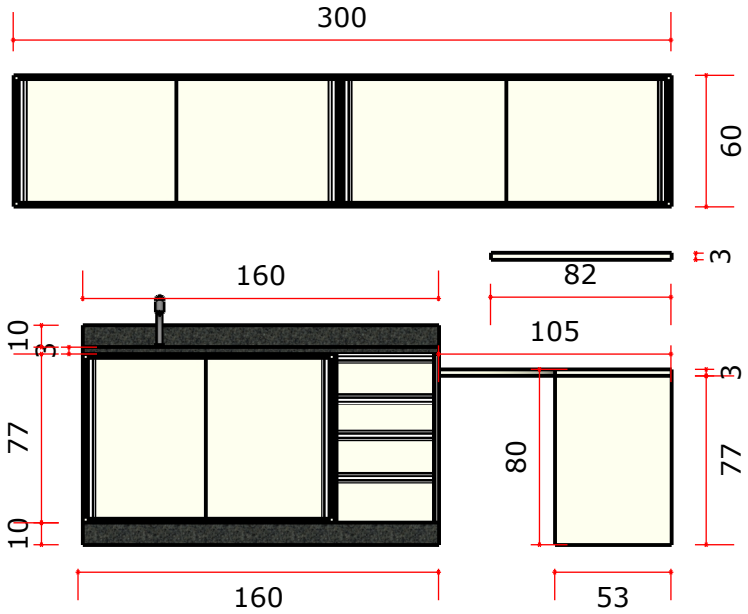

VISTA FRONTAL

20 CONSULTORIO ODONTOLOGICO COLETIVO 2 - MÓVEL EM L - ESPECIFICAÇÕES

PERSPECTIVA DIAGONAL

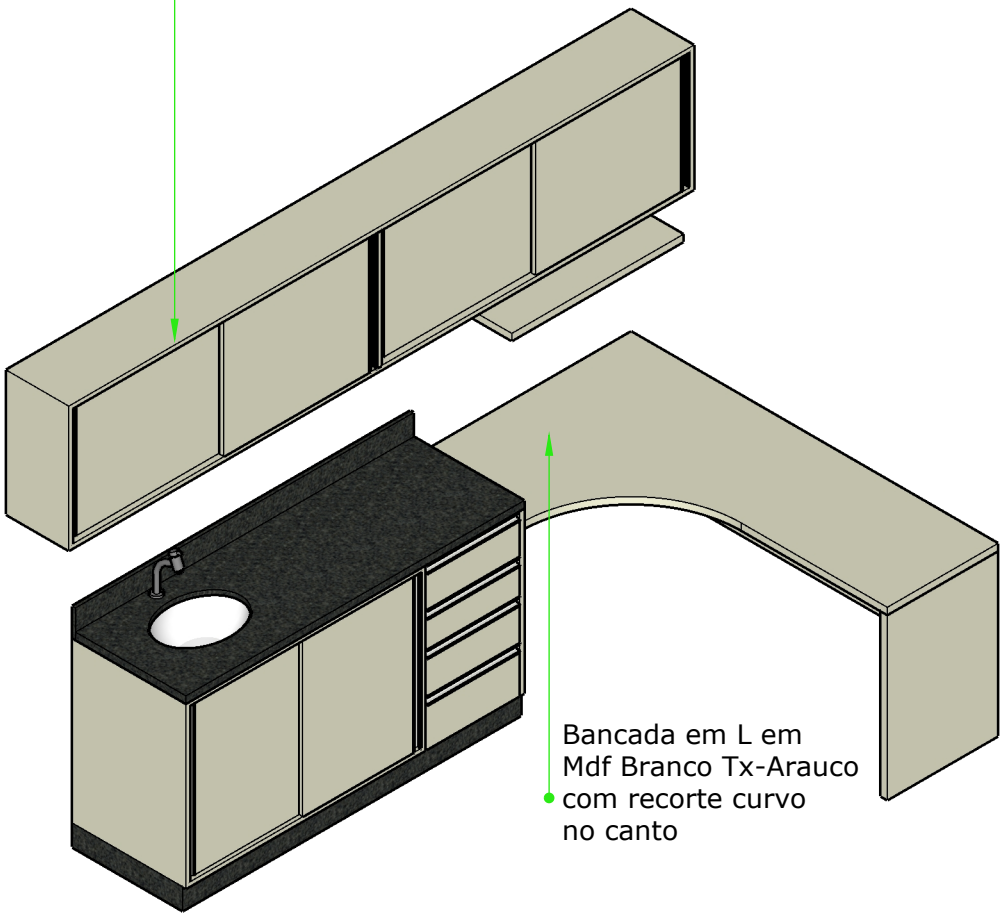

Armário superior em Mdf Branco Tx-Arauco com quatro portas de correr com puxador gola inox escovado.
Interno com uma prateleira

Bancada em L em Mdf Branco Tx-Arauco com recorte curvo no canto

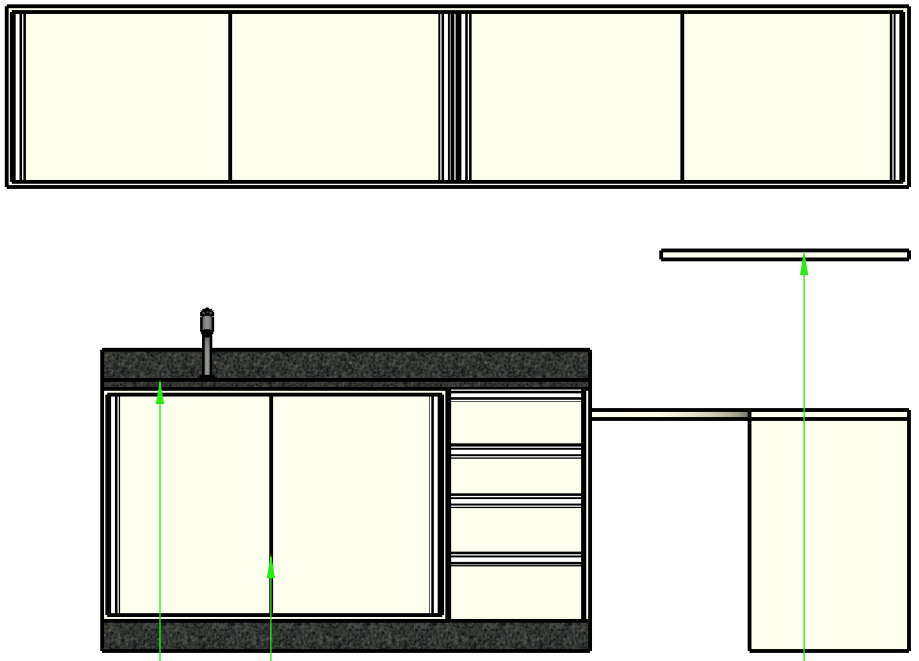

VISTA FRONTAL

Balcão em Mdf Branco Tx-Arauco com duas portas de correr e quatro gavetas com puxador gola inox.
Interno com uma prateleira.

Prateleira em Mdf Branco Tx-Arauco

Bancada, rodabanca e rodapé em Granito são Gabriel.
Prever rebaixo americano na área molhada.
Cuba de encaixe-Modelo a definir.
Confirmar medidas antes da execução

22

SALA DE RECEPÇÃO E LIMPEZA - VISTA A - COTAS E ESPECIFICAÇÕES

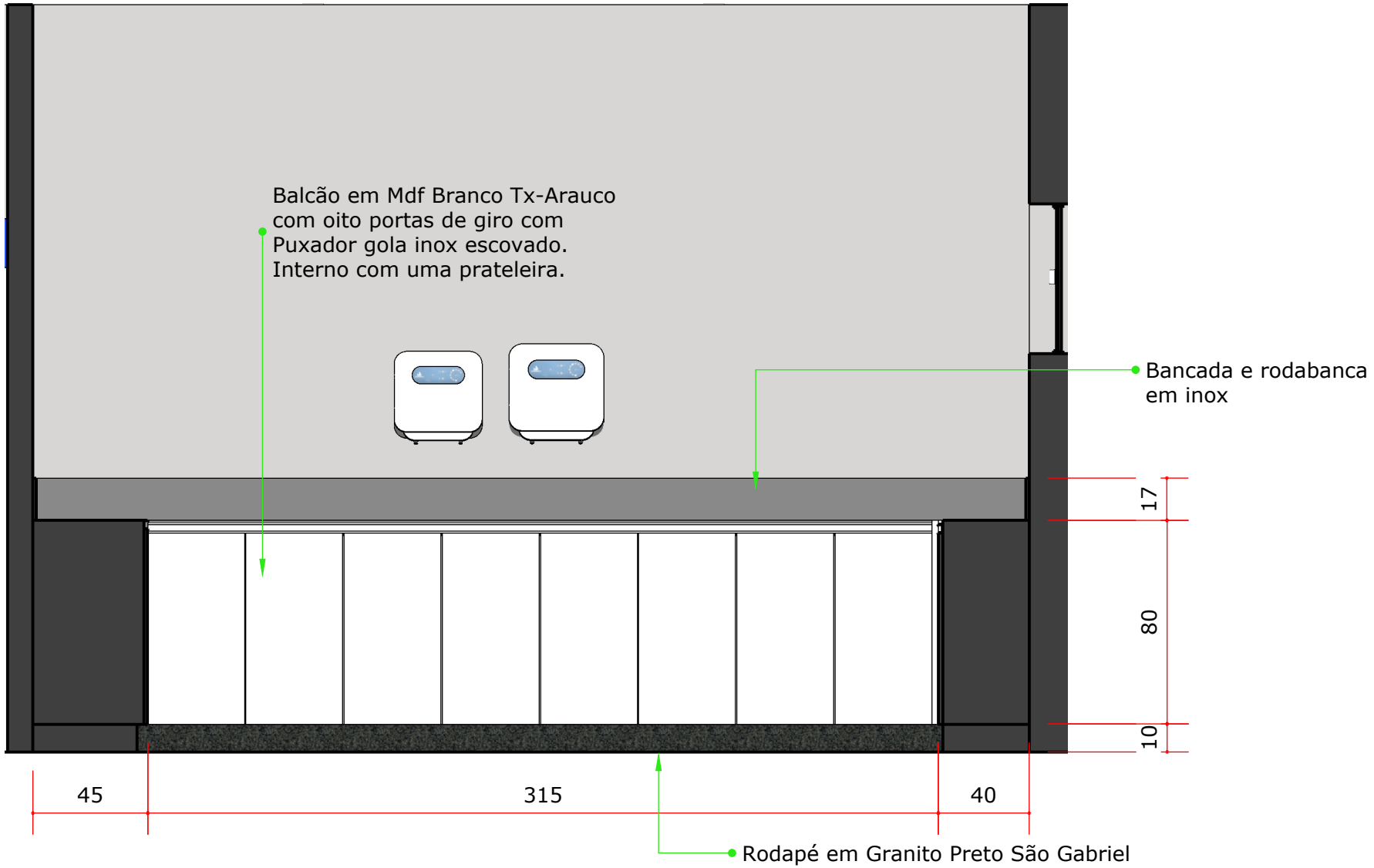

22

SALA DE RECEPÇÃO E LIMPEZA - VISTA B - COTAS E ESPECIFICAÇÕES

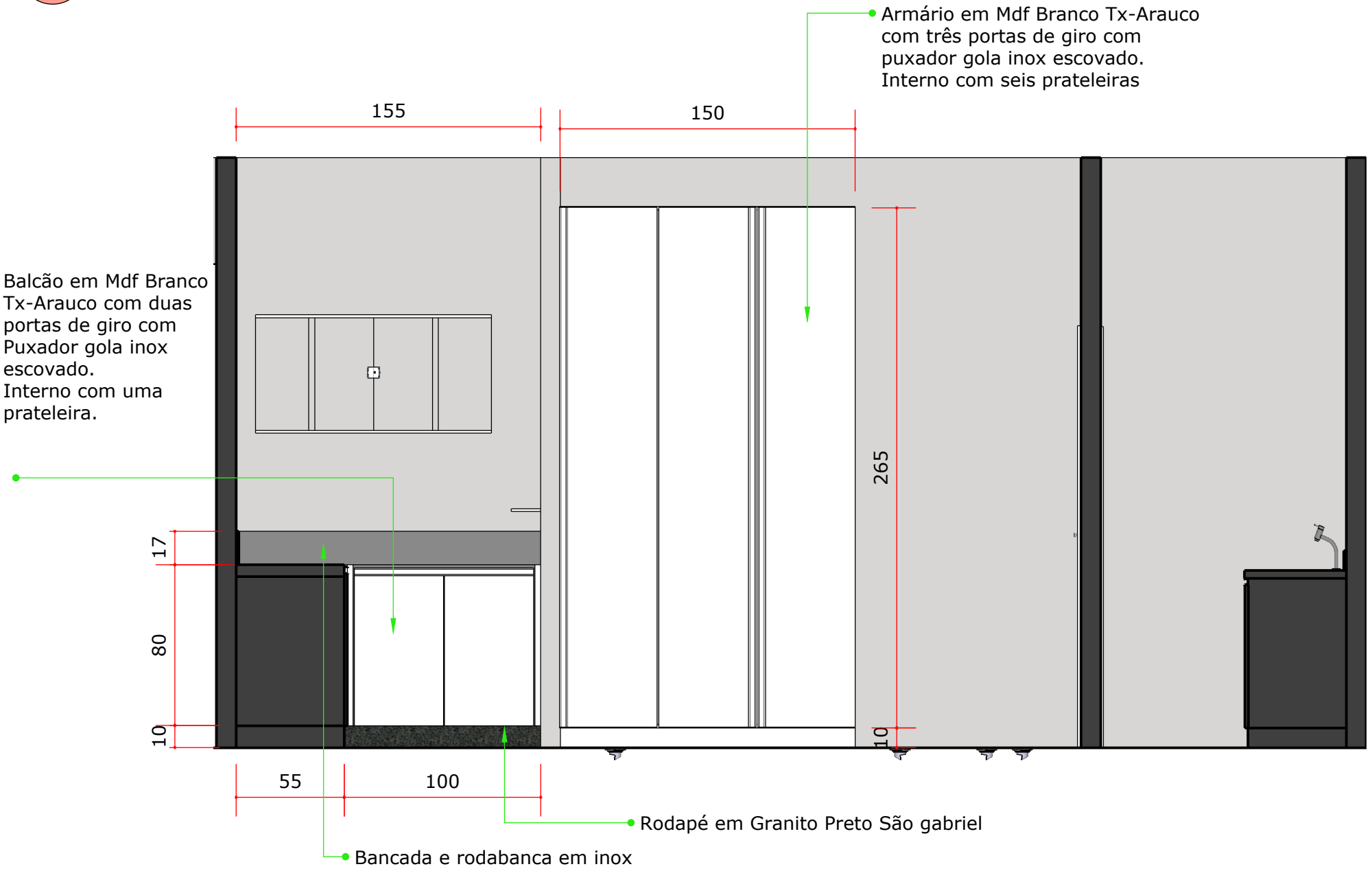

22 SALA DE RECEPÇÃO E LIMPEZA - VISTA C - COTAS E ESPECIFICAÇÕES

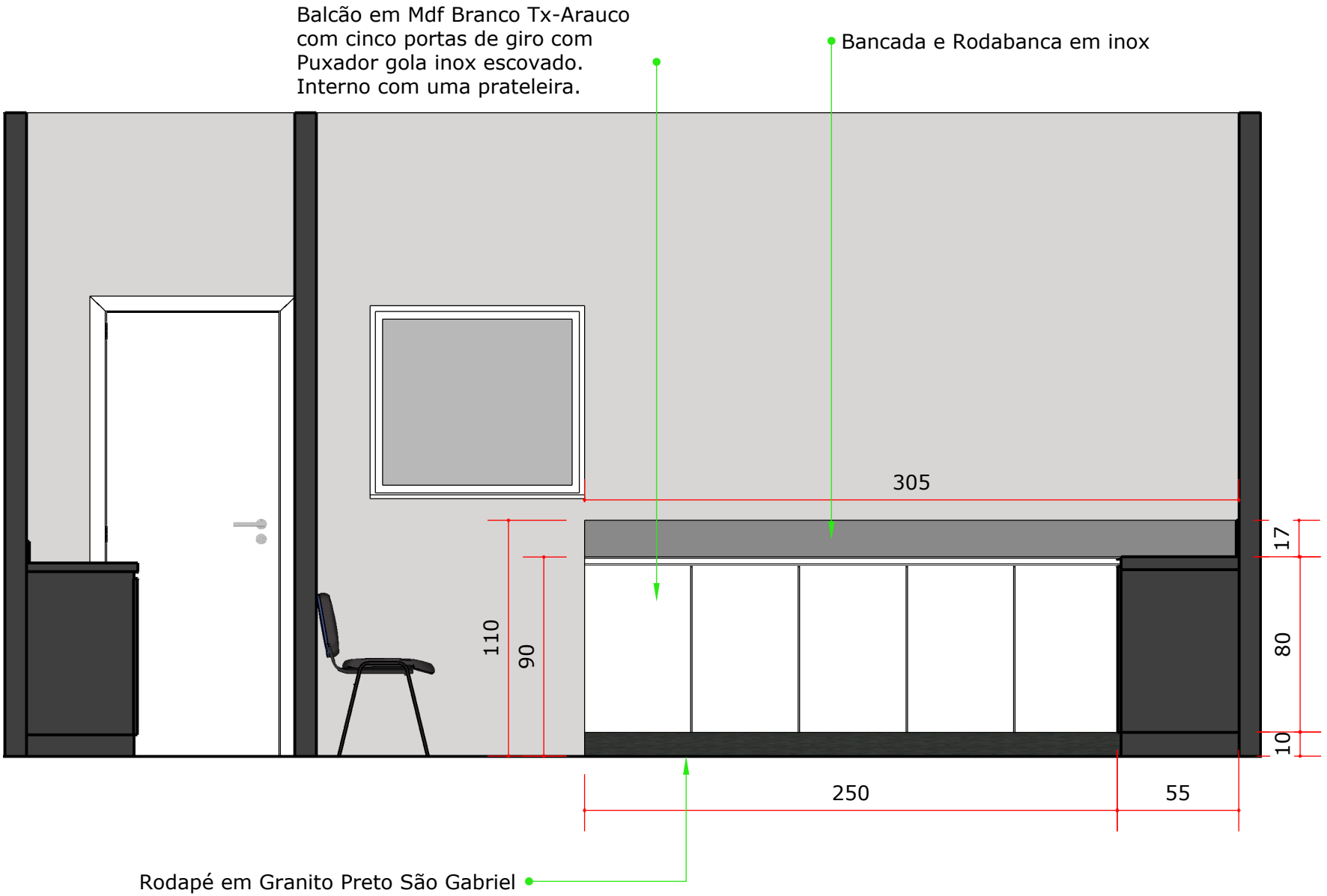

22 SALA DE RECEPÇÃO E LIMPEZA - PLANTA BAIXA - COTAS

23 SALA DE ESTERILIZAÇÃO - PLANTA BAIXA - COTAS

24 SALA DE PARAMENTAÇÃO - PLANTA BAIXA - COTAS

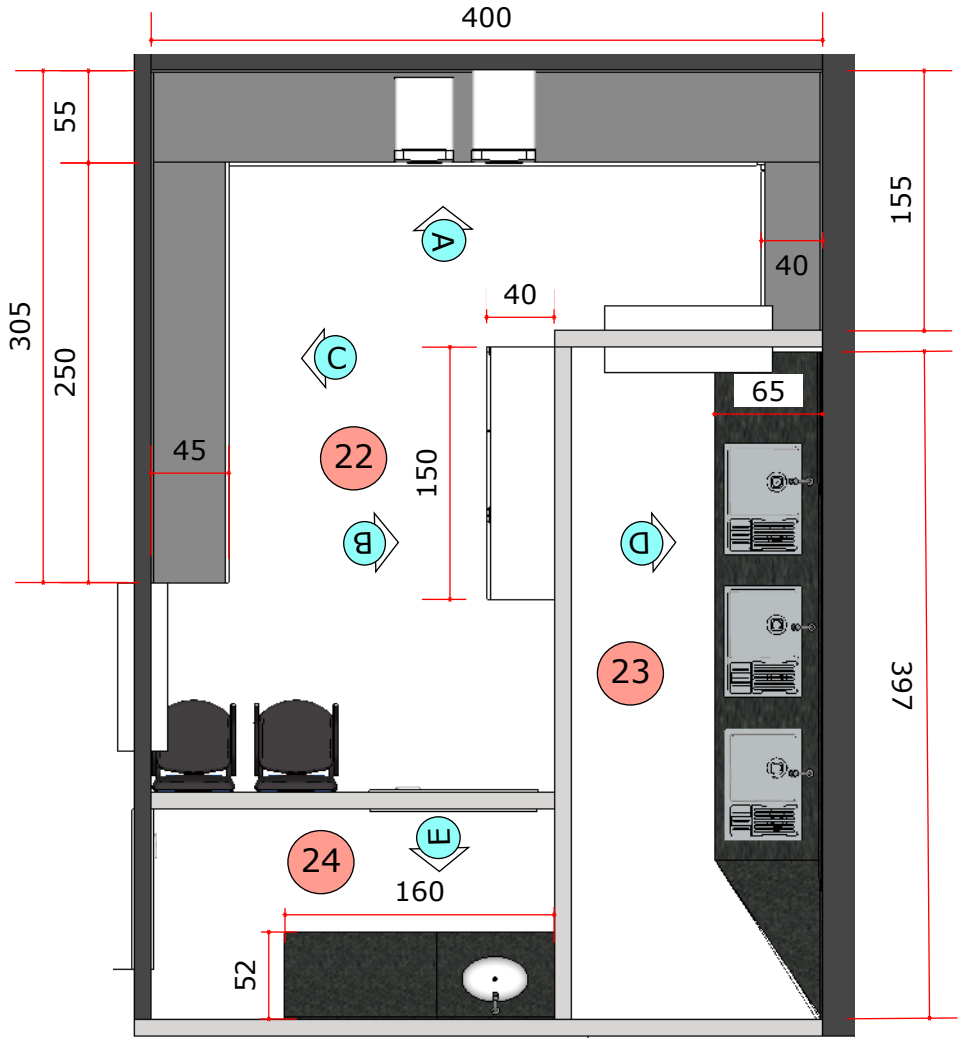

23

SALA DE ESTERILIZAÇÃO - VISTA D- COTAS E ESPECIFICAÇÕES

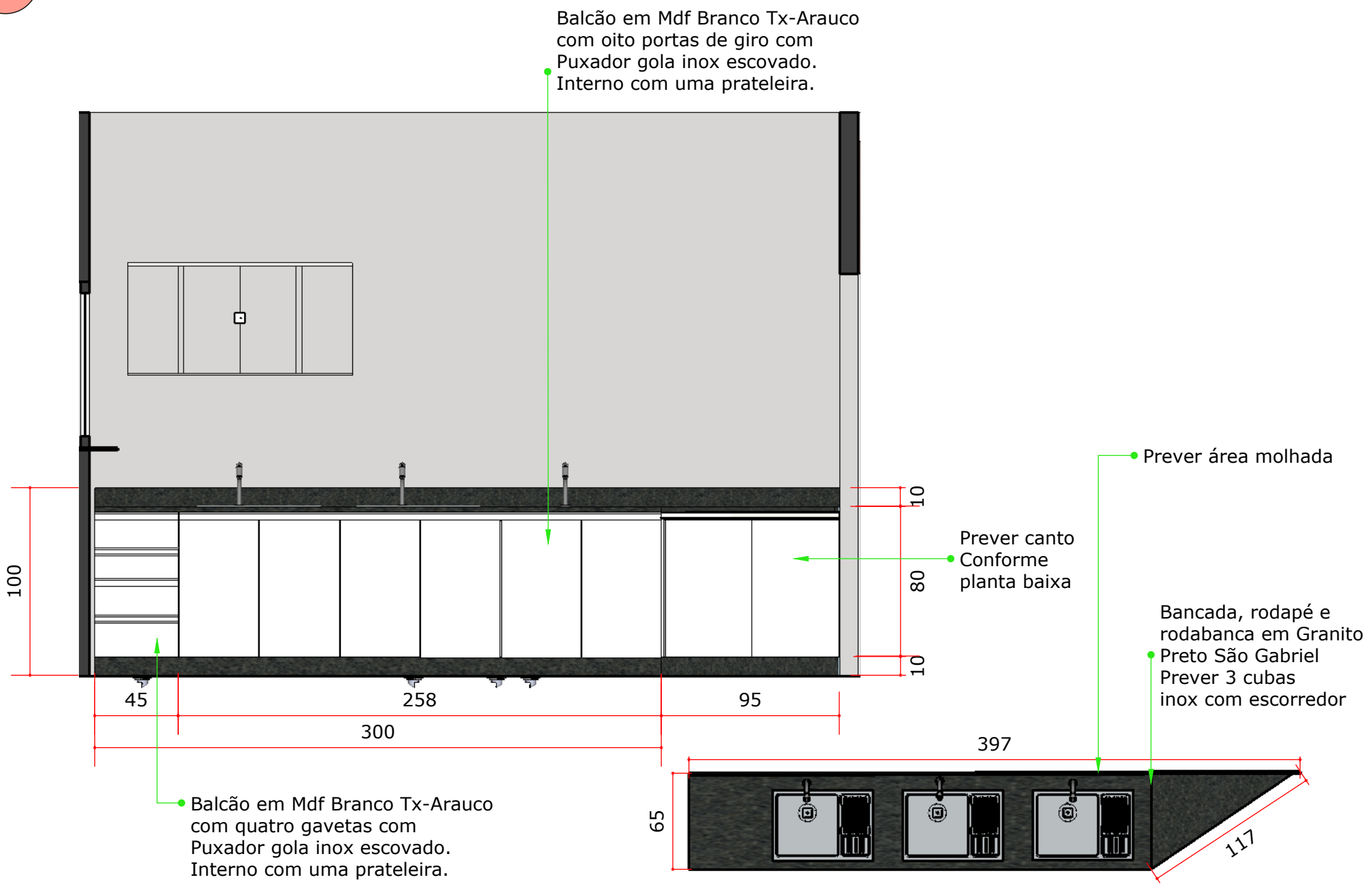

24 SALA DE PARAMENTAÇÃO - VISTA E- COTAS E ESPECIFICAÇÕES

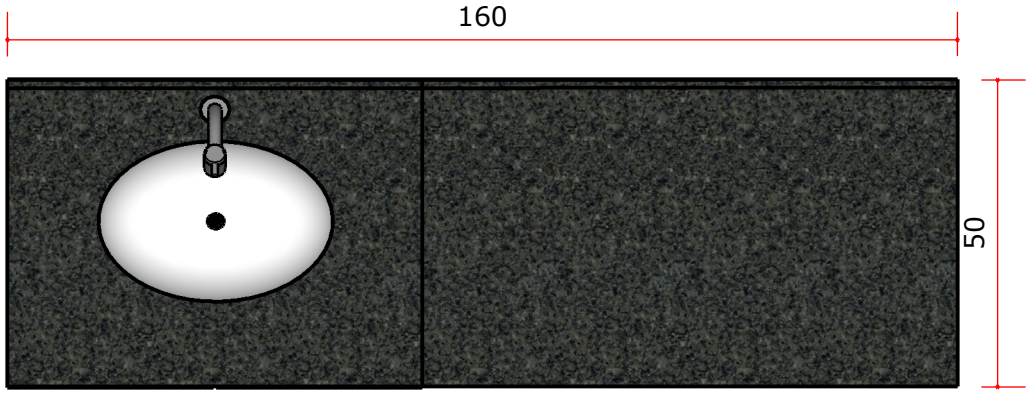

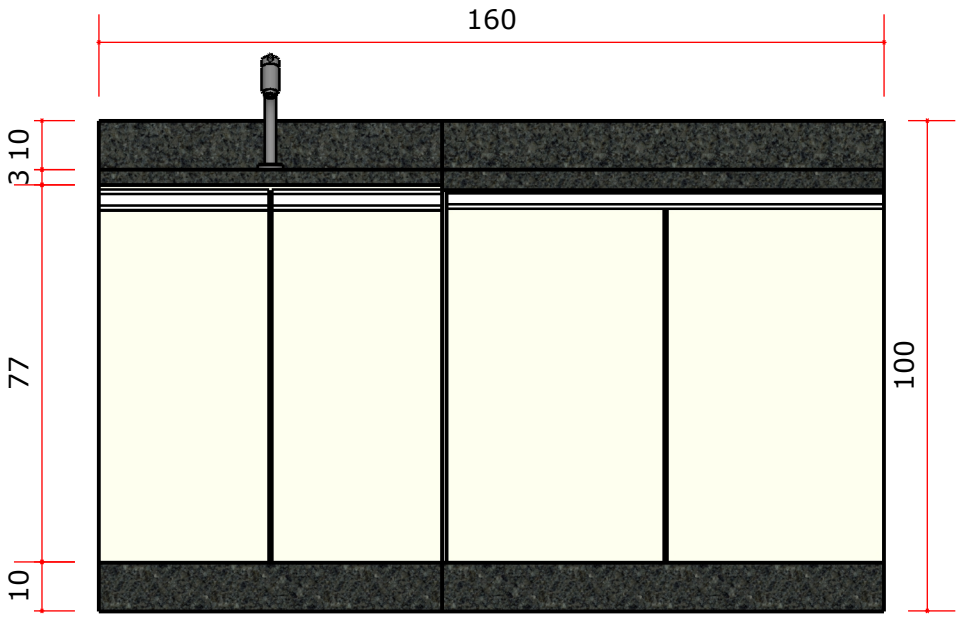

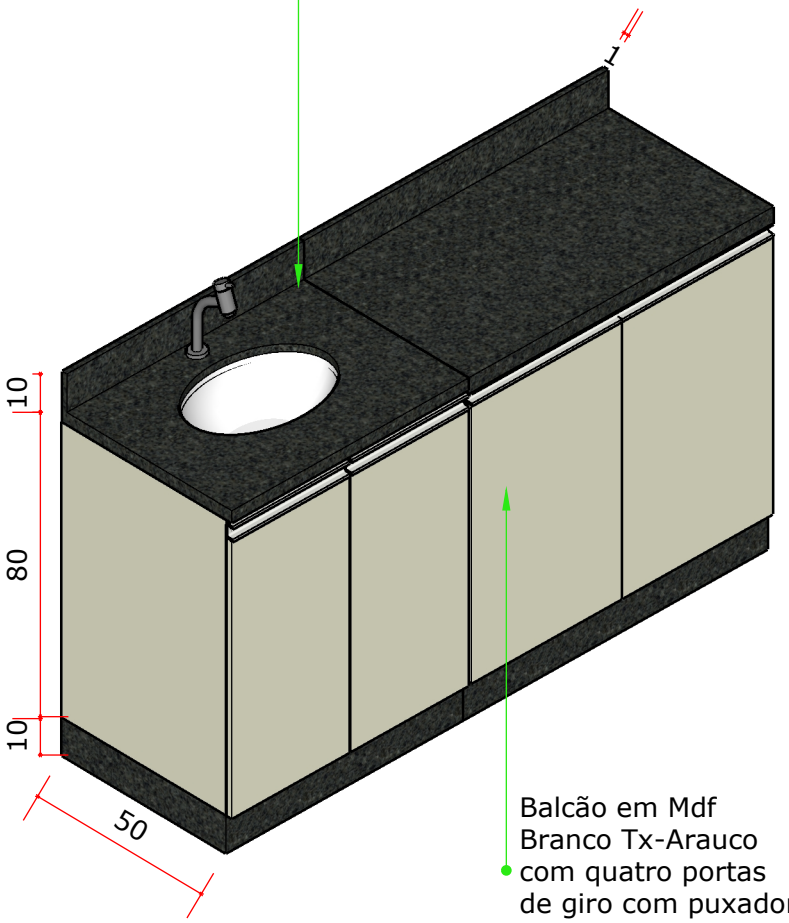

25 COPA - PLANTA BAIXA-COTAS E ESPECIFICAÇÕES

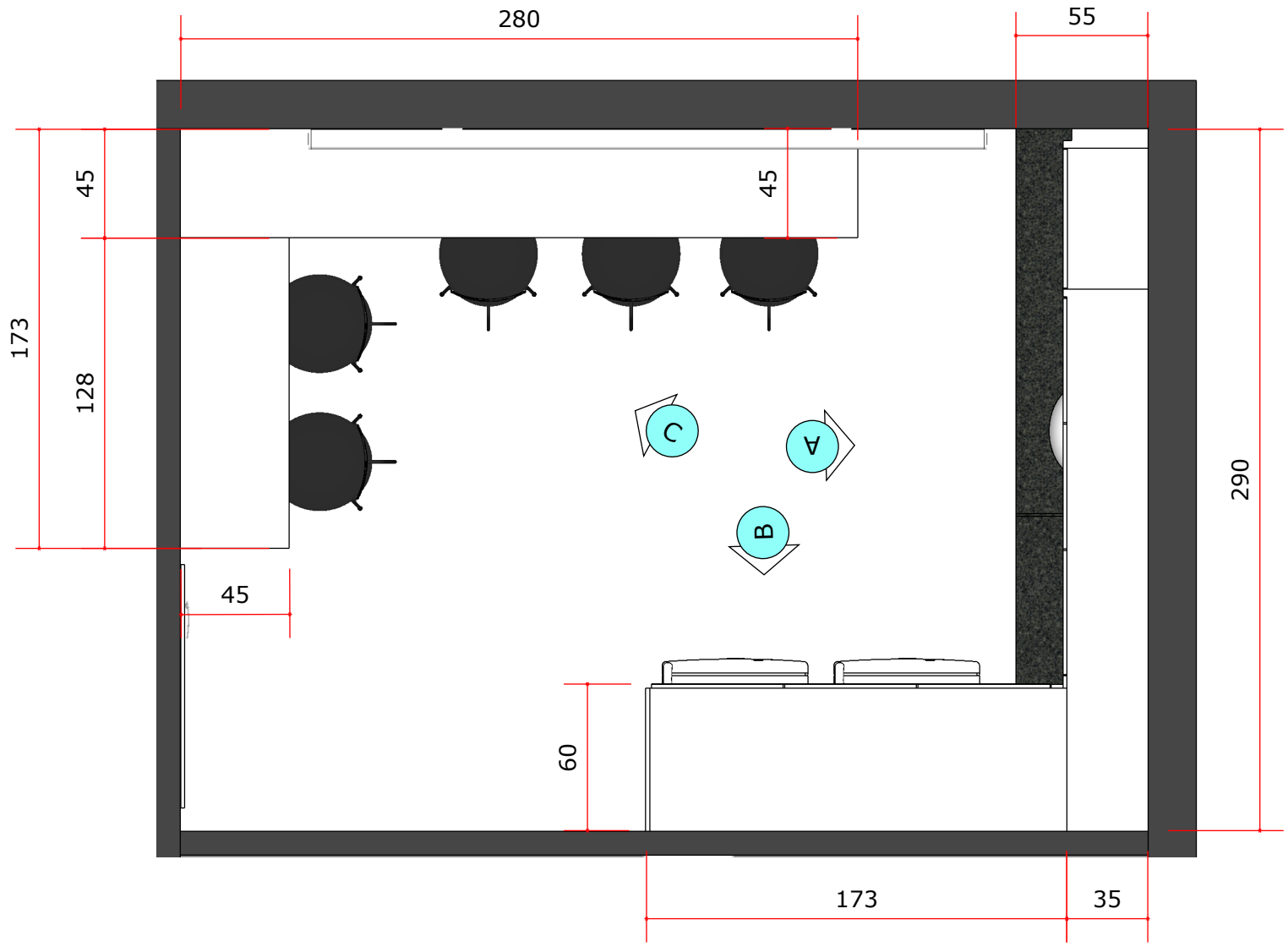

25

COPA - VISTA A -COTAS E ESPECIFICAÇÕES

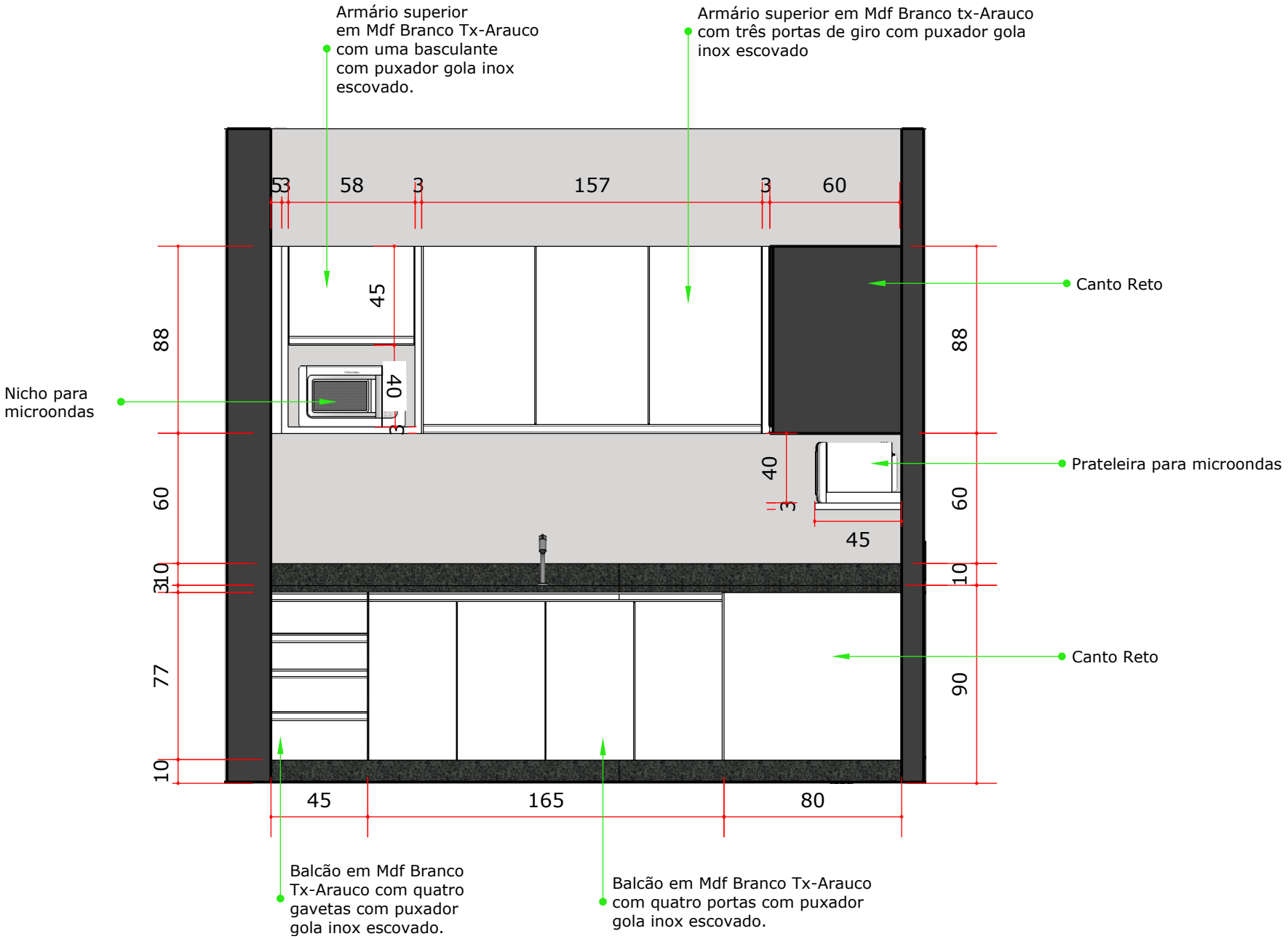

25

COPA - VISTA B -COTAS E ESPECIFICAÇÕES

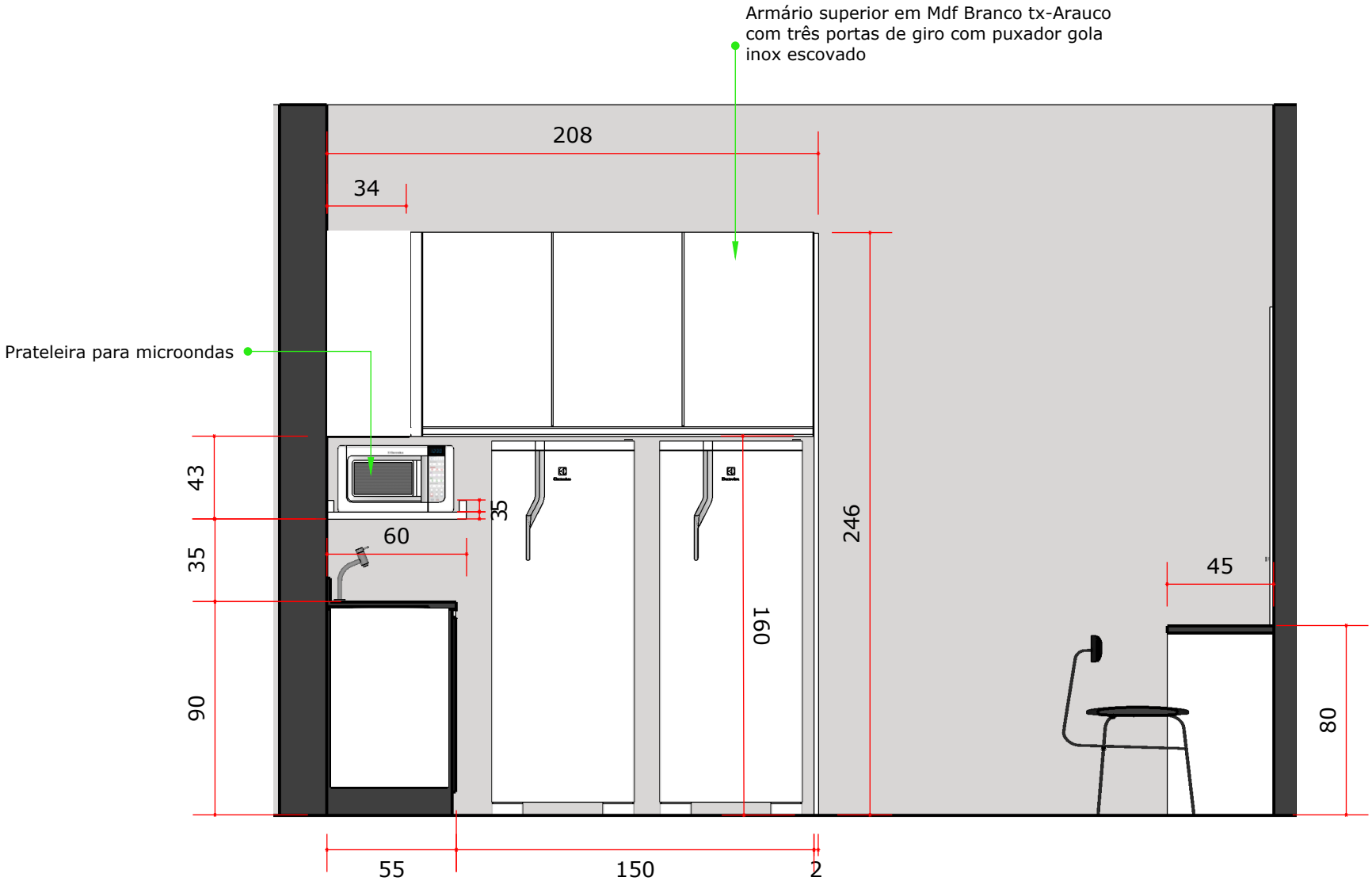

25

COPA - VISTA C -COTAS E ESPECIFICAÇÕES

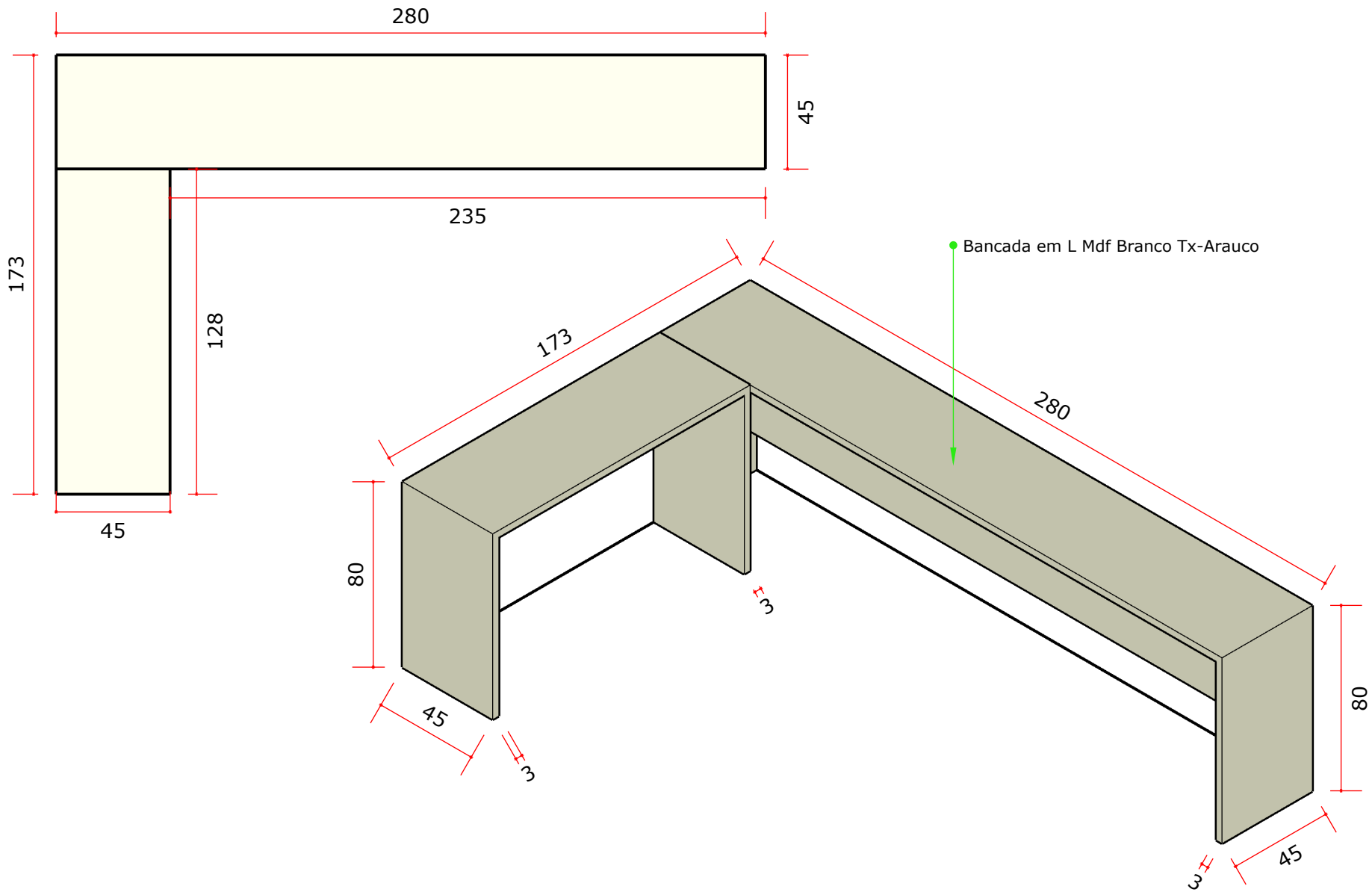

26 ALMOXARIFADO - COTAS E ESPECIFICAÇÕES

PLANTA BAIXA

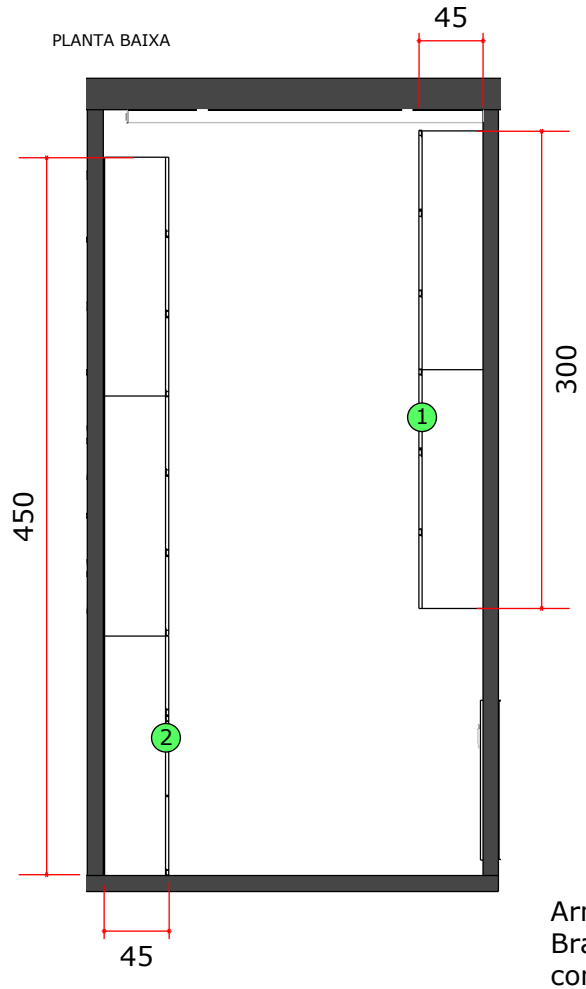

Armário em Mdf Branco Tx-Arauco com seis portas de giro com puxador gola inox escovado. Interno com cinco prateleiras divididas igualmente.
Prever duas divisórias

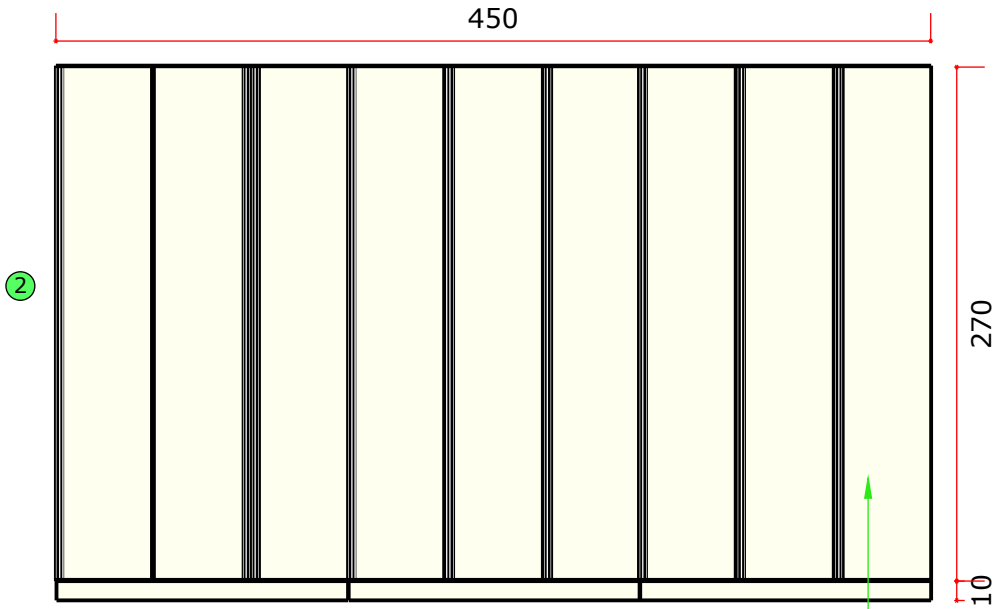

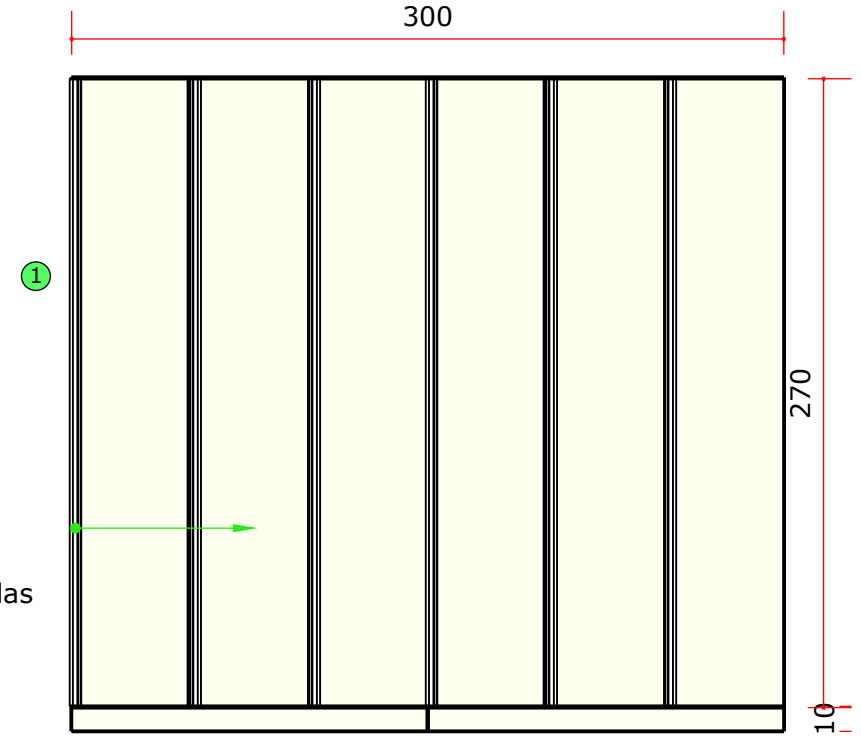

Armário em Mdf Branco Tx-Arauco com nove portas de giro com puxador gola inox escovado
Interno com cinco prateleiras divididas igualmente
Prever três divisórias

27 BANHEIROS FUNCIONARIOS MASCULINO-COTAS E ESPECIFICAÇÕES

28 BANHEIROS FUNCIONARIOS FEMININO - COTAS E ESPECIFICAÇÕES

29 BANHEIROS FUNCIONARIOS PCD- COTAS E ESPECIFICAÇÕES



27

BANHEIROS FUNCIONARIOS MASCULINO- VISTAS - COTAS E ESPECIFICAÇÕES

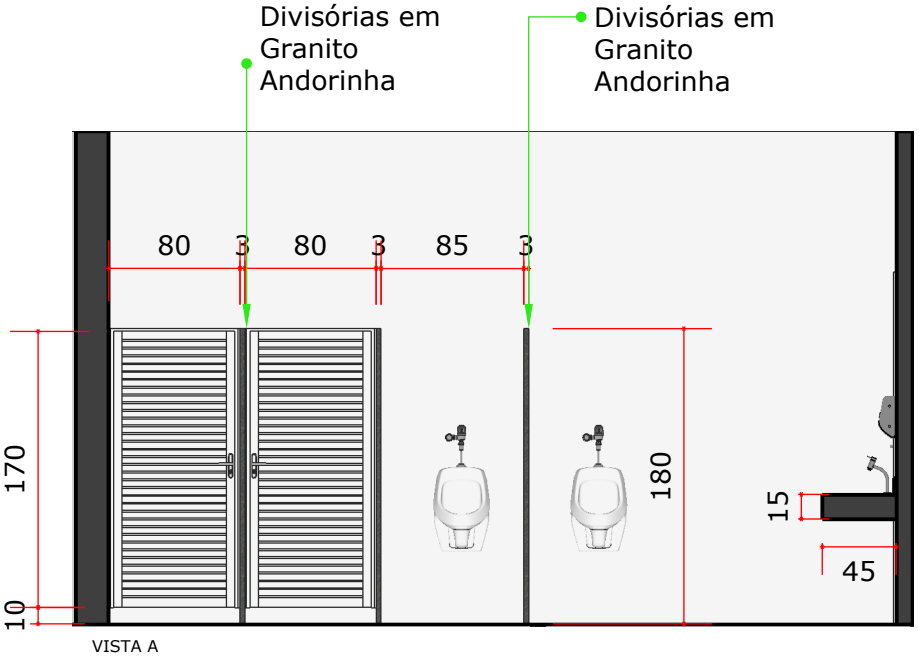

VISTA A

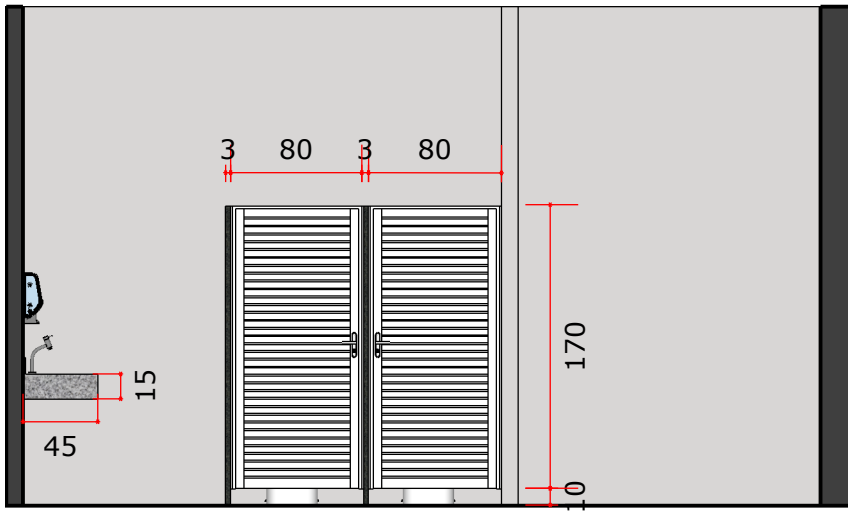

VISTA B

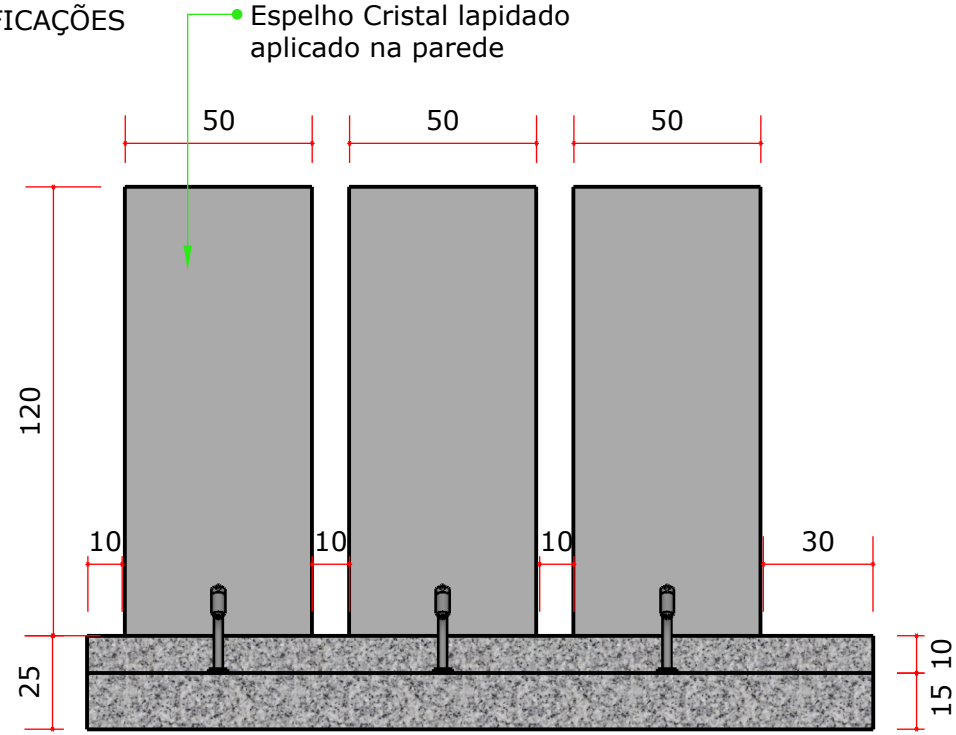

VISTA C

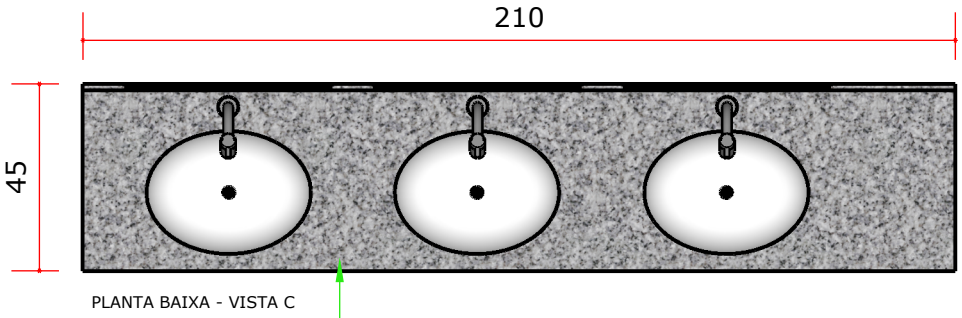

PLANTA BAIXA - VISTA C

Bancada e rodabanca em Granito andorinha com três cubas de cerâmica 40x30

28

BANHEIROS FUNCIONARIOS FEMININO - VISTAS - COTAS E ESPECIFICAÇÕES

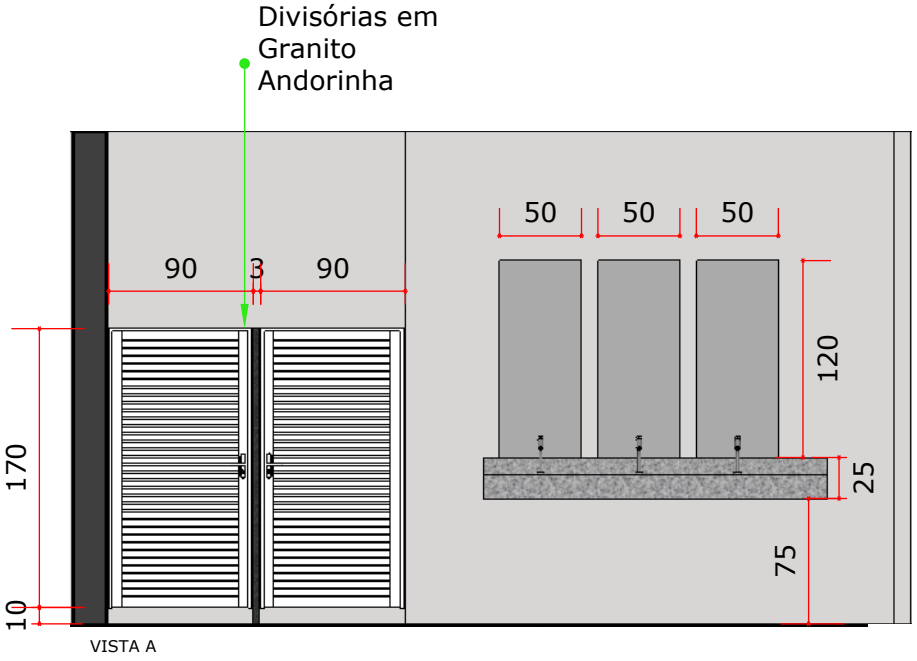

VISTA A

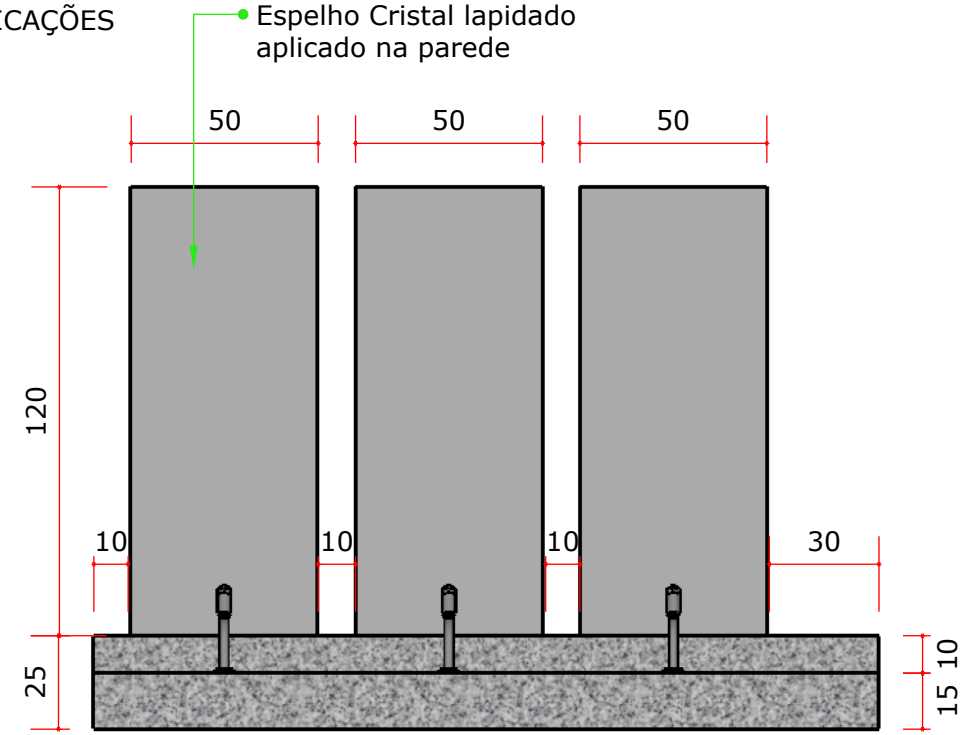

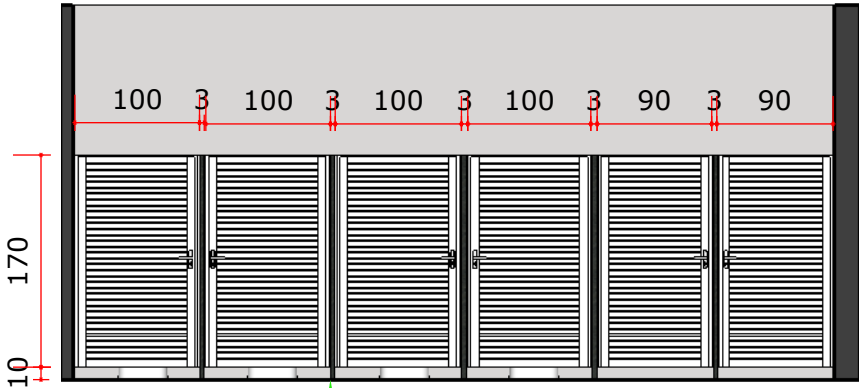

VISTA B

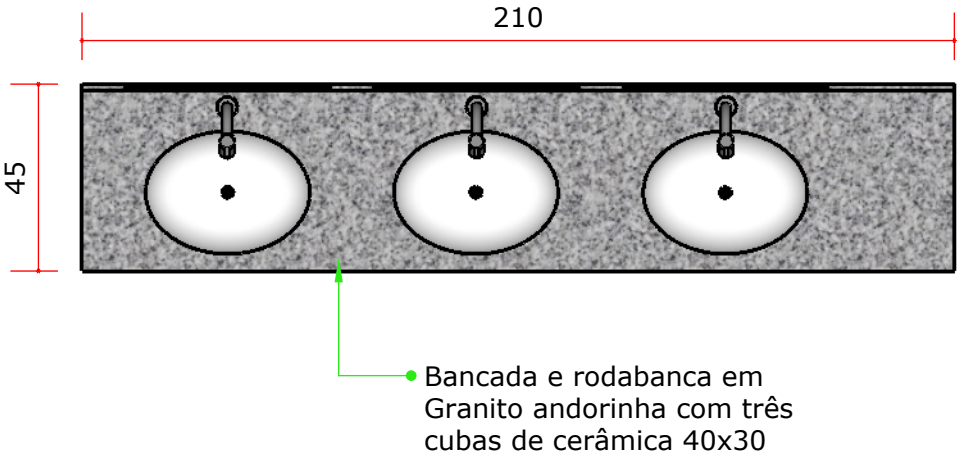

30 SALA DE SIMULAÇÃO REALISTICA - DETALHE 1 - COTAS E ESPECIFICAÇÕES

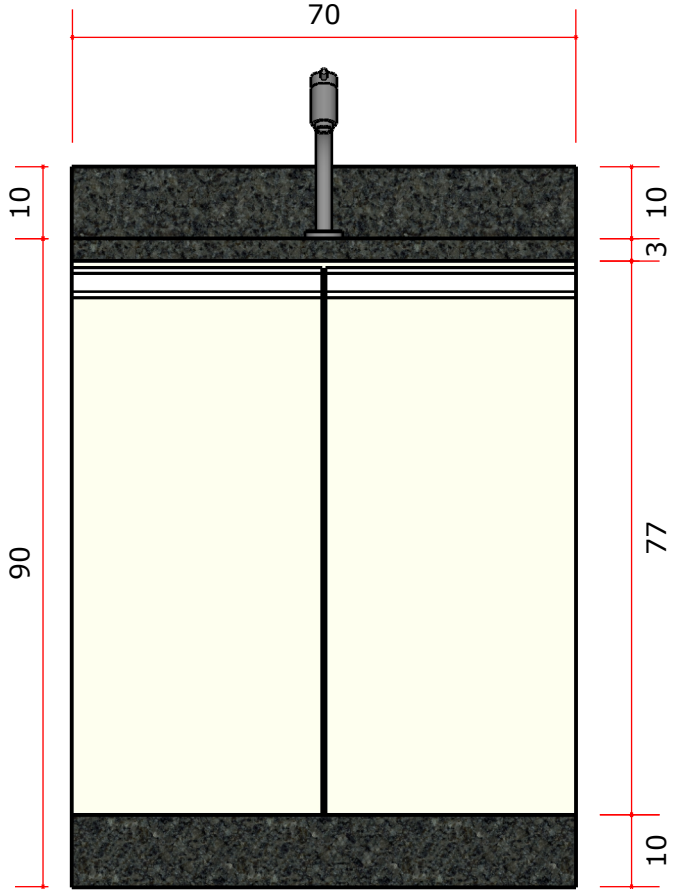

Bancada, rodapé e rodabanca em Granito São Gabriel com cuba de cerâmica medida 40x30

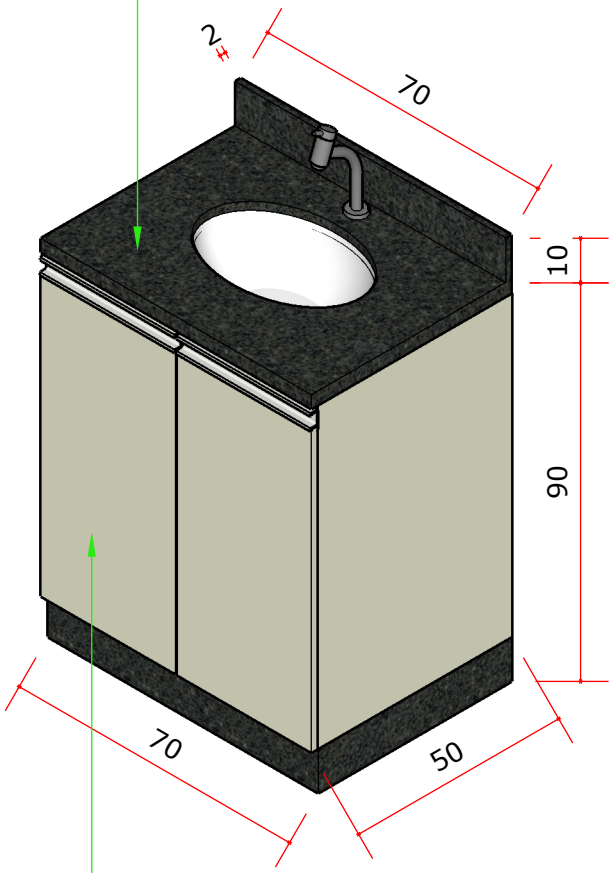

Balcão em Mdf Branco Tx-Arauco com duas portas de giro com puxador gola inox escovado. Interno com uma prateleira.