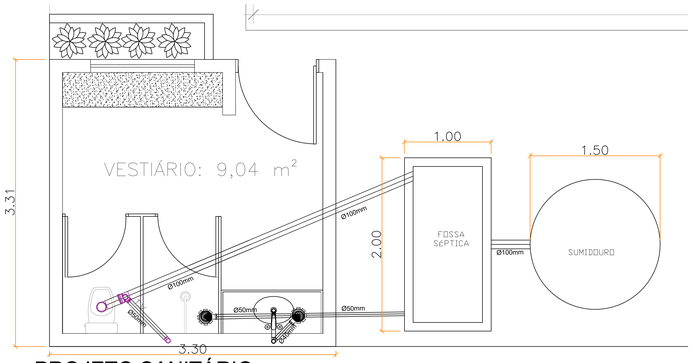

PROJETO SANITÁRIO

esc 1:25

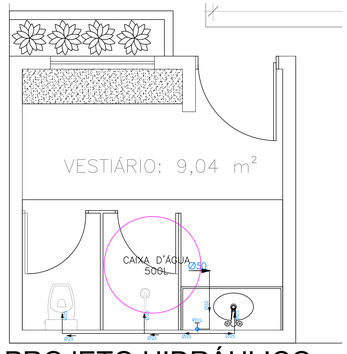

PROJETO HIDRÁULICO

esc 1:25

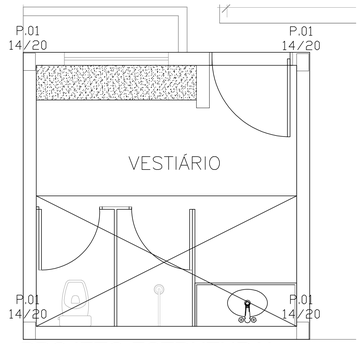

PROJETO ESTRUTURAL

esc 1:25

Sapata dos pilares
P.01

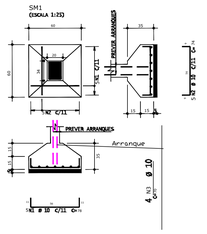

fck de concreto= 30MPA

DET. SAPATA

esc 1:25

CONCRETAGEM DAS VIGAS COM A LAJE

SEM ESCALA

AS VIGAS PODERÃO SER CONCRETADAS DE DUAS FORMAS

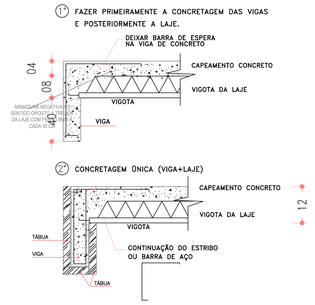

DET. LAJES

esc 1:25

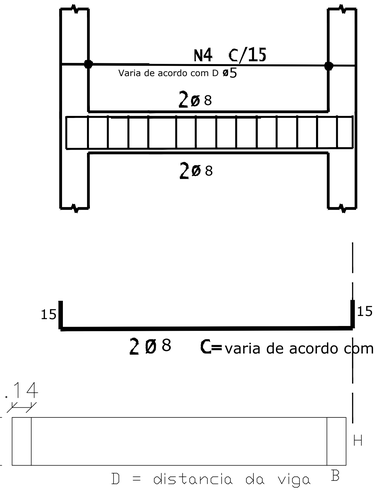

PROJETO VIGA BALDRAME

esc 1:25

P.01

fck de concreto= 30MPA

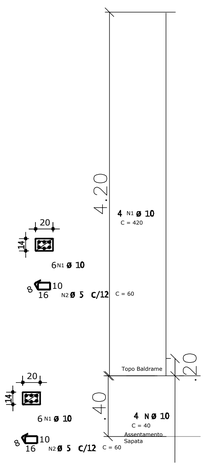

DET. PILAR

esc 1:25

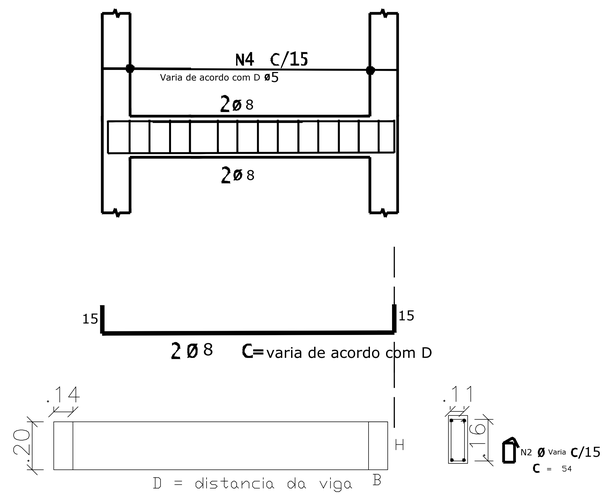

PROJETO VIGA SUPERIOR

esc 1:25

LIBERAÇÃO
LOCAL PARA CARIMBO E APROVAÇÕES

OBSERVAÇÕES
1. DIREITOS AUTORAIS RESERVADOS. ESTE PROJETO NÃO PODE SER USADO PARA AMPLIAÇÕES OU CONSTRUÇÕES DE OBRAS SIMILARES SEM PRÉVIA AUTORIZAÇÃO ESCRITA, EMITADA PELO ARQUITETO, COM A CORRESPONDENTE ART REGISTRADA NO CAU/AL.
2. CONFERIR COTAS EM OBRA

PROJETO ARQUITETôNICO

TÍTULO
PROJETOS CAMPO SOCIETY

ENDEREÇO
SITIO AREIAS, SITIO BANANEIRA E SITIO MINADOR

PROPRIETÁRIO
PREFEITURA MUNICIPAL DE OLHO D'AGUA DAS FLORES - AL

ÁREAS:
TERRENO ——— 2.400,00m²
COBERTA ——— 00,00

CONSTRUÇÃO:
ÁREA CONSTRUÍDA —2.400,00m²

AUTOR DO PROJETO
PEDRO HENRIQUE RODRIGUES ROCHA

ATENÇÃO: CONFERIR MEDIDAS NO LOCAL

PROPRIETÁRIO

AUTOR DO PROJETO

RESPONSÁVEL TÉCNICO
PEDRO HENRIQUE RODRIGUES ROCHA
CREA/AL: 021400243-B

DESENHO
PEDRO HENRIQUE

TÍTULO DA PRANCHA
PROJETO HIDRAULICO
PROJETO SANITÁRIO
PROJETO ESTRUTURAL
DETALHAMENTO

03/03

DATA
MARÇO/2026

ESCALA
INDICADA

ESTE PROJETO NÃO PODERÁ SOFRER ALTERAÇÕES SEM ORDENS EXPRESSAS DO AUTOR.