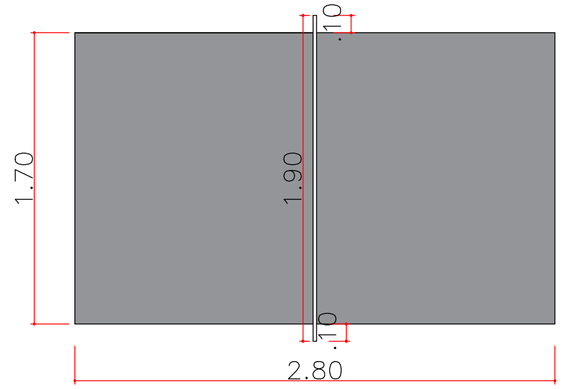

Planta Baixa
Sem Escala

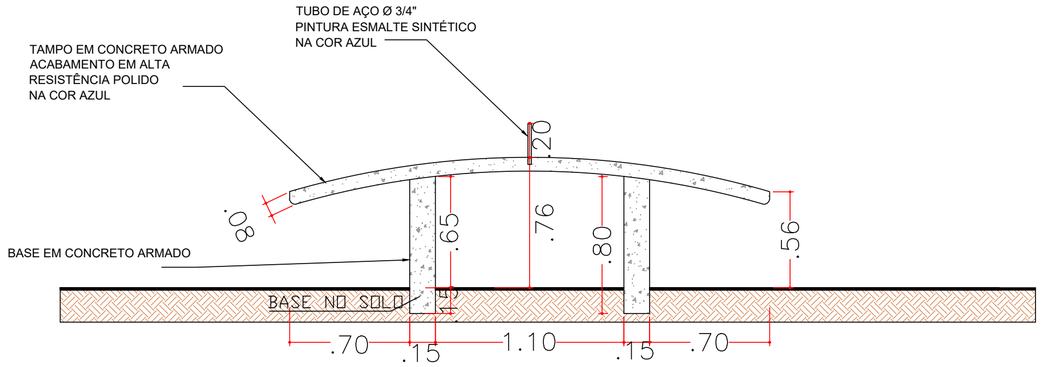

Elevação Lateral
Sem Escala

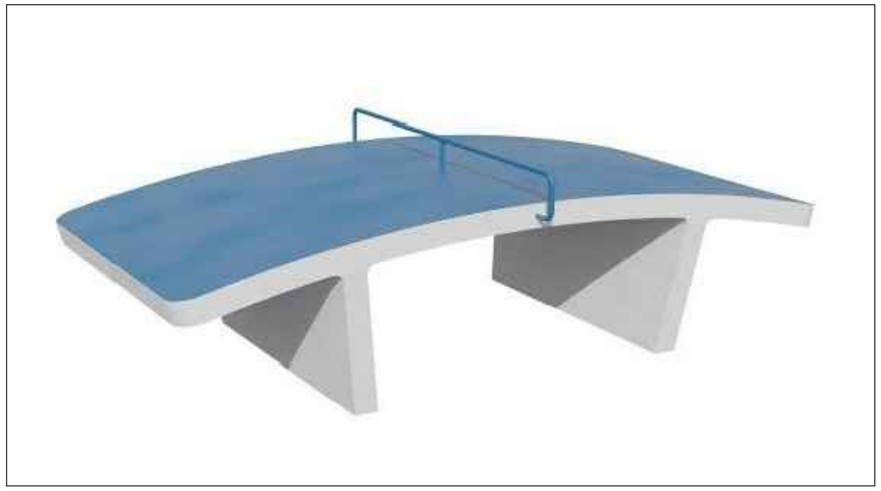

Imagem Ilustrativa

PROPRIETÁRIO: PREFEITURA MUNICIPAL DE TOBIAS BARRETO

ARQUITETO: ANTOVAL AVELINO SANTOS
CAU/SE A38637-5

RESPONSÁVEL TÉCNICO:

PREFEITURA MUNICIPAL DE TOBIAS BARRETO
SECRETARIA MUNICIPAL DE PLANEJAMENTO E GESTÃO ORÇAMENTÁRIA
AV. PRINCIPAL, S/N - CENTRO DE SERVIÇOS - SALA 02 - DISTRITO INDUSTRIAL - BAIRRO CENTENÁRIO - CEP 49300-000
TEL.: (79) 3541-2067 - www.tobiasbarreto.se.gov.br - Email: engenharia@tobiasbarreto.se.gov.br

PROJETO: URBANISMO

OBRA: REURBANIZAÇÃO DA PRAÇA GILSON PRADO BARRETO

LOCAL: PRAÇA GILSON PRADO BARRETO - CONJUNTO VILA DE CAMPOS
BAIRRO BELA VISTA - TOBIAS BARRETO -SE

REPRESENTAÇÃO GRÁFICA: ANTOVAL AVELINO SANTOS

ARQUIVO DWG: Proj_Reurb_Praça_Gilson_Prado_Barreto_PMTB.dwg

1ª CORREÇÃO/ DATA:

2ª CORREÇÃO/ DATA:

DATA: ABRIL/2026

ESCALA: INDICADA

ASSUNTO: DETALHAMENTO MESA DE FUTMESA

PRANCHA: 06/18