

Elevação Lateral Direita
Esc.: 1/50

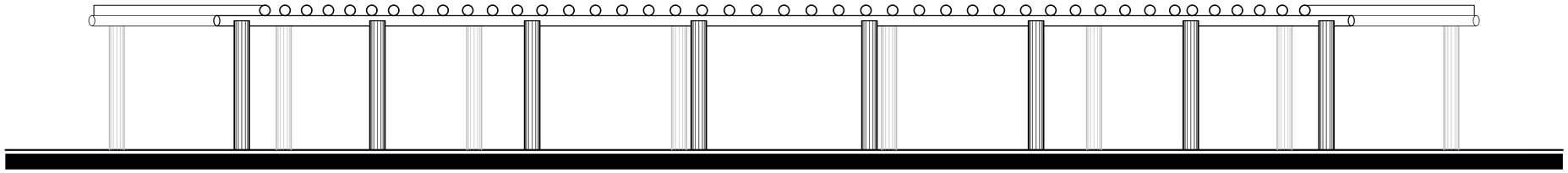

Elevação Lateral Esquerda
Esc.: 1/50

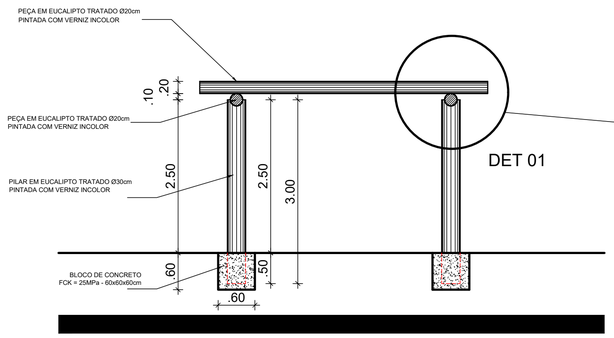

Corte - AA'
Esc.: 1/50

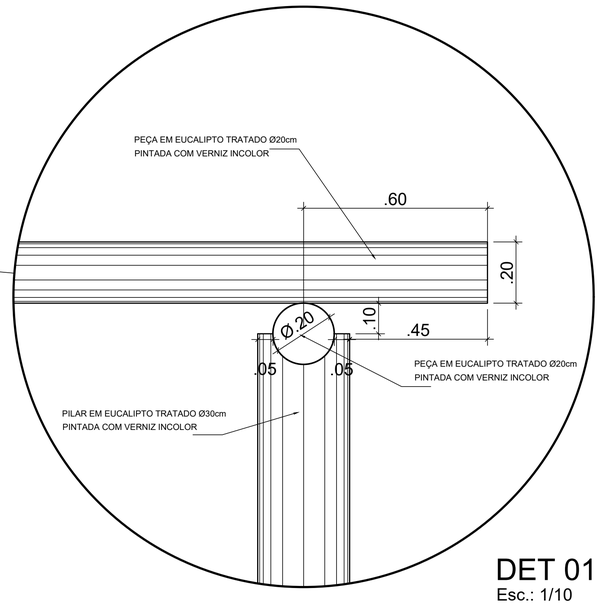

DET 01
Esc.: 1/10

PROPRIETÁRIO: PREFEITURA MUNICIPAL DE TOBIAS BARRETO

ARQUITETO: ANTOVAL AVELINO SANTOS
CAU/SE A38637-5

RESPONSÁVEL TÉCNICO:

PREFEITURA MUNICIPAL DE TOBIAS BARRETO
SECRETARIA MUNICIPAL DE PLANEJAMENTO E GESTÃO ORÇAMENTÁRIA
AV. PRINCIPAL, S/N - CENTRO DE SERVIÇOS - SALA 02 - DISTRITO INDUSTRIAL - BAIRRO CENTENÁRIO - CEP 49300-000
TEL.: (79) 3541-2067 - www.tobiasbarreto.se.gov.br - Email: engenharia@tobiasbarreto.se.gov.br

PROJETO: URBANISMO

OBRA: REURBANIZAÇÃO DA PRAÇA GILSON PRADO BARRETO

LOCAL: PRAÇA GILSON PRADO BARRETO - CONJUNTO VILA DE CAMPOS
BAIRRO BELA VISTA - TOBIAS BARRETO -SE

REPRESENTAÇÃO GRÁFICA:		ARQUIVO DWG:	
ANTOVAL AVELINO SANTOS		Proj_Reurb_Praça_Gilson_Prado_Barreto_PMTB.dwg	
1ª CORREÇÃO/ DATA:	2ª CORREÇÃO/ DATA:	DATA: ABRIL/2026	ESCALA: 1/10 - 1/50

ASSUNTO: DETALHAMENTO PERGOLADO

PRANCHA: 09/18