PEÇA GRÁFICA
ESCOLA ALBERTO AMORIN
ESTRUTURA DE CONCRETO E FUNDAÇÕES

REV	DATA	NATUREZA DA REVISÃO	ELAB.	VERIF.	APROV.
05					
04					
03					
02					
01					
00					

CONTRATANTE (A):

PREFEITURA DE BARREIRAS
CAPITAL DO PRESENTE E DO FUTURO

PROJETO:

WDS ENGENHARIA
ASSOCIADO ABECE

EMPREENDIMENTO:
ESCOLA ALBERTO AMORIN

ETAPA:
PROJETO EXECUTIVO

TÍTULO:
ESTRUTURA E FUNDAÇÕES

ELAB.:	VERIF.:	APROV.:	R. TEC.:	CREA/CAU N°
			WECSLEI DUARTE	050833702-0/D
			Data 07/08/2025	Folha: 0 de 09

Arquivo:	REVISÃO:
PG_ESC_EX_PMB-EAA_R00	00

WDS ENGENHARIA PL EAA FUN 001-R00.PLT 07/08/2025 11:02:12

- Os desenhos são de nossa propriedade, sendo proibidos cópias, ampliações, ou reproduções totais ou parciais, nem podendo ser cedidos a terceiros, salvo com nossa autorização expressa, de acordo com a legislação brasileira em vigor.

A4

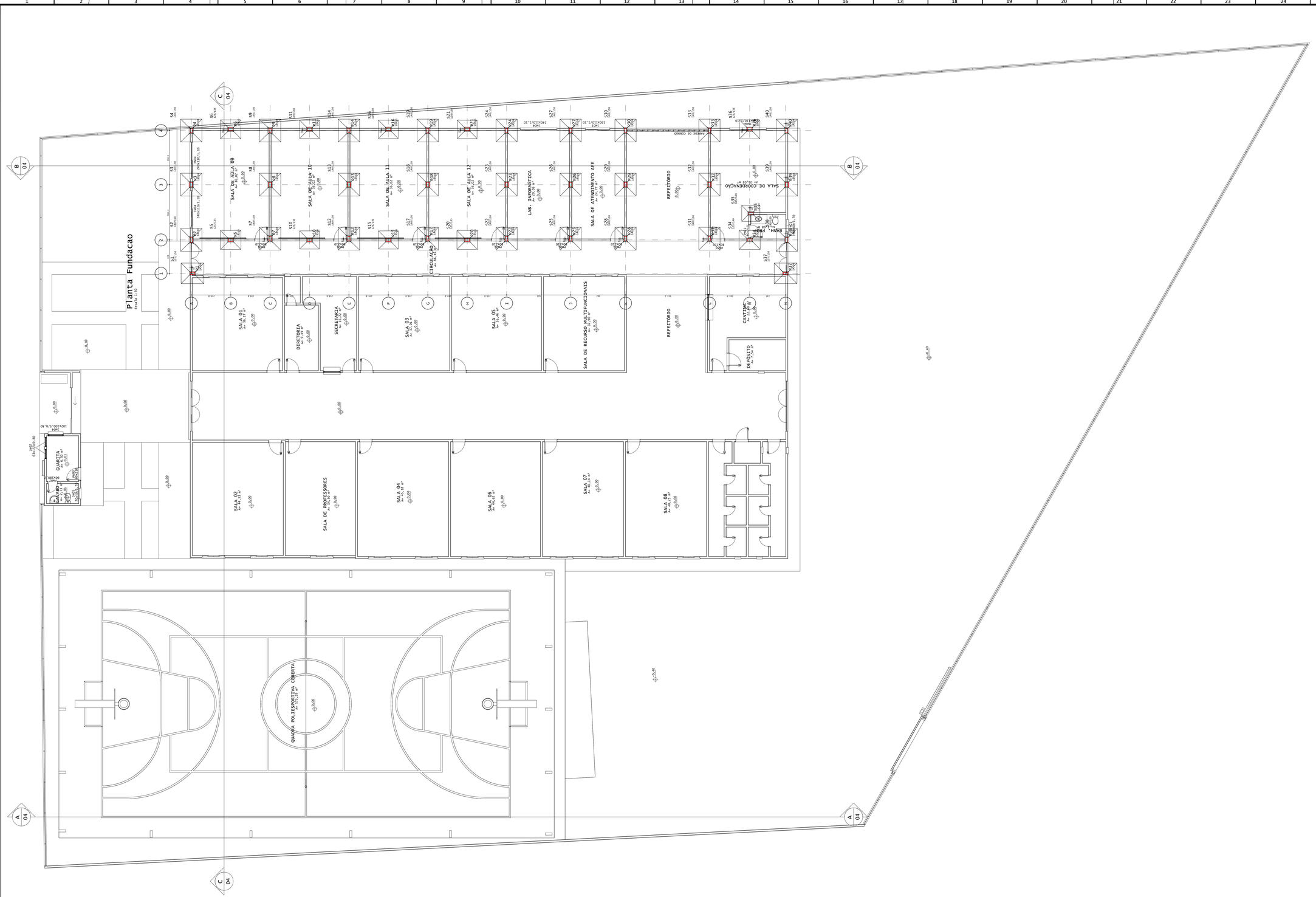

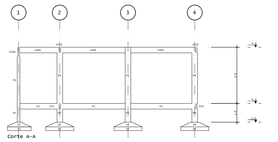

05						
04						
03						
02						
01						
00		EMISSÃO INICIAL				
Nº	REQUERENTE	MODIFICAÇÃO		DATA	RESPONSÁVEL	VISTO

VALIDAÇÃO	ELABORAÇÃO		VERIFICAÇÃO		APROVAÇÃO	
	RESP.	VISTO.	RESP.	VISTO.	RESP.	VISTO.

CONTRATANTE (A):
PREFEITURA DE BARREIRAS
CAPITAL DO PRESENTE E DO FUTURO

PROJETO:
WDS ENGENHARIA

FINALIDADE DO PROJETO:
ESCOLA ALBERTO AMORIN

DATA: 07/08/2025

REVISÃO: 00

CONTEÚDO DA PRANCHA:
planta de locação fundação

ESCALA: Indicada

CONTEÚDO DA PRANCHA:
Planta Fundacao

PRANCHA: 01/09

DESENHO:

ARQUIVO: PL.ESC.EL.MW-EAA.DFD

PROPRIETÁRIO (A):
PREFEITURA MUNICIPAL DE BARREIRAS

CPF / CNPJ:
13.654.447/0001-25

ENDEREÇO DA OBRA:
R. Eduardo Medrado, 227 - Vila Amorim, Barreiras - BA, 47813-460

PLANTA DE SITUAÇÃO:

QUADRO DE ASSINATURAS:

PROPRIETÁRIO (A):
PREFEITURA MUNICIPAL DE BARREIRAS
CPF/CNPJ:

QUADRO DE ÁREAS:

RESP. TÉCNICO:
WECSLEI DUARTE DE SOUZA
CREA - BA - 036819TG-D/S
ENGENHEIRO CIVIL / ENGENHEIRO DE SEGURANÇA DO TRABALHO/ TÉCNICO EM EDIFICAÇÕES
ESPECIALISTA EM ESTRUTURA DE CONCRETO E FUNDAÇÕES
ESPECIALISTA EM ÁREA DE APTA ENERGIA.

APROVAÇÃO:

CONHECIMENTOS:

A0-185

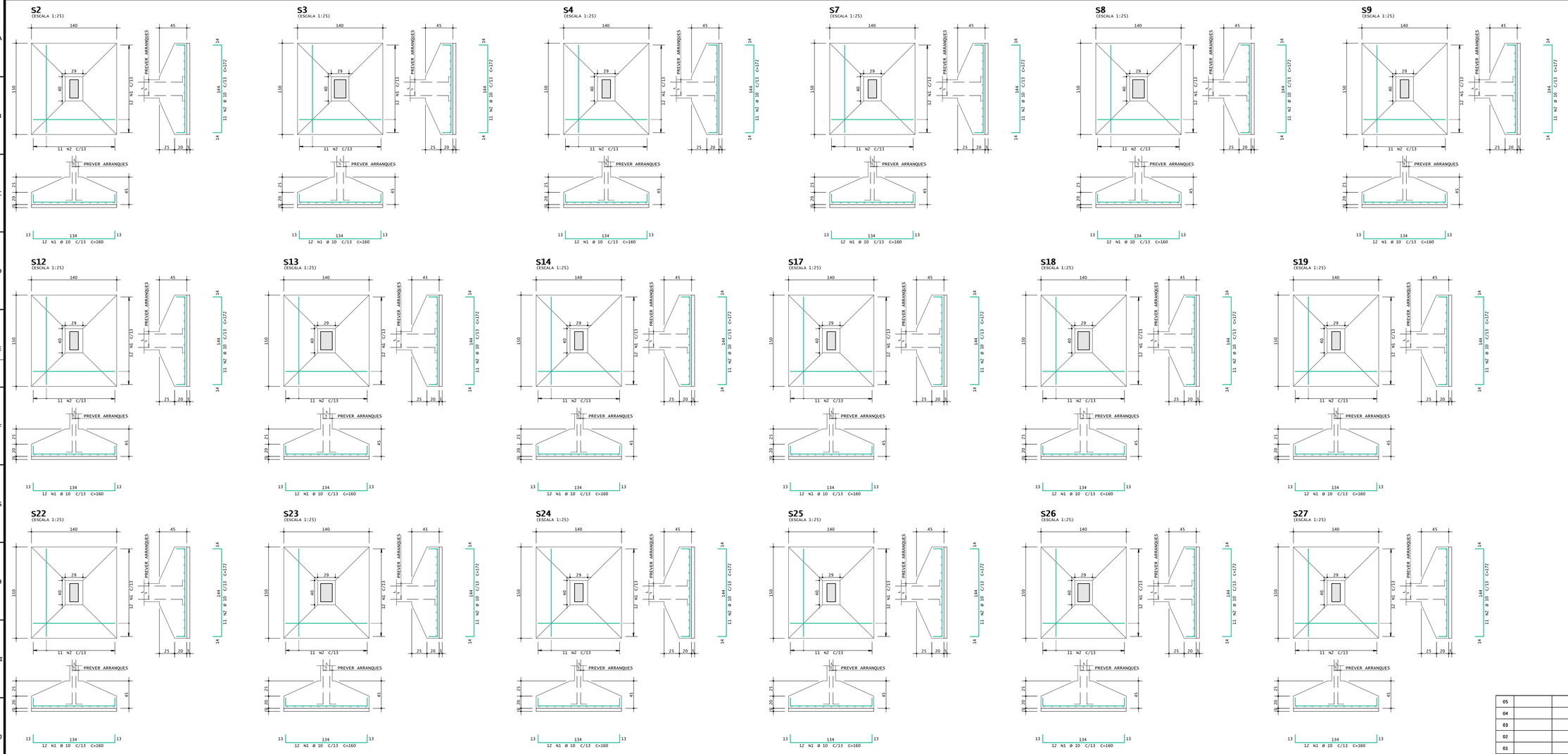

AÇO	POS	BIT mm	QUANT	COMPRIMENTO UNIT cm	COMPRIMENTO TOTAL cm
S2					
	50A	1	10	12	160
	50A	2	10	11	172
					1920
					1892
S3					
	50A	1	10	12	160
	50A	2	10	11	172
					1920
					1892
S4					
	50A	1	10	12	160
	50A	2	10	11	172
					1920
					1892
S7					
	50A	1	10	12	160
	50A	2	10	11	172
					1920
					1892
S8					
	50A	1	10	12	160
	50A	2	10	11	172
					1920
					1892
S9					
	50A	1	10	12	160
	50A	2	10	11	172
					1920
					1892
S12					
	50A	1	10	12	160
	50A	2	10	11	172
					1920
					1892
S13					
	50A	1	10	12	160
	50A	2	10	11	172
					1920
					1892
S14					
	50A	1	10	12	160
	50A	2	10	11	172
					1920
					1892
S17					
	50A	1	10	12	160
	50A	2	10	11	172
					1920
					1892
S18					
	50A	1	10	12	160
	50A	2	10	11	172
					1920
					1892
S19					
	50A	1	10	12	160
	50A	2	10	11	172
					1920
					1892
S22					
	50A	1	10	12	160
	50A	2	10	11	172
					1920
					1892
S23					
	50A	1	10	12	160
	50A	2	10	11	172
					1920
					1892
S24					
	50A	1	10	12	160
	50A	2	10	11	172
					1920
					1892
S25					
	50A	1	10	12	160
	50A	2	10	11	172
					1920
					1892
S26					
	50A	1	10	12	160
	50A	2	10	11	172
					1920
					1892
S27					
	50A	1	10	12	160
	50A	2	10	11	172
					1920
					1892

RESUMO DE AÇO			
AÇO	BIT mm	COMPR m	PESO kgf
50A	10	686	423
Peso Total	50A =		423 kgf

Nº	REQUERENTE	MODIFICAÇÃO	DATA	RESPONSÁVEL	VISTO
05					
04					
03					
02					
01					
00		EMISSÃO INICIAL			

VALIDAÇÃO	ELABORAÇÃO RESP.	ELABORAÇÃO VISTO.	VERIFICAÇÃO RESP.	VERIFICAÇÃO VISTO.	APROVAÇÃO RESP.	APROVAÇÃO VISTO.

CONTRATANTE (A):
PREFEITURA DE BARREIRAS
CAPITAL DO PRESENTE E DO FUTURO

PROJETO:
WDS ENGENHARIA

FINALIDADE DO PROJETO:
ESCOLA ALBERTO AMORIN

DATA: 07/08/2025

REVISÃO: 00

PAVIMENTO:
detalhes
fundação

ESCALA: 1:25

CONTEÚDO DA PRANCHA:
S2 / S3 / S4 / S7 / S8 / S9 / S12 / S13 / S14 / S17 /
S18 / S19 / S22 / S23 / S24 / S25 / S26 / S27

PRANCHA: 02/09

DESENHO:

ARQUIVO: PL_ESC_EC_PMB-EAA_R00

PROPRIETÁRIO (A):
PREFEITURA MUNICIPAL DE BARREIRAS

CPF / CNPJ: 13.654.447/0001-25

ENDEREÇO DA OBRA:
R. Eduardo Medrado, 227 - Vila Amorim, Barreiras - BA, 47813-460

PLANTA DE SITUAÇÃO:

QUADRO DE ASSINATURAS:

PROPRIETÁRIO (A):
PREFEITURA MUNICIPAL DE BARREIRAS
CPF/CNPJ: 13.654.447/0001-25

QUADRO DE ÁREAS:

RESP. TÉCNICO:
WECSLEI DUARTE DE SOUZA
CREA - BA - 056833702-0/D
ENGENHEIRO CIVIL/ ENGENHEIRO DE SEGURANÇA DO TRABALHO/ TÉCNICO EM EDIFICAÇÕES
ESPECIALISTA EM ESTRUTURAS DE CONCRETO ARMADO E FUNDAÇÕES
ESPECIALISTA EM OBRAS DE ARTE ESPECIAIS

APROVAÇÃO:

CONDICIONANTES

O desenho/modelo de base foi cedido por WDS ENGENHARIA em 07/08/2025 11:02:13
Este documento é propriedade intelectual de profissional habilitado, sendo vedada a sua reprodução, cópia e divulgação a terceiros, sem autorização escrita do autor.
O uso deste documento está restrito ao escopo do(s) contrato(s) firmado(s) entre as partes.
Qualquer alteração realizada neste documento sem a devida autorização escrita do autor invalida o mesmo.

A0

S28
(ESCALA 1:25)

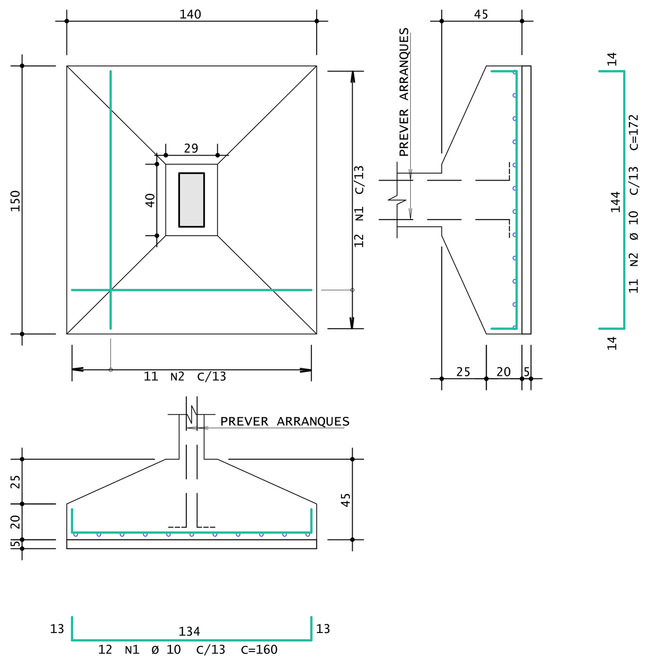

S29
(ESCALA 1:25)

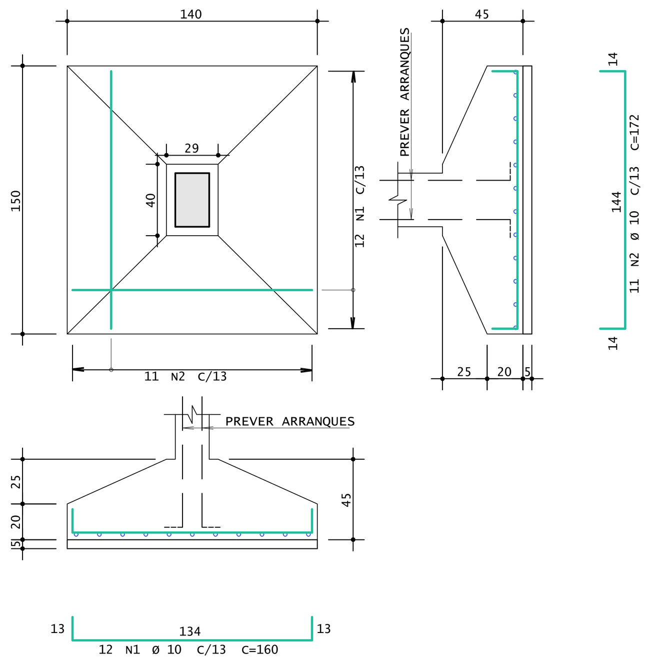

S30
(ESCALA 1:25)

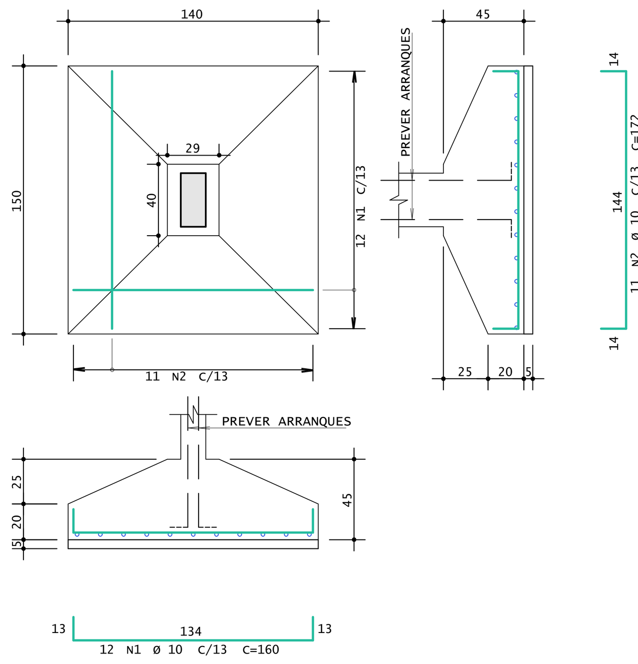

S31
(ESCALA 1:25)

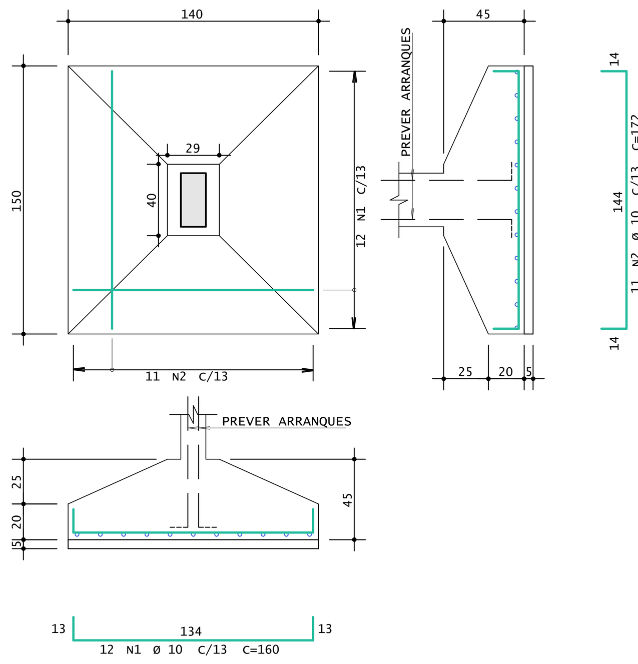

S32
(ESCALA 1:25)

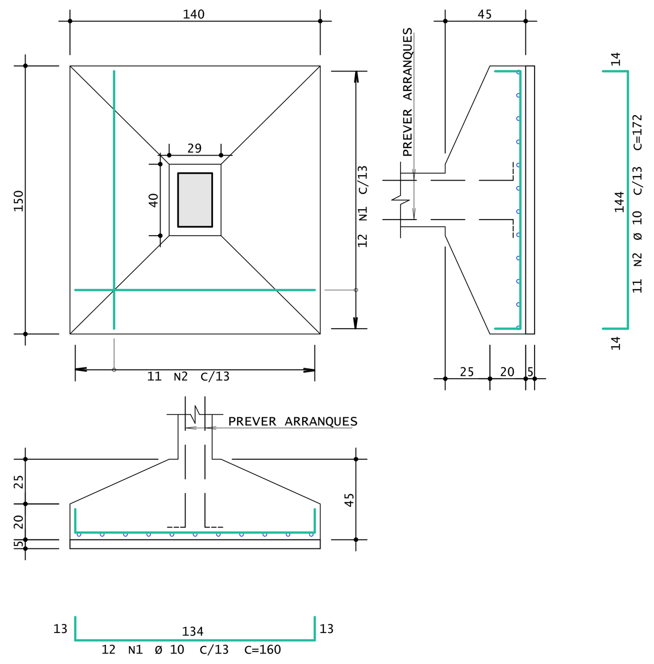

S33
(ESCALA 1:25)

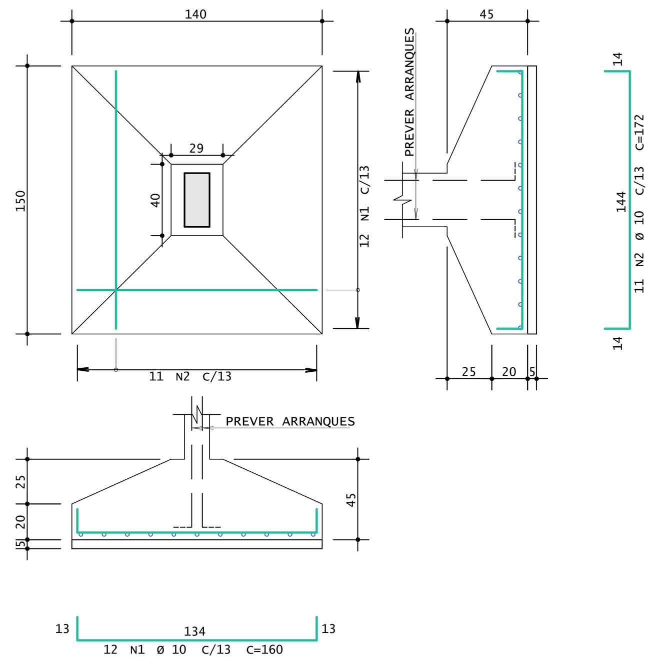

S38
(ESCALA 1:25)

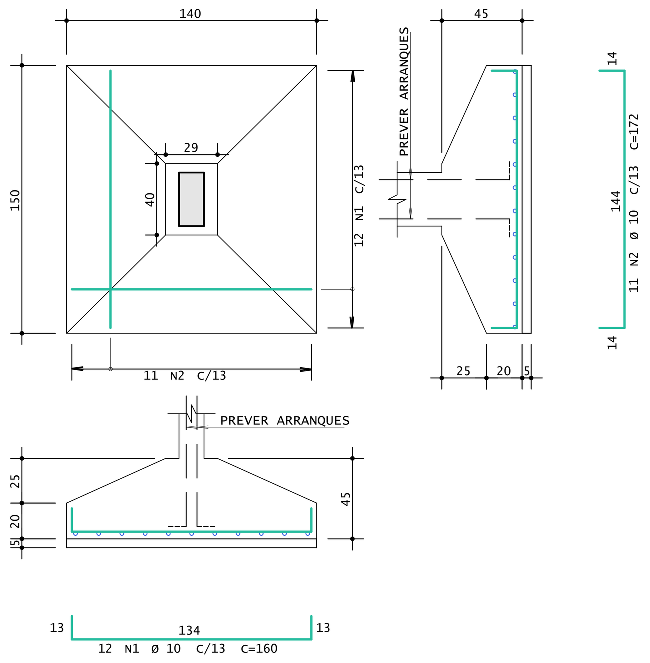

S39
(ESCALA 1:25)

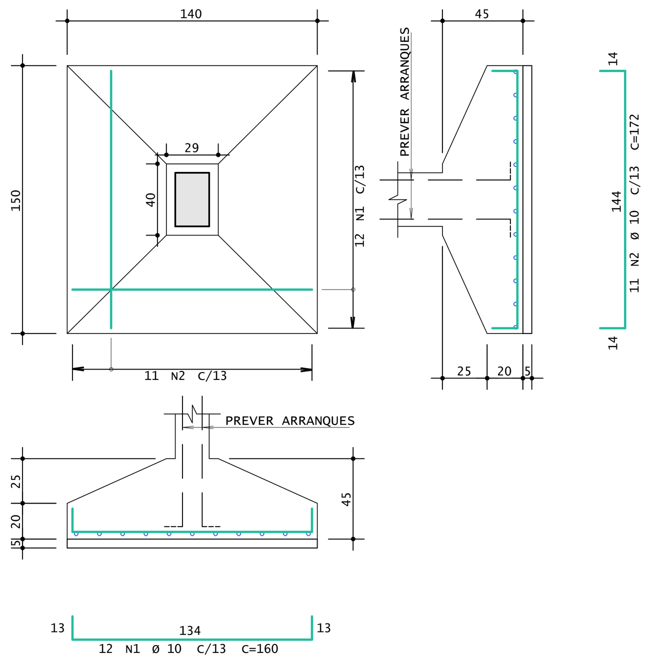

S40
(ESCALA 1:25)

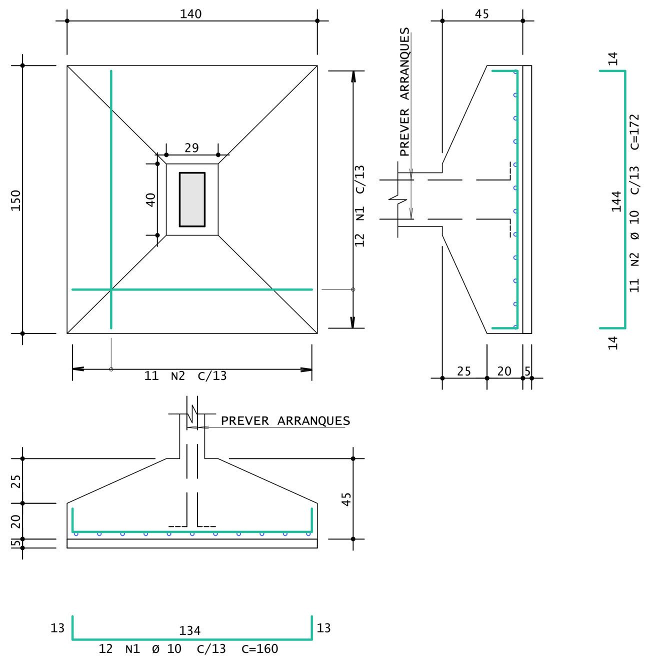

S37
(ESCALA 1:25)

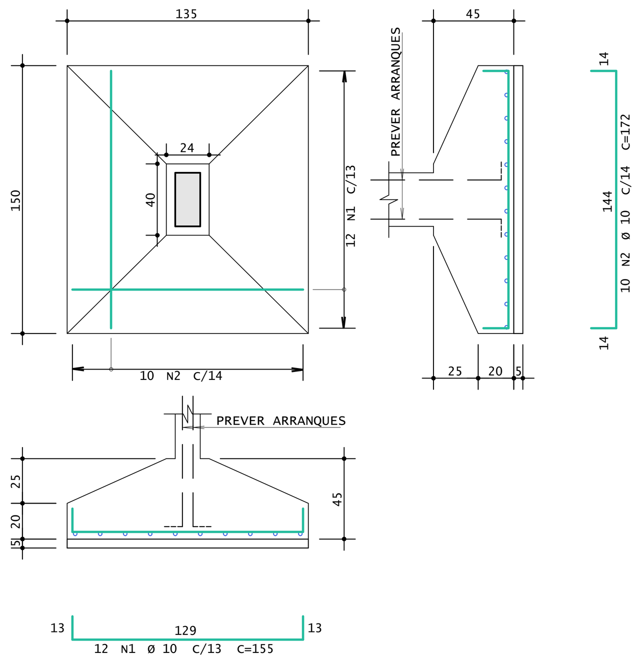

S1
(ESCALA 1:25)

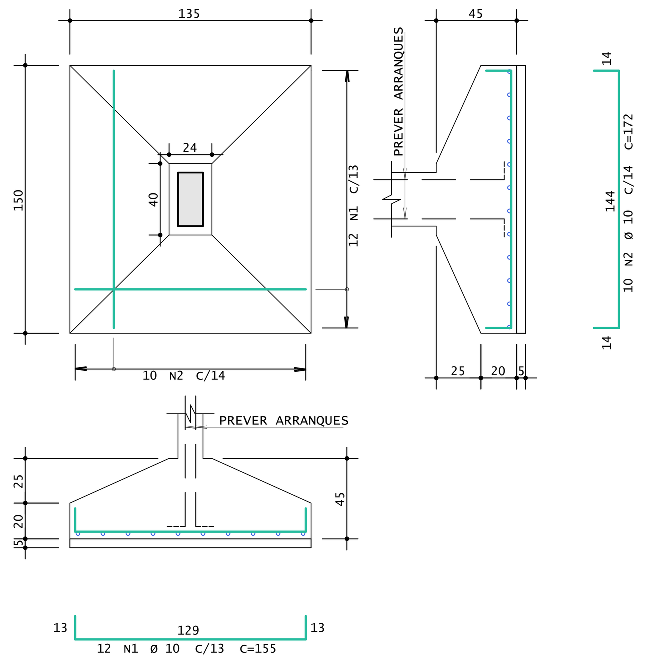

S34
(ESCALA 1:25)

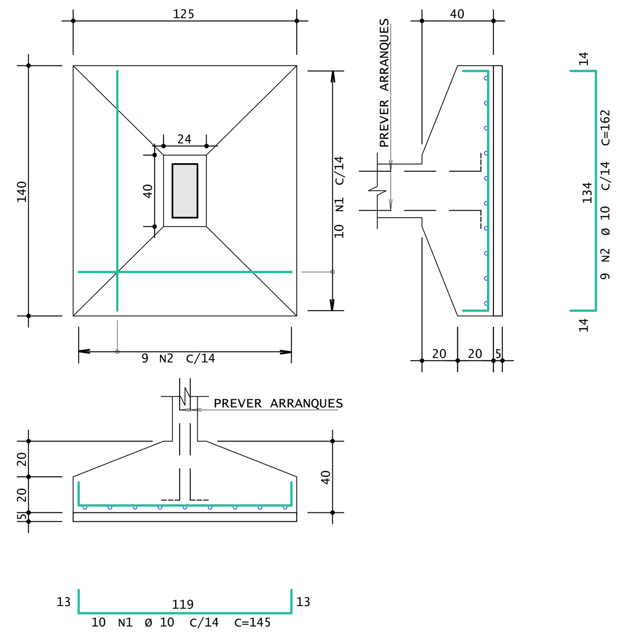

S36
(ESCALA 1:25)

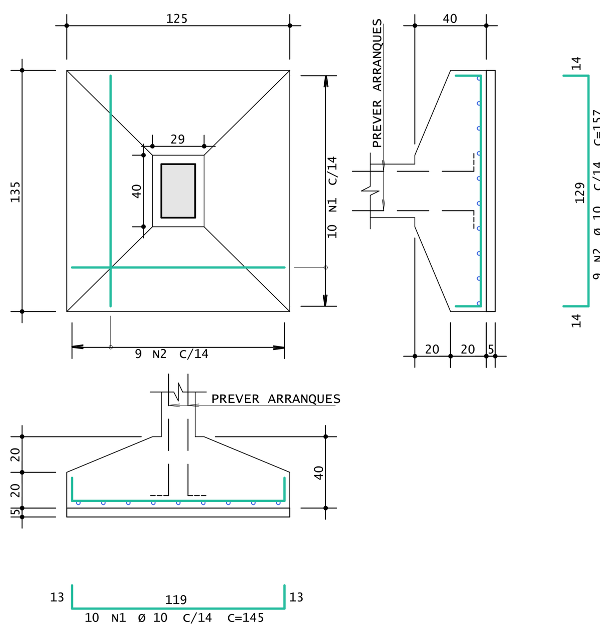

S5
(ESCALA 1:25)

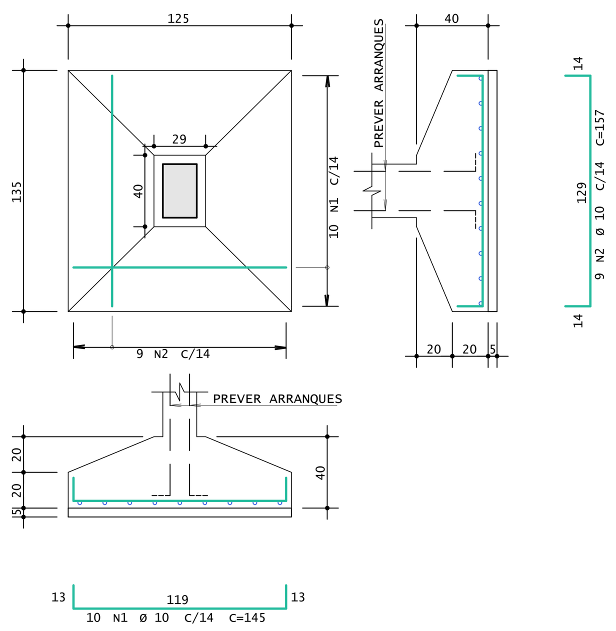

S6
(ESCALA 1:25)

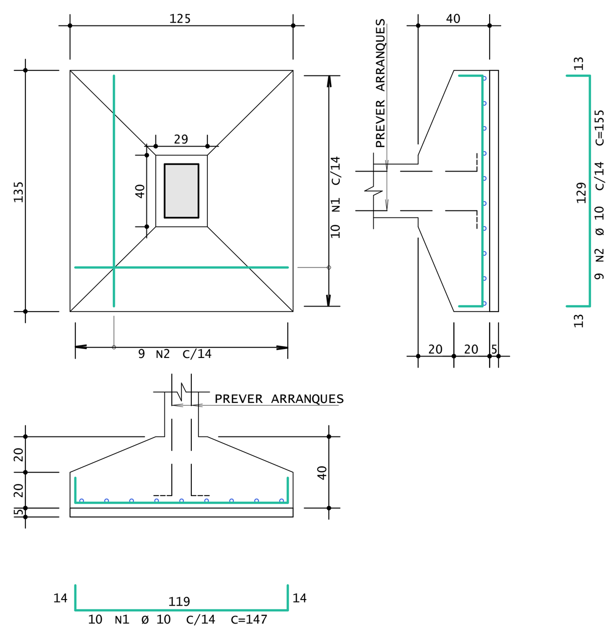

S20
(ESCALA 1:25)

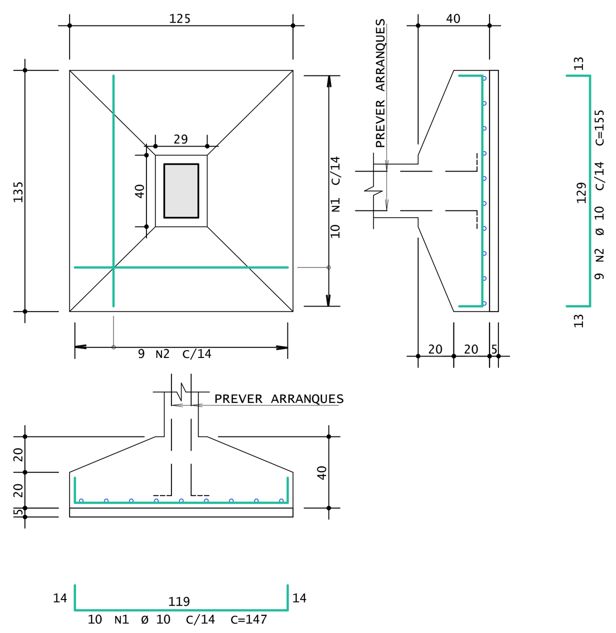

S16
(ESCALA 1:25)

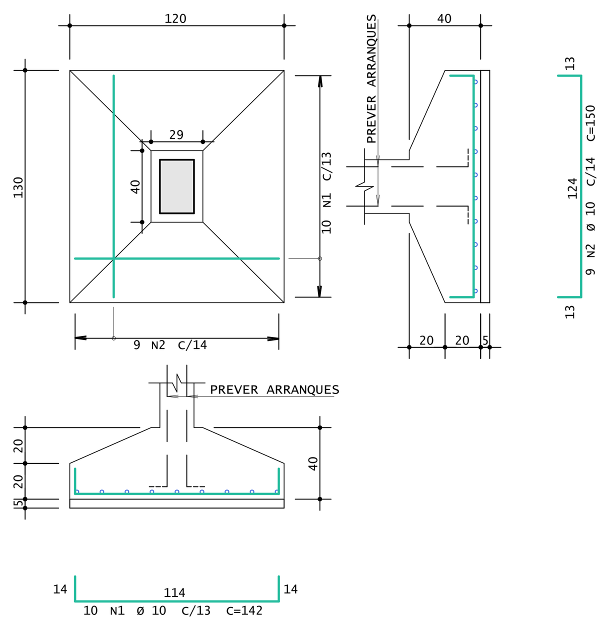

S21
(ESCALA 1:25)

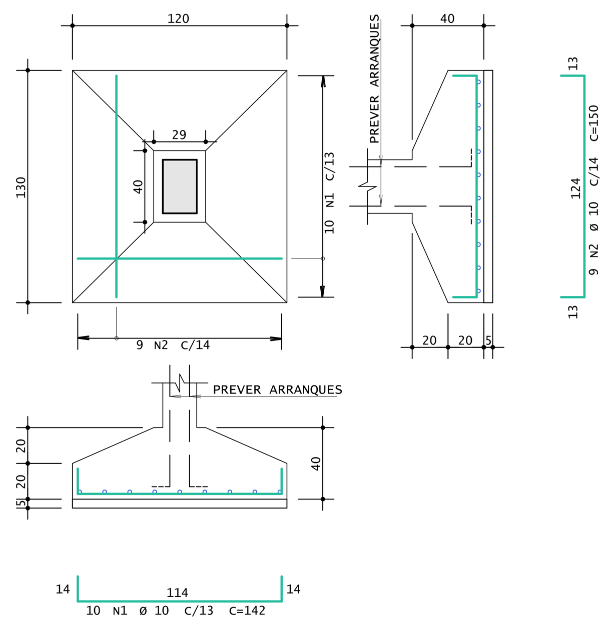

S11
(ESCALA 1:25)

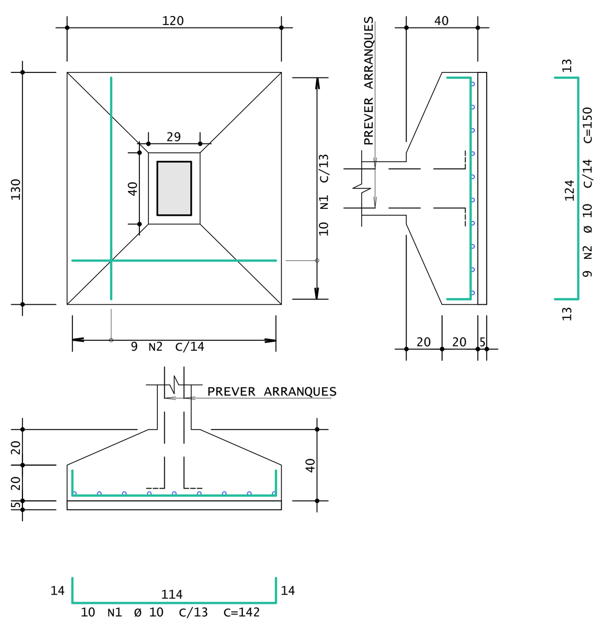

S10
(ESCALA 1:25)

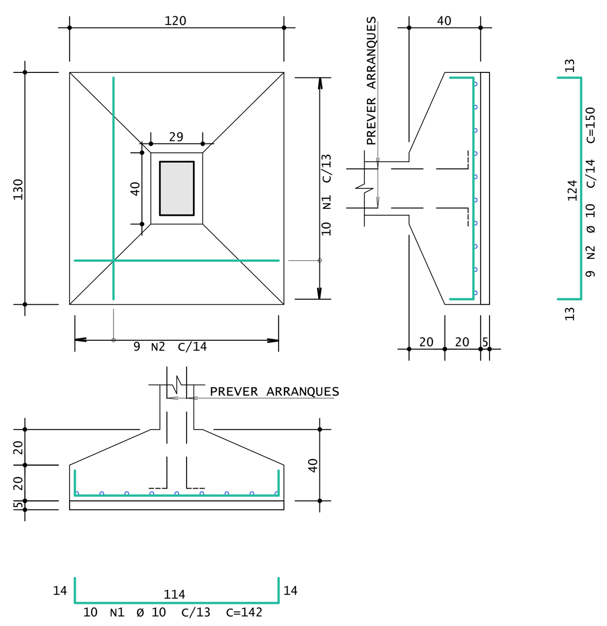

S15
(ESCALA 1:25)

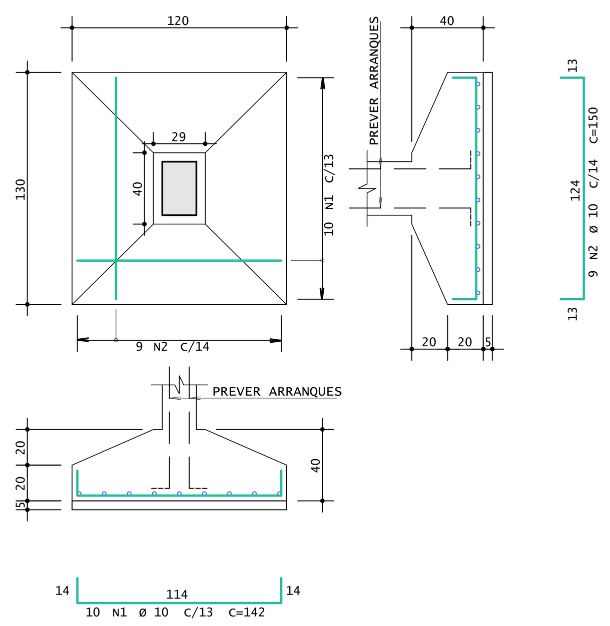

S35
(ESCALA 1:25)

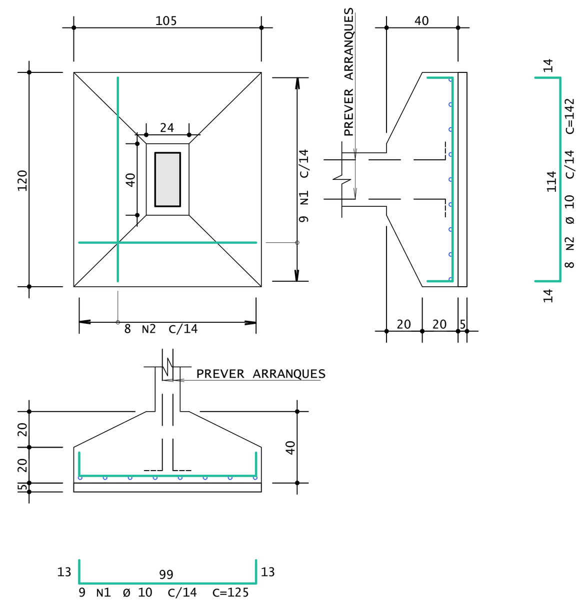

	AÇO	POS	BIT (mm)	QUANT	COMPRIMENTO UNIT (cm)	COMPRIMENTO TOTAL (cm)
S1						
	50A	1	10	12	155	1860
	50A	2	10	10	172	1720
S5						
	50A	1	10	10	145	1450
	50A	2	10	9	157	1413
S6						
	50A	1	10	10	147	1470
	50A	2	10	9	155	1395
S10						
	50A	1	10	10	142	1420
	50A	2	10	9	150	1350
S11						
	50A	1	10	10	142	1420
	50A	2	10	9	150	1350
S15						
	50A	1	10	10	142	1420
	50A	2	10	9	150	1350
S16						
	50A	1	10	10	142	1420
	50A	2	10	9	150	1350
S20						
	50A	1	10	10	147	1470
	50A	2	10	9	155	1395
S21						
	50A	1	10	10	142	1420
	50A	2	10	9	150	1350
S28						
	50A	1	10	12	160	1920
	50A	2	10	11	172	1892
S29						
	50A	1	10	12	160	1920
	50A	2	10	11	172	1892
S30						
	50A	1	10	12	160	1920
	50A	2	10	11	172	1892
S31						
	50A	1	10	12	160	1920
	50A	2	10	11	172	1892
S32						
	50A	1	10	12	160	1920
	50A	2	10	11	172	1892
S33						
	50A	1	10	12	160	1920
	50A	2	10	11	172	1892
S34						
	50A	1	10	10	145	1450
	50A	2	10	9	162	1458
S35						
	50A	1	10	9	125	1125
	50A	2	10	8	142	1136
S36						
	50A	1	10	10	145	1450
	50A	2	10	9	157	1413
S37						
	50A	1	10	12	155	1860
	50A	2	10	10	172	1720
S38						
	50A	1	10	12	160	1920
	50A	2	10	11	172	1892
S39						
	50A	1	10	12	160	1920
	50A	2	10	11	172	1892
S40						
	50A	1	10	12	160	1920
	50A	2	10	11	172	1892

RESUMO DE AÇO

AÇO	BIT (mm)	COMPR (m)	PESO (kgf)
50A	10	719	444
Peso Total	50A =		444 kgf

Nº	REQUERENTE	MODIFICAÇÃO	DATA	RESPONSÁVEL	VISTO
05					
04					
03					
02					
01					
00		EMISSÃO INICIAL			

VALIDAÇÃO	ELABORAÇÃO		VERIFICAÇÃO		APROVAÇÃO	
	RESP.	VISTO.	RESP.	VISTO.	RESP.	VISTO.

CONTRATANTE (A): PREFEITURA DE BARREIRAS — CAPITAL DO PRESENTE E DO FUTURO

PROJETO: WDS ENGENHARIA

FINALIDADE DO PROJETO: ESCOLA ALBERTO AMORIN

DATA: 07/08/2025

REVISÃO: 00

PAVIMENTO: detalhes fundação

ESCALA: 1:25

CONTEÚDO DA PRANCHA: S1 / S5 / S6 / S10 / S11 / S15 / S16 / S20 / S21 / S28 / S29 / S30 / S31 / S32 / S33 / S34 / S35 / S36 / S37 / S38 / S39 / S40

PRANCHA: 03/09

DESENHO:

ARQUIVO: PG_ESC_EX_PMB-EAA_R00

PROPRIETÁRIO (A): PREFEITURA MUNICIPAL DE BARREIRAS

CPF / CNPJ: 13.654.447/0001-25

ENDEREÇO DA OBRA: R. Eduardo Medrado, 227 - Vila Amorim, Barreiras - BA, 47813-460

PLANTA DE SITUAÇÃO:

QUADRO DE ASSINATURAS:

PROPRIETÁRIO (A):
PREFEITURA MUNICIPAL DE BARREIRAS
CPF/CNPJ: 13.654.447/0001-25

QUADRO DE ÁREAS:

RESP. TÉCNICO:
WECSLEI DUARTE DE SOUZA
CREA - BA - 050833702-0/D
ENGENHEIRO CIVIL/ ENGENHEIRO DE SEGURANÇA DO TRABALHO/ TÉCNICO EM EDIFICAÇÕES
ESPECIALISTA EM ESTRUTURA DE CONCRETO E FUNDAÇÕES
ESPECIALISTA EM OBRAS DE ARTE ESPECIAIS

APROVAÇÃO:

CONDICIONANTES

WDS ENGENHARIA-PL-EAA-FUN-FUN-004-R00.PLT 07/08/2025 11:02:14
- os desenhos são de nossa propriedade, sendo proibidos cópias, ampliações, ou reproduções totais ou parciais, nem podendo ser cedidos a terceiros, salvo com nossa autorização expressa, de acordo com a legislação brasileira em vigor.

A0

Planta Térreo

Escala 1:50

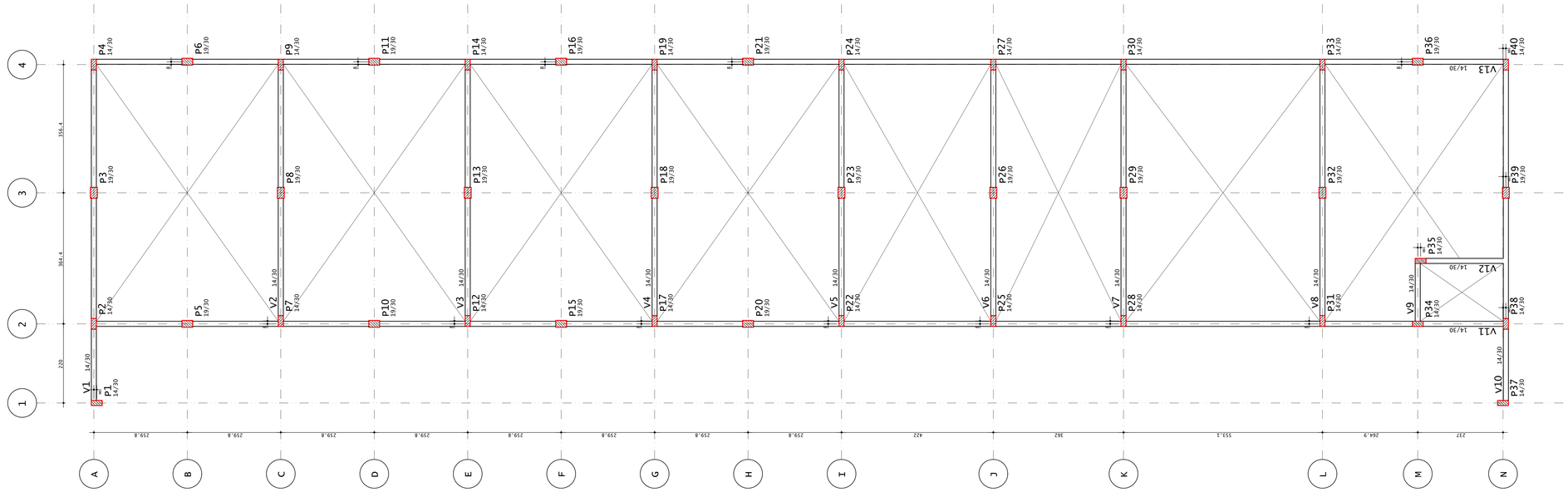

v7

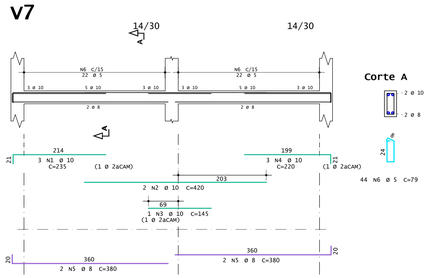

v8

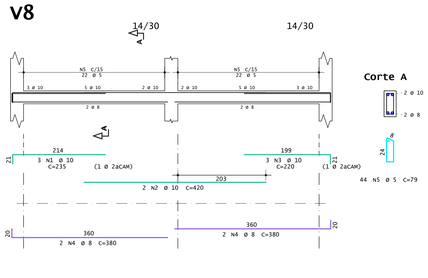

v2

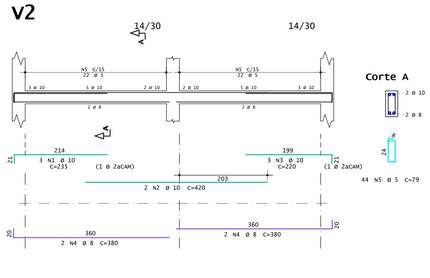

v3

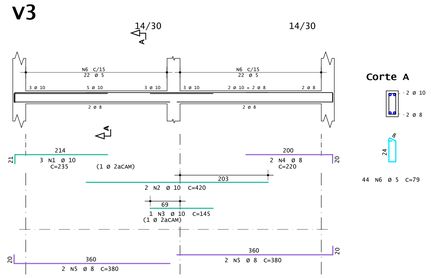

v11

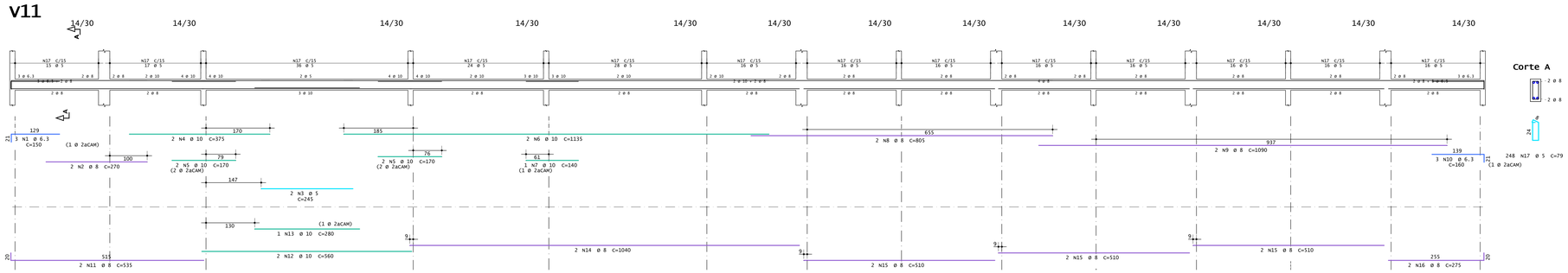

v1

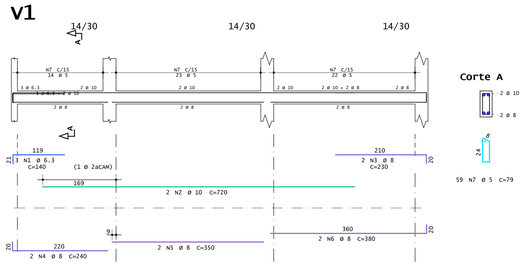

v10

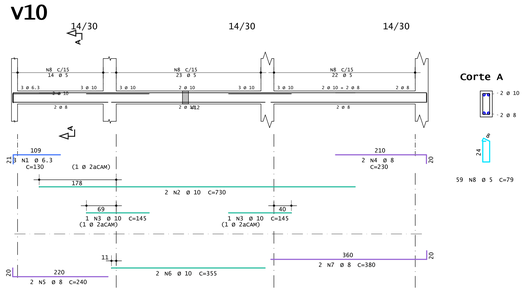

v5

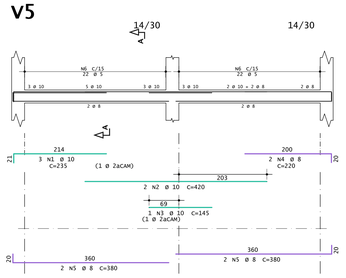

v6

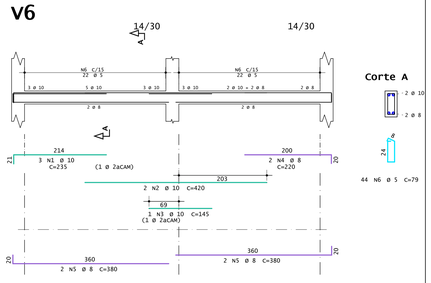

AÇO	POS	BIT mm	QUANT	COMPRIMENTO UNIT cm	COMPRIMENTO TOTAL cm
V1					
50A	1	6.3	3	140	420
50A	2	10	2	720	1440
50A	3	8	2	230	460
50A	4	8	2	240	480
50A	5	8	2	350	700
50A	6	8	2	380	760
60A	7	5	59	79	4661
V2					
50A	1	10	3	235	705
50A	2	10	2	420	840
50A	3	10	3	220	660
50A	4	8	4	380	1520
60A	5	5	44	79	3476
V3					
50A	1	10	3	235	705
50A	2	10	2	420	840
50A	3	10	1	145	145
50A	4	8	2	220	440
50A	5	8	4	380	1520
60A	6	5	44	79	3476
V5					
50A	1	10	3	235	705
50A	2	10	2	420	840
50A	3	10	1	145	145
50A	4	8	2	220	440
50A	5	8	4	380	1520
60A	6	5	44	79	3476
V6					
50A	1	10	3	235	705
50A	2	10	2	420	840
50A	3	10	1	145	145
50A	4	8	2	220	440
50A	5	8	4	380	1520
60A	6	5	44	79	3476
V7					
50A	1	10	3	235	705
50A	2	10	2	420	840
50A	3	10	1	145	145
50A	4	10	3	220	660
50A	5	8	4	380	1520
60A	6	5	44	79	3476
V8					
50A	1	10	3	235	705
50A	2	10	2	420	840
50A	3	10	3	220	660
50A	4	8	4	380	1520
60A	5	5	44	79	3476
V10					
50A	1	6.3	3	130	390
50A	2	10	2	730	1460
50A	3	10	2	145	290
50A	4	8	2	230	460
50A	5	8	2	240	480
50A	6	10	2	355	710
50A	7	8	2	380	760
60A	8	5	59	79	4661
V11					
50A	1	6.3	3	150	450
50A	2	8	2	270	540
60A	3	5	2	245	490
50A	4	10	2	375	750
50A	5	10	4	170	680
50A	6	10	2	1135	2270
50A	7	10	1	140	140
50A	8	8	2	805	1610
50A	9	8	2	1090	2180
50A	10	6.3	3	160	480
50A	11	8	2	535	1070
50A	12	10	2	560	1120
50A	13	10	1	280	280
50A	14	8	2	1040	2080
50A	15	8	6	510	3060
50A	16	8	2	275	550
60A	17	5	248	79	19592

RESUMO DE AÇO			
AÇO	BIT mm	COMPR m	PESO kgf
60A	5	503	77
50A	6.3	17	4
50A	8	256	101
50A	10	210	129
Peso Total	60A =		77 kgf
Peso Total	50A =		235 kgf

Nº	REQUERENTE	MODIFICAÇÃO	DATA	RESPONSÁVEL	VISTO
05					
04					
03					
02					
01					
00		EMISSÃO INICIAL			

VALIDAÇÃO	ELABORAÇÃO RESP.	ELABORAÇÃO VISTO.	VERIFICAÇÃO RESP.	VERIFICAÇÃO VISTO.	APROVAÇÃO RESP.	APROVAÇÃO VISTO.

CONTRATANTE (A):
PREFEITURA DE BARREIRAS
CAPITAL DO PRESENTE E DO FUTURO

PROJETO:
WDS ENGENHARIA

FINALIDADE DO PROJETO:
ESCOLA ALBERTO AMORIN

DATA: 07/08/2025

PAVIMENTO:
Forma
Térreo

ESCALA: 1:50

CONTEÚDO DA PRANCHA:
Planta Térreo / v1 / v2 / v3 / v5 / v6 / v7 / v8 / v10 / v11

PRANCHA: 04 / 09

DESENHO:

ARQUIVO: PL_ESC_EX_PMB-EAA_R00

PROPRIETÁRIO (A):
PREFEITURA MUNICIPAL DE BARREIRAS

CPF / CNPJ:
13.654.447/0001-25

ENDEREÇO DA OBRA:
R. Eduardo Medrado, 227 - Vila Amorim, Barreiras - BA, 47813-460

PLANTA DE SITUAÇÃO:

QUADRO DE ASSINATURAS:

PROPRIETÁRIO (A):
PREFEITURA MUNICIPAL DE BARREIRAS
CPF/CNPJ: 13.654.447/0001-25

QUADRO DE ÁREAS:

RESP. TÉCNICO:
WECSLEI DUARTE DE SOUZA
CREA - BA - 050833702-0/D
ENGENHEIRO CIVIL - ENGENHARIA DE SEGURANÇA DE TRABALHO/ TÉCNICO EM EDIFICAÇÕES
ESPECIALISTA EM ESTRUTURAS DE CONCRETO E FUNDAÇÕES
ESPECIALISTA EM OBRAS DE ARTE ESPECIAIS

APROVAÇÃO:

CONDICIONANTES

Este documento é de propriedade da WDS ENGENHARIA LTDA, nos termos da legislação pertinente à Propriedade Intelectual e Direitos Autorais. Ao disponibilizá-lo, a WDS ENGENHARIA LTDA cede ao seu cliente, apenas e tão somente, o direito de uso, sem nada alterar, nos estritos limites da finalidade a que se destina, de acordo com o escopo do contrato firmado entre as partes.

A0

V13

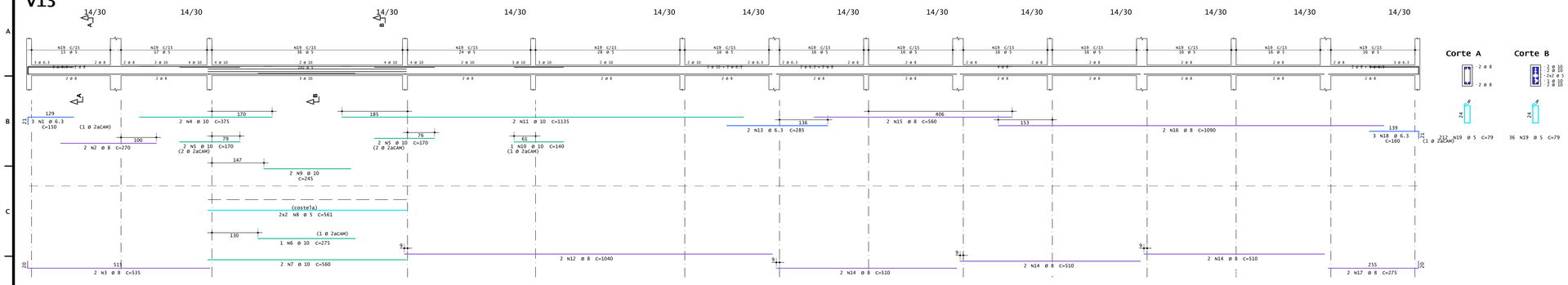

V4

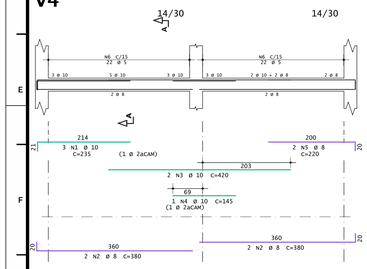

V12

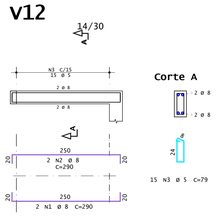

V9

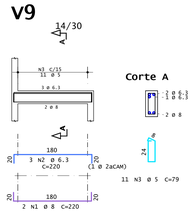

AÇO	POS	BIT mm	QUANT	COMPRIMENTO UNIT cm	COMPRIMENTO TOTAL cm
V4					
50A	1	10	3	235	705
50A	2	8	4	380	1520
50A	3	10	2	420	840
50A	4	10	1	145	145
50A	5	8	2	220	440
60A	6	5	44	79	3476
V9					
50A	1	8	2	220	440
50A	2	6.3	3	220	660
60A	3	5	11	79	869
V12					
50A	1	8	2	290	580
50A	2	8	2	290	580
60A	3	5	15	79	1185
V13					
50A	1	6.3	3	150	450
50A	2	8	2	270	540
50A	3	8	2	535	1070
50A	4	10	2	375	750
50A	5	10	4	170	680
50A	6	10	1	275	275
50A	7	10	2	560	1120
60A	8	5	4	561	2244
50A	9	10	2	245	490
50A	10	10	1	140	140
50A	11	10	2	1135	2270
50A	12	8	2	1040	2080
50A	13	6.3	2	285	570
50A	14	8	6	510	3060
50A	15	8	2	560	1120
50A	16	8	2	1090	2180
50A	17	8	2	275	550
50A	18	6.3	3	160	480
60A	19	5	248	79	19592

RESUMO DE AÇO			
AÇO	BIT mm	COMPR m	PESO kgf
60A	5	274	42
50A	6.3	22	5
50A	8	142	56
50A	10	74	46
Peso Total	60A =		42 kgf
Peso Total	50A =		107 kgf

Nº	REQUERENTE	MODIFICAÇÃO	DATA	RESPONSÁVEL	VISTO
05					
04					
03					
02					
01					
00		EMISSÃO INICIAL			

VALIDAÇÃO	ELABORAÇÃO RESP.	ELABORAÇÃO VISTO.	VERIFICAÇÃO RESP.	VERIFICAÇÃO VISTO.	APROVAÇÃO RESP.	APROVAÇÃO VISTO.

CONTRATANTE (A):
PREFEITURA DE BARREIRAS
CAPITAL DO PRESENTE E DO FUTURO

PROJETO:
WDS ENGENHARIA
ASSOCIADOS

FINALIDADE DO PROJETO:
ESCOLA ALBERTO AMORIN

DATA: 07/08/2024

REVISÃO: 00

PAVIMENTO:
Forma
Térreo

ESCALA: 1:50

CONTEÚDO DA PRANCHA:
V4 / V9 / V12 / V13

PRANCHA: 05/09

DESENHO:

ARQUIVO: PM_ESC_EA_PMB-GAA_ARQ

PROPRIETÁRIO (A):
PREFEITURA MUNICIPAL DE BARREIRAS

CPF / CNPJ:
13.654.447/0001-25

ENDEREÇO DA OBRA:
R. Eduardo Medrado, 227 - Vila Amorim, Barreiras - BA, 47813-460

PLANTA DE SITUAÇÃO:

QUADRO DE ASSINATURAS:
PROPRIETÁRIO (A):
PREFEITURA MUNICIPAL DE BARREIRAS
CPF/CNPJ: 13.654.447/0001-25

QUADRO DE ÁREAS:

RESP. TÉCNICO:
WECSLEI DUARTE DE SOUZA
CREA - BA - 050833702-0/D
ENGENHEIRO CIVIL/ ENGENHEIRO DE SEGURANÇA DO TRABALHO/ TÉCNICO EM EDIFICAÇÕES
ESPECIALISTA EM ESTRUTURA DE CONCRETO E FUNDAÇÕES
ESPECIALISTA EM OBRAS DE ARTE ESPECIAIS

APROVAÇÃO:

CONDICIONANTES

Este documento é de propriedade da WDS ENGENHARIA LTDA-ME, CNPJ 37.156.490/0001-40, e somente pode ser utilizado para o fim específico a que se destina, não podendo ser reproduzido ou transmitido, no todo ou em parte, sem prévia autorização escrita da WDS ENGENHARIA LTDA-ME.
Impresso em 07/08/2025 11:07:16

A0

Planta Cobertura

Escala 1:50

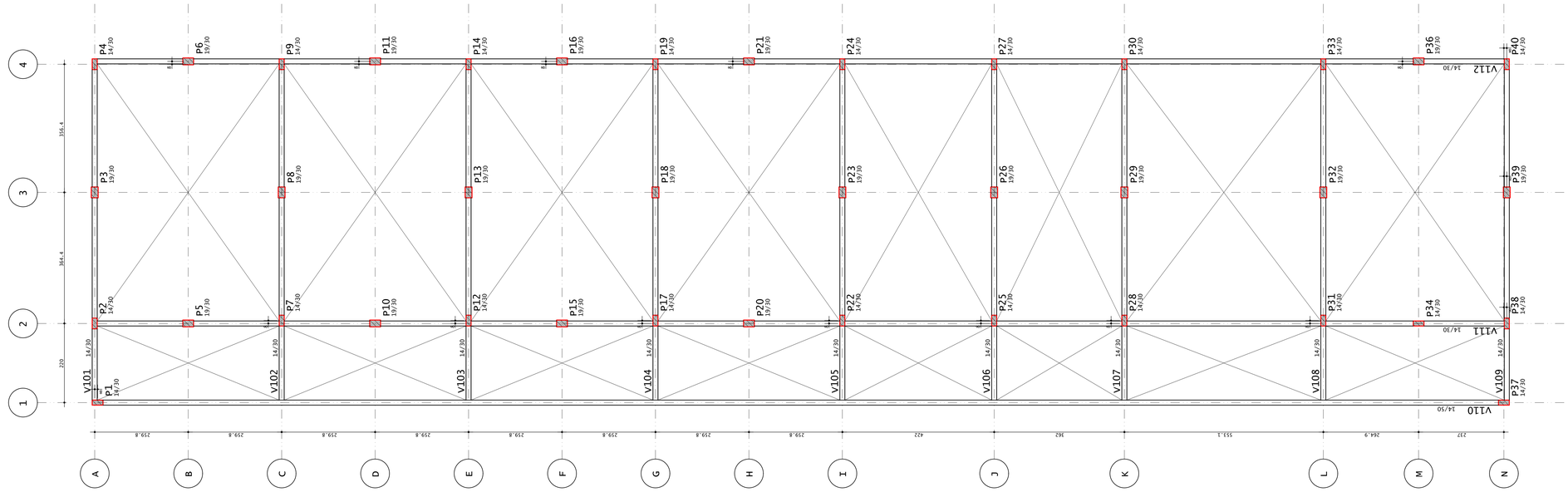

V111

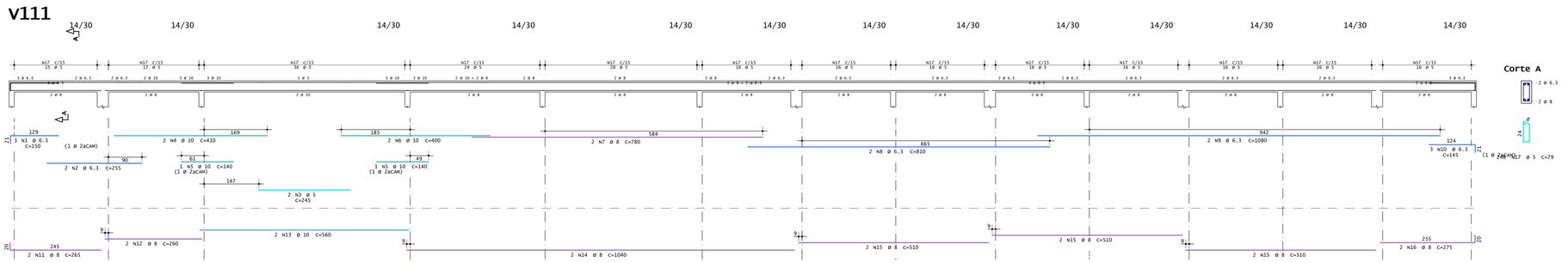

V112

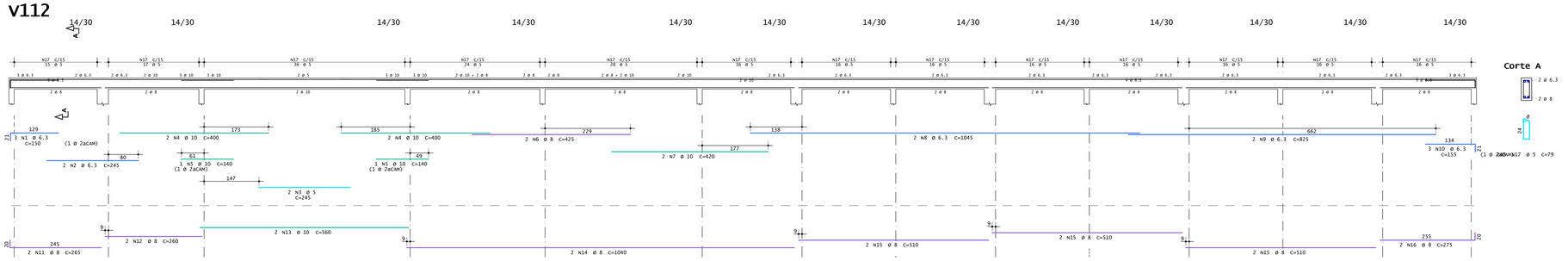

V110

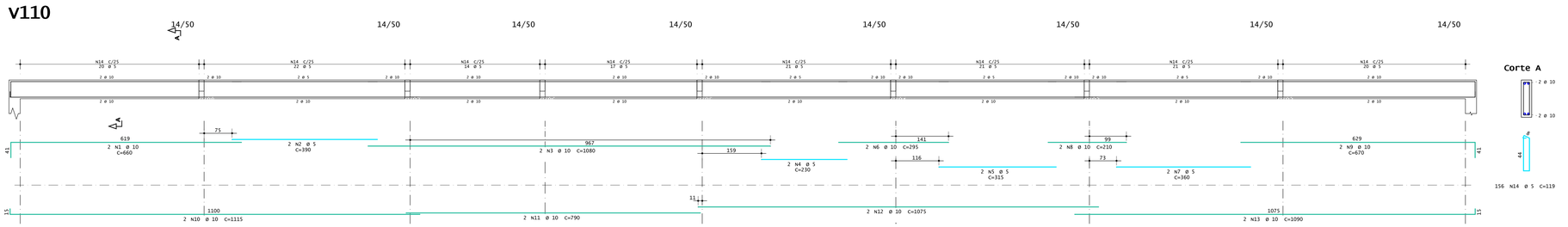

AÇO	POS	BIT mm	QUANT	COMPRIMENTO UNIT cm	COMPRIMENTO TOTAL cm
V110					
50A	1	10	2	660	1320
60A	2	5	2	390	780
50A	3	10	2	1080	2160
60A	4	5	2	230	460
60A	5	5	2	315	630
50A	6	10	2	295	590
60A	7	5	2	360	720
50A	8	10	2	210	420
50A	9	10	2	670	1340
50A	10	10	2	1115	2230
50A	11	10	2	790	1580
50A	12	10	2	1075	2150
50A	13	10	2	1090	2180
60A	14	5	156	119	18564
V111					
50A	1	6.3	3	150	450
50A	2	6.3	2	255	510
60A	3	5	2	245	490
50A	4	10	2	410	820
50A	5	10	2	140	280
50A	6	10	2	400	800
50A	7	8	2	780	1560
50A	8	6.3	2	810	1620
50A	9	6.3	2	1080	2160
50A	10	6.3	3	145	435
50A	11	8	2	265	530
50A	12	8	2	260	520
50A	13	10	2	560	1120
50A	14	8	2	1040	2080
50A	15	8	2	510	3060
50A	16	8	2	275	550
60A	17	5	248	79	19592
V112					
50A	1	6.3	3	150	450
50A	2	6.3	2	245	490
60A	3	5	2	245	490
50A	4	10	4	400	1600
50A	5	10	2	140	280
50A	6	8	2	425	850
50A	7	10	2	420	840
50A	8	6.3	2	1045	2090
50A	9	6.3	2	825	1650
50A	10	6.3	3	155	465
50A	11	8	2	265	530
50A	12	8	2	260	520
50A	13	10	2	560	1120
50A	14	8	2	1040	2080
50A	15	8	6	510	3060
50A	16	8	2	275	550
60A	17	5	248	79	19592

RESUMO DE AÇO			
AÇO	BIT mm	COMPR m	PESO kgf
60A	5	613	94
50A	6.3	103	25
50A	8	159	63
50A	10	208	129
Peso Total	60A =		94 kgf
Peso Total	50A =		217 kgf

05					
04					
03					
02					
01					
00		EMISSÃO INICIAL			
Nº	REQUERENTE	MODIFICAÇÃO	DATA	RESPONSÁVEL	VISTO

VALIDAÇÃO	ELABORAÇÃO RESP.	ELABORAÇÃO VISTO.	VERIFICAÇÃO RESP.	VERIFICAÇÃO VISTO.	APROVAÇÃO RESP.	APROVAÇÃO VISTO.

CONTRATANTE (A):
PREFEITURA DE BARREIRAS
CAPITAL DO PRESENTE E DO FUTURO

PROJETO:
WDS ENGENHARIA

FINALIDADE DO PROJETO:
ESCOLA ALBERTO AMORIN

DATA: 07/08/2025

PAVIMENTO:
forma
Cobertura

REVISÃO: 00

ESCALA: 1:50

CONTEÚDO DA PRANCHA:
Planta Cobertura / V110 / V111 / V112

PRANCHA: 06/09

DESENHO:

ARQUIVO: PL_EXC_AL_PMR-EAA_R00

PROPRIETÁRIO (A):
PREFEITURA MUNICIPAL DE BARREIRAS

CPF / CNPJ: 13.654.447/0001-25

ENDEREÇO DA OBRA:
R. Eduardo Medrado, 227 - Vila Amorim, Barreiras - BA, 47813-460

PLANTA DE SITUAÇÃO:

QUADRO DE ASSINATURAS:

PROPRIETÁRIO (A):
PREFEITURA MUNICIPAL DE BARREIRAS
CPF/CNPJ: 13.654.447/0001-25

QUADRO DE ÁREAS:

RESP. TÉCNICO:
WECSLEI DUARTE DE SOUZA
CREA - BA - 050833702-0/D
ENGENHEIRO CIVIL / ENGENHEIRO DE SEGURANÇA DO TRABALHO/ TÉCNICO EM EDIFICAÇÕES
ESPECIALISTA EM ESTRUTURAS DE CONCRETO E FUNDAÇÕES
ESPECIALISTA EM OBRAS DE ARTE ESPECIAIS

APROVAÇÃO:

CONDICIONANTES

A4
Impresso em 08/08/2025 11:02:16
Por: WECSLEI DUARTE DE SOUZA
Este documento é propriedade intelectual de profissional habilitado, sendo proibida a sua reprodução total ou parcial, bem como a sua utilização para finalidade diversa da prevista, sem prévia autorização escrita, de acordo com a legislação autoral vigente.

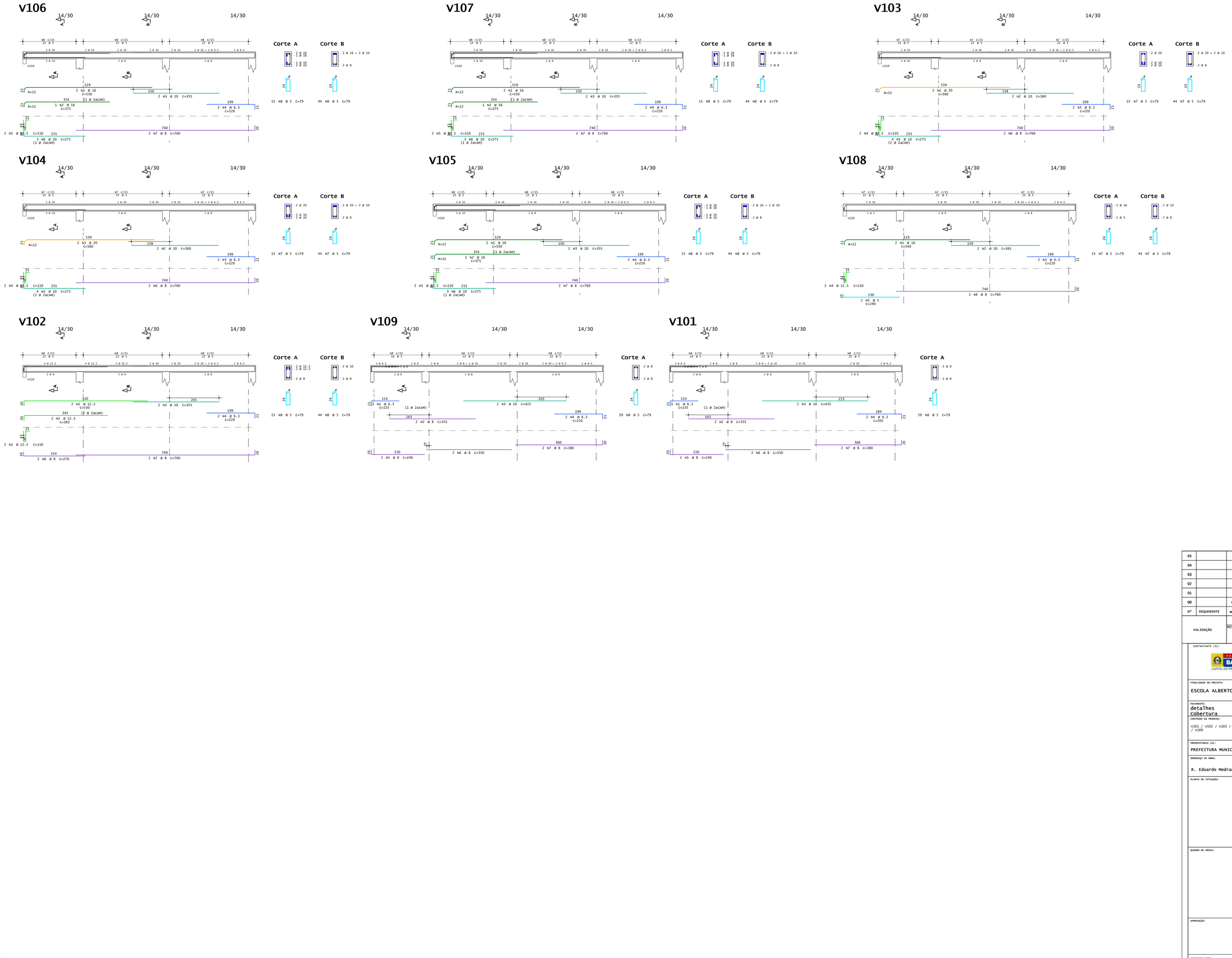

AÇO	POS	BIT mm	QUANT	COMPRIMENTO UNIT cm	COMPRIMENTO TOTAL cm
v101					
50A	1	6.3	3	135	405
50A	2	8	2	355	710
50A	3	10	2	435	870
50A	4	6.3	2	205	410
50A	5	8	2	240	480
50A	6	8	2	350	700
50A	7	8	2	380	760
60A	8	5	59	79	4661
v102					
50A	1	12.5	2	530	1060
50A	2	12.5	2	365	730
50A	3	10	2	355	710
50A	4	6.3	2	220	440
50A	5	12.5	2	110	220
50A	6	8	2	270	540
50A	7	8	2	760	1520
60A	8	5	59	79	4661
v103					
50A	1	20	2	560	1120
50A	2	10	2	360	720
50A	3	6.3	2	220	440
50A	4	12.5	2	110	220
50A	5	10	4	275	1100
50A	6	8	2	760	1520
60A	7	5	59	79	4661
v104					
50A	1	20	2	560	1120
50A	2	10	2	360	720
50A	3	6.3	2	220	440
50A	4	12.5	2	110	220
50A	5	10	4	275	1100
50A	6	8	2	760	1520
60A	7	5	59	79	4661
v105					
50A	1	16	2	550	1100
50A	2	16	1	375	375
50A	3	10	2	355	710
50A	4	6.3	2	220	440
50A	5	12.5	2	110	220
50A	6	10	3	275	825
50A	7	8	2	760	1520
60A	8	5	59	79	4661
v106					
50A	1	16	2	550	1100
50A	2	16	1	375	375
50A	3	10	2	355	710
50A	4	6.3	2	220	440
50A	5	12.5	2	110	220
50A	6	10	3	275	825
50A	7	8	2	760	1520
60A	8	5	59	79	4661
v107					
50A	1	16	2	550	1100
50A	2	16	1	375	375
50A	3	10	2	355	710
50A	4	6.3	2	220	440
50A	5	12.5	2	110	220
50A	6	10	3	275	825
50A	7	8	2	760	1520
60A	8	5	59	79	4661
v108					
50A	1	16	2	540	1080
50A	2	10	2	365	730
50A	3	6.3	2	220	440
50A	4	12.5	2	110	220
60A	5	5	2	240	480
60A	6	8	2	760	1520
60A	7	5	59	79	4661
v109					
50A	1	6.3	3	135	405
50A	2	8	2	355	710
50A	3	10	2	425	850
50A	4	6.3	2	220	440
50A	5	8	2	240	480
50A	6	8	2	350	700
50A	7	8	2	380	760
60A	8	5	59	79	4661

RESUMO DE AÇO			
AÇO	BIT mm	COMPR m	PESO kgf
60A	5	424	65
50A	6.3	47	12
50A	8	165	65
50A	10	114	70
50A	12.5	33	32
50A	16	55	87
50A	20	22	55
Peso Total	60A =		65 kgf
Peso Total	50A =		321 kgf

Nº	REQUERENTE	MODIFICAÇÃO	DATA	RESPONSÁVEL	VISTO
05					
04					
03					
02					
01					
00		EMISSÃO INICIAL			

VALIDAÇÃO	ELABORAÇÃO RESP.	ELABORAÇÃO VISTO.	VERIFICAÇÃO RESP.	VERIFICAÇÃO VISTO.	APROVAÇÃO RESP.	APROVAÇÃO VISTO.

CONTRATANTE (A):
PREFEITURA DE BARREIRAS
CAPITAL DO PRESENTE E DO FUTURO

PROJETO:
WDS ENGENHARIA
ASSOCIADOS

FINALIDADE DO PROJETO:
ESCOLA ALBERTO AMORIN

DATA: 07/08/2024
REVISÃO: 00

PAVIMENTO:
detalhes
Cobertura

ESCALA: 1:50

CONTEÚDO DA PRANCHA:
v101 / v102 / v103 / v104 / v105 / v106 / v107 / v108 / v109

PRANCHA: 07/09

DESENHO:

ARQUIVO: PM_ESC_ES_PMB-EAA_ARQ

PROPRIETÁRIO (A):
PREFEITURA MUNICIPAL DE BARREIRAS

CPF / CNPJ:
13.654.447/0001-25

ENDEREÇO DA OBRA:
R. Eduardo Medrado, 227 - Vila Amorim, Barreiras - BA, 47813-460

PLANTA DE SITUAÇÃO:

QUADRO DE ASSINATURAS:
PROPRIETÁRIO (A):
PREFEITURA MUNICIPAL DE BARREIRAS
CPF/CNPJ: 13.654.447/0001-25

QUADRO DE ÁREAS:

RESP. TÉCNICO:
WECSLEI DUARTE DE SOUZA
CREA - BA - 050833702-0/D
ENGENHEIRO CIVIL/ ENGENHEIRO DE SEGURANÇA DO TRABALHO/ TÉCNICO EM EDIFICAÇÕES
ESPECIALISTA EM ESTRUTURA DE CONCRETO E FUNDAÇÕES
ESPECIALISTA EM OBRAS DE ARTE ESPECIAIS

APROVAÇÃO:

CONDICIONANTES

Este documento foi gerado em PDF, em 08/08/2025 11:07:17
Por: WECSLEI DUARTE DE SOUZA
Conforme Art. 6º, Inciso I, Alínea "a" da Lei 14.133/2021, o presente documento foi produzido em formato digital, para ser juntado ao processo administrativo de licitação mencionado em epígrafe.

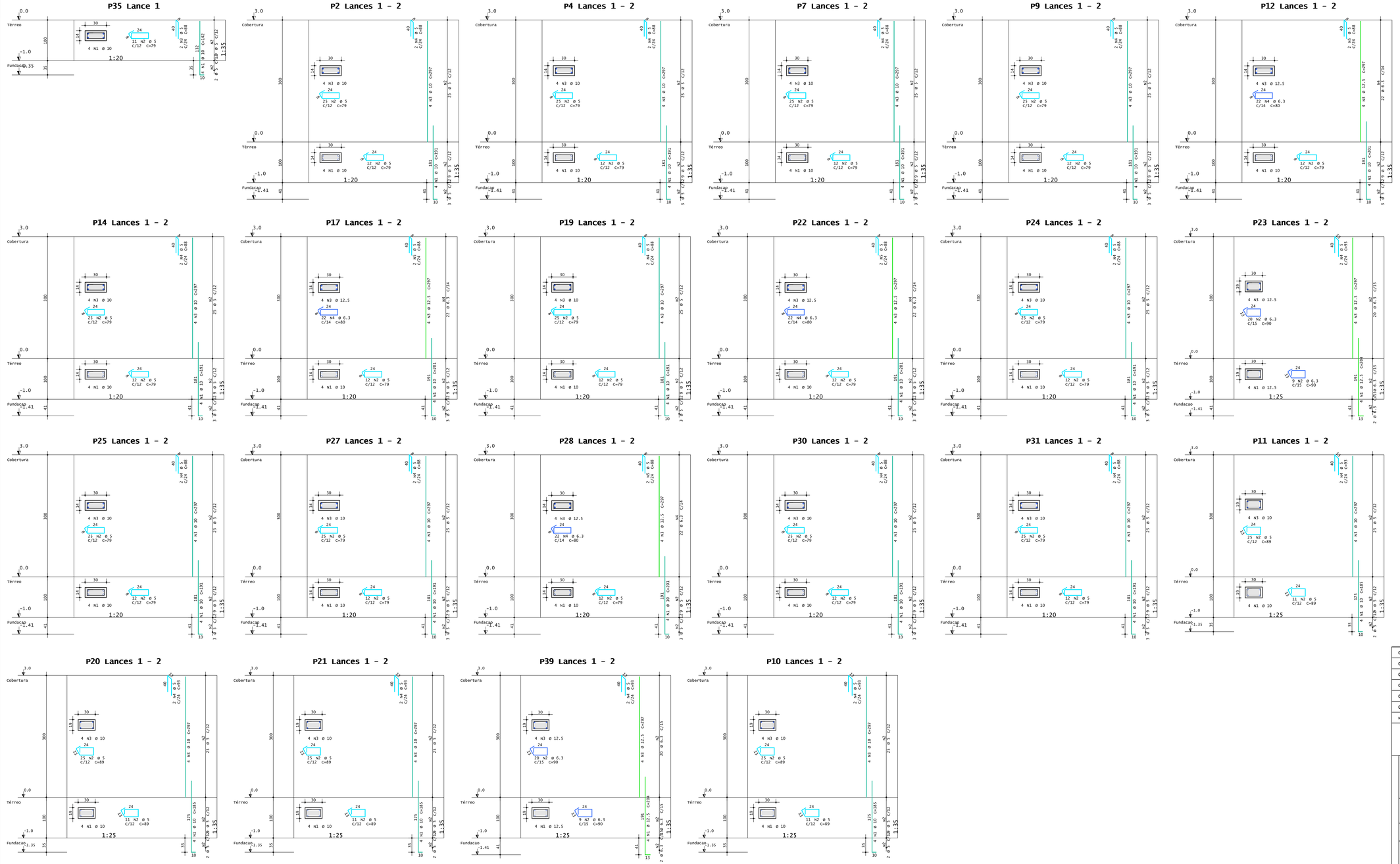

AÇO	POS	BIT mm	QUANT	COMPRIMENTO UNIT cm	COMPRIMENTO TOTAL cm
P2 Lances 1 - 2					
50A	1	10	4	191	764
60A	2	5	37	79	2923
50A	3	10	4	297	1188
60A	4	5	2	88	176
P4 Lances 1 - 2					
50A	1	10	4	191	764
60A	2	5	37	79	2923
50A	3	10	4	297	1188
60A	4	5	2	88	176
P7 Lances 1 - 2					
50A	1	10	4	191	764
60A	2	5	37	79	2923
50A	3	10	4	297	1188
60A	4	5	2	88	176
P9 Lances 1 - 2					
50A	1	10	4	191	764
60A	2	5	37	79	2923
50A	3	10	4	297	1188
60A	4	5	2	88	176
P10 Lances 1 - 2					
50A	1	10	4	185	740
60A	2	5	36	89	3204
50A	3	10	4	297	1188
60A	4	5	2	93	186
P11 Lances 1 - 2					
50A	1	10	4	185	740
60A	2	5	36	89	3204
50A	3	10	4	297	1188
60A	4	5	2	93	186
P12 Lances 1 - 2					
50A	1	10	4	201	804
60A	2	5	12	79	948
50A	3	12.5	4	297	1188
60A	4	6.3	22	80	1760
60A	5	5	2	88	176
P14 Lances 1 - 2					
50A	1	10	4	191	764
60A	2	5	37	79	2923
50A	3	10	4	297	1188
60A	4	5	2	88	176
P17 Lances 1 - 2					
50A	1	10	4	201	804
60A	2	5	12	79	948
50A	3	12.5	4	297	1188
60A	4	6.3	22	80	1760
60A	5	5	2	88	176
P19 Lances 1 - 2					
50A	1	10	4	191	764
60A	2	5	37	79	2923
50A	3	10	4	297	1188
60A	4	5	2	88	176
P20 Lances 1 - 2					
50A	1	10	4	185	740
60A	2	5	36	89	3204
50A	3	10	4	297	1188
60A	4	5	2	93	186
P21 Lances 1 - 2					
50A	1	10	4	185	740
60A	2	5	36	89	3204
50A	3	10	4	297	1188
60A	4	5	2	93	186
P22 Lances 1 - 2					
50A	1	10	4	201	804
60A	2	5	12	79	948
50A	3	12.5	4	297	1188
50A	4	6.3	22	80	1760
60A	5	5	2	88	176
P23 Lances 1 - 2					
50A	1	12.5	4	204	816
50A	2	6.3	29	90	2610
50A	3	12.5	4	297	1188
60A	4	5	2	93	186
P24 Lances 1 - 2					
50A	1	10	4	191	764
50A	2	5	37	79	2923
50A	3	10	4	297	1188
60A	4	5	2	88	176
P25 Lances 1 - 2					
50A	1	10	4	191	764
60A	2	5	37	79	2923
50A	3	10	4	297	1188
60A	4	5	2	88	176
P27 Lances 1 - 2					
50A	1	10	4	191	764
60A	2	5	37	79	2923
50A	3	10	4	297	1188
60A	4	5	2	88	176
P28 Lances 1 - 2					
50A	1	10	4	201	804
60A	2	5	12	79	948
50A	3	12.5	4	297	1188
50A	4	6.3	22	80	1760
60A	5	5	2	88	176
P30 Lances 1 - 2					
50A	1	10	4	191	764
60A	2	5	37	79	2923
50A	3	10	4	297	1188
60A	4	5	2	88	176
P31 Lances 1 - 2					
50A	1	10	4	191	764
60A	2	5	37	79	2923
50A	3	10	4	297	1188
60A	4	5	2	88	176
P35 Lance 1					
50A	1	10	4	142	568
60A	2	5	11	79	869
60A	3	5	2	88	176
P39 Lances 1 - 2					
50A	1	12.5	4	204	816
50A	2	6.3	29	90	2610
50A	3	12.5	4	297	1188
60A	4	5	2	93	186

RESUMO DE AÇO			
AÇO	BIT mm	COMPR m	PESO kgf
60A	5	538	82
50A	6.3	123	30
50A	10	330	203
50A	12.5	88	84
Peso Total	60A =		82 kgf
Peso Total	50A =		318 kgf

Nº	REQUERENTE	MODIFICAÇÃO	DATA	RESPONSÁVEL	VISTO
05					
04					
03					
02					
01					
00		EMISSÃO INICIAL			

VALIDAÇÃO	ELABORAÇÃO RESP.	ELABORAÇÃO VISTO.	VERIFICAÇÃO RESP.	VERIFICAÇÃO VISTO.	APROVAÇÃO RESP.	APROVAÇÃO VISTO.

CONTRATANTE (A): PREFEITURA DE BARREIRAS — CAPITAL DO PRESENTE E DO FUTURO

PROJETO: WDS ENGENHARIA

FINALIDADE DO PROJETO: ESCOLA ALBERTO AMORIN

DATA: 07/08/2025

PAVIMENTO: detalhes PILAR

REVISÃO: 00

ESCALA: Indicada

CONTEÚDO DA PRANCHA: P2 Lances 1 - 2 / P4 Lances 1 - 2 / P7 Lances 1 - 2 / P9 Lances 1 - 2 / P10 Lances 1 - 2 / P11 Lances 1 - 2 / P12 Lances 1 - 2 / P14 Lances 1 - 2 / P17 Lances 1 - 2 / P19 Lances 1 - 2 / P20 Lances 1 - 2 / P21 Lances 1 - 2 / P22 Lances 1 - 2 / P23 Lances 1 - 2 / P24 Lances 1 - 2 / P25 Lances 1 - 2 / P27 Lances 1 - 2 / P28 Lances 1 - 2 / P30 Lances 1 - 2 / P31 Lances 1 - 2 / P35 Lance 1 / P39 Lances 1 - 2

PRANCHA: 08 / 09

DESENHO:

ARQUIVO: PL_ESC_ES_PMR-EAA_AER

PROPRIETÁRIO (A): PREFEITURA MUNICIPAL DE BARREIRAS

CPF / CNPJ: 13.654.447/0001-25

ENDEREÇO DA OBRA: R. Eduardo Medrado, 227 - Vila Amorim, Barreiras - BA, 47813-460

PLANTA DE SITUAÇÃO:

QUADRO DE ASSINATURAS:

PROPRIETÁRIO (A):
PREFEITURA MUNICIPAL DE BARREIRAS
CPF/CNPJ: 13.654.447/0001-25

QUADRO DE ÁREAS:

RESP. TÉCNICO:
WECSLEI DUARTE DE SOUZA
CREA - BA - 050833702-0/D
ENGENHEIRO CIVIL - ESPECIALISTA EM SEGURANÇA DE TRABALHO/ TÉCNICO EM EDIFICAÇÕES
ESPECIALISTA EM ESTRUTURAS DE CONCRETO E FUNDAÇÕES
ESPECIALISTA EM OBRAS DE ARTE ESPECIAIS

APROVAÇÃO:

CONDICIONANTES

Este documento é de propriedade da WDS ENG.LTDA-ME, sendo proibida a sua reprodução total ou parcial, por qualquer meio ou processo, sem a prévia autorização escrita da mesma, sob as penas da lei. Os direitos de propriedade intelectual e os demais que lhe são inerentes estão reservados de acordo com a legislação em vigor.
Gerado em: 07/08/2025 11:02:18

A0

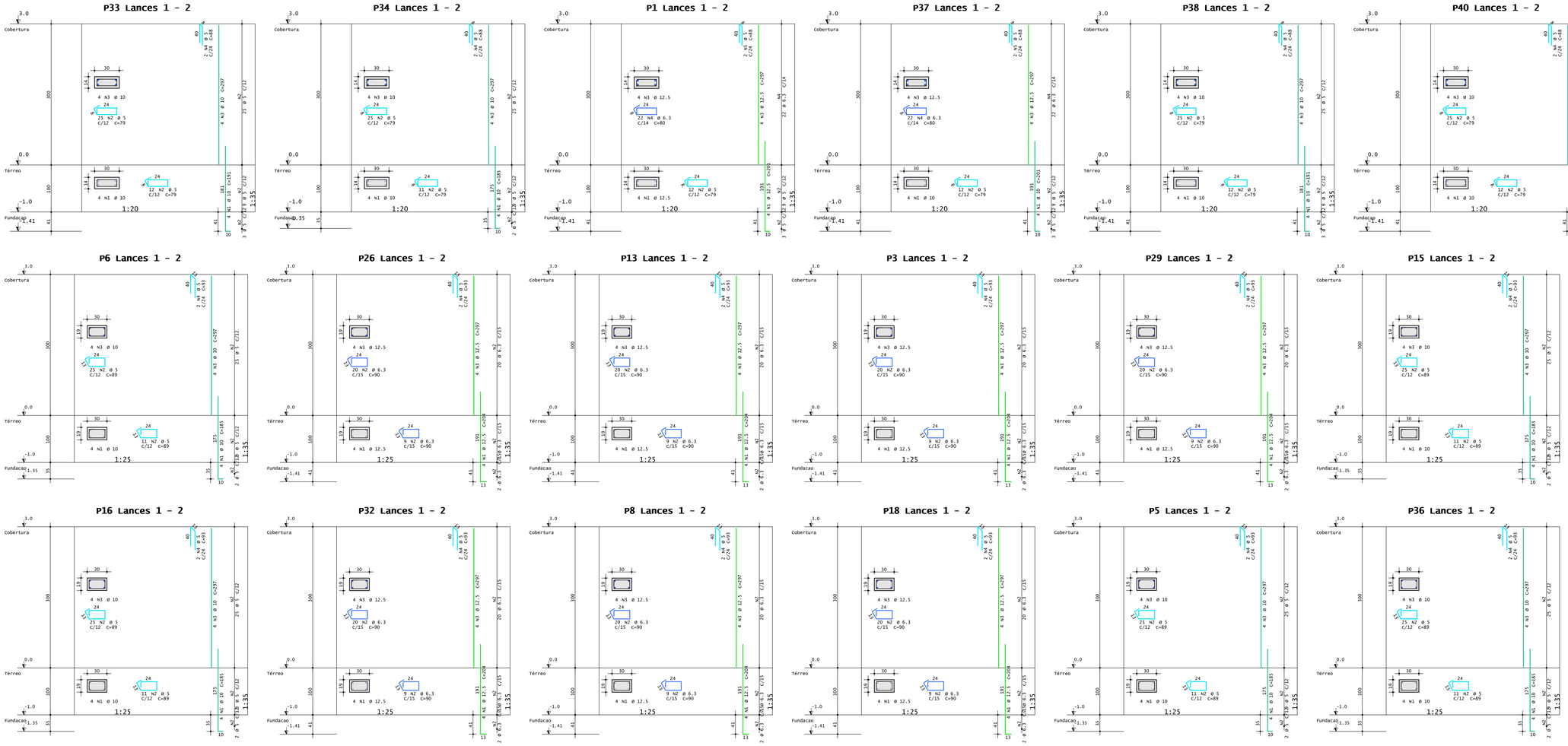

AÇO	POS	BIT mm	QUANT	COMPRIMENTO UNIT cm	COMPRIMENTO TOTAL cm
P1 Lances 1 - 2					
50A	1	12.5	4	201	804
60A	2	5	12	79	948
50A	3	12.5	4	297	1188
50A	4	6.3	22	80	1760
60A	5	5	2	88	176
P3 Lances 1 - 2					
50A	1	12.5	4	204	816
60A	2	6.3	29	90	2610
50A	3	12.5	4	297	1188
60A	4	5	2	93	186
P5 Lances 1 - 2					
50A	1	10	4	185	740
60A	2	5	36	89	3204
50A	3	10	4	297	1188
60A	4	5	2	93	186
P6 Lances 1 - 2					
50A	1	10	4	185	740
60A	2	5	36	89	3204
50A	3	10	4	297	1188
60A	4	5	2	93	186
P8 Lances 1 - 2					
50A	1	12.5	4	204	816
50A	2	6.3	29	90	2610
50A	3	12.5	4	297	1188
60A	4	5	2	93	186
P13 Lances 1 - 2					
50A	1	12.5	4	204	816
50A	2	6.3	29	90	2610
50A	3	12.5	4	297	1188
60A	4	5	2	93	186
P15 Lances 1 - 2					
50A	1	10	4	185	740
60A	2	5	36	89	3204
50A	3	10	4	297	1188
60A	4	5	2	93	186
P16 Lances 1 - 2					
50A	1	10	4	185	740
60A	2	5	36	89	3204
50A	3	10	4	297	1188
60A	4	5	2	93	186
P18 Lances 1 - 2					
50A	1	12.5	4	204	816
50A	2	6.3	29	90	2610
50A	3	12.5	4	297	1188
60A	4	5	2	93	186
P26 Lances 1 - 2					
50A	1	12.5	4	204	816
50A	2	6.3	29	90	2610
50A	3	12.5	4	297	1188
60A	4	5	2	93	186
P29 Lances 1 - 2					
50A	1	12.5	4	204	816
50A	2	6.3	29	90	2610
50A	3	12.5	4	297	1188
60A	4	5	2	93	186
P32 Lances 1 - 2					
50A	1	12.5	4	204	816
50A	2	6.3	29	90	2610
50A	3	12.5	4	297	1188
60A	4	5	2	93	186
P33 Lances 1 - 2					
50A	1	10	4	191	764
60A	2	5	37	79	2923
50A	3	10	4	297	1188
60A	4	5	2	88	176
P34 Lances 1 - 2					
50A	1	10	4	185	740
60A	2	5	36	79	2844
50A	3	10	4	297	1188
60A	4	5	2	88	176
P36 Lances 1 - 2					
50A	1	10	4	185	740
60A	2	5	36	89	3204
50A	3	10	4	297	1188
60A	4	5	2	93	186
P37 Lances 1 - 2					
50A	1	10	4	201	804
60A	2	5	12	79	948
50A	3	12.5	4	297	1188
50A	4	6.3	22	80	1760
60A	5	5	2	88	176
P38 Lances 1 - 2					
50A	1	10	4	191	764
60A	2	5	37	79	2923
50A	3	10	4	297	1188
60A	4	5	2	88	176
P40 Lances 1 - 2					
50A	1	10	4	191	764
60A	2	5	37	79	2923
50A	3	10	4	297	1188
60A	4	5	2	88	176

RESUMO DE AÇO			
AÇO	BIT mm	COMPR m	PESO kgf
60A	5	328	51
50A	6.3	218	53
50A	10	182	112
50A	12.5	172	166
Peso Total	60A =		51 kgf
Peso Total	50A =		332 kgf

Nº	REQUERENTE	MODIFICAÇÃO	DATA	RESPONSÁVEL	VISTO
05					
04					
03					
02					
01					
00		EMISSÃO INICIAL			

VALIDAÇÃO	ELABORAÇÃO RESP.	ELABORAÇÃO VISTO.	VERIFICAÇÃO RESP.	VERIFICAÇÃO VISTO.	APROVAÇÃO RESP.	APROVAÇÃO VISTO.

CONTRATANTE (A):
PREFEITURA DE BARREIRAS
CAPITAL DO PRESENTE E DO FUTURO

PROJETO:
WDS ENGENHARIA
SEDUC/BA

FINALIDADE DO PROJETO:
ESCOLA ALBERTO AMORIN

DATA: 07/08/2025

REVISÃO: 00

PAVIMENTO:
detalhes
PILAR

ESCALA: Indicada

DESCRIÇÃO DA PRANCHA:
P1 Lances 1 - 2 / P3 Lances 1 - 2 / P5 Lances 1 - 2 / P6 Lances 1 - 2 / P8 Lances 1 - 2 / P13 Lances 1 - 2 / P15 Lances 1 - 2 / P16 Lances 1 - 2 / P18 Lances 1 - 2 / P26 Lances 1 - 2 / P29 Lances 1 - 2 / P32 Lances 1 - 2 / P33 Lances 1 - 2 / P34 Lances 1 - 2 / P36 Lances 1 - 2 / P37 Lances 1 - 2 / P38 Lances 1 - 2 / P40 Lances 1 - 2

FRANCHA: 09 / 09

DESENHO:

ARQUIVO: PL_PIC_P1_PAR-Lcs_A00

PROPRIETÁRIO (A):
PREFEITURA MUNICIPAL DE BARREIRAS

CPF / CNPJ: 13.654.447/0001-25

ENDEREÇO DA OBRA:
R. Eduardo Medrado, 227 - Vila Amorim, Barreiras - BA, 47813-460

PLANTA DE SITUAÇÃO:

QUADRO DE ASSINATURAS:
PROPRIETÁRIO (A):
PREFEITURA MUNICIPAL DE BARREIRAS
CPF/CNPJ: 13.654.447/0001-25

QUADRO DE ÁREAS:

RESP. TÉCNICO:
WECSLEI DUARTE DE SOUZA
CREA - BA - 050883702-0/D
ENGENHEIRO CIVIL / ENGENHARIA DE SEGURANÇA DO TRABALHO/ TÉCNICO EM EDIFICAÇÕES
ESPECIALISTA EM ESTRUTURAS DE CONCRETO E FUNDAÇÕES
ESPECIALISTA EM OBRAS DE ARTE ESPECIAIS

APROVAÇÃO:

CONDICIONANTES

O PROJETO(S)/ESPECIFICAÇÕES/ARQUIVO(S) DIGITAL(IS) DE ENGENHARIA E ARQUITETURA DEVEM SER EXECUTADOS OBEDECENDO AS PRESCRIÇÕES DAS NORMAS TÉCNICAS, NAS ESPECIFICAÇÕES DESTE PROJETO, NAS ORIENTAÇÕES DOS ÓRGÃOS OFICIAIS E DE ACORDO COM BOA MANUTENÇÃO ENGENHARIA.
A ENGENHARIA NÃO SE RESPONSABILIZA POR ALTERAÇÕES NO PROJETO(S)/ESPECIFICAÇÕES/ARQUIVO(S) DIGITAL(IS) SEM A SUA AUTORIZAÇÃO.
07/08/2025 11:02:19