Anotação de Responsabilidade Técnica - ART
Lei nº 6.496, de 7 de dezembro de 1977

CREA-BA

ART OBRA / SERVIÇO
Nº BA20261468975

Conselho Regional de Engenharia e Agronomia da Bahia

INICIAL

1. Responsável Técnico

RANA RODRIGUES ROCHA

Título profissional: **ENGENHEIRA CIVIL**

RNP: **0518240231**
Registro: **3000083730BA**

Empresa contratada: **3R ENGENHARIA E CONSTRUÇÕES LTDA**

Registro : **0010144250-BA**

2. Dados do Contrato

Contratante: **MUNICÍPIO DE LAJEDINHO**

CPF/CNPJ: **13.810.544/0001-60**

RUA IRINEU MACHADO DE MACEDO

Nº: **10**

Complemento:

Bairro: **CENTRO ADMINISTRATIVO**

Cidade: **LAJEDINHO**

UF: **BA**

CEP: **46825000**

Contrato: **127/2024**

Celebrado em:

Valor: **R$ 500,00**

Tipo de contratante: **Pessoa Juridica de Direito Público**

Ação Institucional: **NENHUMA - NAO OPTANTE**

3. Dados da Obra/Serviço

POVOADO CALDEIRÃO, POVOADO SIMPATIA E POVOADO ARRECIFES

Nº: **S/N**

Complemento:

Bairro: **CENTRO**

Cidade: **LAJEDINHO**

UF: **BA**

CEP: **46825000**

Data de Início: **14/05/2026**

Previsão de término: **31/12/2026**

Coordenadas Geográficas: **-12.355448, -40.905313**

Finalidade: **Infraestrutura**

Código: **Não Especificado**

Proprietário: **MUNICÍPIO DE LAJEDINHO**

CPF/CNPJ: **13.810.544/0001-60**

4. Atividade Técnica

15 - Elaboração em BIM	Quantidade	Unidade
80 - Projeto > CONSTRUÇÃO CIVIL > EDIFICAÇÕES > DE VEDAÇÃO > #TOS_1.1.8.1 - EM ALVENARIA	51,00	un
80 - Projeto > ESTRUTURAS > FUNDAÇÕES > DE FUNDAÇÕES SUPERFICIAIS > #TOS_2.9.1.4 - EM RADIER	51,00	un
80 - Projeto > CONSTRUÇÃO CIVIL > EDIFICAÇÕES > DE ACESSIBILIDADE DE EDIFICAÇÃO > #TOS_1.1.3.1 - PARA FINS RESIDENCIAIS	51,00	un
80 - Projeto > ESTRUTURAS > PRÉ-MOLDADOS E PRÉ-FABRICADOS > #TOS_2.8.3 - DE LAJES PRÉ-FABRICADAS	51,00	un
80 - Projeto > ELETROTÉCNICA > INSTALAÇÕES ELÉTRICAS > DE TUBULAÇÃO PARA INSTALAÇÕES ELÉTRICAS EM BAIXA TENSÃO > #TOS_11.10.2.1 - PARA FINS RESIDENCIAIS	51,00	un
80 - Projeto > CONSTRUÇÃO CIVIL > INSTALAÇÕES HIDROSSANITÁRIAS > #TOS_1.4.1 - DE SISTEMA DE ÁGUA POTÁVEL	51,00	un
80 - Projeto > CONSTRUÇÃO CIVIL > INSTALAÇÕES HIDROSSANITÁRIAS > #TOS_1.4.3 - DE INSTALAÇÃO DE SISTEMA DE ESGOTO SANITÁRIO	51,00	un

14 - Elaboração	Quantidade	Unidade
35 - Elaboração de orçamento > CONSTRUÇÃO CIVIL > EDIFICAÇÕES > DE VEDAÇÃO > #TOS_1.1.8.1 - EM ALVENARIA	51,00	un
35 - Elaboração de orçamento > ESTRUTURAS > FUNDAÇÕES > DE FUNDAÇÕES SUPERFICIAIS > #TOS_2.9.1.4 - EM RADIER	51,00	un
35 - Elaboração de orçamento > CONSTRUÇÃO CIVIL > EDIFICAÇÕES > DE ACESSIBILIDADE DE EDIFICAÇÃO > #TOS_1.1.3.1 - PARA FINS RESIDENCIAIS	51,00	un
35 - Elaboração de orçamento > ESTRUTURAS > PRÉ-MOLDADOS E PRÉ-FABRICADOS > #TOS_2.8.3 - DE LAJES PRÉ-FABRICADAS	51,00	un
35 - Elaboração de orçamento > ELETROTÉCNICA > INSTALAÇÕES ELÉTRICAS > DE TUBULAÇÃO PARA INSTALAÇÕES ELÉTRICAS EM BAIXA TENSÃO > #TOS_11.10.2.1 - PARA FINS RESIDENCIAIS	51,00	un
35 - Elaboração de orçamento > CONSTRUÇÃO CIVIL > INSTALAÇÕES HIDROSSANITÁRIAS > #TOS_1.4.1 - DE SISTEMA DE ÁGUA POTÁVEL	51,00	un

Anotação de Responsabilidade Técnica - ART
Lei nº 6.496, de 7 de dezembro de 1977

CREA-BA

ART OBRA / SERVIÇO
Nº BA20261468975

Conselho Regional de Engenharia e Agronomia da Bahia

INICIAL

35 - Elaboração de orçamento > CONSTRUÇÃO CIVIL > INSTALAÇÕES HIDROSSANITÁRIAS > #TOS_1.4.3 - DE INSTALAÇÃO DE SISTEMA DE ESGOTO SANITÁRIO	51,00	un

Após a conclusão das atividades técnicas o profissional deve proceder a baixa desta ART

5. Observações

ELABORAÇÃO DE PROJETOS TÉCNICOS, PLANILHAS ORÇAMENTÁRIAS E MEMORIAIS DESCRITIVOS PARA IMPLANTAÇÃO DE 51 MELHORIAS SANITÁRIAS DOMICILIARES NO MUNICÍPIO DE LAJEDINHO/BA ? MINISTÉRIO DA SAÚDE/FUNASA ? PROPOSTA Nº 050639/2025.

6. Declarações

- Declaro que estou cumprindo as regras de acessibilidade previstas nas normas técnicas da ABNT, na legislação específica e no decreto n. 5296/2004.

7. Entidade de Classe

NENHUMA DAS ENTIDADES

8. Assinaturas

Declaro serem verdadeiras as informações acima

_____, _____ de _____ de _____

Local data

RANA RODRIGUES ROCHA : 06260742584

RANA RODRIGUES ROCHA : 06260742584 2019.008.20080

RANA RODRIGUES ROCHA - CPF: 062.607.425-84

ANTONIO MARIO LIMA SILVA:32995938549

ANTONIO MARIO LIMA SILVA:32995938549 2019.008.20080

MUNICÍPIO DE LAJEDINHO - CNPJ: 13.810.544/0001-60

9. Informações

A autenticação desta ART pode ser verificada em https://crea-ba.sitac.com.br/publico/

10. Valor

Valor da ART: **R$ 108,39** Registrada em: **14/05/2026** Valor pago: **R$ 108,39** Nosso Número: **62245422**

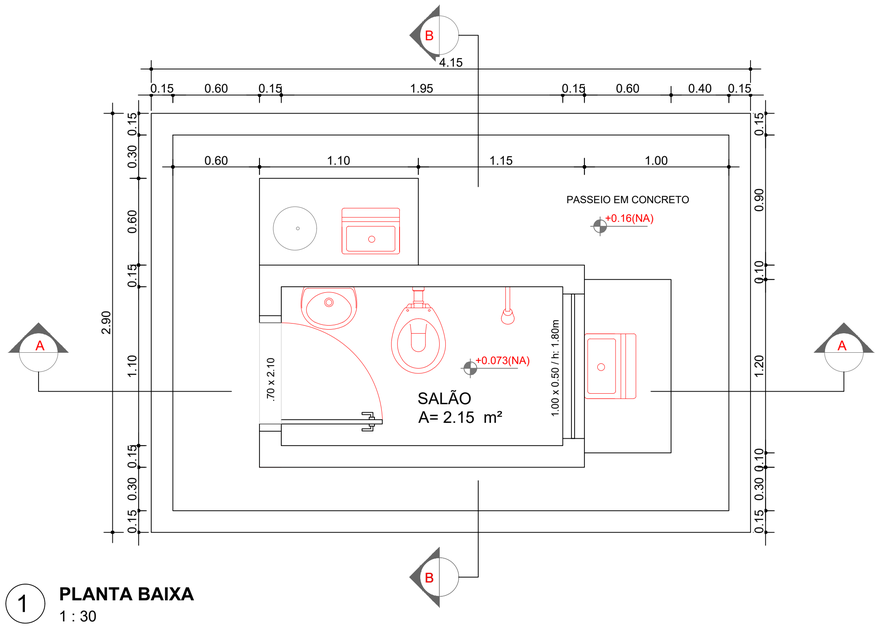

1 **PLANTA BAIXA**
1 : 30

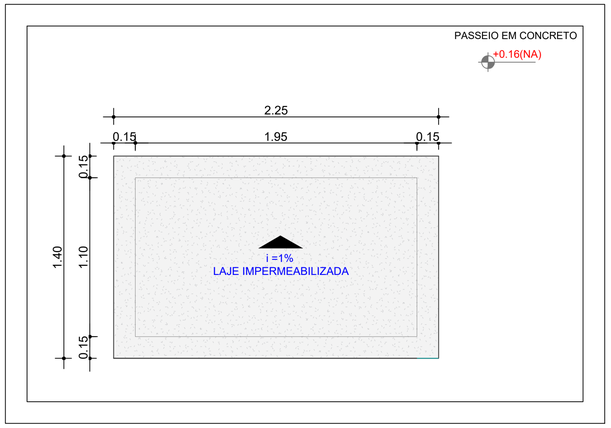

2 **PLANTA DE COBERTURA**
1 : 30

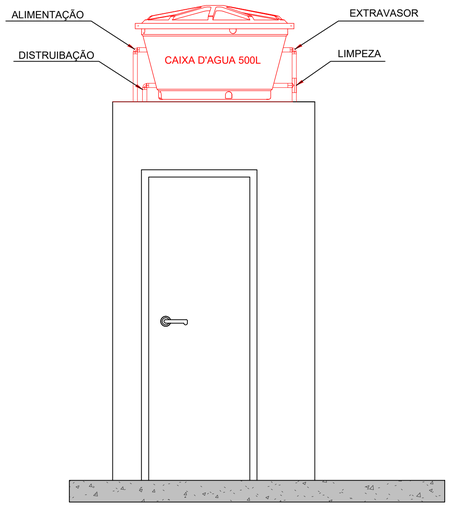

5 **FACHADA**
1 : 30

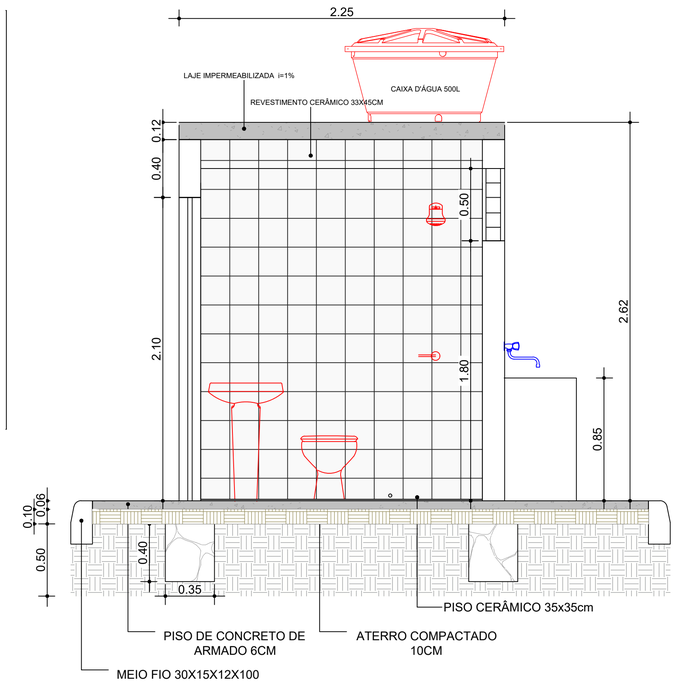

3 **CORTE AA**
1 : 30

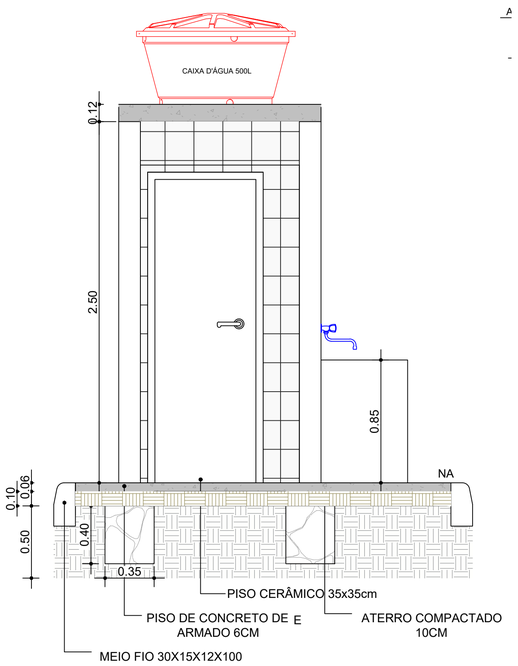

4 **CORTE BB**
1 : 30

			EMISSÃO INICIAL
N°	POR	DATA	DESCRIÇÃO
			REVISÕES

PROPONENTE

3R ENGENHARIA

ORGÃO PREFEITURA MUNICIPAL DE LAJEDINHO/BA	**TIPO DO PROJETO** EXECUTIVO/ARQ
PROJETO MELHORIAS SANÍTÁRIAS DOMICILIARES	**RA/BAIRRO** SEDE

SOLICITAÇÃO	**TÍTULO** - PROJETO ARQUITETÔNICO PLANTA BAIXA - PLANTA DE COBERTURA - CORTES - FACHADA	**DATA** 30/04/2026

GERÊNCIA DE PROJETOS ESPECIAIS	**RESPONSÁVEL TÉCNICO** RANA RODRIGUES ROCHA - CREA 0518240231	**REVISÃO**	**ÁREA DE ESTUDO**
SUB-GERÊNCIA DE PROJ. DE ARQ.	**DESENVOLVIMENTO**	**ESCALA** Como indicado	**PRANCHA** 01/06
SUB-GERÊNCIA DE PROJ. ESPECIAIS			

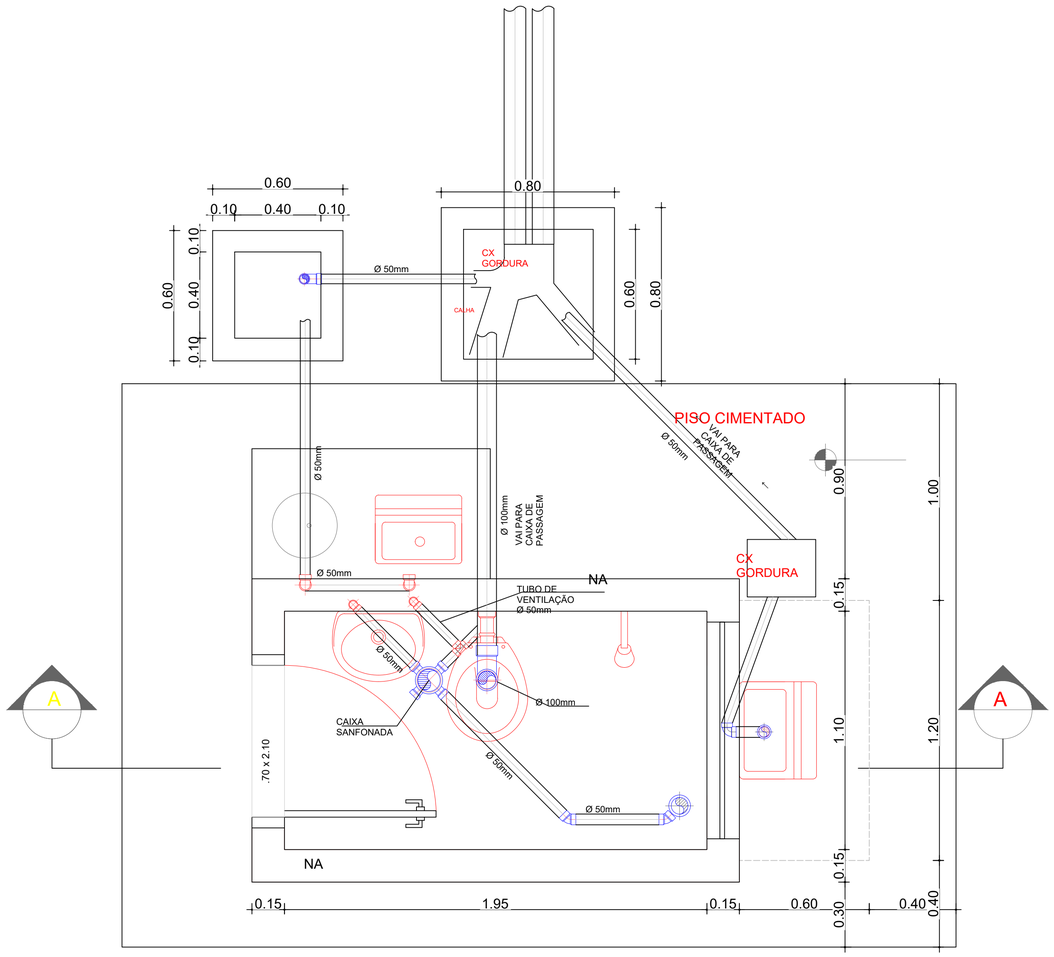

1 **INS. SANITÁRIO**
1 : 20

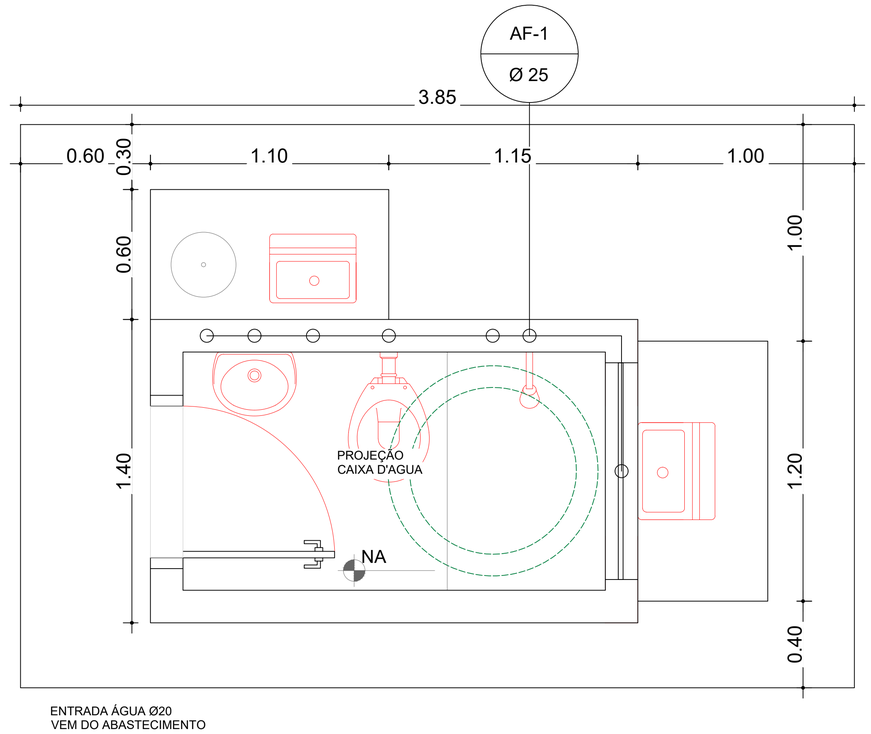

2 **INS. HIDRÁULICO**
1 : 20

			EMISSÃO INICIAL
N°	POR	DATA	DESCRIÇÃO
			REVISÕES

PROPONENTE

3R ENGENHARIA

ORGÃO PREFEITURA MUNICIPAL DE LAJEDINHO/BA	TIPO DO PROJETO EXECUTIVO/ARQ
PROJETO MELHORIAS SANÍTÁRIAS DOMICILIARES	RA/BAIRRO SEDE

SOLICITAÇÃO	TÍTULO - INSTALAÇÕES SANITÁRIAS - INSTALAÇÕES HIDRÁULICAS	DATA 30/04/2026

GERÊNCIA DE PROJETOS ESPECIAIS	RESPONSÁVEL TÉCNICO RANA RODRIGUES ROCHA - CREA 0518240231	REVISÃO	ÁREA DE ESTUDO
SUB-GERÊNCIA DE PROJ. DE ARQ.	DESENVOLVIMENTO	ESCALA Como indicado	PRANCHA 02/06
SUB-GERÊNCIA DE PROJ. ESPECIAIS			

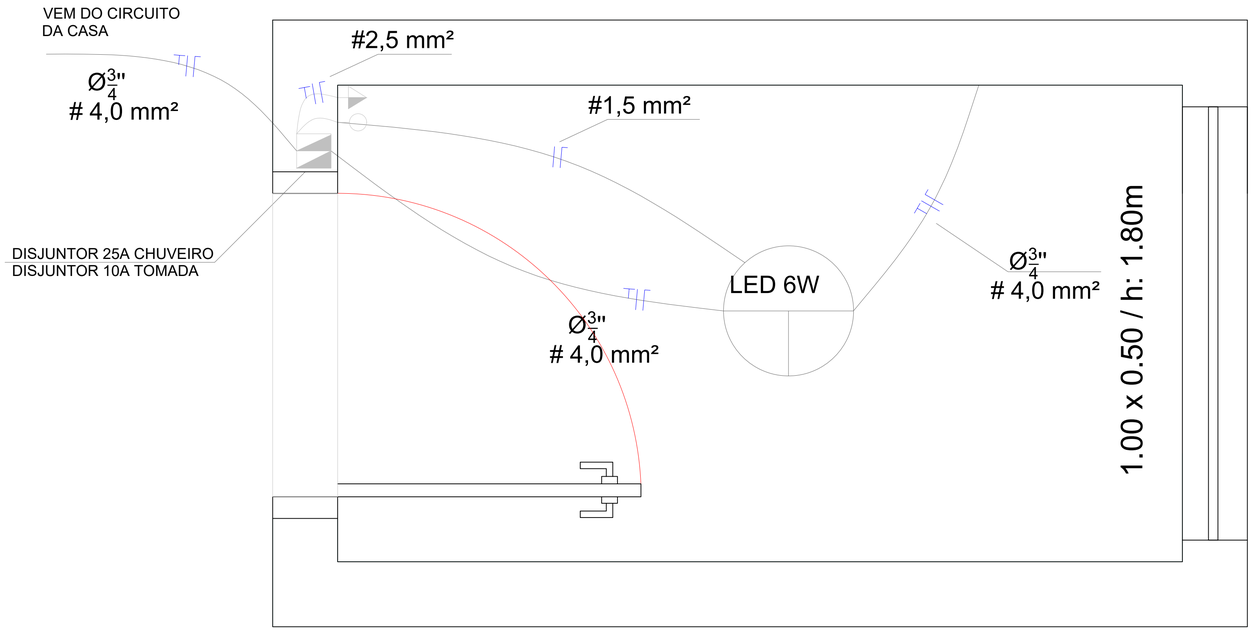

1 **INS. ELÉTRICO**
1 : 10

LEGENDA

ELETRODUTO EMBUTIDO NO PISO	Ø 3/4"
ELETRODUTO EMBUTIDO NA PAREDE	Ø 3/4"
INTERRUPTOR DE UMA SEÇÃO	
FASE	#1.5m²
NEUTRO	#1.5m²
RETORNO	#1.5m²
TERRA	#1.5m²
TOMADA MÉDIA h:1.30m	
CONECTOR DE PORCELANA CHUVEIRO / h:2.20m	
QUADRO DE DISJUNTORES	

N°	POR	DATA	DESCRIÇÃO
			EMISSÃO INICIAL
			REVISÕES

PROPONENTE

3R ENGENHARIA

ORGÃO
PREFEITURA MUNICIPAL DE LAJEDINHO/BA

TIPO DO PROJETO
EXECUTIVO/ARQ

PROJETO
MELHORIAS SANÍTÁRIAS DOMICILIARES

RA/BAIRRO
SEDE

SOLICITAÇÃO

TÍTULO
- INSTALAÇÕES ELÉTRICAS

DATA
30/04/2026

GERÊNCIA DE PROJETOS ESPECIAIS

SUB-GERÊNCIA DE PROJ. DE ARQ.

SUB-GERÊNCIA DE PROJ. ESPECIAIS

RESPONSÁVEL TÉCNICO
RANA RODRIGUES ROCHA - CREA 0518240231

REVISÃO

ÁREA DE ESTUDO

DESENVOLVIMENTO

ESCALA
Como indicado

PRANCHA
03/06

PIA DA CASINHA

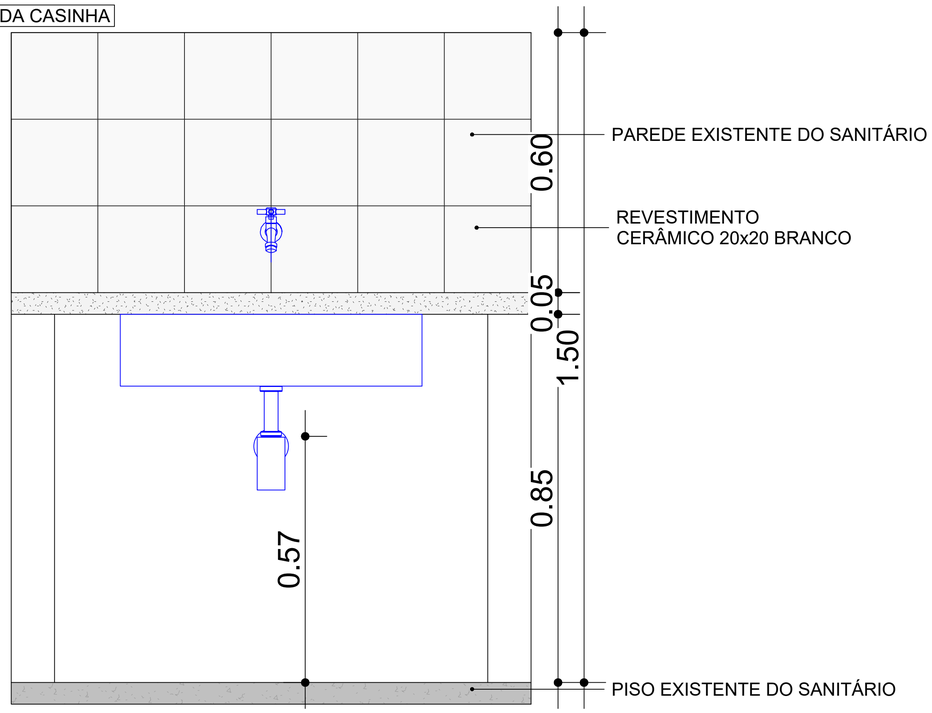

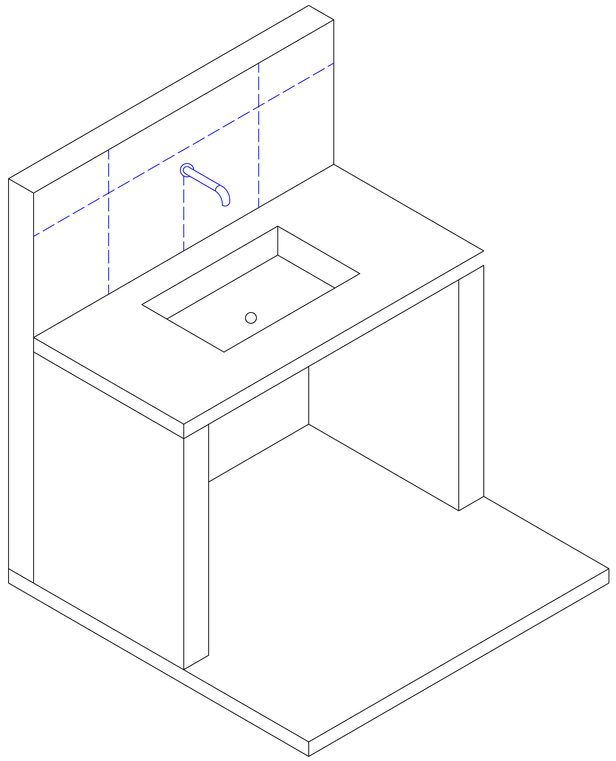

TANQUE DE LAVAR ROUPAS

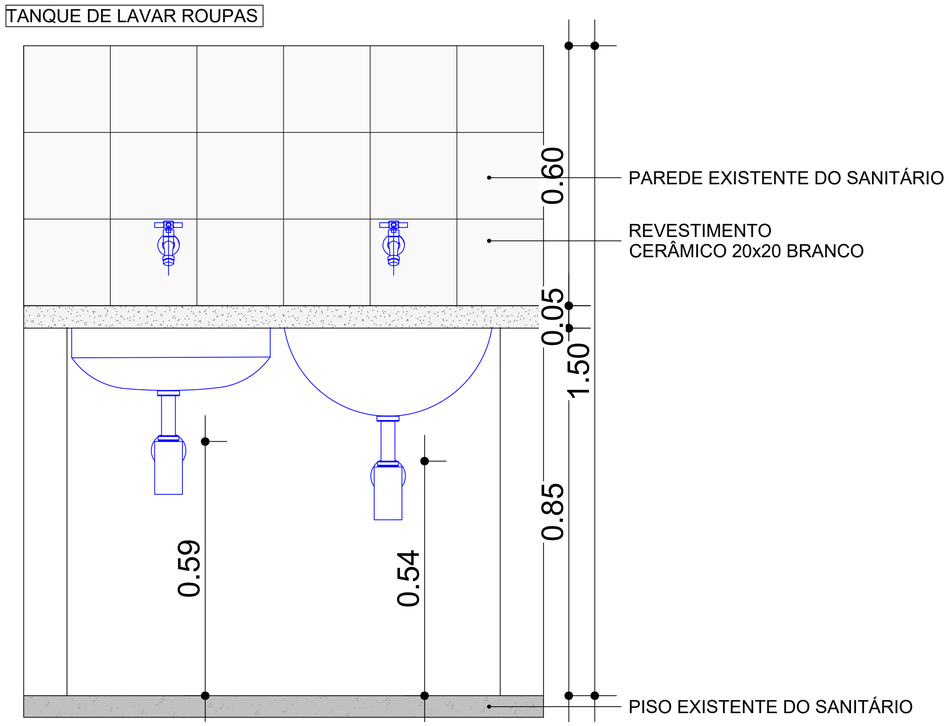

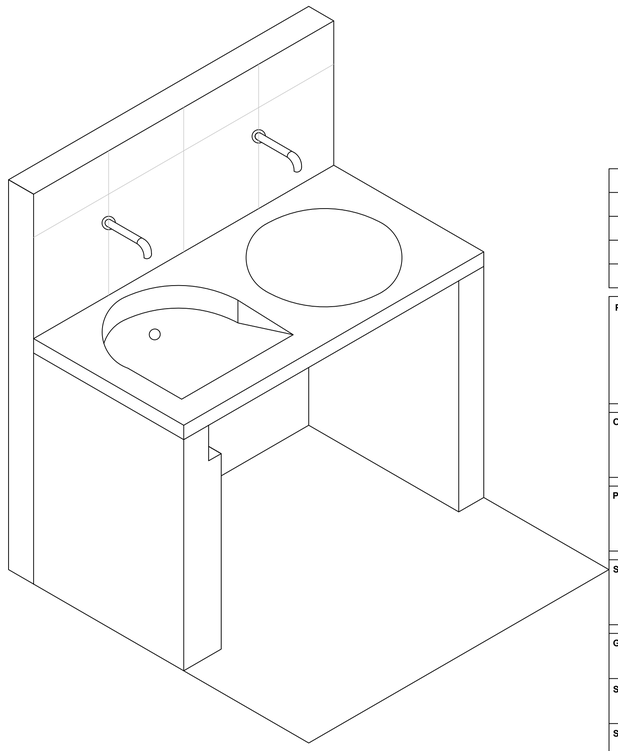

1 **DETALHAMENTO - PIA DA COZINHA E TANQUE DE LAVAR ROUPAS**
1 : 10

N°	POR	DATA	DESCRIÇÃO
			EMISSÃO INICIAL
			REVISÕES

PROPONENTE

3R ENGENHARIA

ORGÃO: PREFEITURA MUNICIPAL DE LAJEDINHO/BA	TIPO DO PROJETO: EXECUTIVO/ARQ
PROJETO: MELHORIAS SANÍTÁRIAS DOMICILIARES	RA/BAIRRO: SEDE

SOLICITAÇÃO	TÍTULO - DETALHAMENTO CONSTRUTIVO DA PIA DE COZINHA - DETALHAMENTO CONSTRUTIVO DO TANQUE DE LAVAR ROUPAS	DATA: 30/04/2026

GERÊNCIA DE PROJETOS ESPECIAIS	RESPONSÁVEL TÉCNICO: RANA RODRIGUES ROCHA - CREA 0518240231	REVISÃO	ÁREA DE ESTUDO
SUB-GERÊNCIA DE PROJ. DE ARQ.	DESENVOLVIMENTO	ESCALA: Como indicado	PRANCHA: 04/06
SUB-GERÊNCIA DE PROJ. ESPECIAIS			

DETALHE CAIXA DE INSPEÇÃO

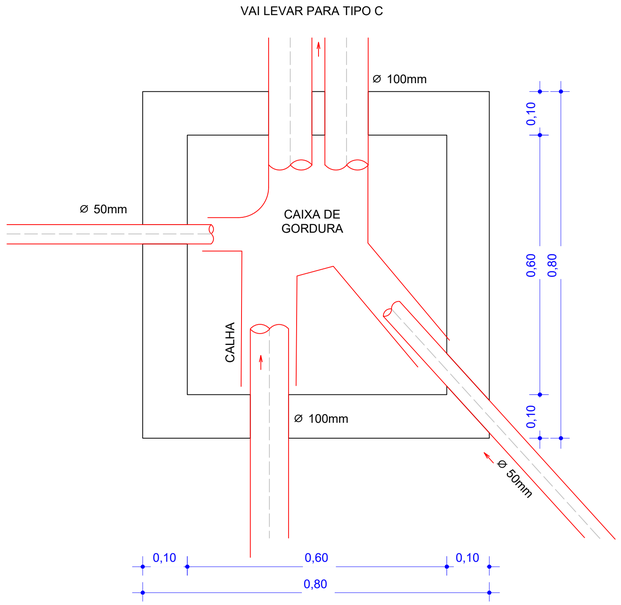

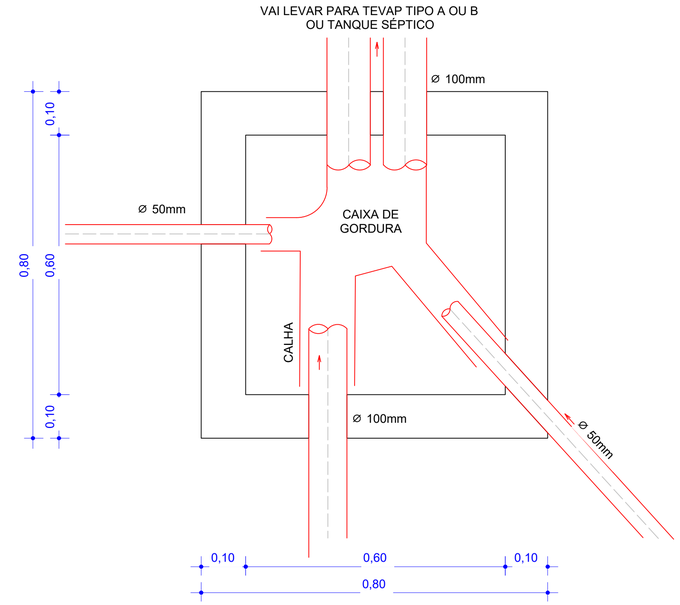

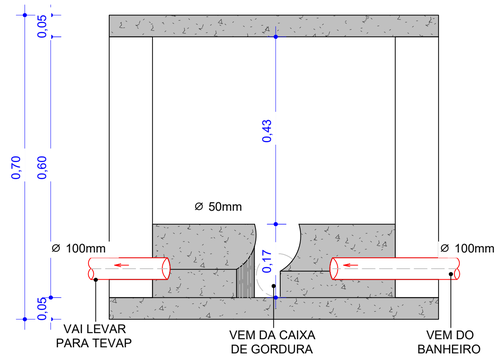

DETALHE DA TAMPA

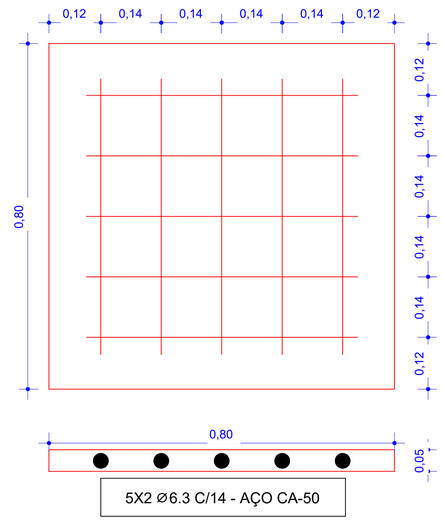

DETALHE CAIXA DE SABÃO

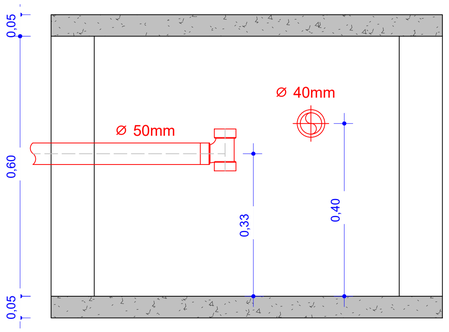

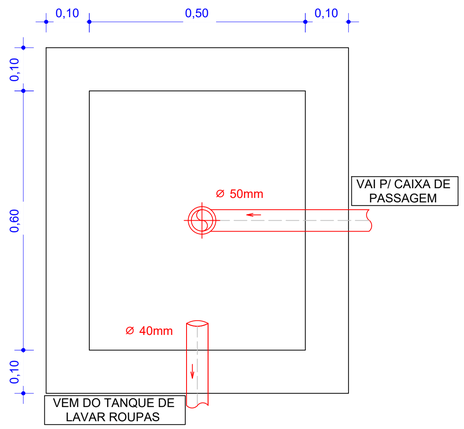

DETALHE DA TAMPA

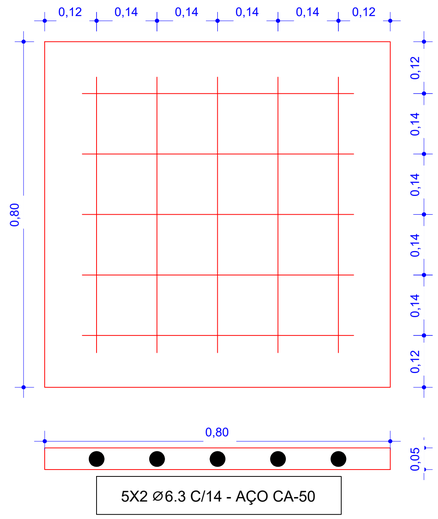

DETALHE CAIXA DE GORDURA

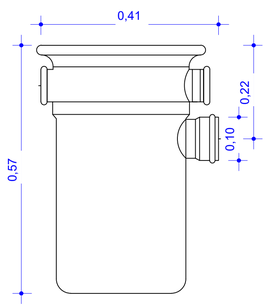

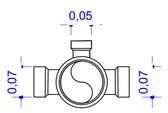

ESPECIFICAÇÕES

BITOLA	A	B	C	D	DN1	DN2	DN3	E	H
100	388	217	96	300	100	50	75	415	567

N°	POR	DATA	DESCRIÇÃO
			EMISSÃO INICIAL
			REVISÕES

PROPONENTE

3R ENGENHARIA

ORGÃO: PREFEITURA MUNICIPAL DE LAJEDINHO/BA

TIPO DO PROJETO: EXECUTIVO/ARQ

PROJETO: MELHORIAS SANÍTÁRIAS DOMICILIARES

RA/BAIRRO: SEDE

SOLICITAÇÃO

TÍTULO
- DETALHAMENTO CONSTRUTIVO DA CAIXA DE INSPEÇÃO
- DETALHAMENTO CONSTRUTIVO DA CAIXA DE SABÃO
- DETALHAMENTO CONSTRUTIVO DA CAIXA DE GORDURA

DATA: 30/04/2026

GERÊNCIA DE PROJETOS ESPECIAIS

SUB-GERÊNCIA DE PROJ. DE ARQ.

SUB-GERÊNCIA DE PROJ. ESPECIAIS

RESPONSÁVEL TÉCNICO: RANA RODRIGUES ROCHA - CREA 0518240231

REVISÃO

ÁREA DE ESTUDO

DESENVOLVIMENTO

ESCALA: Como indicado

PRANCHA: 05/06

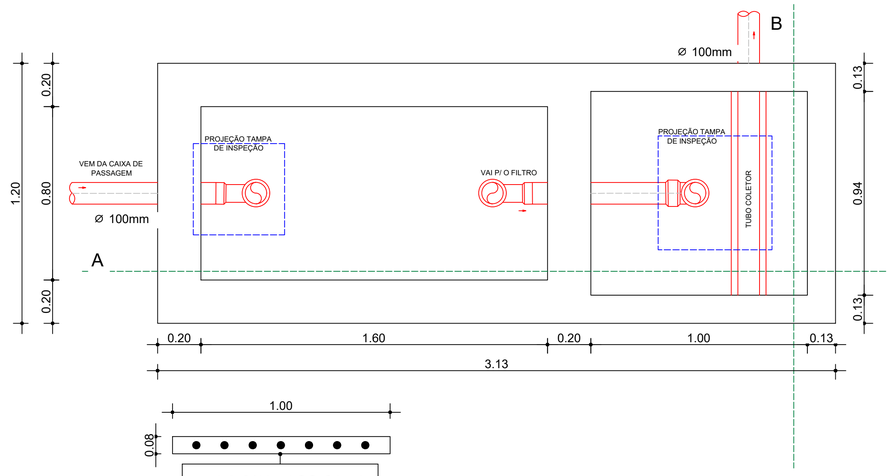

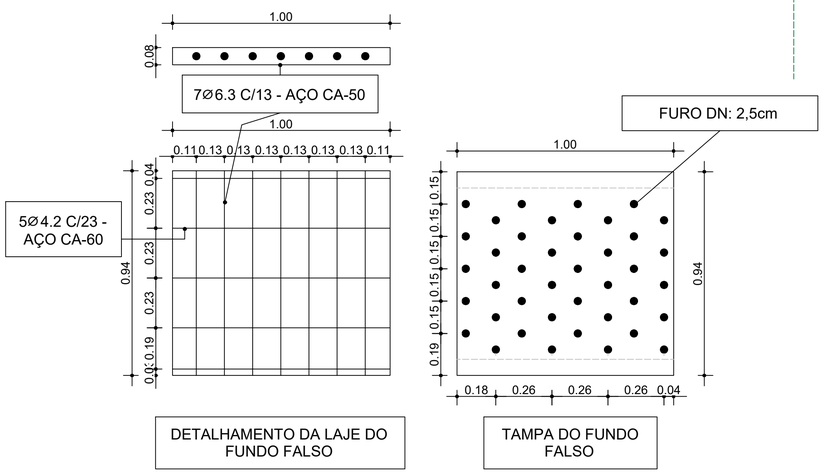

OBS. FUROS DE 2.5CM COM ESPAÇAMENTO DE 15CM CONFORME NBR13969 ANEXO B.5

14 PLANTA BAIXA - TANQUE SÉPTICO
1 : 20

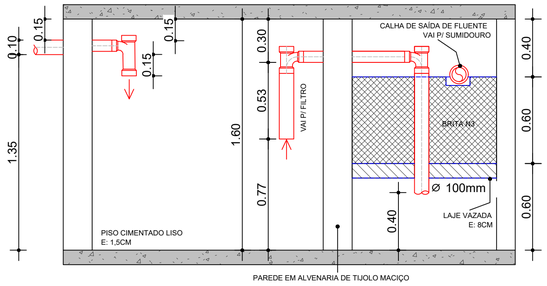

15 TANQUE SÉPTICO CORTE AA
1 : 30

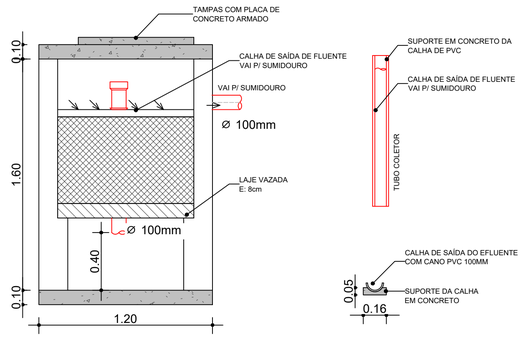

16 TANQUE SÉPTICO CORTE BB
1 : 30

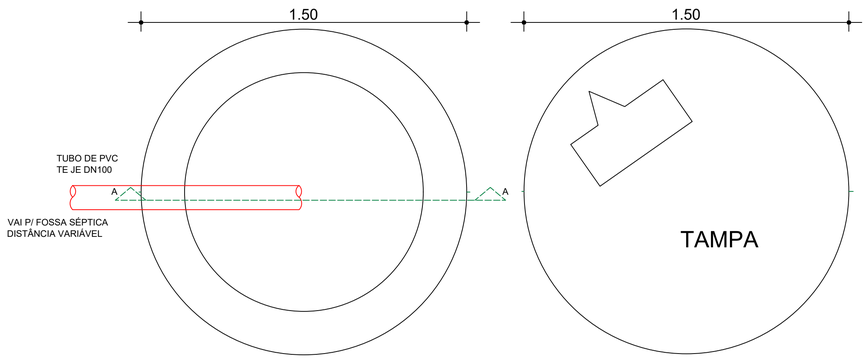

17 PLANTA BAIXA - SUMIDOURO
1 : 25

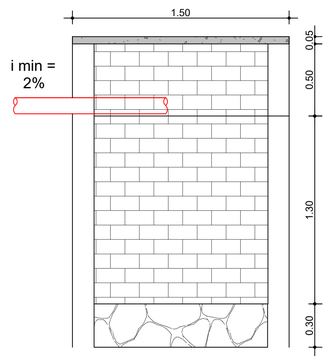

18 SUMIDOURO - CORTE AA
1 : 25

			EMISSÃO INICIAL
Nº	POR	DATA	DESCRIÇÃO
			REVISÕES

PROPONENTE

3R ENGENHARIA

ORGÃO: PREFEITURA MUNICIPAL DE LAJEDINHO/BA	TIPO DO PROJETO: EXECUTIVO/ARQ
PROJETO: MELHORIAS SANÍTÁRIAS DOMICILIARES	RA/BAIRRO: SEDE

SOLICITAÇÃO	TÍTULO - DETALHE CONSTUTIVOS DO TANQUE SÉPTICO - DETALHE CONSTUTIVOS DO SUMIDOURO		DATA: 30/04/2026
GERÊNCIA DE PROJETOS ESPECIAIS	RESPONSÁVEL TÉCNICO: RANA RODRIGUES ROCHA - CREA 0518240231	REVISÃO	ÁREA DE ESTUDO
SUB-GERÊNCIA DE PROJ. DE ARQ.	DESENVOLVIMENTO	ESCALA: Como indicado	PRANCHA: 06/06
SUB-GERÊNCIA DE PROJ. ESPECIAIS			

INFORMAÇÕES DO DOMICÍLIO

Nº	NOME DO BENEFICIÁRIO	COORDENADAS
01	UBIRAJARA DE JESUS	12°17'05.4"S 41°03'22.7"W
02	MARICELIA RODRIGUES DOS SANTOS	12°17'08.3"S 41°03'31.5"W
03	ELIZABETE ROSA RAMOS	12°17'06.9"S 41°03'25.6"W
04	ADELSON EUGÊNIO SOUZA	12°17'08.3"S 41°03'26.2"W
05	LUCIA FLAVIA CARNEIRO DE ALMEIDA	12°17'06.9"S 41°03'25.8"W
06	MARIA DA PAZ FRANCISCA DE ASSUNÇÃO	12°17'07.7"S 41°03'30.1"W

APONTE A CÂMERA DO SEU CELULAR PARA O QR CODE OU UM APP QR CODE PARA TER ACESSO A LOCALIZAÇÃO DO IMÓVEL DE CADA BENEFICIÁRIO.

BENEFICIÁRIO Nº 01

BENEFICIÁRIO Nº 02

BENEFICIÁRIO Nº 03

BENEFICIÁRIO Nº 04

BENEFICIÁRIO Nº 05

BENEFICIÁRIO Nº 06

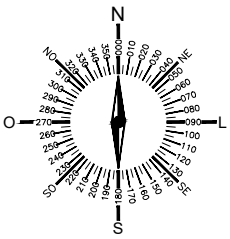

RESPONSÁVEL TÉCNICO:
PROJETO

SILAS NUNES LYRA
CREA-BA Nº 0515354074

PREFEITURA
LAJEDINHO
A NOSSA FORÇA É NOSSO POVO

PROJETO:

LOCALIZAÇÃO DE BENEFICIÁRIOS

LOCALIZAÇÃO:

POVOADO ARRECIFES - ZONA RURAL - LAJEDINHO / BA

RESPONSÁVEL TÉCNICO:
ENG. CIVIL SILAS N. LYRA - CREA/BA 051535407-4
Cel.: (75) 98816-6052 E-mail: silaslyra.eng@outlook.com

GESTÃO:
ANTÔNIO MÁRIO LIMA SILVA

DATA:
09/2025

PRANCHA:
01
/02

(297x210) A4

SILAS LYRA
ENGENHEIRO CIVIL
CREA-BA 0515354074
E-mail: silaslyra.eng@outlook.com
Cel.: (75) 9 8816-6052 eng.silaslyra

INFORMAÇÕES DO DOMICÍLIO

Nº	NOME DO BENEFICIÁRIO	COORDENADAS
07	VALDELIA F. RAMOS	12°17'07.3"S 41°03'28.3"W
08	DARIO MARTINS MASCENA	12°17'08.1"S 41°03'29.9"W
09	MARLENE CONCEIÇÃO DE JESUS	12°17'07.8"S 41°03'31.7"W
10	VALMIRA RODRIGUES GOMES	12°17'07.4"S 41°03'27.9"W
11	CLEZIO SANTOS DA CRUZ	12°17'06.0"S 41°03'22.7"W
12	MIRALVA SOUZA DA SILVA	12°17'09.1"S 41°03'32.1"W

APONTE A CÂMERA DO SEU CELULAR PARA O QR CODE OU UM APP QR CODE PARA TER ACESSO A LOCALIZAÇÃO DO IMÓVEL DE CADA BENEFICIÁRIO.

BENEFICIÁRIO Nº 07

BENEFICIÁRIO Nº 08

BENEFICIÁRIO Nº 09

BENEFICIÁRIO Nº 10

BENEFICIÁRIO Nº 11

BENEFICIÁRIO Nº 12

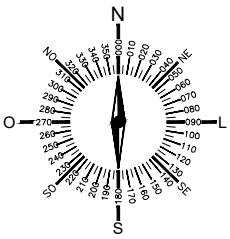

RESPONSÁVEL TÉCNICO:
PROJETO

SILAS NUNES LYRA
CREA-BA Nº 0515354074

PREFEITURA
LAJEDINHO
A NOSSA FORÇA É NOSSO POVO

PROJETO:

LOCALIZAÇÃO DE BENEFICIÁRIOS

LOCALIZAÇÃO:

POVOADO ARRECIFES - ZONA RURAL - LAJEDINHO / BA

RESPONSÁVEL TÉCNICO:
ENG. CIVIL SILAS N. LYRA - CREA/BA 051535407-4
Cel.: (75) 98816-6052 E-mail: silaslyra.eng@outlook.com

GESTÃO:
ANTÔNIO MÁRIO LIMA SILVA

DATA:
09/2025

PRANCHA:
02
/02

(297x210) A4

SILAS LYRA
ENGENHEIRO CIVIL
CREA-BA 0515354074
E-mail: silaslyra.eng@outlook.com
Cel.: (75) 9 8816-6052 eng.silaslyra

INFORMAÇÕES DO DOMICÍLIO

Nº	NOME DO BENEFICIÁRIO	COORDENADAS
01	VALDIR ALBINO DA CONCEIÇÃO JUNIOR	12°26'18.3"S 40°46'40.5"W
02	VALDECY ALMEIDA DA SILVA	12°25'58.4"S 40°46'34.3"W
03	JUCELMA BARRETO BARBOSA	12°26'15.4"S 40°46'42.4"W
04	ROQUE JESUS DOS SANTOS	12°26'17.7"S 40°46'40.8"W
05	JOSÉLIO ALVES DOS SANTOS	12°26'14.2"S 40°46'42.7"W
06	MARINALVA DE JESUS SANTOS	12°26'20.1"S 40°46'42.8"W

APONTE A CÂMERA DO SEU CELULAR PARA O QR CODE OU UM APP QR CODE PARA TER ACESSO A LOCALIZAÇÃO DO IMÓVEL DE CADA BENEFICIÁRIO.

BENEFICIÁRIO Nº 01

BENEFICIÁRIO Nº 02

BENEFICIÁRIO Nº 03

BENEFICIÁRIO Nº 04

BENEFICIÁRIO Nº 05

BENEFICIÁRIO Nº 06

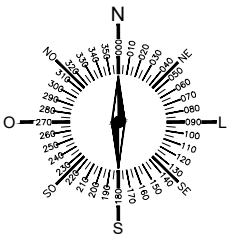

RESPONSÁVEL TÉCNICO:
PROJETO

SILAS NUNES LYRA
CREA-BA Nº 0515354074

PREFEITURA
LAJEDINHO
A NOSSA FORÇA É NOSSO POVO

PROJETO:

LOCALIZAÇÃO DE BENEFICIÁRIOS

LOCALIZAÇÃO:

POVOADO CALDEIRÃO - ZONA RURAL - LAJEDINHO / BA

RESPONSÁVEL TÉCNICO:
ENG. CIVIL SILAS N. LYRA - CREA/BA 051535407-4
Cel.: (75) 98816-6052 E-mail: silaslyra.eng@outlook.com

GESTÃO:
ANTÔNIO MÁRIO LIMA SILVA

DATA:
09/2025

PRANCHA:
01
/03

(297x210) A4

SILAS LYRA
ENGENHEIRO CIVIL
CREA-BA 0515354074
E-mail: silaslyra.eng@outlook.com
Cel.: (75) 9 8816-6052 eng.silaslyra

APONTE A CÂMERA DO SEU CELULAR PARA O QR CODE OU UM APP QR CODE PARA TER ACESSO A LOCALIZAÇÃO DO IMÓVEL DE CADA BENEFICIÁRIO.

INFORMAÇÕES DO DOMICÍLIO

Nº	NOME DO BENEFICIÁRIO	COORDENADAS
07	LUCIANA SANTOS DA CONCEIÇÃO	12°26'13.3"S 40°46'41.1"W
08	CLECIO COSTA DOS SANTOS	12°26'22.7"S 40°46'41.5"W
09	JIOMAR ALMEIDA CORREIA	12°26'03.2"S 40°46'45.0"W
10	ANA DILZA SOUZA DA PAIXÃO	12°26'11.9"S 40°46'40.6"W
11	SIDINEA COSTA DA PAIXÃO	12°26'10.0"S 40°46'40.8"W
12	MARIA CELIA JESUS DOS SANTOS	12°26'15.8"S 40°46'40.9"W

BENEFICIÁRIO Nº 07

BENEFICIÁRIO Nº 08

BENEFICIÁRIO Nº 09

BENEFICIÁRIO Nº 10

BENEFICIÁRIO Nº 11

BENEFICIÁRIO Nº 12

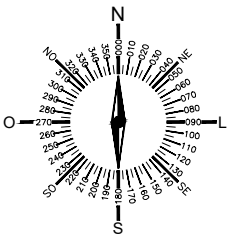

RESPONSÁVEL TÉCNICO:
PROJETO

SILAS NUNES LYRA
CREA-BA Nº 0515354074

PREFEITURA
LAJEDINHO
A NOSSA FORÇA É NOSSO POVO

PROJETO:

LOCALIZAÇÃO DE BENEFICIÁRIOS

LOCALIZAÇÃO:

POVOADO CALDEIRÃO - ZONA RURAL - LAJEDINHO / BA

RESPONSÁVEL TÉCNICO:
ENG. CIVIL SILAS N. LYRA - CREA/BA 051535407-4
Cel.: (75) 98816-6052 E-mail: silaslyra.eng@outlook.com

GESTÃO:
ANTÔNIO MÁRIO LIMA SILVA

DATA:
09/2025

PRANCHA:
02
/03

(297x210) A4

SILAS LYRA
ENGENHEIRO CIVIL
CREA-BA 0515354074
E-mail: silaslyra.eng@outlook.com
Cel.: (75) 9 8816-6052 eng.silaslyra

INFORMAÇÕES DO DOMICÍLIO

Nº	NOME DO BENEFICIÁRIO	COORDENADAS
13	MARIA SUZARTE SANTOS	12°26'17.0"S 40°46'40.6"W
14	ELITA BARRETO DA SILVA	12°26'15.3"S 40°46'40.6"W
15	BETANIA JESUS DOS SANTOS	12°26'17.5"S 40°46'40.8"W
16	MARIA GRACIETE COSTA DA SILVA	12°26'24.1"S 40°46'41.2"W
17	MARIA AUGUSTA JESUS DOS SANTOS	12°26'16.6"S 40°46'42.4"W
18	REGINALDA ROSA DA SILVA	12°26'01.0"S 40°46'40.4"W

APONTE A CÂMERA DO SEU CELULAR PARA O QR CODE OU UM APP QR CODE PARA TER ACESSO A LOCALIZAÇÃO DO IMÓVEL DE CADA BENEFICIÁRIO.

BENEFICIÁRIO Nº 13

BENEFICIÁRIO Nº 14

BENEFICIÁRIO Nº 15

BENEFICIÁRIO Nº 16

BENEFICIÁRIO Nº 17

BENEFICIÁRIO Nº 18

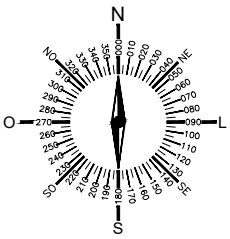

RESPONSÁVEL TÉCNICO:
PROJETO

SILAS NUNES LYRA
CREA-BA Nº 0515354074

PREFEITURA
LAJEDINHO
A NOSSA FORÇA É NOSSO POVO

PROJETO:

LOCALIZAÇÃO DE BENEFICIÁRIOS

LOCALIZAÇÃO:

POVOADO CALDEIRÃO - ZONA RURAL - LAJEDINHO / BA

RESPONSÁVEL TÉCNICO:
ENG. CIVIL SILAS N. LYRA - CREA/BA 051535407-4
Cel.: (75) 98816-6052 E-mail: silaslyra.eng@outlook.com

GESTÃO:
ANTÔNIO MÁRIO LIMA SILVA

DATA:
09/2025

PRANCHA:
03
/03

(297x210) A4

SILAS LYRA
ENGENHEIRO CIVIL
CREA-BA 0515354074
E-mail: silaslyra.eng@outlook.com
Cel.: (75) 9 8816-6052 eng.silaslyra

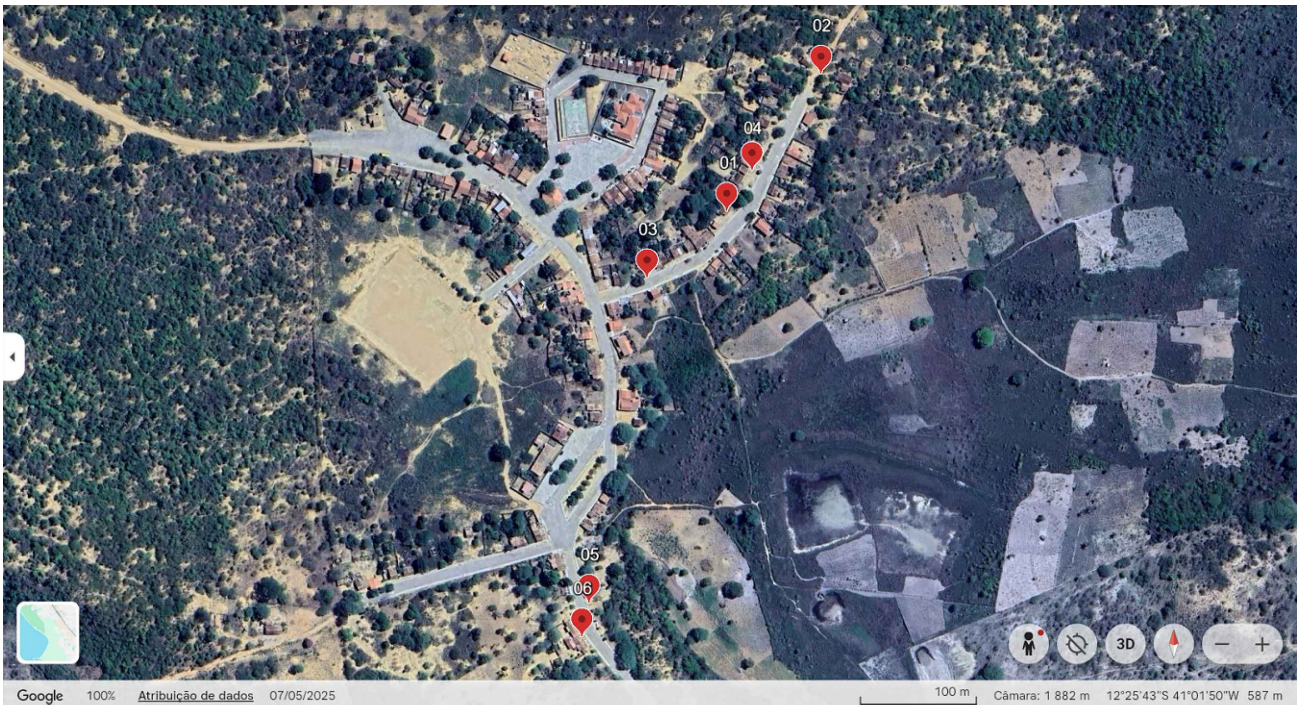

INFORMAÇÕES DO DOMICÍLIO

Nº	NOME DO BENEFICIÁRIO	COORDENADAS
01	JANETE SANTANA COSTA	-12.428167, -41.028944
02	LAURA CUNHA MAIA	-12.427139, -41.028222
03	ANATÁLIA ALMEIDA NERYS	-12.428667, -41.029556
04	ROMILSON OLIVEIRA DE JESUS	-12.427861, -41.028750
05	ANTONIA JORDÃO BISPO	-12.429694, -41.029889
06	ANTONIO MOREIRA MAGALHÃES	-12.431361, -41.030056

APONTE A CÂMERA DO SEU CELULAR PARA O QR CODE OU UM APP QR CODE PARA TER ACESSO A LOCALIZAÇÃO DO IMÓVEL DE CADA BENEFICIÁRIO.

BENEFICIÁRIO Nº 01

BENEFICIÁRIO Nº 02

BENEFICIÁRIO Nº 03

BENEFICIÁRIO Nº 04

BENEFICIÁRIO Nº 05

BENEFICIÁRIO Nº 06

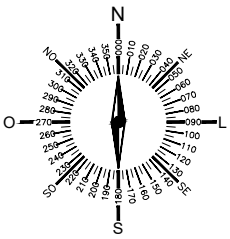

RESPONSÁVEL TÉCNICO:
PROJETO

SILAS NUNES LYRA
CREA-BA Nº 0515354074

PREFEITURA
LAJEDINHO
A NOSSA FORÇA É NOSSO POVO

PROJETO:

LOCALIZAÇÃO DE BENEFICIÁRIOS

LOCALIZAÇÃO:

POVOADO SIMPATIA - ZONA RURAL - LAJEDINHO / BA

PRANCHA: 01 /03

RESPONSÁVEL TÉCNICO:
ENG. CIVIL SILAS N. LYRA - CREA/BA 051535407-4
Cel.: (75) 98816-6052 E-mail: silaslyra.eng@outlook.com

GESTÃO:
ANTÔNIO MÁRIO LIMA SILVA

DATA:
09/2025

SILAS LYRA
ENGENHEIRO CIVIL
CREA-BA 0515354074
E-mail: silaslyra.eng@outlook.com
Cel.: (75) 9 8816-6052 eng.silaslyra

(297x210) A4

INFORMAÇÕES DO DOMICÍLIO

Nº	NOME DO BENEFICIÁRIO	COORDENADAS
07	ANAIRES NERES DA SILVA	-12.428139, -41.028694
08	MARIDALVA FLORENCIA DA SILVA	-12.428444, -41.029194
09	MARIA BETÂNIA FERREIRA DA SILVA	-12.429306, -41.029944
10	GILVADETE SOUZA DOS SANTOS	-12.432556, -41.029111
11	VALDEMAR PALMEIRA DA SILVA	-12.427917, -41.028583
12	COSMIRA CERQUEIRA DOS SANTOS	-12.427472, -41.028333

APONTE A CÂMERA DO SEU CELULAR PARA O QR CODE OU UM APP QR CODE PARA TER ACESSO A LOCALIZAÇÃO DO IMÓVEL DE CADA BENEFICIÁRIO.

BENEFICIÁRIO Nº 07

BENEFICIÁRIO Nº 08

BENEFICIÁRIO Nº 09

BENEFICIÁRIO Nº 10

BENEFICIÁRIO Nº 11

BENEFICIÁRIO Nº 12

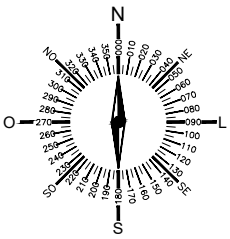

RESPONSÁVEL TÉCNICO:
PROJETO

SILAS NUNES LYRA
CREA-BA Nº 0515354074

PREFEITURA
LAJEDINHO
A NOSSA FORÇA É NOSSO POVO

PROJETO:

LOCALIZAÇÃO DE BENEFICIÁRIOS

LOCALIZAÇÃO:

POVOADO SIMPATIA - ZONA RURAL - LAJEDINHO / BA

RESPONSÁVEL TÉCNICO:
ENG. CIVIL SILAS N. LYRA - CREA/BA 051535407-4
Cel.: (75) 98816-6052 E-mail: silaslyra.eng@outlook.com

GESTÃO:
ANTÔNIO MÁRIO LIMA SILVA

DATA:
09/2025

PRANCHA:
02
/03

(297x210) A4

SILAS LYRA
ENGENHEIRO CIVIL
CREA-BA 0515354074
E-mail: silaslyra.eng@outlook.com
Cel.: (75) 9 8816-6052 eng.silaslyra

APONTE A CÂMERA DO SEU CELULAR PARA O QR CODE OU UM APP QR CODE PARA TER ACESSO A LOCALIZAÇÃO DO IMÓVEL DE CADA BENEFICIÁRIO.

INFORMAÇÕES DO DOMICÍLIO

Nº	NOME DO BENEFICIÁRIO	COORDENADAS
13	GILSON ALVES DA SILVA	-12.428000, -41.028750
14	MARIA MÔNICA MOREIRA MAGALHÃES	-12.431278, -41.030139
15	MARIA DE LOURDES FERREIRA MAGALHÃES	-12.430528, -41.030389
16	MARIA DO CARMO FERREIRA BRANDÃO	-12.430778, -41.030222
17	DENUZIA PALMEIRA DA SILVA	-12.430972, -41.031500
18	ANTONIA ALEXANDRINA DA SILVA	-12.427750, -41.028750

BENEFICIÁRIO Nº 13

BENEFICIÁRIO Nº 14

BENEFICIÁRIO Nº 15

BENEFICIÁRIO Nº 16

BENEFICIÁRIO Nº 17

BENEFICIÁRIO Nº 18

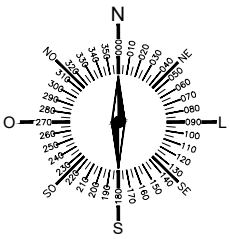

RESPONSÁVEL TÉCNICO:
PROJETO

SILAS NUNES LYRA
CREA-BA Nº 0515354074

PREFEITURA
LAJEDINHO
A NOSSA FORÇA É NOSSO POVO

PROJETO:

LOCALIZAÇÃO DE BENEFICIÁRIOS

LOCALIZAÇÃO:

POVOADO SIMPATIA - ZONA RURAL - LAJEDINHO / BA

RESPONSÁVEL TÉCNICO:
ENG. CIVIL SILAS N. LYRA - CREA/BA 051535407-4
Cel.: (75) 98816-6052 E-mail: silaslyra.eng@outlook.com

GESTÃO:
ANTÔNIO MÁRIO LIMA SILVA

DATA:
09/2025

PRANCHA:
03
/03

(297x210) A4

SILAS LYRA
ENGENHEIRO CIVIL
CREA-BA 0515354074
E-mail: silaslyra.eng@outlook.com
Cel.: (75) 9 8816-6052 eng.silaslyra

PO - PLANILHA ORÇAMENTÁRIA
Orçamento Base para Licitação - OGU

Grau de Sigilo
#PUBLICO

Nº OPERAÇÃO	Nº TransfereGOV	PROPONENTE / TOMADOR	APELIDO DO EMPREENDIMENTO
0	984660	PREFEITURA MUNICIPAL DE LAJEDINHO/BA	IMPLANTAÇÃO DE MELHORIAS SANITÁRIAS DOMICILIARES

LOCALIDADE SINAPI	DATA BASE	DESCRIÇÃO DO LOTE	MUNICÍPIO / UF	BDI 1	BDI 2	BDI 3
SALVADOR	04-26 (N DES.)	IMPLANTAÇÃO DE MELHORIAS SANITÁRIAS DOMICILIARES	LAJEDINHO/BA	25,00%	0,00%	0,00%

O custo unitário (coluna U) na Linha 48 está acima do custo referencial (coluna AG)

Item	Fonte	Código	Descrição	Unidade	Quantidade	Custo Unitário (sem BDI) (R$)	BDI (%)	Preço Unitário (com BDI) (R$)	Preço Total (R$)
IMPLANTAÇÃO DE MELHORIAS SANITÁRIAS DOMICILIARES									**1.454.034,70**
1.			**PLACA DE OBRA**					**-**	**10.138,32**
1.1.			**SERVIÇOS PRELIMINARES**					**-**	**10.138,32**
1.1.0.1.	SINAPI	103689	FORNECIMENTO E INSTALAÇÃO DE PLACA DE OBRA COM CHAPA GALVANIZADA E ESTRUTURA DE MADEIRA. AF_03/2022_PS	M2	18,00	450,59	BDI 1	563,24	10.138,32
2.			**IMPLANTAÇÃO DE MELHORIAS SANITÁRIAS DOMICILIARES**					**-**	**1.443.896,38**
2.1.			**SANITÁRIO DOMICILIAR**					**-**	**908.870,33**
2.1.1.			**SERVIÇOS PRELIMINARES**					**-**	**72.372,56**
2.1.1.1.	SINAPI	98524	LIMPEZA MANUAL DE VEGETAÇÃO EM TERRENO COM ENXADA. AF_03/2024	M2	480,48	5,57	BDI 1	6,96	3.344,14
2.1.1.2.	SINAPI	105009	LOCAÇÃO CONVENCIONAL DE OBRA, UTILIZANDO GABARITO DE TÁBUAS CORRIDAS PONTALETADAS A CADA 1,50M - 2 UTILIZAÇÕES. AF_03/2024	M	619,20	89,18	BDI 1	111,48	69.028,42
2.1.2.			**FUNDAÇÃO**					**-**	**46.243,21**
2.1.2.1.	SINAPI	93358	ESCAVAÇÃO MANUAL DE VALA. AF_09/2024	M3	48,96	103,40	BDI 1	129,25	6.328,08
2.1.2.2.	SINAPI	103800	PEDRA ARGAMASSADA COM CIMENTO E AREIA 1:3, 40% DE ARGAMASSA EM VOLUME - AREIA E PEDRA DE MÃO COMERCIAIS - FORNECIMENTO E ASSENTAMENTO. AF_08/2022	M3	48,96	652,21	BDI 1	815,26	39.915,13
2.1.3.			**PAVIMENTAÇÃO INTERNA E CALÇADA**					**-**	**118.333,41**
2.1.3.1.	SINAPI	94319	ATERRO MANUAL DE VALAS COM SOLO ARGILO-ARENOSO. AF_08/2023	M3	48,00	90,07	BDI 1	112,59	5.404,32
2.1.3.2.	SINAPI	100576	REGULARIZAÇÃO E COMPACTAÇÃO DE SUBLEITO DE SOLO PREDOMINANTEMENTE ARGILOSO, PARA OBRAS DE CONSTRUÇÃO DE PAVIMENTOS. AF_09/2024	M2	480,48	3,38	BDI 1	4,23	2.032,43
2.1.3.3.	SINAPI	94273	ASSENTAMENTO DE GUIA (MEIO-FIO) EM TRECHO RETO, CONFECCIONADA EM CONCRETO PRÉ-FABRICADO, DIMENSÕES 100X15X13X30 CM (COMPRIMENTO X BASE INFERIOR X BASE SUPERIOR X ALTURA). AF_01/2024	M	676,80	44,75	BDI 1	55,94	37.860,19
2.1.3.4.	SINAPI	94992	EXECUÇÃO DE PASSEIO (CALÇADA) OU PISO DE CONCRETO COM CONCRETO MOLDADO IN LOCO, FEITO EM OBRA, ACABAMENTO CONVENCIONAL, ESPESSURA 6 CM, ARMADO. AF_08/2022	M2	480,48	89,72	BDI 1	112,15	53.885,83
2.1.3.5.	SINAPI	87620	CONTRAPISO EM ARGAMASSA TRAÇO 1:4 (CIMENTO E AREIA), PREPARO MECÂNICO COM BETONEIRA 400 L, APLICADO EM ÁREAS SECAS SOBRE LAJE, ADERIDO, ACABAMENTO NÃO REFORÇADO, ESPESSURA 2CM. AF_07/2021	M2	103,20	41,95	BDI 1	52,44	5.411,81
2.1.3.6.	SINAPI	87246	REVESTIMENTO CERÂMICO PARA PISO COM PLACAS TIPO ESMALTADA DE DIMENSÕES 35X35 CM APLICADA EM AMBIENTES DE ÁREA MENOR QUE 5 M2. AF_02/2023_PE	M2	103,20	67,91	BDI 1	84,89	8.760,65
2.1.3.7.	SINAPI	98689	SOLEIRA EM GRANITO, LARGURA 15 CM, ESPESSURA 2,0 CM. AF_02/2026	M	33,60	118,53	BDI 1	148,16	4.978,18

Nº OPERAÇÃO	Nº TransfereGOV	PROPONENTE / TOMADOR	APELIDO DO EMPREENDIMENTO
0	984660	PREFEITURA MUNICIPAL DE LAJEDINHO/BA	IMPLANTAÇÃO DE MELHORIAS SANITÁRIAS DOMICILIARES

LOCALIDADE SINAPI	DATA BASE	DESCRIÇÃO DO LOTE	MUNICÍPIO / UF	BDI 1	BDI 2	BDI 3
SALVADOR	04-26 (N DES.)	IMPLANTAÇÃO DE MELHORIAS SANITÁRIAS DOMICILIARES	LAJEDINHO/BA	25,00%	0,00%	0,00%

O custo unitário (coluna U) na Linha 48 está acima do custo referencial (coluna AG)

Item	Fonte	Código	Descrição	Unidade	Quantidade	Custo Unitário (sem BDI) (R$)	BDI (%)	Preço Unitário (com BDI) (R$)	Preço Total (R$)
IMPLANTAÇÃO DE MELHORIAS SANITÁRIAS DOMICILIARES									**1.454.034,70**
2.1.4.			**ALVENARIAS DE VEDAÇÃO**					**-**	**125.476,68**
2.1.4.1.	SINAPI	103329	ALVENARIA DE VEDAÇÃO DE BLOCOS CERÂMICOS FURADOS NA HORIZONTAL DE 9X19X19 CM (ESPESSURA 9 CM) E ARGAMASSA DE ASSENTAMENTO COM PREPARO MANUAL. AF_12/2021	M2	781,44	115,54	BDI 1	144,43	112.863,38
2.1.4.2.	SINAPI	105022	VERGA PRÉ-MOLDADA COM ATÉ 1,5 M DE VÃO, ESPESSURA DE *10* CM. AF_03/2024	M	120,00	23,87	BDI 1	29,84	3.580,80
2.1.4.3.	SINAPI	105028	CONTRAVERGA PRÉ-MOLDADA, ESPESSURA DE *10* CM. AF_03/2024	M	67,20	23,50	BDI 1	29,38	1.974,34
2.1.4.4.	SINAPI	101161	ALVENARIA DE VEDAÇÃO COM ELEMENTO VAZADO DE CONCRETO (COBOGÓ) DE 7X50X50CM E ARGAMASSA DE ASSENTAMENTO COM PREPARO EM BETONEIRA. AF_05/2020	M2	24,00	235,27	BDI 1	294,09	7.058,16
2.1.5.			**REVESTIMENTO DE PAREDES INTERNAS E EXTERNAS**					**-**	**189.238,15**
2.1.5.1.	SINAPI	87878	CHAPISCO APLICADO EM ALVENARIAS E ESTRUTURAS DE CONCRETO INTERNAS, COM COLHER DE PEDREIRO. ARGAMASSA TRAÇO 1:3 COM PREPARO MANUAL. AF_10/2022	M2	1.562,88	6,29	BDI 1	7,86	12.284,24
2.1.5.2.	SINAPI	87548	MASSA ÚNICA, EM ARGAMASSA TRAÇO 1:2:8, PREPARO MANUAL, APLICADA MANUALMENTE EM PAREDES INTERNAS DE AMBIENTES COM ÁREA ENTRE 5M² E 10M², E = 10MM, COM TALISCAS. AF_03/2024	M2	1.562,88	36,85	BDI 1	46,06	71.986,25
2.1.5.3.	SINAPI	87273	REVESTIMENTO CERÂMICO PARA PAREDES INTERNAS COM PLACAS TIPO ESMALTADA DE DIMENSÕES 33X45 CM APLICADAS NA ALTURA INTEIRA DAS PAREDES. AF_02/2023_PE	M2	739,20	67,57	BDI 1	84,46	62.432,83
2.1.5.4.	SINAPI	88415	APLICAÇÃO MANUAL DE FUNDO SELADOR ACRÍLICO EM PAREDES EXTERNAS DE CASAS. AF_03/2024	M2	823,68	5,65	BDI 1	7,06	5.815,18
2.1.5.5.	SINAPI	88497	EMASSAMENTO COM MASSA LÁTEX, APLICAÇÃO EM PAREDE, DUAS DEMÃOS, LIXAMENTO MANUAL. AF_04/2023	M2	823,68	20,52	BDI 1	25,65	21.127,39
2.1.5.6.	SINAPI	88489	PINTURA LÁTEX ACRÍLICA PREMIUM, APLICAÇÃO MANUAL EM PAREDES, DUAS DEMÃOS. AF_04/2023	M2	823,68	15,14	BDI 1	18,93	15.592,26
2.1.6.			**COBERTURA**					**-**	**96.554,69**
2.1.6.1.	ORSE	8811	Fornecimento e implantação de viga em concreto pré-moldado, seção = 12x20cm	m	350,40	69,93	BDI 1	87,41	30.628,46
2.1.6.2.	SINAPI	106059	LAJE PRÉ-MOLDADA UNIDIRECIONAL, BIAPOIADA, PARA FORRO, ENCHIMENTO EM CERÂMICA, VIGOTA TRELIÇADA, ALTURA TOTAL DA LAJE "LT" = 12 CM (ENCHIMENTO+CAPA) = (8+4). AF_08/2025	M2	151,20	191,69	BDI 1	239,61	36.229,03

Nº OPERAÇÃO	Nº TransfereGOV	PROPONENTE / TOMADOR	APELIDO DO EMPREENDIMENTO
0	984660	PREFEITURA MUNICIPAL DE LAJEDINHO/BA	IMPLANTAÇÃO DE MELHORIAS SANITÁRIAS DOMICILIARES

LOCALIDADE SINAPI	DATA BASE	DESCRIÇÃO DO LOTE	MUNICÍPIO / UF	BDI 1	BDI 2	BDI 3
SALVADOR	04-26 (N DES.)	IMPLANTAÇÃO DE MELHORIAS SANITÁRIAS DOMICILIARES	LAJEDINHO/BA	25,00%	0,00%	0,00%

O custo unitário (coluna U) na Linha 48 está acima do custo referencial (coluna AG)

Item	Fonte	Código	Descrição	Unidade	Quantidade	Custo Unitário (sem BDI) (R$)	BDI (%)	Preço Unitário (com BDI) (R$)	Preço Total (R$)
IMPLANTAÇÃO DE MELHORIAS SANITÁRIAS DOMICILIARES									**1.454.034,70**
2.1.6.3.	SINAPI	98555	IMPERMEABILIZAÇÃO DE SUPERFÍCIE COM ARGAMASSA POLIMÉRICA / MEMBRANA ACRÍLICA, 3 DEMÃOS. AF_09/2023	M2	151,20	38,32	BDI 1	47,90	7.242,48
2.1.6.4.	SINAPI	87886	CHAPISCO APLICADO NO TETO OU EM ESTRUTURA, COM DESEMPENADEIRA DENTADA. ARGAMASSA INDUSTRIALIZADA COM PREPARO MANUAL. AF_10/2022	M2	151,20	19,78	BDI 1	24,73	3.739,18
2.1.6.5.	SINAPI	87548	MASSA ÚNICA, EM ARGAMASSA TRAÇO 1:2:8, PREPARO MANUAL, APLICADA MANUALMENTE EM PAREDES INTERNAS DE AMBIENTES COM ÁREA ENTRE 5M² E 10M², E = 10MM, COM TALISCAS. AF_03/2024	M2	151,20	36,85	BDI 1	46,06	6.964,27
2.1.6.6.	SINAPI	88496	EMASSAMENTO COM MASSA LÁTEX, APLICAÇÃO EM TETO, DUAS DEMÃOS, LIXAMENTO MANUAL. AF_04/2023	M2	151,20	38,00	BDI 1	47,50	7.182,00
2.1.6.7.	SINAPI	88484	FUNDO SELADOR ACRÍLICO, APLICAÇÃO MANUAL EM TETO, UMA DEMÃO. AF_04/2023	M2	151,20	6,11	BDI 1	7,64	1.155,17
2.1.6.8.	SINAPI	88488	PINTURA LÁTEX ACRÍLICA PREMIUM, APLICAÇÃO MANUAL EM TETO, DUAS DEMÃOS. AF_04/2023	M2	151,20	18,06	BDI 1	22,58	3.414,10
2.1.7.			**ESQUADRIAS**					**-**	**42.354,35**
2.1.7.1.	SINAPI	91341	PORTA EM ALUMÍNIO DE ABRIR TIPO VENEZIANA COM GUARNIÇÃO, FIXAÇÃO COM PARAFUSOS - FORNECIMENTO E INSTALAÇÃO. AF_10/2025	M2	70,56	480,21	BDI 1	600,26	42.354,35
2.1.8.			**DIVISÓRIA, LOUÇAS E METAIS**					**-**	**72.216,96**
2.1.8.1.	SINAPI	86888	BACIA SANITÁRIA COM CAIXA ACOPLADA LOUÇA BRANCA - FORNECIMENTO E INSTALAÇÃO. AF_02/2026	UN	48,00	566,17	BDI 1	707,71	33.970,08
2.1.8.2.	SINAPI	86942	LAVATÓRIO LOUÇA BRANCA SUSPENSO, *40 X 30* CM OU EQUIVALENTE, PADRÃO POPULAR, INCLUSO SIFÃO TIPO GARRAFA EM PVC, VÁLVULA E ENGATE FLEXÍVEL 30 CM EM PLÁSTICO E TORNEIRA CROMADA DE MESA, PADRÃO POPULAR - FORNECIMENTO E INSTALAÇÃO. AF_02/2026	UN	48,00	285,70	BDI 1	357,13	17.142,24
2.1.8.3.	SINAPI	100860	CHUVEIRO ELÉTRICO COMUM CORPO PLÁSTICO, TIPO DUCHA - FORNECIMENTO E INSTALAÇÃO. AF_02/2026	UN	48,00	158,62	BDI 1	198,28	9.517,44
2.1.8.4.	SINAPI	100849	ASSENTO SANITÁRIO CONVENCIONAL - FORNECIMENTO E INSTALAÇÃO. AF_02/2026	UN	48,00	42,20	BDI 1	52,75	2.532,00
2.1.8.5.	SINAPI	95546	KIT DE ACESSÓRIOS PARA BANHEIRO EM METAL CROMADO, 5 PEÇAS, INCLUSO FIXAÇÃO. AF_02/2026	UN	48,00	150,92	BDI 1	188,65	9.055,20
2.1.9.			**INSTALAÇÃO HIDRÁULICA**					**-**	**51.509,28**
2.1.9.1.	SINAPI	102605	CAIXA D´ÁGUA EM POLIETILENO, 500 LITROS - FORNECIMENTO E INSTALAÇÃO. AF_06/2021	UN	48,00	263,30	BDI 1	329,13	15.798,24
2.1.9.2.	SINAPI	89356	TUBO, PVC, SOLDÁVEL, DE 25MM, INSTALADO EM RAMAL OU SUB-RAMAL DE ÁGUA - FORNECIMENTO E INSTALAÇÃO. AF_06/2022	M	384,00	27,80	BDI 1	34,75	13.344,00

Nº OPERAÇÃO	Nº TransfereGOV	PROPONENTE / TOMADOR	APELIDO DO EMPREENDIMENTO
0	984660	PREFEITURA MUNICIPAL DE LAJEDINHO/BA	IMPLANTAÇÃO DE MELHORIAS SANITÁRIAS DOMICILIARES

LOCALIDADE SINAPI	DATA BASE	DESCRIÇÃO DO LOTE	MUNICÍPIO / UF	BDI 1	BDI 2	BDI 3
SALVADOR	04-26 (N DES.)	IMPLANTAÇÃO DE MELHORIAS SANITÁRIAS DOMICILIARES	LAJEDINHO/BA	25,00%	0,00%	0,00%

O custo unitário (coluna U) na Linha 48 está acima do custo referencial (coluna AG)

Item	Fonte	Código	Descrição	Unidade	Quantidade	Custo Unitário (sem BDI) (R$)	BDI (%)	Preço Unitário (com BDI) (R$)	Preço Total (R$)
IMPLANTAÇÃO DE MELHORIAS SANITÁRIAS DOMICILIARES									**1.454.034,70**
2.1.9.3.	SINAPI	90373	JOELHO 90 GRAUS COM BUCHA DE LATÃO, PVC, SOLDÁVEL, DN 25MM, X 1/2 INSTALADO EM RAMAL OU SUB-RAMAL DE ÁGUA - FORNECIMENTO E INSTALAÇÃO. AF_06/2022	UN	192,00	14,13	BDI 1	17,66	3.390,72
2.1.9.4.	SINAPI	89362	JOELHO 90 GRAUS, PVC, SOLDÁVEL, DN 25MM, INSTALADO EM RAMAL OU SUB-RAMAL DE ÁGUA - FORNECIMENTO E INSTALAÇÃO. AF_06/2022	UN	192,00	11,22	BDI 1	14,03	2.693,76
2.1.9.5.	SINAPI	89396	TÊ COM BUCHA DE LATÃO NA BOLSA CENTRAL, PVC, SOLDÁVEL, DN 25MM X 1/2, INSTALADO EM RAMAL OU SUB-RAMAL DE ÁGUA - FORNECIMENTO E INSTALAÇÃO. AF_06/2022	UN	48,00	21,70	BDI 1	27,13	1.302,24
2.1.9.6.	SINAPI	89395	TE, PVC, SOLDÁVEL, DN 25MM, INSTALADO EM RAMAL OU SUB-RAMAL DE ÁGUA - FORNECIMENTO E INSTALAÇÃO. AF_06/2022	UN	144,00	15,36	BDI 1	19,20	2.764,80
2.1.9.7.	SINAPI	89985	REGISTRO DE PRESSÃO BRUTO, LATÃO, ROSCÁVEL, 3/4", COM ACABAMENTO E CANOPLA CROMADOS - FORNECIMENTO E INSTALAÇÃO. AF_08/2021	UN	48,00	99,22	BDI 1	124,03	5.953,44
2.1.9.8.	SINAPI	89987	REGISTRO DE GAVETA BRUTO, LATÃO, ROSCÁVEL, 3/4", COM ACABAMENTO E CANOPLA CROMADOS - FORNECIMENTO E INSTALAÇÃO. AF_08/2021	UN	48,00	104,37	BDI 1	130,46	6.262,08
2.1.10.			**INSTALAÇÃO SANITÁRIA**					**-**	**28.795,68**
2.1.10.1.	SINAPI	89714	TUBO PVC, SERIE NORMAL, ESGOTO PREDIAL, DN 100 MM, FORNECIDO E INSTALADO EM RAMAL DE DESCARGA OU RAMAL DE ESGOTO SANITÁRIO. AF_08/2022	M	192,00	41,78	BDI 1	52,23	10.028,16
2.1.10.2.	SINAPI	89798	TUBO PVC, SERIE NORMAL, ESGOTO PREDIAL, DN 50 MM, FORNECIDO E INSTALADO EM PRUMADA DE ESGOTO SANITÁRIO OU VENTILAÇÃO. AF_08/2022	M	288,00	12,86	BDI 1	16,08	4.631,04
2.1.10.3.	SINAPI	89732	JOELHO 45 GRAUS, PVC, SERIE NORMAL, ESGOTO PREDIAL, DN 50 MM, JUNTA ELÁSTICA, FORNECIDO E INSTALADO EM RAMAL DE DESCARGA OU RAMAL DE ESGOTO SANITÁRIO. AF_08/2022	UN	48,00	16,71	BDI 1	20,89	1.002,72
2.1.10.4.	SINAPI	89731	JOELHO 90 GRAUS, PVC, SERIE NORMAL, ESGOTO PREDIAL, DN 50 MM, JUNTA ELÁSTICA, FORNECIDO E INSTALADO EM RAMAL DE DESCARGA OU RAMAL DE ESGOTO SANITÁRIO. AF_08/2022	UN	144,00	16,05	BDI 1	20,06	2.888,64
2.1.10.5.	SINAPI	89825	TE, PVC, SERIE NORMAL, ESGOTO PREDIAL, DN 50 X 50 MM, JUNTA ELÁSTICA, FORNECIDO E INSTALADO EM PRUMADA DE ESGOTO SANITÁRIO OU VENTILAÇÃO. AF_08/2022	UN	48,00	16,75	BDI 1	20,94	1.005,12
2.1.10.6.	SINAPI	89744	JOELHO 90 GRAUS, PVC, SERIE NORMAL, ESGOTO PREDIAL, DN 100 MM, JUNTA ELÁSTICA, FORNECIDO E INSTALADO EM RAMAL DE DESCARGA OU RAMAL DE ESGOTO SANITÁRIO. AF_08/2022	UN	48,00	28,59	BDI 1	35,74	1.715,52

Nº OPERAÇÃO	Nº TransfereGOV	PROPONENTE / TOMADOR	APELIDO DO EMPREENDIMENTO
0	984660	PREFEITURA MUNICIPAL DE LAJEDINHO/BA	IMPLANTAÇÃO DE MELHORIAS SANITÁRIAS DOMICILIARES

LOCALIDADE SINAPI	DATA BASE	DESCRIÇÃO DO LOTE	MUNICÍPIO / UF	BDI 1	BDI 2	BDI 3
SALVADOR	04-26 (N DES.)	IMPLANTAÇÃO DE MELHORIAS SANITÁRIAS DOMICILIARES	LAJEDINHO/BA	25,00%	0,00%	0,00%

O custo unitário (coluna U) na Linha 48 está acima do custo referencial (coluna AG)

Item	Fonte	Código	Descrição	Unidade	Quantidade	Custo Unitário (sem BDI) (R$)	BDI (%)	Preço Unitário (com BDI) (R$)	Preço Total (R$)
IMPLANTAÇÃO DE MELHORIAS SANITÁRIAS DOMICILIARES									**1.454.034,70**
2.1.10.7.	SINAPI	89797	JUNÇÃO SIMPLES, PVC, SERIE NORMAL, ESGOTO PREDIAL, DN 100 X 100 MM, JUNTA ELÁSTICA, FORNECIDO E INSTALADO EM RAMAL DE DESCARGA OU RAMAL DE ESGOTO SANITÁRIO. AF_08/2022	UN	48,00	51,37	BDI 1	64,21	3.082,08
2.1.10.8.	SINAPI	89707	CAIXA SIFONADA, PVC, DN 100 X 100 X 50 MM, JUNTA ELÁSTICA, FORNECIDA E INSTALADA EM RAMAL DE DESCARGA OU EM RAMAL DE ESGOTO SANITÁRIO. AF_08/2022	UN	48,00	51,89	BDI 1	64,86	3.113,28
2.1.10.9.	SINAPI	89709	RALO SIFONADO, PVC, DN 100 X 40 MM, JUNTA SOLDÁVEL, FORNECIDO E INSTALADO EM RAMAL DE DESCARGA OU EM RAMAL DE ESGOTO SANITÁRIO. AF_08/2022	UN	48,00	22,15	BDI 1	27,69	1.329,12
2.1.11.			**INSTALAÇÕES ELÉTRICAS**					**-**	**65.775,36**
2.1.11.1.	SINAPI	91854	ELETRODUTO FLEXÍVEL CORRUGADO, PVC, DN 25 MM (3/4"), PARA CIRCUITOS TERMINAIS, INSTALADO EM PAREDE - FORNECIMENTO E INSTALAÇÃO. AF_03/2023	M	480,00	11,22	BDI 1	14,03	6.734,40
2.1.11.2.	SINAPI	91924	CABO DE COBRE FLEXÍVEL ISOLADO, 1,5 MM², ANTI-CHAMA 450/750 V, PARA CIRCUITOS TERMINAIS - FORNECIMENTO E INSTALAÇÃO. AF_03/2023	M	192,00	3,67	BDI 1	4,59	881,28
2.1.11.3.	SINAPI	91926	CABO DE COBRE FLEXÍVEL ISOLADO, 2,5 MM², ANTI-CHAMA 450/750 V, PARA CIRCUITOS TERMINAIS - FORNECIMENTO E INSTALAÇÃO. AF_03/2023	M	96,00	5,30	BDI 1	6,63	636,48
2.1.11.4.	SINAPI	91928	CABO DE COBRE FLEXÍVEL ISOLADO, 4 MM², ANTI-CHAMA 450/750 V, PARA CIRCUITOS TERMINAIS - FORNECIMENTO E INSTALAÇÃO. AF_03/2023	M	864,00	8,19	BDI 1	10,24	8.847,36
2.1.11.5.	SINAPI	91953	INTERRUPTOR SIMPLES (1 MÓDULO), 10A/250V, INCLUINDO SUPORTE E PLACA - FORNECIMENTO E INSTALAÇÃO. AF_03/2023	UN	48,00	31,47	BDI 1	39,34	1.888,32
2.1.11.6.	SINAPI	97610	LÂMPADA COMPACTA DE LED 10 W, BASE E27 - FORNECIMENTO E INSTALAÇÃO. AF_09/2024	UN	48,00	13,48	BDI 1	16,85	808,80
2.1.11.7.	SINAPI	91996	TOMADA MÉDIA DE EMBUTIR (1 MÓDULO), 2P+T 10 A, INCLUINDO SUPORTE E PLACA - FORNECIMENTO E INSTALAÇÃO. AF_03/2023	UN	48,00	37,60	BDI 1	47,00	2.256,00
2.1.11.8.	ORSE	4883	Caixa de inspeção 0.60 x 0.60 x 0.60m	un	48,00	718,88	BDI 1	898,60	43.132,80
2.1.11.9.	ORSE	8324	Plafon E-27	un	48,00	9,83	BDI 1	12,29	589,92
2.2.			**TANQUE SÉPTICO FILTRO BIOLÓGICO E SUMIDOURO**					**-**	**369.655,09**
2.2.1.			**TANQUE SÉPTICO E FILTRO TIPO A**					**-**	**229.681,82**
2.2.1.1.	SINAPI	105009	LOCAÇÃO CONVENCIONAL DE OBRA, UTILIZANDO GABARITO DE TÁBUAS CORRIDAS PONTALETADAS A CADA 1,50M - 2 UTILIZAÇÕES. AF_03/2024	M	415,68	89,18	BDI 1	111,48	46.340,01
2.2.1.2.	SINAPI	93358	ESCAVAÇÃO MANUAL DE VALA. AF_09/2024	M3	306,72	103,40	BDI 1	129,25	39.643,56

Nº OPERAÇÃO	Nº TransfereGOV	PROPONENTE / TOMADOR	APELIDO DO EMPREENDIMENTO
0	984660	PREFEITURA MUNICIPAL DE LAJEDINHO/BA	IMPLANTAÇÃO DE MELHORIAS SANITÁRIAS DOMICILIARES

LOCALIDADE SINAPI	DATA BASE	DESCRIÇÃO DO LOTE	MUNICÍPIO / UF	BDI 1	BDI 2	BDI 3
SALVADOR	04-26 (N DES.)	IMPLANTAÇÃO DE MELHORIAS SANITÁRIAS DOMICILIARES	LAJEDINHO/BA	25,00%	0,00%	0,00%

O custo unitário (coluna U) na Linha 48 está acima do custo referencial (coluna AG)

Item	Fonte	Código	Descrição	Unidade	Quantidade	Custo Unitário (sem BDI) (R$)	BDI (%)	Preço Unitário (com BDI) (R$)	Preço Total (R$)
IMPLANTAÇÃO DE MELHORIAS SANITÁRIAS DOMICILIARES									**1.454.034,70**
2.2.1.3.	SINAPI	103329	ALVENARIA DE VEDAÇÃO DE BLOCOS CERÂMICOS FURADOS NA HORIZONTAL DE 9X19X19 CM (ESPESSURA 9 CM) E ARGAMASSA DE ASSENTAMENTO COM PREPARO MANUAL. AF_12/2021	M2	104,16	115,54	BDI 1	144,43	15.043,83
2.2.1.4.	SINAPI	87878	CHAPISCO APLICADO EM ALVENARIAS E ESTRUTURAS DE CONCRETO INTERNAS, COM COLHER DE PEDREIRO. ARGAMASSA TRAÇO 1:3 COM PREPARO MANUAL. AF_10/2022	M2	666,72	6,29	BDI 1	7,86	5.240,42
2.2.1.5.	SINAPI	87548	MASSA ÚNICA, EM ARGAMASSA TRAÇO 1:2:8, PREPARO MANUAL, APLICADA MANUALMENTE EM PAREDES INTERNAS DE AMBIENTES COM ÁREA ENTRE 5M² E 10M², E = 10MM, COM TALISCAS. AF_03/2024	M2	666,72	36,85	BDI 1	46,06	30.709,12
2.2.1.6.	SINAPI	94648	TUBO, PVC, SOLDÁVEL, DE 25MM, INSTALADO EM RESERVAÇÃO PREDIAL DE ÁGUA - FORNECIMENTO E INSTALAÇÃO. AF_04/2024	M	192,00	6,97	BDI 1	8,71	1.672,32
2.2.1.7.	SINAPI	106059	LAJE PRÉ-MOLDADA UNIDIRECIONAL, BIAPOIADA, PARA FORRO, ENCHIMENTO EM CERÂMICA, VIGOTA TRELIÇADA, ALTURA TOTAL DA LAJE "LT" = 12 CM (ENCHIMENTO+CAPA) = (8+4). AF_08/2025	M2	225,12	191,69	BDI 1	239,61	53.941,00
2.2.1.8.	ORSE	6411	Tampa de concreto para caixas de passagem 0,60x0,60mx0,07m	un	96,00	60,58	BDI 1	75,73	7.270,08
2.2.1.9.	SINAPI	95241	LASTRO DE CONCRETO MAGRO, APLICADO EM PISOS, LAJES SOBRE SOLO OU RADIERS, ESPESSURA DE 5 CM. AF_01/2024	M2	106,56	48,16	BDI 1	60,20	6.414,91
2.2.1.10.	ORSE	2658	Lastro de brita 3	m³	26,88	195,22	BDI 1	244,03	6.559,53
2.2.1.11.	SINAPI	89800	TUBO PVC, SERIE NORMAL, ESGOTO PREDIAL, DN 100 MM, FORNECIDO E INSTALADO EM PRUMADA DE ESGOTO SANITÁRIO OU VENTILAÇÃO. AF_08/2022	M	192,00	30,54	BDI 1	38,18	7.330,56
2.2.1.12.	SINAPI	89796	TE, PVC, SERIE NORMAL, ESGOTO PREDIAL, DN 100 X 100 MM, JUNTA ELÁSTICA, FORNECIDO E INSTALADO EM RAMAL DE DESCARGA OU RAMAL DE ESGOTO SANITÁRIO. AF_08/2022	UN	144,00	44,11	BDI 1	55,14	7.940,16
2.2.1.13.	SINAPI	104737	REATERRO MANUAL DE VALAS, COM PLACA VIBRATÓRIA. AF_08/2023	M3	48,00	26,27	BDI 1	32,84	1.576,32
2.2.2.			**SUMIDOURO TIPO A**					**-**	**139.973,27**
2.2.2.1.	SINAPI	105009	LOCAÇÃO CONVENCIONAL DE OBRA, UTILIZANDO GABARITO DE TÁBUAS CORRIDAS PONTALETADAS A CADA 1,50M - 2 UTILIZAÇÕES. AF_03/2024	M	288,00	89,18	BDI 1	111,48	32.106,24
2.2.2.2.	SINAPI	93358	ESCAVAÇÃO MANUAL DE VALA. AF_09/2024	M3	188,16	103,40	BDI 1	129,25	24.319,68
2.2.2.3.	ORSE	2658	Lastro de brita 3	m³	25,44	195,22	BDI 1	244,03	6.208,12
2.2.2.4.	SINAPI	103329	ALVENARIA DE VEDAÇÃO DE BLOCOS CERÂMICOS FURADOS NA HORIZONTAL DE 9X19X19 CM (ESPESSURA 9 CM) E ARGAMASSA DE ASSENTAMENTO COM PREPARO MANUAL. AF_12/2021	M2	352,80	115,54	BDI 1	144,43	50.954,90

Nº OPERAÇÃO	Nº TransfereGOV	PROPONENTE / TOMADOR	APELIDO DO EMPREENDIMENTO
0	984660	PREFEITURA MUNICIPAL DE LAJEDINHO/BA	IMPLANTAÇÃO DE MELHORIAS SANITÁRIAS DOMICILIARES

LOCALIDADE SINAPI	DATA BASE	DESCRIÇÃO DO LOTE	MUNICÍPIO / UF	BDI 1	BDI 2	BDI 3
SALVADOR	04-26 (N DES.)	IMPLANTAÇÃO DE MELHORIAS SANITÁRIAS DOMICILIARES	LAJEDINHO/BA	25,00%	0,00%	0,00%

O custo unitário (coluna U) na Linha 48 está acima do custo referencial (coluna AG)

Item	Fonte	Código	Descrição	Unidade	Quantidade	Custo Unitário (sem BDI) (R$)	BDI (%)	Preço Unitário (com BDI) (R$)	Preço Total (R$)
IMPLANTAÇÃO DE MELHORIAS SANITÁRIAS DOMICILIARES									**1.454.034,70**
2.2.2.5.	SINAPI	106059	LAJE PRÉ-MOLDADA UNIDIRECIONAL, BIAPOIADA, PARA FORRO, ENCHIMENTO EM CERÂMICA, VIGOTA TRELIÇADA, ALTURA TOTAL DA LAJE "LT" = 12 CM (ENCHIMENTO+CAPA) = (8+4). AF_08/2025	M2	84,48	191,69	BDI 1	239,61	20.242,25
2.2.2.6.	ORSE	6411	Tampa de concreto para caixas de passagem 0,60x0,60mx0,07m	un	48,00	60,58	BDI 1	75,73	3.635,04
2.2.2.7.	SINAPI	89714	TUBO PVC, SERIE NORMAL, ESGOTO PREDIAL, DN 100 MM, FORNECIDO E INSTALADO EM RAMAL DE DESCARGA OU RAMAL DE ESGOTO SANITÁRIO. AF_08/2022	M	48,00	41,78	BDI 1	52,23	2.507,04
2.3.			**PIA DE COZINHA 120x60CM**					**-**	**69.823,80**
2.3.0.1.	SINAPI	103329	ALVENARIA DE VEDAÇÃO DE BLOCOS CERÂMICOS FURADOS NA HORIZONTAL DE 9X19X19 CM (ESPESSURA 9 CM) E ARGAMASSA DE ASSENTAMENTO COM PREPARO MANUAL. AF_12/2021	M2	48,96	115,54	BDI 1	144,43	7.071,29
2.3.0.2.	SINAPI	87878	CHAPISCO APLICADO EM ALVENARIAS E ESTRUTURAS DE CONCRETO INTERNAS, COM COLHER DE PEDREIRO. ARGAMASSA TRAÇO 1:3 COM PREPARO MANUAL. AF_10/2022	M2	110,40	6,29	BDI 1	7,86	867,74
2.3.0.3.	SINAPI	87548	MASSA ÚNICA, EM ARGAMASSA TRAÇO 1:2:8, PREPARO MANUAL, APLICADA MANUALMENTE EM PAREDES INTERNAS DE AMBIENTES COM ÁREA ENTRE 5M² E 10M², E = 10MM, COM TALISCAS. AF_03/2024	M2	110,40	36,85	BDI 1	46,06	5.085,02
2.3.0.4.	SINAPI	88489	PINTURA LÁTEX ACRÍLICA PREMIUM, APLICAÇÃO MANUAL EM PAREDES, DUAS DEMÃOS. AF_04/2023	M2	110,40	15,14	BDI 1	18,93	2.089,87
2.3.0.5.	SINAPI	104614	REVESTIMENTO CERÂMICO PARA PAREDES INTERNAS COM PLACAS TIPO ESMALTADA DE DIMENSÕES 20X20 CM APLICADAS EM DIAGONAL, A MEIA ALTURA DAS PAREDES. AF_02/2023_PE	M2	34,56	71,69	BDI 1	89,61	3.096,92
2.3.0.6.	SINAPI	89798	TUBO PVC, SERIE NORMAL, ESGOTO PREDIAL, DN 50 MM, FORNECIDO E INSTALADO EM PRUMADA DE ESGOTO SANITÁRIO OU VENTILAÇÃO. AF_08/2022	M	144,00	12,86	BDI 1	16,08	2.315,52
2.3.0.7.	SINAPI	89731	JOELHO 90 GRAUS, PVC, SERIE NORMAL, ESGOTO PREDIAL, DN 50 MM, JUNTA ELÁSTICA, FORNECIDO E INSTALADO EM RAMAL DE DESCARGA OU RAMAL DE ESGOTO SANITÁRIO. AF_08/2022	UN	96,00	16,05	BDI 1	20,06	1.925,76
2.3.0.8.	SINAPI	86934	BANCADA DE MÁRMORE SINTÉTICO 120 X 60CM, COM CUBA INTEGRADA, INCLUSO SIFÃO TIPO FLEXÍVEL EM PVC, VÁLVULA EM PLÁSTICO CROMADO TIPO AMERICANA E TORNEIRA CROMADA LONGA, DE PAREDE, PADRÃO POPULAR - FORNECIMENTO E INSTALAÇÃO. AF_02/2026	UN	48,00	422,94	BDI 1	528,68	25.376,64

PO - PLANILHA ORÇAMENTÁRIA
Orçamento Base para Licitação - OGU

Grau de Sigilo
#PUBLICO

Nº OPERAÇÃO	Nº TransfereGOV	PROPONENTE / TOMADOR	APELIDO DO EMPREENDIMENTO
0	984660	PREFEITURA MUNICIPAL DE LAJEDINHO/BA	IMPLANTAÇÃO DE MELHORIAS SANITÁRIAS DOMICILIARES

LOCALIDADE SINAPI	DATA BASE	DESCRIÇÃO DO LOTE	MUNICÍPIO / UF	BDI 1	BDI 2	BDI 3
SALVADOR	04-26 (N DES.)	IMPLANTAÇÃO DE MELHORIAS SANITÁRIAS DOMICILIARES	LAJEDINHO/BA	25,00%	0,00%	0,00%

O custo unitário (coluna U) na Linha 48 está acima do custo referencial (coluna AG)

Item	Fonte	Código	Descrição	Unidade	Quantidade	Custo Unitário (sem BDI) (R$)	BDI (%)	Preço Unitário (com BDI) (R$)	Preço Total (R$)
IMPLANTAÇÃO DE MELHORIAS SANITÁRIAS DOMICILIARES									**1.454.034,70**
2.3.0.9.	SINAPI	98110	CAIXA DE GORDURA PEQUENA (CAPACIDADE: 19 L), CIRCULAR, EM PVC, DIÂMETRO INTERNO= 0,3 M. AF_12/2020	UN	48,00	366,58	BDI 1	458,23	21.995,04
2.4.			**TANQUE DE LAVAR ROUPAS 110X60CM**					**-**	**95.547,16**
2.4.0.1.	SINAPI	103329	ALVENARIA DE VEDAÇÃO DE BLOCOS CERÂMICOS FURADOS NA HORIZONTAL DE 9X19X19 CM (ESPESSURA 9 CM) E ARGAMASSA DE ASSENTAMENTO COM PREPARO MANUAL. AF_12/2021	M2	48,96	115,54	BDI 1	144,43	7.071,29
2.4.0.2.	SINAPI	87878	CHAPISCO APLICADO EM ALVENARIAS E ESTRUTURAS DE CONCRETO INTERNAS, COM COLHER DE PEDREIRO. ARGAMASSA TRAÇO 1:3 COM PREPARO MANUAL. AF_10/2022	M2	110,40	6,29	BDI 1	7,86	867,74
2.4.0.3.	SINAPI	87548	MASSA ÚNICA, EM ARGAMASSA TRAÇO 1:2:8, PREPARO MANUAL, APLICADA MANUALMENTE EM PAREDES INTERNAS DE AMBIENTES COM ÁREA ENTRE 5M² E 10M², E = 10MM, COM TALISCAS. AF_03/2024	M2	110,40	36,85	BDI 1	46,06	5.085,02
2.4.0.4.	SINAPI	88489	PINTURA LÁTEX ACRÍLICA PREMIUM, APLICAÇÃO MANUAL EM PAREDES, DUAS DEMÃOS. AF_04/2023	M2	110,40	15,14	BDI 1	18,93	2.089,87
2.4.0.5.	SINAPI	104614	REVESTIMENTO CERÂMICO PARA PAREDES INTERNAS COM PLACAS TIPO ESMALTADA DE DIMENSÕES 20X20 CM APLICADAS EM DIAGONAL, A MEIA ALTURA DAS PAREDES. AF_02/2023_PE	M2	31,68	71,69	BDI 1	89,61	2.838,84
2.4.0.6.	SINAPI	89798	TUBO PVC, SERIE NORMAL, ESGOTO PREDIAL, DN 50 MM, FORNECIDO E INSTALADO EM PRUMADA DE ESGOTO SANITÁRIO OU VENTILAÇÃO. AF_08/2022	M	144,00	12,86	BDI 1	16,08	2.315,52
2.4.0.7.	SINAPI	89731	JOELHO 90 GRAUS, PVC, SERIE NORMAL, ESGOTO PREDIAL, DN 50 MM, JUNTA ELÁSTICA, FORNECIDO E INSTALADO EM RAMAL DE DESCARGA OU RAMAL DE ESGOTO SANITÁRIO. AF_08/2022	UN	192,00	16,05	BDI 1	20,06	3.851,52
2.4.0.8.	SINAPI	89825	TE, PVC, SERIE NORMAL, ESGOTO PREDIAL, DN 50 X 50 MM, JUNTA ELÁSTICA, FORNECIDO E INSTALADO EM PRUMADA DE ESGOTO SANITÁRIO OU VENTILAÇÃO. AF_08/2022	UN	48,00	16,75	BDI 1	20,94	1.005,12
2.4.0.9.	Composição	001	TANQUE DUPLO EM MARMORE SINTETICO COM CUBA LISA E ESFREGADOR, 110 X 60 CM, INCLUSO SIFÃO TIPO FLEXÍVEL EM PVC, VÁLVULA EM PLÁSTICO CROMADO TIPO AMERICANA E TORNEIRA CROMADA LONGA, DE PAREDE, PADRÃO POPULAR - FORNECIMENTO E INSTALAÇÃO.	UN	48,00	557,12	BDI 1	696,40	33.427,20
2.4.0.10.	ORSE	6387	*Caixa de passagem cp2-080 (60x60x80cm)	un	48,00	616,58	BDI 1	770,73	36.995,04

Encargos sociais: Para elaboração deste orçamento, foram utilizados os encargos sociais do SINAPI para a Unidade da Federação indicada.

Observações:

Foi considerado arredondamento de duas casas decimais para Quantidade; Custo Unitário; BDI; Preço Unitário; Preço Total.

PO - PLANILHA ORÇAMENTÁRIA
Orçamento Base para Licitação - OGU

Grau de Sigilo
#PUBLICO

Nº OPERAÇÃO	Nº TransfereGOV	PROPONENTE / TOMADOR	APELIDO DO EMPREENDIMENTO
0	984660	PREFEITURA MUNICIPAL DE LAJEDINHO/BA	IMPLANTAÇÃO DE MELHORIAS SANITÁRIAS DOMICILIARES

LOCALIDADE SINAPI	DATA BASE	DESCRIÇÃO DO LOTE	MUNICÍPIO / UF	BDI 1	BDI 2	BDI 3
SALVADOR	04-26 (N DES.)	IMPLANTAÇÃO DE MELHORIAS SANITÁRIAS DOMICILIARES	LAJEDINHO/BA	25,00%	0,00%	0,00%

O custo unitário (coluna U) na Linha 48 está acima do custo referencial (coluna AG)

Item	Fonte	Código	Descrição	Unidade	Quantidade	Custo Unitário (sem BDI) (R$)	BDI (%)	Preço Unitário (com BDI) (R$)	Preço Total (R$)
IMPLANTAÇÃO DE MELHORIAS SANITÁRIAS DOMICILIARES									**1.454.034,70**

Siglas da Composição do Investimento: RA - Rateio proporcional entre Repasse e Contrapartida; RP - 100% Repasse; CP - 100% Contrapartida; OU - 100% Outros.

LAJEDINHO/BA
Local

segunda-feira, 15 de junho de 2026
Data

RANA RODRIGUES ROCHA :
06260742584

RANA RODRIGUES ROCHA : 06260742584
2019.008.20080

Responsável Técnico
Nome: RANA RODRIGUES ROCHA
CREA/CAU: 0518240231
ART/RRT: BA20261480290

CAIXA

CFF - CRONOGRAMA FÍSICO-FINANCEIRO

OGU

Grau de Sigilo
#PUBLICO

Nº OPERAÇÃO	Nº TGOV	PROPONENTE TOMADOR	APELIDO EMPREENDIMENTO	DESCRIÇÃO DO LOTE
0	984660	PREFEITURA MUNICIPAL DE LAJED	IMPLANTAÇÃO DE MELHORIAS SANITÁRIAS DOMICILIARES	IMPLANTAÇÃO DE MELHORIAS SANITÁRIAS DOMICILIARES

Item	Descrição	Valor (R$)	Parcelas:	1 07/26	2 08/26	3 09/26	4 10/26	5 11/26	6 12/26	7 01/27	8 02/27	9 03/27	10 04/27	11 05/27	12 06/27
1.	**PLACA DE OBRA**	**10.138,32**	% Período:	100,00%											
1.1.	SERVIÇOS PRELIMINARES	10.138,32	% Período:	100,00%											
2.	**IMPLANTAÇÃO DE MELHORIAS SANITÁ**	**1.443.896,38**	% Período:	8,00%	8,00%	8,00%	8,00%	8,00%	8,00%	8,00%	8,00%	8,00%	8,00%	8,00%	12,00%
2.1.	SANITÁRIO DOMICILIAR	908.870,33	% Período:	8,00%	8,00%	8,00%	8,00%	8,00%	8,00%	8,00%	8,00%	8,00%	8,00%	8,00%	12,00%
2.2.	TANQUE SÉPTICO FILTRO BIOLÓGICO	369.655,09	% Período:	8,00%	8,00%	8,00%	8,00%	8,00%	8,00%	8,00%	8,00%	8,00%	8,00%	8,00%	12,00%
2.3.	PIA DE COZINHA 120x60CM	69.823,80	% Período:	8,00%	8,00%	8,00%	8,00%	8,00%	8,00%	8,00%	8,00%	8,00%	8,00%	8,00%	12,00%
2.4.	TANQUE DE LAVAR ROUPAS 110X60CM	95.547,16	% Período:	8,00%	8,00%	8,00%	8,00%	8,00%	8,00%	8,00%	8,00%	8,00%	8,00%	8,00%	12,00%

Total: R$ 1.454.034,70

		1	2	3	4	5	6	7	8	9	10	11	12
Período:	%:	8,64%	7,94%	7,94%	7,94%	7,94%	7,94%	7,94%	7,94%	7,94%	7,94%	7,94%	11,92%
	Repasse:	-	-	-	-	-	-	-	-	-	-	-	-
	Contrapartida:	125.650,03	115.511,71	115.511,71	115.511,71	115.511,71	115.511,71	115.511,71	115.511,71	115.511,71	115.511,71	115.511,71	173.267,57
	Outros:	-	-	-	-	-	-	-	-	-	-	-	-
	Investimento:	**125.650,03**	**115.511,71**	**115.511,71**	**115.511,71**	**115.511,71**	**115.511,71**	**115.511,71**	**115.511,71**	**115.511,71**	**115.511,71**	**115.511,71**	**173.267,57**
Acumulado:	%:	8,64%	16,59%	24,53%	32,47%	40,42%	48,36%	56,31%	64,25%	72,20%	80,14%	88,08%	100,00%
	Repasse:	-	-	-	-	-	-	-	-	-	-	-	-
	Contrapartida:	125.650,03	241.161,74	356.673,45	472.185,16	587.696,87	703.208,58	818.720,29	934.232,00	1.049.743,71	1.165.255,42	1.280.767,13	1.454.034,70
	Outros:	-	-	-	-	-	-	-	-	-	-	-	-
	Investimento:	**125.650,03**	**241.161,74**	**356.673,45**	**472.185,16**	**587.696,87**	**703.208,58**	**818.720,29**	**934.232,00**	**1.049.743,71**	**1.165.255,42**	**1.280.767,13**	**1.454.034,70**
	Administração Local:												

crosserviço da Administração Local:

ado o Macrosserviço de Administração Local

LAJEDINHO/BA
Local

segunda-feira, 15 de junho de 2026
Data

RANA RODRIGUES ROCHA : 06260742584

RANA RODRIGUES ROCHA : 06260742584
2019.008.20080

Responsável Técnico
Nome: RANA RODRIGUES ROCHA
CREA/CAU: 0518240231
ART/RRT: BA20261480290

CAIXA

Quadro de Composição do BDI

Grau de Sigilo
#PUBLICO

Nº OPERAÇÃO	Nº TRANSFEREGOV	PROPONENTE / TOMADOR
0	984660	PREFEITURA MUNICIPAL DE LAJEDINHO/BA

APELIDO DO EMPREENDIMENTO / DESCRIÇÃO DO LOTE

IMPLANTAÇÃO DE MELHORIAS SANITÁRIAS DOMICILIARES / IMPLANTAÇÃO DE MELHORIAS SANITÁRIAS DOMICILIARES

Conforme legislação tributária municipal, definir estimativa de percentual da base de cálculo para o ISS:	40,00%
Sobre a base de cálculo, definir a respectiva alíquota do ISS (entre 2% e 5%):	5,00%

BDI 1

TIPO DE OBRA

Construção e Reforma de Edifícios

Itens	Siglas	% Adotado
Administração Central	AC	4,49%
Seguro e Garantia	SG	1,00%
Risco	R	1,27%
Despesas Financeiras	DF	1,39%
Lucro	L	8,96%
Tributos (impostos COFINS 3%, e PIS 0,65%)	CP	3,65%
Tributos (ISS, variável de acordo com o município)	ISS	2,00%
Tributos (Contribuição Previdenciária sobre a Receita Bruta - Lei 12.546 de 14/12/2011 - Desoneração)	CPRB	0,00%
BDI SEM desoneração (Fórmula Acórdão TCU)	BDI PAD	**25,00%**

Os valores de BDI foram calculados com o emprego da fórmula:

$$BDI = \frac{(1+AC+S+R+G)*(1+DF)*(1+L)}{(1-CP-ISS-CRPB)} - 1$$

Declaro para os devidos fins que, conforme legislação tributária municipal, a base de cálculo deste tipo de obra corresponde à 40%, com a respectiva alíquota de 5%.

Declaro para os devidos fins que o regime de Contribuição Previdenciária sobre a Receita Bruta adotado para elaboração do orçamento foi SEM Desoneração, e que esta é a alternativa mais adequada para a Administração Pública.

Observações:

LAJEDINHO/BA
Local

segunda-feira, 15 de junho de 2026
Data

RANA RODRIGUES ROCHA : 06260742584

RANA RODRIGUES ROCHA : 06260742584
2019.008.20080

Responsável Técnico
Nome: RANA RODRIGUES ROCHA
CREA/CAU: 0518240231
ART/RRT: BA20261480290

COMPOSIÇÕES

FONTE	CÓDIGO	DESCRIÇÃO	UNIDADE	COEFIC.	CUSTO UNIT DESONERADO	CUSTO UNIT NÃO DESONER.
Composição	**001**	**TANQUE DUPLO EM MARMORE SINTETICO COM CUBA LISA E ESFREGADOR, 110 X 60 CM, INCLUSO SIFÃO TIPO FLEXÍVEL EM PVC, VÁLVULA EM PLÁSTICO CROMADO TIPO AMERICANA E TORNEIRA CROMADA LONGA, DE PAREDE, PADRÃO POPULAR - FORNECIMENTO E INSTALAÇÃO.**	**UN**		**553,41**	**557,12**
SINAPI-I	36790	TANQUE DUPLO EM MARMORE SINTETICO COM CUBA LISA E ESFREGADOR, *110 X 60* CM	UN	1	291,74	291,74
SINAPI-I	37591	SUPORTE MAO-FRANCESA EM ACO, ABAS IGUAIS 40 CM, CAPACIDADE MINIMA 70 KG, BRANCO	UN	2	24,79	24,79
SINAPI-I	37329	REJUNTE EPOXI, QUALQUER COR	KG	0,0234	111,30	111,30
SINAPI-I	4823	MASSA PLASTICA PARA MARMORE/GRANITO	KG	0,06912	44,67	44,67
SINAPI-I	7568	BUCHA DE NYLON SEM ABA S10, COM PARAFUSO DE 6,10 X 65 MM EM ACO ZINCADO COM ROSCA SOBERBA, CABECA CHATA E FENDA PHILLIPS	UN	4	0,61	0,61
SINAPI	86880	VÁLVULA EM PLÁSTICO CROMADO TIPO AMERICANA 3.1/2" X 1.1/2" SEM ADAPTADOR PARA PIA - FORNECIMENTO E INSTALAÇÃO. AF_02/2026	UN	2	24,15	24,41
SINAPI	86911	TORNEIRA CROMADA LONGA, DE PAREDE, 1/2" OU 3/4", PARA PIA DE COZINHA, PADRÃO POPULAR - FORNECIMENTO E INSTALAÇÃO. AF_02/2026	UN	1	87,02	87,32
SINAPI	86883	SIFÃO DO TIPO FLEXÍVEL EM PVC 1" X 1.1/2" - FORNECIMENTO E INSTALAÇÃO. AF_02/2026	UN	2	11,71	11,91
SINAPI	88316	SERVENTE COM ENCARGOS COMPLEMENTARES	H	0,61	24,91	26,14
SINAPI	88267	ENCANADOR OU BOMBEIRO HIDRÁULICO COM ENCARGOS COMPLEMENTARES	H	0,9	33,36	35,29

RANA RODRIGUES ROCHA : 06260742584

RANA RODRIGUES ROCHA : 06260742584
2019.008.20080

15/06/2026

Data

Responsável Técnico: RANA RODRIGUES ROCHA

CREA/CAU: 0518240231

_

MEMORIAL DESCRITIVO

IMPLANTAÇÃO DE MELHORIAS SANITÁRIAS DOMICILIARES

Proposta nº 050639/2025 | FUNASA/Ministério da Saúde | ID Obra: 95156.29-70

1. IDENTIFICAÇÃO DA OBRA

Campo	Informação
Município / Estado	Lajedinho – Bahia
Proponente	Prefeitura Municipal de Lajedinho
Instrumento de Repasse	Proposta nº 050639/2025 – FUNASA/Ministério da Saúde
Objeto	Implantação de Melhorias Sanitárias Domiciliares
Localização	Povoado de Caldeirão (18 un.), Povoado de Simpatia (18 un.) e Povoado de Arrecifes (12 un.) – Total: 48 unidades + 1 Placa de Obra
Responsável Técnico	Rana Rodrigues Rocha – Engenheira Civil – CREA 051824023-1

2. CONSIDERAÇÕES GERAIS

O presente Memorial Descritivo tem por objetivo orientar a execução das Melhorias Sanitárias Domiciliares, financiadas por meio da Proposta nº 050639/2025, celebrada entre a Prefeitura Municipal de Lajedinho e o Governo Federal, por intermédio do Ministério da Saúde – Fundação Nacional de Saúde (FUNASA), com vigência de 18/12/2025 a 01/04/2029.

As melhorias sanitárias compreendem a implantação de conjuntos sanitários domiciliares individuais dotados de reservatório elevado, sistema de esgotamento sanitário (tanque séptico com filtro biológico e sumidouro), pia de cozinha e tanque de lavar roupas, em domicílios de famílias em situação de vulnerabilidade social, atendendo os critérios de elegibilidade estabelecidos no Levantamento de Necessidades – LENE.

Toda a execução deverá atender às normas técnicas brasileiras vigentes da ABNT, especialmente: NBR 7229/1993 (fossas sépticas), NBR 13969/1997 (sumidouros e valas de infiltração), NBR 5648 (tubos e conexões PVC soldável), NBR 10570/NBR 7367 (esgoto sanitário predial), e demais normas pertinentes.

3. SERVIÇOS PRELIMINARES

3.1 – Placa de Obra

Deverá ser instalada placa de obra em chapa galvanizada, dimensões 3,00 × 2,00 m (6,00 m²), com estrutura de madeira tratada, fixada de forma a garantir visibilidade e estabilidade durante todo o período de execução da obra. A placa deverá conter, no mínimo: nome da obra, proponente, valor global, fonte de recursos, número do instrumento de repasse e data de início e término previsto. A instalação deverá ocorrer antes do início de qualquer serviço de campo.

3.2 – Limpeza Manual do Terreno

O terreno a ser implantado o conjunto sanitário deverá ser limpo manualmente, com enxada, removendo toda a vegetação rasteira, sujeira e entulho. A raspagem superficial deverá ter profundidade mínima de 5 cm sobre toda a área de intervenção. O material resultante deverá ser depositado em local adequado, fora da área de trabalho, não sendo permitido o seu abandono ou queima no local.

3.3 – Locação da Obra

A locação deverá ser realizada utilizando gabarito de tábuas corridas pontaletadas, definindo com precisão os eixos e alinhamentos das paredes do conjunto sanitário, do tanque séptico e do sumidouro. Deverão ser respeitadas as distâncias mínimas: afastamento de 1,50 m de qualquer parede, obstáculo, árvore ou cerca de divisa de terreno para o conjunto séptico; o sumidouro deverá ser locado em cota inferior ao filtro biológico e afastado no mínimo 1,00 m do tanque séptico. Os gabaritos deverão ser mantidos intactos até a conclusão da alvenaria, sendo conferidos por profissional habilitado.

4. FUNDAÇÃO

A fundação do conjunto sanitário será do tipo baldrame em alvenaria de pedra argamassada, executado nas valas abertas conforme projeto. O processo executivo compreende as seguintes etapas:

a) Escavação Manual das Valas: as valas serão abertas manualmente com largura de 0,34 m e profundidade de 0,40 m, acompanhando todo o perímetro de paredes do conjunto. O fundo das valas deverá ser apiloado com maço de mínimo 8 kg e regularizado.

b) Embasamento em Pedra Argamassada: sobre o fundo apiloado, deverá ser executada uma camada de 5 cm de concreto magro. Em seguida, serão assentadas pedras de mão granilítica em argamassa de cimento e areia grossa, traço volumétrico 1:3, preenchendo completamente as valas. As pedras deverão ser envolvidas com argamassa, sem vazios, garantindo a solidez da fundação. As camadas deverão ser horizontalizadas por respaldamento.

c) Impermeabilização: a transição entre a fundação e as paredes deverá ser impermeabilizada com argamassa de cimento puro ou produto específico, evitando a ascensão capilar de umidade.

5. ALVENARIA DE VEDAÇÃO

As paredes do conjunto sanitário serão executadas em blocos cerâmicos furados na horizontal, dimensões nominais 9×19×19 cm, espessura de parede ½ vez (9 cm). O assentamento deverá ser feito com argamassa traço 1:2:8 (cimento, cal e areia), junta de 12 mm, com os blocos dispostos de forma travada (juntas desencontradas).

Os cantos deverão ser levantados primeiro, funcionando como gabarito para as paredes. A verificação de prumo deverá ser contínua, preferencialmente na face externa das paredes. Os vãos de porta e janela deverão ser deixados conforme projeto, com a colocação de vergas pré-moldadas acima e contravergas abaixo de cada vão, ultrapassando o vão em no mínimo 30 cm de cada lado.

Acima das paredes do sanitário será construída uma parede adicional para suporte da caixa d'água, com altura de 1,00 m e comprimento de 2,00 m, de forma a elevar o reservatório ao nível necessário para distribuição por gravidade.

O elemento vazado de concreto (cobogó 7×50×50 cm) será instalado em uma das paredes laterais, garantindo a ventilação cruzada do ambiente sanitário, conforme projeto arquitetônico.

6. REVESTIMENTOS

6.1 – Chapisco

Após a cura mínima de 3 dias da alvenaria e instalação das tubulações embutidas, todas as faces internas e externas das paredes receberão chapisco de aderência. O chapisco será

aplicado com colher de pedreiro, argamassa traço 1:3 (cimento e areia grossa), espessura de 0,5 cm, com textura rugosa que garanta a aderência do reboco subsequente.

6.2 – Massa Única (Reboco)

Após a cura do chapisco (mínimo 3 dias), será aplicada a massa única em argamassa traço 1:2:8 (cimento, cal e areia), espessura de 10 mm, com execução de taliscas para garantia da espessura e planeza. A aplicação deverá ser feita em faixas horizontais, da base ao topo, sarrafeada e desempenada. As quinas deverão ser em esquadro perfeito.

6.3 – Revestimento Cerâmico Interno

As paredes internas do sanitário serão revestidas com cerâmica esmaltada 20×20 cm, 1ª qualidade, assentada com argamassa colante industrializada, em toda a altura das paredes (até 2,20 m), exceto no vão da porta. O rejuntamento será feito com rejunte cimentício flexível na cor compatível com a cerâmica. As cerâmicas deverão ser cortadas com cortador específico, sem rebarbas.

A parede de suporte da pia de cozinha e do tanque de lavar roupas receberão cerâmica 20×20 cm na faixa de 0,45 m acima do plano da bancada.

6.4 – Pintura

As paredes externas e a área interna acima da cerâmica receberão: (1) aplicação de selador acrílico, (2) emassamento com massa látex em duas demãos, lixamento manual entre demãos, e (3) pintura com tinta látex acrílica premium em duas demãos. A porta de alumínio deverá ser protegida com fita crepe durante a pintura. A tinta deverá ser de marca aprovada e de boa qualidade, resistente a agentes biológicos e umidade.

O teto interno (laje) receberá: chapisco, massa única, emassamento com massa látex específica para teto, selador acrílico e pintura látex acrílica duas demãos.

7. COBERTURA

A cobertura do conjunto sanitário será executada em laje pré-moldada unidirecional (LT = 12 cm), composta por enchimento cerâmico (8 cm) e capa de concreto (4 cm), sobre vigotas treliçadas biapoiadas, com vão máximo de 3,50 m, conforme SINAPI AF_08/2025. A laje deverá ser impermeabilizada com argamassa polimérica/membrana acrílica, em 3 demãos, conforme SINAPI AF_09/2023, garantindo a estanqueidade e a proteção da estrutura.

O teto interno (intradosso da laje) receberá tratamento completo de acabamento: chapisco de aderência com argamassa traço 1:3, massa única em argamassa traço 1:2:8 (e=10 mm), emassamento com massa látex específica para teto em duas demãos com lixamento, fundo selador acrílico em uma demão e pintura látex acrílica premium em duas demãos, garantindo acabamento uniforme e resistência à umidade.

8. ESQUADRIAS

O conjunto sanitário receberá uma porta de alumínio tipo veneziana, com guarnição, dimensão 0,70 × 2,10 m, fixada na alvenaria com parafusos e chumbadores. A porta deverá ter fechadura embutida com chave e proporcionar a vedação adequada ao ambiente.

Onde houver necessidade de ventilação adicional, será instalada janela de alumínio maxim-ar, conforme indicado no projeto.

9. RESERVATÓRIO ELEVADO E INSTALAÇÃO HIDRÁULICA

Será instalada uma caixa d'água em polietileno, capacidade de 500 litros, com todos os acessórios (tampa, extravasor, limpeza, bóia e alimentação), posicionada sobre a laje de suporte já descrita. A entrada d'água na caixa será feita por tubo PVC soldável DN 20 mm, vindo do ponto de abastecimento existente.

A distribuição de água fria será feita por tubulação PVC soldável DN 25 mm, saindo da caixa d'água e alimentando o chuveiro, o lavatório e o vaso sanitário. O ramal deverá ser embutido nas paredes, conforme detalhado no projeto de instalações hidráulicas.

Serão instalados registro de gaveta na saída da caixa d'água e registro de pressão no ramal do chuveiro, ambos em latão roscável 3/4". As conexões serão com joelhos 90°, tês e bucha de latão conforme projeto.

10. LOUÇAS E METAIS

O conjunto sanitário será equipado com:

Peça	Especificação
Bacia sanitária	Bacia sifonada com caixa acoplada, louça branca, padrão popular, incluindo fixação, assento plástico branco e todos os acessórios de instalação.
Lavatório	Lavatório louça branca suspenso 40×30 cm ou equivalente, com coluna de sustentação, sifão garrafa PVC, válvula, engate flexível 30 cm e torneira cromada de mesa padrão popular.
Chuveiro	Chuveiro elétrico comum, corpo plástico, tipo ducha.
Assento sanitário	Assento sanitário convencional em plástico branco.

11. INSTALAÇÃO SANITÁRIA DE ESGOTO

O esgoto sanitário do conjunto será coletado e conduzido ao sistema de tratamento conforme descrito a seguir:

O vaso sanitário será ligado por ramal DN 100 mm com declividade mínima de 2% até a caixa de inspeção (60×60×60 cm). O lavatório, chuveiro e ralo sifonado serão ligados por ramal DN 50 mm com declividade mínima de 2%, por meio de caixa sifonada DN 100×100×50 mm.

A caixa de inspeção será em alvenaria de tijolo maciço, revestida internamente com argamassa impermeabilizante, com tampa de concreto armado. Desta caixa, o esgoto seguirá por ramal DN 100 mm até o tanque séptico.

O tubo de ventilação DN 50 mm será instalado no ponto mais alto do ramal de esgoto, ultrapassando a cobertura em no mínimo 30 cm.

12. INSTALAÇÕES ELÉTRICAS

As instalações elétricas do sanitário serão executadas conforme projeto elétrico, com todos os materiais normatizados. O circuito será derivado do painel elétrico existente da residência.

Elemento	Especificação
Eletroduto	PVC flexível corrugado DN 25 mm (3/4"), instalado embutido na parede
Cabos elétricos	Cobre flexível isolado anti-chama 450/750V: 1,5 mm² (iluminação), 2,5 mm² (tomada), 4 mm² (chuveiro)
Interruptor	Simples 1 módulo, 10A/250V, embutido, com suporte e placa
Luminária	Lâmpada LED 10W, base E27, com plafon E-27
Tomada	Média embutir 2P+T 10A, com suporte e placa
Chuveiro	Elétrico corpo plástico, alimentado por circuito exclusivo

13. TANQUE SÉPTICO COM FILTRO BIOLÓGICO

O tanque séptico será construído em alvenaria de blocos cerâmicos, totalmente impermeabilizado internamente com chapisco + massa única, executado em escavação prismática retangular. O conjunto compreende dois compartimentos: o tanque séptico propriamente dito (tratamento primário) e o filtro biológico (tratamento secundário), com lajes de tampa em peças pré-moldadas, tampas de concreto armado e lastro de brita n° 3 no filtro.

O dimensionamento foi feito conforme NBR 7229/1993, resultando em volume útil de 1.825 litros (Vu = 1000 + 5 × (100×1 + 65×1) = 1.825 L), para uma população de 5 moradores.

Processo executivo: (1) locação com gabarito; (2) escavação manual a 1,70 m de profundidade; (3) execução do lastro de concreto magro e=5 cm; (4) construção das paredes em blocos cerâmicos com argamassa 1:2:8; (5) chapisco e massa única internamente em toda a extensão; (6) instalação das tubulações de entrada, saída e tês sanitários DN 100 mm; (7) execução da camada de brita n° 3 no compartimento do filtro biológico; (8) posicionamento das lajes pré-moldadas e tampas de concreto; (9) reaterro com compactação manual.

Antes da entrada em operação, deverá ser realizado o teste de estanqueidade: encher com água até a geratriz inferior do tubo de saída, aguardar 24 h de saturação, medir a variação de nível após 12 h – variação máxima permitida de 3% da altura útil. Caso a variação seja superior, identificar e corrigir as falhas.

14. SUMIDOURO

O sumidouro é destinado a receber o efluente tratado do filtro biológico, promovendo sua infiltração no solo. Será construído em alvenaria de blocos cerâmicos 9×19×19 cm, com os furos dispostos radialmente para permitir a infiltração do efluente no solo, sem argamassa nas juntas verticais.

O sumidouro deverá ser locado em cota topográfica inferior ao conjunto séptico, afastado no mínimo 1,00 m do conjunto séptico e 1,50 m de qualquer obstáculo. No fundo da escavação será colocada camada de brita n° 3 com espessura de 30 cm. A tampa será em laje pré-moldada. Não terá laje de fundo, garantindo a infiltração do efluente no solo.

15. PIA DE COZINHA

A pia de cozinha será em mármore sintético, dimensões 120×60 cm, com cuba integrada, sifão tipo flexível em PVC, válvula em plástico cromado tipo americana e torneira cromada longa de parede, padrão popular. Será assente sobre parede de apoio em alvenaria de blocos cerâmicos furados, ½ vez, com altura de 0,85 m, revestida com chapisco, massa única e pintura látex, e faixa de cerâmica 20×20 cm de 0,45 m de altura acima da pia.

O esgoto da pia será coletado por sifão, conduzido por ramal DN 50 mm e descartado em caixa de gordura tipo circular em PVC (19 litros), que retém gorduras antes do lançamento na rede de esgoto doméstico. A caixa de gordura deverá ser instalada em local de fácil acesso para limpeza periódica.

16. TANQUE DE LAVAR ROUPAS

O tanque de lavar roupas será duplo em marmorite, dimensões 110×60 cm, com bacia e esfregador, sifão flexível PVC, válvulas em plástico cromado e torneira metálica curta 1/2" para tanque. Assente sobre parede de apoio em alvenaria de blocos cerâmicos furados, ½

vez, com altura de 0,85 m, revestida com chapisco, massa única e pintura látex, e faixa de cerâmica 20×20 cm de 0,45 m de altura acima do tanque.

O esgoto do tanque será coletado por ramal DN 50 mm até a caixa de passagem CP2-080 (60×60×80 cm) e, desta, conduzido ao sistema de tratamento. A caixa de passagem será instalada em local acessível para eventual desobstrução.

17. LIMPEZA E ENTREGA DA OBRA

Ao término de cada etapa e ao final da obra, toda a área deverá ser limpa, com remoção de entulho, sobras de materiais, resíduos de pintura e solo escavado. As cavas do tanque séptico e do sumidouro deverão ser completamente aterradas após a conclusão.

A obra será entregue com todos os sistemas em pleno funcionamento, devidamente testados: estanqueidade do tanque séptico, funcionamento das louças e torneiras, acionamento das instalações elétricas e verificação do escoamento de todas as tubulações sanitárias. O responsável técnico emitirá o Laudo de Vistoria Final e a Anotação de Responsabilidade Técnica (ART) de execução no CREA, devidamente recolhida.

Lajedinho – Bahia, Maio de 2026

RANA RODRIGUES ROCHA : 06260742584

RANA RODRIGUES ROCHA : 06260742584 2019.008.20080

Rana Rodrigues Rocha

Engenheira Civil | CREA 051824023-1

Responsável Técnica pelo Projeto e Orçamento