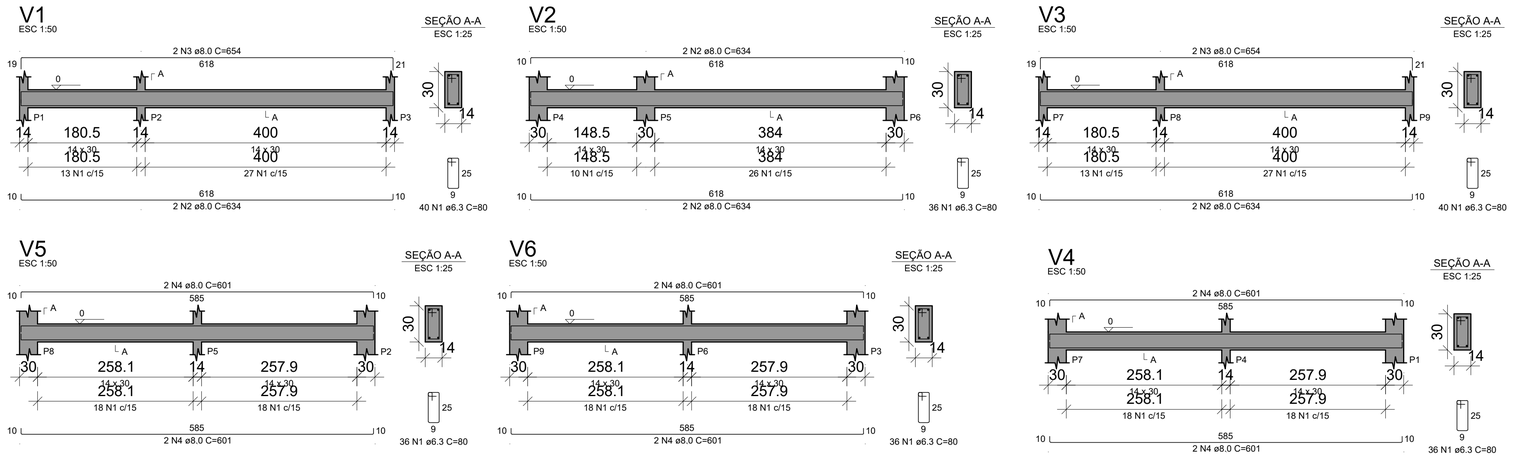

RELAÇÃO DO AÇO

V1 V2 V3
V4 V5 V6

AÇO	N	DIAM (mm)	QUANT	C.UNIT (cm)	C.TOTAL (cm)
CA50	1	6.3	224	80	17920
	2	8.0	8	634	5072
	3	8.0	4	654	2616
	4	8.0	12	601	7212

RESUMO DO AÇO

AÇO	DIAM (mm)	C.TOTAL (m)	PESO + 10% (kg)
CA50	6.3	179.2	48.2
	8.0	149	64.7
PESO TOTAL (kg)			
CA50	112.9		

Volume de concreto (C-25) = 1.36 m³
Área de forma = 23.99 m²

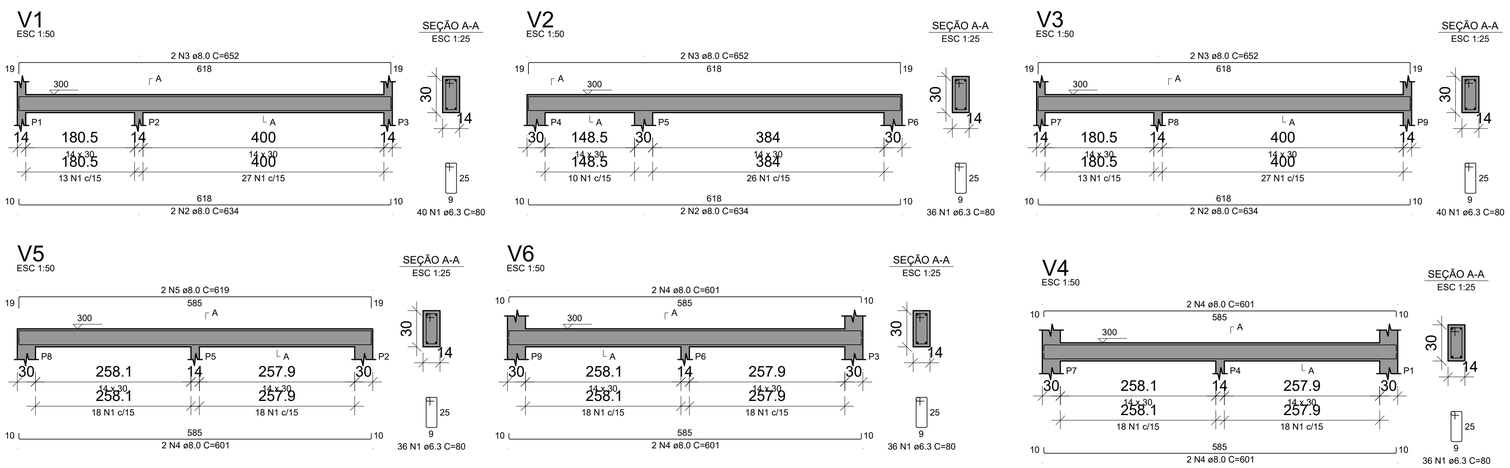

RELAÇÃO DO AÇO

V1 V2 V3
V4 V5 V6

AÇO	N	DIAM (mm)	QUANT	C.UNIT (cm)	C.TOTAL (cm)
CA50	1	6.3	224	80	17920
	2	8.0	6	634	3804
	3	8.0	6	652	3912
	4	8.0	10	601	6010
	5	8.0	2	619	1238

RESUMO DO AÇO

AÇO	DIAM (mm)	C.TOTAL (m)	PESO + 10% (kg)
CA50	6.3	179.2	48.2
	8.0	149.6	65
PESO TOTAL (kg)			
CA50	113.2		

Volume de concreto (C-25) = 1.36 m³
Área de forma = 21.28 m²

PREFEITURA MUNICIPAL DE UBAÍRA
PRAÇA DOS TRES PODERES, S/N - CENTRO
UBAÍRA - BAHIA - CNPJ Nº. 13.910.690/0001-68

PROPRIETÁRIO: PREFEITURA MUNICIPAL DE UBAÍRA

ENDEREÇO: PRAÇA DOS TRÊS PODERES, S/N - CENTRO

MUNICÍPIO - UF: UBAÍRA - BA

Keilla Oliveira dos Santos
Engenheira Civil
CREA-BA 051949523-3

RESP. TÉCNICA: KEILLA OLIVEIRA DOS SANTOS CREA-BA 051949523-3

CONSTRUÇÃO DE PRAÇA NO POVOADO DE VOLTA DO RIO, NO MUNICÍPIO DE UBAÍRA/BA

PRAÇA VOLTA DO RIO

PROJETO ESTRUTURAL

EST

REVISÃO R-00

ESCALA 1/50

DATA EMISSÃO FEV/2024

PRANCHA 03/03