SSP/GAB/DG/CLIC

ATT: SR.(ª) PREGOEIRO.(ª) E SUA EQUIPE DE APOIO.

Prezados (as) Senhores (as):

REF. PROPOSTA DE PREÇOS: PREGÃO ELETRÔNICO N.º 051/2025.

A D SOUZA MOVEIS MATCOM E TRANSPORTES LTDA, inscrita no CNPJ nº 48.421.787/0001-91, sediada na Rua da Vitoria da Ceasa, s/n, Edf. Galpões F 01 e F 02, Box 01. Ceasa. Salvador/BA, CEP: 41.400-025, vem através deste, apresentar proposta de preços descrita abaixo:

OBJETO: Aquisição de materiais permanentes (mobiliários e eletroeletrônicos) para às subunidades da Secretaria da Segurança Pública da Bahia.

ITEM	ESPECIFICAÇÃO DO MATERIAL	UNID	QTD	MARCA	VALOR UNITÁRIO	VALOR TOTAL
03	MESA, de trabalho, com tampo em superficie unica em L de formato sinuoso, dimensao: 1550 X 600 X 740 mm (L x P x A) podendo ter variacao de +/- 5% apenas no comprimento. TAMPO SUPERIOR, confeccionado em MDP com espessura minima de 25 mm, revestida em ambas as faces com laminado melaminico texturizado na cor argila, com cantos retos, borda em PVC em todo o perimetro, na mesma cor do laminado, com no minimo 2,0 mm, com 03 recortes circulares nas extremidades da superficie para passagem de fiacao, com acabamento e tampa em poliestireno ou ABS. CANALETA DE FIACAO HORIZONTAL, fixada sob o tampo, confeccionada em aco com tratamento fosfatizado e pintura eletrostatica na cor da estrutura metalica, com passagem para fiacao. PAINEL FRONTAL em chapa de MDP, revestida (em ambas as faces) em laminado melaminico argila com borda em PVC extrudado na cor do laminado; espessura minima de 18 mm. PES LATERAIS, a serem fixados sob o tampo, compostos de estrutura central vertical (coluna) com dimensoes minimas de 140 mm x 25 mm(L x E), em chapa de aco, possuindo tampa vertical removivel, formando uma calha interna para passagem de fiacao. PE CENTRAL VERTICAL, em aco, com tratamento fosfatizado e pintura eletrostatica, com acabamento na mesma cor da estrutura metalica e sapatas reguladoras de nivel, com regulagem maxima na altura de 10 mm. BASE DE	Unid.	08	MARTINUCCI SWPML1515	R$ 837,50	R$ 6.700,00

--
DSOUZA MÓVEIS - CNPJ 48.421.787/0001-91
TV DR ARTUR NAPOLEÃO CARNEIRO REGO, Nº 05, AMARALINA – SALVADOR (BA)
E-mail: dsouzacomercio@yahoo.com

DSOUZA
MÓVEIS

	SUSTENTACAO INFERIOR dos pes em aco, de seccao eliptica ou oblongo ou retangular, com dimensoes minimas de 45 mm x 20 mm, comprimento minimo de 420 mm e espessura minima de 1,50 mm, com acabamento na mesma cor da estrutura e 02 sapatas reguladoras de nivel. BASE DE SUSTENTACAO SUPERIOR dos pes, sob o tampo, em aco de seccao retangular com dimensoes minimas de 30 x 20 mm, comprimento minimo de 390 mm e espessura minima de 0,95 mm, com mecanismo para fixacao do tampo atraves de parafuso e porca de aco zincado embutido na estrutura. A ESTRUTURA metalica devera ter todas as juncoes em soldas, pintado em epoxi-po cor argila, com tratamento antiferrugem, elementos de fixacao atraves de parafusos e porcas de aco zincado, embutido na estrutura que possibilitem a desmontagem e montagem sem danificar. O Produto deve ser fabricado conforme estabelecido na NR17. O Produto deve ter Certificado de Conformidade com a ABNT NBR 13966 vigente, emitido por Organismo de Certificacao de Produtos, acreditado pelo INMETRO, dentro do prazo de validade. Alem disso, devere constar no Certificado de Conformidade as referencias ou codigos dos produtos cotados. Garantia minima de 01 ano.					
VALOR TOTAL R$ 6.700,00						

--
DSOUZA MÓVEIS - CNPJ 48.421.787/0001-91
TV DR ARTUR NAPOLEÃO CARNEIRO REGO, Nº 05, AMARALINA – SALVADOR (BA)
E-mail: dsouzacomercio@yahoo.com

DSOUZA
MÓVEIS

Declaramos, que no preço ofertado estão inclusas todas as despesas necessárias para a execução do objeto desta licitação, sendo de nossa exclusiva responsabilidade todas as despesas, tais como: transporte, alimentação, proventos, encargos sociais, impostos, taxas, tributos, emolumentos, contribuições sociais, fiscais, parafiscais, seguros e demais despesas inerentes, estando o preço ofertado correspondendo, rigorosamente, com as especificações do objeto licitado, estamos ciente de que não cabe quaisquer reivindicações devidas a erros nessa avaliação, para efeito de solicitar revisão de preços por recolhimentos determinados pela autoridade competente.

DADOS DO REPRESENTANTE LEGAL DA EMPRESA PARA ASSINATURA DO CONTRATO/ATA DE REGISTRO DE PREÇOS:
NOME: PAULO ROBERTO DE SOUZA SAPUCAIA
CPF/MF: 883429565-04
RG/ÓRGÃO EXPEDIDOR: 749899107 SSP/BA
E-MAIL: DSOUZACOMERCIO@YAHOO.COM
DADOS DA EMPRESA:
RAZÃO SOCIAL: D SOUZA MOVEIS MATCON E TRANSPORTES LTDA
CNPJ/MF: 48.421.787/0001-91
ENDEREÇO: RUA DA VITÓRIA DO CEASA, S/N, EDF. Galpões f01 e f02, box 01, Ceasa, CEP 41.400-025, Salvador/Ba
TEL./FAX:71 3181-8114
E-MAIL: DSOUZACOMERCIO@YAHOO.COM
BANCO: Banco do Brasil
AGÊNCIA:.2976-9
CONTA: 24581-0

Validade da proposta: CONFORME EDITAL.
Prazo de Entrega: CONFORME EDITAL.
Locais de Entrega: CONFORME EDITAL.
Prazo de Garantia: CONFORME EDITAL

SALVADOR 09 DE JANEIRO DE 2025.

Pablo Roberto Damasceno Cunha

D SOUZA MOVEIS MATCON E TRANSPORTES LTDA
CNPJ 48.421.787/0001-91
PABLO ROBERTO DAMASCENO CUNHA

MEMORIAL DESCRITIVO		MARTINUCCI DO BRASIL
Setor Responsável: Projetos	**Data de Criação: 07/03/2016**	
Revisão: João Gustavo	**Data de revisão: 07/03/2016**	**Revisado por: Silvio**

Estação de Trabalho em "L"1550x1550x600x600x740mm - SWPML1515PRE

Tampo com corte Orgânico confeccionado em BP com substrato MDP com espessura de 25mm, revestida nas duas faces com filme texturizado, por efeito de prensagem a quente faz o filme se fundir a madeira aglomerada, formando com ela um corpo único e inseparável, com acabamento frontal em PVC 2mm sendo laterais e posteriores em fita de PVC 1mm com acabamento na cor exata ao revestimento do tampo, com resistência a impactos e termicamente estável. Possuindo furo no vertice do tampo para passagem de fiação com Ø60mm com acabamento em polipropileno injetado na cor exata ao revestimento. Parte inferior do tampo com furação simétrica para buchas de aço zamak para fixação das estruturas.

Painel frontal com altura de 270mm confeccionado em BP com substrato MDP com espessura de 18mm, revestida nas duas faces com filme texturizado, por efeito de prensagem a quente faz o filme se fundir a madeira aglomerada, formando com ela um corpo único e inseparável, com acabamento inferior em fita PVC 1mm com acabamento na cor exata do revestimento.

Estrutura Bases metálicas compostas de um tubo horizontal superior 20x30x1,2mm, um tubo horizontal inferior oblongo 29x58x1,2mm, dois tubos verticais 20x30x1,2mm, paralelos e eqüidistantes 180mm, chapa metálica 0,45mm dobrada, parte interna com três divisões para passagem de fiação e tampa sacável em chapa de aço dobrada com 0,90mm. Sistema de união entre as peças através de solda MIG MAG. Coluna central confeccionada em tubo de aço quadrado 60x60x1,20mm de espessura, com furos na parte inferior e superior com medidas de 30x30x30mm para passagem de fiação.

Sapatas niveladoras com diâmetro de 32mm e altura de 15mm, injetadas em poliuretano de alta densidade, com parafuso zincado branco de 3/8" x 1" sextavado.

Ponteiras interna em polipropileno para acabamento nos topos dos tubos superiores 20x30mm de embutir e ponteiras oblongas e confeccionadas em Polipropileno para acabamento do tubo inferior.

Para fixação do tampo utiliza-se parafusos M6x30 e buchas de aço zamak M6x15. Parafusos minifix com tambor de giro de 15mm com parafuso de montagem rápida M6x20 e tampas plásticas para acabamento para união das estruturas ao painel frontal.

Todas as estruturas em aço recebem tratamento anti-ferruginoso a base de fosfato de zinco com 04 banhos químicos e que a própria indústria possua o equipamento para tal processo e recebem pintura eletrostática a pó com resina a base de epóxi e poliéster formando uma camada mínima 50/60 micra de espessura, atendendo-se os critérios de preparação, tratamento e tempo de cura recomendados pelo fabricante da tinta empregada, de forma que o resultado atenda as exigências previstas nas normas da ABNT.

MEMORIAL DESCRITIVO		MARTINUCCI DO BRASIL
Setor Responsável: Projetos	**Data de Criação: 07/03/2016**	
Revisão: João Gustavo	**Data de revisão: 07/03/2016**	**Revisado por: Silvio**

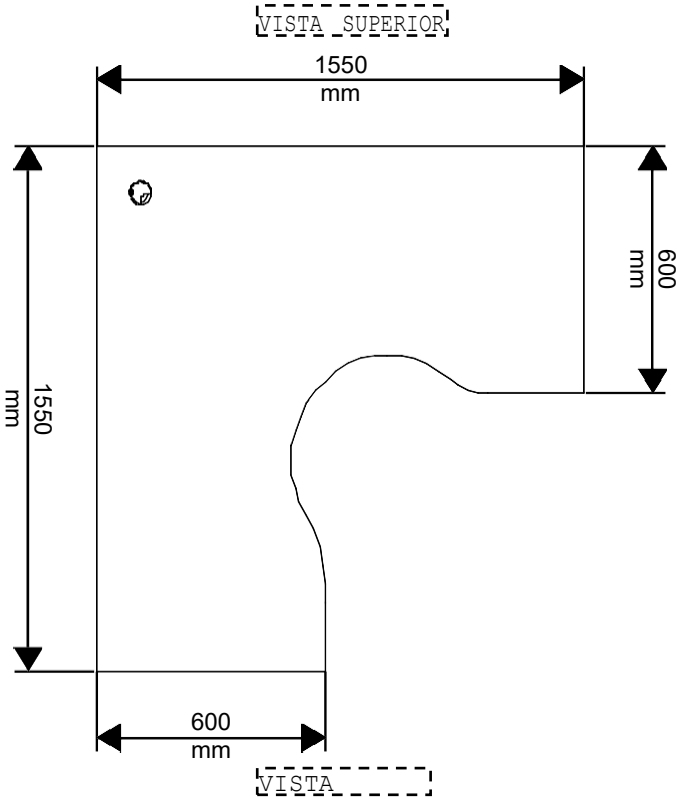

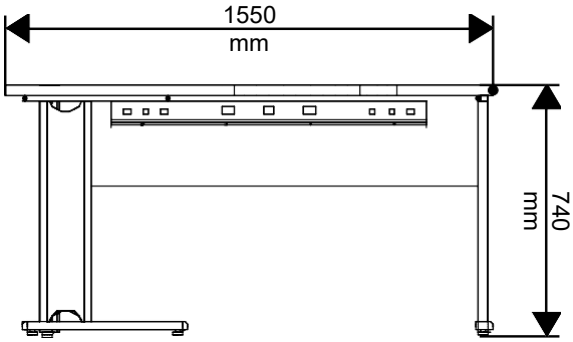

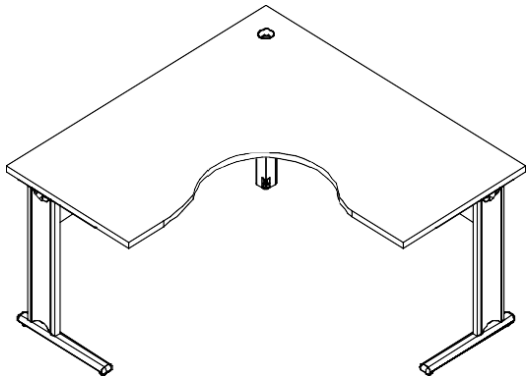

Arquivamento Eletrônico: \\cpd\dados\projetos

CERTIFICADO DE CONFORMIDADE
Conformity Certificate

Nº 122.002/23

A ABNT concede o Certificado de Conformidade de Produto à empresa:
ABNT grants the Product Conformity Certificate to the company:

Martinucci do Brasil Moveis para Escritório Ltda
(Martinucci do Brasil)
CNPJ: 78.410.875/0001-59

78.410.875/0001-59
MARTINUCCI DO BRASIL MÓVEIS
PARA ESCRITÓRIO LTDA
RUA MÁRIO MARTINUCCI, 625
PQ. INDUSTRIAL II - CEP: 87111-015
SARANDI - PR

Para o(s) produto(s):
To the following product(s):

Móveis para escritório - Mesas - Linha SWPlus

Produzido(s) na unidade localizada em:
Produced in the unit located in:

Rua Mario Martinucci, 625 - Parque Industrial II
87111-015 - Sarandi - PR - Brasil

Atendendo aos requisitos do Procedimento Especifico ABNT:
Meeting the requirements of specific procedure ABNT:

PE-008

Atendendo aos requisitos da Norma:
Meeting the requirements of the Standard:

ABNT NBR 13966:2008

78.410.875/0001-59
MARTINUCCI DO BRASIL MÓVEIS
PARA ESCRITÓRIO LTDA
RUA MÁRIO MARTINUCCI, 625
PQ. INDUSTRIAL II - CEP: 87111-015
SARANDI - PR

Sistema de Certificação: 5
Models System: 5

Primeira concessão: 19/06/2023
First concession:

Período de validade:
Validity period

19/06/2023 a 19/06/2027

Data da Emissão: Rio de Janeiro, 19 de Junho de 2023.
Emission Date

Certificação de Produtos
OCP 0005

ESTADO DA BAHIA SECRETARIA DA SEGURANÇA PÚBLICA
EDITAL PE DG Nº 027/2025 - BB Nº 1077325
PROCESSO ADMINISTRATIVO 020.16859.2025.0013813-73 - SSP/GAB/DG
CLIENTE: D SOUZA MÓVEIS
CNPJ: 48.421.787/0001-91

Sergio Pacheco
Gerente de Certificação de Produto
Product Certification Manager

Certificado de Conformidade válido somente acompanhado das páginas de 1 a 2
Certificate valid only together with pages 1-2

Este certificado está sujeito ao contínuo atendimento ao Procedimento Geral para Avaliação da Conformidade, ao Procedimento Específico da Marca de Conformidade ABNT bem como aos requisitos da Norma acima, sendo válido somente em original e com o timbre da ABNT em alto-relevo seco, assinado pelo Gerente de Certificação de Produto. Sua validade pode ser confirmada no seguinte endereço eletrônico: www.abnt.org.br.
(CNPJ: 33.402.892/0001-06 – Tel.: (21) 3974-2300)
This certificate is subject to the continuous fulfillment of the requirements of the General Procedure for Conformity Assessment and to the Specific Procedure of the ABNT Conformity Mark, as well as to the Standard referred above and will be valid only in its original form, with the ABNT stamp in dry high-relief, duly signed by the Product Certification Manager. Its validity may be confirmed at the following eletronic address: www.abnt.org.br

ABNT Associação Brasileira de Normas Técnicas
Av. Treze de Maio, 13 - 28º Andar - Centro - **Rio de Janeiro** - RJ - CEP 20031-901
Rua Conselheiro Nebias, 1131- Campos Elíseos - **São Paulo** - SP - CEP 01203-002

CERTIFICADO DE CONFORMIDADE
Conformity Certificate

Nº 122.002/23

Móveis para escritório - Mesas de Trabalho - Linha SWPlus

Para mesas retangulares:

Descrição (Descrição Técnica do Modelo)	Código	Largura (mm)	Profundidade (mm)	Altura (mm)
Mesas retas com estrutura metálica e calha estrutural	SWPMR0806PRE SWPMR1206PRE SWPMR1808PRE	800 a 1800	600 a 800	740
Mesa em L com estrutura metálica	SWPML1818PRM SWPML1824PRM SWPML1212PRE SWPML1212PRM SWPML1818PRE	1200 a 2407	609 a 1800	737 a 740
Mesas em L com estrutura metálica e calha estrutural				
Mesas em L com pé painel	SWPML1212PRP SWPML1818PRP	1200 a 1800	1200 a 1800	740
Mesas retas com pé painel	SWPMR0806PRP SWPMR1808PRP	800 a 1800	600 a 800	
Mesa plataforma dupla inicial, central e final com estrutura metálica e calha em aço passa fio	SWPPDI SWPPDC SWPPDF	3300	1400	

Laboratório / N° da Acreditação: *Laboratory / Accreditation N°*	Falcão Bauer	CRL 1307
Relatório de Ensaio Nº / Data: *Number Test Report / Data*	MOV/L-360.188/7/B/22 MOV/L-360.188/8/B/22 MOV/L-360.188/9/B/22	26/01/2023
	MOV/L-360.188/11/C/22	23/02/2023
	MOV/L-369.654/2/A/23	02/06/2023

Data da Emissão: Rio de Janeiro, 19 de Junho de 2023.
Emission Date

78.410.875/0001-59
MARTINUCCI DO BRASIL MÓVEIS PARA ESCRITÓRIO LTDA
RUA MÁRIO MARTINUCCI, 625
PQ. INDUSTRIAL II - CEP: 87111-015
SARANDI - PR

ESTADO DA BAHIA SECRETARIA DA SEGURANÇA PÚBLICA
EDITAL PE DG Nº 027/2025 - BB Nº 1077325
PROCESSO ADMINISTRATIVO 020.16859.2025.0013813-73 - SSP/GAB/DG
CLIENTE: D SOUZA MÓVEIS
CNPJ: 48.421.787/0001-91

78.410.875/0001-59
MARTINUCCI DO BRASIL MÓVEIS PARA ESCRITÓRIO LTDA
RUA MÁRIO MARTINUCCI, 625
PQ. INDUSTRIAL II - CEP: 87111-015
SARANDI - PR

Certificação de Produtos
OCP 0005

PRODUTO CERTIFICADO ABNT NBR 13966

ABNT Associação Brasileira de Normas Técnicas
Av. Treze de Maio, 13 - 28º Andar - Centro - **Rio de Janeiro** - **RJ** - CEP 20031-901
Rua Conselheiro Nebias, 1131- Campos Elíseos - **São Paulo** - SP - CEP 01203-002

NR WORK SEGURANÇA E MEDICINA DO TRABALHO
Tel. (44) 3040-5300 | (44) 3024-5371
End. Av. Duque de Caxias, n° 882, Zona 07 - Ed. New Tower Plaza II, Sala 609.
CEP 87020-025 - Maringá - PR.

ANÁLISE ERGONÔMICA DE PRODUTO

OBJETIVO: O presente laudo tem por objetivo emitir parecer técnico da Avaliação Ergonômica da Linha SWPlus, comercializado pela empresa MARTINUCCI DO BRASIL MÓVEIS PARA ESCRITÓRIO LTDA, CNPJ 78.410.875/0001-59, residente na Projetada, n° 625, parque Industrial, CEP 87111-015, Sarandi, Estado do Paraná, foram analisados nos aspectos ergonômicos, segundo à Norma Regulamentadora NR17 – Ergonomia, conforme portaria nº 3.751 de 23 de novembro de 1990, do Ministério do Trabalho.

METODOLOGIA:

CÓDIGOS	DESCRIÇÕES
Linha SWPlus	

NORMAS NR17 / NBR 13966:2008 / NBR 13961:2010

MESAS DE TRABALHO LINHA SW PLUS

OS CÓDIGOS REFEREM-SE A MENOR E MAIOR MEDIDA DO MÓVEL COMPREENDENDO NESTE LAUDO AS MEDIDAS INTERMEDIÁRIAS

DESCRIÇÃO	CÓDIGO	LARGURA 1	LARGURA 2	PROFUNDIDAD	ALTURA
MESAS RETAS COM ESTRUTURA METÁLICA COM OU SEM GAVETEIRO	SWPMR0806PRE SWPMR1206PRE SWPMR1606PRE	800 A 1600mm	X	600 A 800mm	740 A 750mm
MESAS RETAS COM ESTRUTURA METÁLICA E CALHA ESTRUTURAL COM OU SEM GAVETEIRO	SWPMR0806PRE SWPMR1606PRE SWPMR1206PRE	800 A 1600mm	X	600 A 800mm	740 A 750mm
MESAS RETAS PÉ PAINEL COM OU SEM GAVETEIRO	SWPMR0806PRP SWPMR1606PRP	800 A 1600mm	X	600 A 800mm	740 A 750mm
MESAS EM "L" COM ESTRUTURA METÁLICA	SWPML1212PRM SWPML1618PRM SWPML1824PRM	1200 A 2400mm	1200 A 2400mm	600 A 700mm	740 A 750mm
MESAS EM "L" COM ESTRUTURA METÁLICA E CALHA ESTRUTURAL	SWPML1212PRE SWPML1618PRE	1200 A 2400mm	1200 A 2400mm	600 A 700mm	740 A 750mm
MESAS EM "L" COM PÉ PAINEL	SWPML1212PRP SWPML1618PRP	1200 A 2400mm	1200 A 2400mm	600 A 700mm	740 A 750mm
MESAS EM "L"	SWPML1212PRM SWPML1224PRM	1200 A 2400mm	2400 A 1200mm	600 A 700mm	740 A 750mm
MESAS DE REUNIÃO	SWPRR1409PRM SWPRR6012PRM	1400 A 6020mm	X	900 A 1200mm	740 A 750mm
MESAS DE REUNIÃO REDONDA	SWPRD1000 SWPRD1200	1000 A 1200mm	X	X	740 A 750mm
MESAS PLATAFORMA	SWPPDU SWPPDI SWPPDC SWPPDF	1000 A 3300mm	X	1100 A 1400mm	740 A 750mm

FAMÍLIA: ARMÁRIOS E GAVETEIROS LINHA SW PLUS

OS CÓDIGOS REFEREM-SE A MENOR E MAIOR MEDIDA DO MÓVEL COMPREENDENDO NESTE LAUDO AS MEDIDAS INTERMEDIÁRIAS

DESCRIÇÃO	CÓDIGO	LARGURA 1	LARGURA 2	PROFUNDIDAD	ALTURA
ARMÁRIOS	SWPAB0807 SWPAA0816 SWPAA0821 SWPAA0822	800 A 1610mm	X	450 A 600mm	740 A 2200mm
GAVETEIRO FIXO	SWPGF01 SWPGF03	300 A 410mm	X	450mm	140 A 390mm
GAVETEIRO VOLANTE	SWPGM02 SWPGM04 SWPGM0350 SWPGM0474	300 A 565mm	X	430 A 565mm	139 A 1305mm
GAVETEIRO PEDESTAL	SWPGP0201 SWPGP0406 SWPGP0408	300 A 400mm	X	590 A 800mm	700 A 745mm
ARQUIVO PARA PASTAS SUSPENSAS	SWPAF02 SWPAF04	450mm	X	540mm	690 A 1310mm

78.410.875/0001-59
MARTINUCCI DO BRASIL MÓVEIS PARA ESCRITÓRIO LTDA
RUA MÁRIO MARTINUCCI, 625
PQ. INDUSTRIAL II - CEP: 87111-015
SARANDI - PR

ESTADO DA BAHIA SECRETARIA DA SEGURANÇA PÚBLICA
EDITAL PE DG Nº 027/2025 - BB Nº 1077325
PROCESSO ADMINISTRATIVO 020.16859.2025.0013813-73 - SSP/GAB/DG
CLIENTE: D SOUZA MÓVEIS
CNPJ: 48.421.787/0001-91

78.410.875/0001-59
MARTINUCCI DO BRASIL MÓVEIS PARA ESCRITÓRIO LTDA
RUA MÁRIO MARTINUCCI, 625
PQ. INDUSTRIAL II - CEP: 87111-015
SARANDI - PR

PRODUTOS

CARACTERÍSTICAS DIMENSIONAIS: As medidas das larguras, profundidades, alturas e outras variáveis do produto em destaque, se apresentam nas faixas de variação, situadas dentro dos valores mínimo e máximo estabelecidos na portaria nº 3.214/78 (NR-17).

CONCLUSÃO: Após análise do material, concluímos que os Produtos da Linha SWPlus comercializados atendem aos requisitos dispostos na Norma NR-17– Ergonomia, conforme Portaria nº 3.751 de 23 de Novembro de 1990, do Ministério do Trabalho e Legislação correlata vigente.

Maringá, 28 de Fevereiro de 2024.

ADONIS AURELIO DE SOUZA KAIZER:02318362955
Assinado de forma digital por ADONIS AURELIO DE SOUZA KAIZER:02318362955
Dados: 2024.03.01 11:03:14 -03'00'

Adonis A. S. Kaizer
CREFITO 8/49159-F
Ergonomista Sênior / ABERGO

ESTADO DA BAHIA SECRETARIA DA SEGURANÇA PÚBLICA
EDITAL PE DG Nº 027/2025 - BB Nº 1077325
PROCESSO ADMINISTRATIVO 020.16859.2025.0013813-73 - SSP/GAB/DG
CLIENTE: D SOUZA MÓVEIS
CNPJ: 48.421.787/0001-91

78.410.875/0001-59
MARTINUCCI DO BRASIL MÓVEIS PARA ESCRITÓRIO LTDA
RUA MÁRIO MARTINUCCI, 625
PQ. INDUSTRIAL II - CEP: 87111-015
SARANDI - PR

78.410.875/0001-59
MARTINUCCI DO BRASIL MÓVEIS PARA ESCRITÓRIO LTDA
RUA MÁRIO MARTINUCCI, 625
PQ. INDUSTRIAL II - CEP: 87111-015
SARANDI - PR

NR WORK SEGURANÇA E MEDICINA DO TRABALHO
Tel. (44) 3040-5300 | (44) 3024-5371
End. Av. Duque de Caxias, n° 882, Zona 07 - Ed. New Tower Plaza II, Sala 609.
CEP 87020-025 - Maringá - PR.

78.410.875/0001-59
MARTINUCCI DO BRASIL MÓVEIS
PARA ESCRITÓRIO LTDA
RUA MÁRIO MARTINUCCI, 625
PQ. INDUSTRIAL II - CEP: 87111-015
SARANDI - PR

ABERGO Associação Brasileira de Ergonomia

A Câmara Técnica de Certificação,
do **Sistema de Certificação do Ergonomista Brasileiro**,
outorga a

ADONIS AURÉLIO DE SOUZA KAIZER

o título de **Ergonomista Certificado**,
pelo período de **cinco** anos, assumindo como condição de registro
submeter-se ao Código de Deontologia do Ergonomista Certificado.

Prof. Marcio Alves Marçal, D.Sc.
Comitê de Exame de Competências

Prof. Jacinta Sidegum Renner, D.Sc.
Comitê de Feitos Profissionais

ABERGO

IEA

ESTADO DA BAHIA SECRETARIA DA SEGURANÇA PÚBLICA
EDITAL PE DG Nº 027/2025 - BB Nº 1077325
PROCESSO ADMINISTRATIVO 020.16859.2025.0013813-73 - SSP/GAB/DG
CLIENTE: D SOUZA MÓVEIS
CNPJ: 48.421.787/0001-91

78.410.875/0001-59
MARTINUCCI DO BRASIL MÓVEIS
PARA ESCRITÓRIO LTDA
RUA MÁRIO MARTINUCCI, 625
PQ. INDUSTRIAL II - CEP: 87111-015
SARANDI - PR

ANEXO

DESCRIÇÃO DE PROPOSTA DE PREÇO E DE DECLARAÇÃO DE ELABORAÇÃO INDEPENDENTE DE PROPOSTA

Modalidade de Licitação

Pregão Eletrônico nº 051/2025

PABLO ROBERTO DAMASCENO CUNHA, RG: 11469463 09, CPF: 038.822.715-07, como representante devidamente constituído da empresa D SOUZA MOVEIS MATCON E TRANSPORTES LTDA, CNPJ 48.421.787/0001-91, doravante denominado LICITANTE, para fins de participação no certame licitatório acima identificado, declaro, sob as penas da lei, em especial o art. 299 do Código Penal Brasileiro, que:

(a) a proposta apresentada para participar desta licitação foi elaborada de maneira independente por mim e o conteúdo da proposta não foi, no todo ou em parte, direta ou indiretamente, informado, discutido ou recebido de qualquer outro participante potencial ou de fato desta licitação, por qualquer meio ou por qualquer pessoa;

(b) a intenção de apresentar a proposta elaborada para participar desta licitação não foi informada, discutida ou recebida de qualquer outro participante potencial ou de fato desta licitação, por qualquer meio ou por qualquer pessoa;

(c) que não tentei, por qualquer meio ou por qualquer pessoa, influir na decisão de qualquer outro participante potencial ou de fato desta licitação quanto a participar ou não dela;

(d) que o conteúdo da proposta apresentada para participar desta licitação não será, no todo ou em parte, direta ou indiretamente, comunicado ou discutido com qualquer outro participante potencial ou de fato desta licitação antes da adjudicação do objeto;

(e) que o conteúdo da proposta apresentada para participar desta licitação não foi, no todo ou em parte, direta ou indiretamente, informado, discutido ou recebido de qualquer integrante do órgão licitante antes da abertura oficial das propostas; Termo de Referência

(f) que o conteúdo da proposta apresentada para participar desta licitação compreende a integralidade dos custos para atendimento dos direitos trabalhistas assegurados na Constituição Federal, nas leis trabalhistas, nas normas infralegais, nas convenções coletivas de trabalho e nos termos de ajustamento de conduta vigentes na data de entrega das propostas, conforme §1° do art. 63 da Lei n° 14.133/2021; e

(g) que estou plenamente ciente do teor e da extensão desta declaração e que detenho plenos poderes e informações para firmá-la.

Salvador, 13 de Janeiro de 2026.

Pablo Roberto Damasceno Cunha

D SOUZA MOVEIS MATCON E TRANSPORTES LTDA
CNPJ 48.421.787/0001-91
PABLO ROBERTO DAMASCENO CUNHA
CPF 038.822.715-07

DSOUZA
MÓVEIS

DECLARAÇÃO POR ME E EPP DE LIMITAÇÃO DE CELEBRAÇÃO DE CONTRATO (ART. 4º, §2º, DA LEI FEDERAL Nº 14.133/2021)

Modalidade de Licitação

Pregão Eletrônico nº 051/2025

PABLO ROBERTO DAMASCENO CUNHA, RG: 11469463 09, CPF: 038.822.715-07, como representante devidamente constituído da empresa D SOUZA MOVEIS MATCON E TRANSPORTES LTDA, CNPJ 48.421.787/0001-91, doravante denominado Licitante, para fins de participação na licitação/contratação direta acima identificada, declaro, sob as penas da lei, em especial o art. 299 do Código Penal Brasileiro, não ter celebrado, no ano calendário da realização da licitação/contratação direta, contratos com a Administração Pública cujos valores somados extrapolem a receita bruta máxima admitida para fins de enquadramento como microempresa ou empresa de pequeno porte, nos termos do §2º do art. 4º da Lei Federal nº 14.133/2021.

Salvador, 13 de Janeiro de 2026.

Pablo Roberto Damasceno Cunha

D SOUZA MOVEIS MATCON E TRANSPORTES LTDA
CNPJ 48.421.787/0001-91
PABLO ROBERTO DAMASCENO CUNHA
CPF 038.822.715-07

DSOUZA
MÓVEIS

DECLARAÇÃO DE CIÊNCIA DAS CONDIÇÕES DE REALIZAÇÃO DO OBJETO DA LICITAÇÃO/CONTRATAÇÃO DIRETA (VISTORIA PRÉVIA)

Modalidade de Licitação

Pregão Eletrônico nº 051/2025

DECLARAÇÃO FIRMADA PELO PRÓPRIO LICITANTE DE CONHECIMENTO PRÉVIO DO LOCAL E DAS CONDIÇÕES DE REALIZAÇÃO DO SERVIÇO Em cumprimento ao Instrumento Convocatório acima identificado, declaramos, para os fins do §§2° e 3º do art. 63 da Lei Federal n° 14.133/2021, termos conhecimento do local e das condições para a realização do serviço objeto da licitação.

(x) DECLARAÇÃO FIRMADA PELO PRÓPRIO LICITANTE DE CONHECIMENTO PLENO DAS CONDIÇÕES E PECULIARIDADES DA CONTRATAÇÃO Em cumprimento ao Instrumento Convocatório acima identificado, optamos por dispensar a vistoria e declaramos, para os fins do §2° do art. 63 da Lei Federal n° 14.133/2021, termos conhecimento pleno das condições e peculiaridades da contratação objeto da licitação.

Salvador, 13 de Janeiro de 2026.

Pablo Roberto Damasceno Cunha

D SOUZA MOVEIS MATCON E TRANSPORTES LTDA
CNPJ 48.421.787/0001-91
PABLO ROBERTO DAMASCENO CUNHA
CPF 038.822.715-07

DECLARAÇÃO DE PLENO CONHECIMENTO E DE VERACIDADE DOS DOCUMENTOS

Modalidade de Licitação

Pregão Eletrônico nº 051/2025

Em cumprimento ao art. 120, II da Lei estadual n º 9.433/05 e ao art. 18, §4 º do Decreto nº 19.896/20, e em face do quanto sposto no art. 184, inc. V, e no art. 195 da Lei estadual n disposto no art. 184, inc. V, e no art. 195 da Lei estadual n º .433/05, declaro:

(x) o **pleno conhecimento e atendimento às exigências de habilitação**.

[ou]

[exclusivamente para microempresas e empresas de pequeno porte beneficiárias da Lei Complementar nº 123/06]

( ) o **pleno conhecimento e atendimento às exigências de habilitação**, ressalvada, na forma do §1º do art. 43 da Lei complementar nº 123/06, a existência de restrição fiscal e/ou trabalhista.

Declaro, ainda, a veracidade dos documentos por mim apresentados, sob as penas da lei.

Salvador, 13 de Janeiro de 2026.

Pablo Roberto Damasceno Cunha

D SOUZA MOVEIS MATCON E TRANSPORTES LTDA
CNPJ 48.421.787/0001-91
PABLO ROBERTO DAMASCENO CUNHA
CPF 038.822.715-07

DECLARAÇÃO DE PROTEÇÃO AO TRABALHO DO MENOR

Modalidade de Licitação

Pregão Eletrônico nº 051/2025

Declaramos, sob as penas da lei, em atendimento ao quanto previsto no inciso XXXIII do art. 7o da Constituição Federal, para os fins do disposto no inciso V do art. 98 da Lei estadual no 9.433/05, que não empregamos menor de 18 anos em trabalho noturno, perigoso ou insalubre,

(X) nem menor de 16 anos.

(X) nem menor de 16 anos, salvo na condição de aprendiz, a partir de 14 anos.

Salvador, 13 de Janeiro de 2026.

Pablo Roberto Damasceno Cunha

D SOUZA MOVEIS MATCON E TRANSPORTES LTDA
CNPJ 48.421.787/0001-91
PABLO ROBERTO DAMASCENO CUNHA
CPF 038.822.715-07

ESTADO DA BAHIA
Secretaria da Administração

CERTIFICADO DE REGISTRO CADASTRAL - CRC
Nº 0030421-2

Data Inscrição: 30/12/2022 Data Renovação: Vencimento : 05/01/2027

DADOS DO FORNECEDOR

CNPJ:	48.421.787/0001-91
Razão Social:	D SOUZA MOVEIS MATCON E TRANSPORTES LTDA
Nome Fantasia:	D SOUZA MOVEIS MATCON E TRANSPORTES
Situação Cadastral:	Ativos
Categoria:	EPP - Empresa de Pequeno Porte
Endereço:	TV DOUTOR ARTUR NAPOLEAO CARNEIRO REGO, 05 EDF ALCONTA AMARALINA
Município:	Salvador
Estado:	BA CEP: 41.900-295

SÓCIO (S)

NOME:	CGC/CPF:	PARTICIPAÇÃO:	SÓCIO SERVIDOR:
PAULO ROBERTO DE SOUZA SAPUCAIA	883.429.565-04	99,5%	NÃO
CARLOS EDUARDO DE SOUZA SAPUCAIA	955.800.185-68	0,5%	NÃO

FINALIDADE DO CERTIFICADO

Válido para todas as modalidades de licitação em conformidade com a legislação vigente, observadas as exigências adicionais estabelecidas nos instrumentos convocatórios.

DOCUMENTOS

Habilitação Jurídica	Nº Documento
CONTRATO SOCIAL	26/10/2022

Regularidade Fiscal e Trabalhista	Nº Documento	Vencimento	Vencido	Situação da Certidão
CNPJ/CPF	48.421.787/0001-91			
CADASTRO DE CONTRIBUINTE ESTADUAL	200.398.549			
CADASTRO DE CONTRIBUINTE MUNICIPAL	917.105/001-73			
REGULARIDADE FAZENDA FEDERAL E A DIVIDA ATIVA E INSS	S/N	24/03/2026		1
REGULARIDADE COM A FAZENDA ESTADUAL	20260129371	07/03/2026		NEGATIVA
REGULARIDADE COM A FAZENDA MUNICIPAL	3665872	12/04/2026		Negativo
REGULARIDADE COM O FGTS - CEF	202512300544591537760 9	28/01/2026		

CERTIDAO DE DEBITOS TRABALHISTAS	70210556/2025	16/05/2026	Negativa

Qualificação Técnica	Nº Documento	Vencimento	

Qualificação Econômico-Financeira	Nº Documento	Vencimento	
BALANCO PATRIMONIAL 1	31/12/2024	30/06/2026	
CONCORDATA E FALENCIA	01016935E	04/02/2026	Negativa
BALANCO PATRIMONIAL 2	31/12/2023	30/06/2026	

Formulários e Declarações

DECLARACAO DO EMPREGADOR

DECLARACAO DE SUPERVENIENCIA

DECLARACAO DE ENQUADRAMENTO

CÓDIGOS DAS FAMÍLIAS DE MATERIAIS E/OU SERVIÇOS PARA OS QUAIS A EMPRESA ESTÁ APTA A FORNECER

39.20 EQUIPAMENTOS NAO PROPULSIONADOS P/ MOVIMENTACAO DE MATERIAIS

41.20 EQUIPAMENTOS DE AR CONDICIONADO

47.30 ACESSORIOS E FERRAGENS ESPECIAIS DE MANGUEIRAS, CANOS E TUBOS

55.30 COMPENSADOS E FOLHEADOS

71.10 MOBILIARIO PARA ESCRITORIO

71.95 MOBILIARIOS DIVERSOS E ACESSORIOS

77.30 FONOGRAFOS, RADIOS E TELEVISORES DE TIPO DOMESTICO

41.10 EQUIPAMENTOS PARA REFRIGERACAO

46.10 EQUIPAMENTOS PARA PURIFICACAO DE AGUA

54.40 EQUIPAMENTOS PARA MONTAGEM DE ANDAIME E FORMAS DE CONCRETO

71.05 MOBILIARIO DOMESTICO

71.25 ARMARIOS E ESTANTES

73.10 EQUIPAMENTOS PARA COZINHAR, ASSAR E SERVIR ALIMENTOS

DEMONSTRAÇÕES CONTÁBEIS

Balanço Patrimonial 01

Data Balanço Patrimonial:	31/12/2024		
Receita Operacional Bruta:	3.530.518,44	Receita Operacional Liquida:	2.710.765,30
Capital Social:	200.000,00	Patrimônio Líquido:	2.358.650,82
Índice de Liquidez Corrente:	6,64	Índice de Endividamento:	0,15
Índice de Liquidez Geral:	6,64	Solvência Geral:	6,64

Balanço Patrimonial 02

Data Balanço Patrimonial:	31/12/2023		
Receita Operacional Bruta:	1.574.458,12	Receita Operacional Liquida:	1.331.934,77
Capital Social:	200.000,00	Patrimônio Líquido:	963.435,01
Índice de Liquidez Corrente:	4,28	Índice de Endividamento:	0,23
Índice de Liquidez Geral:	4,28	Solvência Geral:	4,28

A aceitação do presente certificado está condicionada à verificação da validade na internet no endereço www.comprasnet.ba.gov.br - Imprimir Certificado ou através do Sistema Integrado de Material, Patrimônio e Serviços - SIMPAS - Extrato do Fornecedor.

Emitido em, 13/01/2026 às 11:35

Estado da Bahia

CONTRATO SOCIAL DE SOCIEDADE LIMITADA
D´SOUZA MÓVEIS MATCON E TRANSPORTES LTDA

Pelo presente Instrumento Particular de Contrato Social:

PAULO ROBERTO DE SOUZA SAPUCAIA, brasileiro, casado em comunhão parcial de bens, nascido em 07/04/1976, natural de Senhor do Bonfim/Ba, empresário, carteira nacional de habilitação sob nº 01220204949 Detran/Bahia, portador da carteira de identidade RG sob nº 07498991-07 SSP/BA e CPF sob n.º 883.429.565-04, residente e domiciliado na Rua da Brisa, s/nº, Apto 1901, Cep 41905-345, no bairro do Nordeste, na cidade de Salvador/Bahia/Brasil.

CARLOS EDUARDO DE SOUZA SAPUCAIA, nacionalidade brasileira, natural de Juazeiro/Bahia, solteiro, empresário, nascido em 27/06/1979, CPF sob nº 955.800.185-68, carteira nacional de habilitação sob nº 00922641135 Detran/Bahia, portador da carteira de identidade RG sob nº 759699127 SSP/BA residente e domiciliado na Rua Miguel Gustavo, nº 476 ao 503, Edf. Ambar, no bairro de Brotas, Cep 40285-010, Salvador /Bahia/Brasil.

Resolvem constituir uma sociedade limitada mediante as seguintes cláusulas:

CLÁUSULA PRIMEIRA

Declara, sob as penas da lei, que se enquadra na condição de EMPRESA DE PEQUENO PORTE - EPP, nos termos da Lei Complementar nº 123, de 14/12/2006.

CLÁUSULA SEGUNDA

A sociedade girará sob o nome empresarial D´SOUZA MÓVEIS MATCON E TRANSPORTES LTDA, e nome fantasia D´SOUZA MÓVEIS MATCON E TRANSPORTES.

CLÁUSULA TERCEIRA

A sociedade tem sede na Travessa Doutor Artur Napoleão Carneiro Rego, 05, Edif. Alconta, Loja, loja, no bairro de Amaralina, Cep 41900-295, Salvador/Bahia.

CLÁUSULA QUARTA

A sociedade poderá, a qualquer tempo, abrir ou fechar filial ou outra dependência, mediante alteração contratual, desde que aprovado pelos votos correspondentes dos sócios, no mínimo, a três quartos do capital social, nos termos do art. 1.076 da Lei nº 10.406/2002.

CLÁUSULA QUINTA

A sociedade tem por objetos sociais:

Comércio varejista de móveis.

http://assinador.pscs.com.br/assinadorweb/autenticacao?chave1=RR-WCGfj45kAMdABSFUmbQ&chave2=BT-06aCCpMpeIH2nWncfRg
ASSINADO DIGITALMENTE POR: 03730450506-JOSE ALCIDES MAGALHAES CAIRO

Junta Comercial do Estado da Bahia 26/10/2022
Certifico o Registro sob o nº 98249216 em 26/10/2022
Protocolo 224709062 de 26/10/2022
Nome da empresa D´SOUZA MÓVEIS MATCON E TRANSPORTES LTDA NIRE 29205478241
Este documento pode ser verificado em http://regin.juceb.ba.gov.br/AUTENTICACAODOCUMENTOS/AUTENTICACAO.aspx
Chancela 334382481501404
Esta cópia foi autenticada digitalmente e assinada em 26/10/2022
por Tiana Regila M G de Araújo - Secretária-Geral

Comércio varejista especializado de eletrodomésticos e equipamentos de áudio e vídeo.

Comércio varejista de materiais de construção em geral

Comércio atacadista de equipamentos de informática

Locação de outros meios de transporte não especificados anteriormente, sem condutor

CNAE

4754-7/01 - Comércio varejista de móveis

4753-9/00 - Comércio varejista especializado de eletrodomésticos e equipamentos de áudio e vídeo

4744-0/99 Comércio varejista de materiais de construção em geral

4651-6/01 - Comércio atacadista de equipamentos de informática

7719-5/99 - Locação de outros meios de transporte não especificados anteriormente, sem condutor.

CLÁUSULA SEXTA

A empresa iniciará suas atividades a partir da data do arquivamento e seu prazo de duração é indeterminado.

CLÁUSULA SÉTIMA

O capital social subscrito será no valor de R$ 200.000,00 (Duzentos mil reais) divididos em 200.000 (duzentas mil) quotas de valor nominal R$ 1,00 (Um Real) cada uma, totalmente integralizados neste ato em moeda corrente do país. O capital social fica assim distribuído entre os sócios:

PAULO ROBERTO DE SOUZA SAPUCAIA, com 199.000 (cento e noventa e nove mil) quotas, perfazendo um total de R$ 199.000,00 (cento e noventa e nove mil reais) integralizados.

CARLOS EDUARDO DE SOUZA SAPUCAIA, com 1.000 (mil) quotas, perfazendo um total de R$ 1.000,00 (mil reais) integralizados.

CLÁUSULA OITAVA

As quotas são indivisíveis e não poderão ser cedidas ou transferidas a terceiros sem o consentimento do(s) outro(s) sócio(s), a quem fica assegurado, em igualdade de condições e preço direito de preferência para sua aquisição, se postas à venda, formalizando, se realizada a cessão delas, a alteração contratual pertinente.

Digitalizado com CamScanner

http://assinador.pscs.com.br/assinadorweb/autenticacao?chave1=RR-WCGfj45kAMdABSFUmbQ&chave2=BT-06aCCpMpeIH2nWncfRg
ASSINADO DIGITALMENTE POR: 03730450506-JOSE ALCIDES MAGALHAES CAIRO

Junta Comercial do Estado da Bahia 26/10/2022
Certifico o Registro sob o nº 98249216 em 26/10/2022
Protocolo 224709062 de 26/10/2022
Nome da empresa D´SOUZA MÓVEIS MATCON E TRANSPORTES LTDA NIRE 29205478241
Este documento pode ser verificado em http://regin.juceb.ba.gov.br/AUTENTICACAODOCUMENTOS/AUTENTICACAO.aspx
Chancela 334382481501404
Esta cópia foi autenticada digitalmente e assinada em 26/10/2022
por Tiana Regila M G de Araújo - Secretária-Geral

CLÁUSULA NONA

A responsabilidade de cada sócio é restrita ao valor de suas quotas, sendo que todos respondem solidariamente pela integralização do capital social.

CLÁUSULA DÉCIMA

A administração da sociedade será exercida isoladamente pelo sócio administrador PAULO ROBERTO DE SOUZA SAPUCAIA, sendo, contudo, vedado o uso da firma em negócios alheios à sociedade, em avais, endossos, fianças. Com poderes e atribuições de representação ativa e passiva na sociedade, judicial e extrajudicialmente, podendo praticar todos os atos compreendidos no objeto social, sempre de interesse da sociedade, autorizado o uso do nome empresarial, vedado, no entanto, fazê-lo em atividades estranhas ao interesse social ou assumir obrigações em favor do sócio administrador, bem como onerar ou alienar bens imóveis da sociedade.

Parágrafo Único. No exercício da administração, os sócios terão direito a uma retirada mensal a título de pró labore, cujo valor será definido de comum acordo entre os sócios.

CLÁUSULA DÉCIMA PRIMEIRA

Ao término de cada exercício social, em 31 de dezembro, o administrador prestará contas justificadas de sua administração, procedendo à elaboração do inventário, do balanço patrimonial e do balanço de resultado econômico, cabendo aos sócios, na proporção de suas quotas, os lucros ou perdas apuradas.
§ 1º Por deliberação dos sócios a distribuição de lucros poderá ser em qualquer período do ano a partir de resultado do período apurado.

§ 2º A distribuição dos lucros poderá não obedecer a participação do sócio desde que aprovada pelos sócios cotistas.

CLÁUSULA DÉCIMA SEGUNDA

Nos quatro meses seguintes ao término do exercício social, os sócios deliberarão sobre as contas e designarão administrador(es), quando for o caso.

CLÁUSULA DÉCIMA TERCEIRA

Falecido ou interditado qualquer sócio, a sociedade continuará sua atividade, com a administração do(s) curador(es), herdeiro(s) e sucessor(es), nesta ordem de preferência. Não sendo possível ou inexistindo interesse destes ou da(s) sócio(s) remanescente(s), o valor de seus haveres será apurado e liquidado com base na situação patrimonial da sociedade, à data da resolução, verificada em balanço especialmente levantado.

Parágrafo primeiro. O mesmo procedimento será adotado em outros casos em que a sociedade se resolva em relação a seu sócio.

CLÁUSULA DÉCIMA QUARTA

O Administrador declara, sob as penas da lei, que não está impedido de exercer a administração da sociedade, por lei especial ou em virtude de condenação criminal, ou por se encontrar sob os efeitos dela, a pena que vede, ainda que temporariamente, o

Digitalizado com CamScanner

http://assinador.pscs.com.br/assinadorweb/autenticacao?chave1=RR-WCGfj45kAMdABSFUmbQ&chave2=BT-06aCCpMpeIH2nWncfRg
ASSINADO DIGITALMENTE POR: 03730450506-JOSE ALCIDES MAGALHAES CAIRO

Junta Comercial do Estado da Bahia 26/10/2022
Certifico o Registro sob o nº 98249216 em 26/10/2022
Protocolo 224709062 de 26/10/2022
Nome da empresa D´SOUZA MÓVEIS MATCON E TRANSPORTES LTDA NIRE 29205478241
Este documento pode ser verificado em http://regin.juceb.ba.gov.br/AUTENTICACAODOCUMENTOS/AUTENTICACAO.aspx
Chancela 334382481501404
Esta cópia foi autenticada digitalmente e assinada em 26/10/2022
por Tiana Regila M G de Araújo - Secretária-Geral

acesso a cargos públicos, ou por crime falimentar, de prevaricação, peita ou suborno, concussão, peculato ou contra a economia popular, contra o sistema financeiro nacional, contra normas de defesa da concorrência, contra as relações de consumo, fé publica ou propriedade.

CLÁUSULA DÉCIMA QUINTA

Os casos omissos no presente contrato serão resolvidos pelo consenso dos sócios, com observância da Lei nº 10.406/2002.

CLÁUSULA DÉCIMA SEXTA

Fica eleito o foro da comarca de Salvador/Bahia para o exercício e o cumprimento dos direitos e obrigações resultantes deste contrato.

E, por estarem assim justos e contratados, assinam este instrumento.

Salvador/Bahia, 14 de Outubro de 2022

Paulo Roberto de Souza Sapucaia

PAULO ROBERTO DE SOUZA SAPUCAIA
CPF: 883.429.565-04
(Sócio Administrador)

Carlos Eduardo de Souza Sapucaia

CARLOS EDUARDO DE SOUZA SAPUCAIA
CPF: 955.800.185-68
(Sócio)

Digitalizado com CamScanner

http://assinador.pscs.com.br/assinadorweb/autenticacao?chave1=RR-WCGfj45kAMdABSFUmbQ&chave2=BT-06aCCpMpeIH2nWncfRg
ASSINADO DIGITALMENTE POR: 03730450506-JOSE ALCIDES MAGALHAES CAIRO

Junta Comercial do Estado da Bahia 26/10/2022
Certifico o Registro sob o nº 98249216 em 26/10/2022
Protocolo 224709062 de 26/10/2022
Nome da empresa D´SOUZA MÓVEIS MATCON E TRANSPORTES LTDA NIRE 29205478241
Este documento pode ser verificado em http://regin.juceb.ba.gov.br/AUTENTICACAODOCUMENTOS/AUTENTICACAO.aspx
Chancela 334382481501404
Esta cópia foi autenticada digitalmente e assinada em 26/10/2022
por Tiana Regila M G de Araújo - Secretária-Geral

À

JUCEB – JUNTA COMERCIAL DO ESTADO DA BAHIA

DECLARAÇÃO DE AUTENTICIDADE

Eu, JOSÉ ALCIDES MAGALHÃES CAIRO, com certificado de registro ativo no CRC BA - 007628/-O4, expedida em 18/06/2002, inscrito no CPF sob nº 037.304.505-06 e RG sob nº 670.408 BA, DECLARO, sob as penas da Lei penal e, sem prejuízo das sanções administrativas e cíveis, que este documento é autêntico e condiz com o original da empresa TRANSPORTES JÚLIA E COMÉRCIO LTDA documentos apresentados:

DAM - DA EMPRESA D'SOUZA MÓVEIS MATCON E TRANSPORTES LTDA - EM 01 VIA

COMPROVANTE DE PAGAMENTO - DA EMPRESA D'SOUZA MÓVEIS MATCON E TRANSPORTES LTDA - EM 01 VIA

CAPA DO PROCESSO - DA EMPRESA D'SOUZA MÓVEIS MATCON E TRANSPORTES LTDA - EM 01 VIA

PROTOCOLO DE TRANSMISSÃO - DA EMPRESA D'SOUZA MÓVEIS MATCON E TRANSPORTES LTDA - EM 01 VIA

VIABILIDADE - DA EMPRESA D'SOUZA MÓVEIS MATCON E TRANSPORTES LTDA LTDA - EM 07 PÁGINAS

CONTRATO SOCIAL - DA EMPRESA D'SOUZA MÓVEIS MATCON E TRANSPORTES LTDA - EM 04 PÁGINAS

CRC DO CONTADOR - EM 01 VIA

CNH DO SÓCIO – PAULO ROBERTO DE SOUZA SAPUCAIA – EM 01 VIA

CNH DO SÓCIO – CARLOS EDUARDO DE SOUZA SAPUCAIA – EM 01 VIA

Salvador/Bahia, 25 de Outubro de 2022

José Alcides Cairo

JOSÉ ALCIDES MAGALHÃES CAIRO

http://assinador.pscs.com.br/assinadorweb/autenticacao?chave1=RR-WCGfj45kAMdABSFUmbQ&chave2=BT-06aCCpMpeIH2nWncfRg
ASSINADO DIGITALMENTE POR: 03730450506-JOSE ALCIDES MAGALHAES CAIRO

Junta Comercial do Estado da Bahia 26/10/2022
Certifico o Registro sob o nº 98249216 em 26/10/2022
Protocolo 224709062 de 26/10/2022
Nome da empresa D´SOUZA MÓVEIS MATCON E TRANSPORTES LTDA NIRE 29205478241
Este documento pode ser verificado em http://regin.juceb.ba.gov.br/AUTENTICACAODOCUMENTOS/AUTENTICACAO.aspx
Chancela 334382481501404
Esta cópia foi autenticada digitalmente e assinada em 26/10/2022
por Tiana Regila M G de Araújo - Secretária-Geral

224709062

TERMO DE AUTENTICAÇÃO

NOME DA EMPRESA	**D´SOUZA MÓVEIS MATCON E TRANSPORTES LTDA**
PROTOCOLO	**224709062 - 26/10/2022**
ATO	**090 - CONTRATO**
EVENTO	**090 - CONTRATO**

MATRIZ

NIRE 29205478241
CNPJ 48.421.787/0001-91
CERTIFICO O REGISTRO EM 26/10/2022
PROTOCOLO ARQUIVAMENTO 29205478241 DE 26/10/2022 DATA AUTENTICAÇÃO 26/10/2022

EVENTOS

316 - ENQUADRAMENTO DE EMPRESA DE PEQUENO PORTE ARQUIVAMENTO: 98249216

REPRESENTANTES QUE ASSINARAM DIGITALMENTE

Cpf: 03730450506 - JOSE ALCIDES MAGALHAES CAIRO - Assinado em 26/10/2022 às 16:39:29

TIANA REGILA M G DE ARAÚJO

Secretária-Geral

Junta Comercial do Estado da Bahia 26/10/2022
Certifico o Registro sob o nº 98249216 em 26/10/2022
Protocolo 224709062 de 26/10/2022
Nome da empresa D´SOUZA MÓVEIS MATCON E TRANSPORTES LTDA NIRE 29205478241
Este documento pode ser verificado em http://regin.juceb.ba.gov.br/AUTENTICACAODOCUMENTOS/AUTENTICACAO.aspx
Chancela 334382481501404
Esta cópia foi autenticada digitalmente e assinada em 26/10/2022
por Tiana Regila M G de Araújo - Secretária-Geral

REPÚBLICA FEDERATIVA DO BRASIL
MINISTÉRIO DA INFRAESTRUTURA
DEPARTAMENTO NACIONAL DE TRÂNSITO
CARTEIRA NACIONAL DE HABILITAÇÃO

B A

NOME
CARLOS EDUARDO DE SOUZA SAPUCAIA

DOC. IDENTIDADE / ÓRG. EMISSOR / UF
759699127 SSP BA

CPF
955.800.185-68

DATA NASCIMENTO
27/06/1979

FILIAÇÃO
RAIMUNDO NONATO VALVERDE SAPUCAIA
MARIA DA CONCEICAO DE SOUZA SAPUCAIA

PERMISSÃO
[redacted]

ACC
[redacted]

CAT. HAB.
B

Nº REGISTRO
00922641135

VALIDADE
27/07/2025

1ª HABILITAÇÃO
09/11/1999

VÁLIDA EM TODO O TERRITÓRIO NACIONAL
18520114 26

OBSERVAÇÕES

ASSINATURA DO PORTADOR

LOCAL
SALVADOR, BA

DATA EMISSÃO
06/10/2020

Rodrigo Pimentel de Souza Lima
Diretor Geral
ASSINATURA DO EMISSOR

95044118840
BA013952128

PROIBIDO PLASTIFICAR
18520114 26

BAHIA

DETRAN CONTRAN

v3.0 - DAUTIN Blockchain Documentos Digitais e Serviços Ltda EPP certifica em 17/11/2022 17:13:42 que o documento de hash (SHA-256) bbab8543fc7f5dc117924ae80de6a684ad616a7f6d5294e41681ecf9ad878985 foi validado em 17/11/2022 17:12:23 através da transação blockchain 0x2f8041c748a15a92ff2ae4147f87bbafadcb5d1cae03eea68534ee8368dc6382 e pode ser verificado em https://www.dautin.com/FileCheck (NID: 95154)

embasa

GOVERNO DO ESTADO BAHIA

ATESTADO DE CAPACIDADE TÉCNICA

ATESTAMOS para os devidos fins, que a **D SOUZA MÓVEIS MATCONE TRANSPORTE LTDA.,** com sede na Travessa Doutor Artur Napoleão Carneiro Rego nº 05, na cidade de Salvador, estado da Bahia, forneceu para a **EMPRESA BAIANA DE ÁGUAS E SANEAMENTO S/A – EMBASA**, inscrita no CNPJ nº 13.504.675/0001-10, o material conforme especificações, nas quantidades e prazos abaixo relacionados.

Material	UN	Qtde. Contratada	Qtde. Fornecida	Valor Unitário	Valor Total	Pedido	Início Vigência	Fim da Vigência	Data Entrega	Status
GAVETEIRO 3 GAV ARGILA 0.40X0.48X0.67M	UN	08	08	659,00	5.272,00	4500807563	22/11/22	17/12/22	12/02/22	Dentro do Prazo
MESA ESCRIT "L" 1.20X1.20X0.75 M	UN	15	15	691,00	10.365,00	4500807563	22/11/22	17/12/22	12/02/22	Dentro do Prazo
MESA ESCRIT 2 GAV 1.2X0.6X0.75M (EMBASA)	UN	03	03	600,00	1.800,00	4500807563	22/11/22	17/12/22	12/02/22	Dentro do Prazo
MESA ESCRIT "L" 1.40X1.60X0.75 M	UN	01	01	898,00	898,00	4500807563	22/11/22	17/12/22	13/02/23	Fora do Prazo
MESA ESCRIT "L" 1.20X1.20X0.75 M	UN	01	01	691,00	691,00	4500807563	22/11/22	17/12/22	13/02/23	Fora do Prazo

Salvador / BA, 01 de março de 2023.

Antônio Fernando Andrade Lima
Gerente da Unidade Corporativa de Logística (GLG)

4ª Avenida, nº 420 - Centro Administrativo da Bahia (CAB) - CEP 41.745-300 - Salvador, Bahia
Tel.: 71 3372.4844 - Fax: 71 3372.4600
dp@embasa.ba.gov.br - www.embasa.ba.gov.br

aesbe

v3.0 - DAUTIN Blockchain Documentos Digitais e Serviços Ltda EPP certifica em 06/03/2023 12:51:23 que o documento de hash (SHA-256) c6d0d0c33c7aa9352d3f38f83ce5504ae142d702fd1db96af6898c84e4f8d235 foi validado em 06/03/2023 12:46:31 através da transação blockchain 0xee5d73ead641c812160b10569238a3a0e44c0e98909000e5c16aacc979af9184 e pode ser verificado em https://www.dautin.com/FileCheck (NID: 118798)

REPÚBLICA FEDERATIVA DO BRASIL
MINISTÉRIO DA INFRAESTRUTURA
DEPARTAMENTO NACIONAL DE TRÂNSITO
CARTEIRA NACIONAL DE HABILITAÇÃO

B A

NOME
PAULO ROBERTO DE SOUZA SAPUCAIA

DOC. IDENTIDADE / ÓRG. EMISSOR / UF
749899107 SSP BA

CPF
883.429.565-04

DATA NASCIMENTO
07/04/1976

FILIAÇÃO
RAIMUNDO NONATO VALVERDE SAPUCAIA
MARIA DA CONCEICAO DE SOUZA SAPUCAIA

PERMISSÃO
[redacted]

ACC
[redacted]

CAT. HAB.
B

Nº REGISTRO
01220204949

VALIDADE
27/07/2025

1ª HABILITAÇÃO
20/04/1995

OBSERVAÇÕES

Paulo Roberto de Souza Sapucaia
ASSINATURA DO PORTADOR

LOCAL
SALVADOR, BA

DATA EMISSÃO
29/07/2020

Rodrigo Pimentel de Souza Lima
Diretor Geral
ASSINATURA DO EMISSOR

85767882081
BA013948945

[redacted]

BAHIA

[redacted]

VÁLIDA EM TODO O TERRITÓRIO NACIONAL
1849511878

PROIBIDO PLASTIFICAR
1849511878

v3.0 - DAUTIN Blockchain Documentos Digitais e Serviços Ltda EPP certifica em 17/11/2022 17:19:49 que o documento de hash (SHA-256) 7804cafa0a0bbc401160c03ecb95584823d7e2df2610b513fd8b1cba7a5c1a24 foi validado em 17/11/2022 17:17:26 através da transação blockchain 0xcaa149767af9cee7a7c3488dc584f7780d3592a5756fef78c618d0a60c348a27 e pode ser verificado em https://www.dautin.com/FileCheck (NID: 95160)

P R O C U R A Ç Ã O

OUTORGANTE: D SOUZA MOVEIS MATCON E TRANSPORTES LTDA, pessoa jurídica de direito privado, inscrita no CNPJ/MF sob o nº 48.421.787/0001-91 e com inscrição no Estado da Bahia sob o nº 200.398.549, com sede na TV Doutor Artur Napoleão Carneiro Rego, nº 05, térreo, Amaralina. Salvador/BA. CEP: 41.900-295, neste ato representado por seu sócio-gerente **PAULO ROBERTO DE SOUZA SAPUCAIA,** brasileiro, casado, empresário, inscrito no RG sob nº 7.498.991-07 SSP/BA e CPF sob nº 883.429.565-04, com endereço comercial na TV Artur Napoleão Carneiro Rego, 05, térreo, Amaralina, Salvador/BA, CEP. 41.900-295.

OUTORGADO: PABLO ROBERTO DAMASCENO CUNHA, brasileiro, solteiro, portador do CPF nº 038.822.715-07, Identidade nº 11.469.463-09 SSP/BA, residente e domiciliado na Rua Vereador Jone Kiss nº 58, Bairro de Itinga – Lauro de Freitas/BA.

PODERES OUTORGADO: A OUTORGANTE confere ao OUTORGADO, amplos e ilimitados poderes para representá-la em qualquer processo licitatório, junto ás entidades, fundações, autarquias, prefeituras, sociedades de economia mista, secretarias, ministérios, órgãos públicos federais, estaduais e municipais, podendo o mesmo ofertar lances em pregão, assinar propostas, contratos, notas de empenho, transigir, requerer, interpor recursos, enfim, representar a empresa em todos os atos de processo licitatório.

PRAZO: O prazo de validade da presente procuração é de 01 (um) ano após a data de sua emissão.

Salvador, 03 de junho de 2025.

gov.br Documento assinado digitalmente
PAULO ROBERTO DE SOUZA SAPUCAIA
Data: 03/06/2025 11:54:14-0300
Verifique em https://validar.iti.gov.br

D SOUZA MOVEIS MATCON E TRANSPORTES LTDA
CNPJ/MF sob o n° 48.421.787/0001-91 Inscrição Estadual/BA n° 200.398.549
Sócio-Administrador: PAULO ROBERTO DE SOUZA SAPUCAIA
CPF: 883.429.565-04

REPÚBLICA FEDERATIVA DO BRASIL

ESTADO DA BAHIA
SECRETARIA DA SEGURANÇA PÚBLICA
INSTITUTO DE IDENTIFICAÇÃO PEDRO MELLO

NÃO PLASTIFICAR

POLEGAR DIREITO

Pablo Roberto Damasceno Cunha

ASSINATURA DO TITULAR

CARTEIRA DE IDENTIDADE

THOMAS GREG & SONS

VÁLIDA EM TODO O TERRITÓRIO NACIONAL

RG 11.469.463-09

DATA DE EXPEDIÇÃO 29-08-2017

NOME PABLO ROBERTO DAMASCENO CUNHA

FILIAÇÃO ROBERTO SANTANA CUNHA

ELIZABETE DAMASCENO CUNHA

NATURALIDADE SALVADOR BA

DATA DE NASCIMENTO 15-09-1989

DOC ORIGEM C.NAS. CM SALVADOR BA DS VITÓRIA LV 00303 FL 197 RT 0085286

CPF 038.822.715-07

ASSINATURA DO(A) DIRETOR(A)

LEI Nº 7.116 DE 29/08/83

THOMAS GREG & SONS