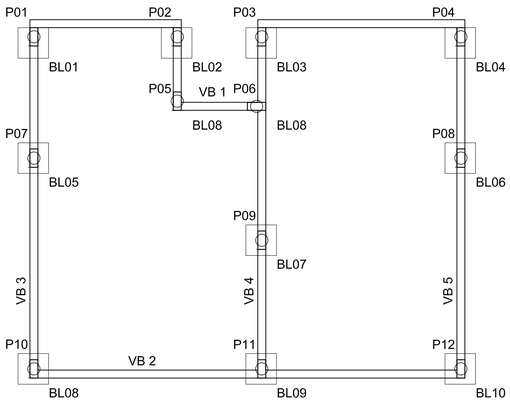

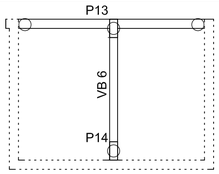

VIGAS BALDRAME -9X30

VB-14x30
ESC: 1:25

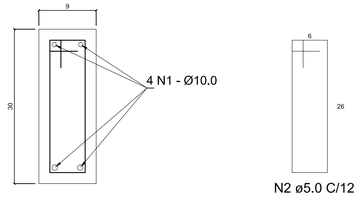

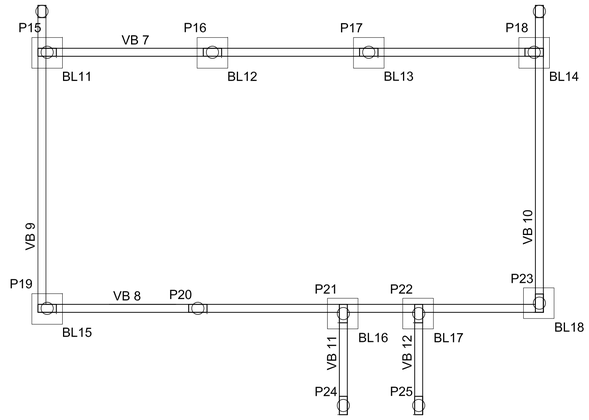

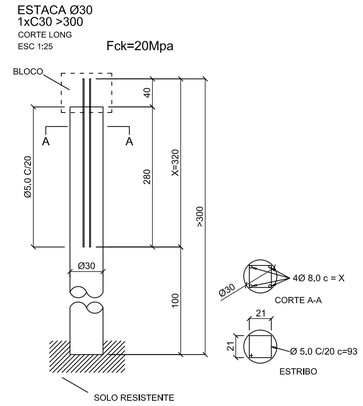

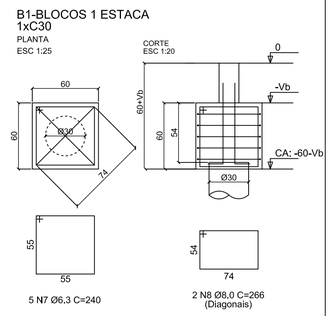

RELAÇÃO DE AÇO ESTACAS

AÇO	N	BITOLA (mm)	QUANT. BARRAS	UNIT. (m)	COMP. TOTAL (m)
CA 60	1	5.0	435	0,90	391,50
CA 50	2	8.0	116	3,20	371,20

RESUMO DE AÇO ESTACAS

AÇO		BITOLA (mm)	COMP. TOTAL (m)	PESO (KG)
CA 60		5.0	391,50	60,29
CA 50		8.0	371,20	146,62
PESO TOTAL (KG)				
CA 60	60,29			
CA 50	146,62			

RELAÇÃO DE AÇO BLOCOS

AÇO	N	BITOLA (mm)	QUANT. BARRAS	UNIT. (m)	COMP. TOTAL (cm)
CA 50	1	6.3	90	2,40	216,00
CA 50	2	8.0	36	2,66	95,76

RESUMO DE AÇO BLOCOS

AÇO		BITOLA (mm)	COMP. TOTAL (m)	PESO (KG)
CA 50		6.3	216,00	52,92
CA 50		8.0	95,76	37,83
PESO TOTAL (KG)				
CA 50	90,75			

VOLUME CONCRETO (C-25)	3,89	m³
ÁREA DE FORMA	25,92	m²

RELAÇÃO DE AÇO BALDRAME

AÇO	N	BITOLA (mm)	QUANT. BARRAS	UNIT. (m)	COMP. TOTAL (m)
CA 60	1	5.0	482	0,72	346,80
CA 50	2	10.0	4	57,80	231,20

RESUMO DE AÇO BALDRAME

AÇO		BITOLA (mm)	COMP. TOTAL (m)	PESO (KG)
CA 60		5.0	346,80	53,41
CA 50		10.0	231,20	142,65
PESO TOTAL (KG)				
CA 60	53,41			
CA 50	142,65			

VOLUME CONCRETO (C-25)	1,56	m³
ÁREA DE FORMA	34,68	m²

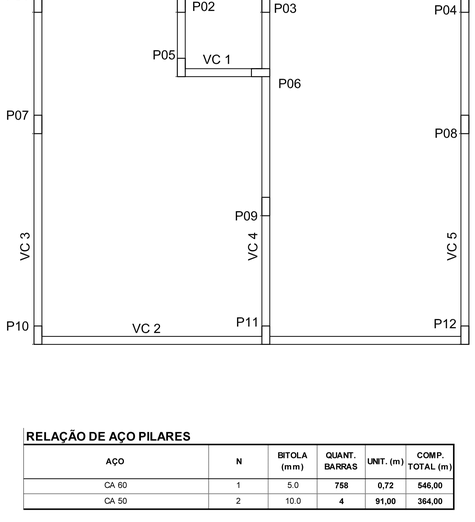

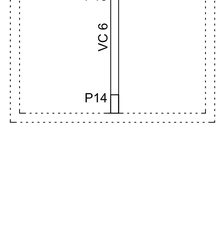

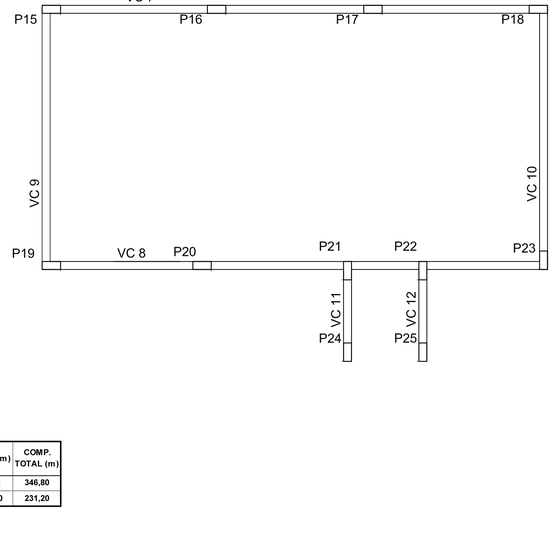

VIGAS COBERTURA -9X30

VB-14x30
ESC: 1:25

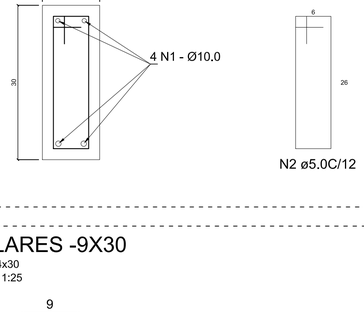

PILARES -9X30

P - 14x30
ESC: 1:25

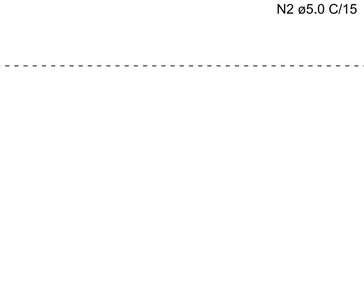

RELAÇÃO DE AÇO PILARES

AÇO	N	BITOLA (mm)	QUANT. BARRAS	UNIT. (m)	COMP. TOTAL (m)
CA 60	1	5.0	758	0,72	546,00
CA 50	2	10.0	4	91,00	364,00

RESUMO DE AÇO PILARES

AÇO		BITOLA (mm)	COMP. TOTAL (m)	PESO (KG)
CA 60		5.0	546,00	84,08
CA 50		10.0	364,00	224,59
PESO TOTAL (KG)				
CA 60	84,08			
CA 50	224,59			

VOLUME CONCRETO (C-25)	2,46	m³
ÁREA DE FORMA	54,60	m²

RELAÇÃO DE AÇO VIGA COBERTURA

AÇO	N	BITOLA (mm)	QUANT. BARRAS	UNIT. (m)	COMP. TOTAL (m)
CA 60	1	5.0	482	0,72	346,80
CA 50	2	10.0	4	57,80	231,20

RESUMO DE AÇO VIGA COBERTURA

AÇO		BITOLA (mm)	COMP. TOTAL (m)	PESO (KG)
CA 60		5.0	346,80	53,41
CA 50		10.0	231,20	142,65
PESO TOTAL (KG)				
CA 60	53,41			
CA 50	142,65			

VOLUME CONCRETO (C-25)	1,56	m³
ÁREA DE FORMA	34,68	m²

APROVAÇÕES:

ESTRUTURAL

OBRA:REFORMA E AMPLIAÇÃO CRAS

Endereço: Rua Moacir Costa,S/N, Bairro Céu Azul, Campo Alegre de Goiás - GO

Proprietário

SECRETARIA MUNICIPAL DE ASSISTÊNCIA SOCIAL-CAMPO ALEGRE DE GOIÁS-GO

Documento assinado digitalmente
CLEYTON MACHADO DO NASCIMENTO
Data: 08/12/2025 20:55:59-0300
Verifique em https://validar.iti.gov.br

Autor do projeto

ENGENHEIRO - CLEYTON MACHADO DO NASCIMENTO - CREA 8117/D-GO

Responsável técnico pela obra

LOGOMARCA:	DESCRIÇÃO DOS PAVTOS: TÉRREO		FOLHA:
PREFEITURA CAMPO ALEGRE DE GOIÁS	CONTEUDO: PLANTA PAVIMENTO TERREO	ÁREA DO TERRENO :	1/1
		ÁREA DE AMPLIAÇÃO: ver arquitetura	
		ÁREA DE REFORMA:	ESCALA: INDICADA
		ÁREA TOTAL:	DESENHO: CLEYTON
	Nº DO PROCESSO:	PASTA: CAMPO ALEGRE 2025	DATA: Revisão 02 Dez. 2025

Todos os direitos reservados a Prefeitura de Campo Alegre-GO.

O projeto poderá ser utilizado somente no local designado nas plantas.

ASSINADO DIGITALMENTE POR SURAIA MARIA DAVID EM 26/01/2026 AS 15:29:21.

Valide a assinatura deste documento em https://campoalegredegoias.megasoftservicos.com.br//cidadao/autenticar-assinatura com o código: 87daaf