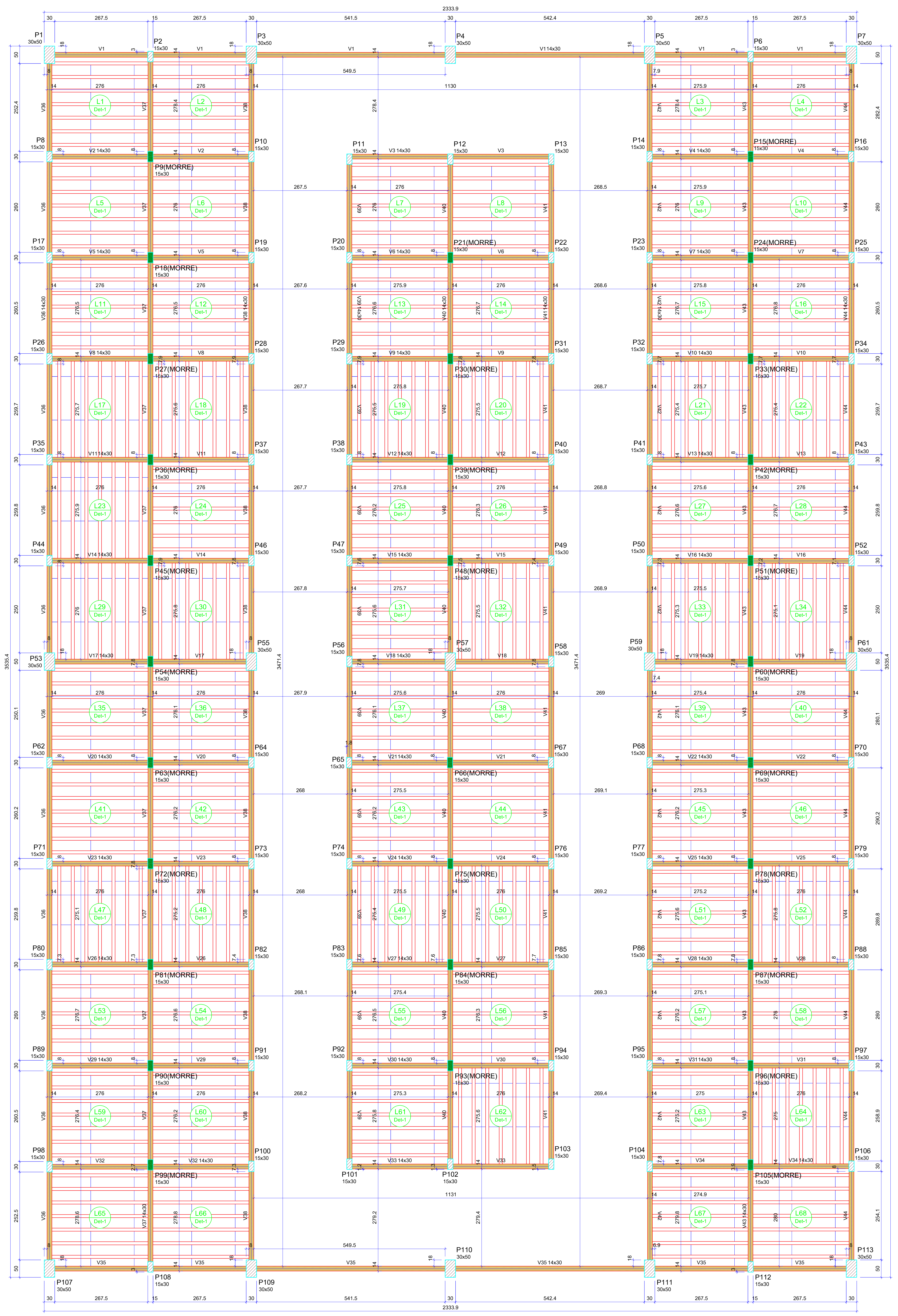

FORMA DO PAVIMENTO TÉRREO

Escala 1:50

Vigas			
Nome	Seção (cm)	Elevação (cm)	Nível (cm)
V1	14x30	0	340
V2	14x30	0	340
V3	14x30	0	340
V4	14x30	0	340
V5	14x30	0	340
V6	14x30	0	340
V7	14x30	0	340
V8	14x30	0	340
V9	14x30	0	340
V10	14x30	0	340
V11	14x30	0	340
V12	14x30	0	340
V13	14x30	0	340
V14	14x30	0	340
V15	14x30	0	340
V16	14x30	0	340
V17	14x30	0	340
V18	14x30	0	340
V19	14x30	0	340
V20	14x30	0	340
V21	14x30	0	340
V22	14x30	0	340
V23	14x30	0	340
V24	14x30	0	340
V25	14x30	0	340
V26	14x30	0	340
V27	14x30	0	340
V28	14x30	0	340
V29	14x30	0	340
V30	14x30	0	340
V31	14x30	0	340
V32	14x30	0	340
V33	14x30	0	340
V34	14x30	0	340
V35	14x30	0	340
V36	14x30	0	340
V37	14x30	0	340
V38	14x30	0	340
V39	14x30	0	340
V40	14x30	0	340
V41	14x30	0	340
V42	14x30	0	340
V43	14x30	0	340
V44	14x30	0	340

Lajes									
Dados						Sobrecarga (kgf/m²)			
Nome	Tipo	Altura (cm)	Elevação (cm)	Nível (cm)	Peso próprio (kgf/m²)	Adicional	Acidental	Localizada
L1	Treliçada 1D	12	0	340	147	154	250	-
L2	Treliçada 1D	12	0	340	147	154	250	-
L3	Treliçada 1D	12	0	340	147	154	250	-
L4	Treliçada 1D	12	0	340	147	154	250	-
L5	Treliçada 1D	12	0	340	147	154	250	-
L6	Treliçada 1D	12	0	340	147	154	250	-
L7	Treliçada 1D	12	0	340	147	154	250	-
L8	Treliçada 1D	12	0	340	147	154	250	-
L9	Treliçada 1D	12	0	340	147	154	250	-
L10	Treliçada 1D	12	0	340	147	154	250	-
L11	Treliçada 1D	12	0	340	147	154	250	-
L12	Treliçada 1D	12	0	340	147	154	250	-
L13	Treliçada 1D	12	0	340	147	154	250	-
L14	Treliçada 1D	12	0	340	147	154	250	-
L15	Treliçada 1D	12	0	340	147	154	250	-
L16	Treliçada 1D	12	0	340	147	154	250	-
L17	Treliçada 1D	12	0	340	147	154	250	-
L18	Treliçada 1D	12	0	340	147	154	250	-
L19	Treliçada 1D	12	0	340	147	154	250	-
L20	Treliçada 1D	12	0	340	147	154	250	-
L21	Treliçada 1D	12	0	340	147	154	250	-
L22	Treliçada 1D	12	0	340	147	154	250	-
L23	Treliçada 1D	12	0	340	147	154	250	-
L24	Treliçada 1D	12	0	340	147	154	250	-
L25	Treliçada 1D	12	0	340	147	154	250	-
L26	Treliçada 1D	12	0	340	147	154	250	-
L27	Treliçada 1D	12	0	340	147	154	250	-
L28	Treliçada 1D	12	0	340	147	154	250	-
L29	Treliçada 1D	12	0	340	147	154	250	-
L30	Treliçada 1D	12	0	340	147	154	250	-
L31	Treliçada 1D	12	0	340	147	154	250	-
L32	Treliçada 1D	12	0	340	147	154	250	-
L33	Treliçada 1D	12	0	340	147	154	250	-
L34	Treliçada 1D	12	0	340	147	154	250	-
L35	Treliçada 1D	12	0	340	147	154	250	-
L36	Treliçada 1D	12	0	340	147	154	250	-
L37	Treliçada 1D	12	0	340	147	154	250	-
L38	Treliçada 1D	12	0	340	147	154	250	-
L39	Treliçada 1D	12	0	340	147	154	250	-
L40	Treliçada 1D	12	0	340	147	154	250	-
L41	Treliçada 1D	12	0	340	147	154	250	-
L42	Treliçada 1D	12	0	340	147	154	250	-
L43	Treliçada 1D	12	0	340	147	154	250	-
L44	Treliçada 1D	12	0	340	147	154	250	-
L45	Treliçada 1D	12	0	340	147	154	250	-
L46	Treliçada 1D	12	0	340	147	154	250	-
L47	Treliçada 1D	12	0	340	147	154	250	-
L48	Treliçada 1D	12	0	340	147	154	250	-
L49	Treliçada 1D	12	0	340	147	154	250	-
L50	Treliçada 1D	12	0	340	147	154	250	-
L51	Treliçada 1D	12	0	340	147	154	250	-
L52	Treliçada 1D	12	0	340	147	154	250	-
L53	Treliçada 1D	12	0	340	147	154	250	-
L54	Treliçada 1D	12	0	340	147	154	250	-
L55	Treliçada 1D	12	0	340	147	154	250	-
L56	Treliçada 1D	12	0	340	147	154	250	-
L57	Treliçada 1D	12	0	340	147	154	250	-
L58	Treliçada 1D	12	0	340	147	154	250	-
L59	Treliçada 1D	12	0	340	147	154	250	-
L60	Treliçada 1D	12	0	340	147	154	250	-
L61	Treliçada 1D	12	0	340	147	154	250	-
L62	Treliçada 1D	12	0	340	147	154	250	-
L63	Treliçada 1D	12	0	340	147	154	250	-
L64	Treliçada 1D	12	0	340	147	154	250	-
L65	Treliçada 1D	12	0	340	147	154	250	-
L66	Treliçada 1D	12	0	340	147	154	250	-
L67	Treliçada 1D	12	0	340	147	154	250	-
L68	Treliçada 1D	12	0	340	147	154	250	-

Características dos materiais	
fck (kgf/cm²)	Ecs (kgf/cm²)
250	241500

Dimensão máxima do agregado = 19 mm

Blocos de enchimento						
Detalhe	Tipo	Nome	Dimensões(cm)			Quantidade
			hb	bx	by	
1	EPS Unidirecional	B8/30/125	8	30	125	1485

Pilares			
Nome	Seção (cm)	Elevação (cm)	Nível (cm)
P1	30x50	0	340
P2	15x30	0	340
P3	30x50	0	340
P4	30x50	0	340
P5	30x50	0	340
P6	15x30	0	340
P7	30x50	0	340
P8	15x30	0	340
P9	15x30	0	340
P10	15x30	0	340
P11	15x30	0	340
P12	15x30	0	340
P13	15x30	0	340
P14	15x30	0	340
P15	15x30	0	340
P16	15x30	0	340
P17	15x30	0	340
P18	15x30	0	340
P19	15x30	0	340
P20	15x30	0	340
P21	15x30	0	340
P22	15x30	0	340
P23	15x30	0	340
P24	15x30	0	340
P25	15x30	0	340
P26	15x30	0	340
P27	15x30	0	340
P28	15x30	0	340
P29	15x30	0	340
P30	15x30	0	340
P31	15x30	0	340
P32	15x30	0	340
P33	15x30	0	340
P34	15x30	0	340
P35	15x30	0	340
P36	15x30	0	340
P37	15x30	0	340
P38	15x30	0	340
P39	15x30	0	340
P40	15x30	0	340
P41	15x30	0	340
P42	15x30	0	340
P43	15x30	0	340
P44	15x30	0	340
P45	15x30	0	340
P46	15x30	0	340
P47	15x30	0	340
P48	15x30	0	340
P49	15x30	0	340
P50	15x30	0	340
P51	15x30	0	340
P52	15x30	0	340
P53	30x50	0	340
P54	15x30	0	340
P55	30x50	0	340
P56	15x30	0	340
P57	30x50	0	340
P58	15x30	0	340
P59	30x50	0	340
P60	15x30	0	340
P61	30x50	0	340
P62	15x30	0	340
P63	15x30	0	340
P64	15x30	0	340
P65	15x30	0	340
P66	15x30	0	340
P67	15x30	0	340
P68	15x30	0	340
P69	15x30	0	340
P70	15x30	0	340
P71	15x30	0	340
P72	15x30	0	340
P73	15x30	0	340
P74	15x30	0	340
P75	15x30	0	340
P76	15x30	0	340
P77	15x30	0	340
P78	15x30	0	340
P79	15x30	0	340
P80	15x30	0	340
P81	15x30	0	340
P82	15x30	0	340
P83	15x30	0	340
P84	15x30	0	340
P85	15x30	0	340
P86	15x30	0	340
P87	15x30	0	340
P88	15x30	0	340
P89	15x30	0	340
P90	15x30	0	340
P91	15x30	0	340
P92	15x30	0	340
P93	15x30	0	340
P94	15x30	0	340
P95	15x30	0	340
P96	15x30	0	340
P97	15x30	0	340
P98	15x30	0	340
P99	15x30	0	340
P100	15x30	0	340
P101	15x30	0	340
P102	15x30	0	340
P103	15x30	0	340
P104	15x30	0	340
P105	15x30	0	340
P106	15x30	0	340
P107	30x50	0	340
P108	15x30	0	340
P109	30x50	0	340
P110	30x50	0	340
P111	30x50	0	340
P112	15x30	0	340
P113	30x50	0	340

Legenda dos pilares	
🟩	Pilar que morre
▨	Pilar que passa

Legenda das vigas e paredes	
▭	Viga

Detalhe 1 (esc. 1:30)

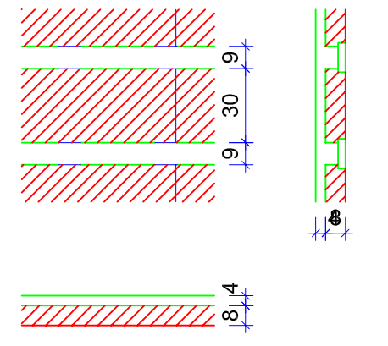

ESPAçO RESERVADO AOS ORGãOS.

CEASA - MUNICIPAL

Proprietário: PREFEITURA MUNICIPAL DE CAETANOS
CNPJ: 16.418.717/0001-98

Descrição: PROJETO ESTRUTURAL

Local da obra: CAETANOS - BAHIA

Proprietário: EDAS JUSTINO DOS SANTOS:28993676844
Assinado de forma digital por EDAS JUSTINO DOS SANTOS:28993676844
Dados: 2025.08.13 10:46:23 -03'00'

PREFEITURA MUNICIPAL DE CAETANOS
CNPJ: 16.418.717/0001-98

Tipo - Edificação: COMERCIAL

Responsável Técnico: ALDO SOUZA CARVALHO:03964073580
Assinado de forma digital por ALDO SOUZA CARVALHO:03964073580
Dados: 2025.08.13 10:47:28 -03'00'

ALDO SOUZA CARVALHO - ENGENHEIRO CIVIL
CREA BA Nº 261798982-8

Numeração das pranchas 13/14

Tamanho da folha: A0
Data: JULHO 2025
Escala: