C 4

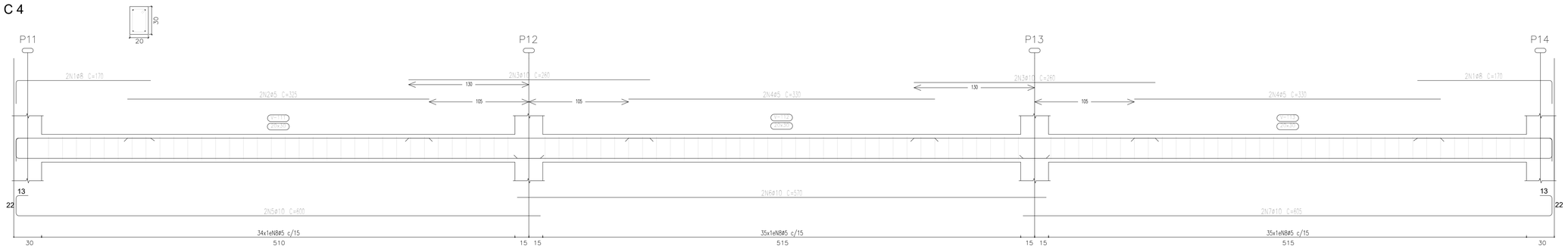

Elemento	Pos.	Diam.	Q.	Comp. (cm)	Total (cm)	CA-50 (kg)	CA-60 (kg)
V 4	1	ø8	4	170	680	2.7	
	2	ø5	2	325	650		1.0
	3	ø10	4	280	1040	6.4	
	4	ø5	4	330	1320		2.1
	5	ø10	2	600	1200	7.4	
	6	ø10	2	570	1140	7.0	
	7	ø10	2	605	1210	7.5	
	8	ø5	104	88	9152		14.4
	Total+10%:					34.1	19.3
	ø5:					4.4	19.3
	ø8:					3.0	0.0
	ø10:					31.1	0.0
	Total:					34.1	19.3

C 6

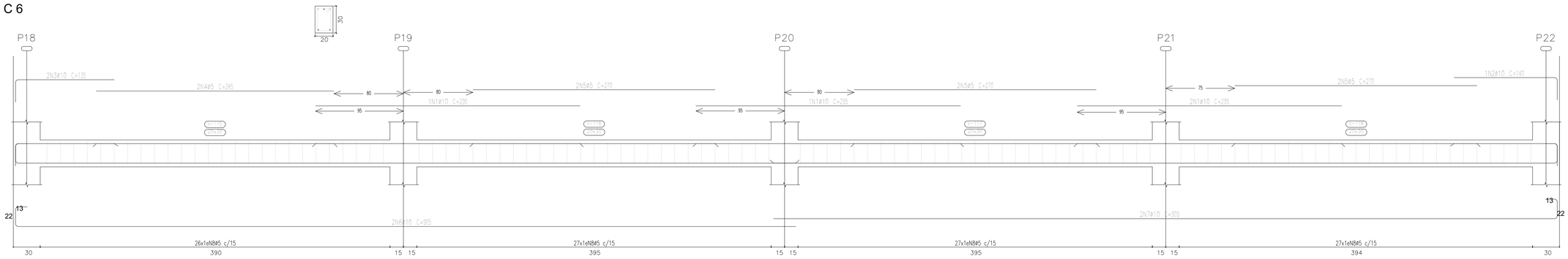

Elemento	Pos.	Diam.	Q.	Comp. (cm)	Total (cm)	CA-50 (kg)	CA-60 (kg)
V 6	1	ø10	4	295	1180	7.3	
	2	ø10	1	140	140	0.9	
	3	ø10	2	135	270	1.7	
	4	ø5	2	265	530		0.8
	5	ø5	4	270	1620		2.5
	6	ø10	2	905	1810	11.2	
	7	ø10	2	909	1818	11.2	
	8	ø5	107	88	9416		14.8
	Total+10%:					35.5	19.9
	ø5:					0.0	19.9
	ø10:					35.5	0.0
	Total:					35.5	19.9

C 9

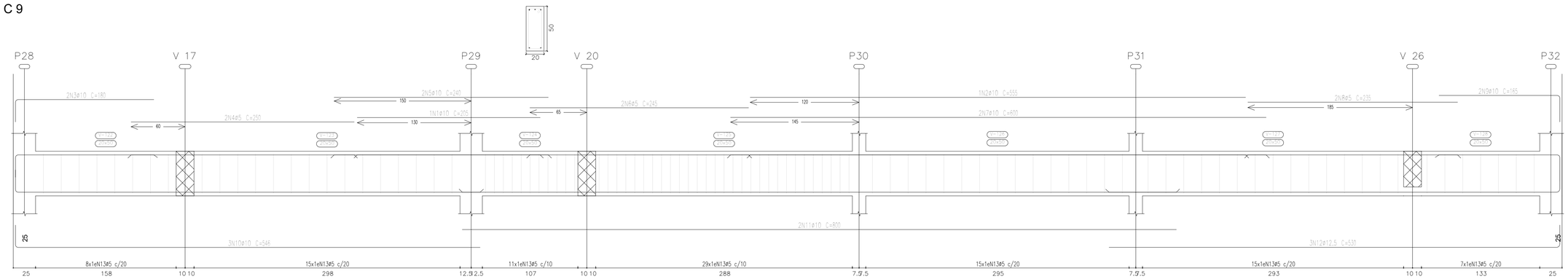

Elemento	Pos.	Diam.	Q.	Comp. (cm)	Total (cm)	CA-50 (kg)	CA-60 (kg)
V 9	1	ø10	2	255	255	1.3	
	2	ø10	2	555	555	3.4	
	3	ø10	2	180	360	2.2	
	4	ø5	2	250	250		0.8
	5	ø10	2	240	480	3.0	
	6	ø5	2	245	490		0.8
	7	ø10	2	600	1200	7.4	
	8	ø5	2	235	470		0.7
	9	ø10	2	165	330	2.0	
	10	ø10	2	548	1638	10.1	
	11	ø10	2	800	1600	9.9	
	12	ø12.5	3	530	1590	15.3	
	13	ø5	100	128	12850		20.1
	Total+10%:					57.4	24.4
	ø5:					0.0	24.4
	ø10:					41.0	0.0
	ø12.5:					16.8	0.0
	Total:					57.4	24.4

C 7

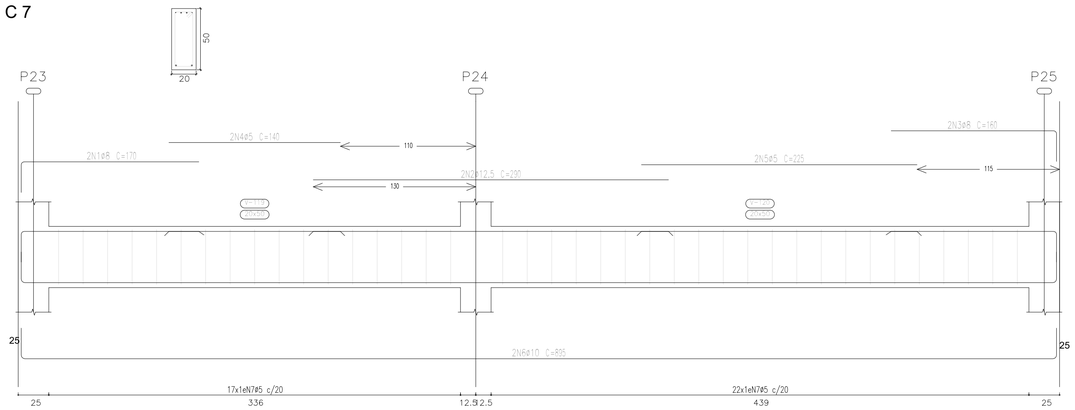

Elemento	Pos.	Diam.	Q.	Comp. (cm)	Total (cm)	CA-50 (kg)	CA-60 (kg)
V 7	1	ø8	2	170	340	1.3	
	2	ø12.5	2	290	580	5.6	
	3	ø8	2	160	320	1.3	
	4	ø5	2	140	280		0.4
	5	ø5	2	225	450		0.7
	6	ø10	2	895	1790	11.0	
	7	ø5	32	128	4932		7.6
	Total+10%:					21.1	9.8
	ø5:					0.0	9.8
	ø8:					1.4	0.0
	ø10:					12.1	0.0
	ø12.5:					6.2	0.0
	Total:					19.7	9.8

RG CONSTRUÇÕES E IMÓVEIS
CNPJ: 40.892.550/0001-87 CONTATO: (37)99934-4672

OBRA: CONSTRUÇÃO DE ESCOLA MUNICIPAL

LOCAL: RUA GENOVEVA, DISTRITO DE CAMPINÓPOLIS, MUNICÍPIO DE VARGEM BONITA-MG.

PROJETO ESTRUTURAL

PROPRIETÁRIO:
PREFEITURA MUNICIPAL DE VARGEM BONITA-CNPJ:16.788.309/0001-28

ASSUNTO: DETALHE VIGAS BALDRAME

RESPONSÁVEL: BRUNO CESAR DA SILVA CORREIA:05515954696
Assinado digitalmente por BRUNO CESAR DA SILVA CORREIA:05515954696
Data: 2026.02.26 09:11:23-03'00'
BRUNO CÉSAR DA SILVA CORREIA-CREA 168.800/D-MG

DESENHO: | PROJETO:

DATA:	ESCALA:	FOLHA:
FEV/2026	1 / 25	02/12