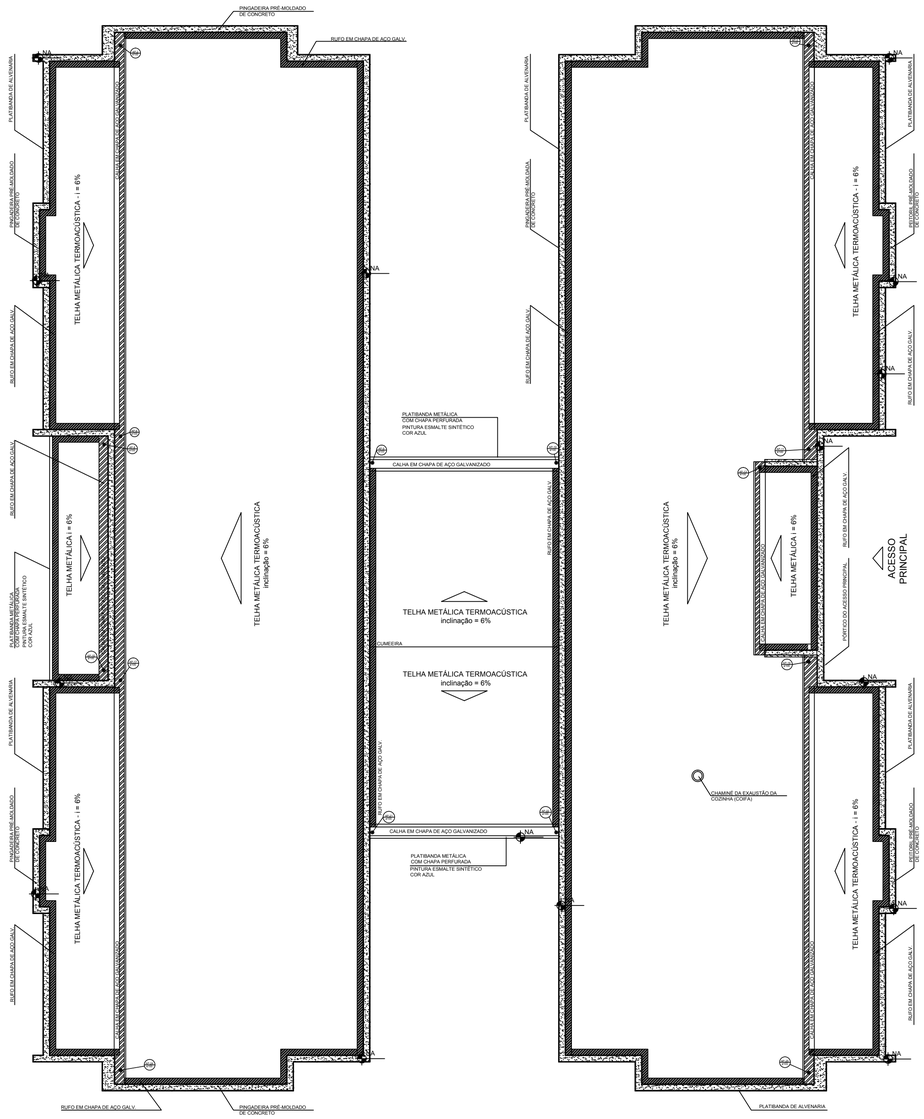

1 PLANTA DA COBERTURA - COLETA
ESCALA 1/75

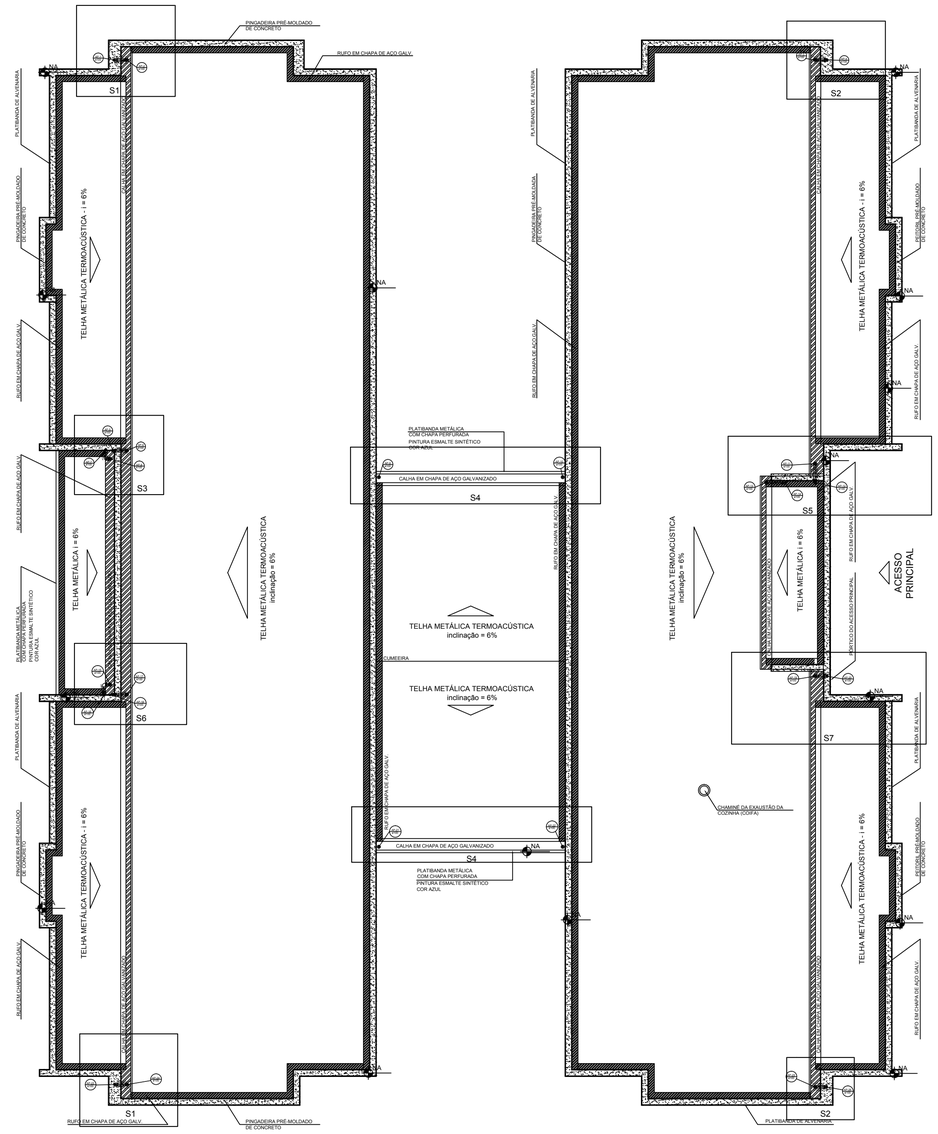

2 PLANTA DA COBERTURA - TRANSPOSIÇÃO
ESCALA 1/75

DETALHE DESVIO DE VIGAS

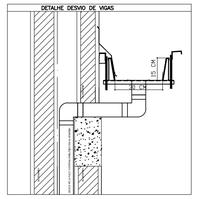

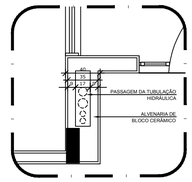

3 DETALHE - SHAFT HIDRÁULICA
ESCALA 1/25

LEGENDA

	CAIXA DE AREIA PLUVIAL SIMPLES 60 x 60 cm
	JOELHO 45
	JOELHO 45- DESCE
	JOELHO 90
	JOELHO 90- COLUNA
	JOELHO 90- DESCE
	CURVA 90 CURTA- DESCE
	JUNÇÃO SIMPLES
	TÊ SANITÁRIO
	RALOS PLUVIAIS

DETALHE GERAL DA CALHA

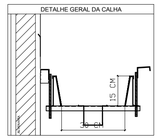

NOTAS

- EXECUTAR ESTE PROJETO JUNTAMENTE COM O PROJETO ESTRUTURAL;
- ANTES DA CONCRETAGEM/PREVERPASSAGEM PARA AS TUBULAÇÕES, DENTRO DOS LIMITESESTABELECIDOS PELA NBR 6118:2014;
- ALTERAÇÕESNESTE PROJETO SOMENTE COM AUTORIZAÇÃO EXPRESSA DO FNDE;

REFERÊNCIAS:

- MEMORIAL DESCRITIVO E ESPECIFICAÇÕES TÉCNICAS;
- PLANILHA DE QUANTITATIVOS.

Nº	DATA	DESCRIÇÃO
02	JANEIRO/ 2017	Atendimento à NBR 9050/ 2015; Alteração: quadro de áreas, sanitários infantis 1 e 2, altura da platibanda, mobiliário e equipamento, altura da cerâmica nos sanitários, cor dos portões dos solários e altura da porta PA4; Acréscimo das duchas higiênicas e escaninhos pré-escola. Retirada da chapa de aço abixo da platibanda.
01	AGOSTO/ 2016	Alteração paredes - shaft para tubulação hidráulica e detalhamento; alteração da altura da platibanda.

CONTROLE DE REVISÕES

FNDE Fundo Nacional de Desenvolvimento da Educação — Ministério da Educação

PROJETO PADRÃO - FNDE

PROPRIETÁRIO: : PREFEITURA MUNICIPAL DE ATALÊIA-MG

ENDEREÇO: RUA RIO BRANCO, S/Nº, BAIRRO CIDADE NOVA

MUNICIPIO – UF: ATALÊIA-MG

GILSON BOTELHO BASTOS:02996003608 — Assinado de forma digital por GILSON BOTELHO BASTOS:02996003608 Dados: 2016.06.12 09:20:58 -03'00'

PROPRIETÁRIO: LUCAS ALCHAAR MATOS — RESP. TÉCNICO: LUCAS ALCHAAR MATOS:09932047678 — CREA: 212013/D — Assinado de forma digital por LUCAS ALCHAAR MATOS:09932047678 Dados: 2016.06.11 16:58:56 -03'00'

AUTOR DO PROJETO — CAU

DLFO — CREA — RA

OBSERVAÇÕES:

PROGRAMA PROINFÂNCIA - PROJETO TIPO 2

PROJETO DE INSTALAÇÕES

COORDENAÇÃO: CGEST - Coordenação Geral de Infraestrutura Educacional

PLANTA DA REDE PLUVIAL
PONTOS DE COLETA E TRANSPOSIÇÃO
PLANTA DA COBERTURA

HAP

FORMATO: (1189x630) — REVISÃO: R.00 R.01 R.02 — ESCALA: 1/75 — DATA EMISSÃO: JANEIRO/2017 — PRANCHA: 01/03

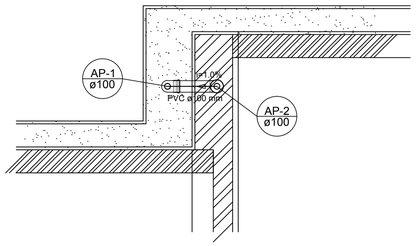

Detalhe S1
escala 1:25

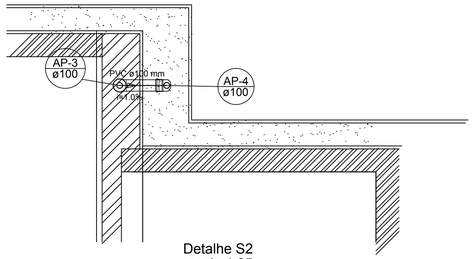

Detalhe S2
escala 1:25

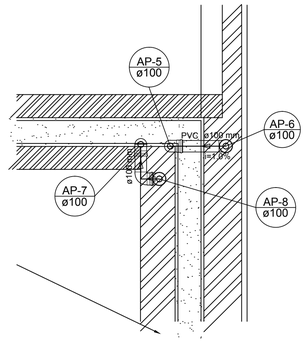

Detalhe S3
escala 1:25

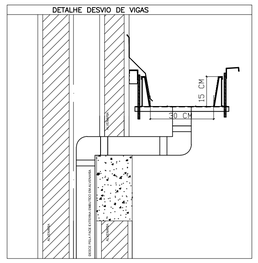

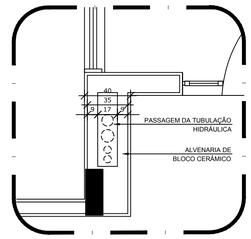

2 DETALHE - SHAFT HIDRÁULICA
ESCALA 1/25

LEGENDA	
CX	CAIXA DE AREIA PLUVIAL SIMPLES 60 x 60 cm
	JOELHO 45
	JOELHO 45- DESCE
	JOELHO 90
	JOELHO 90- COLUNA
	JOELHO 90- DESCE
	CURVA 90 CURTA- DESCE
	JUNÇÃO SIMPLES
	TÊ SANITÁRIO
	RALOS PLUVIAIS

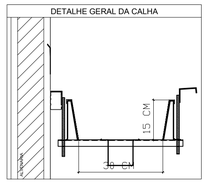

Detalhe S4
escala 1:25

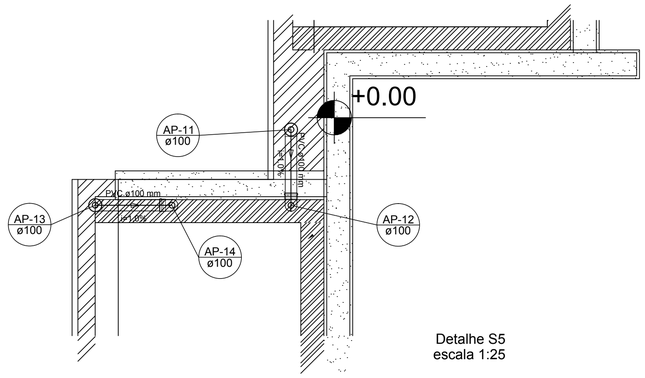

Detalhe S5
escala 1:25

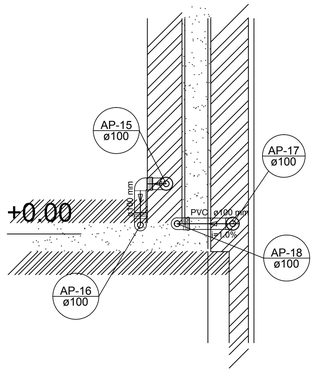

Detalhe S6
escala 1:25

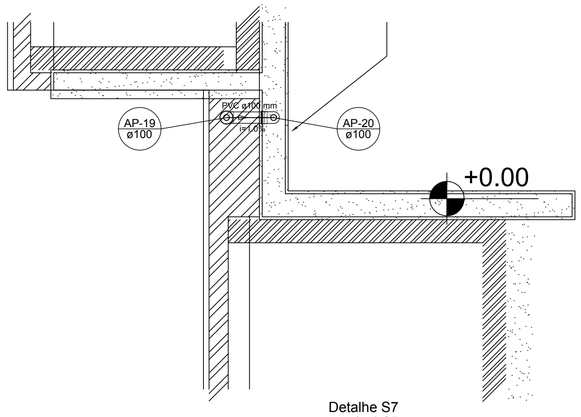

Detalhe S7
escala 1:25

1 DETALHES
ESCALA 1/25

NOTAS

- EXECUTAR ESTE PROJETO JUNTAMENTE COM O PROJETO ESTRUTURAL;
- ANTES DA CONCRETAGEMPREVERPASSAGEM PARA AS TUBULAÇÕES, DENTRO DOS LIMITESESTABELECIDOS PELA NBR 6118:2014;
- ALTERAÇÕESNESTE PROJETO SOMENTE COM AUTORIZAÇÃO EXPRESSA DO FNDE;

REFERÊNCIAS:

- MEMORIAL DESCRITIVO E ESPECIFICAÇÕES TÉCNICAS;
- PLANILHA DE QUANTITATIVOS.

Nº	DATA	DESCRIÇÃO
02	JANEIRO/ 2017	Atendimento à NBR 9050/ 2015; Alteração: quadro de áreas, sanitários infantis 1 e 2, altura da platibanda, mobiliário e equipamento, altura da cerâmica nos sanitários, cor dos portões dos solários e altura da porta PA4; Acréscimo das duchas higiênicas e escaninhos pré-escola. Retirada da chapa de aço abixo da platibanda.
01	AGOSTO/ 2016	Alteração paredes - shaft para tubulação hidráulica e detalhamento; alteração da altura da platibanda.

CONTROLE DE REVISÕES

FNDE Fundo Nacional de Desenvolvimento da Educação — Ministério da Educação

PROJETO PADRÃO - FNDE

PROPRIETÁRIO: : PREFEITURA MUNICIPAL DE ATALÉIA-MG

ENDEREÇO: RUA RIO BRANCO, S/Nº, BAIRRO CIDADE NOVA

MUNICÍPIO – UF: ATALÉIA-MG

PROPRIETÁRIO

LUCAS ALCHAAR MATOS — 212013/D
RESP. TÉCNICO — CREA

AUTOR DO PROJETO — CAU

DLFO

CREA

RA

OBSERVAÇÕES:

PROGRAMA PROINFÂNCIA - PROJETO TIPO 2

PROJETO DE INSTALAÇÕES

COORDENAÇÃO
CGEST - Coordenação Geral de Infraestrutura Educacional

PLANTA DA REDE PLUVIAL
DETALHES
S1 AO S7

HAP

REVISÃO: R.00, R.01, R.02

ESCALA: 1/25

DATA EMISSÃO: JANEIRO/2017

FORMATO: (841x630)

PRANCHA: 02/03

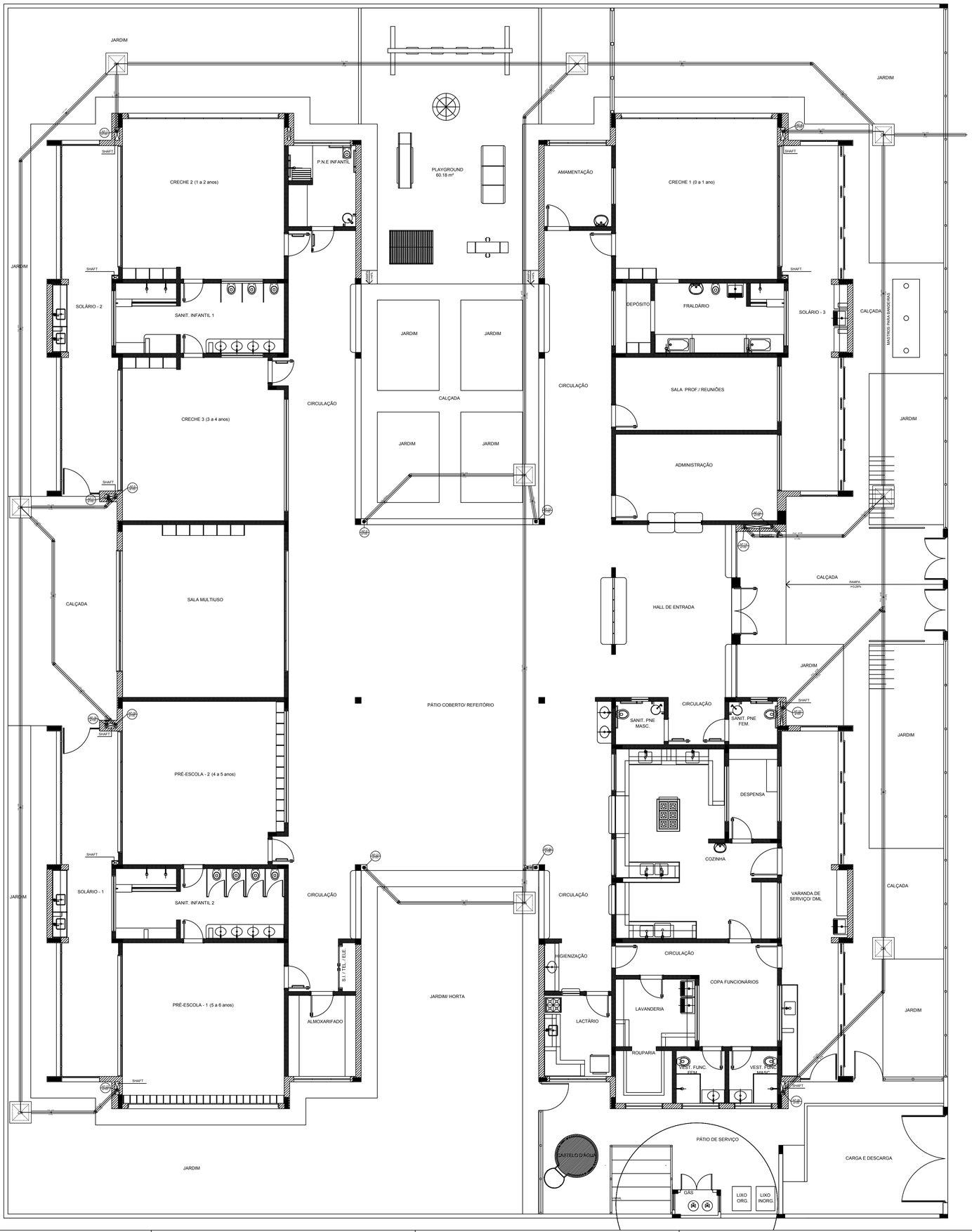

1 PLANTA BAIXA
ESCALA 1/75

DETALHE DESVIO DE VIGAS

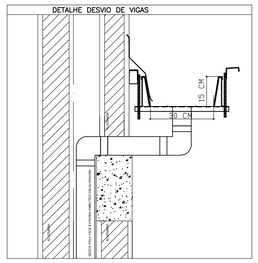

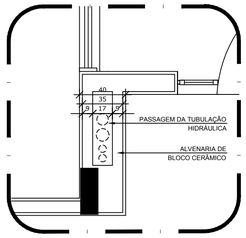

2 DETALHE - SHAFT HIDRÁULICA
ESCALA 1/25

LEGENDA	
CX	CAIXA DE AREIA PLUVIAL SIMPLES 60 x 60 cm
	JOELHO 45
	JOELHO 45- DESCE
	JOELHO 90
	JOELHO 90- COLUNA
	JOELHO 90- DESCE
	CURVA 90 CURTA- DESCE
	JUNÇÃO SIMPLES
	TÊ SANITÁRIO
	RALOS PLUVIAIS

DETALHE GERAL DA CALHA

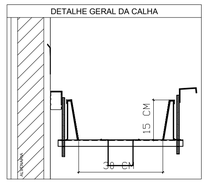

NOTAS

- EXECUTAR ESTE PROJETO JUNTAMENTE COM O PROJETO ESTRUTURAL;
- ANTES DA CONCRETAGEMPREVERPASSAGEM PARA AS TUBULAÇÕES, DENTRO DOS LIMITESESTABELECIDOS PELA NBR 6118:2014;
- ALTERAÇÕESNESTE PROJETO SOMENTE COM AUTORIZAÇÃO EXPRESSA DO FNDE;

REFERÊNCIAS:

- MEMORIAL DESCRITIVO E ESPECIFICAÇÕES TÉCNICAS;
- PLANILHA DE QUANTITATIVOS.

Nº	DATA	DESCRIÇÃO
02	JANEIRO/ 2017	Atendimento à NBR 9050/ 2015; Alteração: quadro de áreas, sanitários infantis 1 e 2, altura da platibanda, mobiliário e equipamento, altura da cerâmica nos sanitários, cor dos portões dos solários e altura da porta PA4; Acréscimo das duchas higiênicas e escaninhos pré-escola. Retirada da chapa de aço abixo da platibanda.
01	AGOSTO/ 2016	Alteração paredes - shaft para tubulação hidráulica e detalhamento; alteração da altura da platibanda.

CONTROLE DE REVISÕES

FNDE Fundo Nacional de Desenvolvimento da Educação

Ministério da Educação

PROJETO PADRÃO - FNDE

PROPRIETÁRIO: : PREFEITURA MUNICIPAL DE ATALÉIA-MG

ENDEREÇO: RUA RIO BRANCO, S/Nº, BAIRRO CIDADE NOVA

MUNICÍPIO – UF: ATALÉIA-MG

PROPRIETÁRIO

LUCAS ALCHAAR MATOS 212013/D
RESP. TÉCNICO CREA

AUTOR DO PROJETO CAU

DLFO

CREA

RA

OBSERVAÇÕES:

PROGRAMA PROINFÂNCIA - PROJETO TIPO 2

PROJETO DE INSTALAÇÕES

COORDENAÇÃO
CGEST - Coordenação Geral de Infraestrutura Educacional

PLANTA DA REDE PLUVIAL
LANÇAMENTO DA REDE
PLANTA DO TÉRREO

HAP

FORMATO (841x630)

REVISÃO R.00 R.01 R.02

ESCALA 1/75

DATA EMISSÃO JANEIRO/2017

PRANCHA 03/03

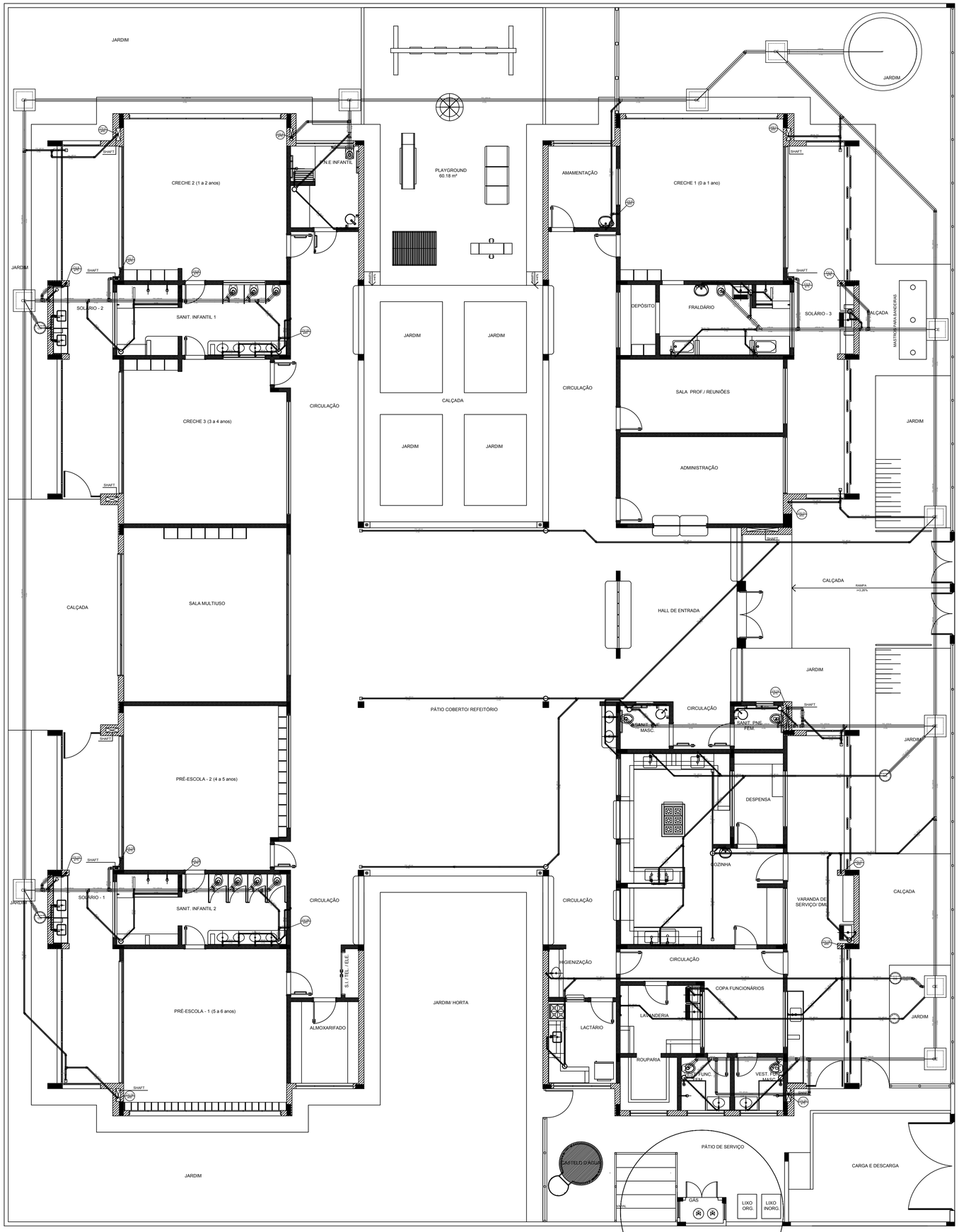

1 PLANTA BAIXA
ESCALA 1/75

LEGENDA			
CE	CAIXA DE INSPEÇÃO ESGOTO SIMPLES 60 x 60 cm	CG	CAIXA DE GORDURA
CE	CAIXA DE ESGOTO		CAIXA SIFONADA
	BUCHA DE REDUÇÃO LONGA		RAMAIS DE VENTILAÇÃO
	RALO SIFONADO		REDUÇÃO EXCÊNTRICA
	RALO SECO		REDUÇÃO EXCÊNTRICA - SUPERIOR
	RALO LINEAR 50CM		TÊ 45
	JOELHO 45		TÊ 90
	JOELHO 90		TÊ 90 COM REDUÇÃO
	JOELHO 90- COLUNA		JUNÇÃO SIMPLES

NOTAS

- OS PROJETOS DEVEM SER ADAPTADOS TECNICAMENTE CONFORME AS NECESSIDADES MUNICIPAIS;
- PARA COLETA DOS DEJETOS OBSERVAR POSTURAS MUNICIPAIS;
- CASO SEJA NECESSÁRIA A ELABORAÇÃO DE PROJETO DE FOSSA E SUMIDOURO, ESTE FICARÁ A CARGO DO ENTE FEDERADO;
- O ENTE FEDERADO DEVERÁ REALIZAR AS ALTERAÇÕES NECESSÁRIAS ATÉ A A APROVAÇÃO E, APÓS ESTA, INCLUIR NO SISTEMA - SIMEC - NOVO PROJETO E NOVA ART DO ENGENHEIRO RESPONSÁVEL PELAS ADEQUAÇÕES;
- EXECUTAR ESTE PROJETO JUNTAMENTE COM O PROJETO ESTRUTURAL;
- ANTES DA CONCRETAGEM PREVER PASSAGEM PARA TUBULAÇÕPES DENTRO DOS LIMITES ESTABELECIDOS PELA NBR 6118:2014;

REFERÊNCIAS:

- MEMORIAL DESCRITIVO E ESPECIFICAÇÕES TÉCNICAS;
- PLANILHA DE QUANTITATIVOS.

Nº	DATA	DESCRIÇÃO
02	JANEIRO/ 2017	Atendimento à NBR 9050/ 2015; Alteração: quadro de áreas, sanitários infantis 1 e 2, altura da platibanda, mobiliário e equipamento, altura da cerâmica nos sanitários, cor dos portões dos solários e altura da porta PA4; Acréscimo das duchas higiênicas e escaninhos pré-escola. Retirada da chapa de aço abixo da platibanda.
01	AGOSTO/ 2016	Alteração paredes - shaft para tubulação hidráulica e detalhamento; alteração da altura da platibanda.

CONTROLE DE REVISÕES

FNDE Fundo Nacional de Desenvolvimento da Educação

Ministério da Educação

PROJETO PADRÃO - FNDE

PROPRIETÁRIO: : PREFEITURA MUNICIPAL DE ATALÉIA-MG

ENDEREÇO: RUA RIO BRANCO, S/Nº, BAIRRO CIDADE NOVA

MUNICÍPIO – UF: ATALÉIA-MG

PROPRIETÁRIO

LUCAS ALCHAAR MATOS — 212013/D
RESP. TÉCNICO — CREA

AUTOR DO PROJETO — CAU

DLFO

CREA

RA

OBSERVAÇÕES:

PROGRAMA PROINFÂNCIA - PROJETO TIPO 2

PROJETO DE INSTALAÇÕES

COORDENAÇÃO
CGEST - Coordenação Geral de Infraestrutura Educacional

PLANTA DE ESGOTO SANITÁRIO
LANÇAMENTO DA REDE
PLANTA BAIXA

HEG

FORMATO (841x630)

REVISÃO: R.00, R.01, R.02

ESCALA: 1/75

DATA EMISSÃO: JANEIRO/2017

PRANCHA: 01/05

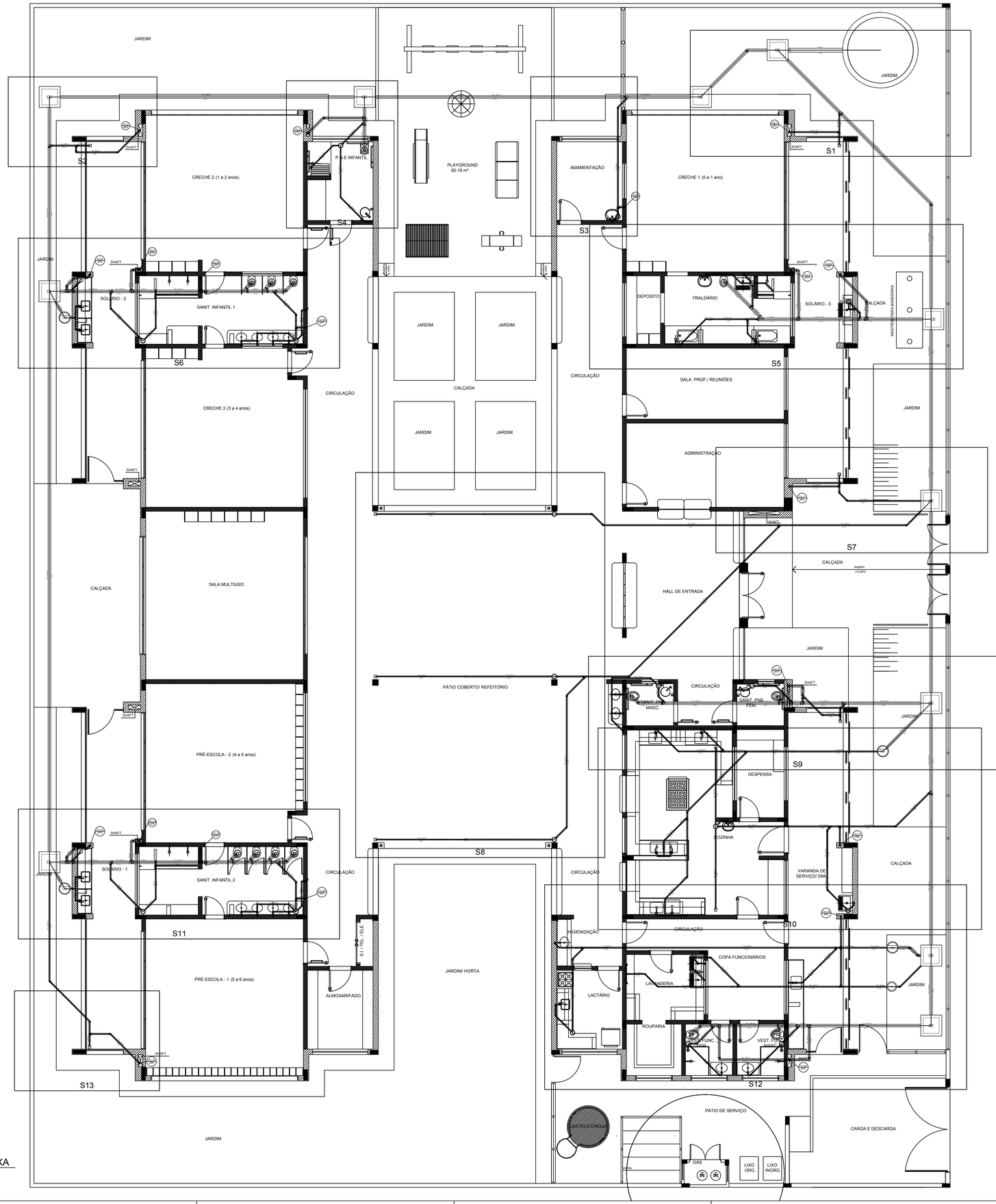

1 PLANTA BAIXA
ESCALA 1/75

LEGENDA			
CE	CAIXA DE INSPEÇÃO ESGOTO SIMPLES 60 x 60 cm	CG	CAIXA DE GORDURA
CE	CAIXA DE ESGOTO		CAIXA SIFONADA
	BUCHA DE REDUÇÃO LONGA		RAMAIS DE VENTILAÇÃO
	RALO SIFONADO		REDUÇÃO EXCÊNTRICA
	RALO SECO		REDUÇÃO EXCÊNTRICA - SUPERIOR
	RALO LINEAR 50CM		TÊ 45
	JOELHO 45		TÊ 90
	JOELHO 90		TÊ 90 COM REDUÇÃO
	JOELHO 90- COLUNA		JUNÇÃO SIMPLES

NOTAS

- OS PROJETOS DEVEM SER ADAPTADOS TECNICAMENTE CONFORME AS NECESSIDADES MUNICIPAIS;
- PARA COLETA DOS DEJETOS OBSERVAR POSTURAS MUNICIPAIS;
- CASO SEJA NECESSÁRIA A ELABORAÇÃO DE PROJETO DE FOSSA E SUMIDOURO, ESTE FICARÁ A CARGO DO ENTE FEDERADO;
- O ENTE FEDERADO DEVERÁ REALIZAR AS ALTERAÇÕES NECESSÁRIAS ATÉ A A APROVAÇÃO E, APÓS ESTA, INCLUIR NO SISTEMA - SIMEC - NOVO PROJETO E NOVA ART DO ENGENHEIRO RESPONSÁVEL PELAS ADEQUAÇÕES;
- EXECUTAR ESTE PROJETO JUNTAMENTE COM O PROJETO ESTRUTURAL;
- ANTES DA CONCRETAGEM PREVER PASSAGEM PARA TUBULAÇÕPES DENTRO DOS LIMITES ESTABELECIDOS PELA NBR 6118:2014;

REFERÊNCIAS:

- MEMORIAL DESCRITIVO E ESPECIFICAÇÕES TÉCNICAS;
- PLANILHA DE QUANTITATIVOS.

CONTROLE DE REVISÕES

Nº	DATA	DESCRIÇÃO
02	JANEIRO/ 2017	Atendimento à NBR 9050/ 2015; Alteração: quadro de áreas, sanitários infantis 1 e 2, altura da platibanda, mobiliário e equipamento, altura da cerâmica nos sanitários, cor dos portões dos solários e altura da porta PA4; Acréscimo das duchas higiênicas e escaninhos pré-escola. Retirada da chapa de aço abixo da platibanda.
01	AGOSTO/ 2016	Alteração paredes - shaft para tubulação hidráulica e detalhamento; alteração da altura da platibanda.

FNDE Fundo Nacional de Desenvolvimento da Educação

Ministério da Educação

PROJETO PADRÃO - FNDE

PROPRIETÁRIO: : PREFEITURA MUNICIPAL DE ATALÉIA-MG

ENDEREÇO: RUA RIO BRANCO, S/Nº, BAIRRO CIDADE NOVA

MUNICÍPIO – UF: ATALÉIA-MG

PROPRIETÁRIO

LUCAS ALCHAAR MATOS 212013/D
RESP. TÉCNICO CREA

AUTOR DO PROJETO CAU

DLFO

CREA

RA

OBSERVAÇÕES:

PROGRAMA PROINFÂNCIA - PROJETO TIPO 2

PROJETO DE INSTALAÇÕES

COORDENAÇÃO
CGEST - Coordenação Geral de Infraestrutura Educacional

PLANTA DE ESGOTO SANITÁRIO
INDICAÇÃO DOS DETALHES
PLANTA BAIXA

HEG

FORMATO (841x630)

REVISÃO R.00 R.01 R.02

ESCALA 1/75

DATA EMISSÃO JANEIRO/2017

PRANCHA 02/05

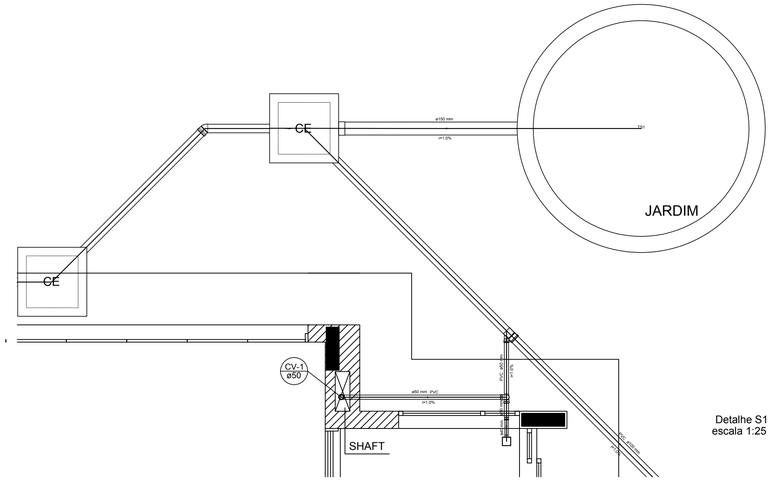

Detalhe S1
escala 1:25

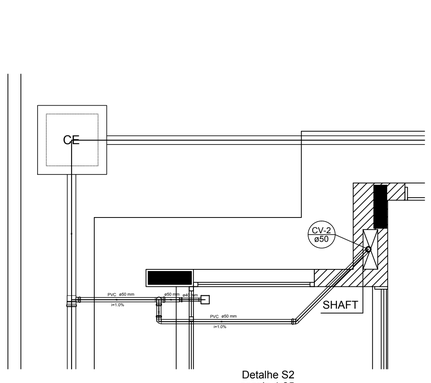

Detalhe S2
escala 1:25

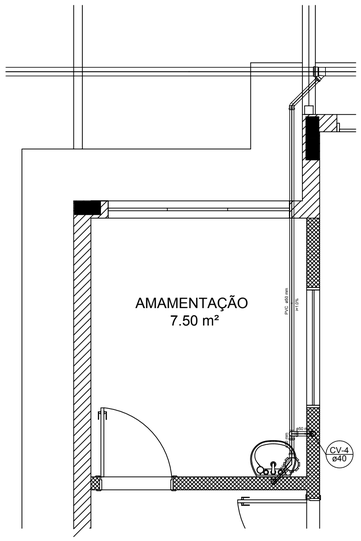

Detalhe S3
escala 1:25

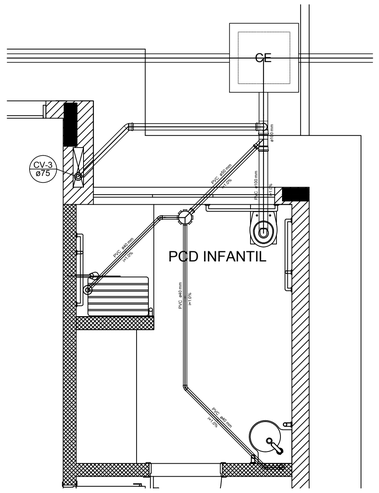

Detalhe S4
escala 1:25

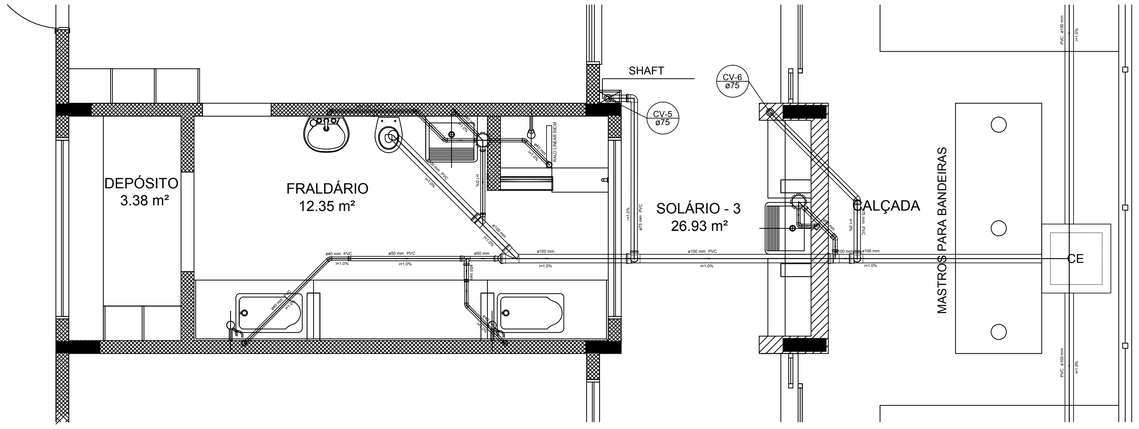

Detalhe S5
escala 1:25

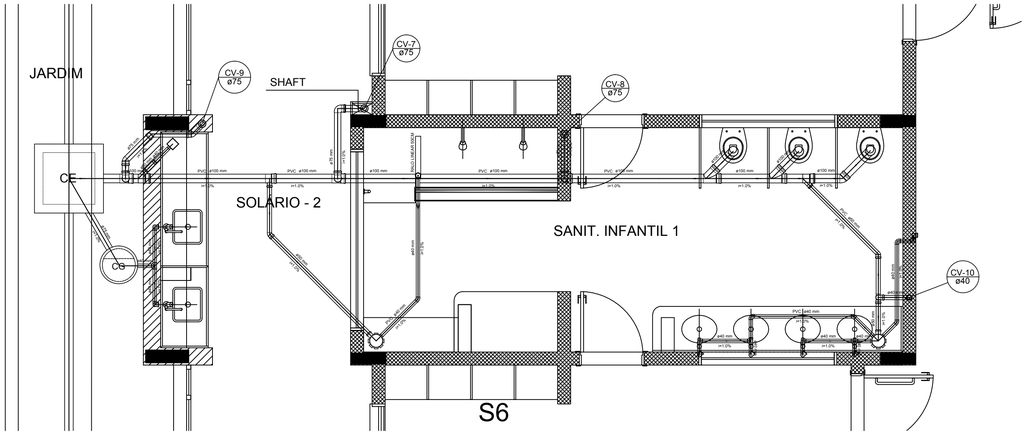

Detalhe S6
escala 1:25

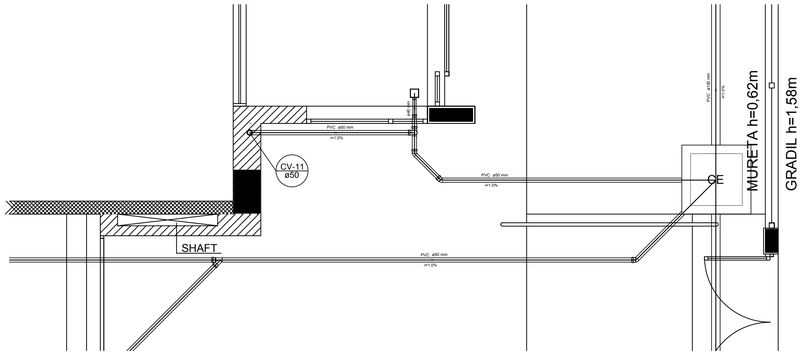

Detalhe S7
escala 1:25

1 DETALHES
ESCALA 1/25

LEGENDA			
CE	CAIXA DE INSPEÇÃO ESGOTO SIMPLES 60 x 60 CM	CG	CAIXA DE GORDURA
CE	CAIXA DE ESGOTO		CAIXA SIFONADA
	BUCHA DE REDUÇÃO LONGA		RAMAIS DE VENTILAÇÃO
	RALO SIFONADO		REDUÇÃO EXCÊNTRICA
	RALO SECO		REDUÇÃO EXCÊNTRICA - SUPERIOR
	RALO LINEAR 50CM		TÊ 45
	JOELHO 45		TÊ 90
	JOELHO 90		TÊ 90 COM REDUÇÃO
	JOELHO 90- COLUNA		JUNÇÃO SIMPLES

NOTAS

- OS PROJETOS DEVEM SER ADAPTADOS TECNICAMENTE CONFORME AS NECESSIDADES MUNICIPAIS;
- PARA COLETA DOS DEJETOS OBSERVAR POSTURAS MUNICIPAIS;
- CASO SEJA NECESSÁRIA A ELABORAÇÃO DE PROJETO DE FOSSA E SUMIDOURO, ESTE FICARÁ A CARGO DO ENTE FEDERADO;
- O ENTE FEDERADO DEVERÁ REALIZAR AS ALTERAÇÕES NECESSÁRIAS ATÉ A A APROVAÇÃO E, APÓS ESTA, INCLUIR NO SISTEMA - SIMEC - NOVO PROJETO E NOVA ART DO ENGENHEIRO RESPONSÁVEL PELAS ADEQUAÇÕES;
- EXECUTAR ESTE PROJETO JUNTAMENTE COM O PROJETO ESTRUTURAL;
- ANTES DA CONCRETAGEM PREVER PASSAGEM PARA TUBULAÇÕPES DENTRO DOS LIMITES ESTABELECIDOS PELA NBR 6118:2014;

REFERÊNCIAS:

- MEMORIAL DESCRITIVO E ESPECIFICAÇÕES TÉCNICAS;
- PLANILHA DE QUANTITATIVOS.

Nº	DATA	DESCRIÇÃO
02	JANEIRO/ 2017	Atendimento à NBR 9050/ 2015; Alteração: quadro de áreas, sanitários infantis 1 e 2, altura da platibanda, mobiliário e equipamento, altura da cerâmica nos sanitários, cor dos portões dos solários e altura da porta PA4; Acrescimo das duchas higiênicas e escarrinhos pré-escola. Retirada da chapa de aço abixo da platibanda.
01	AGOSTO/ 2016	Alteração paredes - shaft para tubulação hidráulica e detalhamento; alteração da altura da platibanda.

CONTROLE DE REVISÕES

FNDE Fundo Nacional de Desenvolvimento da Educação

Ministério da Educação

PROJETO PADRÃO - FNDE

PROPRIETÁRIO: : PREFEITURA MUNICIPAL DE ATALÉIA-MG

ENDEREÇO: RUA RIO BRANCO, S/Nº, BAIRRO CIDADE NOVA

MUNICÍPIO – UF: ATALÉIA-MG

PROPRIETÁRIO

LUCAS ALCHAAR MATOS — 2120130/D
RESP. TÉCNICO — CREA

AUTOR DO PROJETO — CAU

DLFO — CREA

RA

OBSERVAÇÕES:

PROGRAMA PROINFÂNCIA - PROJETO TIPO 2

PROJETO DE INSTALAÇÕES

COORDENAÇÃO
CGEST - Coordenação Geral de Infraestrutura Educacional

DETALHES
PLANTA DE ESGOTO SANITÁRIO
S1 AO S7

HEG

FORMATO: A0 (1189x841)
REVISÃO: R.00 R.01 R.02
ESCALA: 1/25
DATA EMISSÃO: JANEIRO/2017
PRANCHA: 03/05

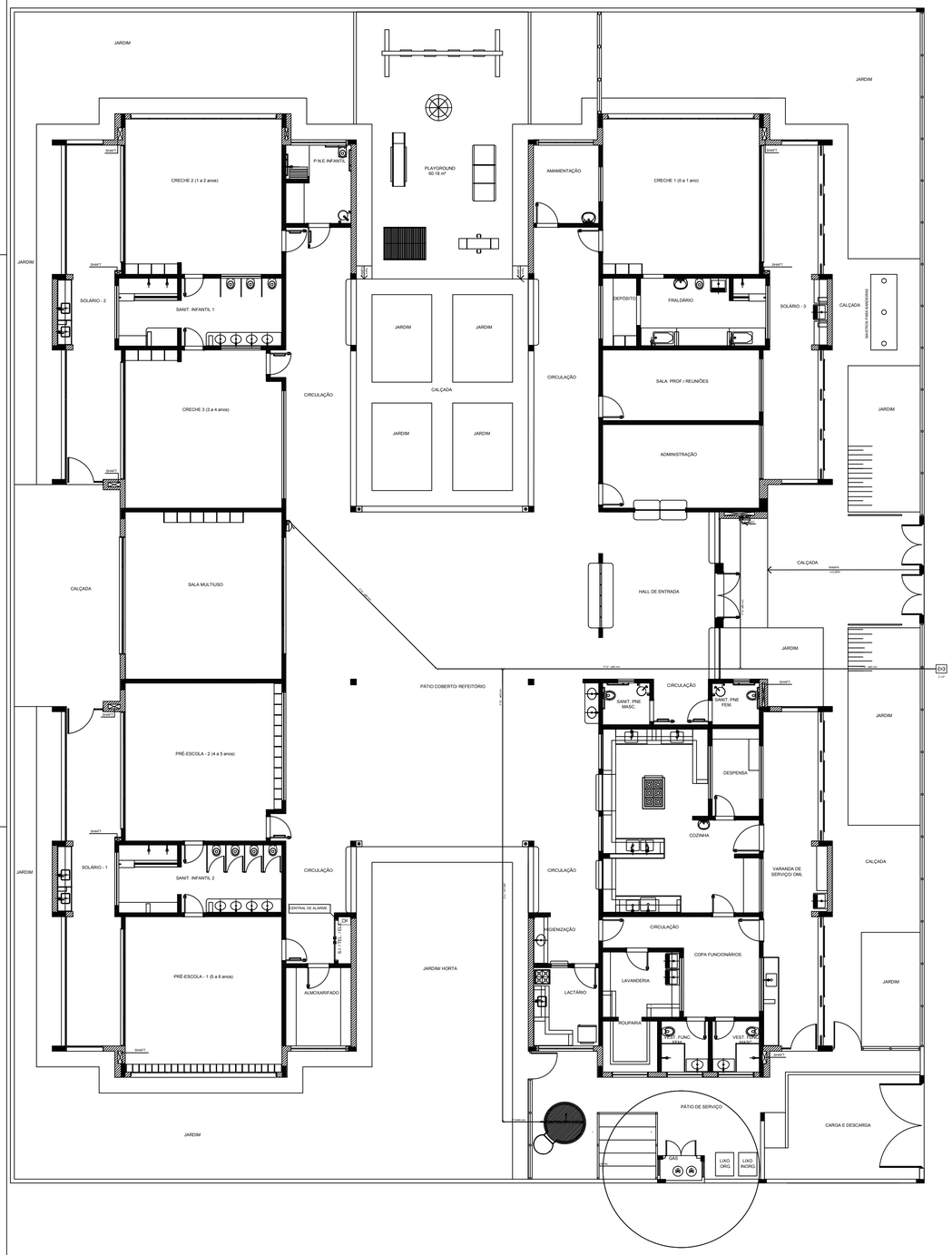

1 PLANTA DE LANÇAMENTO DA REDE
ESCALA 1/75

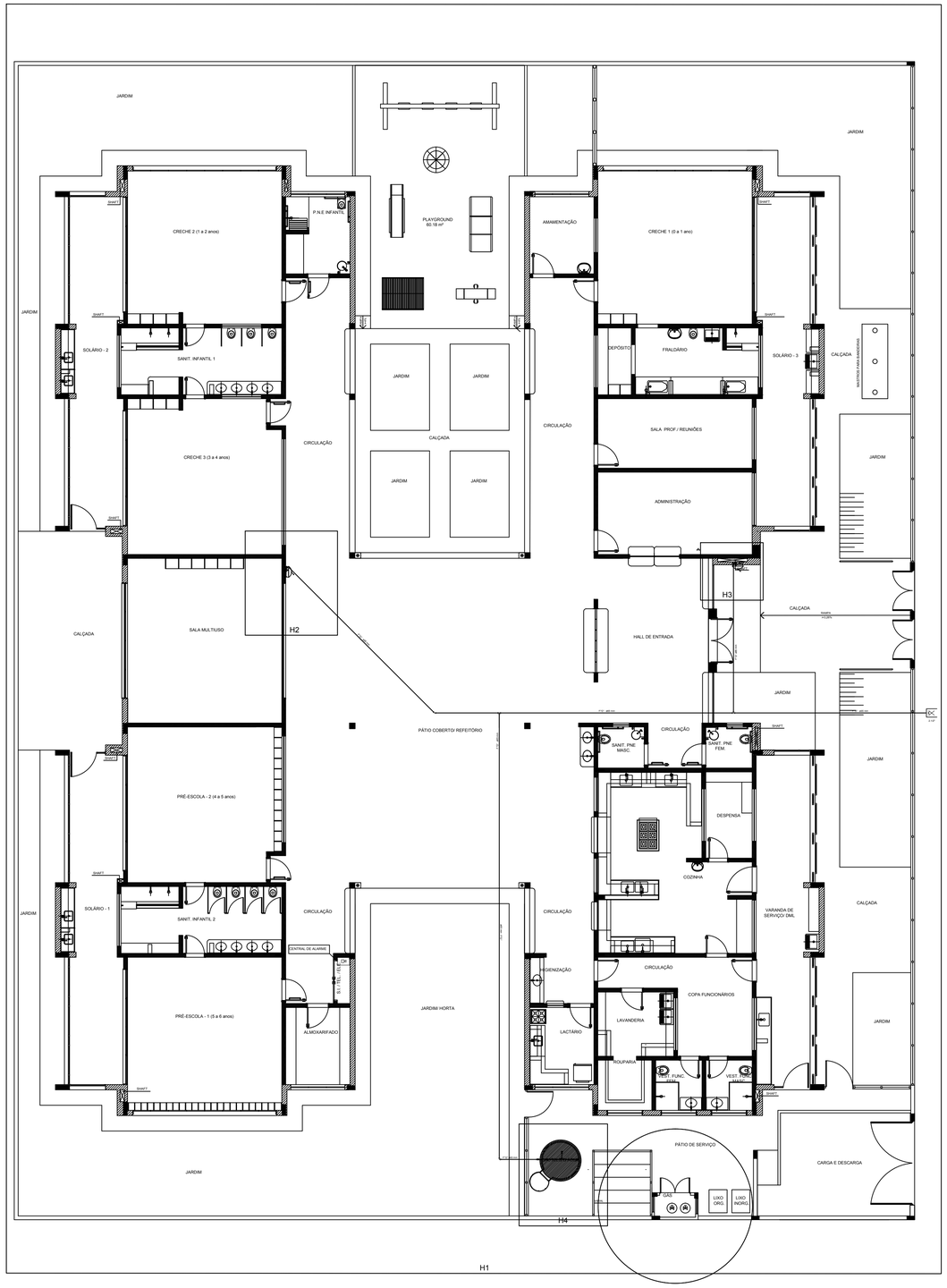

2 INDICAÇÃO DOS DETALHES
ESCALA 1/75

SIMBOLOGIA DE SINALIZAÇÃO - NBR 13434-2 - ITEM 5.3 e 5.4 DA ABNT				
CÓDIGO	SÍMBOLO	SIGNIFICADO	FORMA E COR	APLICAÇÃO
12		SAÍDA DE EMERGÊNCIA	SÍMBOLO : RETANGULAR FUNDO : VERDE PICTOGRAMA: FOTOLUMINESCENTE	DUPLA FACE INDICAÇÃO DO SENTIDO (ESQUERDA OU DIREITA) DE UMA SAÍDA DE EMERGÊNCIA, DIMENSÕES MÍNIMAS: L=1,5M
13				
17	SAÍDA EXEMPLO 1: SAÍDA EXEMPLO 2: SAÍDA	SAÍDA DE EMERGÊNCIA	SÍMBOLO : RETANGULAR FUNDO : VERDE MENSAGEM "SAÍDA" E OU PICTOGRAMA DIRECIONAL: FOTOLUMINESCENTE, COM ALTURA DE LETRA SEMPRE >50MM	INDICAÇÃO DE SAÍDA DE EMERGÊNCIA, UTILIZADA COMO COMPLEMENTAÇÃO DO PICTOGRAMA FOTOLUMINESCENTE (SETA OU IMAGEM, OU AMBOS).
18	EXEMPLO 1: EXEMPLO 2: SAÍDA	SAÍDA DE EMERGÊNCIA	SÍMBOLO : RETANGULAR FUNDO : VERDE MENSAGEM "SAÍDA" : FOTOLUMINESCENTE, COM ALTURA DE LETRA SEMPRE >50MM	INDICAÇÃO DE SAÍDA DE EMERGÊNCIA, UTILIZADA COMO COMPLEMENTAÇÃO DO PICTOGRAMA FOTOLUMINESCENTE (SETA OU IMAGEM, OU AMBOS).
20		ALARME SONORO	SÍMBOLO : QUADRADO FUNDO : VERMELHO MENSAGEM "ALARME MANUAL" FOTOLUMINESCENTE, COM ALTURA DE LETRA SEMPRE >50	INDICAÇÃO DO LOCAL DE INSTALAÇÃO DO ALARME DE INCÊNCIO
21	ALARME DE INCÊNDIO BOMBA DE INCÊNDIO	COMANDO MANUAL DE ALARME OU BOMBA DE INCÊNDIO		PONTO DE ACIONAMENTO DE ALARME DE INCÊNDIO OU BOMBA DE INCÊNDIO DO TIPO QUEBRA, ACOMPANHADO DE UMA MENSAGEM ESCRITA, DESIGNANDO O EQUIPAMENTO ACIONADO POR AQUELE PONTO
23		EXTINTOR DE INCÊNDIO	SÍMBOLO : QUADRADO FUNDO : VERMELHO PICTOGRAMA: FOTOLUMINESCENTE	INDICAÇÃO DE LOCALIZAÇÃO DOS EXTINTORES DE INCÊNDIO
25		ABRIGO DE MANGUEIRA E HIDRANTE.		INDICAÇÃO DE ABRIGO DA MANGUEIRA DE INCÊNDIO COM HIDRANTE NO SEU INTERIOR

LEGENDA	
	HIDRANTE SIMPLES
	HIDRANTE DE PASSEIO
CK	CENTRAL DE ALARME
	EXTINTOR PORTÁTIL C/ CARGA DE PÓ ABC C/ CAPACIDADE EXTINTORA 2-A:20-B:C 6kg
	EXTINTOR PORTÁTIL C/ CARGA DE DIÓXIDO DE CARBONO COM CAPACIDADE EXTINTORA 5-B:C - 6Kg
	PONTO DE ILUMINAÇÃO DE EMERGÊNCIA DE ACLARAMENTO - BLOCO AUTÔNOMO DE LED

NOTAS:

- OS PROJETOS DEVEM SER ADAPTADOS TECNICAMENTE CONFORME AS EXIGÊNCIAS DO CORPO DE BOMBEIROS ESTADUAL;
- O ENTE FEDERADO DEVERÁ REALIZAR AS ALTERAÇÕES NECESSÁRIAS ATÉ A APROVAÇÃO E, APÓS ESTA, INCLUIR NO SISTEMA - SIMEC - NOVO PROJETO E NOVA ART DO ENGENHEIRO RESPONSÁVEL PELAS ADEQUAÇÕES;
- EXECUTAR ESTE PROJETO JUNTAMENTE COM O PROJETO ESTRUTURAL;
- ANTES DA CONCRETAGEM PREVER PASSAGEM PARA AS TUBULAÇÕES DENTRO DOS LIMITES ESTABELECIDOS PELA NBR 6118:2014.
- A TUBULAÇÃO DEVERÁ SER EM FERRO MALEÁVEL CLASSE 10.
- CASO HAJA ALTERAÇÃO NO POSICIONAMENTO E/OU QUANTITATIVO DOS EXTINTORES DEVERÁ SER REALIZADA ALTERAÇÃO DO PISO TÁTIL DE ALERTA NAS ROTAS ACESSÍVEIS.

REFERÊNCIAS:

- MEMORIAL DESCRITIVO E ESPECIFICAÇÕES TÉCNICAS

Nº	DATA	DESCRIÇÃO
		Atendimento à NBR 9050/ 2015;
02	JANEIRO/ 2017	Alteração: quadro de áreas, sanitários infantis 1 e 2, altura da platibanda, mobiliário e equipamento, altura da cerâmica nos sanitários, cor dos portões dos solários e altura da porta PA4; Acréscimo das duchas higiênicas e escarinhos pré-escola. Retirada da chapa de aço abixo da platibanda.
01	AGOSTO/ 2016	Alteração paredes - shaft para tubulação hidráulica e detalhamento; alteração da altura da platibanda.

CONTROLE DE REVISÕES

FNDE Fundo Nacional de Desenvolvimento da Educação — Ministério da Educação

PROJETO PADRÃO - FNDE

PROPRIETÁRIO: : PREFEITURA MUNICIPAL DE ATALÊIA-MG

ENDEREÇO: RUA RIO BRANCO, S/Nº, BAIRRO CIDADE NOVA

MUNICÍPIO – UF: ATALÊIA-MG

PROPRIETÁRIO

LUCAS ALCHAAR MATOS — 212013/D
RESP. TÉCNICO — CREA

AUTOR DO PROJETO — CAU

DLFO — CREA

RA

OBSERVAÇÕES:

PROGRAMA PROINFÂNCIA - PROJETO TIPO 2

PROJETO DE INSTALAÇÕES

COORDENAÇÃO
CGEST - Coordenação Geral de Infraestrutura Educacional

PLANTA DE COMBATE À INCÊNDIO
LANÇAMENTO DA REDE DE HIDRANTES
PLANTA BAIXA DO TÉRREO

HIN

REVISÃO	ESCALA	PRANCHA
R.00 R.01 R.02	1/75	01/03

FORMATO: A0 (1189x841) — DATA EMISSÃO: JANEIRO/2017

Curvas características de bomba hidráulica
THSI-18 5CV - 5.00

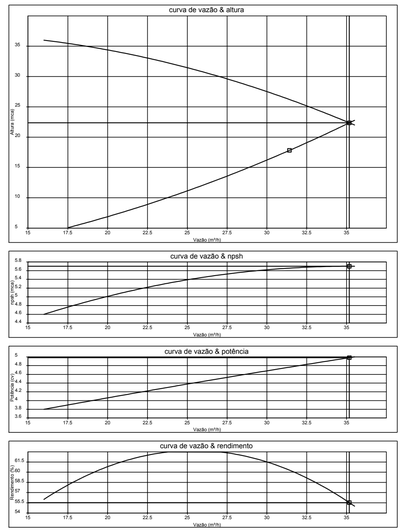

3 ESQUEMA DA CURVA HIDRÁULICA
S/ ESCALA

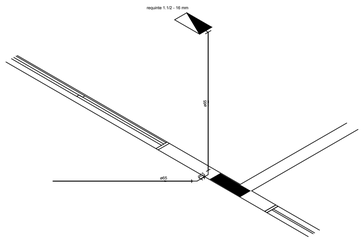

1 DETALHE H2
ESCALA 1/25

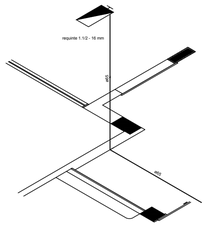

2 DETALHE H3
ESCALA 1/25

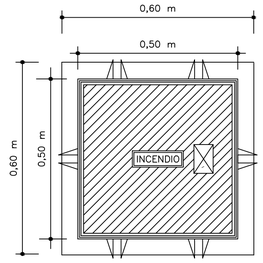

VISTA DA TAMPA

4 DETALHE - REGISTRO DE PASSEIO
SEM ESCALA

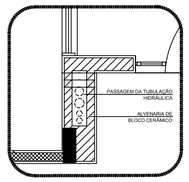

5 DETALHE - SHAFT HIDRÁULICA
ESCALA 1/20

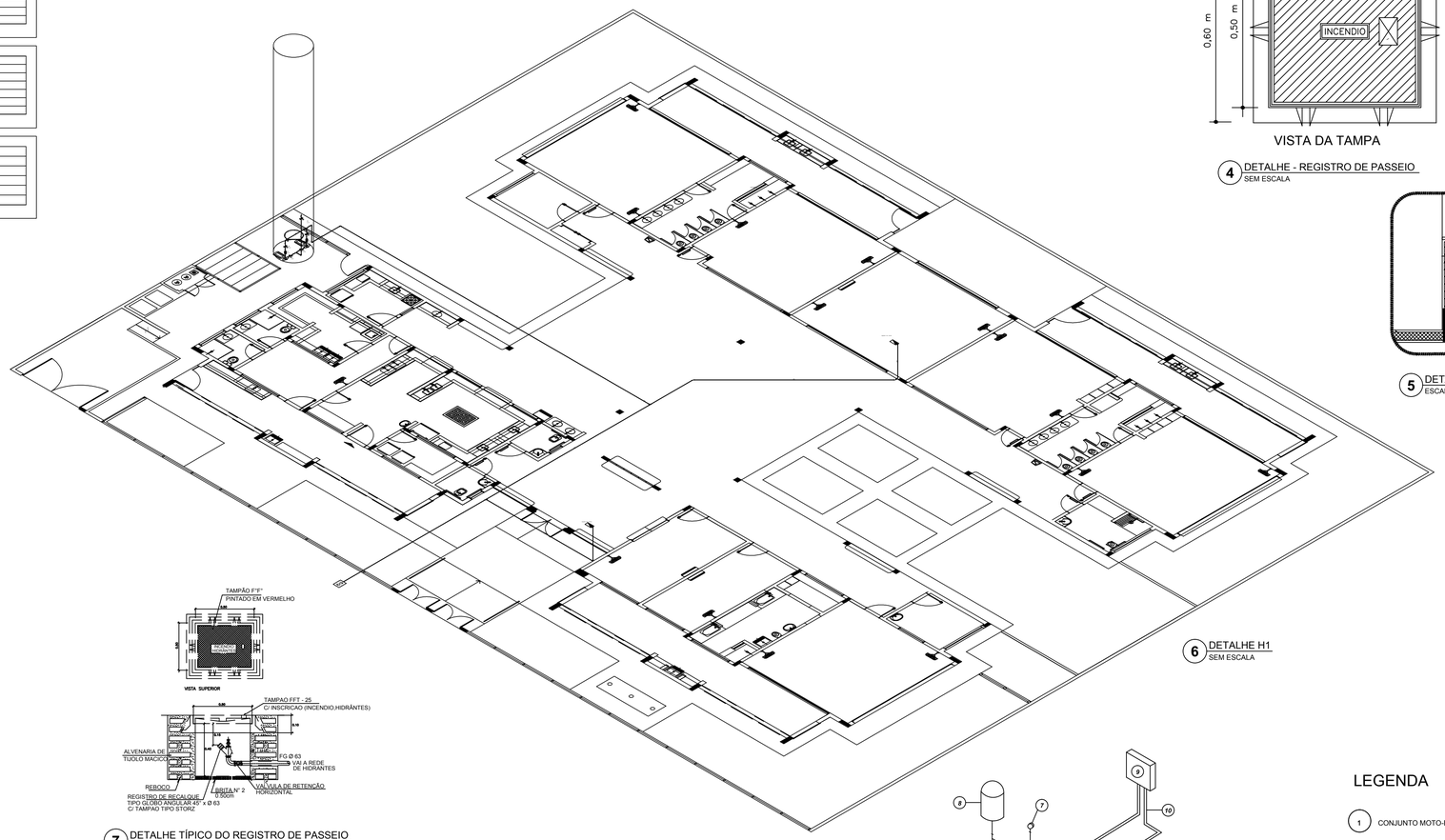

6 DETALHE H1
SEM ESCALA

7 DETALHE TÍPICO DO REGISTRO DE PASSEIO
SEM ESCALA

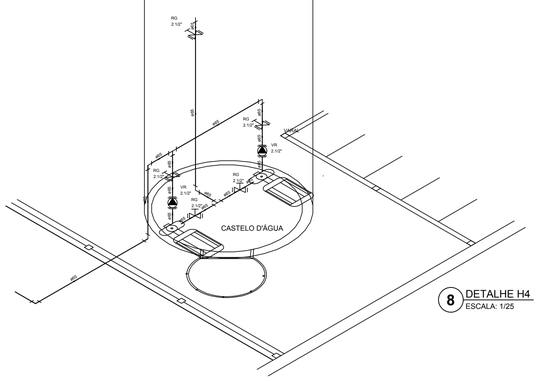

8 DETALHE H4
ESCALA 1/25

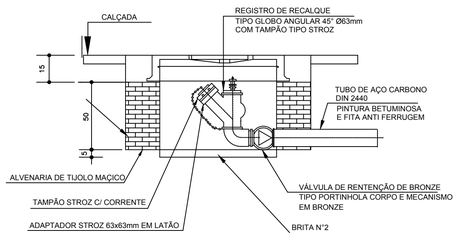

VISTA EM CORTE

9 DETALHE DO HIDRANTE RECALQUE
SEM ESCALA

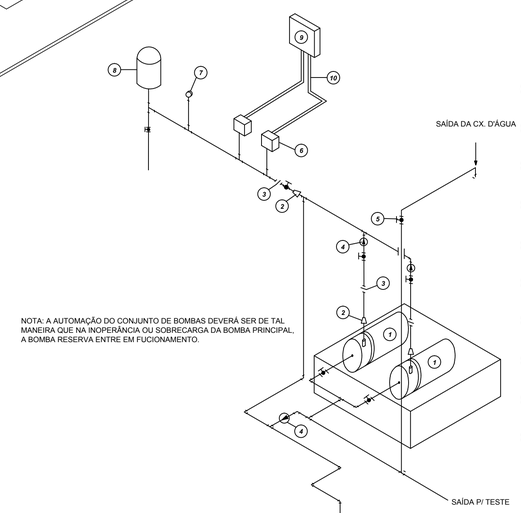

NOTA: A AUTOMAÇÃO DO CONJUNTO DE BOMBAS DEVERÁ SER DE TAL MANEIRA QUE NA INOPERÂNCIA OU SOBRECARGA DA BOMBA PRINCIPAL, A BOMBA RESERVA ENTRE EM FUCIONAMENTO.

10 DETALHE GENÉRICO DE MONTAGEM DAS BOMBAS
SEM ESCALA

LEGENDA

1. CONJUNTO MOTO-BOMBA ELÉTRICO TRIFÁSICO 380V/
2. REDUÇÃO CONCÊNTRICA
3. UNIÃO
4. VÁLVULA DE RETENÇÃO
5. REGISTRO DE GAVETA
6. PRESSOSTATO DIFERENCIAL XMG-A 35 TELEMECANIQUE
7. MANÔMETRO
8. TANQUE DE PRESSÃO
9. QUADRO ELÉTRICO
10. ELETRODUTO FLEXÍVEL METÁLICO

SIMBOLOGIA DE SINALIZAÇÃO - NBR 13434-2 - ITEM 5.3 e 5.4 DA ABNT				
CÓDIGO	SÍMBOLO	SIGNIFICADO	FORMA E COR	APLICAÇÃO
12		SAÍDA DE EMERGÊNCIA	SÍMBOLO : RETANGULAR FUNDO : VERDE PICTOGRAMA: FOTOLUMINESCENTE	DUPLA FACE INDICAÇÃO DO SENTIDO (ESQUERDA OU DIREITA) DE UMA SAÍDA DE EMERGÊNCIA. DIMENSÕES MÍNIMAS: L =1,5M
13				
17	SAÍDA EXEMPLO 1: SAÍDA EXEMPLO 2: SAÍDA	SAÍDA DE EMERGÊNCIA	SÍMBOLO : RETANGULAR FUNDO : VERDE MENSAGEM "SAÍDA" E OU PICTOGRAMA DIRECIONAL: FOTOLUMINESCENTE, COM ALTURA DE LETRA SEMPRE >50MM	INDICAÇÃO DE SAÍDA DE EMERGÊNCIA, UTILIZADA COMO COMPLEMENTAÇÃO DO PICTOGRAMA FOTOLUMINESCENTE (SETA OU IMAGEM, OU AMBOS).
18	EXEMPLO 1: EXEMPLO 2: SAÍDA	SAÍDA DE EMERGÊNCIA	SÍMBOLO : RETANGULAR FUNDO : VERDE MENSAGEM "SAÍDA" : FOTOLUMINESCENTE, COM ALTURA DE LETRA SEMPRE >50MM	INDICAÇÃO DE SAÍDA DE EMERGÊNCIA, UTILIZADA COMO COMPLEMENTAÇÃO DO PICTOGRAMA FOTOLUMINESCENTE (SETA OU IMAGEM, OU AMBOS).
20		ALARME SONORO	SÍMBOLO : QUADRADO FUNDO : VERMELHO MENSAGEM: "ALARME MANUAL" FOTOLUMINESCENTE, COM ALTURA DE LETRA SEMPRE >50	INDICAÇÃO DO LOCAL DE INSTALAÇÃO DO ALARME DE INCÊNCIO
21	ALARME DE INCÊNDIO BOMBA DE INCÊNDIO	COMANDO MANUAL DE ALARME OU BOMBA DE INCÊNDIO		PONTO DE ACIONAMENTO DE ALARME DE INCÊNDIO OU BOMBA DE INCÊNDIO ACIONADO, ACOMPANHADO DE UMA MENSAGEM ESCRITA, DESIGNANDO O EQUIPAMENTO ACIONADO POR AQUELE PONTO
23		EXTINTOR DE INCÊNDIO	SÍMBOLO : QUADRADO FUNDO : VERMELHO PICTOGRAMA: FOTOLUMINESCENTE	INDICAÇÃO DE LOCALIZAÇÃO DOS EXTINTORES DE INCÊNDIO
25		ABRIGO DE MANGUEIRA E HIDRANTE		INDICAÇÃO DE ABRIGO DA MANGUEIRA DE INCÊNDIO COM HIDRANTE NO SEU INTERIOR

LEGENDA	
	HIDRANTE SIMPLES
	HIDRANTE DE PASSEIO
CI	CENTRAL DE ALARME
	EXTINTOR PORTÁTIL C/ CARGA DE PÓ ABC C/ CAPACIDADE EXTINTORA 2-A:20-B:C 6kg
	EXTINTOR PORTÁTIL C/ CARGA DE DIÓXIDO DE CARBONO COM CAPACIDADE EXTINTORA 5-B:C - 6Kg
	PONTO DE ILUMINAÇÃO DE EMERGÊNCIA DE ACLARAMENTO - BLOCO AUTÔNOMO DE LED

NOTAS:

- OS PRIJETOS DEVEM SER ADAPTADOS TECNICAMENTE CONFORME AS EXIGÊNCIAS DO CORPO DE BOMBEIROS ESTADUAL;
- O ENTE FEDERADO DEVERÁ REALIZAR AS ALTERAÇÕES NECESSÁRIAS ATÉ A APROVAÇÃO E, APÓS ESTA, INCLUIR NO SISTEMA - SIMEC - NOVO PROJETO E NOVA ART DO ENGENHEIRO RESPONSÁVEL PELAS ADEQUAÇÕES;
- EXECUTAR ESTE PROJETO JUNTAMENTE COM O PROJETO ESTRUTURAL;
- ANTES DA CONCRETAGEM PREVER PASSAGEM PARA AS TUBULAÇÕES DENTRO DOS LIMITES ESTABELECIDOS PELA NBR 6118:2014.
- A TUBULAÇÃO DEVERÁ SER EM FERRO MALEÁVEL CLASSE 10.
- CASO HAJA ALTERAÇÃO NO POSICIONAMENTO E/OU QUANTITATIVO DOS EXTINTORES DEVERÁ SER REALIZADA ALTERAÇÃO DO PISO TÁTIL DE ALERTA NAS ROTAS ACESSÍVEIS.

REFERÊNCIAS:

- MEMORIAL DESCRITIVO E ESPECIFICAÇÕES TÉCNICAS

Nº	DATA	DESCRIÇÃO
02	JANEIRO/ 2017	Atendimento à NBR 9050/ 2015; Alteração: quadro de áreas, sanitários infantis 1 e 2, altura da platibanda, mobiliário e equipamento, altura da cerâmica nos sanitários, cor dos portões dos solários e altura da porta PA4; Acréscimo das duchas higênicas e escarninhos pré-escola. Retirada da chapa de aço abixo da platibanda.
01	AGOSTO/ 2016	Alteração paredes - shaft para tubulação hidráulica e detalhamento; alteração da altura da platibanda.

CONTROLE DE REVISÕES

LEGENDA	
	Conjunto moto-bomba 2" x 1 1/2"
	Hidrante - mangueira 1 1/2 - 2x15m
	Registro bruto de gaveta industrial - RG - 2 1/2"
	Válvula de retenção vertical c/ F"F" - VR - 2 1/2"

FNDE Fundo Nacional de Desenvolvimento da Educação — Ministério da Educação

PROJETO PADRÃO - FNDE

PROPRIETÁRIO: : PREFEITURA MUNICIPAL DE ATALÉIA-MG

ENDEREÇO: RUA RIO BRANCO, S/Nº, BAIRRO CIDADE NOVA

MUNICÍPIO – UF: ATALÉIA-MG

PROPRIETÁRIO

LUCAS ALCHAAR MATOS — 212013/D
RESP. TÉCNICO — CREA

AUTOR DO PROJETO — CAU

DLFO — CREA

RA

OBSERVAÇÕES:

PROGRAMA PROINFÂNCIA - PROJETO TIPO 2
PROJETO DE INSTALAÇÕES

COORDENAÇÃO
CGEST - Coordenação Geral de Infraestrutura Educacional

PLANTA DE COMBATE À INCÊNDIO
DETALHES ISOMÉTRICOS
DETALHES CONSTRUTIVOS

HIN

FORMATO: A0 (1189x841)
REVISÃO: R.00 / R.01 / R.02
ESCALA: INDICADA
DATA EMISSÃO: JANEIRO/2017
PRANCHA: 02/03

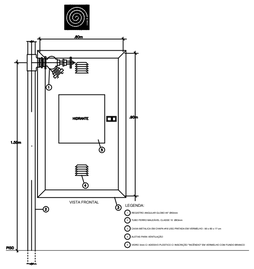

1 DETALHE TÍPICO DA CAIXA DE HIDRANTES TIPO 1 E TIPO2
SEM ESCALA

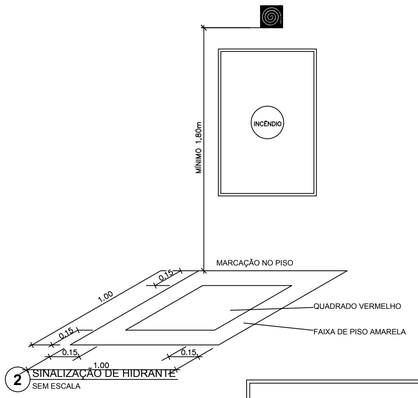

2 SINALIZAÇÃO DE HIDRANTE
SEM ESCALA

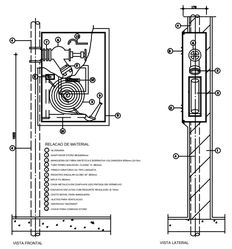

3 ABRIGO PARA MANGUEIRA (HIDRANTE) EMBUTIR
SEM ESCALA

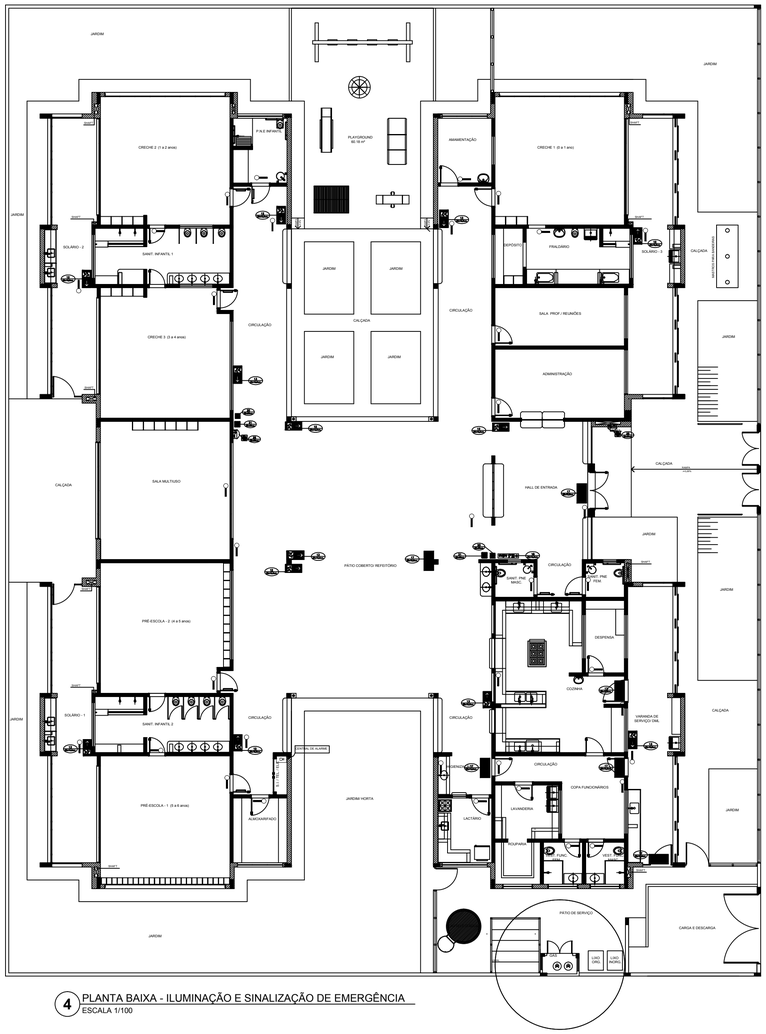

4 PLANTA BAIXA - ILUMINAÇÃO E SINALIZAÇÃO DE EMERGÊNCIA
ESCALA 1/100

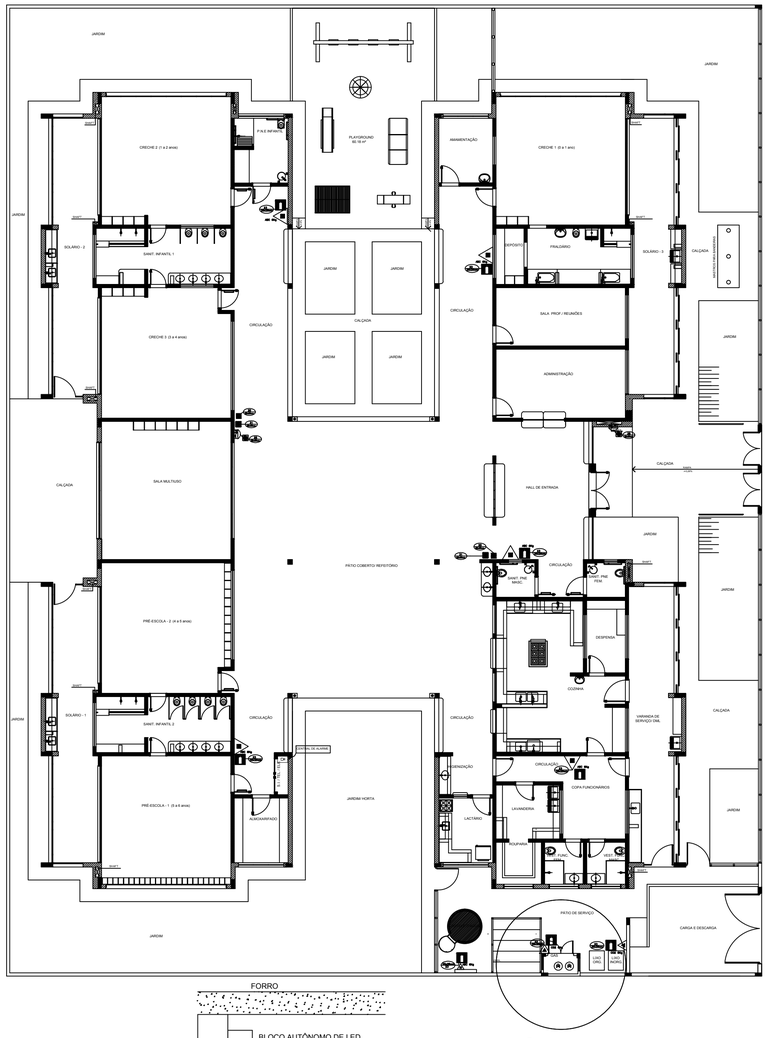

5 PLANTA BAIXA - LOCAÇÃO DOS EXTINTORES
ESCALA 1/100

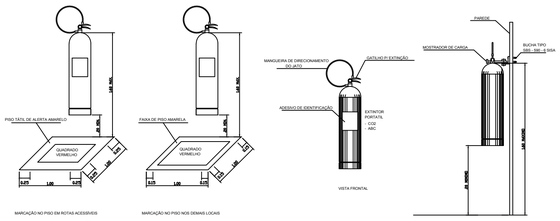

6 DETALHE DE INSTALAÇÃO DOS EXTINTORES
SEM ESCALA

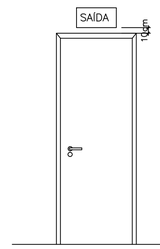

7 DETALHE DA INSTALAÇÃO DA SINALIZAÇÃO NA PORTA
SEM ESCALA

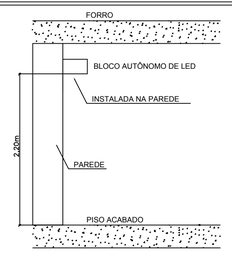

8 BLOCO AUTÔNOMO-ILUMINAÇÃO FIXADA NO TETO
SEM ESCALA

SIMBOLOGIA DE SINALIZAÇÃO - NBR 13434-2 - ITEM 5.3 e 5.4 DA ABNT				
CÓDIGO	SÍMBOLO	SIGNIFICADO	FORMA E COR	APLICAÇÃO
12		SAÍDA DE EMERGÊNCIA	SÍMBOLO : RETANGULAR FUNDO : VERDE PICTOGRAMA: FOTOLUMINESCENTE	DUPLA FACE INDICAÇÃO DO SENTIDO (ESQUERDA OU DIREITA) DE UMA SAÍDA DE EMERGÊNCIA. DIMENSÕES MÍNIMAS: L x 1,5H
13				
17	SAÍDA EXEMPLO 1: SAÍDA EXEMPLO 2: SAÍDA	SAÍDA DE EMERGÊNCIA	SÍMBOLO : RETANGULAR FUNDO : VERDE MENSAGEM "SAÍDA" E OU PICTOGRAMA: FOTO (SETA OU IMAGEM) FOTOLUMINESCENTE, COM ALTURA DE LETRA SEMPRE >50MM	INDICAÇÃO DE SAÍDA DE EMERGÊNCIA, UTILIZADA COMO COMPLEMENTAÇÃO DO PICTOGRAMA FOTOLUMINESCENTE (SETA OU IMAGEM, OU AMBOS)
18	EXEMPLO 1: EXEMPLO 2: SAÍDA	SAÍDA DE EMERGÊNCIA	SÍMBOLO : RETANGULAR FUNDO : VERDE MENSAGEM "SAÍDA" : FOTO-LUMINESCENTE, COM ALTURA DE LETRA SEMPRE >50MM	INDICAÇÃO DE SAÍDA DE EMERGÊNCIA, UTILIZADA COMO COMPLEMENTAÇÃO DO PICTOGRAMA FOTOLUMINESCENTE (SETA OU IMAGEM, OU AMBOS)
20		ALARME SONORO	SÍMBOLO : QUADRADO FUNDO : VERMELHO MENSAGEM "ALARME MANUAL" FOTOLUMINESCENTE, COM ALTURA DE LETRA SEMPRE >50	INDICAÇÃO DO LOCAL DE INSTALAÇÃO DO ALARME DE INCÊNDIO
21	ALARME DE INCÊNDIO BOMBA DE INCÊNDIO	COMANDO MANUAL DE ALARME OU BOMBA DE INCÊNDIO		PONTO DE ACIONAMENTO DE ALARME DE INCÊNDIO OU DE BOMBA DE INCÊNDIO DEVE SER SEMPRE ACOMPANHADO DE UMA MENSAGEM ESCRITA, DESIGNANDO O EQUIPAMENTO ACIONADO POR AQUELE PONTO
23		EXTINTOR DE INCÊNDIO	SÍMBOLO : QUADRADO FUNDO : VERMELHO PICTOGRAMA: FOTOLUMINESCENTE	INDICAÇÃO DE LOCALIZAÇÃO DOS EXTINTORES DE INCÊNDIO
25		ABRIGO DE MANGUEIRA E HIDRANTE		INDICAÇÃO DE ABRIGO DA MANGUEIRA DE INCÊNDIO COM HIDRANTE NO SEU INTERIOR

LEGENDA	
	HIDRANTE SIMPLES
	HIDRANTE DE PASSEIO
CH	CENTRAL DE ALARME
	EXTINTOR PORTÁTIL C/ CARGA DE PÓ ABC C/ CAPACIDADE EXTINTORA 2-A:20-B:C 6kg
	EXTINTOR PORTÁTIL C/ CARGA DE DIÓXIDO DE CARBONO COM CAPACIDADE EXTINTORA 5-B:C - 6Kg
	PONTO DE ILUMINAÇÃO DE EMERGÊNCIA DE ACLARAMENTO - BLOCO AUTÔNOMO de LED

NOTAS:

- OS PROJETOS DEVEM SER ADAPTADOS TECNICAMENTE CONFORME AS EXIGÊNCIAS DO CORPO DE BOMBEIROS ESTADUAL;
- O ENTE FEDERADO DEVERÁ REALIZAR AS ALTERAÇÕES NECESSÁRIAS ATÉ A APROVAÇÃO E, APÓS ESTA, INCLUIR NO SISTEMA - SIMEC - NOVO PROJETO E NOVA ART DO ENGENHEIRO RESPONSÁVEL PELAS ADEQUAÇÕES;
- EXECUTAR ESTE PROJETO JUNTAMENTE COM O PROJETO ESTRUTURAL;
- ANTES DA CONCRETAGEM PREVER PASSAGEM PARA AS TUBULAÇÕES DENTRO DOS LIMITES ESTABELECIDOS PELA NBR 6118:2014.
- A TUBULAÇÃO DEVERÁ SER EM FERRO MALEÁVEL CLASSE 10.
- CASO HAJA ALTERAÇÃO NO POSICIONAMENTO E/OU QUANTITATIVO DOS EXTINTORES DEVERÁ SER REALIZADA ALTERAÇÃO DO PISO TÁTIL DE ALERTA NAS ROTAS ACESSÍVEIS.

REFERÊNCIAS:

- MEMORIAL DESCRITIVO E ESPECIFICAÇÕES TÉCNICAS

Nº	DATA	DESCRIÇÃO
02	JANEIRO/ 2017	Atendimento à NBR 9050/ 2015; Alteração: quadro de áreas, sanitários infantis 1 e 2, altura da platibanda, mobiliário e equipamento, altura da cerâmica nos sanitários, cor dos pontões dos solários e altura da porta PA4; Acréscimo das duchas higiênicas e escarinhos pré-escola. Retirada da chapa de aço abixo da platibanda.
01	AGOSTO/ 2016	Alteração paredes - shaft para tubulação hidráulica e detalhamento; alteração da altura da platibanda.

CONTROLE DE REVISÕES

FNDE Fundo Nacional de Desenvolvimento da Educação — Ministério da Educação

PROJETO PADRÃO - FNDE

PROPRIETÁRIO: : PREFEITURA MUNICIPAL DE ATALÉIA-MG

ENDEREÇO: RUA RIO BRANCO, S/Nº, BAIRRO CIDADE NOVA

MUNICÍPIO – UF: ATALÉIA-MG

PROPRIETÁRIO

LUCAS ALCHAAR MATOS — 212013/D

RESP. TÉCNICO — CREA

AUTOR DO PROJETO — CAU

DLFO — CREA

RA

OBSERVAÇÕES:

PROGRAMA PROINFÂNCIA - PROJETO TIPO 2

PROJETO DE INSTALAÇÕES

COORDENAÇÃO: CGEST - Coordenação Geral de Infraestrutura Educacional

PLANTA DE COMBATE À INCÊNDIO
SINALIZAÇÃO E ILUMINAÇÃO DE EMERGÊNCIA
LOCAÇÃO DOS EXTINTORES

HIN

FORMATO: A0 (1189x841)

REVISÃO: R.00, R.01, R.02

ESCALA: INDICADA

DATA EMISSÃO: JANEIRO/2017

PRANCHA: 03/03

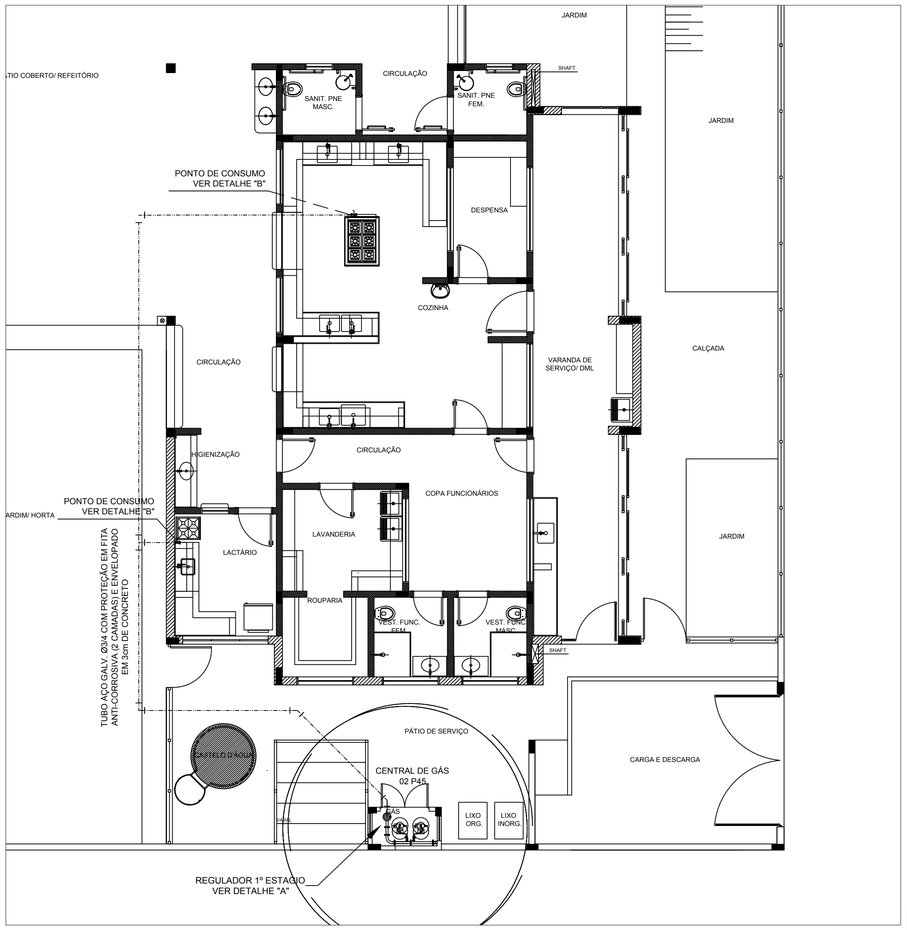

1 IMPLANTAÇÃO
1/75

LEGENDA

TUBULAÇÃO EMBUTIDA

REGISTRO 2º ESTÁGIO

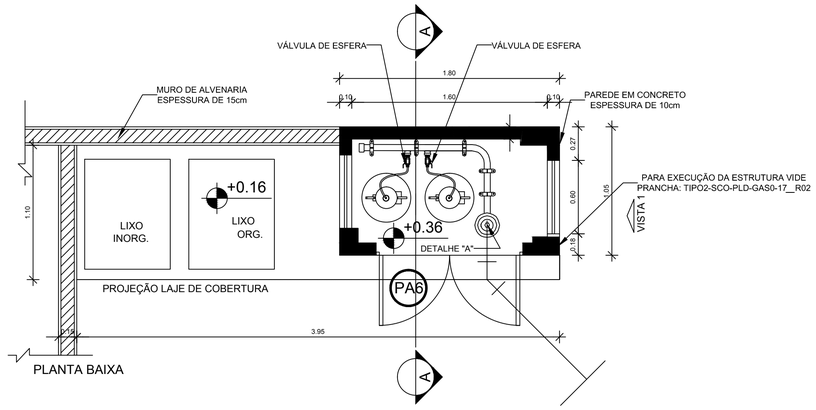

PLANTA BAIXA

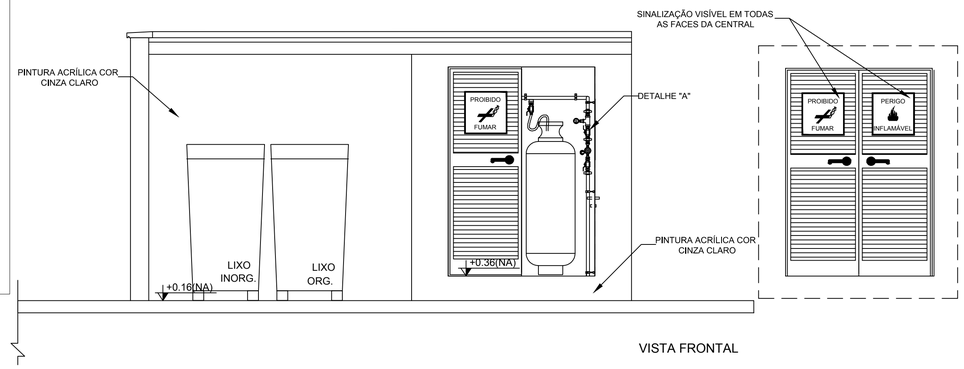

VISTA FRONTAL

OBSERVAÇÕES GERAIS:

01 - A CENTRAL DE GLP DEVERÁ ESTAR NO MÍNIMO A 1,50 METROS DE DISTÂNCIA DE QUALQUER TIPO DE ABERTURAS COMO: RALOS, POÇOS, CANALETAS, CAIXA DE PASSAGEM E ABERTURAS PARA COMPARTIMENTOS SUBTERRÂNEOS; E OUTRAS QUE ESTEJAM EM NÍVEL INFERIOR;
02 - A CENTRAL DE GLP DEVERÁ ESTAR NO MÍNIMO A 3,00 METROS DE FONTES DE MATERIAL DE FÁCIL COMBUSTÃO E DE QUALQUER FONTE DE IGNIÇÃO (ESTACIONAMENTO E DE REDE ÉLETRICA, RAMPAS DE ACESSO AO SUBSOLO);
03 - OS RECIPIENTES DE GÁS DA CENTRAL DE GLP OBEDECEM AO AFASTAMETNO DE 6M DE OUTROS DEPÓSITOS DE INFLAMÁVEIS E 15M DE DEPÓSITOS DE HIDROGÊNO DE ACORDO COM A NBR 13523 DA ABNT;
04 - NÃO ARMAZENAR QUALQUER TIPO DE MATERIAL DENTRO DA CENTRAL DE GLP;
05 - PARA INTERLIGAÇÃO COM FLEXÍVEL DE AÇO OU MANGUEIRAS DE PVC O COMPRIMENTO MÁXIMO DEVE SER DE 80 CENTÍMETROS;
06 - O ABRIGO DA CENTRAL TERÁ RESISTÊNCIA MÍNIMA AO FOGO DE 2Hs E A BASE É FIRME E EM NÍVEL SUPERIOR AO PISO CIRCUNDANTE COM VENTILAÇÃO LATERAL INFERIOR E SUPERIOR;
07 - A TUBULAÇÃO DE GLP NÃO PODE PASSAR EM COMPARTIMENTO NÃO VENTILADO COMO: PORÕES, CAIXAS PERDIDAS, FORROS FALSOS E OUTROS;
08 - A TUBULAÇÃO DEVERÁ TER UM AFASTAMENTO MÍNIMO DE 3,00 METROS DE PARA-RAIOS E SEUS DEVIDOS PONTOS DE ATERRAMENTO;
09 - É VEDADA A LOCALIZAÇÃO DO ABRIGO DE MEDIDORES OU REGULADORES DE 2° ESTÁGIO NA ANTECÂMARA E/OU NAS ESCADAS DE EMERGÊNCIA;
10 - AS TUBULAÇÕES APARENTES, DEVEM ESTAR AFASTADAS, NO MÍNIMO 0,50 METROS DE CONDUTORES ELÉTRICOS DESPROTEGIDOS E 0,30 METROS CASO OS MESMOS SEJAM PROTEGIDOS POR CONDUITES;
11 - A TUBULACÃO APARENTE DEVERÁ SER PINTADA NA COR AMARELA;
12 - A REDE DE DISTRIBUIÇÃO EMBUTIDA, EM LOCAL QUE NÃO POSSUA PLENA ESTANQUEIDADE, SERÁ ENVOLVIDA EM FITA ADESIVA PRÓPRIA QUE GARANTA A ESTANQUEIDADE E RECOBERTA (ENVELOPADA) POR CAMADA DE CONCRETO COM ESPESSURA MINIMA DE 3 cm;
13 - SERÃO UTILIZADOS TUBOS E CONEXÕES CONFORME PREVISTO NA NBR 13523 ITEM 5.3
14 - DEVEM SER COLOCADOS AVISOS COM LETRAS NÃO MENORES QUE 50 MILÍMETROS, EM QUANTIDADE TAL QUE POSSAM SER VISUALIZADAS DE QUALQUER DIREÇÃO DE ACESSO A CENTRAL DE GLP CONTENDO OS SEGUINTES DIZERES: "PERIGO - INFLAMÁVEL" E "PROIBIDO FUMAR" ;
15 - O EXTINTOR EXTERNO SERÁ PROTEGIDO CONTRA INTERPÉRIES E DANOS FÍSICOS EM POTENCIAL;
16 - FAZER O TESTE DE ESTANQUEIDADE

CARACTERÍSTICAS ESPECÍFICAS DO GLP

- QUANTO À LOCALIZAÇÃO: DE SUPERFÍCIE;
- QUANTO AO FORMATO: CILÍNDRICOS;
- QUANTO À POSIÇÃO: VERTICAIS;
- QUANTO À FIXAÇÃO: NÃO FIXOS;
- QUANTO AO MANUSEIO: TRANSPORTÁVEIS;
- QUANTO AO ABASTECIMENTO: TROCADOS.

PRESSÕES DE TRABALHO

- REDE PRIMÁRIA: ENTRE REGULARODES DE 1º E 2º ESTÁGIO = 150 kPa;
- REDE SECUNDÁRIA: PÓS REGULADORES DE 2º ESTÁGIO = 5kPa.

NOTAS

- OS PROJETOS DEVEM SER ADAPTADOS TECNICAMENTE CONFORME AS EXIGÊNCIAS DO CORPO DE BOMBEIROS ESTADUAI;
- O ENTE FEDERADO DEVERÁ REALIZAR AS ALTERAÇÕES NECESSÁRIAS ATÉ A A APROVAÇÃO E, APÓS ESTA, INCLUIR NO SISTEMA - SIMEC - NOVO PROJETO E NOVA ART DO ENGENHEIRO RESPONSÁVEL PELAS ADEQUAÇÕES;

REFERÊNCIAS:

- MEMORIAL DESCRITIVO E ESPECIFICAÇÕES TÉCNICAS

Nº	DATA	DESCRIÇÃO
02	JANEIRO/ 2017	Atendimento à NBR 9050/ 2015; Alteração: quadro de áreas, sanitários infantis 1 e 2, altura da platibanda, mobiliário e equipamento, altura da cerâmica nos sanitários, cor dos portões dos solários e altura da porta PA4; Acréscimo das duchas higiênicas e escaninhos pré-escola. Retirada da chapa de aço abixo da platibanda.
01	AGOSTO/ 2016	Alteração paredes - shaft para tubulação hidráulica e detalhamento; alteração da altura da platibanda.

CONTROLE DE REVISÕES

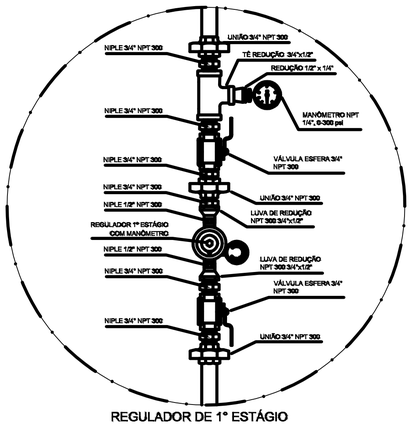

REGULADOR DE 1º ESTÁGIO

2 DETALHE "A"
SEM ESCALA

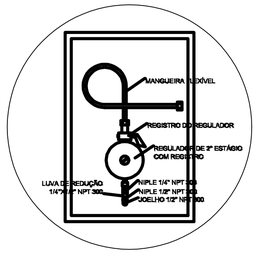

REGULADOR DE 2º ESTÁGIO
INSTALADOS NAS PAREDES PRÓXIMAS AOS PONTOS DE CONSUMO

3 DETALHE "B"
SEM ESCALA

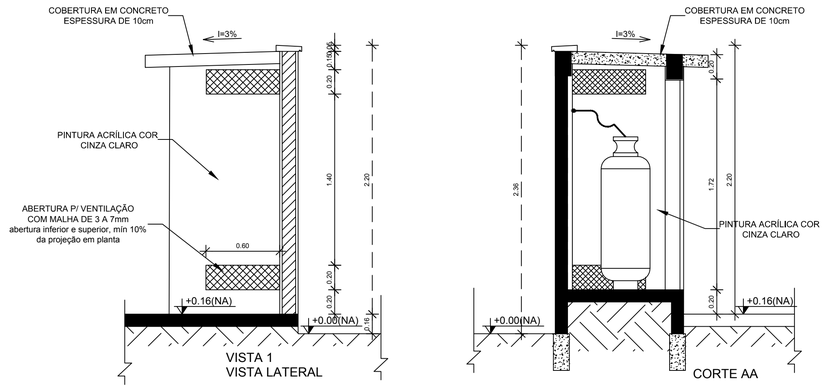

4 DETALHE CENTRAL GLP
1/75

FNDE Fundo Nacional de Desenvolvimento da Educação

Ministério da Educação

PROJETO PADRÃO - FNDE

PROPRIETÁRIO: : PREFEITURA MUNICIPAL DE ATALÉIA-MG

ENDEREÇO: RUA RIO BRANCO, S/Nº, BAIRRO CIDADE NOVA

MUNICÍPIO - UF: ATALÉIA-MG

PROPRIETÁRIO

LUCAS ALCHAAR MATOS — 212013/D
RESP. TÉCNICO — CREA

AUTOR DO PROJETO — CAU

DLFO

CREA

RA

OBSERVAÇÕES:

PROGRAMA PROINFÂNCIA - PROJETO TIPO 2

PROJETO DE INSTALAÇÕES

COORDENAÇÃO
CGEST - Coordenação Geral de Infraestrutura Educacional

CASA DE GÁS
DETALHAMENTO

HGC

FORMATO: A1 (841x594)

REVISÃO: R.00, R.01, R.02

ESCALA: INDICADA

DATA EMISSÃO: JANEIRO/2017

PRANCHA: 01/01

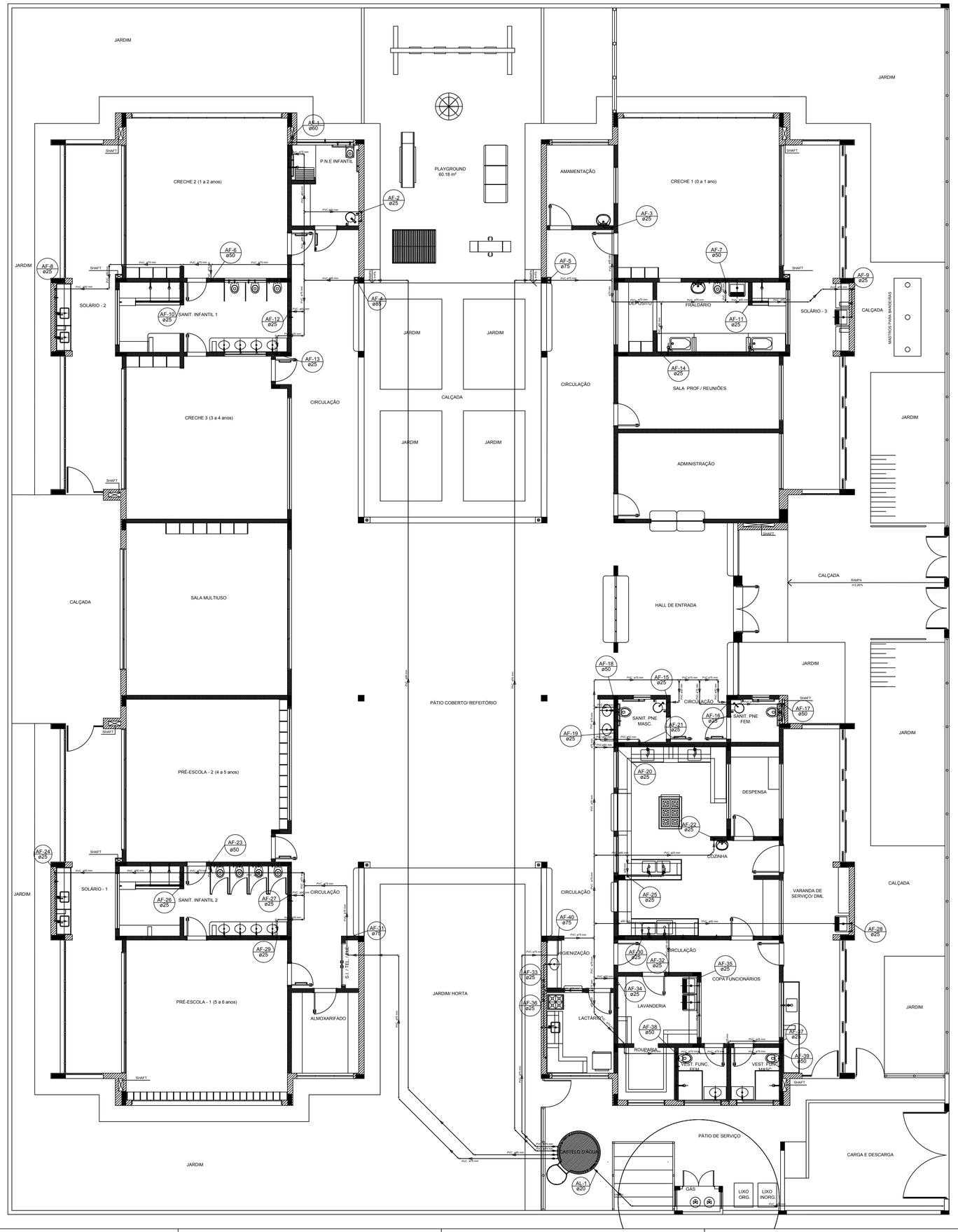

1 PLANTA BAIXA
ESCALA 1/75

LEGENDA DAS INDICAÇÕES	
BN	Banheira com joelho de 90° - 25 mm - 1/2" - FNDE
BB	Bebedouro com joelho de 90° - 25 mm - 1/2" - FNDE
CH	Chuveiro - 25mm x 1/2"
DH	Ducha Higiênica - 25 mm x 1/2"
HIDRÔ-METRO	Hidrômetros - cavalete 1/2"-Tigre
LV	Lavatório com joelho de 90° - 25 mm - 1/2"
MLR	Máquina de lavar roupa com Te de 90° - 25 mm - 3/4" - FNDE
PIA	Pia de cozinha com joelho de 90° - 25 mm - 1/2"
PR	Purificador com joelho 90º - 25 mm - 1/2" - FNDE
RP	Registro de Pressão com PVC soldável - 25 mm - 3/4"
RG	Registro de gaveta c/canopla cromada c/PVC soldável - 3/4"
TLR	Tanque de lavar com joelho de 90° - 25 mm - 3/4"
TJ	Torneira de Jardim - 25 mm x 1/2"
VD	Valvula de descarga c/PVC soldável - 1.1/2"
VS	Vaso Sanitário com válvula de descarga - 1 1/2"
MLL	Lava louças com joelho de 90° - 25 mm - 1/2"

LEGENDA	
	ALIMENTADOR PREDIAL
	HIDRÔMETRO
	REGISTRO BRUTO GAVETA INDUSTRIAL C/ PVC SOLDÁVEL - RG
	REGISTRO BRUTO GAVETA EUROPA C/ PVC SOLDÁVEL - RG
	REGISTRO DE PRESSÃO C/ PVC SOLDÁVEL - RP
	REGISTRO DE GAVETA C/ CANOPLA CROMADA C/ PVC SOLDÁVEL - RG
	VÁLVULA DE DESCARGA C/PVC SOLDÁVEL - VD

NOTAS

- EXECUTAR ESTE PROJETO JUNTAMENTE COM O PROJETO ESTRUTURAL;
- ANTES DA CONCRETAGEMPREVERPASSAGEM PARA AS TUBULAÇÕES, DENTRO DOS LIMITESESTABELECIDOS PELA NBR 6118:2014;
- PARA ALTURA DOS PONTOS HIDRÁULICOS VERIFICAR REFERÊNCIA NO MEMORIAL DESCRITIVO;
- ALTERAÇÕESNESTE PROJETO SOMENTE COM AUTORIZAÇÃO EXPRESSA DO FNDE;

REFERÊNCIAS:

- MEMORIAL DESCRITIVO E ESPECIFICAÇÕES TÉCNICAS
- PLANILHA DE QUANTITATIVOS.

Nº	DATA	DESCRIÇÃO
02	JANEIRO/ 2017	Atendimento à NBR 9050/ 2015; Alteração: quadro de áreas, sanitários infantis 1 e 2, altura da platibanda, mobiliário e equipamento, altura da cerâmica nos sanitários, cor dos portões dos solários e altura da porta PA4; Acréscimo das duchas higiênicas e escaninhos pré-escola. Retirada da chapa de aço abixo da platibanda.
01	AGOSTO/ 2016	Alteração paredes - shaft para tubulação hidráulica e detalhamento; alteração da altura da platibanda.

CONTROLE DE REVISÕES

FNDE Fundo Nacional de Desenvolvimento da Educação

Ministério da Educação

PROJETO PADRÃO - FNDE

PROPRIETÁRIO: : PREFEITURA MUNICIPAL DE ATALÉIA-MG

ENDEREÇO: RUA RIO BRANCO, S/Nº, BAIRRO CIDADE NOVA

MUNICÍPIO – UF: ATALÉIA-MG

PROPRIETÁRIO

LUCAS ALCHAAR MATOS 212013/D
RESP. TÉCNICO CREA

AUTOR DO PROJETO CAU

DLFO

CREA

RA

OBSERVAÇÕES:

PROGRAMA PROINFÂNCIA - PROJETO TIPO 2

PROJETO DE INSTALAÇÕES

COORDENAÇÃO
CGEST - Coordenação Geral de Infraestrutura Educacional

REDE DE ÁGUA FRIA
LANÇAMENTO DA REDE
PLANTA BAIXA DO TÉRREO

HAG

FORMATO (841x630)

REVISÃO R.00 R.01 R.02

ESCALA 1/75

DATA EMISSÃO JANEIRO/2017

PRANCHA 01/08

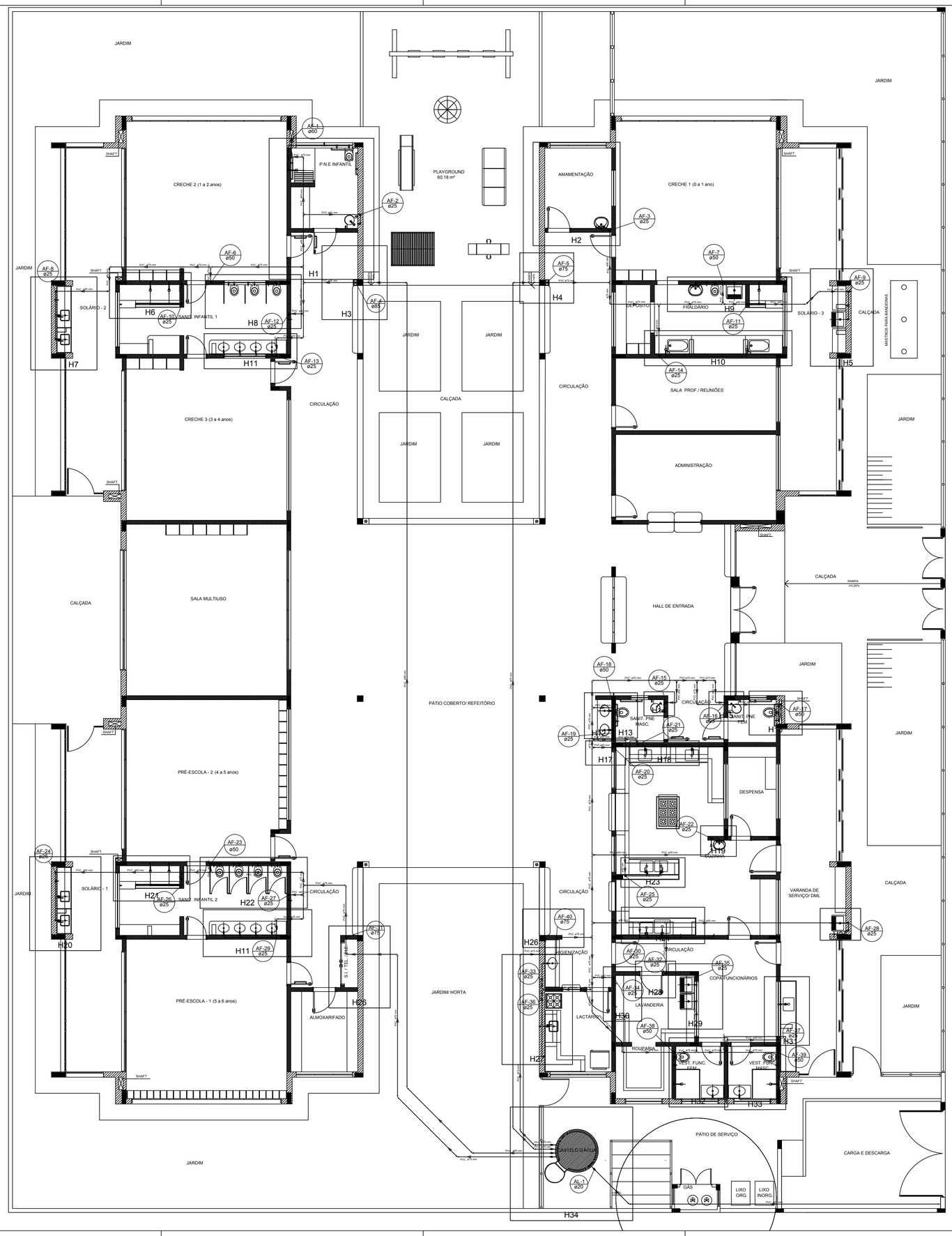

1 PLANTA BAIXA
ESCALA 1/75

LEGENDA DAS INDICAÇÕES	
BN	Banheira com joelho de 90° - 25 mm - 1/2" - FNDE
BB	Bebedouro com joelho de 90° - 25 mm - 1/2" - FNDE
CH	Chuveiro - 25mm x 1/2"
DH	Ducha Higiênica - 25 mm x 1/2"
HIDRÔ-METRO	Hidrômetros - cavalete 1/2"-Tigre
LV	Lavatório com joelho de 90° - 25 mm - 1/2"
MLR	Máquina de lavar roupa com Te de 90° - 25 mm - 3/4" - FNDE
PIA	Pia de cozinha com joelho de 90° - 25 mm - 1/2"
PR	Purificador com joelho 90º - 25 mm - 1/2" - FNDE
RP	Registro de Pressão com PVC soldável - 25 mm - 3/4"
RG	Registro de gaveta c/canopla cromada c/PVC soldável - 3/4"
TLR	Tanque de lavar com joelho de 90° - 25 mm - 3/4"
TJ	Torneira de Jardim - 25 mm x 1/2"
VD	Valvula de descarga c/PVC soldável - 1.1/2"
VS	Vaso Sanitário com válvula de descarga - 1 1/2"
MLL	Lava louças com joelho de 90° - 25 mm - 1/2"

LEGENDA	
	ALIMENTADOR PREDIAL
	HIDRÔMETRO
	REGISTRO BRUTO GAVETA INDUSTRIAL C/ PVC SOLDÁVEL - RG
	REGISTRO BRUTO GAVETA EUROPA C/ PVC SOLDÁVEL - RG
	REGISTRO DE PRESSÃO C/ PVC SOLDÁVEL - RP
	REGISTRO DE GAVETA C/ CANOPLA CROMADA C/ PVC SOLDÁVEL - RG
	VÁLVULA DE DESCARGA C/PVC SOLDÁVEL - VD

NOTAS

- EXECUTAR ESTE PROJETO JUNTAMENTE COM O PROJETO ESTRUTURAL;
- ANTES DA CONCRETAGEMPREVERPASSAGEM PARA AS TUBULAÇÕES, DENTRO DOS LIMITESESTABELECIDOS PELA NBR 6118:2014;
- PARA ALTURA DOS PONTOS HIDRÁULICOS VERIFICAR REFERÊNCIA NO MEMORIAL DESCRITIVO;
- ALTERAÇÕESNESTE PROJETO SOMENTE COM AUTORIZAÇÃO EXPRESSA DO FNDE;

REFERÊNCIAS:

- MEMORIAL DESCRITIVO E ESPECIFICAÇÕES TÉCNICAS
- PLANILHA DE QUANTITATIVOS.

Nº	DATA	DESCRIÇÃO
02	JANEIRO/ 2017	Atendimento à NBR 9050/ 2015; Alteração: quadro de áreas, sanitários infantis 1 e 2, altura da platibanda, mobiliário e equipamento, altura da cerâmica nos sanitários, cor dos portões dos solários e altura da porta PA4; Acréscimo das duchas higiênicas e escaninhos pré-escola. Retirada da chapa de aço abixo da platibanda.
01	AGOSTO/ 2016	Alteração paredes - shaft para tubulação hidráulica e detalhamento; alteração da altura da platibanda.

CONTROLE DE REVISÕES

FNDE Fundo Nacional de Desenvolvimento da Educação

Ministério da Educação

PROJETO PADRÃO - FNDE

PROPRIETÁRIO: : PREFEITURA MUNICIPAL DE ATALÉIA-MG

ENDEREÇO: RUA RIO BRANCO, S/Nº, BAIRRO CIDADE NOVA

MUNICÍPIO – UF: ATALÉIA-MG

PROPRIETÁRIO

LUCAS ALCHAAR MATOS — 212013/D
RESP. TÉCNICO — CREA

AUTOR DO PROJETO — CAU

DLFO

CREA

RA

OBSERVAÇÕES:

PROGRAMA PROINFÂNCIA - PROJETO TIPO 2

PROJETO DE INSTALAÇÕES

COORDENAÇÃO
CGEST - Coordenação Geral de Infraestrutura Educacional

REDE DE ÁGUA FRIA
INDICAÇÃO DOS DETALHES ISOMÉTRICOS
PLANTA BAIXA DO TÉRREO

HAG

REVISÃO	ESCALA	PRANCHA
R.00 R.01 R.02	1/75	02/08
FORMATO (841x630)	DATA EMISSÃO JANEIRO/2017	

LEGENDA DAS INDICAÇÕES	
BN	Banheira com joelho de 90° - 25 mm - 1/2" - FNDE
BB	Bebedouro com joelho de 90° - 25 mm - 1/2" - FNDE
CH	Chuveiro - 25mm x 1/2"
DH	Ducha Higênica - 25 mm x 1/2"
HIDRÔMETRO	Hidrômetros - cavalete 1/2"-Tigre
LV	Lavatório com joelho de 90° - 25 mm - 1/2"
MLR	Máquina de lavar roupa com Te de 90° - 25 mm - 3/4" - FNDE
PIA	Pia de cozinha com joelho de 90° - 25 mm - 1/2"
PR	Purificador com joelho 90° - 25 mm - 1/2" - FNDE
RP	Registro de Pressão com PVC soldável - 25 mm - 3/4"
RG	Registro de gaveta c/canopla cromada c/PVC soldável - 3/4"
TLR	Tanque de lavar com joelho de 90° - 25 mm - 3/4"
TJ	Torneira de Jardim - 25 mm x 1/2"
VD	Válvula de descarga c/PVC soldável - 1 1/2"
VS	Vaso Sanitário com válvula de descarga - 1 1/2"
MLL	Lava louças com joelho de 90° - 25 mm - 1/2"

LEGENDA	
	ALIMENTADOR PREDIAL
	HIDRÔMETRO
	REGISTRO BRUTO GAVETA INDUSTRIAL C/ PVC SOLDÁVEL - RG
	REGISTRO BRUTO GAVETA EUROPA C/ PVC SOLDÁVEL - RG
	REGISTRO DE PRESSÃO C/ PVC SOLDÁVEL - RP
	REGISTRO DE GAVETA C/ CANOPLA CROMADA C/ PVC SOLDÁVEL - RG
	VÁLVULA DE DESCARGA C/PVC SOLDÁVEL - VD

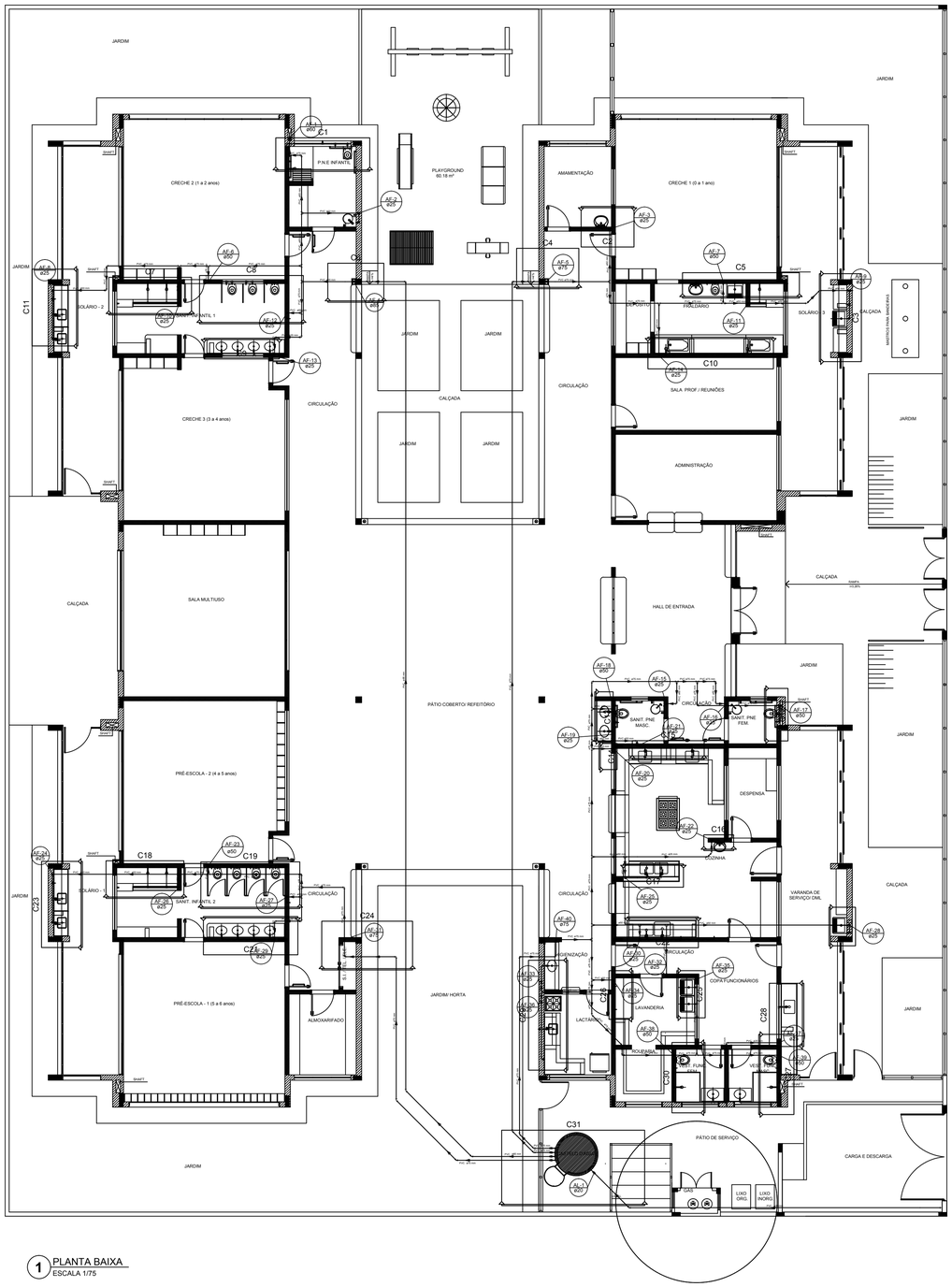

1 PLANTA BAIXA
ESCALA 1/75

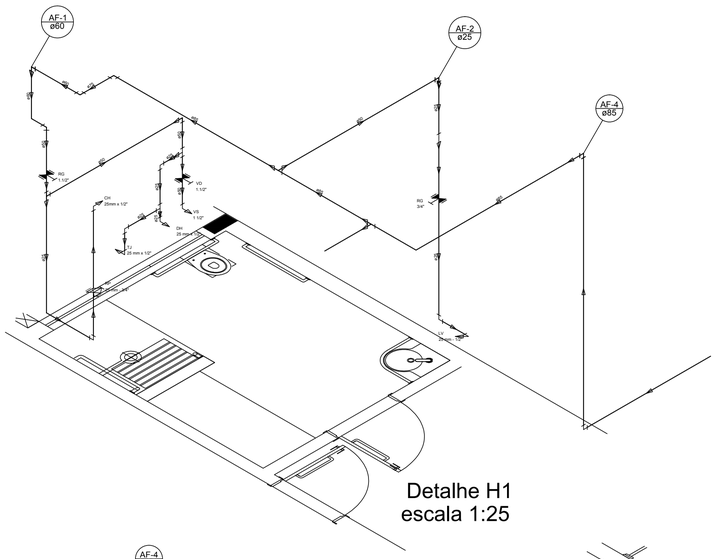

Detalhe H1
escala 1:25

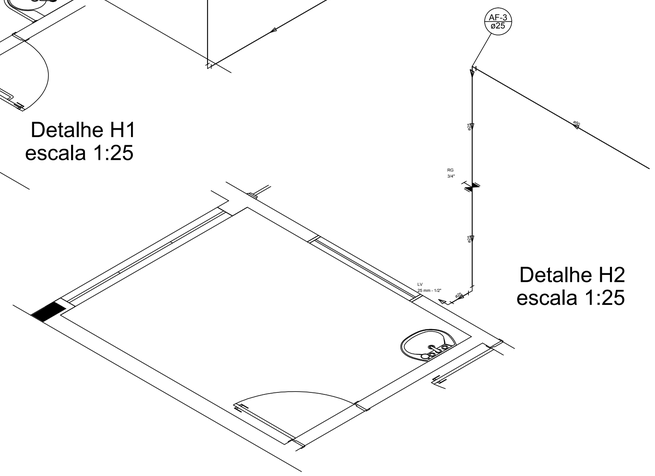

Detalhe H2
escala 1:25

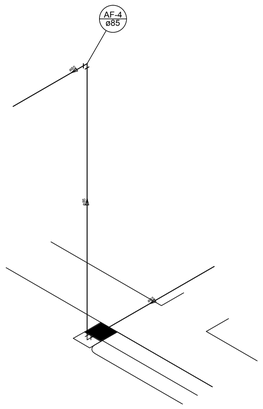

Detalhe H3
escala 1:25

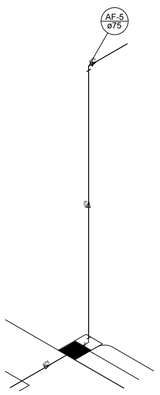

Detalhe H4
escala 1:25

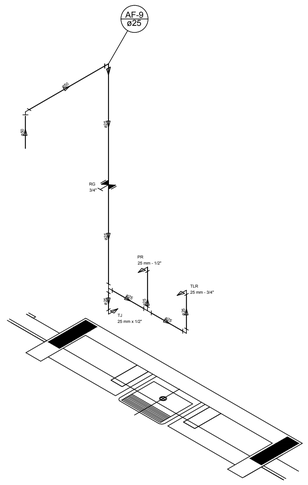

Detalhe H5
escala 1:25

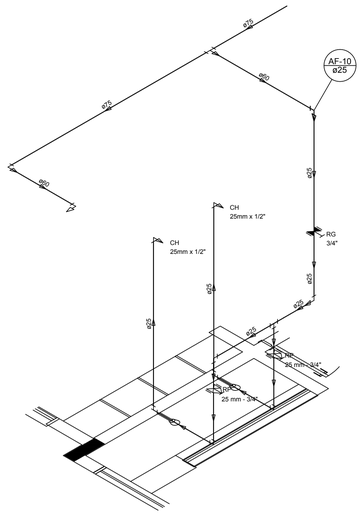

Detalhe H6
escala 1:25

NOTAS

- EXECUTAR ESTE PROJETO JUNTAMENTE COM O PROJETO ESTRUTURAL;
- ANTES DA CONCRETAGEMPREVERPASSAGEM PARA AS TUBULAÇÕES, DENTRO DOS LIMITESESTABELECIDOS PELA NBR 6118:2014;
- PARA ALTURA DOS PONTOS HIDRÁULICOS VERIFICAR REFERÊNCIA NO MEMORIAL DESCRITIVO;
- ALTERAÇÕESNESTE PROJETO SOMENTE COM AUTORIZAÇÃO EXPRESSA DO FNDE;

REFERÊNCIAS:

- MEMORIAL DESCRITIVO E ESPECIFICAÇÕES TÉCNICAS
- PLANILHA DE QUANTITATIVOS.

Nº	DATA	DESCRIÇÃO
02	JANEIRO/ 2017	Atendimento à NBR 9050/ 2015; Alteração: quadro de áreas, sanitários infantis 1 e 2, altura da platibanda, mobiliário e equipamento, altura da cerâmica nos sanitários, cor dos portões dos solários e altura da porta PA4; Acréscimo das duchas higiênicas e escaninhos pré-escola. Retirada da chapa de aço abixo da platibanda.
01	AGOSTO/ 2016	Alteração paredes - shaft para tubulação hidráulica e detalhamento; alteração da altura da platibanda.

CONTROLE DE REVISÕES

FNDE Fundo Nacional de Desenvolvimento da Educação — Ministério da Educação

PROJETO PADRÃO - FNDE

PROPRIETÁRIO: : PREFEITURA MUNICIPAL DE ATALÉIA-MG

ENDEREÇO: RUA RIO BRANCO, S/Nº, BAIRRO CIDADE NOVA

MUNICÍPIO – UF: ATALÉIA-MG

PROPRIETÁRIO

RESP. TÉCNICO: LUCAS ALCHAAR MATOS — CREA: 212013/D

AUTOR DO PROJETO — CAU:

DLFO

CREA

RA

OBSERVAÇÕES:

PROGRAMA PROINFÂNCIA - PROJETO TIPO 2

PROJETO DE INSTALAÇÕES

COORDENAÇÃO: CGEST - Coordenação Geral de Infraestrutura Educacional

REDE DE ÁGUA FRIA
INDICAÇÃO DOS DETALHES - CORTES
DETALHES ISOMÉTRICOS H1 A H6

HAG

FORMATO: A0 (1189x841)

REVISÃO: R.00 / R.01 / R.02

ESCALA: INDICADA

DATA EMISSÃO: JANEIRO/2017

PRANCHA: 03/08

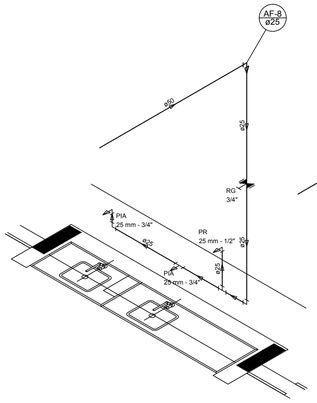

Detalhe H7
escala 1:25

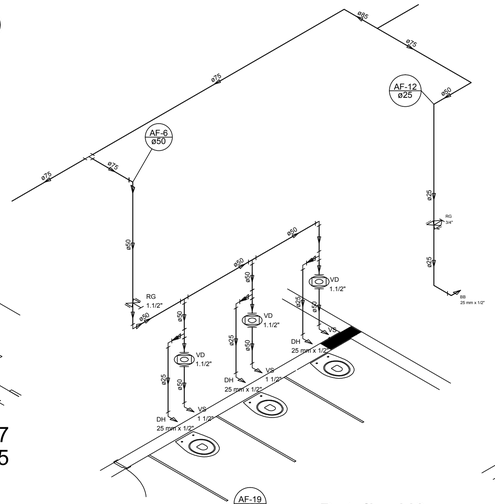

Detalhe H8
escala 1:25

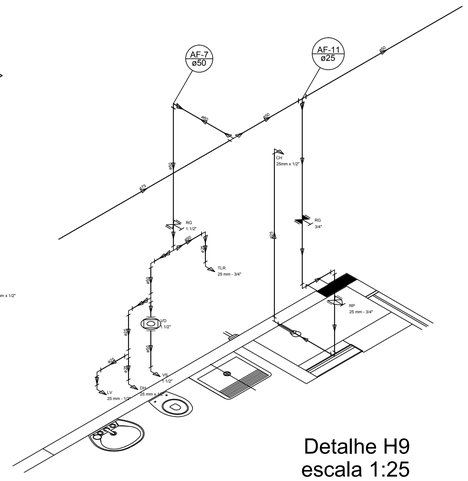

Detalhe H9
escala 1:25

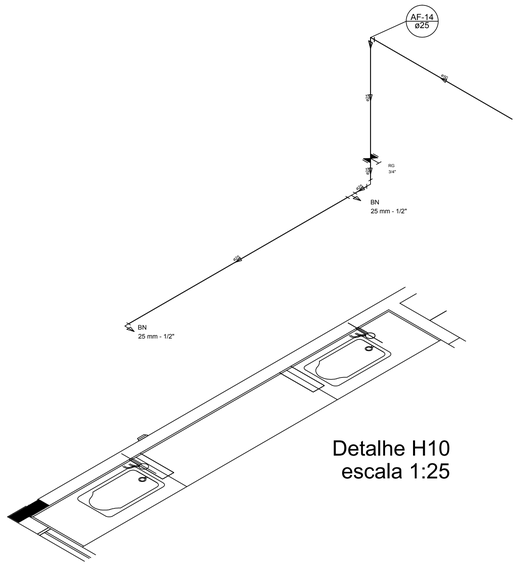

Detalhe H10
escala 1:25

LEGENDA DAS INDICAÇÕES	
BN	Banheira com joelho de 90° - 25 mm - 1/2" - FNDE
BB	Bebedouro com joelho de 90° - 25 mm - 1/2" - FNDE
CH	Chuveiro - 25mm x 1/2"
DH	Ducha Higiênica - 25 mm x 1/2"
HIDRÔMETRO	Hidrômetros - cavalete 1/2"-Tigre
LV	Lavatório com joelho de 90° - 25 mm - 1/2"
MLR	Máquina de lavar roupa com Te de 90° - 25 mm - 3/4" - FNDE
PIA	Pia de cozinha com joelho de 90° - 25 mm - 1/2"
PR	Purificador com joelho 90° - 25 mm - 1/2" - FNDE
RP	Registro de Pressão com PVC soldável - 25 mm - 3/4"
RG	Registro de gaveta c/canopla cromada c/PVC soldável - 3/4"
TLR	Tanque de lavar com joelho de 90° - 25 mm - 3/4"
TJ	Torneira de Jardim - 25 mm x 1/2"
VD	Válvula de descarga c/PVC soldável - 1.1/2"
VS	Vaso Sanitário com válvula de descarga - 1.1/2"
MLL	Lava louças com joelho de 90° - 25 mm - 1/2"

LEGENDA
ALIMENTADOR PREDIAL
HIDRÔMETRO
REGISTRO BRUTO GAVETA INDUSTRIAL C/ PVC SOLDÁVEL - RG
REGISTRO BRUTO GAVETA EUROPA C/ PVC SOLDÁVEL - RG
REGISTRO DE PRESSÃO C/ PVC SOLDÁVEL - RP
REGISTRO DE GAVETA C/ CANOPLA CROMADA C/ PVC SOLDÁVEL - RG
VÁLVULA DE DESCARGA C/PVC SOLDÁVEL - VD

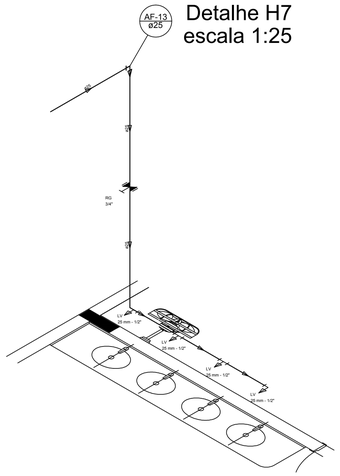

Detalhe H11
escala 1:25

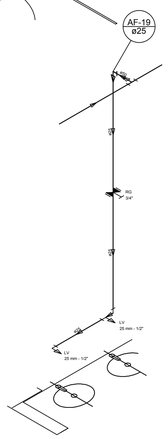

Detalhe H12
escala 1:25

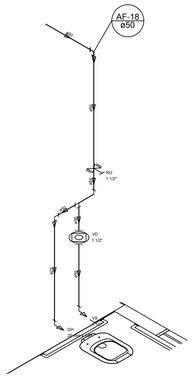

Detalhe H13
escala 1:25

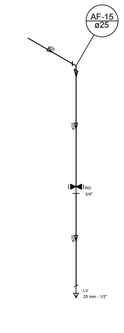

Detalhe H14
escala 1:25

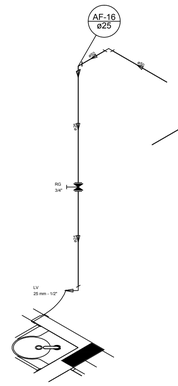

Detalhe H15
escala 1:25

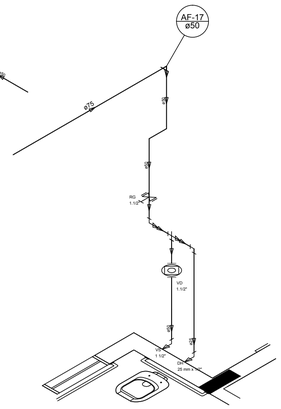

Detalhe H16
escala 1:25

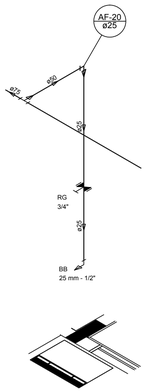

Detalhe H17
escala 1:25

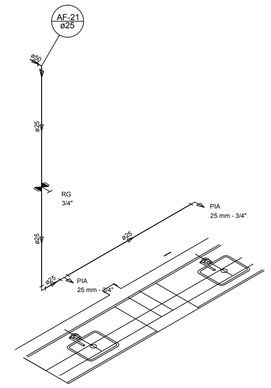

Detalhe H18
escala 1:25

NOTAS

- EXECUTAR ESTE PROJETO JUNTAMENTE COM O PROJETO ESTRUTURAL;
- ANTES DA CONCRETAGEMPREVERPASSAGEM PARA AS TUBULAÇÕES, DENTRO DOS LIMITESESTABELECIDOS PELA NBR 6118:2014;
- PARA ALTURA DOS PONTOS HIDRÁULICOS VERIFICAR REFERÊNCIA NO MEMORIAL DESCRITIVO;
- ALTERAÇÕESNESTE PROJETO SOMENTE COM AUTORIZAÇÃO EXPRESSA DO FNDE;

REFERÊNCIAS:

- MEMORIAL DESCRITIVO E ESPECIFICAÇÕES TÉCNICAS
- PLANILHA DE QUANTITATIVOS.

Nº	DATA	DESCRIÇÃO
02	JANEIRO/ 2017	Atendimento à NBR 9050/ 2015; Alteração: quadro de áreas, sanitários infantis 1 e 2, altura da platibanda, mobiliário e equipamento, altura da cerâmica nos sanitários, cor dos portões dos solários e altura da porta PA4; Acréscimo das duchas higiênicas e escarinhos pré-escola. Retirada da chapa de aço abixo da platibanda.
01	AGOSTO/ 2016	Alteração paredes - shaft para tubulação hidráulica e detalhamento; alteração da altura da platibanda.

CONTROLE DE REVISÕES

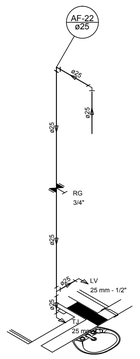

Detalhe H19
escala 1:25

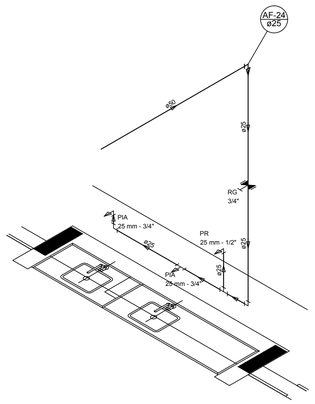

Detalhe H20
escala 1:25

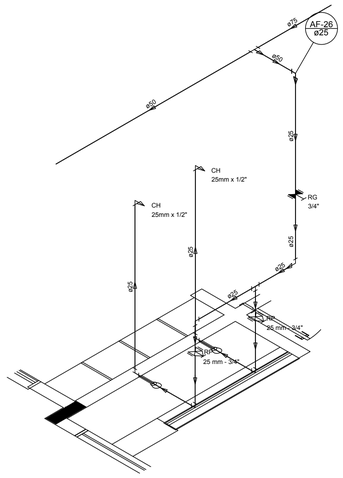

Detalhe H21
escala 1:25

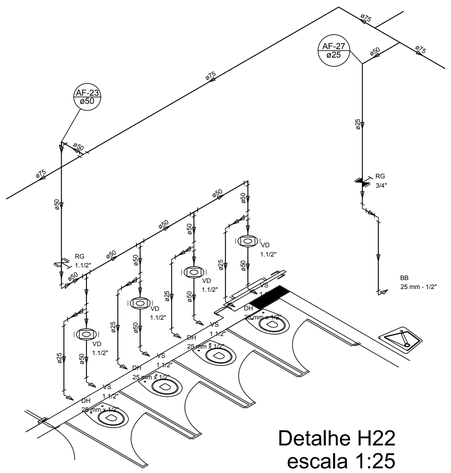

Detalhe H22
escala 1:25

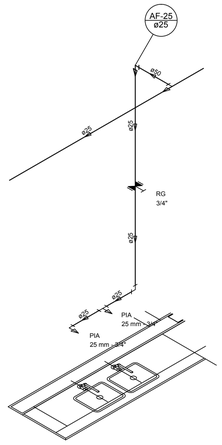

Detalhe H23
escala 1:25

FNDE Fundo Nacional de Desenvolvimento da Educação — Ministério da Educação

PROJETO PADRÃO - FNDE

PROPRIETÁRIO: : PREFEITURA MUNICIPAL DE ATALÉIA-MG

ENDEREÇO: RUA RIO BRANCO, S/Nº, BAIRRO CIDADE NOVA

MUNICÍPIO – UF: ATALÉIA-MG

PROPRIETÁRIO

LUCAS ALCHAAR MATOS — 212013/D
RESP. TÉCNICO — CREA

AUTOR DO PROJETO — CAU

DLFO — CREA

RA

OBSERVAÇÕES:

PROGRAMA PROINFÂNCIA - PROJETO TIPO 2

PROJETO DE INSTALAÇÕES

COORDENAÇÃO: CGEST - Coordenação Geral de Infraestrutura Educacional

REDE DE ÁGUA FRIA
DETALHES ISOMÉTRICOS
DETALHES ISOMÉTRICOS H7 AO H23

HAG

FORMATO: A0 (1189x841)

REVISÃO: R.00 / R.01 / R.02

ESCALA: 1/25

DATA EMISSÃO: JANEIRO/2017

PRANCHA: 04/08

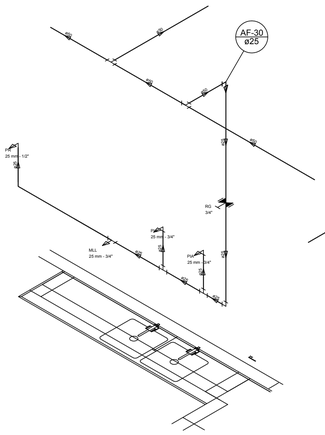

Detalhe H24
escala 1:25

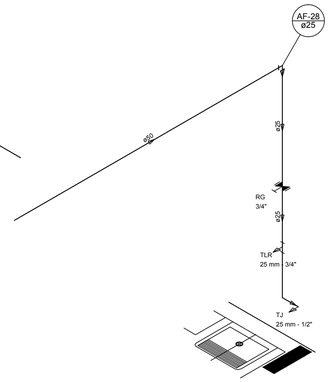

Detalhe H25
escala 1:25

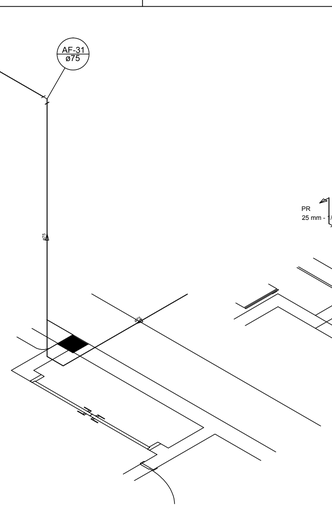

Detalhe H26
escala 1:25

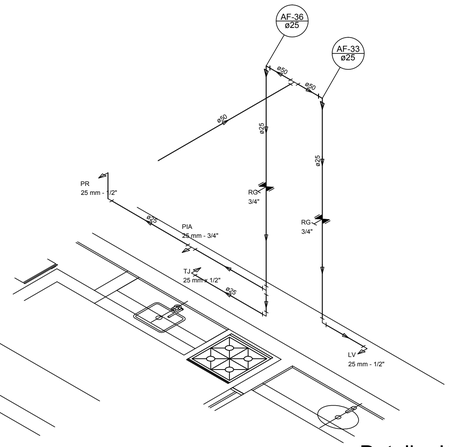

Detalhe H27
escala 1:25

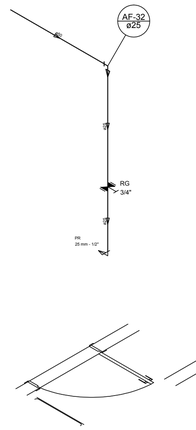

Detalhe H28
escala 1:25

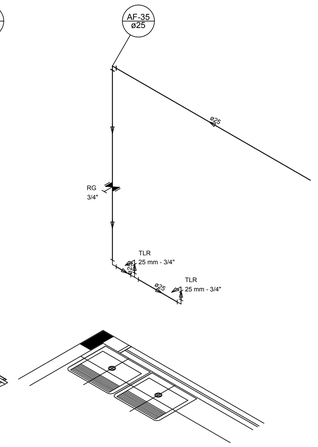

Detalhe H29
escala 1:25

LEGENDA DAS INDICAÇÕES	
BN	Banheira com joelho de 90° - 25 mm - 1/2" - FNDE
BB	Bebedouro com joelho de 90° - 25 mm - 1/2" - FNDE
CH	Chuveiro - 25mm x 1/2"
DH	Ducha Higiênica - 25 mm x 1/2"
HIDRÔMETRO	Hidrômetros - cavalete 1/2"-Tigre
LV	Lavatório com joelho de 90° - 25 mm - 1/2"
MLR	Máquina de lavar roupa com Te de 90° - 25 mm - 3/4" - FNDE
PIA	Pia de cozinha com joelho de 90° - 25 mm - 1/2"
PR	Purificador com joelho 90º - 25 mm - 1/2" - FNDE
RP	Registro de Pressão com PVC soldável - 25 mm - 3/4"
RG	Registro de gaveta c/canopla cromada c/PVC soldável - 3/4"
TLR	Tanque de lavar com joelho de 90° - 25 mm - 3/4"
TJ	Torneira de Jardim - 25 mm x 1/2"
VD	Válvula de descarga c/PVC soldável - 1 1/2"
VS	Vaso Sanitário com válvula de descarga - 1 1/2"
MLL	Lava louças com joelho de 90° - 25 mm - 1/2"

LEGENDA	
	ALIMENTADOR PREDIAL
	HIDRÔMETRO
	REGISTRO BRUTO GAVETA INDUSTRIAL C/ PVC SOLDÁVEL - RG
	REGISTRO BRUTO GAVETA EUROPA C/ PVC SOLDÁVEL - RG
	REGISTRO DE PRESSÃO C/ PVC SOLDÁVEL - RP
	REGISTRO DE GAVETA C/ CANOPLA CROMADA C/ PVC SOLDÁVEL - RG
	VÁLVULA DE DESCARGA C/PVC SOLDÁVEL - VD

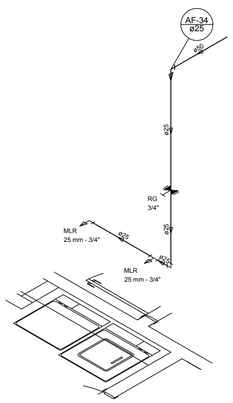

Detalhe H30
escala 1:25

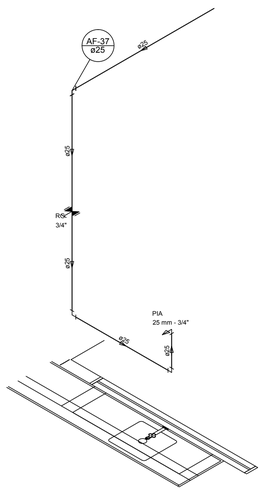

Detalhe H31
escala 1:25

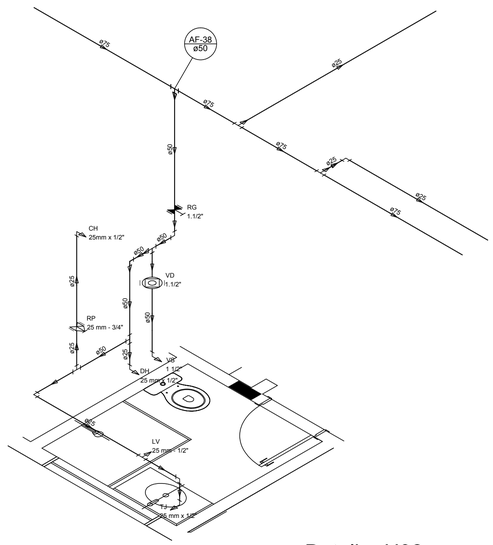

Detalhe H32
escala 1:25

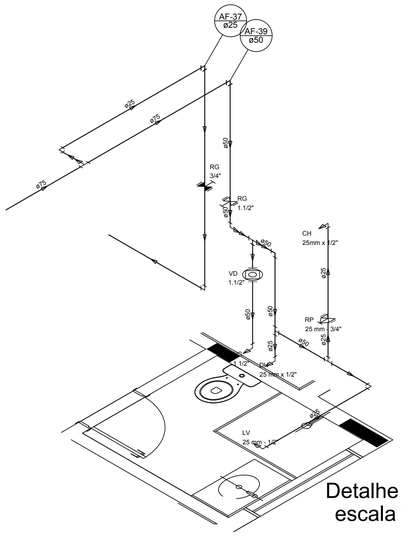

Detalhe H33
escala 1:25

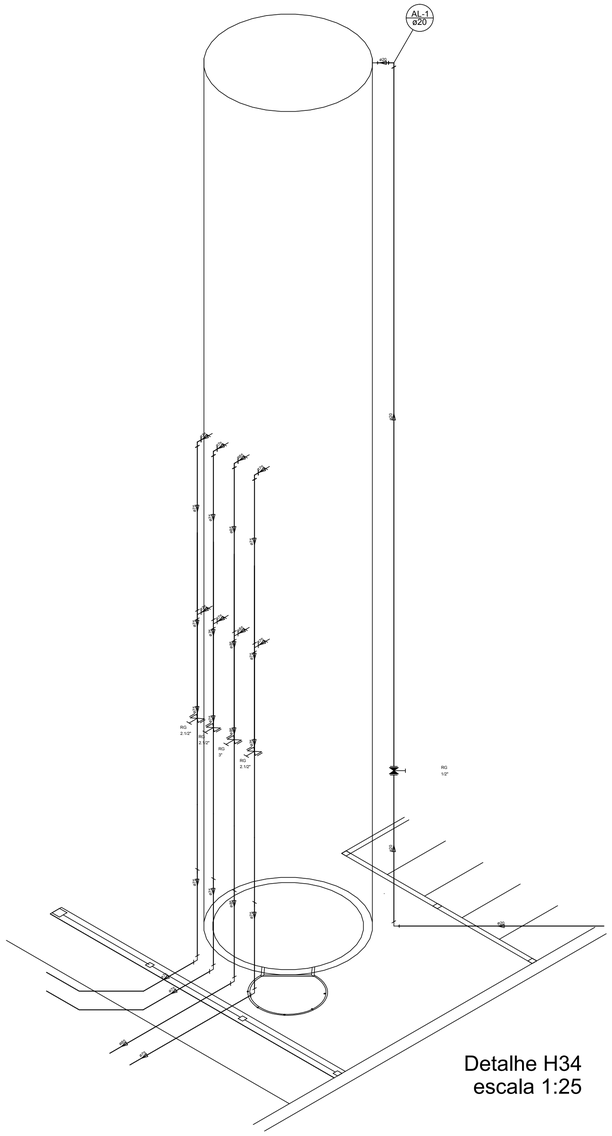

Detalhe H34
escala 1:25

NOTAS

- EXECUTAR ESTE PROJETO JUNTAMENTE COM O PROJETO ESTRUTURAL;
- ANTES DA CONCRETAGEMPREVERPASSAGEM PARA AS TUBULAÇÕES, DENTRO DOS LIMITESESTABELECIDOS PELA NBR 6118:2014;
- PARA ALTURA DOS PONTOS HIDRÁULICOS VERIFICAR REFERÊNCIA NO MEMORIAL DESCRITIVO;
- ALTERAÇÕESNESTE PROJETO SOMENTE COM AUTORIZAÇÃO EXPRESSA DO FNDE;

REFERÊNCIAS:

- MEMORIAL DESCRITIVO E ESPECIFICAÇÕES TÉCNICAS
- PLANILHA DE QUANTITATIVOS.

Nº	DATA	DESCRIÇÃO
02	JANEIRO/ 2017	Atendimento à NBR 9050/ 2015; Alteração: quadro de áreas, sanitários infantis 1 e 2, altura da platibanda, mobiliário e equipamento, altura da cerâmica nos sanitários, cor dos portões dos solários e altura da porta PA4. Acréscimo das duchas higiênicas e escaninhos pré-escola. Retirada da chapa de aço abixo da platibanda.
01	AGOSTO/ 2016	Alteração paredes - shaft para tubulação hidráulica e detalhamento; alteração da altura da platibanda.

CONTROLE DE REVISÕES

FNDE Fundo Nacional de Desenvolvimento da Educação

Ministério da Educação

PROJETO PADRÃO - FNDE

PROPRIETÁRIO: : PREFEITURA MUNICIPAL DE ATALÉIA-MG

ENDEREÇO: RUA RIO BRANCO, S/Nº, BAIRRO CIDADE NOVA

MUNICÍPIO – UF: ATALÉIA-MG

PROPRIETÁRIO

LUCAS ALCHAAR MATOS — 212013/D

RESP. TÉCNICO — CREA

AUTOR DO PROJETO — CAU

DLFO — CREA

RA

OBSERVAÇÕES:

PROGRAMA PROINFÂNCIA - PROJETO TIPO 2

PROJETO DE INSTALAÇÕES

COORDENAÇÃO: CGEST - Coordenação Geral de Infraestrutura Educacional

REDE DE ÁGUA FRIA
DETALHES ISOMÉTRICOS
DETALHES ISOMÉTRICOS H24 AO H35

HAG

FORMATO: A0 (1189x841)

REVISÃO: R.00 / R.01 / R.02

ESCALA: 1/25

DATA EMISSÃO: JANEIRO/2017

PRANCHA: 05/08

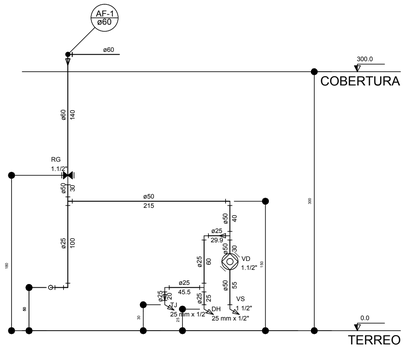

Corte C1
escala 1:25

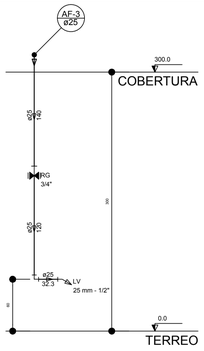

Corte C2
escala 1:25

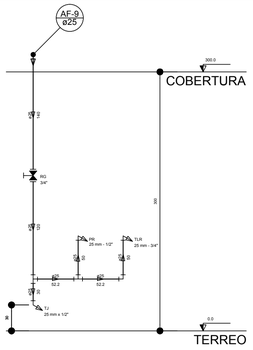

Corte C3
escala 1:25

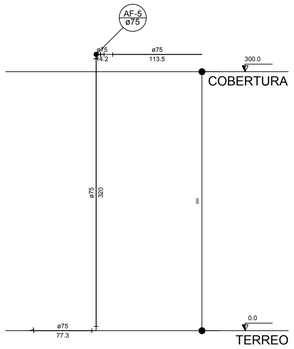

Corte C4
escala 1:25

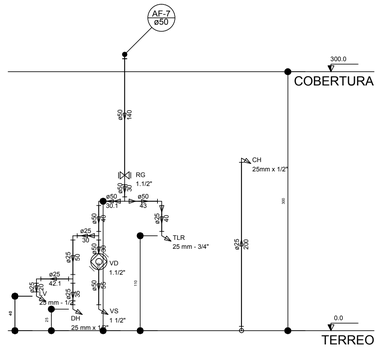

Corte C5
escala 1:25

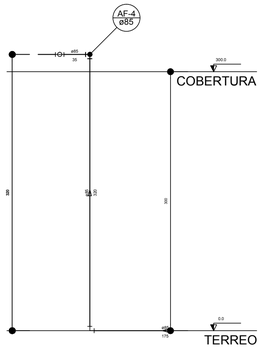

Corte C6
escala 1:25

LEGENDA DAS INDICAÇÕES	
BN	Banheira com joelho de 90° - 25 mm - 1/2" - FNDE
BB	Bebedouro com joelho de 90° - 25 mm - 1/2" - FNDE
CH	Chuveiro - 25mm x 1/2"
DH	Ducha Higiênica - 25 mm x 1/2"
HIDRÔMETROS	Hidrômetros - cavalete 1/2"-Tigre
LV	Lavatório com joelho de 90° - 25 mm - 1/2"
MLR	Máquina de lavar roupa com Te de 90° - 25 mm - 3/4" - FNDE
PIA	Pia de cozinha com joelho de 90° - 25 mm - 1/2"
PR	Purificador com joelho 90° - 25 mm - 1/2" - FNDE
RP	Registro de Pressão com PVC soldável - 25 mm - 3/4"
RG	Registro de gaveta c/canopla cromada c/PVC soldável - 3/4"
TLR	Tanque de lavar com joelho de 90° - 25 mm - 3/4"
TJ	Torneira de Jardim - 25 mm x 1/2"
VD	Válvula de descarga c/PVC soldável - 1 1/2"
VS	Vaso Sanitário com válvula de descarga - 1 1/2"
MLL	Lava louças com joelho de 90° - 25 mm - 1/2"

LEGENDA	
	ALIMENTADOR PREDIAL
	HIDRÔMETRO
	REGISTRO BRUTO GAVETA INDUSTRIAL C/ PVC SOLDÁVEL - RG
	REGISTRO BRUTO GAVETA EUROPA C/ PVC SOLDÁVEL - RG
	REGISTRO DE PRESSÃO C/ PVC SOLDÁVEL - RP
	REGISTRO DE GAVETA C/ CANOPLA CROMADA C/ PVC SOLDÁVEL - RG
	VÁLVULA DE DESCARGA C/PVC SOLDÁVEL - VD

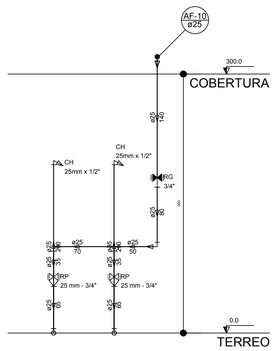

Corte C7
escala 1:25

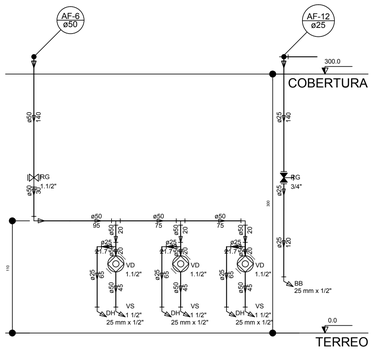

Corte C8
escala 1:25

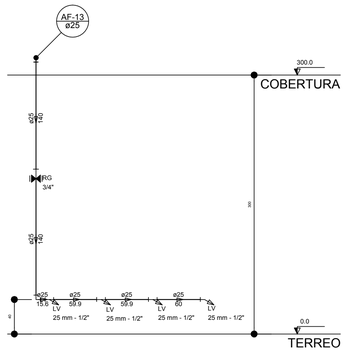

Corte C9
escala 1:25

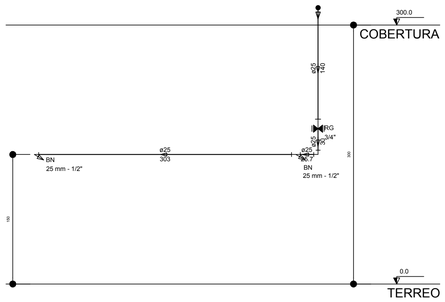

Corte C10
escala 1:25

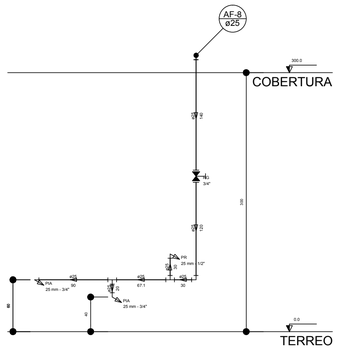

Corte C11
escala 1:25

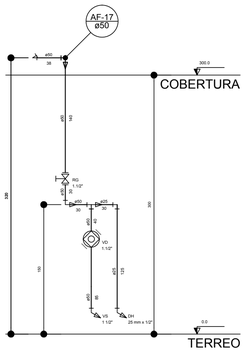

Corte C12
escala 1:25

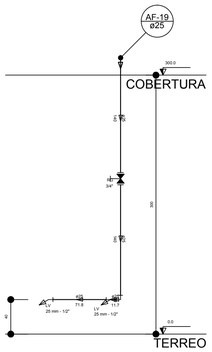

Corte C13
escala 1:25

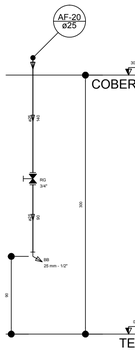

Corte C14
escala 1:25

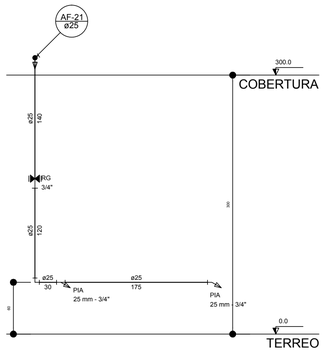

Corte C15
escala 1:25

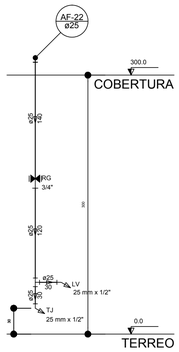

Corte C16
escala 1:25

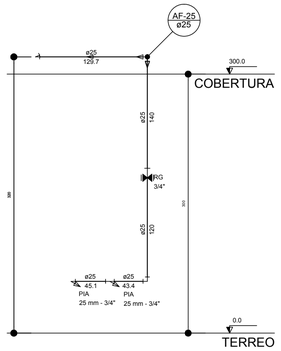

Corte C17
escala 1:25

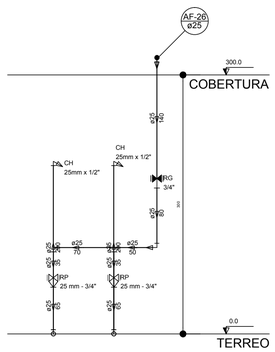

Corte C18
escala 1:25

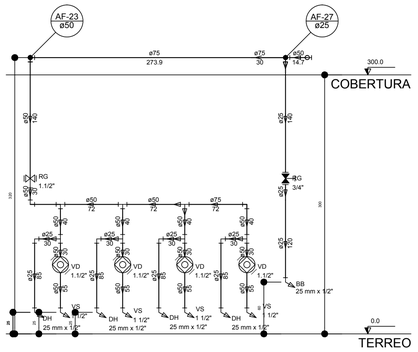

Corte C19
escala 1:25

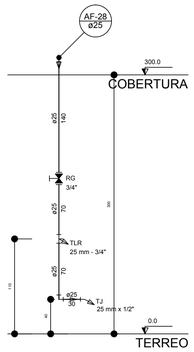

Corte C20
escala 1:25

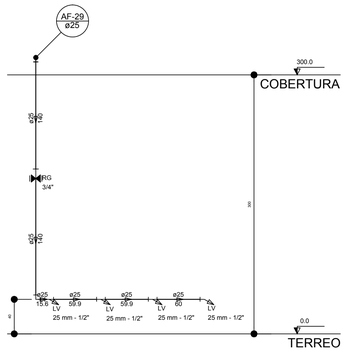

Corte C21
escala 1:25

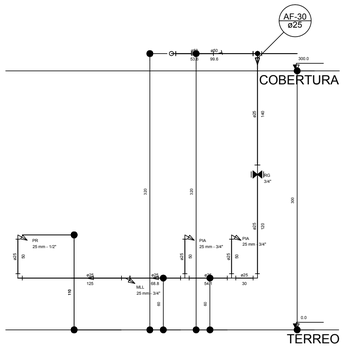

Corte C22
escala 1:25

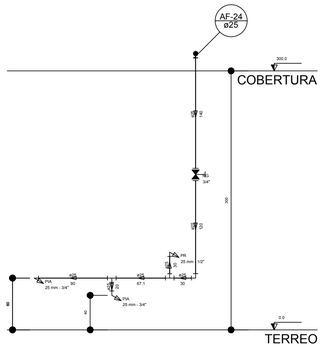

Corte C23
escala 1:25

NOTAS

- EXECUTAR ESTE PROJETO JUNTAMENTE COM O PROJETO ESTRUTURAL;
- ANTES DA CONCRETAGEMREVERPASSAGEM PARA AS TUBULAÇÕES, DENTRO DOS LIMITESESTABELECIDOS PELA NBR 6118:2014;
- PARA ALTURA DOS PONTOS HIDRÁULICOS VERIFICAR REFERÊNCIA NO MEMORIAL DESCRITIVO;
- ALTERAÇÕESNESTE PROJETO SOMENTE COM AUTORIZAÇÃO EXPRESSA DO FNDE;

REFERÊNCIAS:

- MEMORIAL DESCRITIVO E ESPECIFICAÇÕES TÉCNICAS
- PLANILHA DE QUANTITATIVOS.

Nº	DATA	DESCRIÇÃO
02	JANEIRO/ 2017	Atendimento à NBR 9050/ 2015; Alteração: quadro de áreas, sanitários infantis 1 e 2, altura da platibanda, mobiliário e equipamento, altura da cerâmica nos sanitários, cor dos portões dos solários e altura da porta PA4; Acréscimo das duchas higiênicas e escarinhos pré-escola. Retirada da chapa de aço abixo da platibanda.
01	AGOSTO/ 2016	Alteração paredes - shaft para tubulação hidráulica e detalhamento; alteração da altura da platibanda.

CONTROLE DE REVISÕES

FNDE Fundo Nacional de Desenvolvimento da Educação — Ministério da Educação

PROJETO PADRÃO - FNDE

PROPRIETÁRIO: : PREFEITURA MUNICIPAL DE ATALÉIA-MG

ENDEREÇO: RUA RIO BRANCO, S/Nº, BAIRRO CIDADE NOVA

MUNICÍPIO – UF: ATALÉIA-MG

PROPRIETÁRIO

LUCAS ALCHAAR MATOS — 212013/D
RESP. TÉCNICO — CREA

AUTOR DO PROJETO — CAU

DLFO — CREA — RA

OBSERVAÇÕES:

PROGRAMA PROINFÂNCIA - PROJETO TIPO 2

PROJETO DE INSTALAÇÕES

COORDENAÇÃO
CGEST - Coordenação Geral de Infraestrutura Educacional

REDE DE ÁGUA FRIA
DETALHES - CORTES
DETALHES CORTES C1 AO C23

HAG

REVISÃO: R.00, R.01, R.02
ESCALA: 1:25
DATA EMISSÃO: JANEIRO/2017
FORMATO: A0 (1189x841)
PRANCHA: 06/08

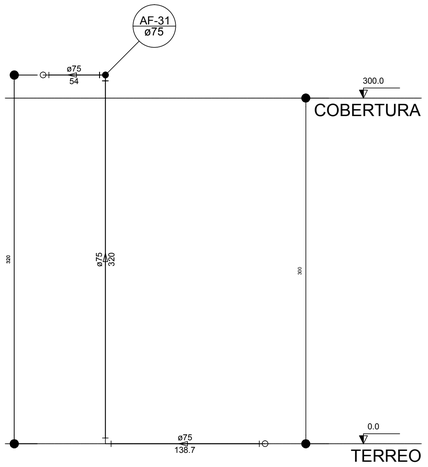

Corte C24
escala 1:25

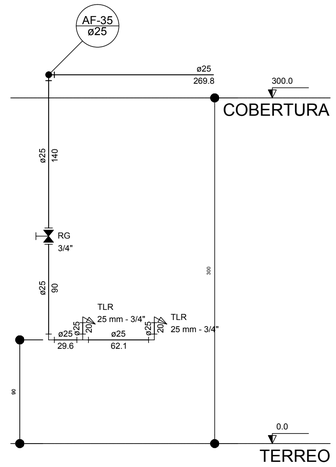

Corte C25
escala 1:25

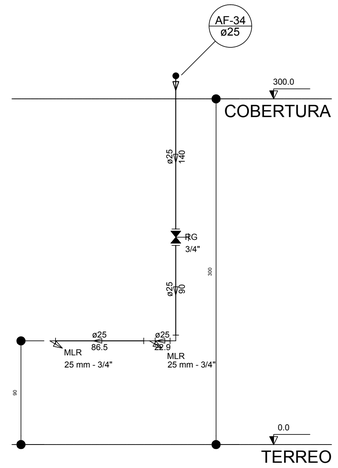

Corte C26
escala 1:25

LEGENDA DAS INDICAÇÕES	
BN	Banheira com joelho de 90° - 25 mm - 1/2" - FNDE
BB	Bebedouro com joelho de 90° - 25 mm - 1/2" - FNDE
CH	Chuveiro - 25mm x 1/2"
DH	Ducha Higiênica - 25 mm x 1/2"
HIDRÔ-METRO	Hidrômetros - cavalete 1/2"-Tigre
LV	Lavatório com joelho de 90° - 25 mm - 1/2"
MLR	Máquina de lavar roupa com Te de 90° - 25 mm - 3/4" - FNDE
PIA	Pia de cozinha com joelho de 90° - 25 mm - 1/2"
PR	Purificador com joelho 90º - 25 mm - 1/2" - FNDE
RP	Registro de Pressão com PVC soldável - 25 mm - 3/4"
RG	Registro de gaveta c/canopla cromada c/PVC soldável - 3/4"
TLR	Tanque de lavar com joelho de 90° - 25 mm - 3/4"
TJ	Torneira de Jardim - 25 mm x 1/2"
VD	Valvula de descarga c/PVC soldável - 1.1/2"
VS	Vaso Sanitário com válvula de descarga - 1 1/2"
MLL	Lava louças com joelho de 90° - 25 mm - 1/2"

LEGENDA	
	ALIMENTADOR PREDIAL
	HIDRÔMETRO
	REGISTRO BRUTO GAVETA INDUSTRIAL C/ PVC SOLDÁVEL - RG
	REGISTRO BRUTO GAVETA EUROPA C/ PVC SOLDÁVEL - RG
	REGISTRO DE PRESSÃO C/ PVC SOLDÁVEL - RP
	REGISTRO DE GAVETA C/ CANOPLA CROMADA C/ PVC SOLDÁVEL - RG
	VÁLVULA DE DESCARGA C/PVC SOLDÁVEL - VD

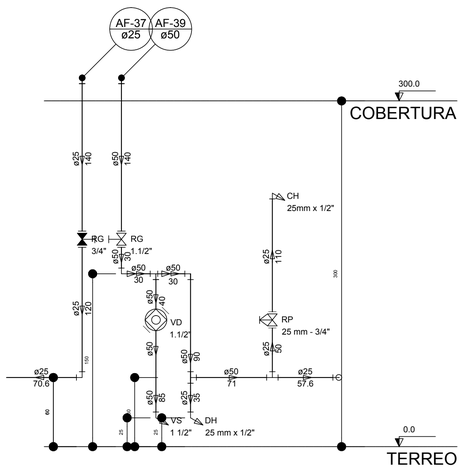

Corte C27
escala 1:25

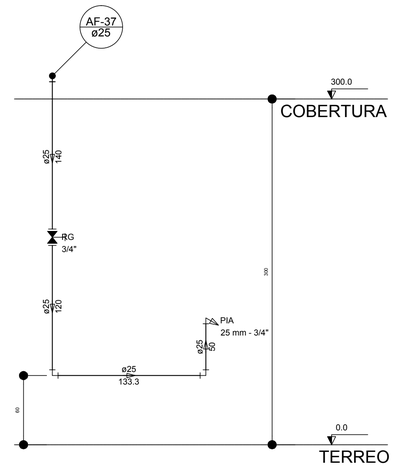

Corte C28
escala 1:25

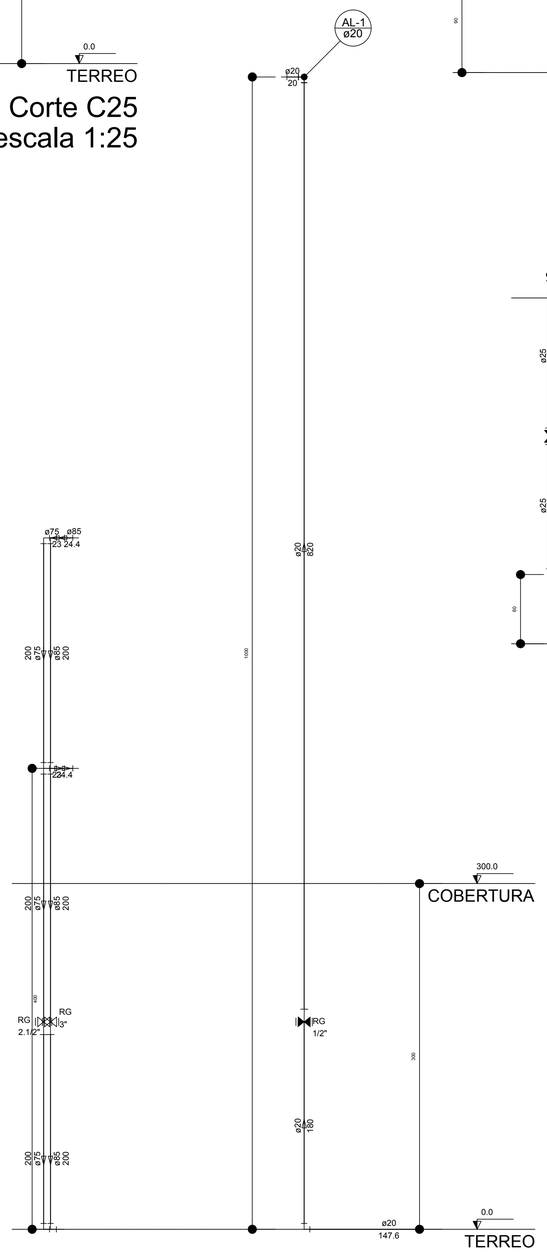

Corte C31
escala 1:25

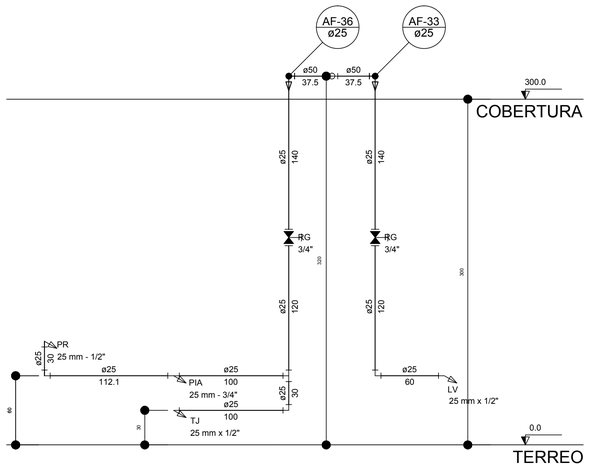

Corte C29
escala 1:25

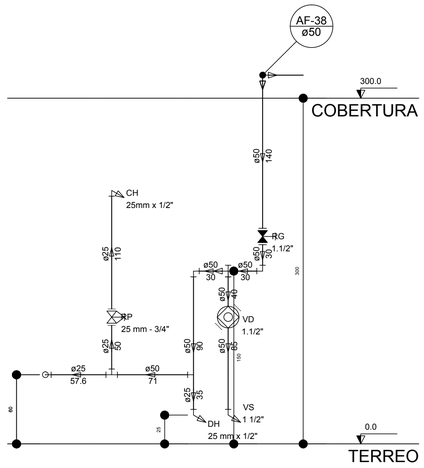

Corte C30
escala 1:25

NOTAS

- EXECUTAR ESTE PROJETO JUNTAMENTE COM O PROJETO ESTRUTURAL;
- ANTES DA CONCRETAGEMPREVERPASSAGEM PARA AS TUBULAÇÕES, DENTRO DOS LIMITESESTABELECIDOS PELA NBR 6118:2014;
- PARA ALTURA DOS PONTOS HIDRÁULICOS VERIFICAR REFERÊNCIA NO MEMORIAL DESCRITIVO;
- ALTERAÇÕESNESTE PROJETO SOMENTE COM AUTORIZAÇÃO EXPRESSA DO FNDE;

REFERÊNCIAS:

- MEMORIAL DESCRITIVO E ESPECIFICAÇÕES TÉCNICAS
- PLANILHA DE QUANTITATIVOS.

Nº	DATA	DESCRIÇÃO
02	JANEIRO/ 2017	Atendimento à NBR 9050/ 2015; Alteração: quadro de áreas, sanitários infantis 1 e 2, altura da platibanda, mobiliário e equipamento, altura da cerâmica nos sanitários, cor dos portões dos solários e altura da porta PA4; Acréscimo das duchas higiênicas e escaninhos pré-escola. Retirada da chapa de aço abixo da platibanda.
01	AGOSTO/ 2016	Alteração paredes - shaft para tubulação hidráulica e detalhamento; alteração da altura da platibanda.

CONTROLE DE REVISÕES

FNDE Fundo Nacional de Desenvolvimento da Educação — Ministério da Educação

PROJETO PADRÃO - FNDE

PROPRIETÁRIO: : PREFEITURA MUNICIPAL DE ATALÉIA-MG

ENDEREÇO: RUA RIO BRANCO, S/Nº, BAIRRO CIDADE NOVA

MUNICÍPIO – UF: ATALÉIA-MG

PROPRIETÁRIO

LUCAS ALCHAAR MATOS — 212013/D
RESP. TÉCNICO — CREA

AUTOR DO PROJETO — CAU

DLFO — CREA

RA

OBSERVAÇÕES:

PROGRAMA PROINFÂNCIA - PROJETO TIPO 2

PROJETO DE INSTALAÇÕES

COORDENAÇÃO
CGEST - Coordenação Geral de Infraestrutura Educacional

REDE DE ÁGUA FRIA
DETALHES - CORTES
DETALHES CORTES C24 AO C31

HAG

FORMATO (841x630)

REVISÃO: R.00 R.01 R.02

ESCALA: 1/25

DATA EMISSÃO: JANEIRO/2017

PRANCHA: 07/08

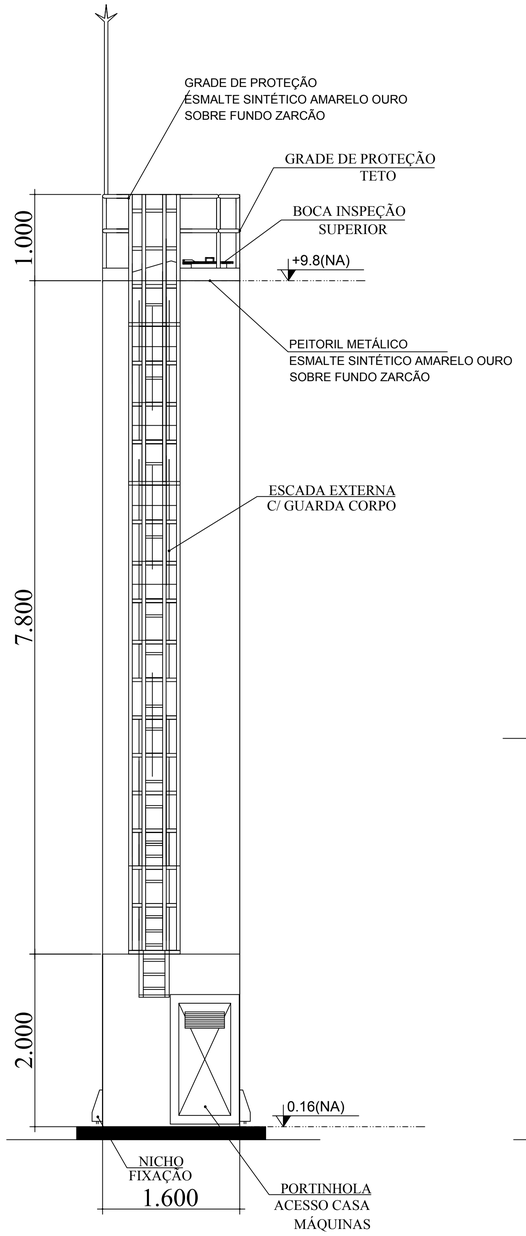

DET. ACESSÓRIOS
ESCALA 1:100

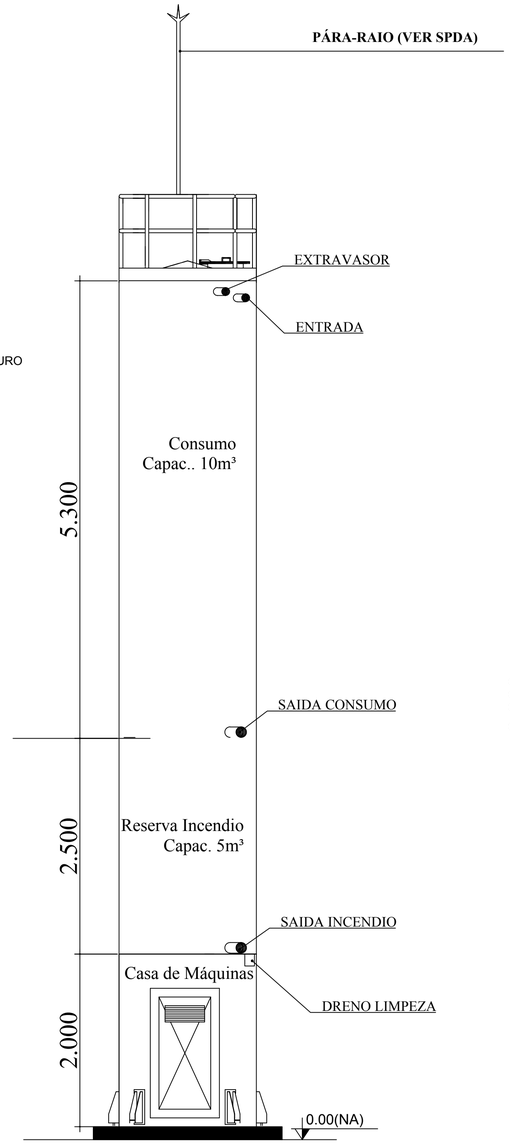

DET. CONEXÕES
ESCALA 1:100

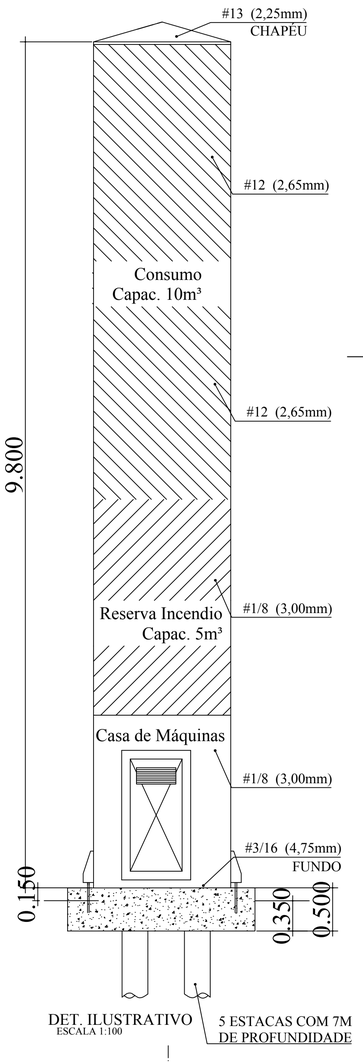

DET. ILUSTRATIVO
ESCALA 1:100

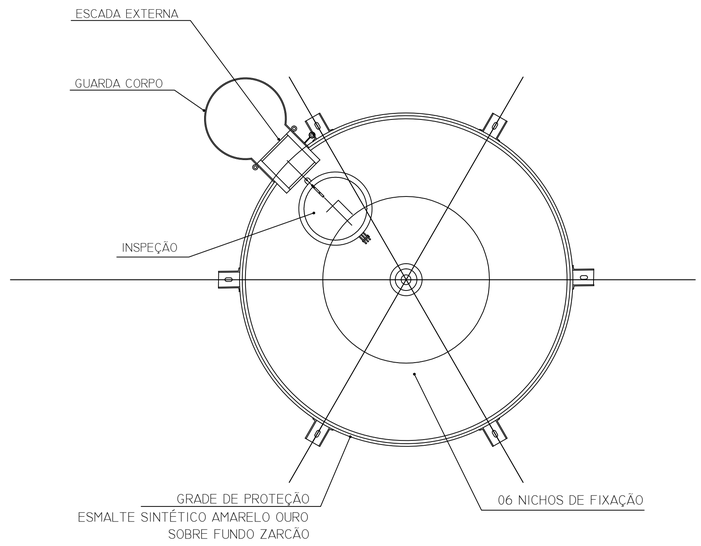

DET. VISTA SUPERIOR
S/ESCALA

LEGENDA DAS INDICAÇÕES	
BN	Banheira com joelho de 90° - 25 mm - 1/2" - FNDE
BB	Bebedouro com joelho de 90° - 25 mm - 1/2" - FNDE
CH	Chuveiro - 25mm x 1/2"
DH	Ducha Higiênica - 25 mm x 1/2"
HIDRÔ. METRO	Hidrômetros - cavalete 1/2"-Tigre
LV	Lavatório com joelho de 90° - 25 mm - 1/2"
MLR	Máquina de lavar roupa com Te de 90° - 25 mm - 3/4" - FNDE
PIA	Pia de cozinha com joelho de 90° - 25 mm - 1/2"
PR	Purificador com joelho 90° - 25 mm - 1/2" - FNDE
RP	Registro de Pressão com PVC soldável - 25 mm - 3/4"
RG	Registro de gaveta c/canopla cromada c/PVC soldável - 3/4"
TLR	Tanque de lavar com joelho de 90° - 25 mm - 3/4"
TJ	Torneira de Jardim - 25 mm x 1/2"
VD	Válvula de descarga c/PVC soldável - 1 1/2"
VS	Vaso Sanitário com válvula de descarga - 1 1/2"
MLL	Lava louças com joelho de 90° - 25 mm - 1/2"

LEGENDA	
	ALIMENTADOR PREDIAL
	HIDRÔMETRO
	REGISTRO BRUTO GAVETA INDUSTRIAL C/ PVC SOLDÁVEL - RG
	REGISTRO BRUTO GAVETA EUROPA C/ PVC SOLDÁVEL - RG
	REGISTRO DE PRESSÃO C/ PVC SOLDÁVEL - RP
	REGISTRO DE GAVETA C/ CANOPLA CROMADA C/ PVC SOLDÁVEL - RG
	VÁLVULA DE DESCARGA C/PVC SOLDÁVEL - VD

NOTAS

- EXECUTAR ESTE PROJETO JUNTAMENTE COM O PROJETO ESTRUTURAL;
- ANTES DA CONCRETAGEMPREVERPASSAGEM PARA AS TUBULAÇÕES, DENTRO DOS LIMITESESTABELECIDOS PELA NBR 6118:2014;
- PARA ALTURA DOS PONTOS HIDRÁULICOS VERIFICAR REFERÊNCIA NO MEMORIAL DESCRITIVO;
- ALTERAÇÕESNESTE PROJETO SOMENTE COM AUTORIZAÇÃO EXPRESSA DO FNDE;

REFERÊNCIAS:

- MEMORIAL DESCRITIVO E ESPECIFICAÇÕES TÉCNICAS
- PLANILHA DE QUANTITATIVOS.

Nº	DATA	DESCRIÇÃO
02	JANEIRO/ 2017	Atendimento à NBR 9050/ 2015; Alteração: quadro de áreas, sanitários infantis 1 e 2, altura da platibanda, mobiliário e equipamento, altura da cerâmica nos sanitários, cor dos portões dos solários e altura da porta PA4; Acréscimo das duchas higênicas e escarinhos pré-escola. Retirada da chapa de aço abixo da platibanda.
01	AGOSTO/ 2016	Alteração paredes - shaft para tubulação hidráulica e detalhamento; alteração da altura da platibanda.

CONTROLE DE REVISÕES

FNDE Fundo Nacional de Desenvolvimento da Educação — Ministério da Educação

PROJETO PADRÃO - FNDE

PROPRIETÁRIO: : PREFEITURA MUNICIPAL DE ATALÉIA-MG

ENDEREÇO: RUA RIO BRANCO, S/Nº, BAIRRO CIDADE NOVA

MUNICÍPIO – UF: ATALÉIA-MG

PROPRIETÁRIO

LUCAS ALCHAAR MATOS — 212013/D
RESP. TÉCNICO — CREA

AUTOR DO PROJETO — CAU

DLFO — CREA

RA

OBSERVAÇÕES:

PROGRAMA PROINFÂNCIA - PROJETO TIPO 2

PROJETO DE INSTALAÇÕES

COORDENAÇÃO
CGEST - Coordenação Geral de Infraestrutura Educacional

REDE DE ÁGUA FRIA
DETALHE DO RESERVATÓRIO

HAG

FORMATO: A0 (1189x841)
REVISÃO: R.00 R.01 R.02
ESCALA: INDICADA
DATA EMISSÃO: JANEIRO/2017
PRANCHA: 08/08

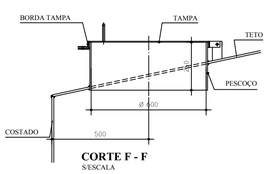

CORTE F - F
S/ESCALA

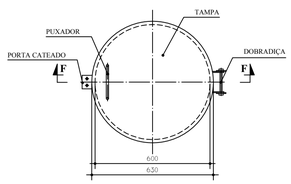

BOCA DE VISITA DO TETO
S/ESCALA

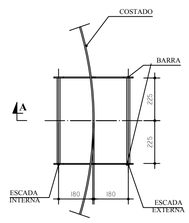

ESCADA EXTERNA/
ESCADA INTERNA
ESCADA 1:100

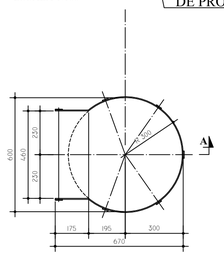

GUARDA CORPO
ESCADA EXTERNA
ESCADA 1:100

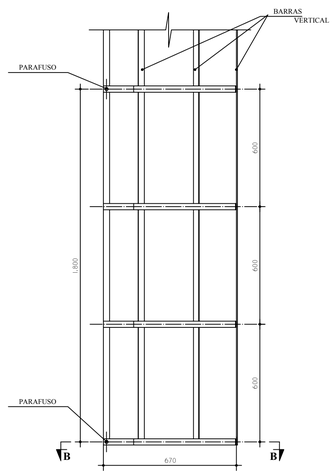

GUARDA CORPO
ESCADA EXTERNA
CORTE A - A
ESCALA 1:100

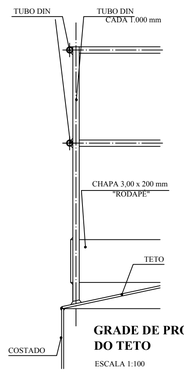

GRADE DE PROTEÇÃO
DO TETO
ESCALA 1:100

MATERIAL:

ESTRUTURAL: CHAPAS DE AÇO CARBONO PATINÁVEL DE ALTA RESISTÊNCIA ESTRUTURAL E RESITÊNCIA À CORROSÃO - (A-36).

SOLDAS: INTERNAS E EXTERNAS, QUALIFICADAS NA NORMA AWS A 5.18, PARA PROCESSO SEMI-AUTOMÁTICO(SPOLDA MIG), E NA NORMA AWS A 5.1, PARA PROCESSO MANUAL (ELETRODO), UTILIZANDO ARAMES SÓLIDOS E COBREADOS.

A. PINTURA INTERNA:

- TINTAS ESPECIAIS COM ALTA PROTEÇÃO CONTRA CORROSÃO E ATOXICAS, TOTALIZANDO 250 MICROMETROS DE ESPESSURA SECA SENDO:

01 - PREPARAÇÃO DE SUPERFICIE: JATEAMENTO SAT JATO METAL BRANCO AS 3;

02- ACABAMENTO: 02 DEMÃOS TOTALIZANDO 125 MICRÔMETROS DE ESPESSURA SECA DE PRIMER EPOXY NA COR BRANCA;

A. PINTURA EXTERNA:

- TINTAS ESPECIAIS COM ALTA PROTEÇÃO CONTRA CORROSÃO E ATOXICAS, TOTALIZANDO 200 MICROMETROS DE ESPESSURA SECA SENDO:

01 - PREPARAÇÃO DE SUPERFICIE: JATEAMENTO SAT JATO METAL BRANCO AS 3;

02- ACABAMENTO: 01 DEMÃO TOTALIZANDO 125 MICRÔMETROS DE ESPESSURA SECA DE PRIMER EPOXY NA COR AMARELO OURO;

03- ACABAMENTO: 01 DEMÃO 75 MICRÔMETROS, POLIURETANO NA COR AMARELO OURO;

1 CASTELO D´ÁGUA
ESCALA: INDICADA