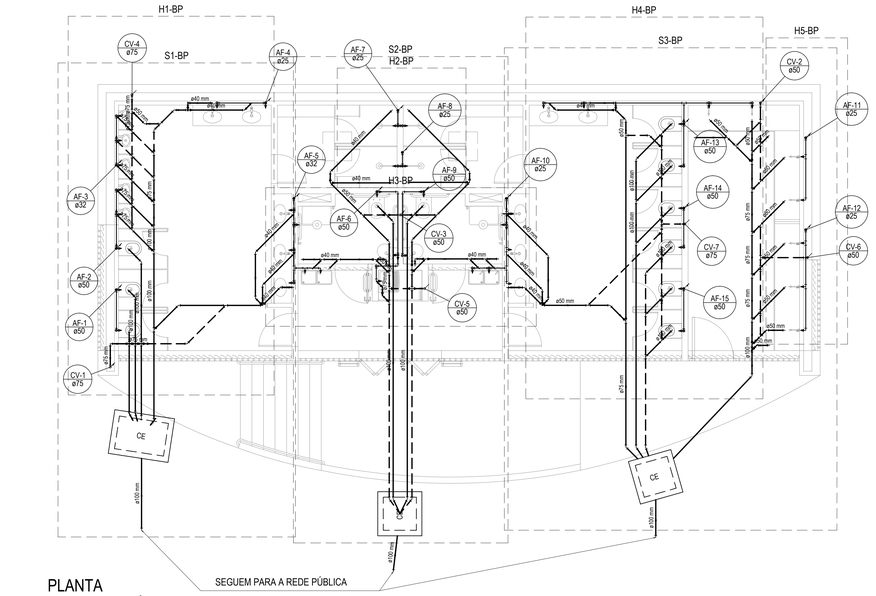

PLANTA
BANHEIRO PÚBLICO
Esc 1:50

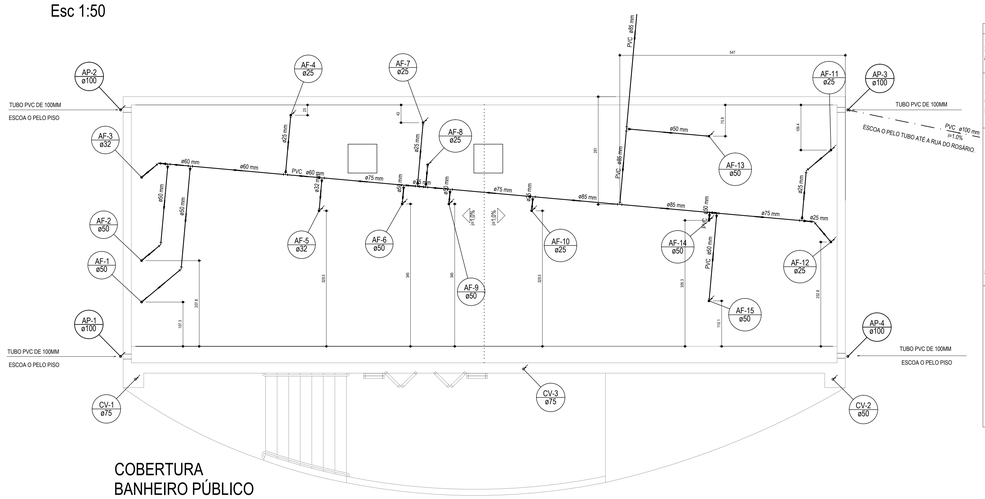

COBERTURA
BANHEIRO PÚBLICO
Esc 1:50

Lista de Materiais		
Água fria	PVC Esgoto	
	Luva simples	
	100 mm	1 pç
	Tubo rígido c/ ponta lisa	
	100 mm - 4"	10.56 m
Ventilação	PVC Esgoto	
	Curva 90 curta	
	75 mm	1 pç
	Luva simples	
	75 mm	1 pç
	Tubo PVC ponta-bolsa c/ virola	
	75 mm - 3"	3.21 m
Água fria	PVC rígido soldável	
	Adapt sold. c/ flange livre p/ cx. d'água	
	85 mm - 3"	1 pç
	Bucha de redução sold. curta	
	60 mm - 50 mm	3 pç
	85 mm - 75 mm	2 pç
	Bucha de redução sold. longa	
	50 mm - 25 mm	4 pç
	50 mm - 32 mm	1 pç
	60 mm - 25 mm	2 pç
	60 mm - 32 mm	1 pç
	75 mm - 50 mm	3 pç
	85 mm - 60 mm	1 pç
	Curva 45 soldável	
	25 mm	2 pç
	32 mm	1 pç
	85 mm	2 pç
	Curva 90 soldável	
	25 mm	6 pç
	32 mm	2 pç
	50 mm	7 pç
	Joelho 45 soldável	
	50 mm	2 pç
	Tubos	
	25 mm	8.35 m
	32 mm	1.91 m
	50 mm	12.24 m
	60 mm	3.48 m
	75 mm	6.71 m
	85 mm	147.09 m
	Tê 90 soldável	
	60 mm	3 pç
	75 mm	1 pç
	85 mm	4 pç
	Tê de redução 90 soldável	
	75 mm - 50 mm	5 pç
	75 mm - 60 mm	1 pç
	85 mm - 60 mm	1 pç

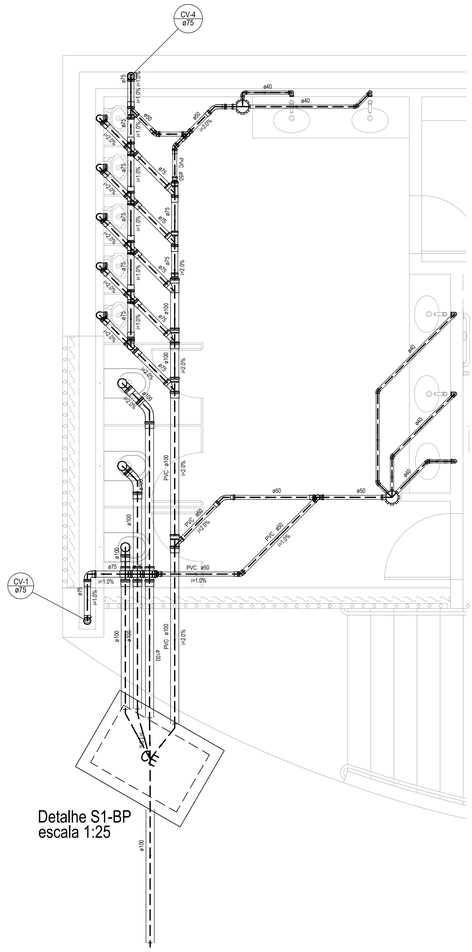

Detalhe S1-BP
escala 1:25

Lista de Materiais - S1-BP		
	Caixas de Passagem	
	Caixa de inspeção esgoto simples	
	CE - 120 x 80 cm	1 pç
	PVC Acessórios	
	Caixa sifonada	
	150x150x50	2 pç
	Sifão de copo p/ pia e lavatório	
	1" - 1.1/2"	5 pç
	Sifão flexível p/ Mictório	
	1.1/4"-2"	5 pç
	Válvula p/ lavatório e tanque	
	1"	5 pç
Esgoto	PVC Esgoto	
	Curva 45 longa	
	100 mm	2 pç
	50 mm	2 pç
	Curva 90 curta	
	100 mm	3 pç
	40 mm	6 pç
	Joelho 45	
	40 mm	5 pç
	50 mm	1 pç
	Joelho 90	
	50 mm	2 pç
	75 mm	11 pç
	Joelho 90 clarel p/ esgoto secundário	
	40 mm - 1.1/2"	5 pç
	Junção simples	
	100 mm - 50 mm	1 pç
	100 mm - 75 mm	3 pç
	75 mm 75 mm	2 pç
	Luva simples	
	100 mm	17 pç
	50 mm	7 pç
	75 mm	12 pç
	Redução excêntrica	
	100 mm - 75 mm	1 pç
	75 mm - 50 mm	6 pç
	Tubo rígido c/ ponta lisa	
	100 mm - 4"	17.70 m
	40 mm	9.85 m
	50 mm - 2"	3.52 m
	75 mm - 3"	9.31 m
	Tê sanitário	
	100 mm - 75 mm	3 pç
	50 mm -50 mm	2 pç
	75 mm - 75 mm	12 pç
Ventilação	PVC Esgoto	
	Curva 90 curta	
	75 mm	3 pç
	Joelho 45	
	50 mm	2 pç
	Junção simples	
	75 mm - 50 mm	1 pç
	Luva simples	
	50 mm	4 pç
	75 mm	13 pç
	Redução excêntrica	
	75 mm - 50 mm	1 pç
	Tubo rígido c/ ponta lisa	
	50 mm - 2"	2.78 m
	75 mm - 3"	5.09 m

Legenda das indicações	
CH	Chuveiro
LV	Lavatório
MIC	Mictório
PIA	Pia de cozinha
RG	Registro de gaveta bruto ABNT com caixa
RP	Registro de pressao c/ canopla cromada
TLR	Tanque de lavar roupa
VD	Válvula de descarga
VS	Vaso sanitário com caixa acoplada

Legenda Colunas

AF	AP	CV	PL
Água fria	Água pluvial	Tubo de queda esgoto	Ventilação	Alimentação

Legenda

	Caixa Sifonada
CES	Caixas Inspeção Esgoto Sifonada
CE	Caixas Inspeção Esgoto Simples
CG	Caixas de Gordura
RG	Registro de gaveta c/ canopla cromada - RG
RP	Registro de pressao c/ canopla cromada - RP
	Válvula de descarga baixa pressao - VD

MEDIDAS PARA INSTALAÇÃO HIDROSSANITÁRIA			
	água	esgoto	registros válvulas
peça	h (cm)		
vaso acoplado	20	-	-
vaso	33	-	100
chuveiro	210		110
mictório	100	49	-
pia cozinha	110	50	-
lavatório	60	50	-
tanque	100	88	-
torneira de jardim e serviço	40	-	-
registro de gaveta para coluna	180	-	-
registro de pressão para chuveiro	110	-	-

BASE CADASTRAL - CONVÊNIO FUNDAÇÃO ROBERTO MARINHO/ UFMG / FUNDEP / ESCOLA DE ARQUITETURA - FEV/ 1979

REVISÃO	DATA	DESCRIÇÃO

SÉCULO 30 ARQUITETURA E RESTAURO LTDA
Av. NOSSA SENHORA DO CARMO nº231 sala 313 - CARMO - BH/MG
Tel.: (31) 3287 9330 - seculo30arq@gmail.com

IPHAN - Instituto do Patrimonio Historico e Artistico Nacional
Superintendência do IPHAN em MINAS GERAIS

PROJETO
IGREJA DE NOSSA SENHORA DO ROSÁRIO
SERRO - MG

PRANCHA 1/3

TÍTULO DO DESENHO
PROJETO HIDROSSANITÁRIO - BANHEIRO PÚBLICO

DESENHO/PARECER/ DESENHO
MAURO DRUMMOND

DATA
JAN. 2017

ESCALA
INDICADA

RESPONSÁVEL TÉCNICO
SÉCULO 30 ARQUITETURA E RESTAURO
CAU/MG 11085-0

ZENOBIA VANDA GRZYBOWSKI
CAU/MG A68135-8

CONFIGURAÇÃO DE PEDAS

Item	Qtde
1	01
2	01
3	01
4	01
5	01
6	01
7	01
8	01
9	01
10	01
11	01
12	01
13	01
14	01
15	01
16	01
17	01
18	01
19	01
20	01
21	01
22	01
23	01
24	01
25	01
26	01
27	01
28	01
29	01
30	01
31	01
32	01
33	01
34	01
35	01
36	01
37	01
38	01
39	01
40	01
41	01
42	01
43	01
44	01
45	01
46	01
47	01
48	01
49	01
50	01
51	01
52	01
53	01
54	01
55	01
56	01
57	01
58	01
59	01
60	01
61	01
62	01
63	01
64	01
65	01
66	01
67	01
68	01
69	01
70	01
71	01
72	01
73	01
74	01
75	01
76	01
77	01
78	01
79	01
80	01
81	01
82	01
83	01
84	01
85	01
86	01
87	01
88	01
89	01
90	01
91	01
92	01
93	01
94	01
95	01
96	01
97	01
98	01
99	01
100	01
101	01
102	01
103	01
104	01
105	01
106	01
107	01
108	01
109	01
110	01
111	01
112	01
113	01
114	01
115	01
116	01
117	01
118	01
119	01
120	01
121	01
122	01
123	01
124	01
125	01
126	01
127	01
128	01
129	01
130	01
131	01
132	01
133	01
134	01
135	01
136	01
137	01
138	01
139	01
140	01
141	01
142	01
143	01
144	01
145	01
146	01
147	01
148	01
149	01
150	01
151	01
152	01
153	01
154	01
155	01
156	01
157	01
158	01
159	01
160	01
161	01
162	01
163	01
164	01
165	01
166	01
167	01
168	01
169	01
170	01
171	01
172	01
173	01
174	01
175	01
176	01
177	01
178	01
179	01
180	01
181	01
182	01
183	01
184	01
185	01
186	01
187	01
188	01
189	01
190	01
191	01
192	01
193	01
194	01
195	01
196	01
197	01
198	01
199	01
200	01
201	01
202	01
203	01
204	01
205	01
206	01
207	01
208	01
209	01
210	01
211	01
212	01
213	01
214	01
215	01
216	01
217	01
218	01
219	01
220	01
221	01
222	01
223	01
224	01
225	01
226	01
227	01
228	01
229	01
230	01
231	01
232	01
233	01
234	01
235	01
236	01
237	01
238	01
239	01
240	01
241	01
242	01
243	01
244	01
245	01
246	01
247	01
248	01
249	01
250	01
251	01
252	01
253	01
254	01
255	01
256	01
257	01
258	01
259	01
260	01
261	01
262	01
263	01
264	01
265	01
266	01
267	01
268	01
269	01
270	01
271	01
272	01
273	01
274	01
275	01
276	01
277	01
278	01
279	01
280	01
281	01
282	01
283	01
284	01
285	01
286	01
287	01
288	01
289	01
290	01
291	01
292	01
293	01
294	01
295	01
296	01
297	01
298	01
299	01
300	01
301	01
302	01
303	01
304	01
305	01
306	01
307	01
308	01
309	01
310	01
311	01
312	01
313	01
314	01
315	01
316	01
317	01
318	01
319	01
320	01
321	01
322	01
323	01
324	01
325	01
326	01
327	01
328	01
329	01
330	01
331	01
332	01
333	01
334	01
335	01
336	01
337	01
338	01
339	01
340	01
341	01
342	01
343	01
344	01
345	01
346	01
347	01
348	01
349	01
350	01
351	01
352	01
353	01
354	01
355	01
356	01
357	01
358	01
359	01
360	01
361	01
362	01
363	01
364	01
365	01
366	01
367	01
368	01
369	01
370	01
371	01
372	01
373	01
374	01
375	01
376	01
377	01
378	01
379	01
380	01
381	01
382	01
383	01
384	01
385	01
386	01
387	01
388	01
389	01
390	01
391	01
392	01
393	01
394	01
395	01
396	01
397	01
398	01
399	01
400	01
401	01
402	01
403	01
404	01
405	01
406	01
407	01
408	01
409	01
410	01
411	01
412	01
413	01
414	01
415	01
416	01
417	01
418	01
419	01
420	01
421	01
422	01
423	01
424	01
425	01
426	01
427	01
428	01
429	01
430	01
431	01
432	01
433	01
434	01
435	01
436	01
437	01
438	01
439	01
440	01
441	01
442	01
443	01
444	01
445	01
446	01
447	01
448	01
449	01
450	01
451	01
452	01
453	01
454	01
455	01
456	01
457	01
458	01
459	01
460	01
461	01
462	01
463	01
464	01
465	01
466	01
467	01
468	01
469	01
470	01
471	01
472	01
473	01
474	01
475	01
476	01
477	01
478	01
479	01
480	01
481	01
482	01
483	01
484	01
485	01
486	01
487	01
488	01
489	01
490	01
491	01
492	01
493	01
494	01
495	01
496	01
497	01
498	01
499	01
500	01
501	01
502	01
503	01
504	01
505	01
506	01
507	01
508	01
509	01
510	01
511	01
512	01
513	01
514	01
515	01
516	01
517	01
518	01
519	01
520	01
521	01
522	01
523	01
524	01
525	01
526	01
527	01
528	01
529	01
530	01
531	01
532	01
533	01
534	01
535	01
536	01
537	01
538	01
539	01
540	01
541	01
542	01
543	01
544	01
545	01
546	01
547	01
548	01
549	01
550	01
551	01
552	01
553	01
554	01
555	01
556	01
557	01
558	01
559	01
560	01
561	01
562	01
563	01
564	01
565	01
566	01
567	01
568	01
569	01
570	01
571	01
572	01
573	01
574	01
575	01
576	01
577	01
578	01
579	01
580	01
581	01
582	01
583	01
584	01
585	01
586	01
587	01
588	01
589	01
590	01
591	01
592	01
593	01
594	01
595	01
596	01
597	01
598	01
599	01
600	01
601	01
602	01
603	01
604	01
605	01
606	01
607	01
608	01
609	01
610	01
611	01
612	01
613	01
614	01
615	01
616	01
617	01
618	01
619	01
620	01
621	01
622	01
623	01
624	01
625	01
626	01
627	01
628	01
629	01
630	01
631	01
632	01
633	01
634	01
635	01
636	01
637	01
638	01
639	01
640	01
641	01
642	01
643	01
644	01
645	01
646	01
647	01
648	01
649	01
650	01
651	01
652	01
653	01
654	01
655	01
656	01
657	01
658	01
659	01
660	01
661	01
662	01
663	01
664	01
665	01
666	01
667	01
668	01
669	01
670	01
671	01
672	01
673	01
674	01
675	01
676	01
677	01
678	01
679	01
680	01
681	01
682	01
683	01
684	01
685	01
686	01
687	01
688	01
689	01
690	01
691	01
692	01
693	01
694	01
695	01
696	01
697	01
698	01
699	01
700	01
701	01
702	01
703	01
704	01
705	01
706	01
707	01
708	01
709	01
710	01
711	01
712	01
713	01
714	01
715	01
716	01
717	01
718	01
719	01
720	01
721	01
722	01
723	01
724	01
725	01
726	01
727	01
728	01
729	01
730	01
731	01
732	01
733	01
734	01
735	01
736	01
737	01
738	01
739	01
740	01
741	01
742	01
743	01
744	01
745	01
746	01
747	01
748	01
749	01
750	01
751	01
752	01
753	01
754	01
755	01
756	01
757	01
758	01
759	01
760	01
761	01
762	01
763	01
764	01
765	01
766	01
767	01
768	01
769	01
770	01
771	01
772	01
773	01
774	01
775	01
776	01
777	01
778	01
779	01
780	01
781	01
782	01
783	01
784	01
785	01
786	01
787	01
788	01
789	01
790	01
791	01
792	01
793	01
794	01
795	01
796	01
797	01
798	01
799	01
800	01
801	01
802	01
803	01
804	01
805	01
806	01
807	01
808	01
809	01
810	01
811	01
812	01
813	01
814	01
815	01
816	01
817	01
818	01
819	01
820	01
821	01
822	01
823	01
824	01
825	01
826	01
827	01
828	01
829	01
830	01
831	01
832	01
833	01
834	01
835	01
836	01
837	01
838	01
839	01
840	01
841	01
842	01
843	01
844	01
845	01
846	01
847	01
848	01
849	01
850	01
851	01
852	01
853	01
854	01
855	01
856	01
857	01
858	01
859	01
860	01
861	01
862	01
863	01
864	01
865	01
866	01
867	01
868	01
869	01
870	01
871	01
872	01
873	01
874	01
875	01
876	01
877	01
878	01
879	01
880	01
881	01
882	01
883	01
884	01
885	01
886	01
887	01
888	01
889	01
890	01
891	01
892	01
893	01
894	01
895	01
896	01
897	01
898	01
899	01
900	01
901	01
902	01
903	01
904	01
905	01
906	01
907	01
908	01
909	01
910	01
911	01
912	01
913	01
914	01
915	01
916	01
917	01
918	01
919	01
920	01
921	01
922	01
923	01
924	01
925	01
926	01
927	01
928	01
929	01
930	01
931	01
932	01
933	01
934	01
935	01
936	01
937	01
938	01
939	01
940	01
941	01
942	01
943	01
944	01
945	01
946	01
947	01
948	01
949	01
950	01
951	01
952	01
953	01
954	01
955	01
956	01
957	01
958	01
959	01
960	01
961	01
962	01
963	01
964	01
965	01
966	01
967	01
968	01
969	01
970	01
971	01
972	01
973	01
974	01
975	01
976	01
977	01
978	01
979	01
980	01
981	01
982	01
983	01
984	01
985	01
986	01
987	01
988	01
989	01
990	01
991	01
992	01
993	01
994	01
995	01
996	01
997	01
998	01
999	01
1000	01

FORMATO
A1 (594 x 841)

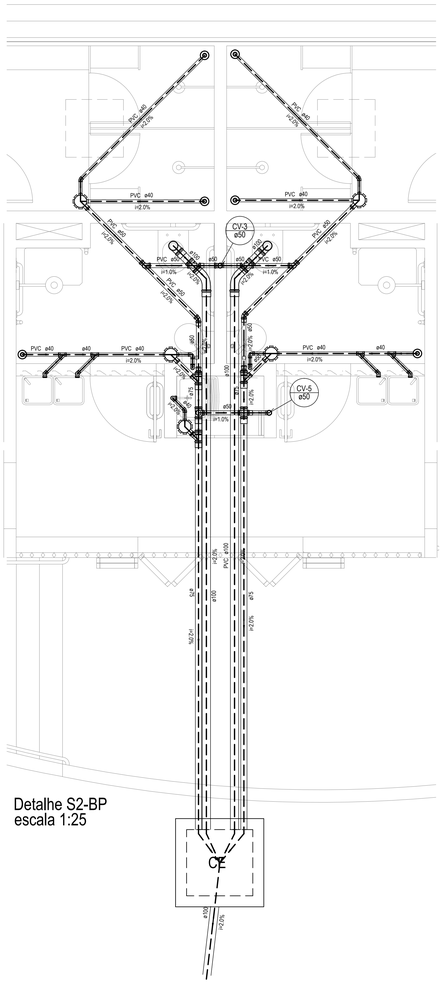

Detalhe S2-BP
escala 1:25

Lista de Materiais - S2-BP		
Caixas de Passagem		
	Caixa de inspeção esgoto simples CE - 80 x 80 cm	1 pç
PVC Acessórios		
	Caixa sifonada 150x150x50	5 pç
	Ralo sifonado afl. reg. saída 40 100 mm - 40 mm	6 pç
	Sifão de copo p/ pia e lavatório 1" - 1 1/2"	8 pç
	Sifão flexível c/ Adaptador 1 1/2" - 1 1/2"	1 pç
	Válvula p/ lavatório e tanque 1"	8 pç
	Válvula p/ tanque 1 1/2"	1 pç
Esgoto / PVC Esgoto		
	Curva 45 longa 100 mm	2 pç
	Curva 90 curta 100 mm	2 pç
	40 mm	21 pç
	Joelho 45 40 mm	3 pç
	50 mm	2 pç
	Joelho 90 50 mm	3 pç
	Joelho 90 c/anel p/ esgoto secundário 40 mm - 1 1/2"	13 pç
	Junção simples 40 mm	4 pç
	75 mm - 50 mm	3 pç
	Luva simples 100 mm	9 pç
	50 mm	5 pç
	75 mm	9 pç
	Redução excêntrica 75 mm - 50 mm	2 pç
	Tubo PVC ponta-bolsa c/ virola 100 mm - 4"	1.42 m
	Tubo rígido c/ ponta lisa 100 mm - 4"	14.85 m
	40 mm	20.43 m
	50 mm - 2"	5.47 m
	75 mm - 3"	11.48 m
	Tê sanitário 100 mm - 50 mm	1 pç
	100 mm - 75 mm	1 pç
	50 mm -50 mm	4 pç
	75 mm - 50 mm	3 pç
	75 mm - 75 mm	1 pç
Ventilação / PVC Esgoto		
	Curva 90 curta 50 mm	1 pç
	Luva simples 50 mm	6 pç
	Tubo rígido c/ ponta lisa 50 mm - 2"	2.34 m
	Tê sanitário 100 mm -50 mm	1 pç

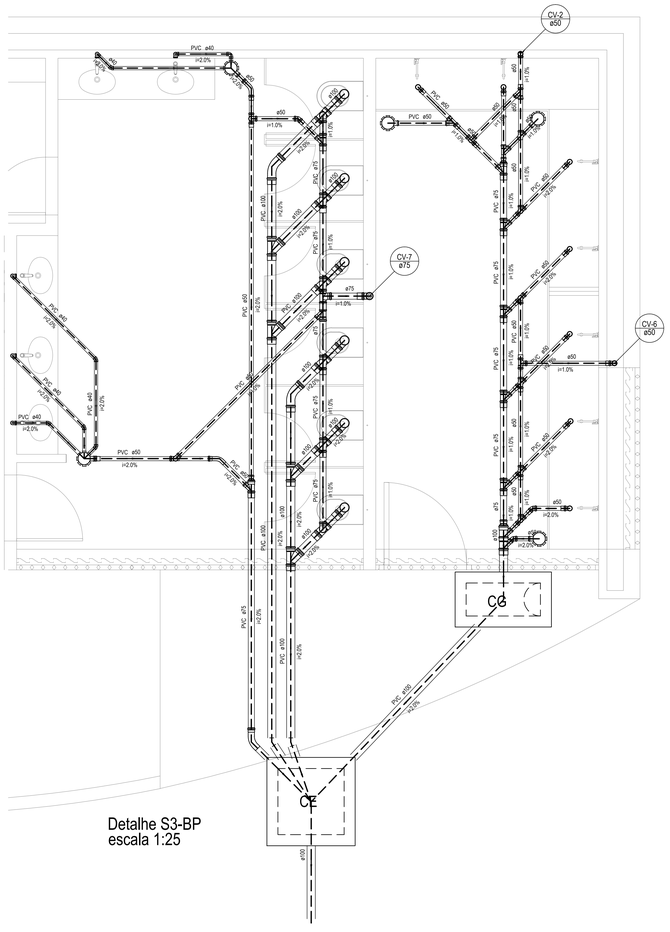

Detalhe S3-BP
escala 1:25

Lista de Materiais - S3-BP		
Caixas de Passagem		
	Caixa de Gordura - Copasa 60 x 40cm - 216 litros	1 pç
	Caixa de inspeção esgoto simples CE - 80 x 80 cm	1 pç
PVC Acessórios		
	Caixa sifonada 150x150x50	5 pç
	Sifão de copo p/ pia e lavatório 1" - 1 1/2"	5 pç
	Válvula p/ lavatório e tanque 1"	5 pç
Esgoto / PVC Esgoto		
	Curva 45 longa 100 mm	2 pç
	50 mm	2 pç
	75 mm	1 pç
	Curva 90 curta 100 mm	6 pç
	40 mm	6 pç
	Joelho 45 40 mm	5 pç
	50 mm	3 pç
	Joelho 90 50 mm	20 pç
	75 mm	2 pç
	Joelho 90 c/anel p/ esgoto secundário 40 mm - 1 1/2"	5 pç
	Junção simples 100 mm - 50 mm	2 pç
	100 mm - 100 mm	4 pç
	50 mm - 50 mm	2 pç
	75 mm - 50 mm	6 pç
	Luva simples 100 mm	24 pç
	50 mm	30 pç
	75 mm	7 pç
	Redução excêntrica 100 mm - 75 mm	1 pç
	75 mm - 50 mm	7 pç
	Tubo rígido c/ ponta lisa 100 mm - 4"	23.01 m
	40 mm	10.16 m
	50 mm - 2"	21.27 m
	75 mm - 3"	7.25 m
	Tê sanitário 100 mm - 75 mm	5 pç
	50 mm -50 mm	12 pç
	75 mm - 75 mm	3 pç
Ventilação / PVC Esgoto		
	Curva 90 curta 50 mm	2 pç
	75 mm	1 pç
	Junção simples 50 mm - 50 mm	1 pç
	75 mm - 50 mm	2 pç
	Luva de correr 75 mm	1 pç
	Luva simples 50 mm	17 pç
	75 mm	16 pç
	Tubo PVC ponta-bolsa c/ virola 75 mm - 3"	3.19 m
	Tubo rígido c/ ponta lisa 50 mm - 2"	7.85 m
	75 mm - 3"	3.56 m
	Tê sanitário 100 mm - 75 mm	1 pç
	50 mm -50 mm	1 pç
	75 mm - 75 mm	2 pç

Legenda das indicações	
CH	Chuveiro
LV	Lavatório
MIC	Mictório
PIA	Pia de cozinha
RG	Registro de gaveta bruto ABNT com caixa
RP	Registro de pressao c/ canopla cromada
TUS	Tanque de lavar roupa
VD	Válvula de descarga
VS	Vaso sanitário com caixa acoplada

Legenda Colunas				
AF	Água fria	AP	Água pluvial	TQ Tubo de queda esgoto	V	Ventilação	AL	Alimentação
---	---	---	---	---	---	---	---	---

Legenda	
	Caixa Sifonada
CES	Caixas Inspeção Esgoto Sifonada
CE	Caixas Inspeção Esgoto Simples
CG	Caixas de Gordura
RG	Registro de gaveta c/ canopla cromada - RG
RP	Registro de pressao c/ canopla cromada - RP
VD	Valvula de descarga baixa pressao - VD

MEDIDAS PARA INSTALAÇÃO HIDROSSANITÁRIA			
	água	esgoto	registros válvulas
peça	h (cm)		
vaso acoplado	20	-	-
vaso	33	-	100
chuveiro	210	-	110
mictório	100	49	-
pia cozinha	110	50	-
lavatório	60	50	-
tanque	100	38	-
torneira de jardim e serviço	40	-	-
registro de gaveta para coluna	180	-	-
registro de pressão para chuveiro	110	-	-

DETALHE CAIXA DE INSPEÇÃO
60CM X 60CM
sem escala

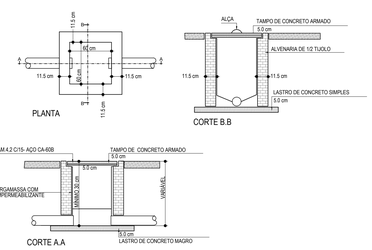

DETALHE CAIXA DE GORDURA 2 CZ (CG) E
INSPEÇÃO SIFONADA (CES)
sem escala

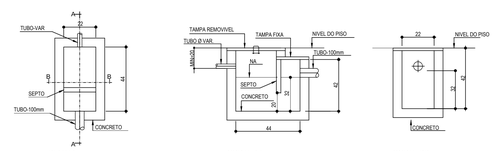

BASE CADASTRAL - CONVÊNIO FUNDAÇÃO ROBERTO MARINHO/ UFMG / FUNDEP / ESCOLA DE ARQUITETURA - FEV/ 1979

REVISÃO	DATA	DESCRIÇÃO

SÉCULO 30 ARQUITETURA E RESTAURO LTDA.
Av. NOSSA SENHORA DO CARMO nº221 sala 013 - CARMO - BH/MG
Tel.: (31) 3287 8330 - seculo30arq@gmail.com

IPHAN - Instituto do Patrimonio Historico e Artistico Nacional
Superintendência do IPHAN em MINAS GERAIS

PROJETO
IGREJA DE NOSSA SENHORA DO ROSÁRIO
SERRO - MG

PRANCHA
2/3

TITULO DO DESENHO
PROJETO HIDROSSANITÁRIO - BANHEIRO PÚBLICO

DESENHO/PROJETO / DESENHO
MAURO DRUMMOND
TECNICO AGRICOLA

DATA
JAN. 2017

ESCALA
INDICADA

RESPONSAVEL TECNICO
SÉCULO 30 ARQUITETURA E RESTAURO
CAU/MG 11099-2

ZENOBIA VANDA GRZYBOWSKI
CAU/MG A68145-9

CONFIGURAÇÃO DE PEDAS								
Lote	1	2	3	4	5	6	PEÇAS	REF
PEÇAS	01	03	03	03	03	04	14	30/06

FORMATO: A1 (594mm)

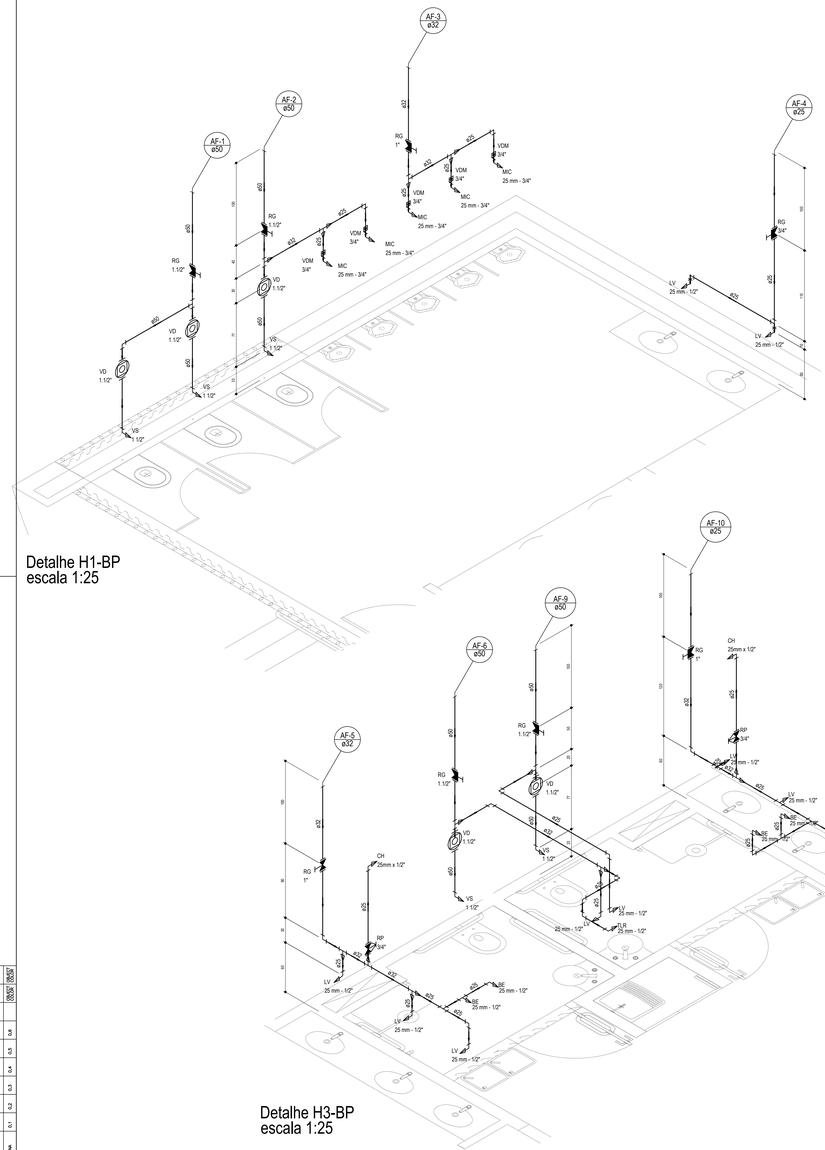

Detalhe H1-BP
escala 1:25

Lista de Materiais - H1-BP		
Aparelho		
	Mictório de Descarga Descontínua	
	3/4"	5 pç
	Torneira de Lavatório	
	25 mm - 1/2"	2 pç
	Vaso Sanitário p/ Válvula de Descarga de 1 1/2"	
	40mm - 1 1/2"	3 pç
Metais		
	Registro de gaveta c/ canopla cromada	
	1"	1 pç
	1 1/2"	2 pç
	3/4"	1 pç
	Válvula de descarga baixa pressão	
	1 1/2"	3 pç
	Válvula de descarga p/ mictório	
	3/4"	5 pç
Metais Pressmatic		
	Pressmatic mictório cromado	
	3/4"	5 pç
PVC Acessórios		
	Engate flexível plástico	
	1/2 - 30cm	2 pç
Água fria PVC rígido soldável		
	Bucha de redução sold. curta	
	32 mm - 25 mm	3 pç
	Curva 90 soldável	
	25 mm	4 pç
	50 mm	3 pç
	Tubos	
	25 mm	6.11 m
	32 mm	2.63 m
	50 mm	5.93 m
	Tê 90 soldável	
	25 mm	1 pç
	32 mm	1 pç
	50 mm	1 pç
	Tê de redução 90 soldável	
	32 mm - 25 mm	2 pç
	50 mm - 32 mm	1 pç
PVC soldável azul c/ bucha latão		
	Joelho 90° soldável com bucha de latão	
	25 mm - 3/4"	5 pç
	Joelho de redução 90° soldável com bucha de latão	
	25 mm- 1/2"	2 pç

Detalhe H3-BP
escala 1:25

Lista de Materiais - H3-BP		
Aparelho		
	Bebedouro	
	25mmx 1/2"	4 pç
	Chuveiro	
	25mm x 1/2"	2 pç
	Torneira de Lavatório	
	25 mm - 1/2"	8 pç
	Torneira de Tanque de Lavar	
	20mm x 1/2"	1 pç
	Vaso Sanitário p/ Válvula de Descarga de 1 1/2"	
	40mm - 1 1/2"	2 pç
Metais		
	Registro de gaveta c/ canopla cromada	
	1"	2 pç
	1 1/2"	7 pç
	Registro de pressão c/ canopla cromada	
	3/4"	2 pç
	Válvula de descarga baixa pressão	
	1 1/2"	7 pç
PVC Acessórios		
	Engate flexível plástico	
	1/2 - 30cm	12 pç
Água fria PVC rígido soldável		
	Bucha de redução sold. curta	
	32 mm - 25 mm	3 pç
	Curva 90 soldável	
	25 mm	7 pç
	32 mm	4 pç
	Tubos	
	25 mm	11.43 m
	32 mm	7.23 m
	50 mm	4.41 m
	Tê 90 soldável	
	25 mm	3 pç
	Tê de redução 90 soldável	
	32 mm - 25 mm	6 pç
	50 mm - 25 mm	1 pç
	50 mm - 32 mm	1 pç
PVC soldável azul c/ bucha latão		
	Joelho 90° soldável com bucha de latão	
	20 mm - 1/2"	1 pç
	Joelho de redução 90° soldável com bucha de latão	
	25 mm- 1/2"	12 pç
	Tê red.90 sold c/ bucha latão B central	
	25 mm -1/2"	2 pç

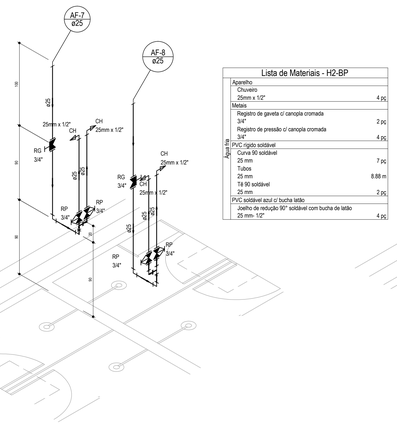

Detalhe H2-BP
escala 1:25

Lista de Materiais - H2-BP		
Aparelho		
	Chuveiro	
	25mm x 1/2"	4 pç
Metais		
	Registro de gaveta c/ canopla cromada	
	3/4"	2 pç
	Registro de pressão c/ canopla cromada	
	3/4"	4 pç
Água fria PVC rígido soldável		
	Curva 90 soldável	
	25 mm	7 pç
	Tubos	
	25 mm	8.88 m
	Tê 90 soldável	
	25 mm	2 pç
PVC soldável azul c/ bucha latão		
	Joelho de redução 90° soldável com bucha de latão	
	25 mm- 1/2"	4 pç

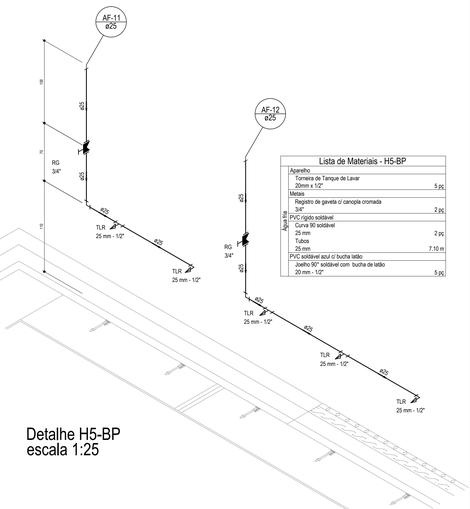

Detalhe H5-BP
escala 1:25

Lista de Materiais - H5-BP		
Aparelho		
	Torneira de Tanque de Lavar	
	20mm x 1/2"	5 pç
Metais		
	Registro de gaveta c/ canopla cromada	
	3/4"	2 pç
Água fria PVC rígido soldável		
	Curva 90 soldável	
	25 mm	2 pç
	Tubos	
	25 mm	7.10 m
PVC soldável azul c/ bucha latão		
	Joelho 90° soldável com bucha de latão	
	20 mm - 1/2"	5 pç

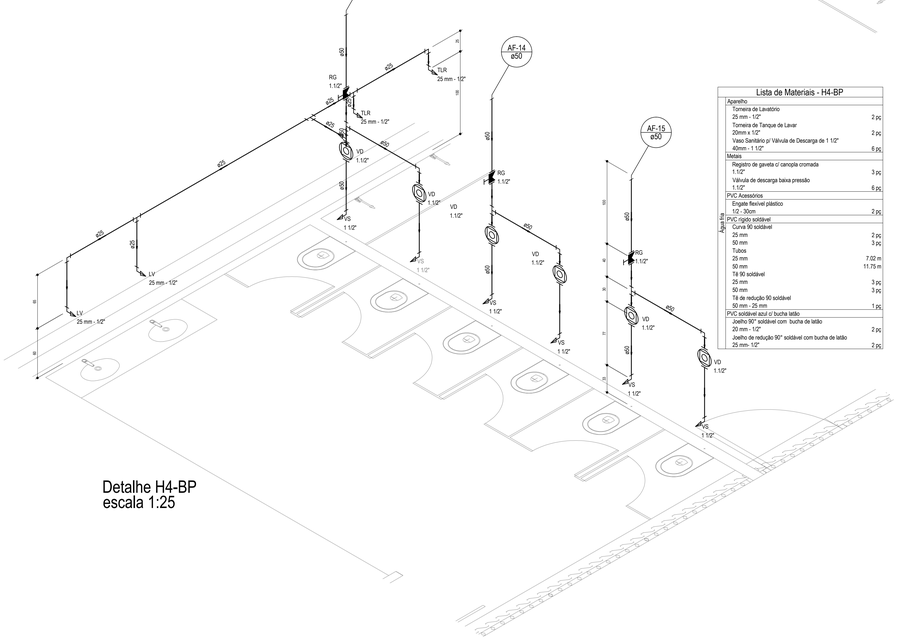

Detalhe H4-BP
escala 1:25

Lista de Materiais - H4-BP		
Aparelho		
	Torneira de Lavatório	
	25 mm - 1/2"	2 pç
	Torneira de Tanque de Lavar	
	20mm x 1/2"	2 pç
	Vaso Sanitário p/ Válvula de Descarga de 1 1/2"	
	40mm - 1 1/2"	6 pç
Metais		
	Registro de gaveta c/ canopla cromada	
	1 1/2"	3 pç
	Válvula de descarga baixa pressão	
	1 1/2"	6 pç
PVC Acessórios		
	Engate flexível plástico	
	1/2 - 30cm	2 pç
Água fria PVC rígido soldável		
	Curva 90 soldável	
	25 mm	2 pç
	50 mm	3 pç
	Tubos	
	25 mm	7.02 m
	50 mm	11.79 m
	Tê 90 soldável	
	25 mm	3 pç
	50 mm	3 pç
	Tê de redução 90 soldável	
	50 mm - 25 mm	1 pç
PVC soldável azul c/ bucha latão		
	Joelho 90° soldável com bucha de latão	
	20 mm - 1/2"	2 pç
	Joelho de redução 90° soldável com bucha de latão	
	25 mm- 1/2"	2 pç

Legenda das indicações	
CH	Chuveiro
LV	Lavatório
MIC	Mictório
PIA	Pia de cozinha
RG	Registro de gaveta bruto ABNT com caixa
RP	Registro de pressao c/ canopla cromada
TLR	Tanque de lavar roupa
VD	Válvula de descarga
VS	Vaso sanitário com caixa acoplada

Legenda Colunas				
AF (ø)	AF (ø)	TQ (ø)	CV (ø)	AL (ø)
Água fria	Água pluvial	Tubo de queda esgoto	Ventilação	Alimentação

Legenda	
	Caixa Sifonada
CES	Caixas Inspeção Esgoto Sifonada
CE	Caixas Inspeção Esgoto Simples
CG	Caixas de Gordura
RG	Registro de gaveta c/ canopla cromada - RG
RP	Registro de pressao c/ canopla cromada - RP
VD	Valvula de descarga baixa pressao - VD

MEDIDAS PARA INSTALAÇÃO HIDROSSANITÁRIA			
	água	esgoto	registros válvulas
peça	h (cm)		
vaso acoplado	20	-	-
vaso	33	-	100
chuveiro	210	-	110
mictório	100	49	-
pia cozinha	110	50	-
lavatório	60	50	-
tanque	100	38	-
torneira de jardim e serviço	40	-	-
registro de gaveta para coluna	180	-	-
registro de pressão para chuveiro	110	-	-

BASE CADASTRAL - CONVÊNIO FUNDAÇÃO ROBERTO MARINHO/ UFMG / FUNDEP / ESCOLA DE ARQUITETURA - FEV/ 1979

REVISÃO	DATA	DESCRIÇÃO

SÉCULO 30 ARQUITETURA E RESTAURO LTDA
Av. NOSSA SENHORA DO CARMO nº1221 sala 313 - CARMO - BH/MG
Tel.: (31) 3287 8338 - seculo30bmg@gmail.com

IPHAN - Instituto do Patrimonio Historico e Artistico Nacional
Superintendência do IPHAN em MINAS GERAIS

PROJETO
IGREJA DE NOSSA SENHORA DO ROSÁRIO
SERRO - MG

PRANCHA
3/3

TÍTULO DO DESENHO
PROJETO HIDROSSANITÁRIO - BANHEIRO PÚBLICO

DESENHO/PROJETO / DESENHO
MAURO DRUMMOND
CREA/MG: 76260-D

DATA
JAN. 2017

ESCALA
INDICADA

RESPONSÁVEL TÉCNICO
SÉCULO 30 ARQUITETURA E RESTAURO
CAU/MG: 17099-0

ZENOBIA VANDA GRZYBOWSKI
CAU/MG: A60183-0

FORMATO: A1 (594 x 841)
CONFIGURAÇÃO DE PENAS

cor	1	2	3	4	5	6	7	8
mm	0,10	0,13	0,18	0,25	0,30	0,35	0,50	0,60