T1=T4

P1=P4

FUNDAÇÃO - L1

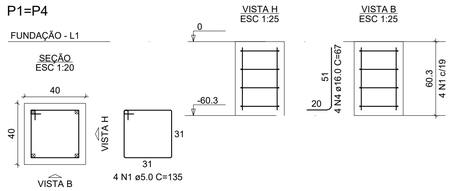

CORTE
ESC 1:50

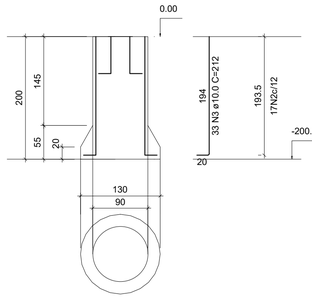

SEÇÃO
ESC 1:20

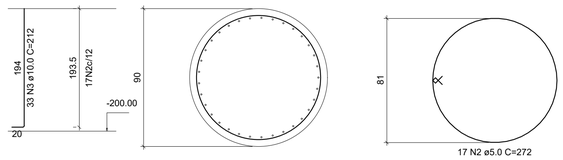

P2

FUNDAÇÃO - L1

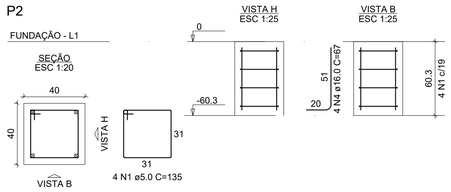

T2

CORTE
ESC 1:50

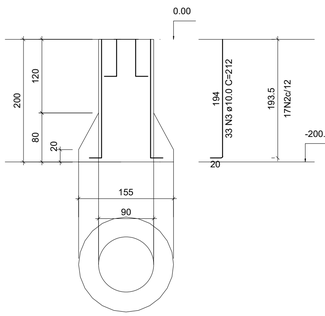

SEÇÃO
ESC 1:20

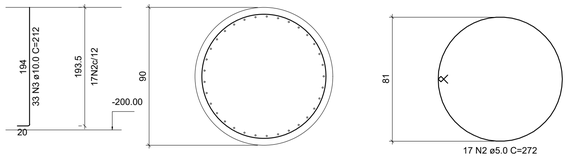

P3

FUNDAÇÃO - L1

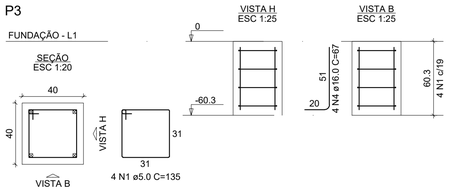

T3

CORTE
ESC 1:50

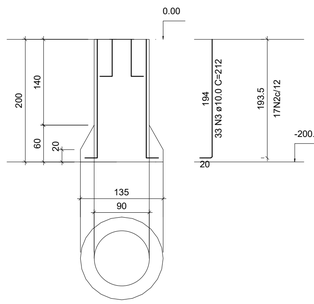

SEÇÃO
ESC 1:20

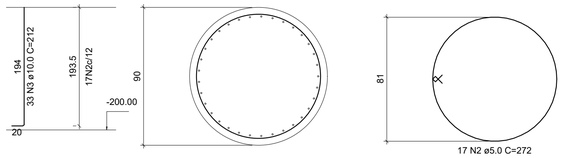

T5

CORTE
ESC 1:50

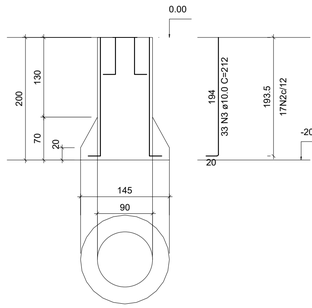

SEÇÃO
ESC 1:20

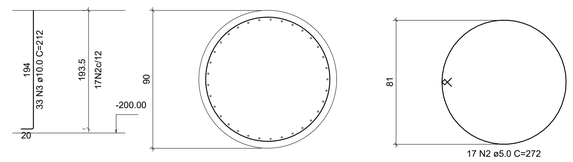

P5

FUNDAÇÃO - L1

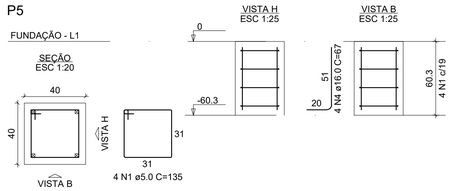

P6

FUNDAÇÃO - L1

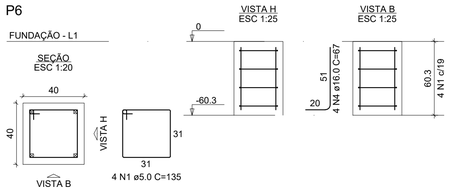

T6

CORTE
ESC 1:50

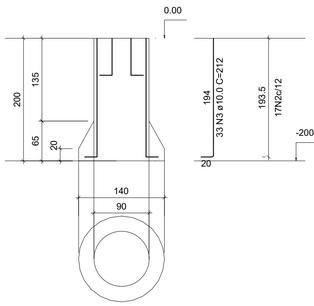

SEÇÃO
ESC 1:20

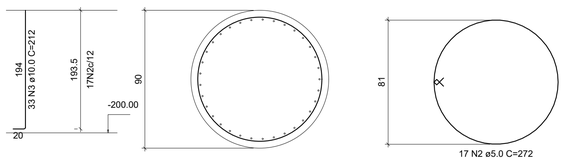

RELAÇÃO DO AÇO

2xP1	P2	P3
P5	P6	T2
T3	2xT4	T5
T6		

AÇO	N	DIAM (mm)	QUANT	C.UNIT (cm)	C.TOTAL (cm)
CA60	1	5.0	24	135	3240
	2	5.0	102	272	27744
CA50	3	10.0	198	212	41976
	4	16.0	24	67	1608

RESUMO DO AÇO

AÇO	DIAM (mm)	C.TOTAL (m)	QUANT + 10% (Barras)	UNIT	PESO + 10% (kg)
CA50	10.0	419.8	39	12 m	284.7
	16.0	16.1	2	12 m	27.9
CA60	5.0	309.8	-	rolo (170 kg)	52.5

PESO TOTAL (kg)	
CA50	312.6
CA60	52.5

Volume de concreto (C-30) = 0.00 m³
Volume de concreto (C-25) = 9.94 m³
Área de forma = 0.00 m²

Reservado à Prefeitura

Obra
Endereço: Povoado de Parreiras, Município De Cruciländia MG,
Zoneamento: Rural
Área: –

Documento assinado digitalmente
HUILDYS ESTACIO DE OLIVEIRA
Data: 30/01/2025 08:32:35-0300
Verifique em https://validar.iti.gov.br

R. T.
Responsável Técnico:
Huildys Estácio De Oliveira
Engenheiro Civil
Crea-MG: 249.249/D
E-mail: heoliveira.engenheiracivil@gmail.com
Telefone: (31)9.9875.2880

Proprietário
Proprietário:
Município De Cruciländia-MG
CPF: 18.313.007/0001-29
Telefone: (31)3157-5019
Endereço:
Avenida Ernesto Antunes Da Cunha, n°67, Bairro Centro, Cruciländia-MG

Detalhe:
Projeto Estrutural

Título: Projeto de Contenção
Data: 27/01/2025
Folha: 1/3

Observações:
Art: –