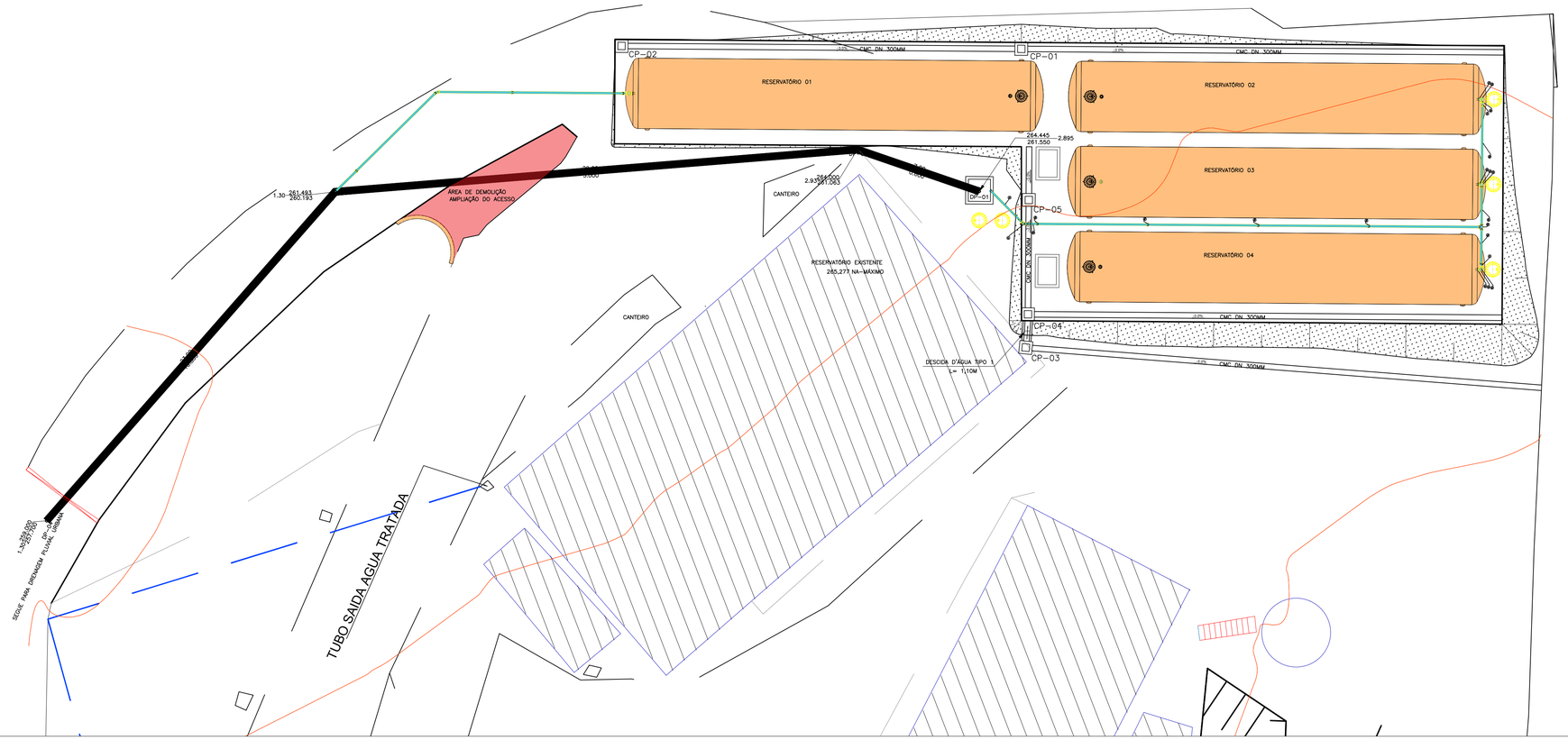

DRENAGEM PLUVIAL E EXTRAVASOR

ESC. 1:150

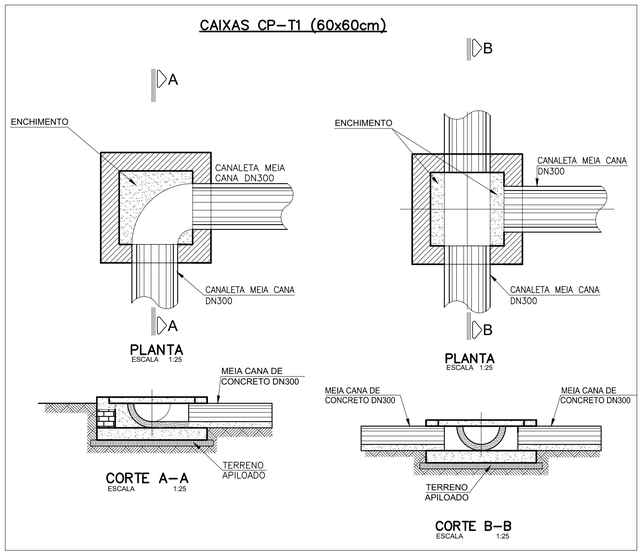

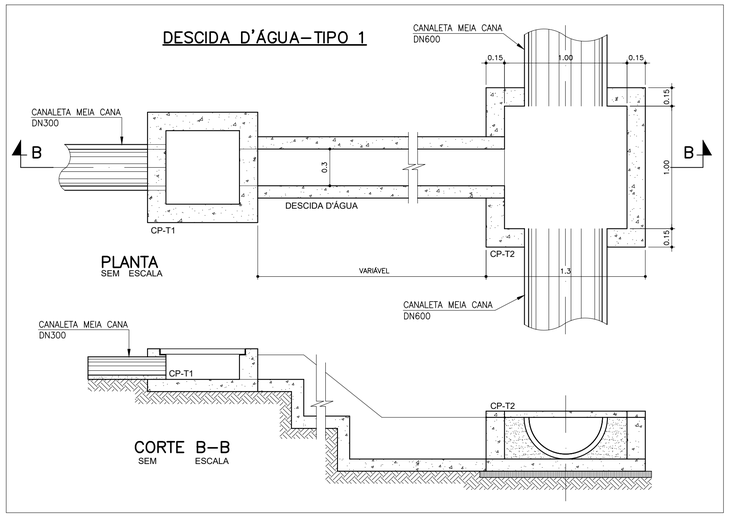

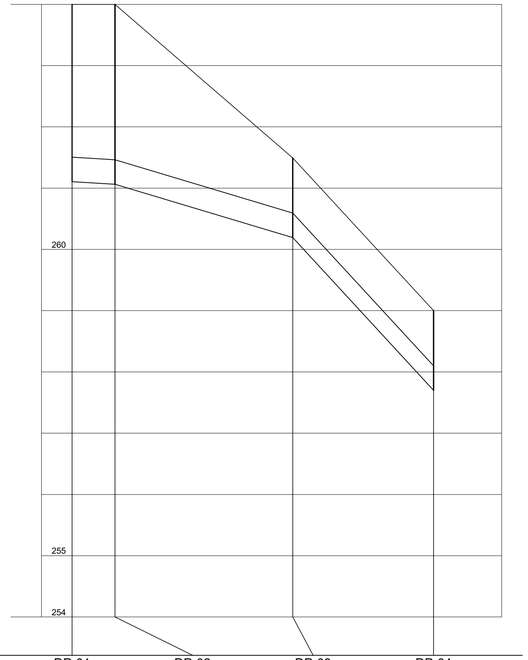

POÇO DE VISITA	DP-01	DP-02	DP-03	DP-04
CONTR. CONC. (l/s)				
EXTENSÃO (m)	7.00	29.00	23.00	
COTA TERR. (m)	264.000	264.000	261.493	259.000
COTA SOL. (m)	261.105	261.063	260.193	257.700
PROFUND. (m)	2.89	2.94	1.30	1.30
TQ/REBAIXO (m)				
DIAM. (mm) - MAT.	400 / MC	400 / MC	400 / MC	
DECLIV. (%)	0.600	3.000	10.839	
VAZÃO (l/s)		0.01 / 0.01	0.02 / 0.02	
LÂMINAS (%)	6 / 6	4 / 4	3 / 3	
TENS. TRATIVA (Pa)	1.05 / 1.05	3.57 / 3.57	9.36 / 9.36	
NUM. DA FOLHA				

JULIO FONTOURA DE MORAES JUNIOR:02458779751

Assinado de forma digital por JULIO FONTOURA DE MORAES JUNIOR:02458779751
Dados: 2025.05.04 19:09:11 -03'00'

EXTRAVASOR

RELAÇÃO DE MATERIAIS

ITEM	DESCRIÇÃO	DN	DN2	PN	COMPRIM.(mm)	QUANTIDADE
12	Curva 90° com flanges	80	–	10	–	7
13	Tubo com flanges	80	–	10	2000	4
14	Extremidade flange e bolsa com junta elástica JGS	80	–	10	–	4
15	Tê com bolsas e junta elástica JGS	80	80	–	–	1
16	Tê com bolsas e junta elástica JGS e flange	80	80	10	–	1
17	Curva 45° com bolsas e junta elástica JGS	80	–	–	–	2
36	Tubo cilíndrico DeFoFo	80	–	–	1930	1
37	Tubo cilíndrico DeFoFo	80	–	–	2140	1
38	Tubo cilíndrico DeFoFo	80	–	–	4240	1
39	Tubo ponta e bolsa DeFoFo	80	–	–	6000	6
40	Tubo cilíndrico DeFoFo	80	–	–	750	1
41	Tubo cilíndrico DeFoFo	80	–	–	8490	1
–	Tubo cilíndrico DeFoFo	80	–	–	4110	1
–	Tubo cilíndrico DeFoFo	80	–	–	1670	1

LUAN FERREIRA DE SOUZA MARQUES:09064490651

Assinado de forma digital por LUAN FERREIRA DE SOUZA MARQUES:09064490651
Dados: 2025.03.28 17:03:38 -03'00'

REV.	DESCRIÇÃO	DATA	EXEC.	VERIF.	APROV.
001	PARA APROVAÇÃO DA PREFEITURA MUNICIPAL	FEV/25	JSM	LFSM	--

CONTRATADA: FRAGA MARQUES Engenharia e Construções

Nº DO CONVÊNIO: 968218/2024/MCIDADE/CAIXA
Nº DO CONTRATO: 001/2025
RESP. TEC.: LUAN FERREIRA DE S. MARQUES
REG. CREA: RJ2014140512D MG

CONCEDENTE:
HELY ANDRADE ALVES
DIRETOR SAAE

RESPONSÁVEL TÉCNICO:
LUAN FERREIRA DE SOUZA MARQUES
ENGENHEIRO CIVIL

PROPRIETÁRIO: SERVIÇO AUTÔNOMO DE ÁGUA E ESGOTO – SAAE

OBJETO: RESERVATÓRIO DE ÁGUA POTÁVEL

LOCALIZAÇÃO: IPANEMA/MG
ESTAÇÃO DE TRATAMENTO DE ÁGUA – ETA

CONTEÚDO: SISTEMA DE ABASTECIMENTO DE ÁGUA POTÁVEL
RESERVATÓRIO DE ÁGUA POTÁVEL
INTERLIGAÇÃO – ALIMENTAÇÃO DOS RESERVATÓRIOS

DATA: FEVEREIRO/2025
ESCALA: 1:75
05/05

ARQUIVO: BAS.001-2025.MG.IPA.SAA.RES.005=0