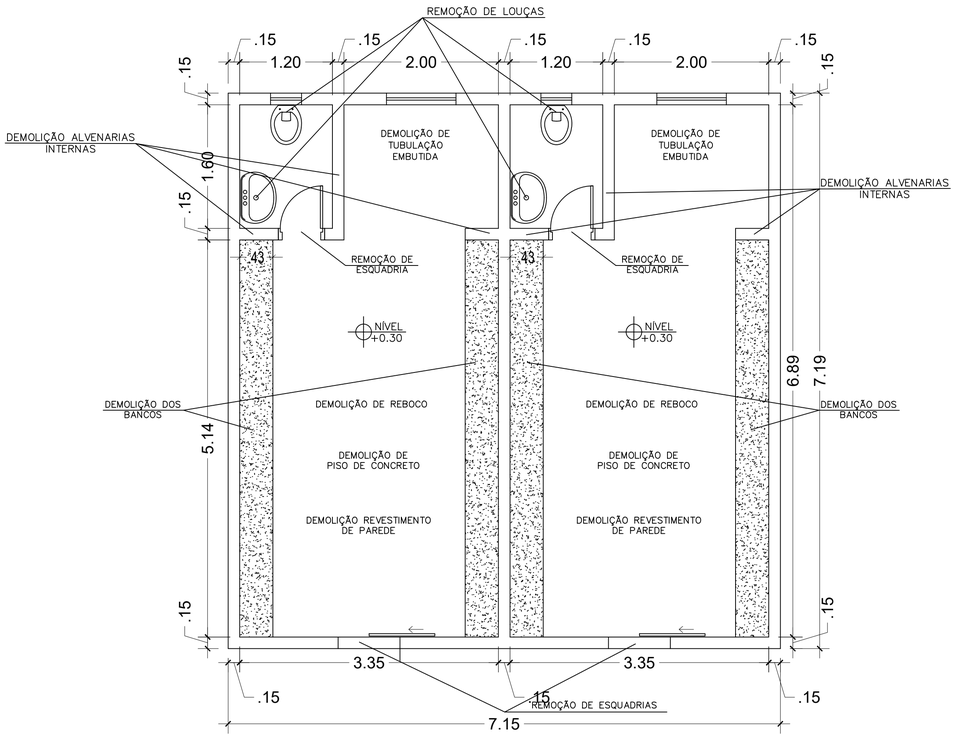

PLANTA DE DEMOLIÇÃO
CONSTRUÇÃO EXISTENTE

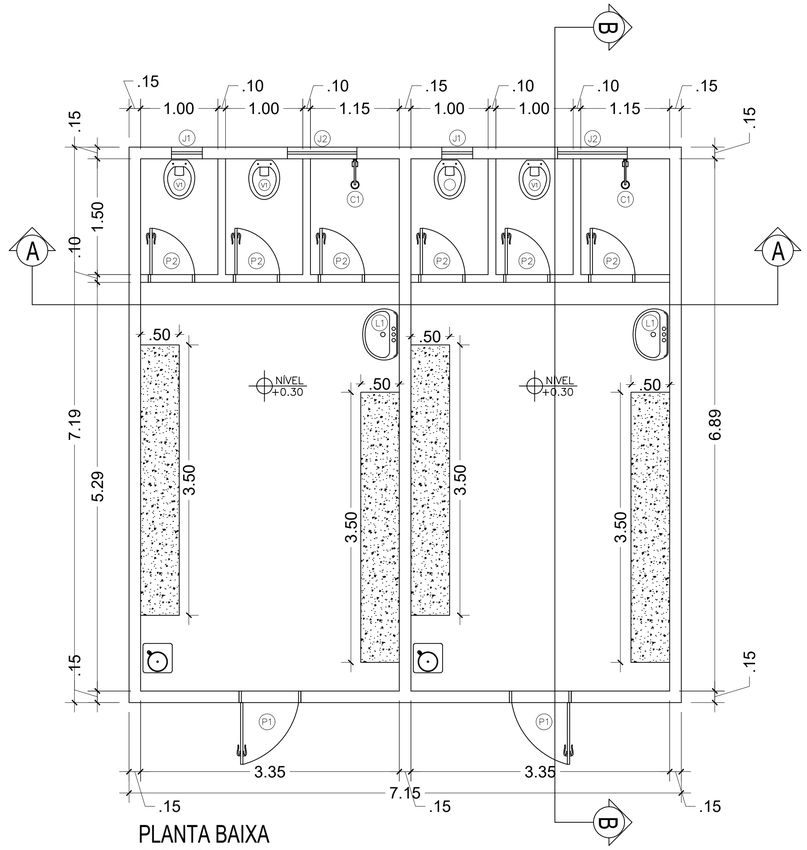

PLANTA BAIXA
ESC.: 1/50

COORDENADAS
LATITUDE : 20°27'53.47''S
LONGITUDE: 42°16'57.41''O

LEGENDA DE PORTAS				
REF.	DIMENSÕES (cm)	QUANT.	TIPO	AMBIENTE
P1	80 x 210	2	01 folha - de abrir	Entrada dos vestiários
P2	60 x 150	6	01 folha - de abrir	Banheiros

LEGENDA JANELAS				
REF.	DIMENSÕES (cm)	QUANT.	TIPO	AMBIENTE
J1	40 x 20	2	Somente abertura	Banheiros
J2	90 x 20	2	Somente abertura	Banheiros
J3	180 x 14	2	Somente abertura	Entrada dos vestiários

LEGENDA DE LOUÇAS E ACESSÓRIOS			
REF.	QUANT.	DESCRIÇÃO	AMBIENTE
V1	4	Vaso de louça com válvula de descarga	Banheiros
L1	2	Lavatório de louça com coluna	Banheiros
C1	2	Chuveiro	Banheiros

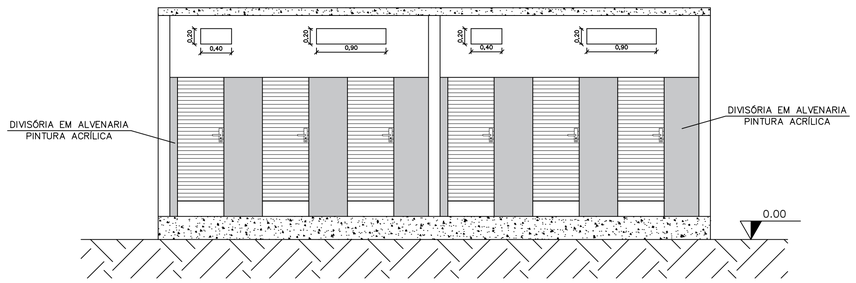

CORTE AA
ESC.: 1/50

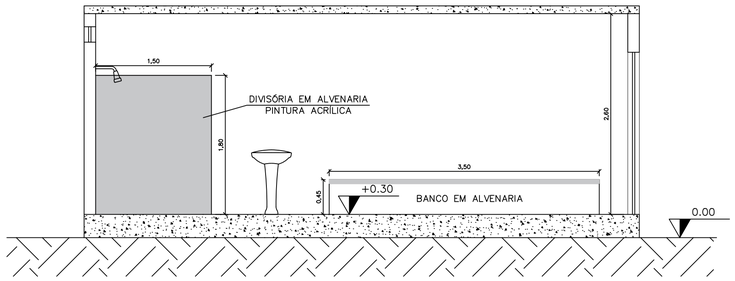

CORTE BB
ESC.: 1/50

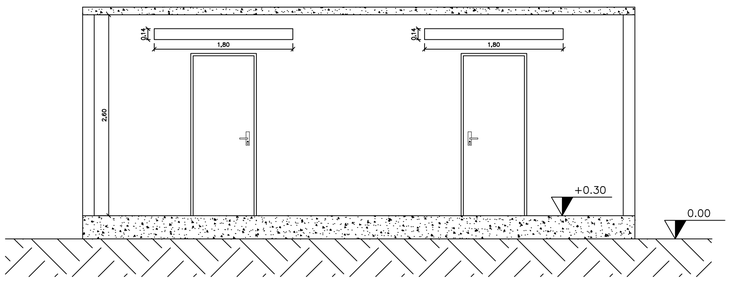

FACHADA
ESC.: 1/50

REFORMA DOS VESTIÁRIOS PERTENCENTES AO CAMPO DE FUTEBOL PRÓXIMO À IGREJA SÃO DOMINGOS DE GUSMÃO

RESPONSÁVEL TÉCNICA:
LARISSA OLIVEIRA GOMES
ENGENHEIRA CIVIL - CREA-MG 195.946/D

gov.br Documento assinado digitalmente
LARISSA OLIVEIRA GOMES
Data: 27/07/2026 16:39:46-0300
Verifique em https://validar.iti.gov.br

ILBNELLE SANTANA OTONI:04054287662
Assinado de forma digital por ILBNELLE SANTANA OTONI:04054287662
Dados: 2026.07.27 16:29:10 -03'00'

PROPRIETÁRIO:
PREFEITURA DE SANTA MARGARIDA/MG
CNPJ:18.385.112/0001-73

PREFEITO: ILBNELLE SANTANA OTONI

LOCAL: RUA MANOEL JOAQUIM RIBEIRÃO DE SÃO DOMINGOS
CIDADE: SANTA MARGARIDA

ESCALAS: INDICADAS
ÁREA UTILIZADA: ÁREA TOTAL: 46,16M²
CEP / UF: 36.913.000 MINAS GERAIS

DATA: 09/07/2026

FOLHA: 01 / 01

OBSERVAÇÕES:
COORDENADAS
LATITUDE : 20°27'53.47''S
LONGITUDE: 42°16'57.41''O