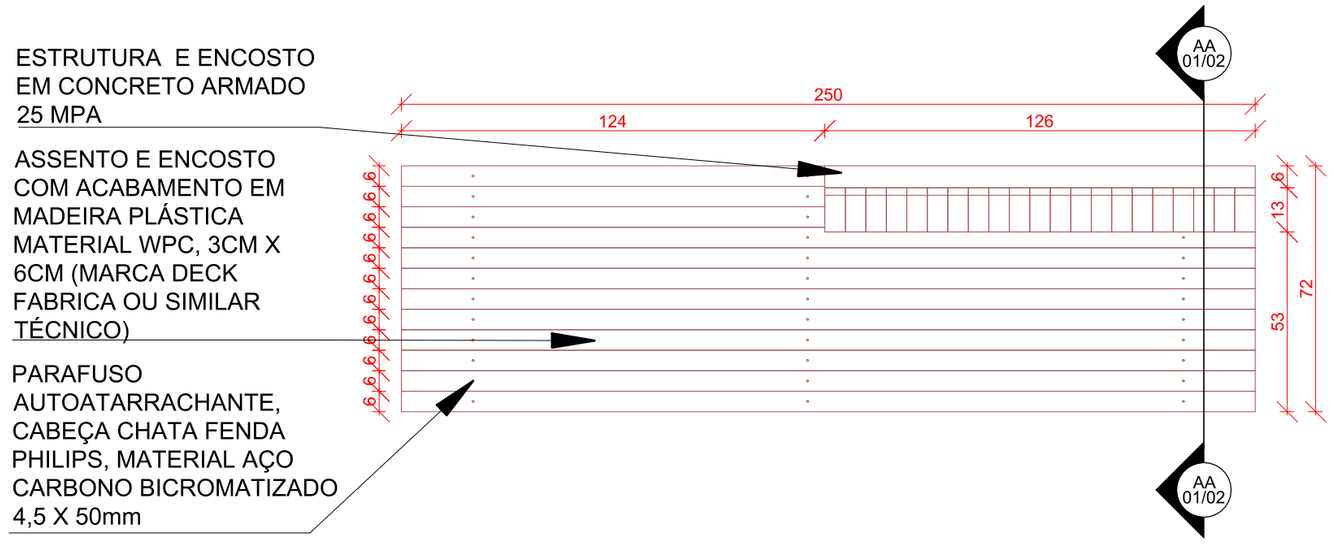

PLANTA - BANCO

ESCALA 1 : 20

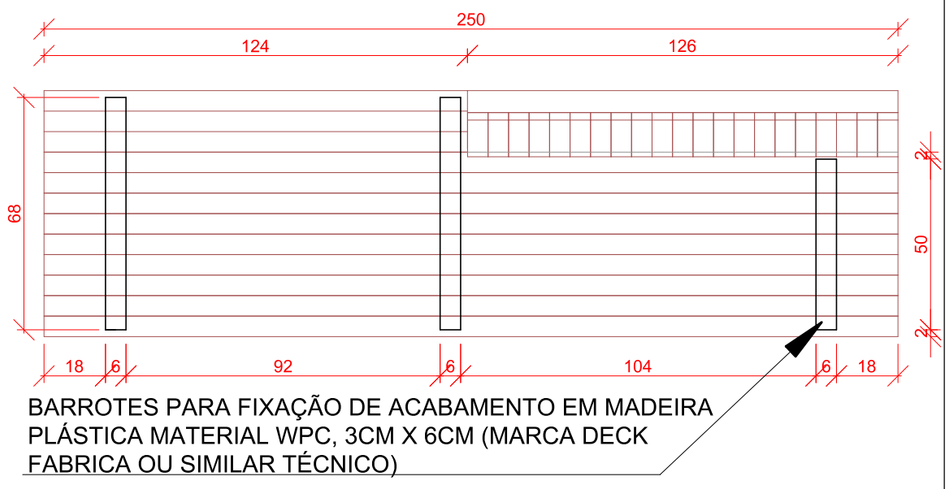

BARROTES DE FIXAÇÃO ASSENTO

ESCALA 1 : 20

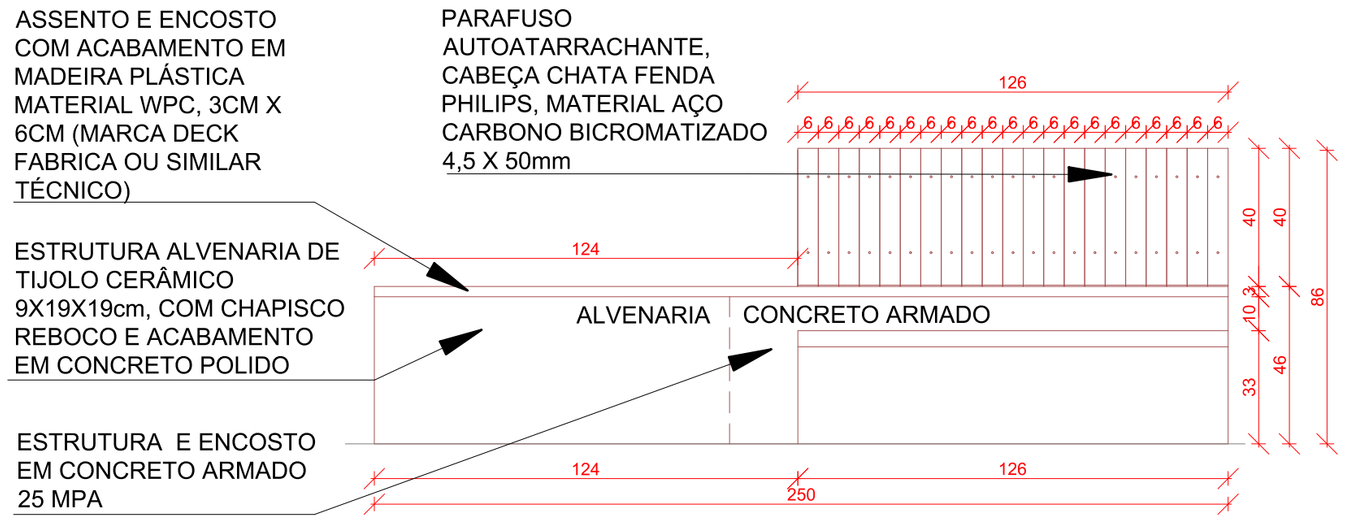

VISTA FRONTAL

ESCALA 1 : 20

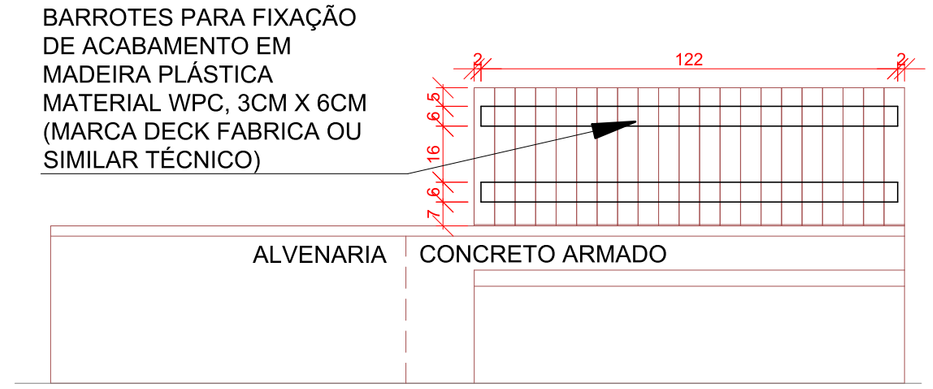

BARROTES DE FIXAÇÃO ENCOSTO

ESCALA 1 : 20

BANCO - ESPECIFICAÇÃO PARA CADA UNIDADE

QUANT.	UNID.	DESCRIÇÃO TÉCNICA	IMAGEM
15	PC (3M) SENDO: Acabamento 9PC-2.50m 3PC-1.24m 21PC-40cm Barrotes 2PC-68cm 1PC-45cm 2PC-1.22m	Produto Barrote De Madeira PlásticaMaterial WPC, Resistência à Água, Garantia 5 anos contra Apodrecimento e Delaminação (Garantia de Fábrica) Medida do produto 3 cm de espessura / 6 cm de largura / 3 metros de comprimento Madeira Sintética de Cor Predominante Marrom Escuro). Locais de Instalação Interno e externo Composição (Fibra) Casca de Arroz – Plástico Reciclado PEAD – Aditivos Marca de referência: DECKMADEIRA ou similar técnico	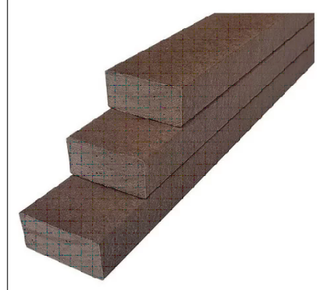
75	PC	PARAFUSO AUTOATARRACHANTE, CABEÇA CHATA FENDA PHILIPS, MATERIAL AÇO CARBONO BICROMATIZADO 4,5 X 50mm MARCADE REFERÊNCIA: JOMARCA OU SIMILAR TÉCNICO	
0,303	m³	ESTRUTURA EM CONCRETO 25 MPA, COM ACABAMENTO EM CONCRETO POLIDO	
1,0	m²	ALVENARIA DE TIJOLO CERÂMICO 9X19X19cm, COM CHAPISCO REBOCO E ACABAMENTO EM CONCRETO POLIDO	

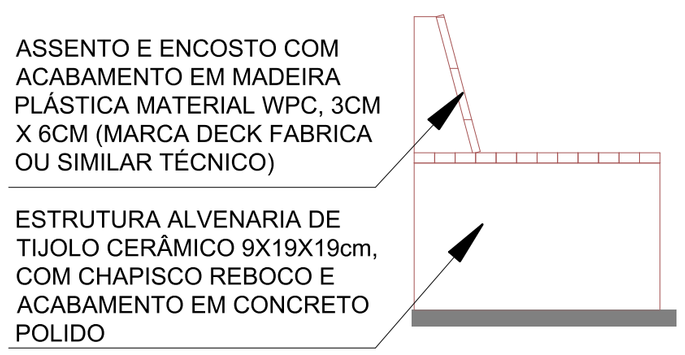

VISTA LATERAL 01

ESCALA 1 : 20

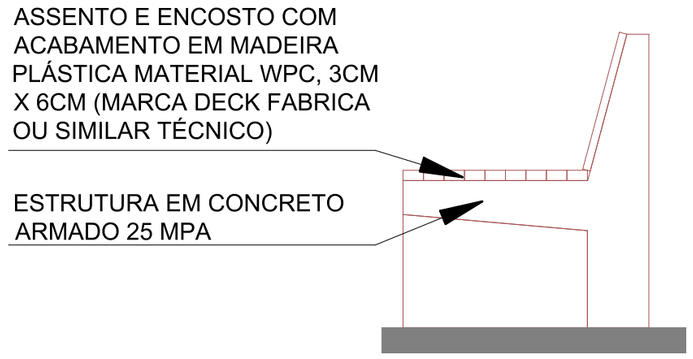

VISTA LATERAL 02

ESCALA 1 : 20

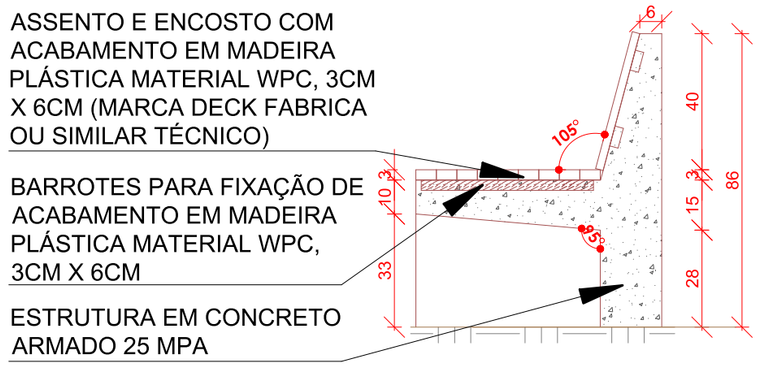

CORTE AA

ESCALA 1 : 20

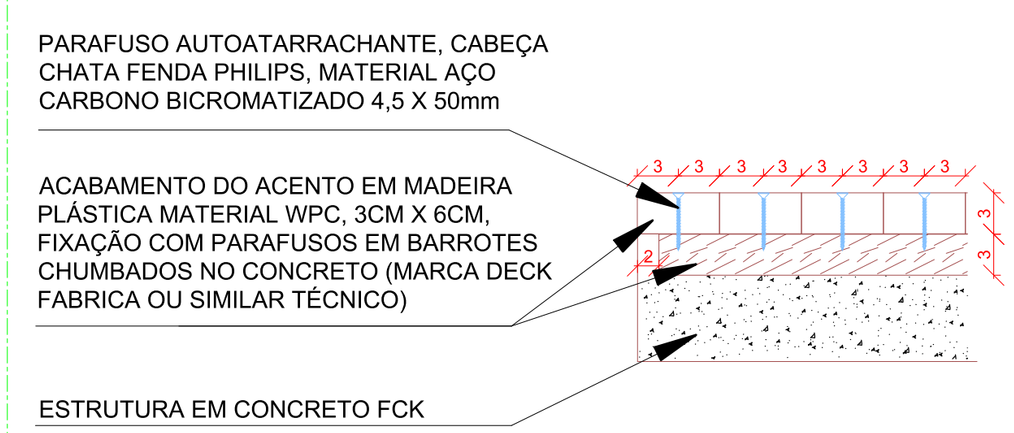

DETALHE FIXAÇÃO BARROTES

ESCALA 1 : 5

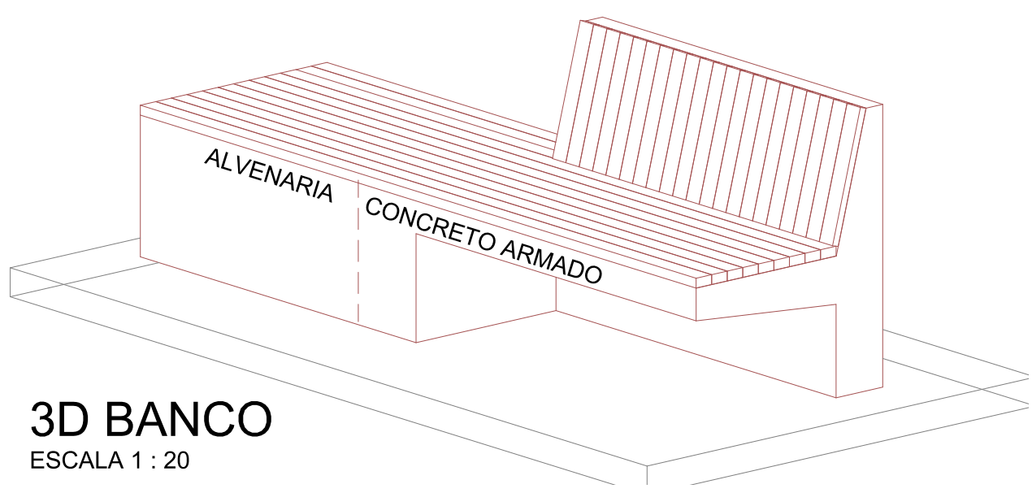

3D BANCO

ESCALA 1 : 20

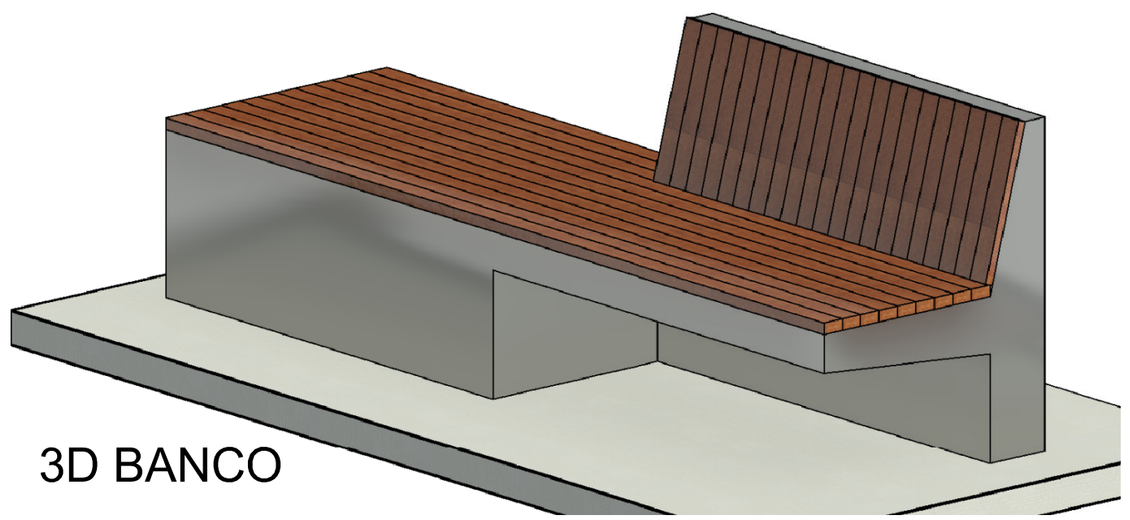

3D BANCO

BANCO PRÉ-MOLDADO COM MADEIRA PLÁSTICA

CONTÉM:
PLANTA, CORTE, VISTA FRONTAL, VISTAS LATERIAS, DETALHES

PREFEITURA MUNICIPAL DE UBERABA

SEPLAN
SECRETARIA DE PLANEJAMENTO

SECRETÁRIA: ISABELLA SOARES NASCIMENTO	SECRETÁRIA ADJUNTA: FÚLVIA MARIA MENDES	SUPERINTENDENTE: LUIZ MÁRIO MOLINAR NETO	
DIRETOR DO DEPTO.:	ARQUITETO/ENGENHEIRO: LUCINÉIA SOUZA MOURA	SUPERINTENDENTE: SIMONE FLORENTINO MAGNINO	
Nº / NOME DO ARQUIVO: A2 - DETALHE BANCO.dwg	DATA: MAIO 2023	ESCALA: 1/20	FOLHA: 01/02

G:\SDP\EQUIPAMENTO URBANO\ARQUIVOS PADRÃO PRAÇAS\BANCO DE CONCRETO COM ACENTO\A2 - DETALHE BANCO.dwg

ISO A2 420x594

A2