DIAGRAMA TRIFILAR QF–02
Quadro de central de vácuo

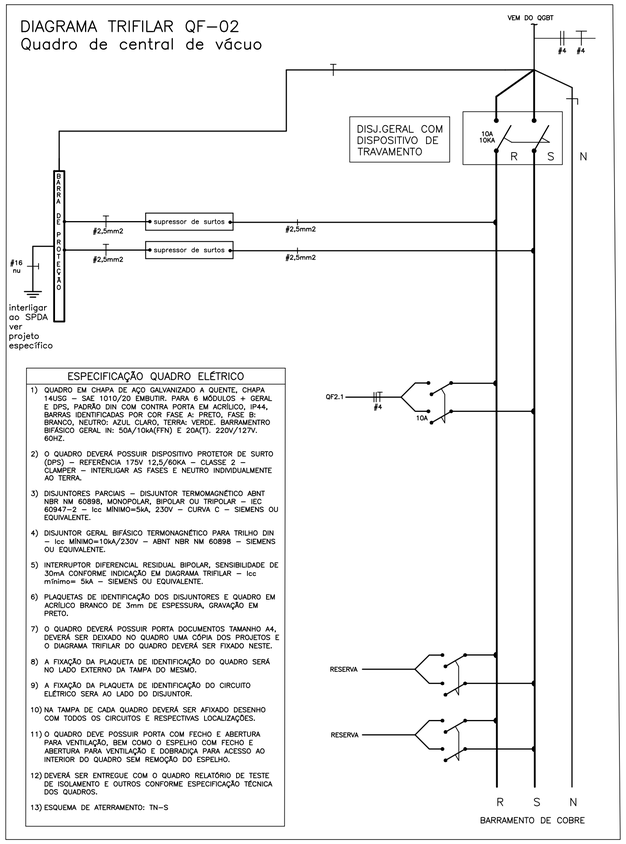

ESPECIFICAÇÃO QUADRO ELÉTRICO

1) QUADRO EM CHAPA DE AÇO GALVANIZADO A QUENTE, CHAPA 14USG – SAE 1010/20 EMBUTIR. PARA 6 MÓDULOS + GERAL E DPS, PADRÃO DIN COM CONTRA PORTA EM ACRÍLICO, IP44, BARRAS IDENTIFICADAS POR COR FASE A: PRETO, FASE B: BRANCO, NEUTRO: AZUL CLARO, TERRA: VERDE. BARRAMENTRO BIFÁSICO GERAL IN: 50A/10kA(FFN) E 20A(T). 220V/127V. 60HZ.
2) O QUADRO DEVERÁ POSSUIR DISPOSITIVO PROTETOR DE SURTO (DPS) – REFERÊNCIA 175V 12,5/60KA – CLASSE 2 – CLAMPER – INTERLIGAR AS FASES E NEUTRO INDIVIDUALMENTE AO TERRA.
3) DISJUNTORES PARCIAIS – DISJUNTOR TERMOMAGNÉTICO ABNT NBR NM 60898, MONOPOLAR, BIPOLAR OU TRIPOLAR – IEC 60947–2 – Icc MÍNIMO=5kA, 230V – CURVA C – SIEMENS OU EQUIVALENTE.
4) DISJUNTOR GERAL BIFÁSICO TERMONAGNÉTICO PARA TRILHO DIN – Icc MÍNIMO=10kA/230V – ABNT NBR NM 60898 – SIEMENS OU EQUIVALENTE.
5) INTERRUPTOR DIFERENCIAL RESIDUAL BIPOLAR, SENSIBILIDADE DE 30mA CONFORME INDICAÇÃO EM DIAGRAMA TRIFILAR – Icc mínimo= 5kA – SIEMENS OU EQUIVALENTE.
6) PLAQUETAS DE IDENTIFICAÇÃO DOS DISJUNTORES E QUADRO EM ACRÍLICO BRANCO DE 3mm DE ESPESSURA, GRAVAÇÃO EM PRETO.
7) O QUADRO DEVERÁ POSSUIR PORTA DOCUMENTOS TAMANHO A4, DEVERÁ SER DEIXADO NO QUADRO UMA CÓPIA DOS PROJETOS E O DIAGRAMA TRIFILAR DO QUADRO DEVERÁ SER FIXADO NESTE.
8) A FIXAÇÃO DA PLAQUETA DE IDENTIFICAÇÃO DO QUADRO SERÁ NO LADO EXTERNO DA TAMPA DO MESMO.
9) A FIXAÇÃO DA PLAQUETA DE IDENTIFICAÇÃO DO CIRCUITO ELÉTRICO SERA AO LADO DO DISJUNTOR.
10) NA TAMPA DE CADA QUADRO DEVERÁ SER AFIXADO DESENHO COM TODOS OS CIRCUITOS E RESPECTIVAS LOCALIZAÇÕES.
11) O QUADRO DEVE POSSUIR PORTA COM FECHO E ABERTURA PARA VENTILAÇÃO, BEM COMO O ESPELHO COM FECHO E ABERTURA PARA VENTILAÇÃO E DOBRADIÇA PARA ACESSO AO INTERIOR DO QUADRO SEM REMOÇÃO DO ESPELHO.
12) DEVERÁ SER ENTREGUE COM O QUADRO RELATÓRIO DE TESTE DE ISOLAMENTO E OUTROS CONFORME ESPECIFICAÇÃO TÉCNICA DOS QUADROS.
13) ESQUEMA DE ATERRAMENTO: TN–S

DIAGRAMA TRIFILAR QGBT
Quadro de Iluminação e tomadas

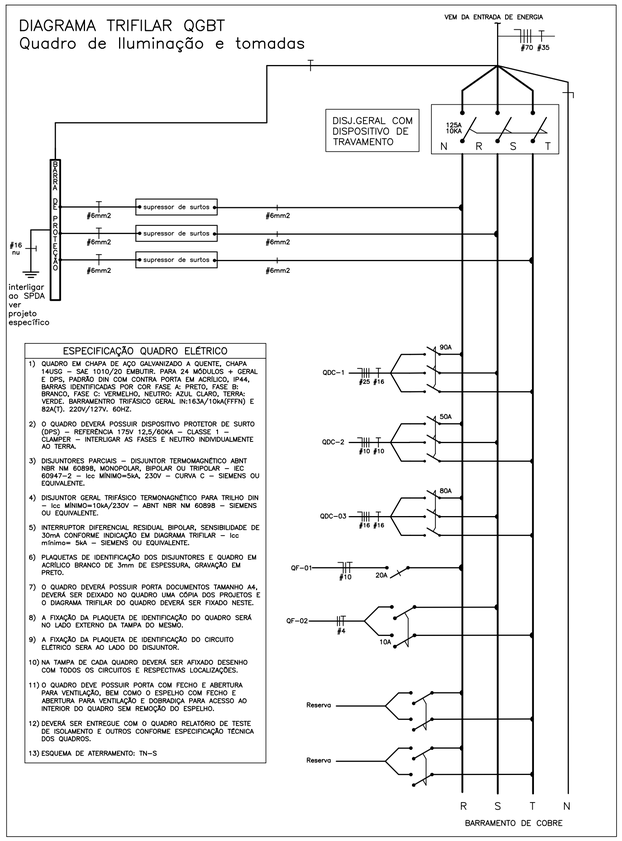

ESPECIFICAÇÃO QUADRO ELÉTRICO

1) QUADRO EM CHAPA DE AÇO GALVANIZADO A QUENTE, CHAPA 14USG – SAE 1010/20 EMBUTIR. PARA 24 MÓDULOS + GERAL E DPS, PADRÃO DIN COM CONTRA PORTA EM ACRÍLICO, IP44, BARRAS IDENTIFICADAS POR COR FASE A: PRETO, FASE B: BRANCO, FASE C: VERMELHO, NEUTRO: AZUL CLARO, TERRA: VERDE. BARRAMENTRO TRIFÁSICO GERAL IN:163A/10kA(FFFN) E 82A(T). 220V/127V. 60HZ.
2) O QUADRO DEVERÁ POSSUIR DISPOSITIVO PROTETOR DE SURTO (DPS) – REFERÊNCIA 175V 12,5/60KA – CLASSE 1 – CLAMPER – INTERLIGAR AS FASES E NEUTRO INDIVIDUALMENTE AO TERRA.
3) DISJUNTORES PARCIAIS – DISJUNTOR TERMOMAGNÉTICO ABNT NBR NM 60898, MONOPOLAR, BIPOLAR OU TRIPOLAR – IEC 60947–2 – Icc MÍNIMO=5kA, 230V – CURVA C – SIEMENS OU EQUIVALENTE.
4) DISJUNTOR GERAL TRIFÁSICO TERMONAGNÉTICO PARA TRILHO DIN – Icc MÍNIMO=10kA/230V – ABNT NBR NM 60898 – SIEMENS OU EQUIVALENTE.
5) INTERRUPTOR DIFERENCIAL RESIDUAL BIPOLAR, SENSIBILIDADE DE 30mA CONFORME INDICAÇÃO EM DIAGRAMA TRIFILAR – Icc mínimo= 5kA – SIEMENS OU EQUIVALENTE.
6) PLAQUETAS DE IDENTIFICAÇÃO DOS DISJUNTORES E QUADRO EM ACRÍLICO BRANCO DE 3mm DE ESPESSURA, GRAVAÇÃO EM PRETO.
7) O QUADRO DEVERÁ POSSUIR PORTA DOCUMENTOS TAMANHO A4, DEVERÁ SER DEIXADO NO QUADRO UMA CÓPIA DOS PROJETOS E O DIAGRAMA TRIFILAR DO QUADRO DEVERÁ SER FIXADO NESTE.
8) A FIXAÇÃO DA PLAQUETA DE IDENTIFICAÇÃO DO QUADRO SERÁ NO LADO EXTERNO DA TAMPA DO MESMO.
9) A FIXAÇÃO DA PLAQUETA DE IDENTIFICAÇÃO DO CIRCUITO ELÉTRICO SERA AO LADO DO DISJUNTOR.
10) NA TAMPA DE CADA QUADRO DEVERÁ SER AFIXADO DESENHO COM TODOS OS CIRCUITOS E RESPECTIVAS LOCALIZAÇÕES.
11) O QUADRO DEVE POSSUIR PORTA COM FECHO E ABERTURA PARA VENTILAÇÃO, BEM COMO O ESPELHO COM FECHO E ABERTURA PARA VENTILAÇÃO E DOBRADIÇA PARA ACESSO AO INTERIOR DO QUADRO SEM REMOÇÃO DO ESPELHO.
12) DEVERÁ SER ENTREGUE COM O QUADRO RELATÓRIO DE TESTE DE ISOLAMENTO E OUTROS CONFORME ESPECIFICAÇÃO TÉCNICA DOS QUADROS.
13) ESQUEMA DE ATERRAMENTO: TN–S

QDC-01

Nº CIRCUITO	DESCRIÇÃO CARGAS	ILUMINAÇÃO (W) 12	20	40	100	TOMADAS (W) 9	100	150	300	600	1.500	5.500	F. P.	POTÊNCIA TOTAL (W)	(VA)	TENSÃO (V)	SISTEMA	CORRENTE NOMINAL (A)	BALANCEAMENTO ENTRE FASES (VA) BALANC.	R	S	T	DIMENSIONAMENTO DA PROTEÇÃO In (A)	Icc (kA)	CURVA	DR	MÉTODO DE INSTALAÇÃO	DIMENSIONAMENTO DO CONDUTOR TEMP. CONDUTOR (°C)	SEÇÃO (mm²)
L1.1	**ILUMINAÇÃO**	5	28	3									0,92	740	804	220	2F+T	3,66	RS	402	402		10	5	C		B1	70	#2,5 (24A)
L1.2	**ILUMINAÇÃO** - EXTERNO	4			1								0,92	148	161	220	2F+T	0,73	RT	80		80	10	5	C		B1	70	#2,5 (24A)
T1.1	**TOMADAS** - SALA DE CURATIVOS E SALA P/ GUARDA DE MEDICAMENTOS						7		1				0,85	1.000	1.176	127	F+N+T	9,26	R	1.176			16	5	C		B1	70	#2,5 (24A)
T1.2	**TOMADAS** - SALA DE VACINAÇÃO						4	2	2				0,85	1.300	1.529	127	F+N+T	12,04	S		1.529		16	5	C		B1	70	#2,5 (24A)
T1.3	**TOMADAS** - VEST. FUNC. MASC. E VEST. FUNC. FEM.									2			0,85	1.200	1.412	127	F+N+T	11,12	T			1.412	16	5	C	25	B1	70	#2,5 (24A)
T1.4	**TOMADAS** - CHUVEIRO VEST. FUNC. MASC.											1	1,00	5.500	5.500	220	2F+T	25,00	ST		2.750	2.750	32	5	C	32	B1	70	#4,0 (32A)
T1.5	**TOMADAS** - CHUVEIRO VEST. FUNC. MASC.											1	1,00	5.500	5.500	220	2F+T	25,00	RT	2.750		2.750	32	5	C	32	B1	70	#4,0 (32A)
T1.6	**TOMADAS** - CIRCULAÇÃO						6						0,85	600	706	127	F+N+T	5,56	R	706			10	5	C		B1	70	#2,5 (24A)
T1.7	**TOMADAS** - SALA DE CUIDADOS BÁSICOS						7	2					0,85	1.000	1.176	127	F+N+T	9,26	S		1.176		16	5	C	25	B1	70	#2,5 (24A)
T1.8	**TOMADAS** - ALMOXARIFADO E SALA DE ESTERELIZAÇÃO						6						0,85	600	706	127	F+N+T	5,56	T			706	10	5	C	25	B1	70	#2,5 (24A)
T1.9	**TOMADAS** - SALA DE ESTERELIZAÇÃO									2			0,85	1.200	1.412	127	F+N+T	11,12	R	1.412			16	5	C	25	B1	70	#2,5 (24A)
T1.10	**TOMADAS** - SALA DE ESTERELIZAÇÃO										1		0,85	1.500	1.765	220	2F+T	8,02	RS	882	882		16	5	C	25	B1	70	#2,5 (24A)
T1.11	**TOMADAS** -S. LAVAGEM DESINFEC. E COPA						6						0,85	600	706	127	F+N+T	5,56	S		706		10	5	C	25	B1	70	#2,5 (24A)
T1.12	**TOMADAS** - COPA						1		1	1			0,85	1.000	1.176	127	F+N+T	9,26	T			1.176	16	5	C	25	B1	70	#2,5 (24A)
T1.13	**TOMADAS** - DML, ARS-LIXO E ROUPARIA						6						0,85	600	706	127	F+N+T	5,56	R	706			10	5	C	25	B1	70	#2,5 (24A)
T1.14	**TOMADAS** - SALA DE AGENTES						7						0,85	700	824	127	F+N+T	6,48	S		824		10	5	C		B1	70	#2,5 (24A)
IE1.1	**TOMADAS** - ILUMINAÇÃO DE EMERGÊNCIA					6							0,85	54	64	127	F+N+T	0,50	T			64	10	5	C		B1	70	#2,5 (24A)
AC1.1	**TOMADAS** - AR CONDICIONADO										1		0,81	1.500	1.852	220	2F+T	8,42	RS	926	926		16	5	C		B1	70	#2,5 (24A)
AC1.2	**TOMADAS** - AR CONDICIONADO										1		0,81	1.500	1.852	220	2F+T	8,42	RS	926	926		16	5	C		B1	70	#2,5 (24A)
AC1.3	**TOMADAS** - AR CONDICIONADO										1		0,81	1.500	1.852	220	2F+T	8,42	ST		926	926	16	5	C		B1	70	#2,5 (24A)
	CARGAS TOTAIS	**9**	**28**	**3**	**1**	**6**	**50**	**4**	**4**	**5**	**4**	**2**	**-**	**27.742**	**30.878**	**220**	**3F+N+T**	**81,03**	**RST**	**9.967**	**11.048**	**9.864**	**90**	**10**	**C**	**-**	**B1**	**90**	**#25 (117A)**

QDC-02

Nº CIRCUITO	DESCRIÇÃO CARGAS	ILUMINAÇÃO (W) 12	20	40	100	TOMADAS (W) 100	150	300	800	1.500	F. P.	POTÊNCIA TOTAL (W)	(VA)	TENSÃO (V)	SISTEMA	CORRENTE NOMINAL (A)	BALANCEAMENTO ENTRE FASES (VA) BALANC.	R	S	T	DIMENSIONAMENTO DA PROTEÇÃO In (A)	Icc (kA)	CURVA	DR	MÉTODO DE INSTALAÇÃO	DIMENSIONAMENTO DO CONDUTOR TEMP. CONDUTOR (°C)	SEÇÃO (mm²)
L2.1	**ILUMINAÇÃO**	4	16	7							0,92	648	704	220	2F+T	3,20	ST		352	352	10	5	C		B1	70	#2,5 (24A)
L2.2	**ILUMINAÇÃO** - EXTERNO	7			1						0,92	184	200	220	2F+T	0,91	ST		100	100	10	5	C		B1	70	#2,5 (24A)
T2.1	**TOMADAS** - SALA DE ESPERA					4		1			0,85	700	824	127	F+N+T	6,48	R	824			10	5	C		B1	70	#2,5 (24A)
T2.2	**TOMADAS** - RECEPÇÃO E SALA GERENTE					10	4				0,85	1.600	1.882	127	F+N+T	14,82	S		1.882		16	5	C		B1	70	#2,5 (24A)
T2.3	**TOMADAS** - RACK RECEPÇÃO									1	0,85	1.500	1.765	127	F+N+T	13,90	T			1.765	16	5	C		B1	70	#2,5 (24A)
T2.4	**TOMADAS** - CIRCULAÇÃO, COMPRESSOR/ BOMBA VAC E ABRIGO OXIGÊNIO					8					0,85	800	941	127	F+N+T	7,41	R	941			10	5	C		B1	70	#2,5 (24A)
T2.5	**TOMADAS** - NEBULIZAÇÃO E CONSULTÓRIA ODONTOLÓGICO					10	2				0,85	1.300	1.529	127	F+N+T	12,04	S		1.529		16	5	C	25	B1	70	#2,5 (24A)
T2.6	**TOMADAS** -CONSULTÓRIO ODONTOLÓGICO 1								1		0,85	800	941	220	2F+T	4,28	RT	471		471	10	5	C	25	B1	70	#2,5 (24A)
T2.7	**TOMADAS** -CONSULTÓRIO ODONTOLÓGICO 2 E 3					6	4				0,85	1.200	1.412	127	F+N+T	11,12	T			1.412	16	5	C	25	B1	70	#2,5 (24A)
T2.8	**TOMADAS** -CONSULTÓRIO ODONTOLÓGICO 2								1		0,85	800	941	220	2F+T	4,28	RT	471		471	10	5	C	25	B1	70	#2,5 (24A)
T2.9	**TOMADAS** -CONSULTÓRIO ODONTOLÓGICO 3								1		0,85	800	941	220	2F+T	4,28	RT	471		471	10	5	C	25	B1	70	#2,5 (24A)
AC2.1	**TOMADAS** - AR CONDICIONADO									1	0,81	1.500	1.852	220	2F+T	8,42	RT	926		926	16	5	C		B1	70	#2,5 (24A)
AC2.2	**TOMADAS** - AR CONDICIONADO									1	0,81	1.500	1.852	220	2F+T	8,42	RS	926	926		16	5	C		B1	70	#2,5 (24A)
AC2.3	**TOMADAS** - AR CONDICIONADO									1	0,81	1.500	1.852	220	2F+T	8,42	RS	926	926		16	5	C		B1	70	#2,5 (24A)
	CARGAS TOTAIS	**11**	**16**	**7**	**1**	**38**	**10**	**1**	**3**	**4**	**-**	**14.832**	**17.636**	**220**	**3F+N+T**	**46,28**	**RST**	**5.954**	**5.716**	**5.966**	**50**	**5**	**C**	**-**	**B1**	**90**	**#10 (66A)**

QDC-03

Nº CIRCUITO	DESCRIÇÃO CARGAS	ILUMINAÇÃO (W) 12	20	40	100	TOMADAS (W) 9	100	150	300	400	1.500	F. P.	POTÊNCIA TOTAL (W)	(VA)	TENSÃO (V)	SISTEMA	CORRENTE NOMINAL (A)	BALANCEAMENTO ENTRE FASES (VA) BALANC.	R	S	T	DIMENSIONAMENTO DA PROTEÇÃO In (A)	Icc (kA)	CURVA	DR	MÉTODO DE INSTALAÇÃO	DIMENSIONAMENTO DO CONDUTOR TEMP. CONDUTOR (°C)	SEÇÃO (mm²)
L3.1	**ILUMINAÇÃO**	6	17	8								0,92	732	796	220	2F+T	3,62	RS	398	398		10	5	C		B1	70	#2,5 (24A)
L3.2	**ILUMINAÇÃO** - EXTERNO	4	2	1	1							0,92	228	248	220	2F+T	1,13	RS	124	124		10	5	C		B1	70	#2,5 (24A)
T3.1	**TOMADAS** - SALA DE COLETA						4					0,85	400	471	127	F+N+T	3,71	R	471			16	5	C		B1	70	#2,5 (24A)
T3.2	**TOMADAS** - SALA DE REUNIÕES E EDUCAÇÃO						5	2		1		0,85	1.200	1.412	127	F+N+T	11,12	S		1.412		16	5	C		B1	70	#4,0 (32A)
T3.3	**TOMADAS** - SALA DE TRIAGEM						3	2				0,85	600	706	127	F+N+T	5,56	R	706			10	5	C		B1	70	#2,5 (24A)
T3.4	**TOMADAS** - CONS. CLINICO/ENFERMAGEM 1 E 2						6	4				0,85	1.200	1.412	127	F+N+T	11,12	S		1.412		16	5	C	25	B1	70	#2,5 (24A)
T3.5	**TOMADAS** - CONS. CLINICO/ENFERMAGEM 3 E 4						6	4				0,85	1.200	1.412	127	F+N+T	11,12	T			1.412	16	5	C	25	B1	70	#2,5 (24A)
T3.6	**TOMADAS** - CONSULTÓRIO GINECOLÓGICO 1 E ESCOVARIO						4	2	1			0,85	1.000	1.176	127	F+N+T	9,26	R	1.176			16	5	C	25	B1	70	#2,5 (24A)
T3.7	**TOMADAS** - CONSULTÓRIO GINECOLÓGICO 2 E ESCOVARIO						4	2	1			0,85	1.000	1.176	127	F+N+T	9,26	S		1.176		16	5	C	25	B1	70	#2,5 (24A)
T3.8	**TOMADAS** - DML E CONTROLE DE ENDEMIAS						4					0,85	400	471	127	F+N+T	3,71	T			471	10	5	C	25	B1	70	#2,5 (24A)
IE3.1	**TOMADAS** - ILUMINAÇÃO DE EMERGÊNCIA					5						0,85	45	53	127	F+N+T	0,42	R	53			10	5	C		B1	70	#2,5 (24A)
AC3.1	**TOMADAS** - AR CONDICIONADO										1	0,81	1.500	1.852	220	2F+T	8,42	RT	926		926	16	5	C		B1	70	#2,5 (24A)
AC3.2	**TOMADAS** - AR CONDICIONADO										1	0,81	1.500	1.852	220	2F+T	8,42	RS	926	926		16	5	C		B1	70	#2,5 (24A)
AC3.3	**TOMADAS** - AR CONDICIONADO										1	0,81	1.500	1.852	220	2F+T	8,42	ST		926	926	16	5	C		B1	70	#2,5 (24A)
AC3.4	**TOMADAS** - AR CONDICIONADO										1	0,81	1.500	1.852	220	2F+T	8,42	RT	926		926	16	5	C		B1	70	#2,5 (24A)
AC3.5	**TOMADAS** - AR CONDICIONADO										1	0,81	1.500	1.852	220	2F+T	8,42	RT	926		926	16	5	C		B1	70	#2,5 (24A)
AC3.6	**TOMADAS** - AR CONDICIONADO										1	0,81	1.500	1.852	220	2F+T	8,42	ST		926	926	16	5	C		B1	70	#2,5 (24A)
AC3.7	**TOMADAS** - AR CONDICIONADO										1	0,81	1.500	1.852	220	2F+T	8,42	RT	926		926	16	5	C		B1	70	#2,5 (24A)
AC3.8	**TOMADAS** - AR CONDICIONADO										1	0,81	1.500	1.852	220	2F+T	8,42	RS	926	926		16	5	C		B1	70	#2,5 (24A)
AC3.9	**TOMADAS** - AR CONDICIONADO										1	0,81	1.500	1.852	220	2F+T	8,42	ST		926	926	16	5	C		B1	70	#2,5 (24A)
	CARGAS TOTAIS	**10**	**19**	**9**	**1**	**5**	**36**	**16**	**2**	**1**	**9**	**-**	**21.505**	**25.998**	**220**	**3F+N+T**	**68,23**	**RST**	**8.483**	**9.151**	**8.364**	**80**	**5**	**C**	**-**	**B1**	**90**	**#16 (88A)**

QF-01

Nº CIRCUITO	DESCRIÇÃO CARGAS	TOMADAS (W) 1.580	F. P.	POTÊNCIA TOTAL (W)	(VA)	TENSÃO (V)	SISTEMA	CORRENTE NOMINAL (A)	BALANCEAMENTO ENTRE FASES (VA) BALANC.	R	DIMENSIONAMENTO DA PROTEÇÃO In (A)	Icc (kA)	CURVA	DR	MÉTODO DE INSTALAÇÃO	DIMENSIONAMENTO DO CONDUTOR TEMP. CONDUTOR (°C)	SEÇÃO (mm²)
QF1.1	CENTRAL DE VACUO	1	0,82	1.580	1.927	127	F+N+T	15,17	R	1.927	20	5	C		B1	70	#4,0 (32A)
	CARGAS TOTAIS	**1**	**-**	**1.580**	**1.927**	**127**	**F+N+T**	**15,17**	**R**	**1.927**	**20**	**10**	**C**	**-**	**B1**	**90**	**#10 (75A)**

QF-02

Nº CIRCUITO	DESCRIÇÃO CARGAS	TOMADAS (W) 570	F. P.	POTÊNCIA TOTAL (W)	(VA)	TENSÃO (V)	SISTEMA	CORRENTE NOMINAL (A)	BALANCEAMENTO ENTRE FASES (VA) BALANC.	R	S	DIMENSIONAMENTO DA PROTEÇÃO In (A)	Icc (kA)	CURVA	DR	MÉTODO DE INSTALAÇÃO	DIMENSIONAMENTO DO CONDUTOR TEMP. CONDUTOR (°C)	SEÇÃO (mm²)
QF2.1	CENTRAL DE GASES MEDICINAIS	1	0,79	570	722	220	2F+T	3,28	RS	361	361	10	5	C		B1	70	#4,0 (32A)
	CARGAS TOTAIS	**1**	**-**	**570**	**722**	**220**	**2F+T**	**3,28**	**RS**	**361**	**361**	**10**	**10**	**C**	**-**	**B1**	**90**	**#4,0 (42A)**

EXPORTAR

QGBT

Nº CIRCUITO	DESCRIÇÃO CARGAS	POTÊNCIA TOTAL (W)	(VA)	TENSÃO (V)	SISTEMA	CORRENTE NOMINAL (A)	BALANCEAMENTO ENTRE BALANC.	DIMENSIONAMENTO DA PROTEÇÃO In (A)	Icc (kA)	CURVA	MÉTODO DE INSTALAÇÃO	DIMENSIONAMENTO DO CONDUTOR TEMP. CONDUTOR (°C)	SEÇÃO (mm²)
QDC-01	ALIMENTADOR QDC-01	27.742	30.878	220	3F+N+T	81,03	RST	90	10	C	B1	90	#25 (117A)
QDC-02	ALIMENTADOR QDC-02	14.832	17.636	220	3F+N+T	46,28	RST	50	10	C	B1	90	#10 (66A)
QDC-03	ALIMENTADOR QDC-03	21.505	25.998	220	3F+N+T	68,23	RST	80	10	C	B1	90	#16 (88A)
QF-01	ALIMENTADOR QF-01	1.580	1.927	127	F+N+T	15,17	R	20	10	C	B1	90	#10 (75A)
QF-02	ALIMENTADOR QF-02	570	722	220	2F+T	3,28	ST	10	10	C	B1	90	#4,0 (42A)
TOTAL CARGA INSTALADA		**66.229**	**77.161**	**220**	**3F+N+T**	**202,50**	**RST**	**125**	**10**	**B**	**B1**	**90**	**#70 (222A)**
TOTAL CARGA DEMANDADA		**40.303**	**46.572**			**122,22**							

RELAÇÃO DE CARGA / DEMANDA DA UNIDADE CONSUMIDORA - UBS SÃO BENEDITO

Equipamento	Potência unit.(W)	Tensão (V)	F.P.	Potência unit.(VA)	Quant.	Carga instalada (W)	Carga instalada (VA)	fator de demanda	Demanda Total (VA)	Demanda Total (W)
ILUMINAÇÃO	12	220	0,92	13	30	30579	35735	40% para os primeiros 50kVA, 20% para o que exceder	14294	12232
	20	220	0,92	22	63					
	40	220	0,92	43	19					
	100	220	0,92	109	3					
TOMADAS	9	220	0,85	11	11					
	100	127	0,85	118	124					
	150	127	0,85	176	30					
	300	127	0,85	353	7					
	400	127	0,85	471	1					
	600	127	0,85	706	5					
	800	220	0,85	941	3					
	1500	127	0,85	1765	1					
	1500	220	0,85	1765	1					
CHUVEIROS	5500	220	1,00	5500	2	11000	11000	92%	10120	10120
ARES CONDICIONADOS	1500	220	0,81	1852	15	22500	27778	70%	19444	15750
CENTRAL DE VACUO	1580	127	0,82	1927	1	1580	1927	100%	1927	1580
CENTRAL DE GASES MEDICINAIS	570	220	0,79	722	1	570	722	109%	786	621

CARGA / DEMANDA TOTAL DA UNIDADE CONSUMIDORA

GERAL	Carga total instalada (W)	Carga total instalada (VA)	fator de demanda	Demanda Total (VA)	Demanda Total (W)
	66229	77162	61%	46572	40303

Fornecimento tipo C, faixa C5, potência de 38,2kVA a 47,6kVA. Disjuntor termomagnético 125A. Conforme ND 5.1

Condutor de cobre PVC - 70ºC - #50mm² (3F+N) - Condutor de proteção de #25mm² - Eletroduto de aço 40mm

NOTAS GERAIS

1 – TENSÃO DE OPERAÇÃO DO SISTEMA: 127/220V.
2 – QUANDO NÃO INDICADAS, COTAS EM CENTIMETROS E DIÂMETROS EM MILÍMETROS.
3 – OBSERVAR RELAÇÕES ENTRE MILIMETROS E POLEGADAS PARA TUBULAÇÃO.
4 – ELETRODUTOS NÃO ESPECIFICADOS SERÃO DO TIPO ANTICHAMA CONFORME NBR 15465.
5 – OS CONDUTORES DE ATERRAMENTO SERÃO INDEPENDENTES DO NEUTRO. (TN–S)
6 – TODOS OS TRECHOS DE ELETRODUTOS E DUTOS DEVERÃO SER PREVIAMENTE SONDADOS COM ARAME GALVANIZADO Nº 14 BWG ANTES DA PASSAGEM DOS CONDUTORES.
7 – DEVERÃO SER COLOCADAS ANILHAS (MARCADORES) PARA IDENTIFICAÇÃO DE CABOS NOS CONDUTORES ELÉTRICOS NO QDC, CAIXAS DE PASSAGEM E PONTOS DE SAÍDA (TOMADAS E LUMINÁRIAS).
8 – OS CONDUTORES DE ATERRAMENTO DOS QDC'S DEVERÃO POSSUIR CARACTERÍSTICAS DE NÃO PROPAGAÇÃO E AUTO–EXTINÇÃO DO FOGO, BAIXA EMISSÃO DE FUMAÇA E GASES TÓXICOS E CORROSIVOS, AFUMEX 750V – NBR 13248. OS BARRAMENTOS DE TERRA NOS QUADROS DEVERÃO ESTAR ELETRICAMENTE LIGADOS AS CARCAÇAS (MASSAS) DOS MESMOS.
9 – CABOS SIJUEITOS A UMIDADE DEVERÃO SER COM ISOLAMENTO PARA 0,6/1KV, SINTENAX OU SIMILAR – NBR 7288
10 – TODAS AS LIGAÇÕES ENTRE CONDUTORES E BARRAMENTOS, DEVERÃO SER FEITAS COM CONECTORES APROPRIADOS.
11 – TODOS OS MATERIAIS A SEREM UTILIZADOS DEVERÃO POSSUIR MARCA NACIONAL DE CONFORMIDADE EXPEDIDA PELO INMETRO.
12 – DEVERÃO SER COLOCADAS ETIQUETAS ACRÍLICAS PARA IDENTIFICAÇÃO DE CIRCUITOS EM TODOS OS DISJUNTORES.
13 – TEMPERATURA AMBIENTE CONSIDERADA P/DIMENSIONAMENTOS: 30ºC. QUEDA DE TENSÃO MÁXIMA ADMISSÍVEL: 4%.
14 – UTILIZAR SOMENTE MATERIAL PADRONIZADO PELA CONCESSIONÁRIA.
15 – UTILIZAR CURVAS DE RAIO LONGO PADRÃO COMERCIAL, NUNCA JOELHOS.
16 – MÁXIMO DE DUAS CURVAS, NÃO REVERSAS, EM LANCES DE TUBULAÇÃO ENTRE CAIXAS.
17 – A BARRA DE PROTE