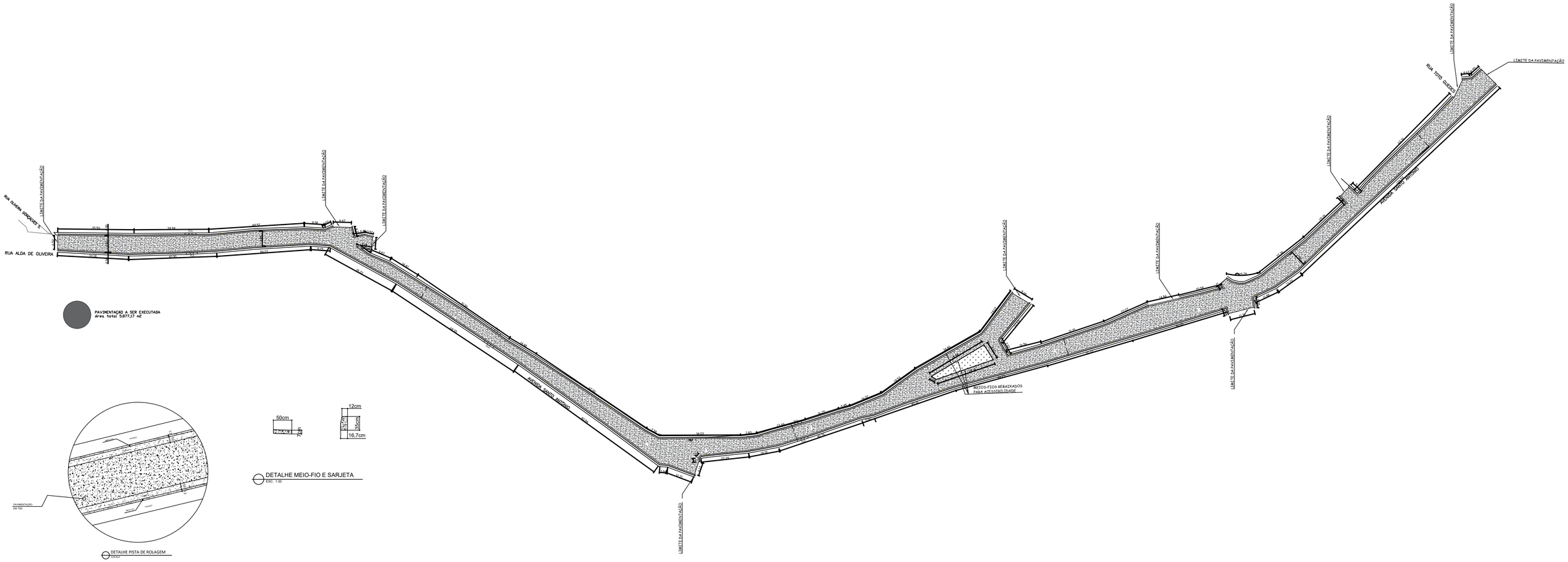

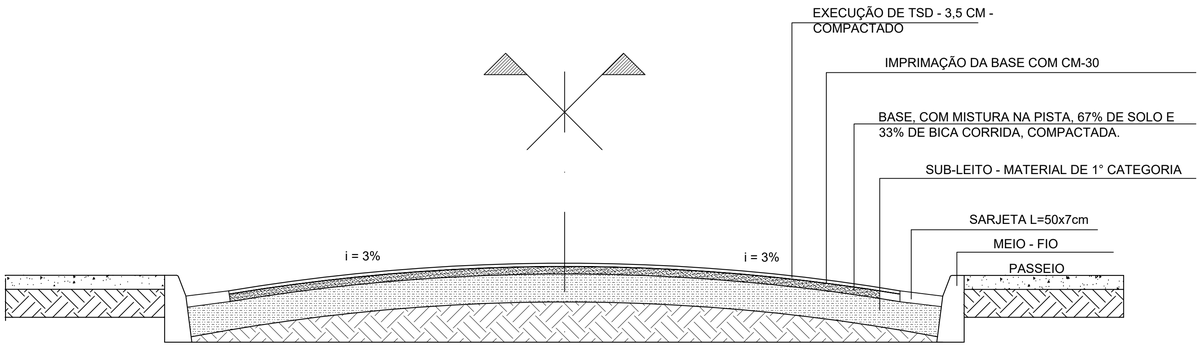

RAMPA DE ACESSIBILIDADE
ESCALA: Medidas Indicadas

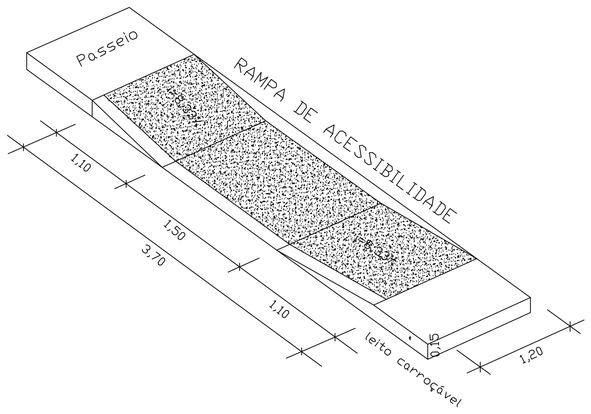

OBS: - OS TRECHOS Á SEREM PAVIMENTADOS DEVERÃO SEGUIR OS SEGUINTES PROCESSOS EXECUTIVOS:

* RASPAGEM E REGULARIZAÇÃO E COMPACTAÇÃO MECANIZADA DA VIA;
* IMPRIMAÇÃO DA BASE EM ALVENARIA POLIÉDRICO COM EMULSÃO - ASFALTICA CM - 30;
* EXECUÇÃO DO TRATAMENTO SUPERFICAL DUPLO.

PREFEITURA MUNICIAL DE JABOTICATUBAS
CNPJ: 07.511.822/0001-86

Título:
PAVIMENTAÇÃO ASFÁLTICA EM TRATAMENTO SUPERFICIAL DUPLO - (TSD) *Projeto Básico*

ART Nº:
MG20232353439

Local da Obra
AVENIDA SANTO ANTÔNIO, BAIRRO CAMPO GRANDE

Observações:
Não é permitido acréscimos ou modificações de áreas construídas que não estejam declaradas nesse projeto. Ficando a cargo da Empresa contratada para construção toda a responsabilidade pelas respectivas modificações.

Assinatura: Responsável Técnico
JOAQUIM SANT ANA SANTOS FERREIRA:42746021670 — Assinado de forma digital por JOAQUIM SANT ANA SANTOS FERREIRA:42746021670 Dados: 2023.09.06 11:28:14 -03'00'
Joaquim SantAna S. Ferreira **CREA: 161.352 / D**

RACLY ARAUJO ANDRADE:74217470606 — Assinado de forma digital por RACLY ARAUJO ANDRADE:74217470606
Rackly Andrade
Prefeito de Jaboticatubas

Notas Técnicas
Desenho:

Escalas	Desenho	Prancha:
Conforme Especificações	AutoCAD 2022	2-3

Para uso da Prefeitura:

Para uso do CREA:

Outras Informações:

A0