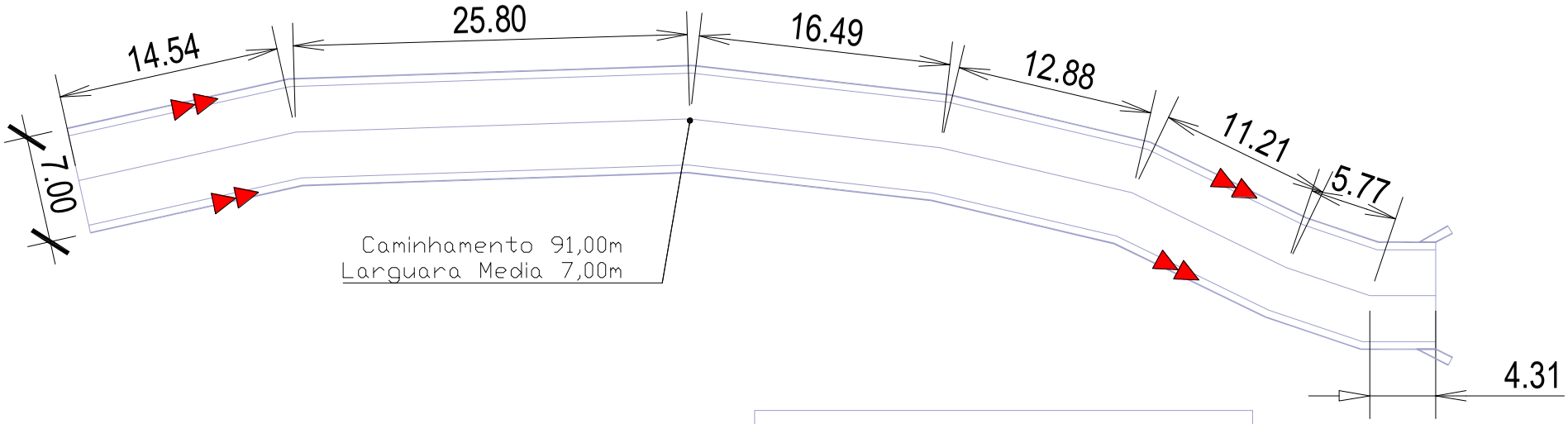

Meio fio	182 m
Sarjeta	182 m
saida de Dispersão	2 un
Pavimento Poliedrico	564,20 m²

Morro Miranda

ESCALA 1/200

Croque de Localização
Morro Miranda
x: 20°55'51.18"s y: 43°36'31.23"o
Extensão : 91,00 m
Escala > 1/400

Documento assinado digitalmente
gov.br RAFAEL COELHO TAFURI MOTA
Data: 15/07/2026 10:12:13-0300
Verifique em https://validar.iti.gov.br

ANOTAÇÃO DE RESPONSABILIDADE TÉCNICA (ART):			
OBSERVAÇÕES	REV.	DATA	DESCRIÇÃO DA MODIFICAÇÃO E/OU REVISÃO

FORMATO A1 - INTERNO: 801 x 574 mm.
EXTERNO: 841 x 594 mm.

EQUIPE DE TRABALHO
RESPONSABILIDADE TÉCNICA E PLANILHAS
RAFAEL COELHO TAFURI MOTA
CREA: 248 836 0-MG
LUIZ ALÍPIO DA SILVA
CPT 02556924166

ASSINATURAS
PREFEITURA MUNICIPAL DE CAPELA NOVA - MG
R. Rua Lopes Assis nº8 - Bairro: Centro
CHARLES LOPES MOREIRA — PREFEITO MUNICIPAL

SUPERVISÃO DO PROJETO
ASSINATURAS

IDENTIFICAÇÃO	PROJETO DE PAVIMENTAÇÃO POLIEDRICA EM ESTRADAS VICINAIS DO MUNICIPIO DE CAPELA NOVA - MG	PROJETO	PP 10/2026
		DATA	20/05/2026
CONTEÚDO	PAVIMENTO EM POLIÉDRICO TRECHOS DE MORRO MIRANDA	CÓDIGO	PAVIMENTAÇÃO
		FOLHA	01/01

ATIVA ASSESSORIA & PROJETOS