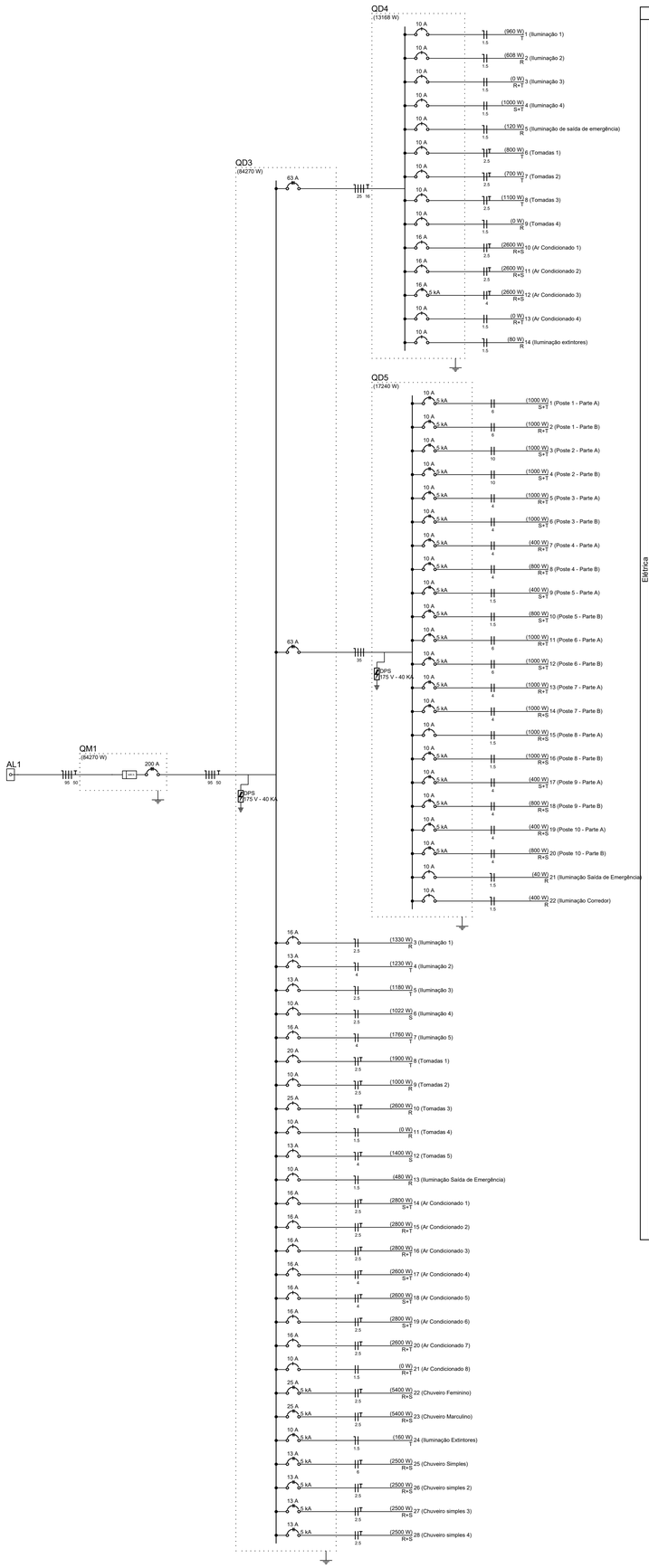

Lista de Materiais

Elétrica		
Acessórios p/ eletrodutos		
Arruela zamak		
2"	4 pç	
3/4"	2 pç	
Bucha zamak		
2"	4 pç	
3/4"	2 pç	
Caixa PVC		
4x2"	209 pç	
Caixa PVC octogonal		
3x3"	196 pç	
Luva PVC encaixe		
1"	166 pç	
3/4"	95 pç	
Luva PVC rosca		
1"	34 pç	
1.1/2"	20 pç	
1.1/4"	111 pç	
2.1/2"	30 pç	
3"	61 pç	
4"	35 pç	
Luva aço galvan. leve		
1"	7 pç	
Luva aço galvan. pesado		
3"	7 pç	
Tampão aço galvanizado		
4"	2 pç	
Acessórios uso geral		
Arruela de pressão galvan.		
1/4"	12 pç	
Bucha de nylon		
S6	1755 pç	
S8	225 pç	
Fita isolante autofusão		
20m	2 pç	
Parafuso fenda galvan. cab. panela		
4,2x32mm autoatarrachante	1743 pç	
4,8x45mm autoatarrachante	12 pç	
6,3x50mm autoatarrachante	225 pç	
Cabo Unipolar (cobre)		
Isol HEPR - ench.EVA - 0,6/1kV (ref. Pirelli Afumex)		
1.5 mm²	2365.20 m	
10 mm²	594.10 m	
16 mm²	24.30 m	
2.5 mm²	3748.60 m	
25 mm²	121.90 m	
35 mm²	272.80 m	
4 mm²	3438.60 m	
50 mm²	127.80 m	
6 mm²	1284.50 m	
95 mm²	115.90 m	
Caixa de passagem - embutir		
Aço pintada (ref Brum)		
400x400x150 mm	3 pç	
Caixa de passagem - sobrepor		
Aço pintada (ref Brum)		
400x400x150 mm	9 pç	
Aço pintada (ref Cemar)		
202x202x102 mm	2 pç	
Dispositivo Elétrico - embutido		
Placa 2x4"		
Placa cega	8 pç	
Placa p/ 1 função	178 pç	
Placa p/ 1 função retangular	21 pç	
Placa p/ 3 funções retangulares	2 pç	
S/ placa		
Interruptor 1 tecla simples	21 pç	
Interruptor 3 teclas simples	2 pç	
Tomada hexagonal (NBR 14136) 2P+T 10A	143 pç	
Tomada hexagonal (NBR 14136) 2P+T 20A	35 pç	
Dispositivo de Proteção		
Disjuntor Unipolar Termomagnético - norma DIN		
10 A	27 pç	
13 A	3 pç	
16 A	13 pç	
20 A	3 pç	
25 A	2 pç	
Disjuntor bipolar termomagnético (220 V/127 V) - DIN		
10 A - 5 kA	20 pç	
13 A - 5 kA	4 pç	
16 A - 5 kA	6 pç	
25 A - 5 kA	4 pç	
Disjuntor bipolar termomagnético (380 V/220 V) - DIN		
16 A - 4.5 kA	1 pç	
Disjuntor tripolar termomagnético - norma DIN		
150A	1 pç	
250A	1 pç	
63 A	2 pç	
Dispositivo de proteção contra surto		
175 V - 40 KA	8 pç	
Eletroduto PVC encaixe		
Braçadeira PVC encaixe		
1"	396 pç	
3/4"	259 pç	
Braçadeira galvan. tipo cunha		
1"	243 pç	
3/4"	155 pç	
Eletroduto, vara 3,0m		
1"	692.00 m	
3/4"	480.10 m	
Eletroduto PVC flexível		
Eletroduto leve		
1"	128.90 m	
3/4"	772.70 m	
Eletroduto PVC rosca		
Braçadeira galvan. tipo cunha		
1"	16 pç	
1.1/2"	67 pç	
1.1/4"	367 pç	
2"	61 pç	
2.1/2"	99 pç	
3"	159 pç	
4"	35 pç	
Braçadeira galvan. tipo unha		
2"	32 pç	
3"	31 pç	
Eletroduto, vara 3,0m		
1"	17.20 m	
1.1/2"	71.00 m	
1.1/4"	378.60 m	
2"	96.17 m	
2.1/2"	102.10 m	
3"	191.60 m	
3/4"	2.00 m	
4"	35.50 m	

Lista de Materiais

Elétrica		
Eletroduto metálico rígido leve		
Braçadeira galvan. tipo cunha		
2"	24 pç	
Eletroduto galvanizado, vara 3,0m		
2"	24.30 m	
Eletroduto metálico rígido pesado		
Braçadeira galvan. tipo cunha		
3"	24 pç	
Eletroduto galvanizado		
3"	24.30 m	
Iluminação de emergência		
Acessórios p/ bloco autônomo		
Difusor de teto	37 pç	
Bloco autônomo - balizamento		
Etiqueta: (Sómbolo de Extintor)+(Seta)	11 pç	
Etiqueta: SAÍDA+(Seta)	26 pç	
Luminária e acessórios		
Arandela		
150 W	6 pç	
Ignitor		
5000 V	12 pç	
Luminária embutir p/ fluoresc. tubular		
110 W	41 pç	
2x40 W	6 pç	
Luminária embutir p/ incandescente		
60 W	4 pç	
Luminária p/ alta pressão		
160 W	7 pç	
400 W	12 pç	
500 W	24 pç	
Luminária p/ poste p/ incandescente		
150 W	28 pç	
Luminária sobrepor p/ fluoresc. tubular		
3x40 W	18 pç	
Plafonier		
4"	54 pç	
Poste decorativo		
2,40m	28 pç	
Reator eletromagnético p/ fluorescente compacta		
1X58 W	8 pç	
1x13 W	2 pç	
1x18 W	1 pç	
1x26 W	66 pç	
Reator eletromagnético p/ vapor metálico		
400 W	12 pç	
Reator eletrônico p/ fluorescente compacta		
1X32 W	4 pç	
Reator eletrônico p/ fluorescente tubular		
1x110 W	41 pç	
1x41W	18 pç	
2x40W	24 pç	
Soquete		
base 2G11	8 pç	
base E 27	46 pç	
base E 40	36 pç	
base G 13	132 pç	
base G 24	35 pç	
base GX 24	38 pç	
base R 17	82 pç	
Spot		
1 compacta	81 pç	
Lâmpada Incandescente		
Decorativa		
vela balão 60 W	4 pç	
Uso geral		
150 W	34 pç	
Lâmpada de alta pressão		
Luz mista		
160 W	7 pç	
500 W	24 pç	
Multivapor metálico ovóide		
400 W	12 pç	
Lâmpada fluorescente		
Compacta reator não integrado - dupla		
13W	2 pç	
18 W	1 pç	
26 W	32 pç	
Compacta reator não integrado - longa		
55 W	8 pç	
Compacta reator não integrado - tripla		
26 W	34 pç	
32W	4 pç	
Tubular comum - diam. 33mm		
110 W	41 pç	
40 W	66 pç	
Lâmpada halógena		
Halógena refletora		
50 W	1 pç	
Material p/ entrada serviço		
Cabeçote alumínio p/ eletroduto		
2"	2 pç	
Cabo de aço galvanizado		
6,4mm (1/4")	2 pç	
Caixa inspeção de aterramento		
300x300x400mm	2 pç	
Cinta de alumínio para poste		
L=18mm, C=1,0m	2 pç	
Haste de aterramento aço/cobre		
D=15mm, comprimento 2,4m	2 pç	
Isolador roldana 600V		
Porcelana vidrada	2 pç	
Parafuso aço galvanizado cabeça quadr.		
Rosca M16x2, comprim. 100mm	2 pç	
Pontalete de tubo ferro galvan.		
TN100 (4")	2 pç	
Quadro de medição - CEMIG		
Unidade consumidora individual - sobrepor		
Caixa polifásica e TC de 47,1 a 75 kW	2 pç	
Quadro distrib. chapa pintada - sobrepor		
Barr. trif., disj. geral, - DIN (Ref. Moratori)		
Cap. 24 disj. unip. - In barr. 150 A	1 pç	
Cap. 40 disj. unip. - In barr. 150 A	1 pç	
Cap. 50 disj. unip. - In barr. 225 A	1 pç	
Quadro distrib. plástico - embutir		
Barr. trif., - DIN (Ref. Hager)		
Cap. 48 disj. unip. - In Pente 80A	1 pç	

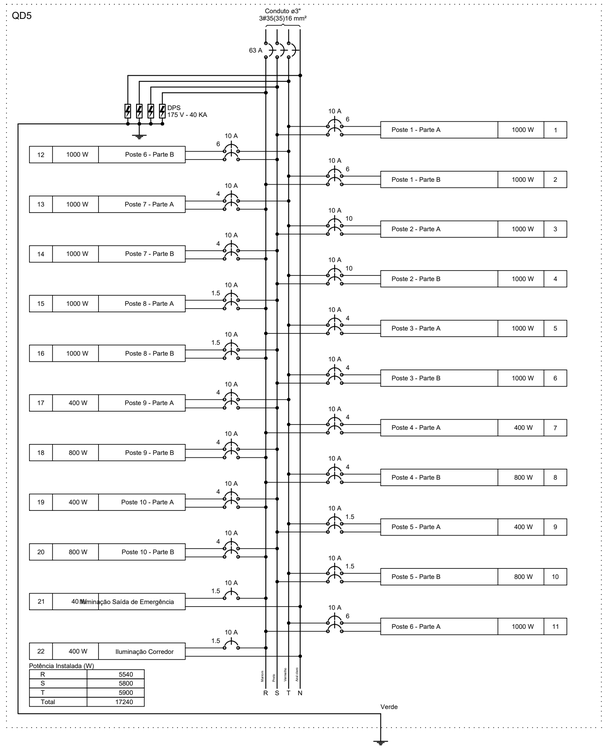

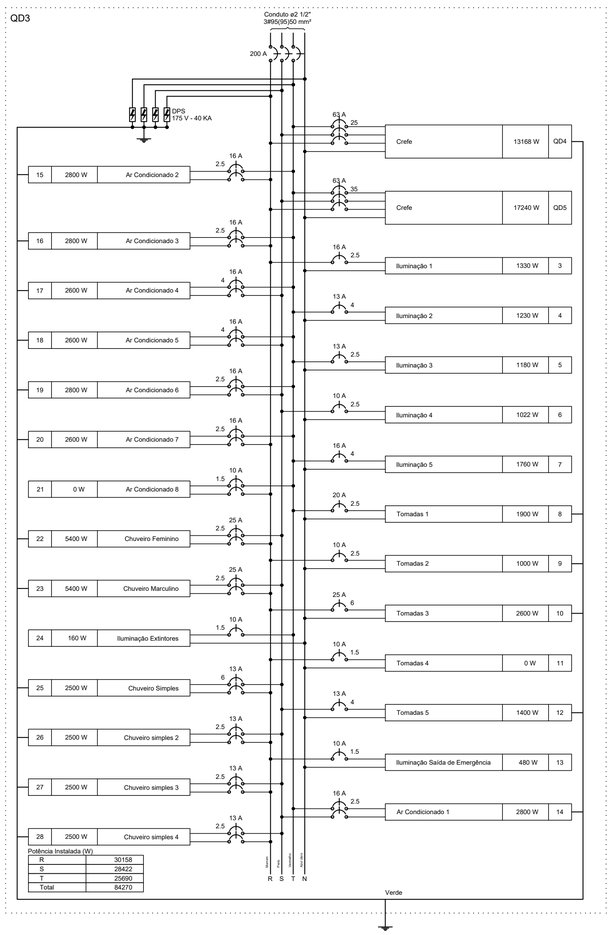

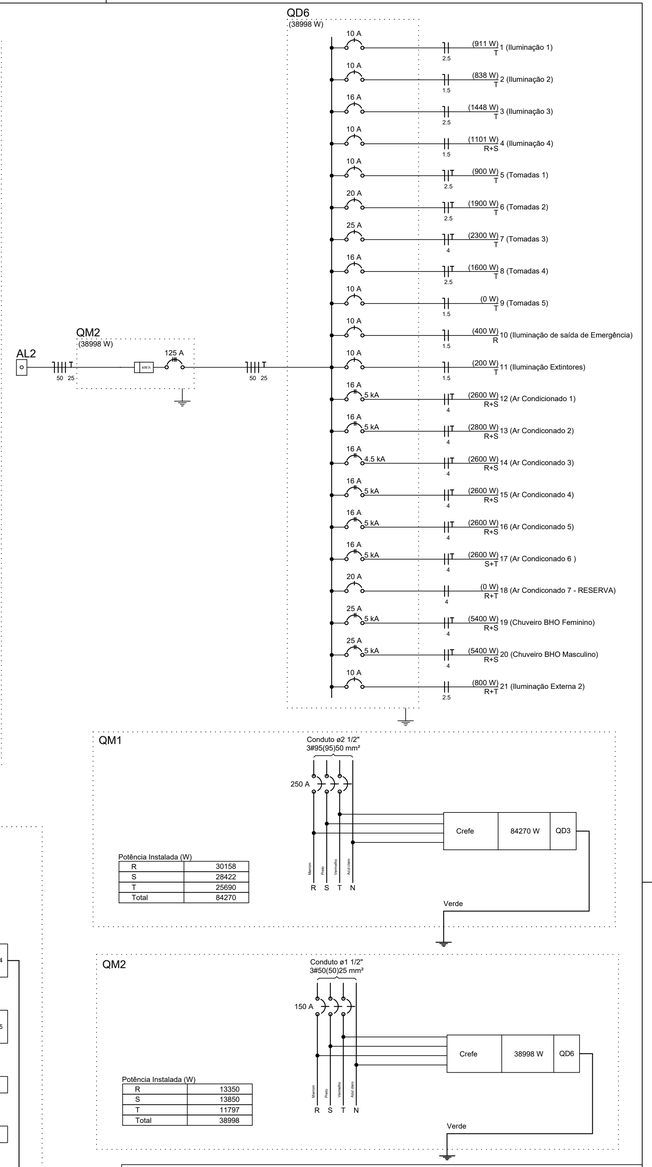

ESPAÇO RESERVADO PARA O CARIMBO

TERRENO		
LOTE:	QUADRA:	DESENHO: RAPHAEL ANDRE LOPES TORRES
LOGRADOURO: CREFE BAIRRO:	CIDADE: CONSELHEIRO PENA	VISTO:

PROPRIETÁRIO (A): PREFEITURA MUNICIPAL DE CONSELHEIRO PENA		CNPJ: 19.769.660/0001-60 DATA: FEVEREIRO 2024
RESP.TÉCNICO (A): RAPHAEL ANDRE LOPES TORRES		CREA: 1409267962 ISS: 0000/00

PROJETO		
DETALHES: INDICADOS	ESCALA: 1/50	ÁREAS: ÁREA DO TERRENO 2.937,00 m 2 EDIF. EXISTENTE 0,00 m 2 ÁREA TERRED 0,00 m 2 A DEMOLIR 0,00 m 2 TOTAL 2.937,00 m 2
USO: RESIDENCIAL		
TITULO: PROJETO ELÉTRICO		FOLHA: 06/06

Formato A-01 594x841